KRONE

ERSATZTEILE
SPARE PARTS
PIÈCES DETACHEES

150 050 866 03 H - 22/10/2019

EasyCollect 450-2

EasyCollect 600-2

EasyCollect 750-2

ab Masch.-Nr.
from mach.-no.
á partir de mach.-no

980 501 - 1 003 000

150 050 866 03 H

Erläuterungen
Explanations
Explications

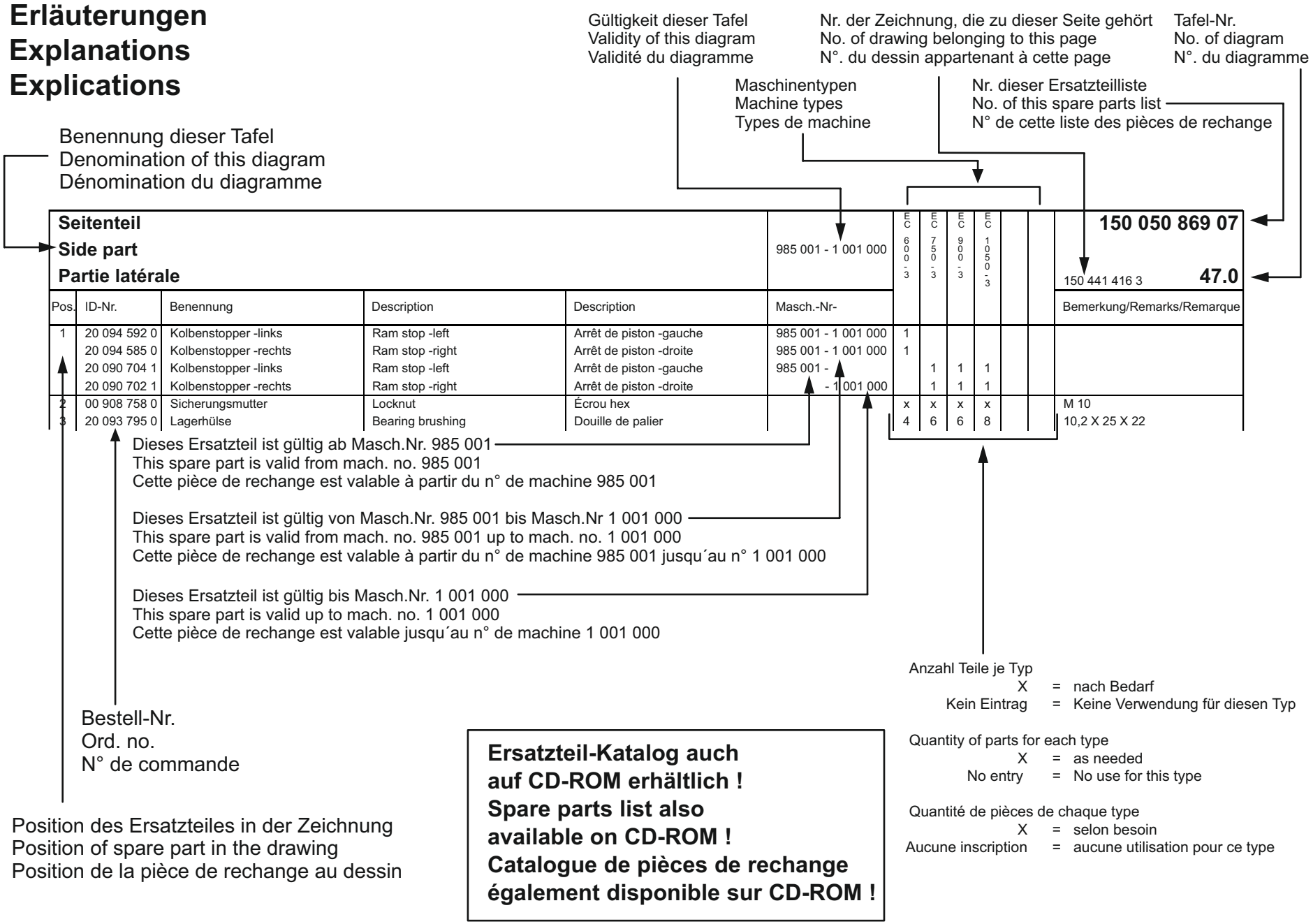

Ersatzteil-Katalog auch auf CD-ROM erhältlich !
Spare parts list also available on CD-ROM !
Catalogue de pièces de rechange également disponible sur CD-ROM !

INHALTSVERZEICHNIS	TABLE OF CONTENTS	TABLE DES MATIERES	TAFEL DIAGRAM DIAGRAMME
-----ADAPTERRAHMEN MONTIERT	-----ADAPTER FRAME ASSEMBELD	-----ARMATURE D' ADAPTEURE ASSEMBLÉE	1.0
Adapterrahmen / Ausleger	Adapter frame / Cantilever	Armature d'adapteue / Cantilever	2.0
Anbauteile	Mounting parts	Pièces de montage	3.0
Anbauteile	Mounting parts	Pièces de montage	4.0
Mittelspitze	Centre tip	Pointe médiane	5.0
Antriebsstrang	Central driveline	Entraînement central	6.0
Hauptgetriebe	Main gearbox	Boîte de vitesses principal	7.0
Walzenschaltgetriebe	Roller shifting gear	Boîte de vitesses des rouleaux	8.0
Walzengetriebe -links	Roller gearbox -left	Réducteur des rouleaux -gauche	9.0
Walzengetriebe -rechts	Roller gearbox -right	Réducteur des rouleaux -droite	10.0
Hydraulik - rechts	Hydraulics - right	Systéme hydraulique - droite	11.0
Hydraulik - links	Hydraulics - left	Systéme hydraulique - gauche	12.0
-----SEITENRAHMEN LINKS / RECHTS MONTIERT	-----LATERAL FRAME LEFT / RIGHT MOUNTED	-----CHÂSSIS LATÉRAL À GAUCHE / À DROITE MONTÉ	13.0
Grundrahmen / Messersatz	Base frame / Blade kit	Cadre de base / Jeu de couteaux	14.0
Abdeckung	Cover	Couvercle	15.0
Abdeckung	Cover	Couvercle	16.0
Spitzen / Spitzenhalter	Tips / Spike retainer	Pointes / Enregistrement dentellier	17.0
Seitenteil / Bodenkopierung	Side part / Adaption to ground contoure	Partie latérale / Suivi du sol	18.0
Führungsschienen	Guide rails	Glissières de guidage	19.0
Antrieb / Umlenkrad	Drive system / Guide wheel	Entraînement / Roue de renvoi	20.0
Antrieb / Umlenkrad	Drive system / Guide wheel	Entraînement / Roue de renvoi	21.0
Gelenkwelle	P.T.O shafts	Arbre à cardans	22.0
Kollektorgetriebe	Collector gear	Boîte de vitesse de collecteur	23.0
Umlenkrad	Guide wheel	Roue de renvoi	24.0
Umlenkrad	Guide wheel	Roue de renvoi	25.0
Kollektor	Collector	Collecteur	26.0
Rohrbügel	Tubular bar	Étrier tubulaire	27.0
Rohrbügel	Tube bow	Étrier	28.0
Schiebekonsole	Sliding console	Console coulissante	29.0
Schiebekonsole / Rohrbügel Kulisse	Sliding console / Tubular bar link	Console coulissante / Jeu de tôles d'usure	30.0
Verschleißblechsatz	Tubular bar link	Etrier tubulaire coulisseau	31.0
Drehturm / Abstreifer	Rotating tower / Scraper	Pylône tourant / Racleur	32.0
Zentrierung	Centring system	Centrage	33.0
Auflagekomponenten			34.0
Hydraulik	Hydraulics	Système hydraulique	35.0
-----PENDELROLLENADAPTER	-----PENDULUM ROLLER ADAPTER	-----ADAPTATEUR DE ROULEAUX ARTICULÉS	36.0
Aufnahmebogen	Mounting chute	Coude de logement	37.0
Abdichtung	Gasket	Joint	37.3
Einweiserblech	Position adaptor plate	Tôle de jalonneur	38.0
Einweiserblech	Position adaptor plate	Tôle de jalonneur	39.0

INHALTSVERZEICHNIS	TABLE OF CONTENTS	TABLE DES MATIERES	TAFEL DIAGRAM DIAGRAMME
Antrieb	Drive system	Entraînement	40.0
Gelenkwelle	Pto drive shaft	Arbre articulé	41.0
Gelenkwelle	Pto drive shaft	Arbre articulé	42.0
Winkelgetriebe	Angle gear	Boitier d'angle	43.0
Hydraulik	Hydraulics	Système hydraulique	44.0
-----PENDELRAHMENADAPTER	-----PENDULUM FRAME ADAPTER	-----ADAPTATEUR DU CADRE PENDULAIRE	45.0
Adapter	Adapter	Adapteur	46.0
Einweiserblech	Position adaptor plate	Tôle de jalonneur	47.0
Antrieb	Drive system	Entraînement	48.0
Gelenkwelle	Pto drive shaft	Arbre articulé	49.0
Hauptgelenkwelle	Main Pto shaft	Arbre à cardans primaire	50.0
Winkelgetriebe	Angle gear	Boitier d'angle	51.0
Hydraulik	Hydraulics	Système hydraulique	52.0
-----ELEKTRONIK	-----ELECTRONICS	-----ÉLECTRONIQUE	53.0
AutoScan	AutoScan	AutoScan	54.0
Kabelbaum - Pendelrollenadapter	Wiring harness - Pendulum roller adapter	Faisceau electrique - Adaptateur de rouleaux articulèles	55.0
Kabelbaum - Pendelrahmenadapter	Wiring harness - Pendulum frame adapter	Faisceau electrique - Adapteur du cadre pendulaire	56.0
-----ZUBEHÖR	-----ACCESSORIES	-----ACCESSOIRES	57.0
Spitzenschutz / Blinkleuchte	Tip protection / Indiator	Protecteur de pointe / Clignotant	58.0
Kabelbäume - Spitzenschutz	Wiring harness - Tip protection	Faisceau elektrique - Protecteur de pointe	59.0
Stützfuß	Support jack	Béquille	60.0
Auswurfbogenklappe	Spout flap	Trappe de l'arceau éjecteur	61.0
Sicherheitsaufkleber	Warning signs	Plaque indicatrices de securite	62.0
Hinweisaufkleber	General information labels	Plaque indicatrices generales	63.0
Dokumentenbehälter	Document box	Boîte à documents	64.0

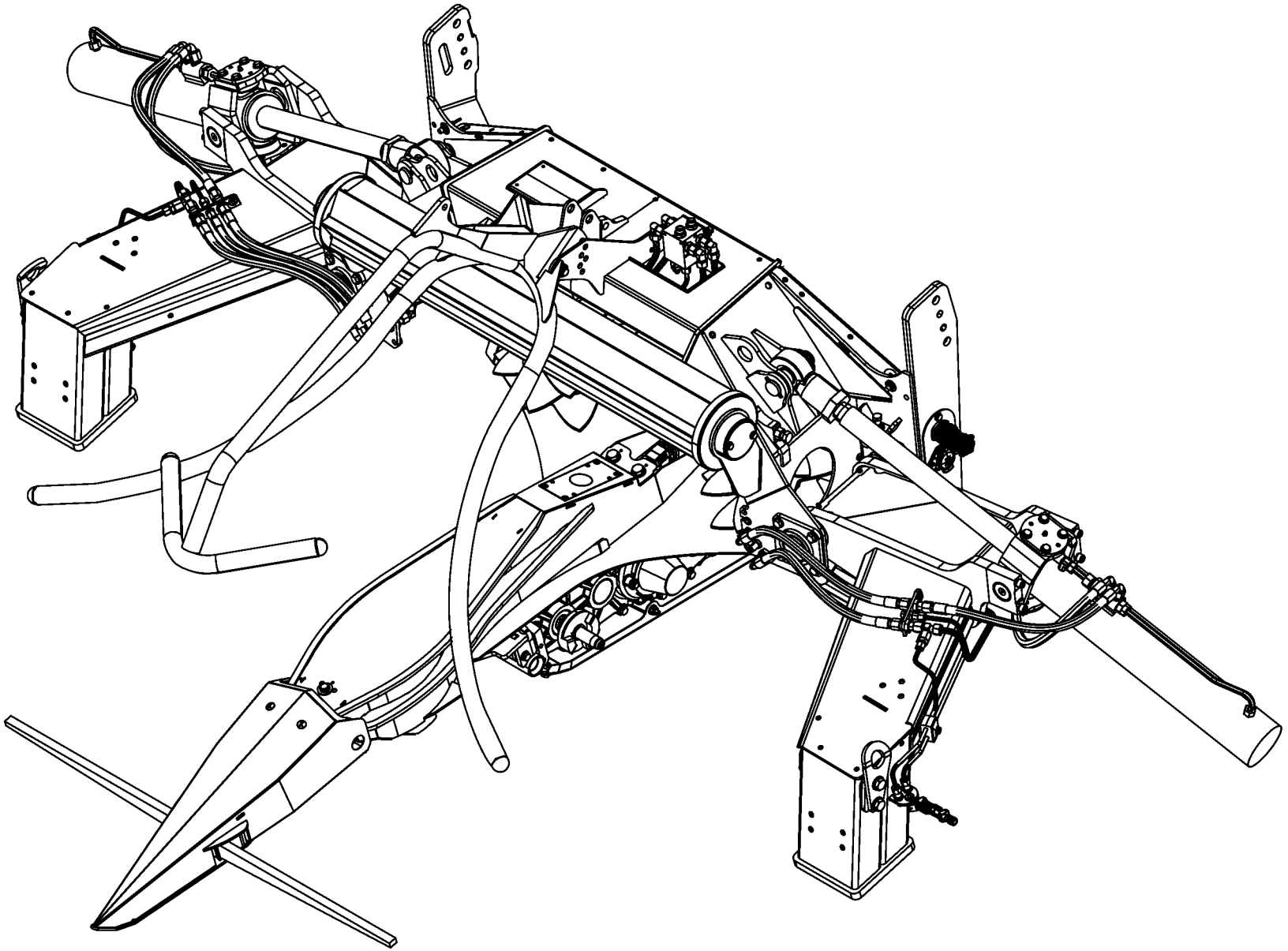

150 050 866 03 / 1.0

150 440 190 01

-----ADAPTERRAHMEN MONTIERT -----ADAPTER FRAME ASSEMBELD -----ARMATURE D' ADAPTEURE ASSEMBLÉE					980501 - 1003000	EC 450-2	EC 600-2	EC 750-2				150 050 866 03 150 440 190 1 1.0
Pos.	ID-Nr.	Benennung	Description	Description	Masch.-Nr-							Bemerkung/Remarks/Remarque
1						.	.	.				

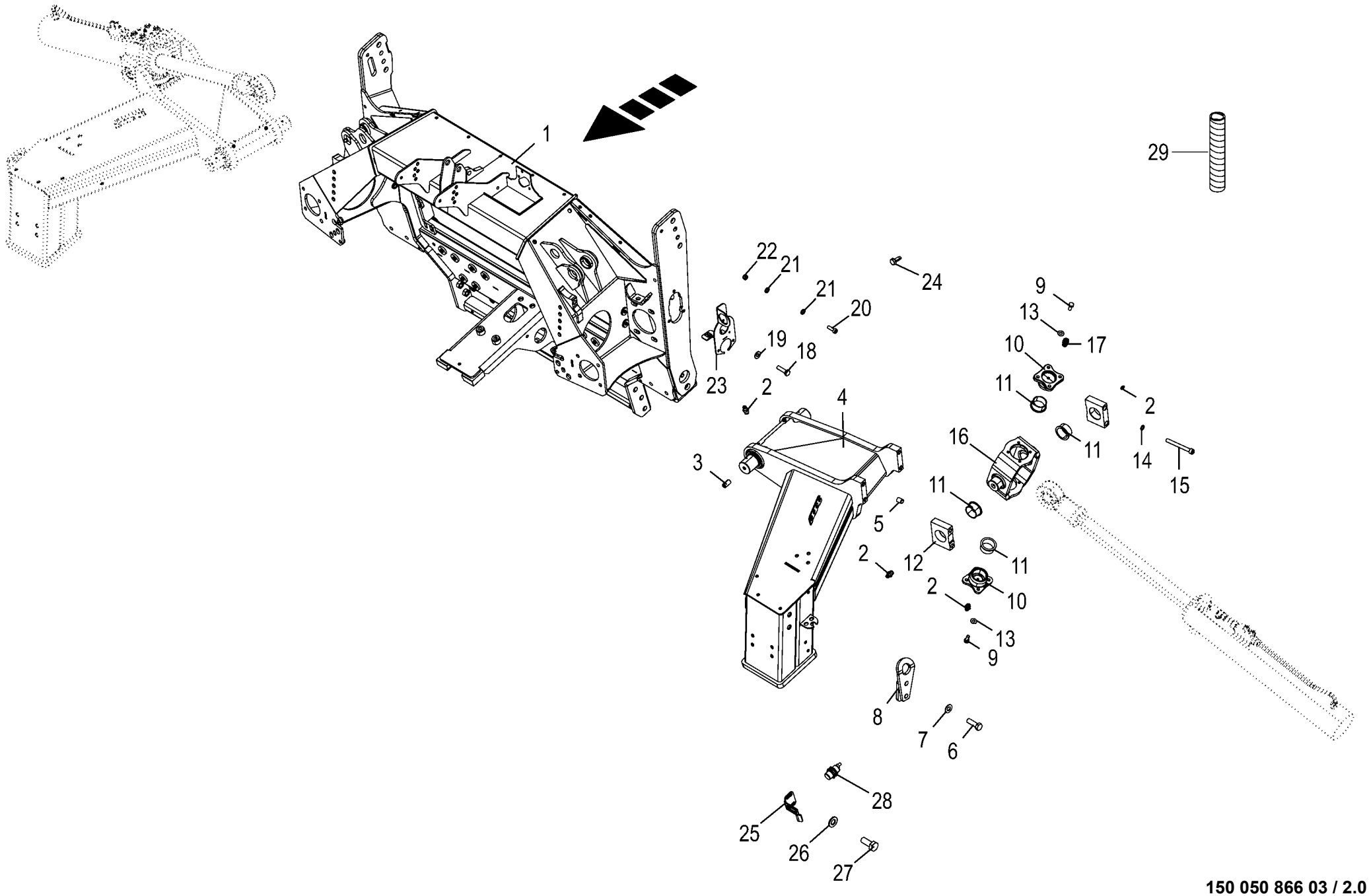

150 050 866 03 / 2.0

150 440 205 06

Adapterrahmen / Ausleger **Adapter frame / Cantilever** **Armature d'adapteue / Cantilever**					980501 - 1003000	EC 450-2	EC 600-2	EC 750-2				**150 050 866 03** 150 440 205 6 **2.0**
Pos.	ID-Nr.	Benennung	Description	Description	Masch.-Nr-							Bemerkung/Remarks/Remarque
1	20 096 242 4	Adapterrahmen	Adapter frame	Cadre adaptateur		1	1	1				
2	00 919 105 0	Kegelschmiernippel	Grease niple	Graisseur à cone		3	3	3				AM 8 X 1
3	00 905 924 0	Gewindestift	Threaded pin	Goujon fileté		4	4	4				M 8 X 16
4	20 096 426 2	Ausleger links	Arm left	Bras cote gauche		1	1	1				
	20 096 419 2	Auslerger rechts	Outrigger right	Bras dr.		1	1	1				
5	00 912 507 1	Spannstift	Roll pin	Goupille de serrage		8	8	8				16 X 20
6	00 900 677 0	6kt-Schraube	Hex head bolt	Boulon tête hex		x	x	x				M 16 X 50
7	00 909 912 1	Sperrkantscheibe	Detent edged washer	Disque à bord d'arrêt		x	x	x				SKM 16
8	20 097 178 0	Kranlasche	Crane strap	Attache de grue		2	2	2				
9	00 900 636 0	6kt-Schraube	Hex head bolt	Boulon tête hex		x	x	x				M 10 X 25
10	20 293 569 0	Steckhülse	Cable sleeve	Embout		4	4	4				
11	90 002 770 0	Gleitlager Bundbuchs 45x50/ 58x26	Plain bearing 45x50/58x26	Palier lisse 45x50/58x26		8	8	8				
12	20 096 951 1	Zylinderschale	Cylindrical shell	Fixation de vérin		4	4	4				
13	00 909 909 1	Sperrkantscheibe	Detent edged washer	Disque à bord d'arrêt		x	x	x				SKM 10
14	00 909 911 0	Sperrkantscheibe	Detent edged washer	Disque à bord d'arrêt		x	x	x				SKZ 12
15	90 003 059 0	Zylindersch.I-6kt M12 x 110 ZLÜ	Cylinder screw hexagon socket M12 x 110	Vis cylind à six pans creux M12 x 110		x	x	x				
16	20 096 953 1	Kardangelenk	Universal joint	Joint de cardan		2	2	2				
17	00 919 106 0	Kegelschmiernippel	Grease niple	Graisseur à cone		1	1	1				BM 8 X 1
18	00 900 617 0	6kt-Schraube	Hex head bolt	Boulon tête hex		x	x	x				M 8 X 30
19	00 909 908 1	Sperrkantscheibe	Detent edged washer	Disque à bord d'arrêt		x	x	x				SKM 8
20	00 903 745 0	Zylinderschraube	Allen screw	Vis tête cylindrique		x	x	x				M 5 X 16
21	00 910 500 1	Scheibe	Washer	Rondelle		x	x	x				5,3 X 10 X 1
22	00 908 702 0	Sicherungsmutter	Locknut	Écrou hex		x	x	x				M 5
23	20 099 202 1	Steckerhalter	Plug holder	Support du connecteur		1	1	1				
24	90 002 882 0	6kt-Schraube M6x16 ZnNi, Gewindefurchend	Hexag head screw M6x16 zini self-tapping	Vis six pans M6x16 ZnNi, autotaraudeuse		x	x	x				
25	20 291 048 0	Sensorhalter 18mm Sensor - links und rechts	Sensor support 18 mm sensor - Left and right	Support de capteur 18mm capteur -gauche et droite		2	2	2				
26	90 000 588 0	Scheibe	Washer	Rondelle		x	x	x				8,4 X 17 X 1,6
27	00 900 614 0	6kt-Schraube	Hex head bolt	Boulon tête hex		x	x	x				M 8 X 20
28	20 084 921 0	Ind. Näherungsschalter Namur M18 5mm	Ind. proximity switch Namur M18 5mm	Capteur de proximité inductif Namur M18		2	2	2				
29	20 081 819 0	Wellschlauchschelle NW8,5 schraubbar	Corrugated hose clamp NW8,5 screwable	Collier du tuyau ondulé NW8,5 vissable		x	x	x				

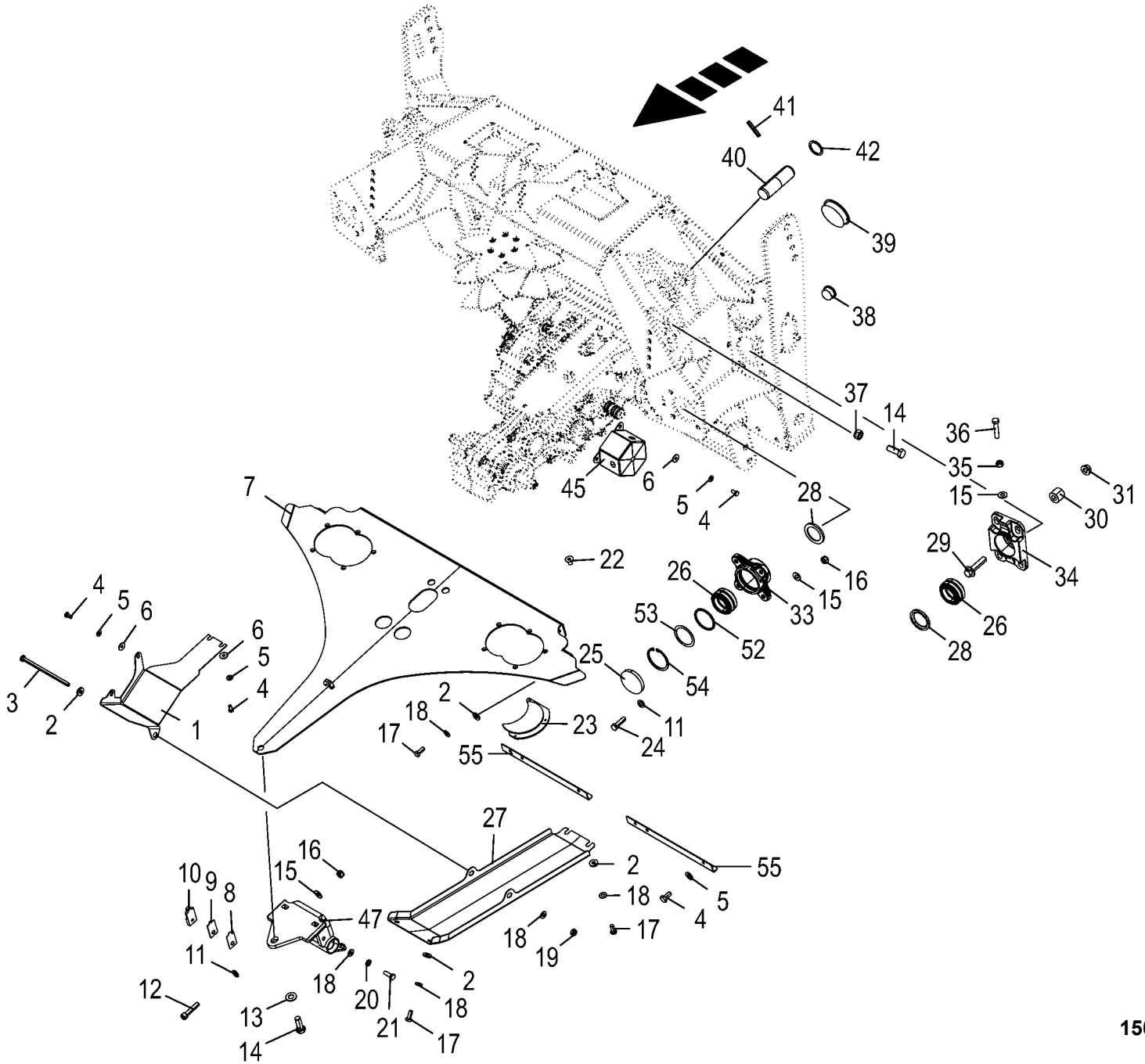

150 050 866 03 / 3.0

150 440 265 06

Anbauteile **Mounting parts** **Pièces de montage**					980501 - 1003000	EC 450-2	EC 600-2	EC 750-2				**150 050 866 03** 150 440 265 6 **3.0**
Pos.	ID-Nr.	Benennung	Description	Description	Masch.-Nr-							Bemerkung/Remarks/Remarque
1	20 099 476 0	Schutzblech	Guard sheet	Tôle de protection		1	1	1				
2	00 910 361 1	Scheibe	Washer	Rondelle		x	x	x				10,5 X 25 X 4
3	00 900 347 0	6kt-Schraube	Hex head bolt	Boulon tête hex		x	x	x				M 10 X 190
4	00 900 612 0	6kt-Schraube	Hex head bolt	Boulon tête hex		x	x	x				M 8 X 16
5	00 909 908 1	Sperrkantscheibe	Detent edged washer	Disque à bord d'arrêt		x	x	x				SKM 8
6	00 910 603 0	Scheibe	Washer	Rondelle		x	x	x				8,4 X 24 X 2
7	20 099 419 0	Abdeckblech	Cover sheet	Tôle de capotage		1	1	1				
8	20 099 165 0	Distanzblech Klinke 1mm	Distance plate ratchet 1mm	Tôle d'écartement cliquet 1mm		2	2	2				
9	20 099 163 0	Distanzblech Klinke 2mm	Distance plate ratchet 2mm	Tôle d'écartement cliquet 2mm		2	2	2				
10	20 099 161 0	Klinkenanschlag	Ratchet stop	Butée de cliquet		2	2	2				
11	00 910 506 1	Scheibe	Washer	Rondelle		x	x	x				13 X 24 X 2,5
12	90 001 742 0	Zylinderschraube	Allen screw	Vis tête cylindrique		x	x	x				M12 X 55 -10.9
13	00 909 912 1	Sperrkantscheibe	Detent edged washer	Disque à bord d'arrêt		x	x	x				SKM 16
14	00 900 676 0	6kt-Schraube	Hex head bolt	Boulon tête hex		x	x	x				M 16 X 45
15	00 909 910 1	Sperrkantscheibe	Detent edged washer	Disque à bord d'arrêt		x	x	x				SKM 12
16	00 908 701 0	Sicherungsmutter	Locknut	Écrou hex		x	x	x				M 12
17	00 900 636 0	6kt-Schraube	Hex head bolt	Boulon tête hex		x	x	x				M 10 X 25
18	00 909 909 1	Sperrkantscheibe	Detent edged washer	Disque à bord d'arrêt		x	x	x				SKM 10
19	00 908 758 0	Sicherungsmutter	Locknut	Écrou hex		x	x	x				M 10
20	00 910 414 0	Scheibe	Washer	Rondelle		x	x	x				10,5 X 21 X 2
21	00 900 637 0	6kt-Schraube	Hex head bolt	Boulon tête hex		x	x	x				M 10 X 30
22	00 904 051 1	Senkschraube	Countersunkscrew	Vis à tête fraisée		x	x	x				M 6 X 10
23	20 097 003 0	Dichtblech innen, rechts	Sealing plate inside, right	Tôle d'étanchéité intérieur, droit		1	1	1				
	20 097 004 0	Dichtblech innen, links	Sealing plate inside, left	Tôle d'étanchéité intérieur, gauche		1	1	1				
24	00 901 451 0	6kt-Schraube	Hex head bolt	Boulon tête hex		x	x	x				M 12 X 45
25	90 000 426 0	Verschlussdeckel	Sealing cap	Couvercle de fermeture		1	1	1				Rd. 80 X 10
26	00 934 777 0	Radial-Gelenklager	Radial bearing	Palier radial		4	4	4				GE 50 HO-2RS
27	20 099 475 0	Schutzblech	Guard sheet	Tôle de protection		1	1	1				
28	20 096 877 0	Distanzring	Spacer ring	Bague entretoise		2	2	2				
29	90 003 379 0	6kt-Schraube m. Flansch M16 x 70	Hexagon head screw with flange M16 x 70	Vis six pans avec bride M16 x 70		x	x	x				
30	20 099 134 0	Distanzhülse	Spacer tube	Douille d'écartement		8	8	8				
31	90 002 529 0	Sicherungsmutter M16 ZLÜ RIPP-LOCK	Locknut M16	Écrou de blocage M16		x	x	x				
32	00 910 904 0	Passscheibe	Shim ring	Rondelle d'ajustage		2	2	2				50 X 62 X 1,0
33	20 292 499 0	Flanschlager vorne	Flange-mounted bearing front	Palier à bride avant		2	2	2				
34	20 292 498 0	Flanschlager hinten	Flange-mounted bearing rear	Palier à bride arrière		2	2	2				
35	00 900 304 1	6kt-Schraube	Hex head bolt	Boulon tête hex		x	x	x				M 12 X 60

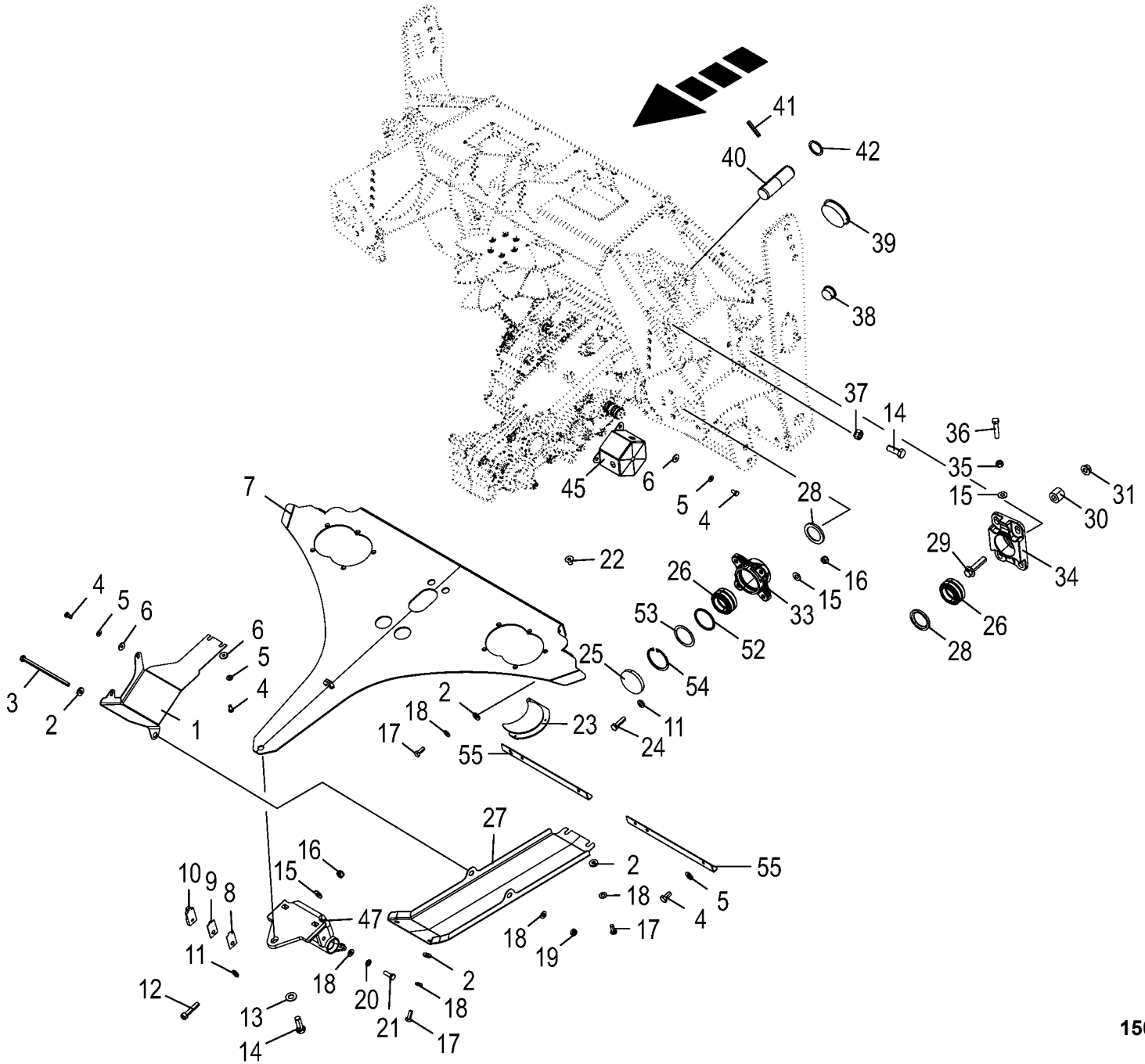

150 050 866 03 / 3.0

150 440 265 06

Anbauteile **Mounting parts** **Pièces de montage**					980501 - 1003000	EC 450-2	EC 600-2	EC 750-2				**150 050 866 03** 150 440 265 6 **3.0**
Pos.	ID-Nr.	Benennung	Description	Description	Masch.-Nr-							Bemerkung/Remarks/Remarque
36	00 900 306 1	6kt-Schraube	Hex head bolt	Boulon tête hex		x	x	x				M 12 X 70
37	00 908 220 0	6kt-Mutter	Hex nut	Écrou hex		x	x	x				M 16
38	00 925 008 0	Verschlussstopfen	Sealing plug	Bouchon d'étanchéité		8	8	8				35,5/42 X 15/18
39	27 013 491 0	Verschl.-Stopfen 86/95x18	Sealing plug GPN300F42 86/ 95x18/21	Bouchon d'étanchéité 86/95x18		4	4	4				
40	20 096 336 1	Bolzen 40 X 131	Bolt 40 X 131	Boulon 40 X 131		2	2	2				
41	00 912 717 2	Spannstift	Roll pin	Goupille de serrage		4	4	4				10 X 55
42	00 910 730 0	Stützscheibe	Supporting disc	Rondelle diélectrique		2	2	2				S 40 X 50 X 2,5
45	20 099 494 1	Kupplungsschutz	Coupling protection	Protection d'accouplement		1	1	1				
47	20 291 090 0	Anschlagkante	Stop edge worked	Côté de butée		1	1	1				
52	20 291 014 0	Distanzring	Spacer ring	Bague entretoise		1	1	1				
53	00 911 004 0	Passscheibe	Shim ring	Rondelle d'ajustage		x	x	x				60 X 75 X 1,0
	00 911 003 0	Passscheibe	Shim ring	Rondelle d'ajustage		x	x	x				60 X 75 X 0,5
54	00 911 670 0	Sicherungsring	Circlip	Circlip		1	1	1				I 75 X 2,5
55	20 292 884 0	Schutzblech	Guard sheet	Tôle de protection		2	2	2				

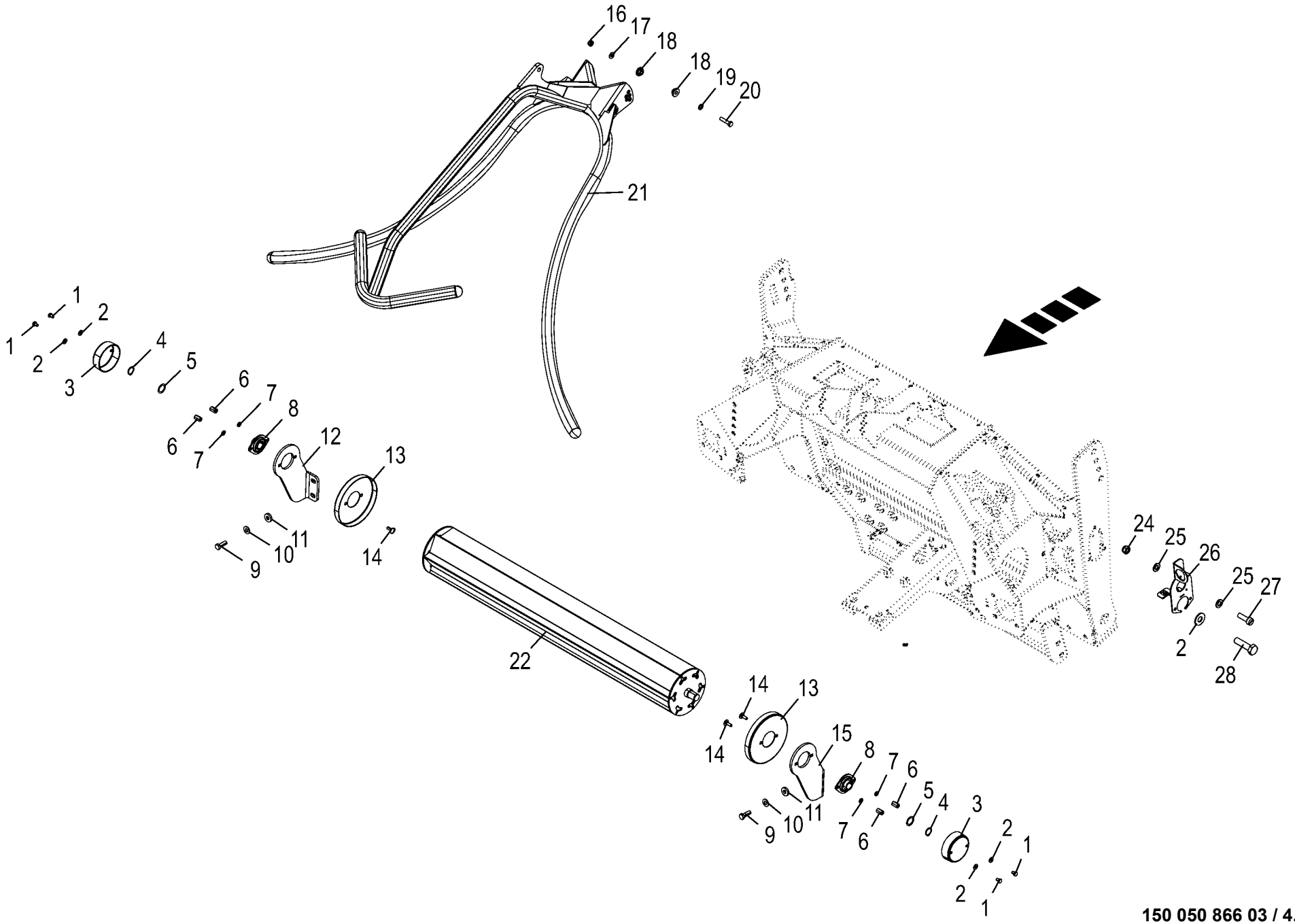

150 050 866 03 / 4.0

150 440 306 04

Anbauteile **Mounting parts** **Pièces de montage**					980501 - 1003000	EC 450-2	EC 600-2	EC 750-2				**150 050 866 03** 150 440 306 4 **4.0**
Pos.	ID-Nr.	Benennung	Description	Description	Masch.-Nr-							Bemerkung/Remarks/Remarque
1	00 900 253 1	6kt-Schraube	Hex head bolt	Boulon tête hex		x	x	x				M 8 X 12
2	00 909 908 1	Sperrkantscheibe	Detent edged washer	Disque à bord d'arrêt		x	x	x				SKM 8
3	00 348 835 0	Schutztopf	Protecting cup	Pot de protection		2	2	2				Rd. 101
4	00 911 529 0	Sicherungsring	Circlip	Circlip		2	2	2				A 25 X 1,2
5	00 910 845 1	Passscheibe	Shim ring	Rondelle d'ajustage		x	x	x				25 X 35 X 2,0
	00 910 843 1	Passscheibe	Shim ring	Rondelle d'ajustage		x	x	x				25 X 35 X 0,5
	00 910 840 0	Passscheibe	Shim ring	Rondelle d'ajustage		x	x	x				25 X 35 X 0,1
6	00 908 058 0	6kt-Mutter	Hex nut	Écrou hex		x	x	x				M 8
7	00 910 413 0	Scheibe	Washer	Rondelle		x	x	x				8,4 X 17 X 1,6
8	00 934 012 0	Flanschlager	Flange bearing	Palier a bride		2	2	2				ASPFL 205
9	00 900 657 0	6kt-Schraube	Hex head bolt	Boulon tête hex		x	x	x				M 12 X 35
10	00 909 910 1	Sperrkantscheibe	Detent edged washer	Disque à bord d'arrêt		x	x	x				SKM 12
11	00 910 320 0	Scheibe	Washer	Rondelle		x	x	x				13 X 30 X 6
12	20 096 305 1	Rollenhalter rechts	Roll holder right	Support de rouleau droit		1	1	1				
13	27 006 379 0	Wickelschutz	Wrapping guard	Protecteur du système de liage		2	2	2				Rd. 188
14	00 904 732 2	Flachrundschraube	Coach bolt	Vis a tête bombée		x	x	x				M 8 X 25
15	20 096 306 1	Rollenhalter links	Roll holder left	Support de rouleau gauche		1	1	1				
16	00 908 758 0	Sicherungsmutter	Locknut	Écrou hex		x	x	x				M 10
17	00 909 909 1	Sperrkantscheibe	Detent edged washer	Disque à bord d'arrêt		x	x	x				SKM 10
18	00 352 613 0	Hülse	Bushing	Douille		4	4	4				11 X 30 X 12
19	00 910 414 0	Scheibe	Washer	Rondelle		x	x	x				10,5 X 21 X 2
20	00 900 303 0	6kt-Schraube	Hex head bolt	Boulon tête hex		x	x	x				M 10 X 45
21	20 099 101 0	Pflanzenteiler	Plant divider	Séparateur de plantes		1	1	1				
22	20 096 307 0	Walze	Roller	Rouleau		1	1	1				
24	00 908 702 0	Sicherungsmutter	Locknut	Écrou hex		x	x	x				M 5
25	00 910 500 1	Scheibe	Washer	Rondelle		x	x	x				5,3 X 10 X 1
26	20 099 202 1	Steckerhalter	Plug holder	Support du connecteur		1	1	1				
27	00 903 745 0	Zylinderschraube	Allen screw	Vis tête cylindrique		x	x	x				M 5 X 16
28	00 900 617 0	6kt-Schraube	Hex head bolt	Boulon tête hex		x	x	x				M 8 X 30

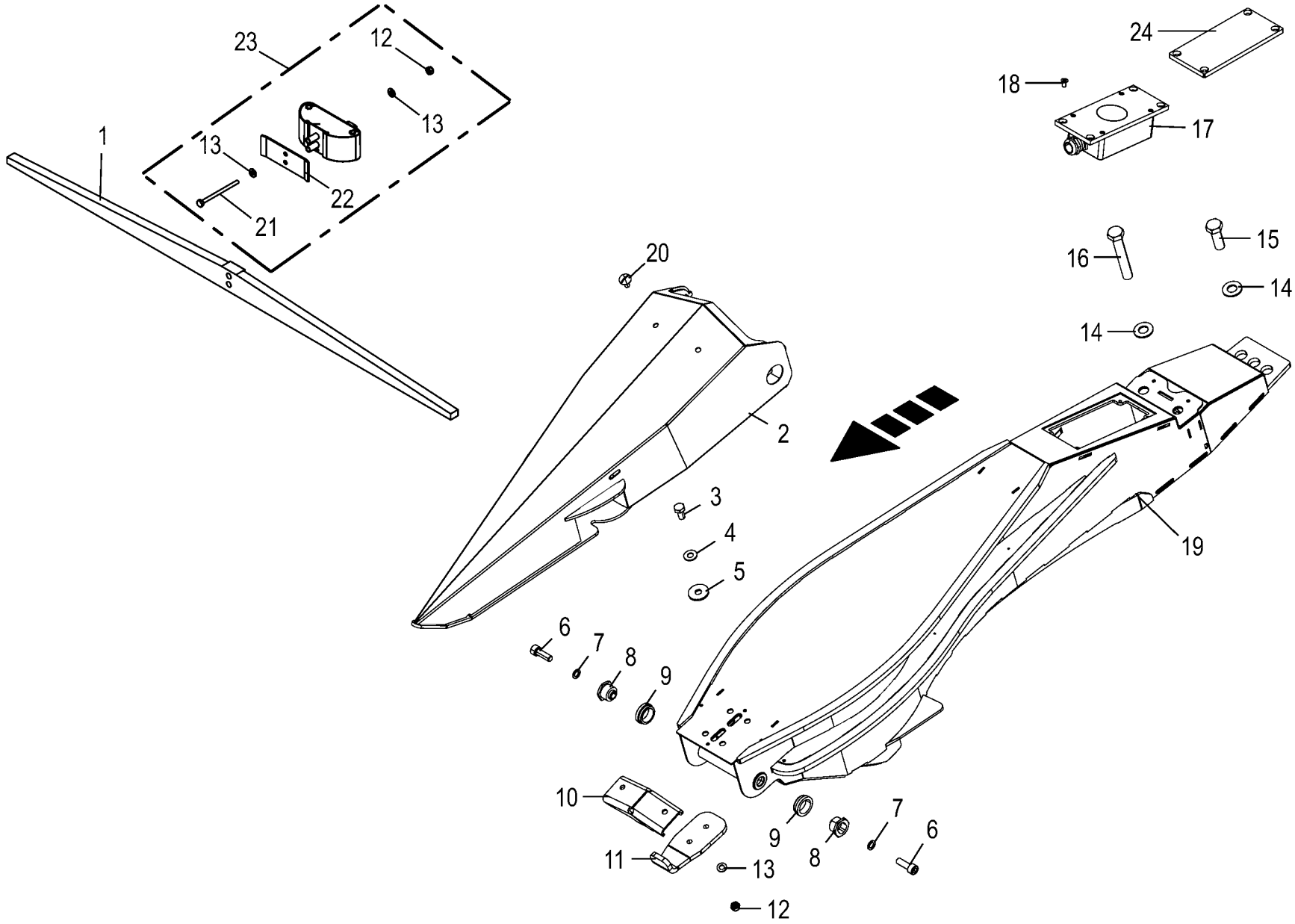

150 050 866 03 / 5.0

150 440 342 03

Mittelspitze -kpl. **Centre tip** **Pointe médiane**					980501 - 1003000	EC 450-2	EC 600-2	EC 750-2				**150 050 866 03** 150 440 342 3 **5.0**
Pos.	ID-Nr.	Benennung	Description	Description	Masch.-Nr-							Bemerkung/Remarks/Remarque
1	20 083 099 1	Paddel für TAC Sensor 200-1200mm	Paddle for TAC sensor 200-1200mm	Ailette pour capteur TAC 200-1200mm		1	1	1				
2	20 096 142 0	Mittelspitze flex.Taster mit Buchsen	Central tip flex. button with bushings	Pointe méd. palp. flex. av. douilles		1	1	1				
3	00 900 634 0	6kt-Schraube	Hex head bolt	Boulon tête hex		x	x	x				M 10 X 20
4	00 909 909 1	Sperrkantscheibe	Detent edged washer	Disque à bord d'arrêt		x	x	x				SKM 10
5	00 910 353 0	Scheibe	Washer	Rondelle		x	x	x				11 X 34 X 3
6	00 903 120 3	Zylinderschraube	Allen screw	Vis tête cylindrique		x	x	x				M 10 X 30 -12.9
7	00 909 907 0	Sperrkantscheibe	Detent edged washer	Disque à bord d'arrêt		x	x	x				SKZ 10
8	20 093 795 0	Lagerhülse	Bearing brushing	Douille de palier		2	2	2				10,2 X 25 X 22
9	20 092 768 1	Buchse	Bushing	Douille		2	2	2				25,5 X 35 X 11
10	00 352 506 3	Anlage	Landslide	Contre-sep		1	1	1				
11	20 099 411 0	Anschlagwinkel	Stop angle	Équerre de butée		1	1	1				
12	00 908 706 0	Sicherungsmutter	Locknut	Écrou hex		x	x	x				M 8
13	00 910 413 0	Scheibe	Washer	Rondelle		x	x	x				8,4 X 17 X 1,6
14	00 909 912 1	Sperrkantscheibe	Detent edged washer	Disque à bord d'arrêt		x	x	x				SKM 16
15	00 900 676 0	6kt-Schraube	Hex head bolt	Boulon tête hex		x	x	x				M 16 X 45
16	00 900 348 1	6kt-Schraube	Hex head bolt	Boulon tête hex		x	x	x				M 16 X 100
17	20 083 309 2	ECU AutoScan kalibriert 2014/ 44	ECU Autoscan 3 1ST 2014/44	ECU Autoscan 3 1ST 2014/44		1	1	1				
18	90 002 238 0	Senkschraube Torx M6 x 12 ZnNi	Countersunk screw Torx M6 x 12 ZnNi	Vis à tête fraisée Torx M6 x 12 ZnNi		x	x	x				
19	20 096 909 3	Mittelteil	Central part	Partie centrale		1	1	1				
20	00 905 231 1	Flachrundschraube	Coach bolt	Vis a tête bombée		x	x	x				M 8 X 20
21	00 901 054 2	6kt-Schraube	Hex head bolt	Boulon tête hex		x	x	x				M 8 X 100
22	90 002 403 0	Abdeckwinkel für Sensor	Cover angle for sensor	Equerre de capotage p. capteur		1	1	1				
23	20 083 098 0	Sensor TAC 200-1200mm	TAC sensor 200-1200mm	Capteur TAC 200-1200mm		1	1	1				
24	20 096 915 0	Dichtplatte Autoscan	Sealing plate Autoscan	Plaque d'étanchéité Autoscan		1	1	1				

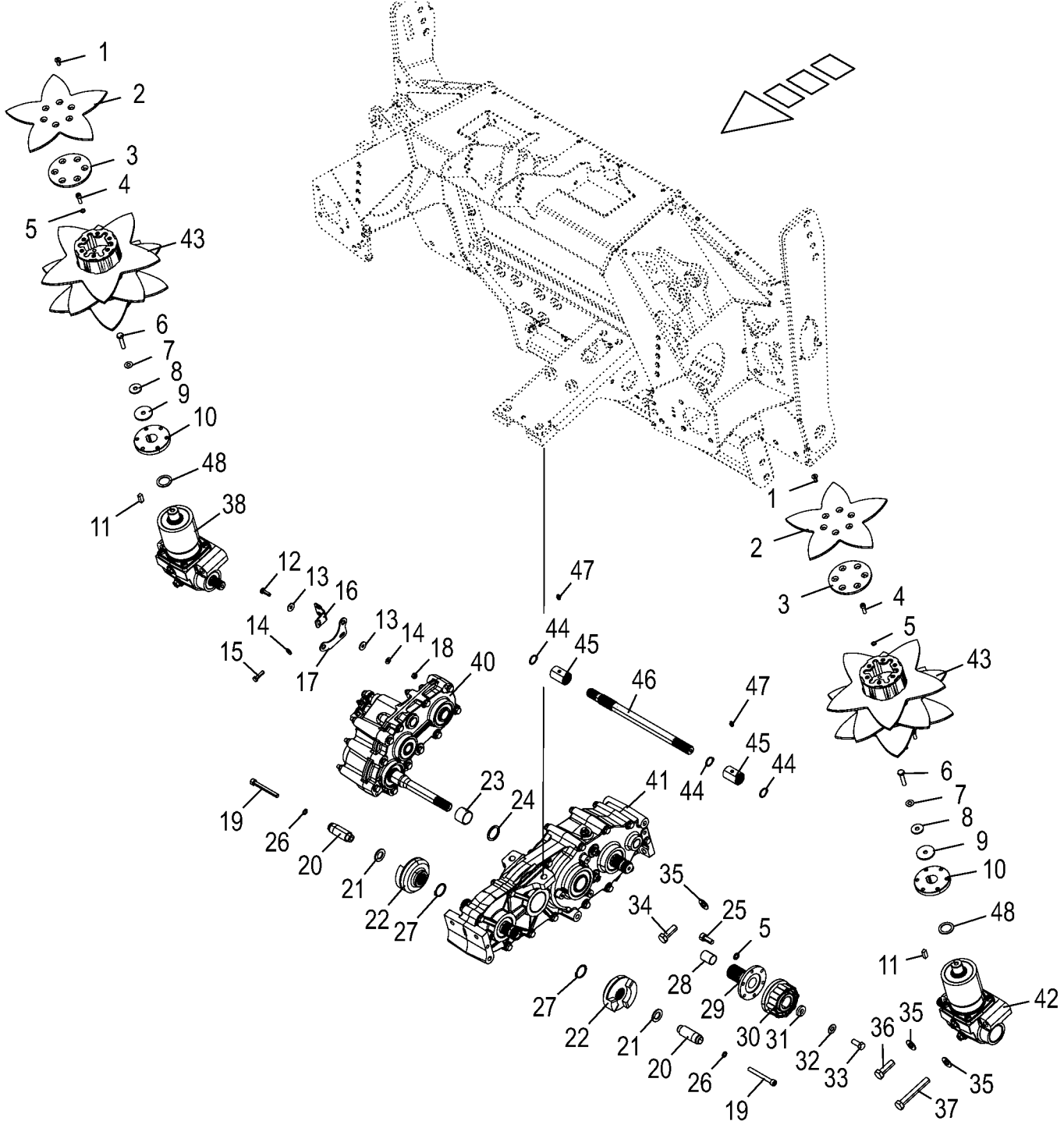

150 050 866 03 / 6.0

150 440 371 03

Antriebsstrang **Central driveline** **Entraînement central**					980501 - 1003000	EC 450-2	EC 600-2	EC 750-2				**150 050 866 03** 150 440 371 3 **6.0**
Pos.	ID-Nr.	Benennung	Description	Description	Masch.-Nr-							Bemerkung/Remarks/Remarque
1	90 001 620 0	Senkschraube Torx M8 x 25 ZnNi	Countersunk screw Torx M8 x 25 ZnNi	Vis à tête fraisée Torx M8 x 25 ZnNi		x	x	x				
2	20 097 920 1	Förderstern D=300mm -optional	Star-shaped conveyor D=300mm - optional	Transporteur étoilé D=300mm - optionnel		2	2	2				
3	20 098 665 0	Deckel Förderstern 3-teilig	Cover star-shaped conveyor 3 parts	Couv. transporteur étoilé 3 pièces		2	2	2				
4	00 903 077 1	Zylinderschraube	Allen screw	Vis tête cylindrique		x	x	x				M 8 X 25
5	00 909 903 0	Sperrkantscheibe	Detent edged washer	Disque à bord d'arrêt		x	x	x				SKZ 8
6	00 900 303 0	6kt-Schraube	Hex head bolt	Boulon tête hex		x	x	x				M 10 X 45
7	00 909 909 1	Sperrkantscheibe	Detent edged washer	Disque à bord d'arrêt		x	x	x				SKM 10
8	00 910 353 0	Scheibe	Washer	Rondelle		x	x	x				11 X 34 X 3
9	00 214 085 0	Scheibe	Washer	Rondelle		2	2	2				Rd. 50 X 4
10	20 098 667 0	Adapternabe Förderstern Rd 105 x 31	Adapter hub feed star Rd 105 x 31	Moy. d'adapt. étoile de conv. Rd 105 x31		2	2	2				
11	00 915 105 0	Passfeder	Fit-in key	Clavette		2	2	2				B 10 X 8 X 25
12	00 900 616 0	6kt-Schraube	Hex head bolt	Boulon tête hex		x	x	x				M 8 X 25
13	00 910 603 0	Scheibe	Washer	Rondelle		x	x	x				8,4 X 24 X 2
14	00 909 908 1	Sperrkantscheibe	Detent edged washer	Disque à bord d'arrêt		x	x	x				SKM 8
15	00 900 617 0	6kt-Schraube	Hex head bolt	Boulon tête hex		x	x	x				M 8 X 30
16	20 099 218 0	Haltewinkel	Support bracket	Angle de fixation		1	1	1				
17	20 099 216 0	Halteplatte	Holding plate	Plaque de fixation		1	1	1				
18	00 908 706 0	Sicherungsmutter	Locknut	Écrou hex		x	x	x				M 8
19	90 001 206 0	Zylinderschraube	Allen screw	Vis tête cylindrique		x	x	x				M 10 X 90
20	20 098 610 0	Zentrierzapfen Rd 30	Centring pin Rd 30	Ergot de centrage Rd 30		2	2	2				
21	90 000 512 0	Scheibe	Washer	Rondelle		x	x	x				21 X 37 X 3
22	20 096 831 1	Klappkupplung kurz	Retractable coupling short	Accouplement articulé cou.		2	2	2				
23	00 934 925 0	Lagerbuchse	Bearing bush	Coussinet		1	1	1				35 X 39 X 30
24	00 910 727 1	Stützscheibe	Supporting disc	Rondelle diélectrique		1	1	1				S 35 X 45 X 2,5
25	00 903 075 1	Zylinderschraube	Allen screw	Vis tête cylindrique		x	x	x				M 8 X 20
26	00 909 907 0	Sperrkantscheibe	Detent edged washer	Disque à bord d'arrêt		x	x	x				SKZ 10
27	00 911 541 0	Sicherungsring	Circlip	Circlip		x	x	x				A 35 X 1,5
28	00 934 554 0	Lagerbuchse	Bearing bush	Coussinet		1	1	1				25 X 28 X 35
29	20 099 546 1	Kupplung Hohlwelle	Coupling hollow shaft Rd 105	Accouplement arbre creux Rd 105		1	1	1				
30	27 017 184 0	Sperrkörperkupplung EK31B 150Nm	Ratchet clutch EK31B 150NMR	Accouplement à blocage EK31B 150000006		1	1	1				
31	00 910 320 0	Scheibe	Washer	Rondelle		x	x	x				13 X 30 X 6
32	00 909 910 1	Sperrkantscheibe	Detent edged washer	Disque à bord d'arrêt		x	x	x				SKM 12
33	00 900 656 0	6kt-Schraube	Hex head bolt	Boulon tête hex		x	x	x				M 12 X 30

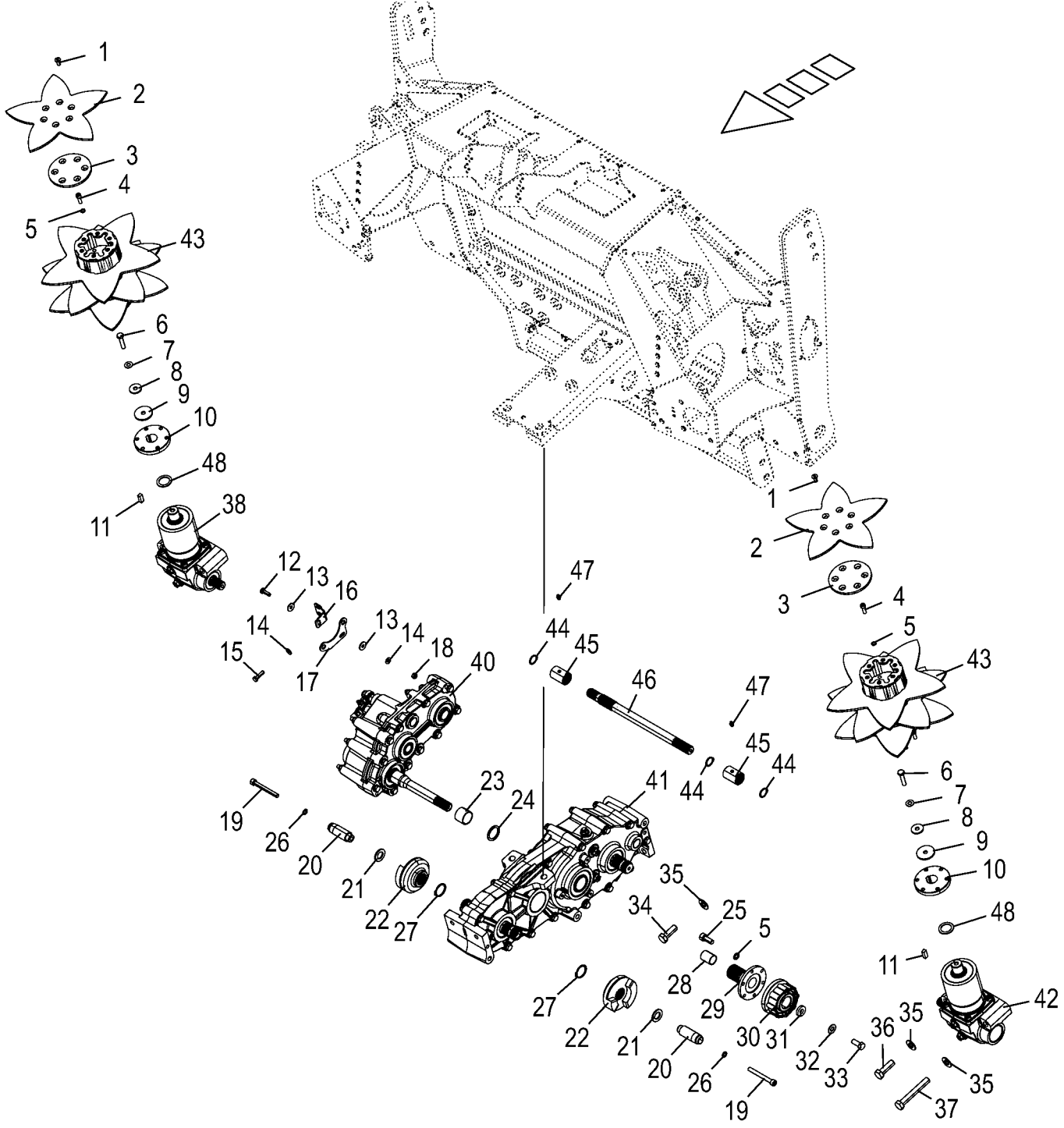

150 050 866 03 / 6.0

150 440 371 03

Antriebsstrang **Central driveline** **Entraînement central**					980501 - 1003000	EC 450-2	EC 600-2	EC 750-2				**150 050 866 03** 150 440 371 3 **6.0**
Pos.	ID-Nr.	Benennung	Description	Description	Masch.-Nr-							Bemerkung/Remarks/Remarque
34	00 900 676 0	6kt-Schraube	Hex head bolt	Boulon tête hex		x	x	x				M 16 X 45
35	00 909 912 1	Sperrkantscheibe	Detent edged washer	Disque à bord d'arrêt		x	x	x				SKM 16
36	00 900 677 0	6kt-Schraube	Hex head bolt	Boulon tête hex		x	x	x				M 16 X 50
37	00 901 142 1	6kt-Schraube	Hex head bolt	Boulon tête hex		x	x	x				M 16 X 110
38	20 098 535 0	Walzengetriebe re. mont.	Roller gearbox right assembl.	Boîte des rouleaux dr. assembl.		1	1	1				
40	20 098 538 0	Walzenschaltgetriebe mont.	Roller shifting gear assembl.	Boîte de vitesses des rouleaux assembl.		1	1	1				
41	20 098 514 1	Hauptgetriebe mont.	Main gearbox assembled	Boîte de vitesses principale assembl.		1	1	1				
42	20 098 537 0	Walzengetriebe li. mont.	Roller gearbox left assembl.	Boîte des rouleaux ga. assembl.		1	1	1				
43	20 097 918 3	Förderstern 3-reihig	Star-shaped conveyor 3 rows	Transporteur étoilé 3 rangées		2	2	2				
44	90 002 076 0	Sicherungsring -580mm Kanal	Circlip -580mm Channel	Circlip -580mm Canal		3	3	3				A 25 X 1,2
	90 002 076 0	Sicherungsring -750mm Kanal	Circlip -750mm Channel	Circlip -750mm Canal		4	4	4				A 25 X 1,2
45	20 098 691 1	Schiebemuffe	Sliding sleeve	Manchon de glissement		2	2	2				
46	20 098 629 0	Zwischenwelle schmal Rd 30 - 580mm Kanal	Intermediate shaft small Rd 30 -580mm Channel	Arbre intermédiaire étroit Rd 30 -580mm Canal		1	1	1				
	20 098 630 0	Zwischenwelle breit Rd 30 - 750mm Kanal	Intermediate shaft wide Rd 30 -750mm Channel	Arbre intermédiaire large Rd 30 -750mm Canal		1	1	1				
47	00 919 105 0	Kegelschmiernippel	Grease niple	Graisseur à cone		2	2	2				AM 8 X 1
48	00 910 865 1	Passscheibe	Shim ring	Rondelle d'ajustage		x	x	x				30 X 42 X 2,0
	00 910 864 1	Passscheibe	Shim ring	Rondelle d'ajustage		x	x	x				30 X 42 X 1,0

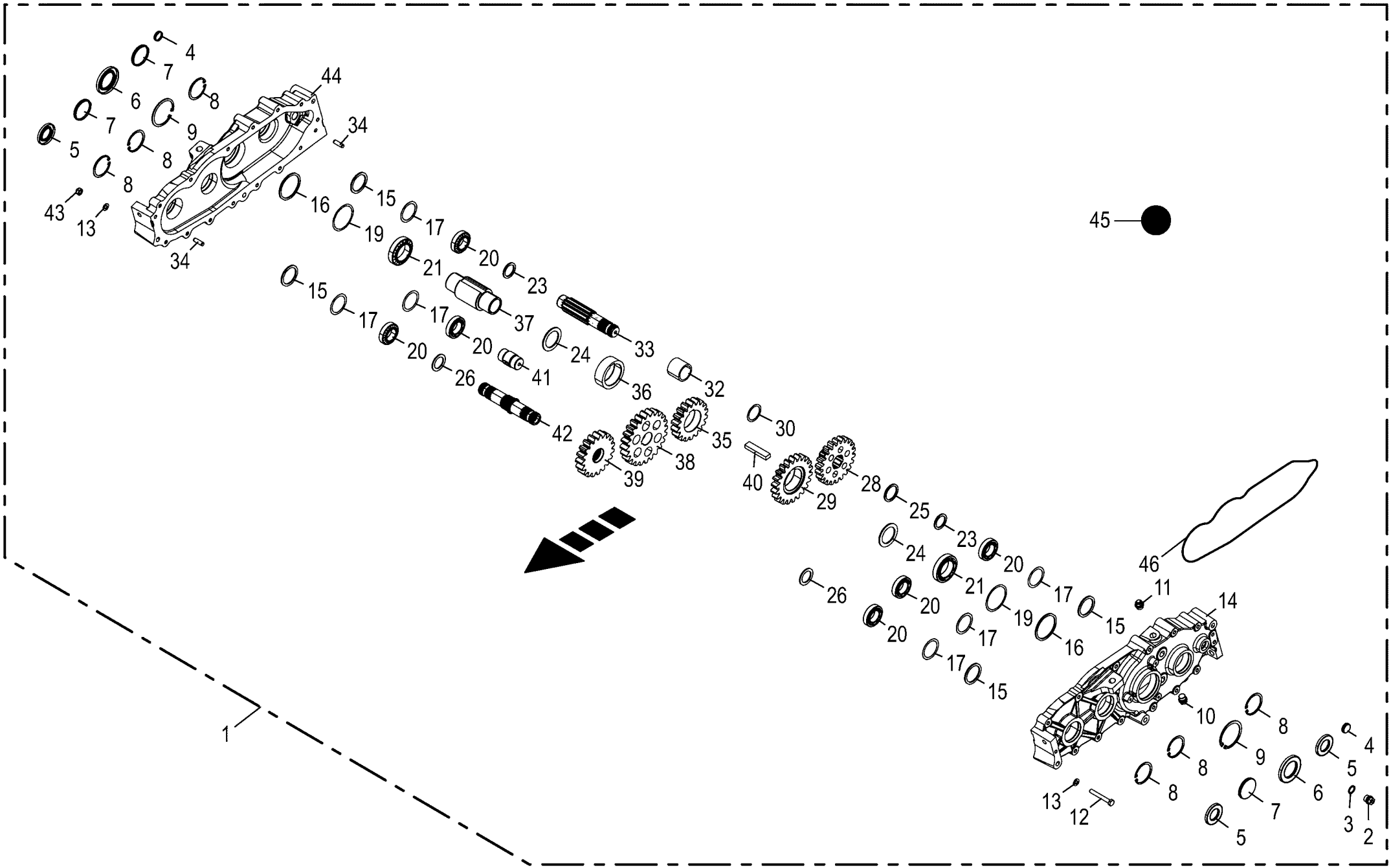

150 050 866 03 / 7.0

150 440 404 03

Hauptgetriebe **Main gearbox** **Boîte de vitesses principal**					980501 - 1003000	EC 450-2	EC 600-2	EC 750-2				**150 050 866 03** 150 440 404 3 **7.0**
Pos.	ID-Nr.	Benennung	Description	Description	Masch.-Nr-							Bemerkung/Remarks/Remarque
1	20 098 514 1	Hauptgetriebe mont.	Main gearbox assembled	Boîte de vitesses principale assembl.		1	1	1				
2	00 906 010 1	Verschlussschraube	Screw plug	Bouchon fileté		2	2	2				M 18 X 1,5
3	00 937 727 0	Dichtring	Gasket ring	Bague d'étanchéité		3	3	3				A 18 X 24
4	90 002 749 0	Verschlussdeckel B 28 x 7 gummiert	Sealing cover B 28 x 7	Bouchon de fermeture B 28 x 7		2	2	2				
5	00 936 046 0	Radial-Wellendichtring	Radial-shaft sealing ring	Radial-bague d'étanchéité		3	3	3				AS 35 X 62 X 7
6	00 936 300 2	Radial-Wellendichtring	Radial-shaft sealing ring	Radial-bague d'étanchéité		2	2	2				AS 50 X 80 X 8
7	90 002 750 0	Verschlussdeckel B 62 x 7 gummiert	Sealing cover B 62 x 7	Bouchon de fermeture B 62 x 7		3	3	3				
8	00 911 659 0	Sicherungsring	Circlip	Circlip		6	6	6				62 X 2,0
9	00 911 673 0	Sicherungsring	Circlip	Circlip		2	2	2				80 X 2,5
10	27 001 067 0	Verschlussschraube	Screw plug	Bouchon fileté		1	1	1				M 18 X 1,5
11	27 008 972 0	Entlüftungsventil	Air bleed valve	Clapet de purge		1	1	1				M 18 X 1,5
12	00 901 447 0	6kt-Schraube	Hex head bolt	Boulon tête hex		x	x	x				M 10 X 140
	00 901 602 1	6kt-Schraube	Hex head bolt	Boulon tête hex		x	x	x				M 10 X 75
13	00 910 414 0	Scheibe	Washer	Rondelle		x	x	x				10,5 X 21 X 2
14	20 098 516 0	Hauptgetriebegehäuse links	Main gearbox housing left	Carter de boîte de vitesses principale		1	1	1				
15	90 000 428 0	Stützscheibe	Supporting disc	Rondelle diélectrique		x	x	x				50 X 62 X 3
16	90 001 226 0	Stützscheibe	Supporting disc	Rondelle diélectrique		x	x	x				S 70 X 80 X 3
17	00 910 905 1	Passscheibe	Shim ring	Rondelle d’ajustage		x	x	x				50 X 62 X 2,0
	00 910 904 0	Passscheibe	Shim ring	Rondelle d’ajustage		x	x	x				50 X 62 X 1,0
	00 910 903 0	Passscheibe	Shim ring	Rondelle d’ajustage		x	x	x				50 X 62 X 0,5
	00 910 902 0	Passscheibe	Shim ring	Rondelle d’ajustage		x	x	x				50 X 62 X 0,3
	00 910 900 0	Passscheibe	Shim ring	Rondelle d’ajustage		x	x	x				50 X 62 X 0,1
19	00 911 024 1	Passscheibe	Shim ring	Rondelle d’ajustage		x	x	x				70 X 80 X 1,0
	00 910 876 0	Passscheibe	Shim ring	Rondelle d’ajustage		x	x	x				70 X 80 X 0,5
20	00 932 175 0	Kegelrollenlager	Taper roller bearing	Roulement à rouleaux coniques		6	6	6				32007
21	00 932 177 0	Kegelrollenlager	Taper roller bearing	Roulement à rouleaux coniques		2	2	2				32010 X
23	20 098 622 0	Distanzring 35 x 46 x 3 35 x 46 x 3 Zn8	Spacer ring 35 x 46 x 3 A3G	Bague entretoise 35 x 46 x 3 A3G		2	2	2				
24	20 098 623 0	Scheibe 50,1 x 70 x 3 50,1 x 70 x 3 Zn8	Disc 50.1 x 70 x 3 A3G	Rondelle 50,1 x 70 x 3 A3G		2	2	2				
25	90 000 150 0	Stützscheibe	Supporting disc	Rondelle diélectrique		x	x	x				S 42 X 52 X 3
26	90 001 561 0	Stützscheibe	Supporting disc	Rondelle diélectrique		x	x	x				S 35 X 50 X 2,5
28	20 098 614 0	Stirnrad M=6 Z=22	Spur wheel M=6 Z=22	Pignon M=6 Z=22		1	1	1				
29	20 098 612 0	Stirnrad M=6 Z=22	Spur wheel M=6 Z=22	Pignon M=6 Z=22		1	1	1				

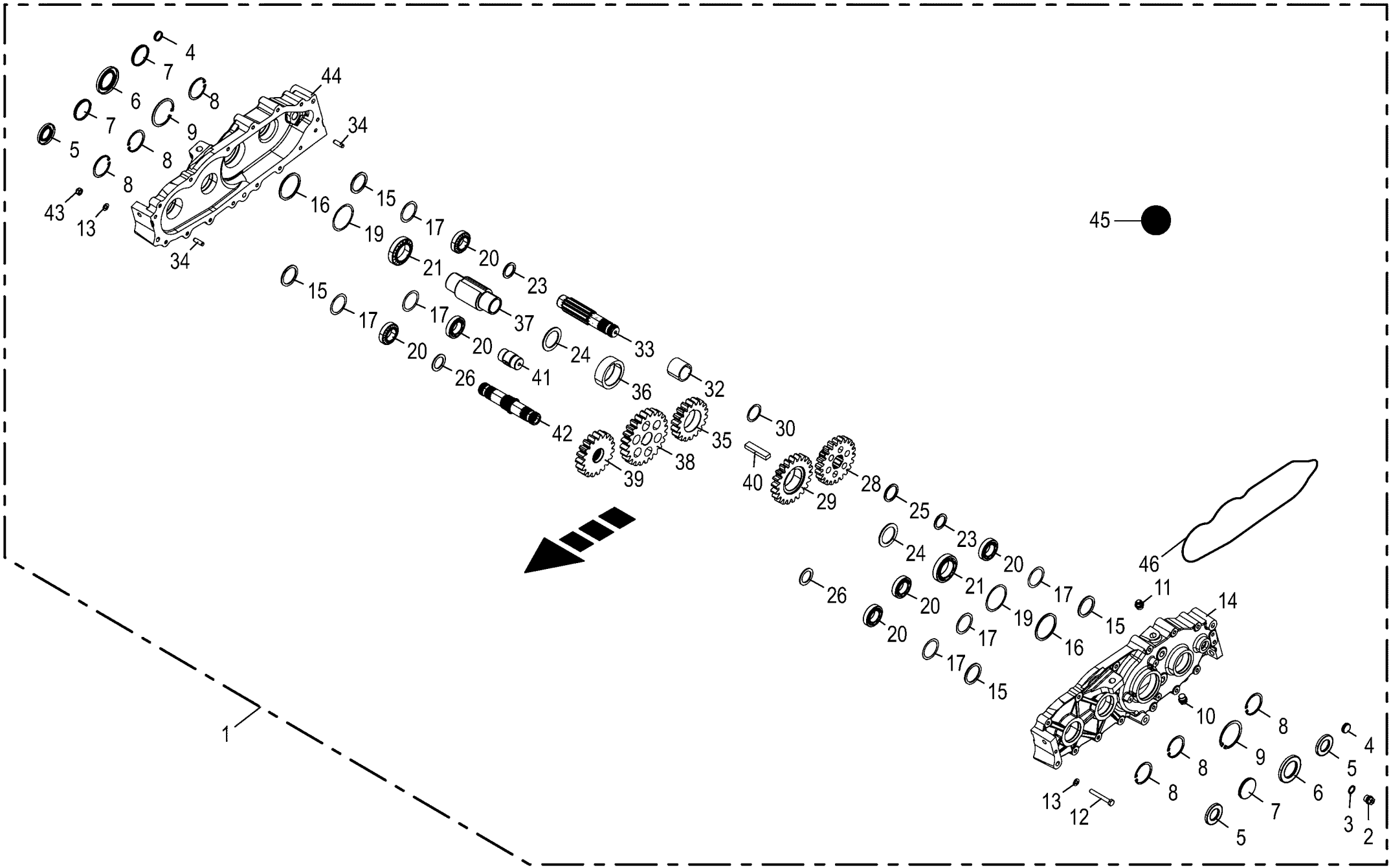

150 050 866 03 / 7.0

150 440 404 03

Hauptgetriebe **Main gearbox** **Boîte de vitesses principal**					980501 - 1003000	EC 450-2	EC 600-2	EC 750-2				**150 050 866 03** 150 440 404 3 **7.0**
Pos.	ID-Nr.	Benennung	Description	Description	Masch.-Nr-							Bemerkung/Remarks/Remarque
30	00 910 884 1	Passscheibe	Shim ring	Rondelle d'ajustage		x	x	x				42 X 52 X 1,0
	00 910 883 1	Passscheibe	Shim ring	Rondelle d'ajustage		x	x	x				42 X 52 X 0,5
32	20 041 427 0	Buchse	Bushing	Douille		1	1	1				42 X 52 X 43
33	20 098 616 1	Eingangswelle 1 3/8", 21- teilig	Input shaft 1 3/8", 21 parts	Arbre d'entraînement 1 3/8", 21 pièces		1	1	1				
34	00 915 701 0	Zylinderstift	Cyl. pin	Goupille cyl.		2	2	2				A 10 X 32
35	20 098 613 0	Stirnrad M=6 Z=18	Spur wheel M=6 Z=18	Pignon M=6 Z=18		1	1	1				
36	20 098 624 0	Dis.-Buchse 65x85x28,5 mit Nut 65 x 85	Spacer bushing 65x85x28.5 w. nut 65 x 85	Douille d'écartement 65x85x28, 5		1	1	1				
37	20 098 617 0	Hohlwelle	Hollow shaft	Arbre creux		1	1	1				
38	20 098 604 0	Stirnrad M=6 Z=24	Spur wheel M=6 Z=24	Pignon M=6 Z=24		1	1	1				
39	20 098 595 0	Stirnrad M=6 Z=19	Spur wheel M=6 Z=19	Pignon M=6 Z=19		1	1	1				
40	90 002 746 0	Passfeder B 18 x 11 x 80	Fit-in key B 18 x 11 x 80	Ressort d'ajustage B 18 x 11 x 80		1	1	1				
41	20 098 618 0	Zwischenwelle Rd 40	Intermediate shaft Rd 40	Arbre intermédiaire Rd 40		1	1	1				
42	20 098 611 1	Ausgangswelle mit Zapf.w.- Profil. 1 3/8"	Output shaft with PTO profile 1 3/8"	Arbre sort. av. prof. prise force 1 3/8"		1	1	1				
43	00 908 758 0	Sicherungsmutter	Locknut	Écrou hex		x	x	x				M 10
44	20 098 517 0	Hauptgetriebegehäuse rechts	Main gearbox housing right	Carter de boîte de vitesses principale		1	1	1				
45	00 926 101 0	Getriebeöl -Id.-Nr.= 1ltr	Oil -Id.-no.= 1ltr	Huile -Id.-no.= 1ltr		1	1	1				
46	00 937 542 2	O-Ring	O-ring	Joint torique		1	1	1				440 X 4
47	00 915 100 0	Passfeder	Fit-in key	Clavette		1	1	1				A 10 X 8 X 20

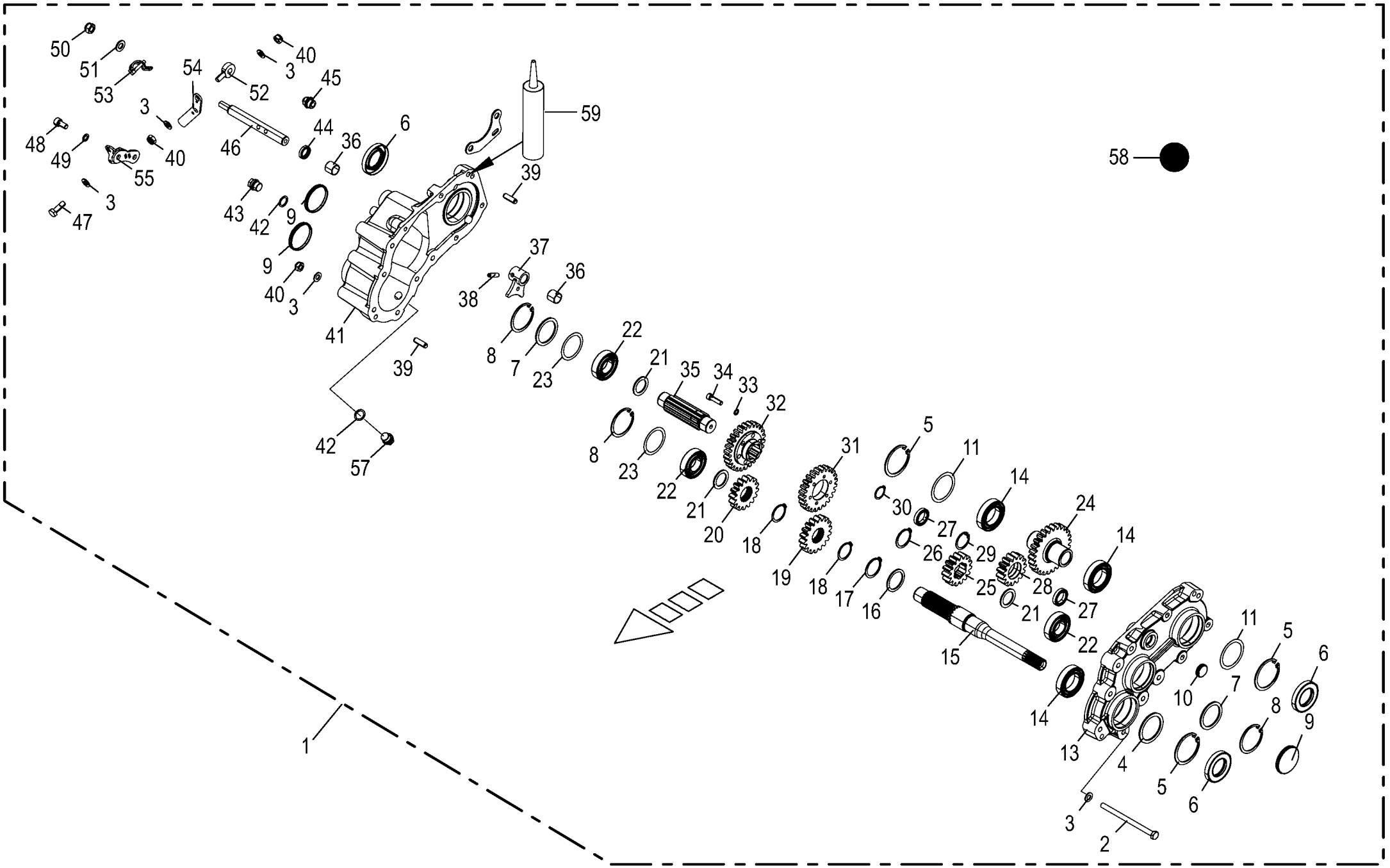

150 050 866 03 / 8.0

150 440 511 03

Walzenschaltgetriebe **Roller shifting gear** **Boîte de vitesses des rouleaux**					980501 - 1003000	EC 450-2	EC 600-2	EC 750-2				**150 050 866 03** 150 440 511 3 **8.0**
Pos.	ID-Nr.	Benennung	Description	Description	Masch.-Nr-							Bemerkung/Remarks/Remarque
1	20 098 538 0	Walzenschaltgetriebe mont.	Roller shifting gear assembl.	Boîte de vitesses des rouleaux assembl.		1	1	1				
2	00 901 160 0	6kt-Schraube	Hex head bolt	Boulon tête hex		x	x	x				M 10 X 150
	00 901 438 0	6kt-Schraube	Hex head bolt	Boulon tête hex		x	x	x				M 10 X 80
	00 901 433 0	6kt-Schraube	Hex head bolt	Boulon tête hex		x	x	x				M 10 X 50
3	00 910 414 0	Scheibe	Washer	Rondelle		x	x	x				10,5 X 21 X 2
4	00 910 703 1	Stützscheibe	Supporting disc	Rondelle diélectrique		x	x	x				S 55 X 68 X 3,0
5	00 911 664 0	Sicherungsring	Circlip	Circlip		3	3	3				I 68 X 2,5
6	90 002 743 0	Radial-WDR AS 40 x 68 x 10	Rot. shaft seal. ring AS 40 x 68 x 10	Bague à lèvres en caoutchouc av. ressort		3	3	3				
7	00 910 735 3	Stützscheibe	Supporting disc	Rondelle diélectrique		x	x	x				S 50 X 62 X 3,0
8	00 911 659 0	Sicherungsring	Circlip	Circlip		3	3	3				62 X 2,0
9	90 002 750 0	Verschlussdeckel B 62 x 7 gummiert	Sealing cover B 62 x 7	Bouchon de fermeture B 62 x 7		3	3	3				
10	90 002 749 0	Verschlussdeckel B 28 x 7 gummiert	Sealing cover B 28 x 7	Bouchon de fermeture B 28 x 7		1	1	1				
11	00 910 815 0	Passscheibe	Shim ring	Rondelle d'ajustage		x	x	x				55 X 68 X 1,0
	00 910 814 0	Passscheibe	Shim ring	Rondelle d'ajustage		x	x	x				55 X 68 X 0,5
13	20 098 528 0	Deckel Walzenschaltgetriebe	Cover roller shifting gear	Couvercle boîte de vitesses des rouleaux		1	1	1				
14	00 930 108 0	R.KUGELLAGER 6008 625	BALL BEARNING 6008 625	ROULEMENT 6008		3	3	3				
15	20 098 626 0	Eingangswelle Rd 45	Input shaft Rd 45	Arbre d'entrée Rd 45		1	1	1				
16	00 910 730 0	Stützscheibe	Supporting disc	Rondelle diélectrique		x	x	x				S 40 X 50 X 2,5
17	00 911 545 0	Sicherungsring	Circlip	Circlip		1	1	1				A 40 X 1,75
18	00 911 541 0	Sicherungsring	Circlip	Circlip		3	3	3				A 35 X 1,5
19	20 098 647 0	Stirnrad M=4 Z=18	Spur wheel M=4 Z=18	Pignon M=4 Z=18		1	1	1				
20	20 098 645 0	Stirnrad M=4 Z=16	Spur wheel M=4 Z=16	Pignon M=4 Z=16		1	1	1				
21	00 910 702 1	Stützscheibe	Supporting disc	Rondelle diélectrique		x	x	x				S 30 X 42 X 2,5
22	00 930 136 0	Rillenkugellager	Grooved ball bearing	Roulement à gorge		3	3	3				6206
23	00 910 904 0	Passscheibe	Shim ring	Rondelle d'ajustage		x	x	x				50 X 62 X 1,0
	00 910 903 0	Passscheibe	Shim ring	Rondelle d'ajustage		x	x	x				50 X 62 X 0,5
24	20 098 651 0	Stirnrad M=4 Z=26	Spur wheel M=4 Z=26	Pignon M=4 Z=26		1	1	1				
25	20 098 650 0	Stirnrad M=4 Z=15	Spur wheel M=4 Z=15	Pignon M=4 Z=15		1	1	1				
26	00 911 510 0	Sicherungsring	Circlip	Circlip		1	1	1				A 38 X 1,75
27	90 002 742 0	Rillenkugellager 61805	Grooved ball bearing 61805	Roulement à billes rainuré 61805		2	2	2				
28	20 098 652 0	Stirnrad M=4 Z=15	Spur wheel M=4 Z=15	Pignon M=4 Z=15		1	1	1				
29	90 002 754 0	Sicherungsring 37 x 1,5	Retaining ring 37 x 1,5	Bague d'arrêt 37 x 1,5		1	1	1				
30	00 911 529 0	Sicherungsring	Circlip	Circlip		1	1	1				A 25 X 1,2

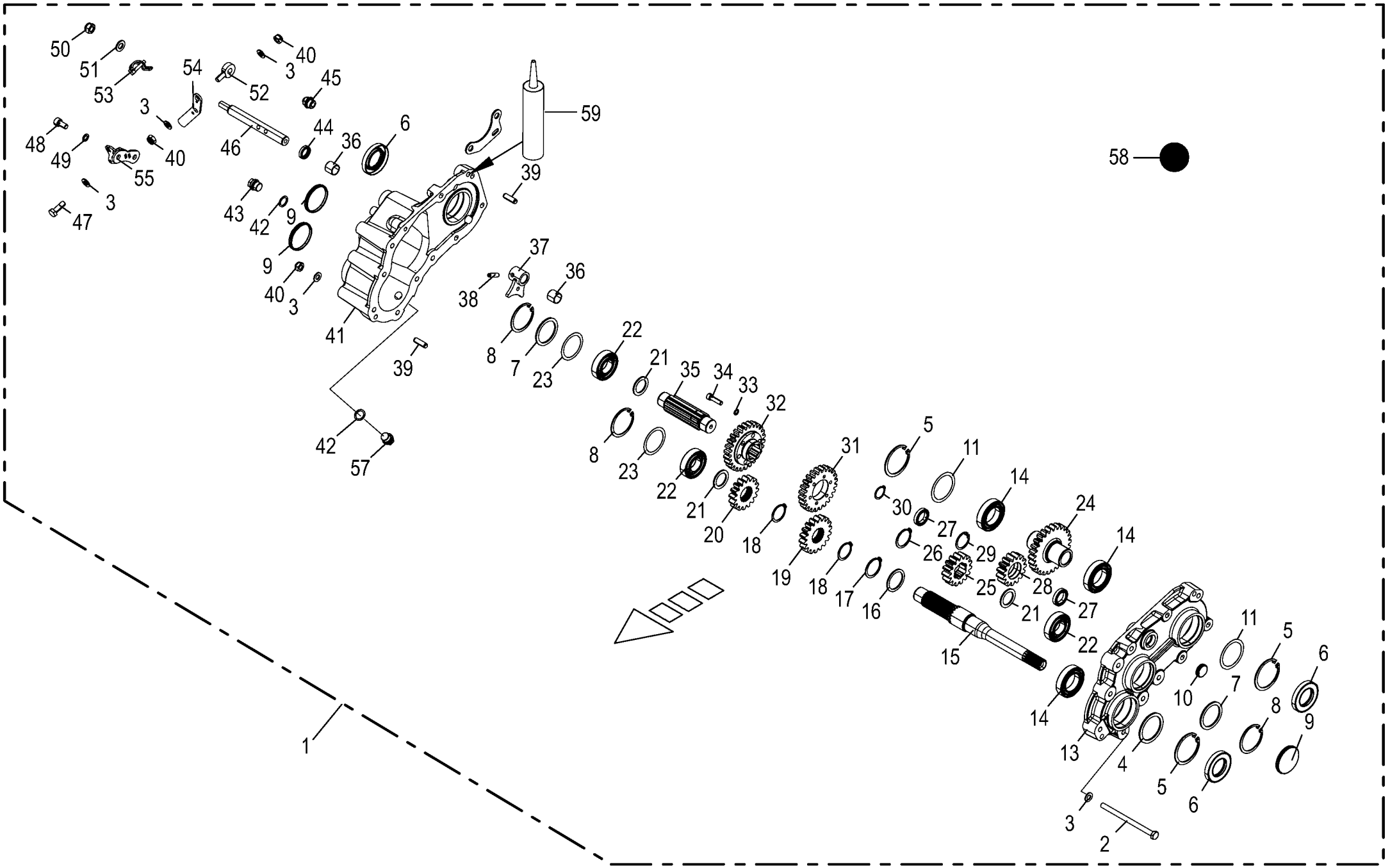

150 050 866 03 / 8.0

150 440 511 03

Walzenschaltgetriebe **Roller shifting gear** **Boîte de vitesses des rouleaux**					980501 - 1003000	EC 450-2	EC 600-2	EC 750-2				**150 050 866 03** 150 440 511 3 **8.0**
Pos.	ID-Nr.	Benennung	Description	Description	Masch.-Nr-							Bemerkung/Remarks/Remarque
31	20 098 649 0	Stirnrad M=4 Z=24	Spur wheel M=4 Z=24	Pignon M=4 Z=24		1	1	1				
32	20 098 648 0	Stirnrad M=4 Z=26	Spur wheel M=4 Z=26	Pignon M=4 Z=26		1	1	1				
33	00 909 903 0	Sperrkantscheibe	Detent edged washer	Disque à bord d'arrêt		x	x	x				SKZ 8
34	90 002 524 0	Zylindersch.I-6kt M8 x 30 ZLÜ	Cylinder screw hexagon socket M8 x 30	Vis cylind à six pans creux M8 x 30 ZLÜ		x	x	x				
35	20 098 627 0	Welle Rd 42	Shaft Rd 42	Arbre Rd 42		1	1	1				
36	90 001 759 0	Lagerbuchse	Bearing bush	Coussinet		2	2	2				20 X 23 X 20
37	20 098 849 1	Schaltgabel Walzenschaltgetriebe	Shift fork roller gearbox	Fourche de comm. boîte vitesses roul.		1	1	1				
38	00 912 671 2	Spannstift	Roll pin	Goupille de serrage		1	1	1				8 X 30
39	00 915 701 0	Zylinderstift	Cyl. pin	Goupille cyl.		2	2	2				A 10 X 32
40	00 908 758 0	Sicherungsmutter	Locknut	Écrou hex		x	x	x				M 10
41	20 098 529 0	Gehäuse Walzenschaltgetriebe	Housing roller shifting gear	Carter boîte de vitesses des rouleaux		1	1	1				
42	00 937 727 0	Dichtring	Gasket ring	Bague d'étanchéité		3	3	3				A 18 X 24
43	00 906 010 1	Verschlussschraube	Screw plug	Bouchon fileté		2	2	2				M 18 X 1,5
44	27 004 302 1	Dichtring	Gasket ring	Bague d'étanchéité		1	1	1				20 X 28 X 6
45	27 008 972 0	Entlüftungsventil	Air bleed valve	Clapet de purge		1	1	1				M 18 X 1,5
46	20 098 832 1	Schaltstange 191 mm	Selector rod 191 m	Tige de commande 191 mm		1	1	1				
47	00 900 637 0	6kt-Schraube	Hex head bolt	Boulon tête hex		x	x	x				M 10 X 30
48	00 903 105 1	Zylinderschraube	Allen screw	Vis tête cylindrique		x	x	x				M 10 X 20
49	00 909 907 0	Sperrkantscheibe	Detent edged washer	Disque à bord d'arrêt		x	x	x				SKZ 10
50	00 908 701 0	Sicherungsmutter	Locknut	Écrou hex		x	x	x				M 12
51	00 910 506 1	Scheibe	Washer	Rondelle		x	x	x				13 X 24 X 2,5
52	20 099 533 0	Schaltkopf	Switch head	Tête de commutation		1	1	1				
53	90 002 026 0	Rohr-Klappstecker	Linch pin	Goupille clip		1	1	1				6 X 32
54	20 099 526 0	Schalthebel	Actuating lever	Levier de changement		1	1	1				
55	20 099 516 0	Halter	Support	Support		1	1	1				
56	20 099 216 0	Halteplatte	Holding plate	Plaque de fixation		1	1	1				
57	27 001 067 0	Verschlussschraube	Screw plug	Bouchon fileté		1	1	1				M 18 X 1,5
58	00 926 101 0	Getriebeöl -Id.-Nr.= 1ltr	Oil -Id.-no.= 1ltr	Huile -Id.-no.= 1ltr		0,3	0,3	0,3				
59	00 938 552 1	Universal-Dichtstoff - Silikonfrei	Universal-sealant -silicone- free	Universellement mastic - dégagé de silicone		x	x	x				250 ml

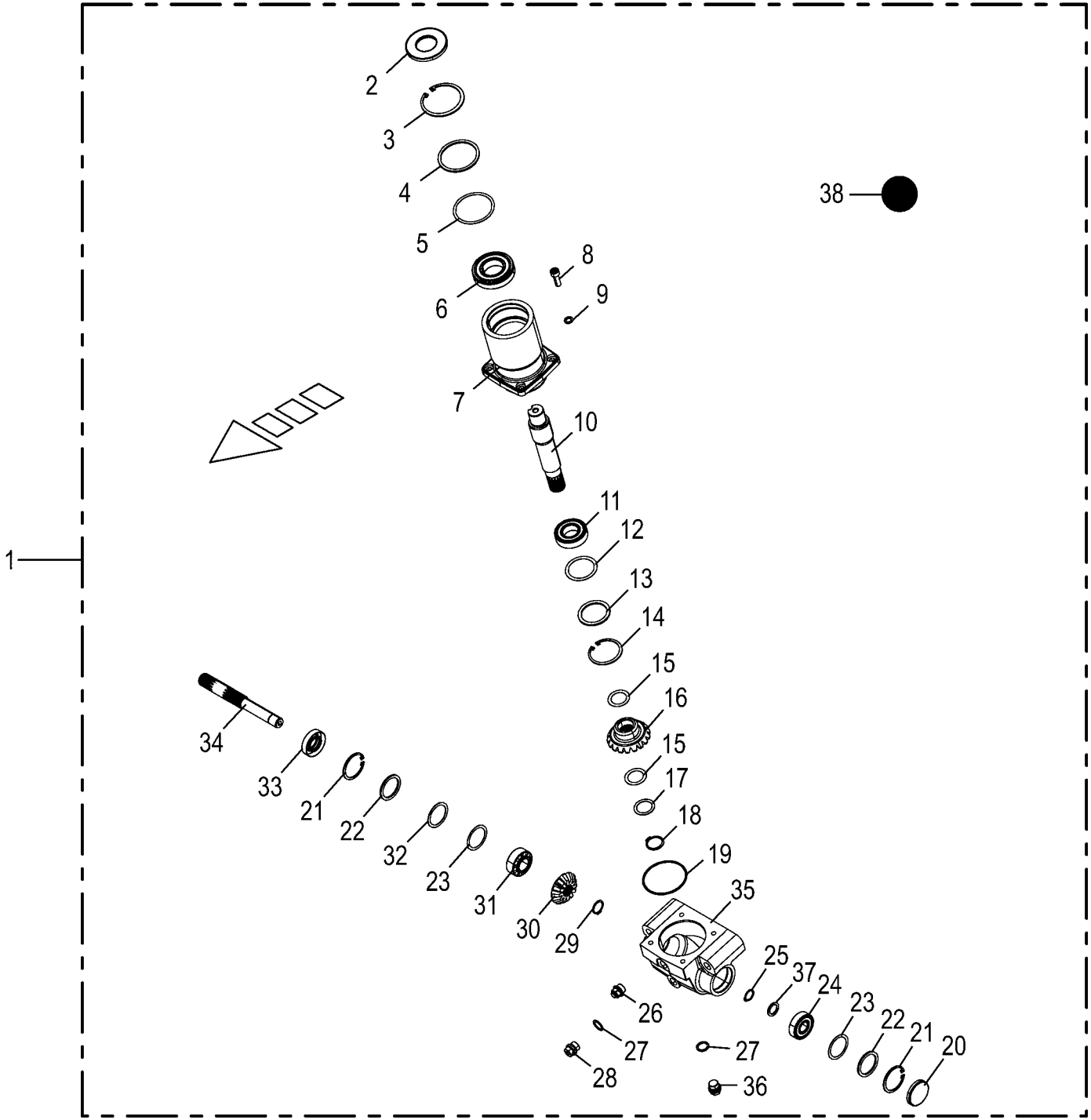

150 050 866 03 / 9.0

150 440 730 02

Walzengetriebe -links **Roller gearbox -left** **Réducteur des rouleaux -gauche**					980501 - 1003000	EC 450-2	EC 600-2	EC 750-2				**150 050 866 03** 150 440 730 2 **9.0**
Pos.	ID-Nr.	Benennung	Description	Description	Masch.-Nr-							Bemerkung/Remarks/Remarque
1	20 098 537 0	Walzengetriebe li. mont.	Roller gearbox left assembl.	Boîte des rouleaux ga. assembl.		1	1	1				
2	90 000 506 0	Radial-Wellendichtring	Radial-shaft sealing ring	Radial-bague d'étanchéité		1	1	1				AS 40 X 80 X 7
3	00 911 673 0	Sicherungsring	Circlip	Circlip		1	1	1				80 X 2,5
4	90 001 226 0	Stützscheibe	Supporting disc	Rondelle diélectrique		x	x	x				S 70 X 80 X 3
5	00 911 024 1	Passscheibe	Shim ring	Rondelle d'ajustage		x	x	x				70 X 80 X 1,0
	00 910 876 0	Passscheibe	Shim ring	Rondelle d'ajustage		x	x	x				70 X 80 X 0,5
6	00 930 326 0	Rillenkugellager	Grooved ball bearing	Roulement à gorge		1	1	1				6208 N 2RS
7	20 098 533 0	Hals Walzengetriebe	Neck roller gearbox	Boîte des rouleaux		1	1	1				
8	00 903 108 2	Zylinderschraube	Allen screw	Vis tête cylindrique		x	x	x				M 10 X 30 -10.9
9	00 909 907 0	Sperrkantscheibe	Detent edged washer	Disque à bord d'arrêt		x	x	x				SKZ 10
10	20 098 632 0	Ausgangswelle Walzengetriebe	Output shaft roller gearbox	Arbre de sortie boîte des rouleaux		1	1	1				
11	00 930 536 1	Rillenkugellager	Grooved ball bearing	Roulement à gorge		1	1	1				6206 2RS
12	00 910 903 0	Passscheibe	Shim ring	Rondelle d'ajustage		x	x	x				50 X 62 X 0,5
13	00 910 735 3	Stützscheibe	Supporting disc	Rondelle diélectrique		x	x	x				S 50 X 62 X 3,0
14	00 911 659 0	Sicherungsring	Circlip	Circlip		1	1	1				62 X 2,0
15	00 910 864 1	Passscheibe	Shim ring	Rondelle d'ajustage		x	x	x				30 X 42 X 1,0
16	20 098 690 0	Kegelrad M=4,5 Z=18	Bevel gear M=4,5 Z=18	Roue conique M=4,5 Z=18		1	1	1				
17	90 001 810 0	Passscheibe	Shim ring	Rondelle d'ajustage		x	x	x				30 X 40 X 1
18	00 911 535 1	Sicherungsring	Circlip	Circlip		1	1	1				A 30 X 1,5
19	00 937 514 0	O-Ring	O-ring	Joint torique		1	1	1				80 X 3
20	90 001 447 0	Verschlussdeckel	Sealing cap	Couvercle de fermeture		1	1	1				52 X 7
21	00 911 651 0	Sicherungsring	Circlip	Circlip		2	2	2				I 52 X 2,0
22	90 000 150 0	Stützscheibe	Supporting disc	Rondelle diélectrique		x	x	x				S 42 X 52 X 3
23	00 910 883 1	Passscheibe	Shim ring	Rondelle d'ajustage		x	x	x				42 X 52 X 0,5
	00 910 882 1	Passscheibe	Shim ring	Rondelle d'ajustage		x	x	x				42 x 52 x 0,3
	90 000 204 0	Passscheibe	Shim ring	Rondelle d'ajustage		x	x	x				42 x 52 x 0,1
24	00 930 261 0	Rillenkugellager	Grooved ball bearing	Roulement à gorge		1	1	1				6304 2RS
25	00 911 522 1	Sicherungsring	Circlip	Circlip		1	1	1				20 X 1,2
26	27 008 972 0	Entlüftungsventil	Air bleed valve	Clapet de purge		1	1	1				M 18 X 1,5
27	00 937 727 0	Dichtring	Gasket ring	Bague d'étanchéité		2	2	2				A 18 X 24
28	00 906 010 1	Verschlussschraube	Screw plug	Bouchon fileté		1	1	1				M 18 X 1,5
29	90 002 076 0	Sicherungsring	Circlip	Circlip		1	1	1				A 25 X 1,2
30	20 098 688 0	Kegelrad M=4,5 Z=13	Bevel gear M=4,5 Z=13	Roue conique M=4,5 Z=13		1	1	1				
31	00 932 144 0	KEGELROLLENL.33205 D 720	TAPER ROLER BEARING 33205	ROULEM. A ROULEAUX CONIQUES		1	1	1				
32	00 910 884 1	Passscheibe	Shim ring	Rondelle d'ajustage		x	x	x				42 X 52 X 1,0
	00 910 882 1	Passscheibe	Shim ring	Rondelle d'ajustage		x	x	x				42 x 52 x 0,3
	90 000 204 0	Passscheibe	Shim ring	Rondelle d'ajustage		x	x	x				42 x 52 x 0,1

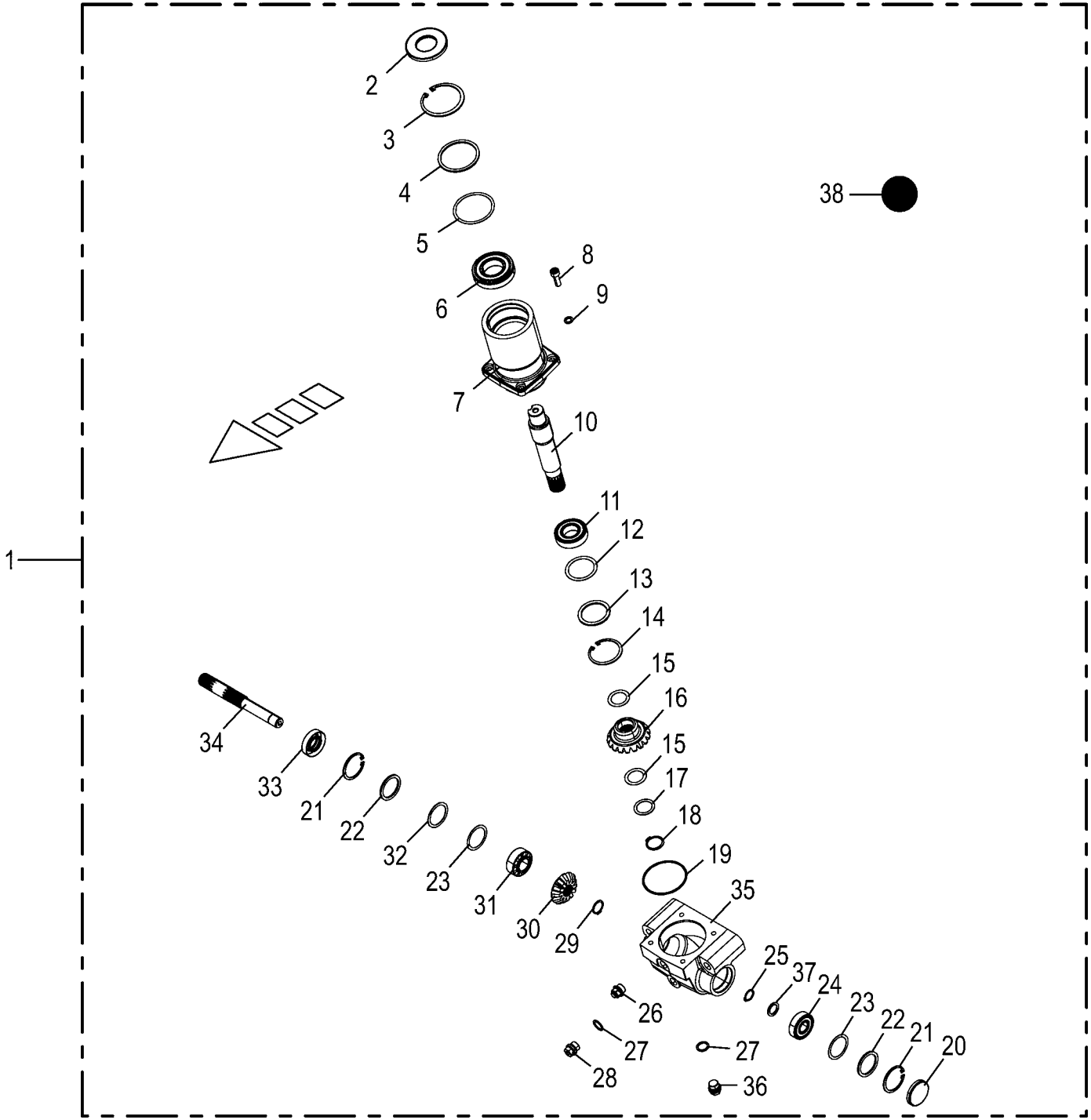

150 050 866 03 / 9.0

150 440 730 02

Walzengetriebe -links **Roller gearbox -left** **Réducteur des rouleaux -gauche**					980501 - 1003000	EC 450-2	EC 600-2	EC 750-2				**150 050 866 03** 150 440 730 2 **9.0**
Pos.	ID-Nr.	Benennung	Description	Description	Masch.-Nr-							Bemerkung/Remarks/Remarque
33	00 936 611 0	Radial-Wellendichtring	Radial-shaft sealing ring	Radial-bague d'étanchéité		1	1	1				25 X 52 X 12
34	20 098 631 0	Eingangswelle	Drive shaft	Arbre d'entraînement		1	1	1				
35	20 098 534 0	Gehäuse Walzengetriebe	Housing roller gearbox	Carter boîte des rouleaux		1	1	1				
36	27 001 067 0	Verschlussschraube	Screw plug	Bouchon fileté		1	1	1				M 18 X 1,5
37	00 910 718 1	Stützscheibe	Supporting disc	Rondelle diélectrique		x	x	x				S 20 X 28 X 2,0
38	00 926 101 0	Getriebeöl -Id.-Nr.= 1ltr	Oil -Id.-no.= 1ltr	Huile -Id.-no.= 1ltr		x	x	x				

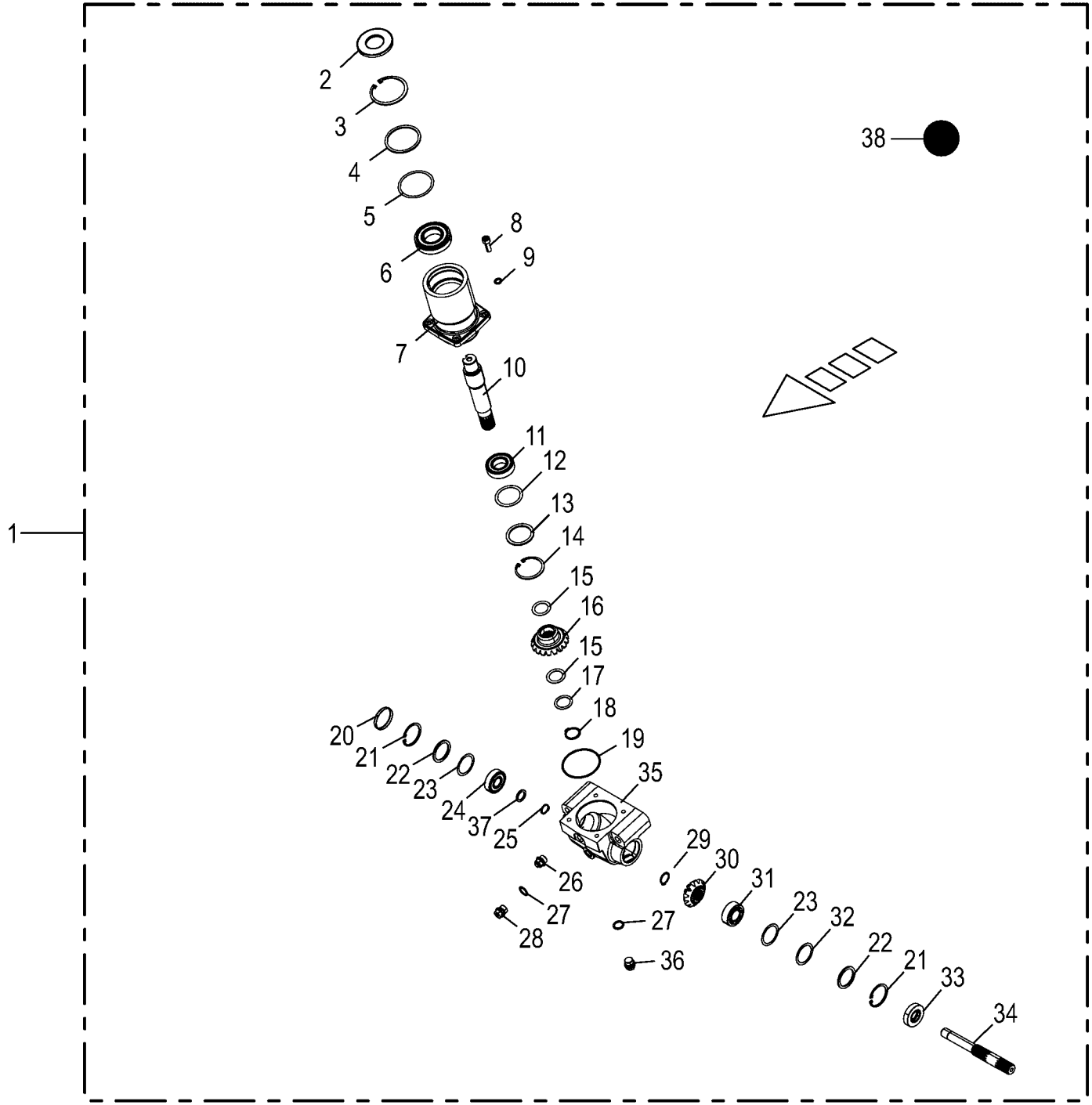

150 050 866 03 / 10.0

150 440 807 02

Walzengetriebe -rechts **Roller gearbox -right** **Réducteur des rouleaux -droite**					980501 - 1003000	EC 450-2	EC 600-2	EC 750-2				**150 050 866 03** 150 440 807 2 **10.0**
Pos.	ID-Nr.	Benennung	Description	Description	Masch.-Nr-							Bemerkung/Remarks/Remarque
1	20 098 535 0	Walzengetriebe re. mont.	Roller gearbox right assembl.	Boîte des rouleaux dr. assembl.		1	1	1				
2	90 000 506 0	Radial-Wellendichtring	Radial-shaft sealing ring	Radial-bague d'étanchéité		1	1	1				AS 40 X 80 X 7
3	00 911 673 0	Sicherungsring	Circlip	Circlip		1	1	1				80 X 2,5
4	90 001 226 0	Stützscheibe	Supporting disc	Rondelle diélectrique		x	x	x				S 70 X 80 X 3
5	00 911 024 1	Passscheibe	Shim ring	Rondelle d'ajustage		x	x	x				70 X 80 X 1,0
	00 910 876 0	Passscheibe	Shim ring	Rondelle d'ajustage		x	x	x				70 X 80 X 0,5
6	00 930 326 0	Rillenkugellager	Grooved ball bearing	Roulement à gorge		1	1	1				6208 N 2RS
7	20 098 533 0	Hals Walzengetriebe	Neck roller gearbox	Boîte des rouleaux		1	1	1				
8	00 903 108 2	Zylinderschraube	Allen screw	Vis tête cylindrique		x	x	x				M 10 X 30 -10.9
9	00 909 907 0	Sperrkantscheibe	Detent edged washer	Disque à bord d'arrêt		x	x	x				SKZ 10
10	20 098 632 0	Ausgangswelle Walzengetriebe	Output shaft roller gearbox	Arbre de sortie boîte des rouleaux		1	1	1				
11	00 930 536 1	Rillenkugellager	Grooved ball bearing	Roulement à gorge		1	1	1				6206 2RS
12	00 910 903 0	Passscheibe	Shim ring	Rondelle d'ajustage		x	x	x				50 X 62 X 0,5
13	00 910 735 3	Stützscheibe	Supporting disc	Rondelle diélectrique		x	x	x				S 50 X 62 X 3,0
14	00 911 659 0	Sicherungsring	Circlip	Circlip		1	1	1				62 X 2,0
15	00 910 864 1	Passscheibe	Shim ring	Rondelle d'ajustage		x	x	x				30 X 42 X 1,0
16	20 098 690 0	Kegelrad M=4,5 Z=18	Bevel gear M=4,5 Z=18	Roue conique M=4,5 Z=18		1	1	1				
17	90 001 810 0	Passscheibe	Shim ring	Rondelle d'ajustage		x	x	x				30 X 40 X 1
18	00 911 535 1	Sicherungsring	Circlip	Circlip		1	1	1				A 30 X 1,5
19	00 937 514 0	O-Ring	O-ring	Joint torique		1	1	1				80 X 3
20	90 001 447 0	Verschlussdeckel	Sealing cap	Couvercle de fermeture		1	1	1				52 X 7
21	00 911 651 0	Sicherungsring	Circlip	Circlip		2	2	2				I 52 X 2,0
22	90 000 150 0	Stützscheibe	Supporting disc	Rondelle diélectrique		x	x	x				S 42 X 52 X 3
23	00 910 883 1	Passscheibe	Shim ring	Rondelle d'ajustage		x	x	x				42 X 52 X 0,5
24	00 930 261 0	Rillenkugellager	Grooved ball bearing	Roulement à gorge		1	1	1				6304 2RS
25	00 911 522 1	Sicherungsring	Circlip	Circlip		1	1	1				20 X 1,2
26	27 008 972 0	Entlüftungsventil	Air bleed valve	Clapet de purge		1	1	1				M 18 X 1,5
27	00 937 727 0	Dichtring	Gasket ring	Bague d'étanchéité		2	2	2				A 18 X 24
28	00 906 010 1	Verschlussschraube	Screw plug	Bouchon fileté		1	1	1				M 18 X 1,5
29	90 002 076 0	Sicherungsring	Circlip	Circlip		1	1	1				A 25 X 1,2
30	20 098 688 0	Kegelrad M=4,5 Z=13	Bevel gear M=4,5 Z=13	Roue conique M=4,5 Z=13		1	1	1				
31	00 932 144 0	KEGELROLLENL.33205 D 720	TAPER ROLER BEARING 33205	ROULEM. A ROULEAUX CONIQUES		1	1	1				
32	00 910 884 1	Passscheibe	Shim ring	Rondelle d'ajustage		x	x	x				42 X 52 X 1,0
33	00 936 611 0	Radial-Wellendichtring	Radial-shaft sealing ring	Radial-bague d'étanchéité		1	1	1				25 X 52 X 12
34	20 098 631 0	Eingangswelle	Drive shaft	Arbre d'entraînement		1	1	1				
35	20 098 534 0	Gehäuse Walzengetriebe	Housing roller gearbox	Carter boîte des rouleaux		1	1	1				
36	27 001 067 0	Verschlussschraube	Screw plug	Bouchon fileté		1	1	1				M 18 X 1,5

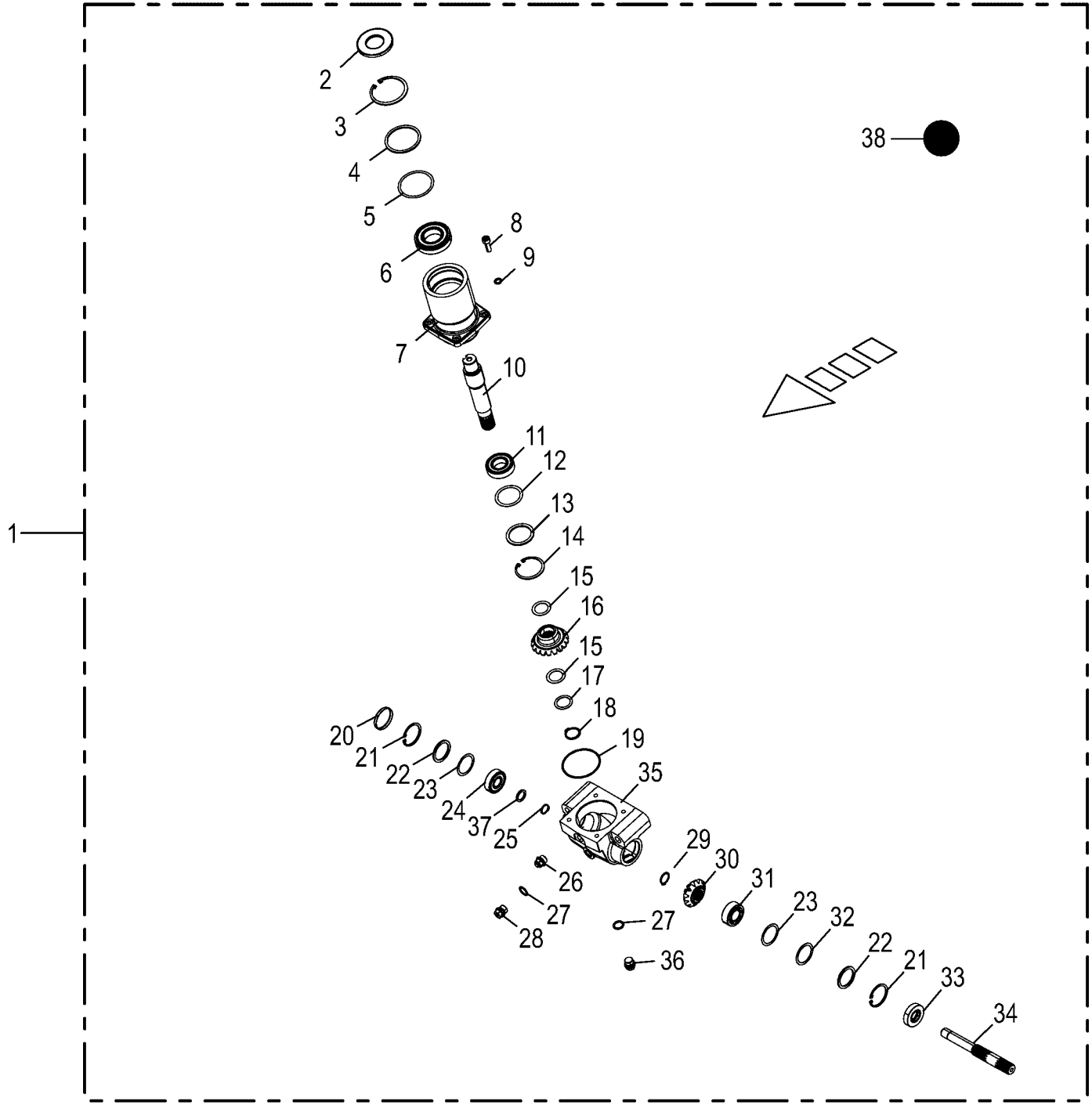

150 050 866 03 / 10.0

150 440 807 02

Walzengetriebe -rechts **Roller gearbox -right** **Réducteur des rouleaux -droite**					980501 - 1003000	EC 450-2	EC 600-2	EC 750-2				**150 050 866 03** 150 440 807 2 **10.0**
Pos.	ID-Nr.	Benennung	Description	Description	Masch.-Nr-							Bemerkung/Remarks/Remarque
37	00 910 718 1	Stützscheibe	Supporting disc	Rondelle diélectrique		x	x	x				S 20 X 28 X 2,0
38	00 926 101 0	Getriebeöl -Id.-Nr.= 1ltr	Oil -Id.-no.= 1ltr	Huile -Id.-no.= 1ltr		x	x	x				

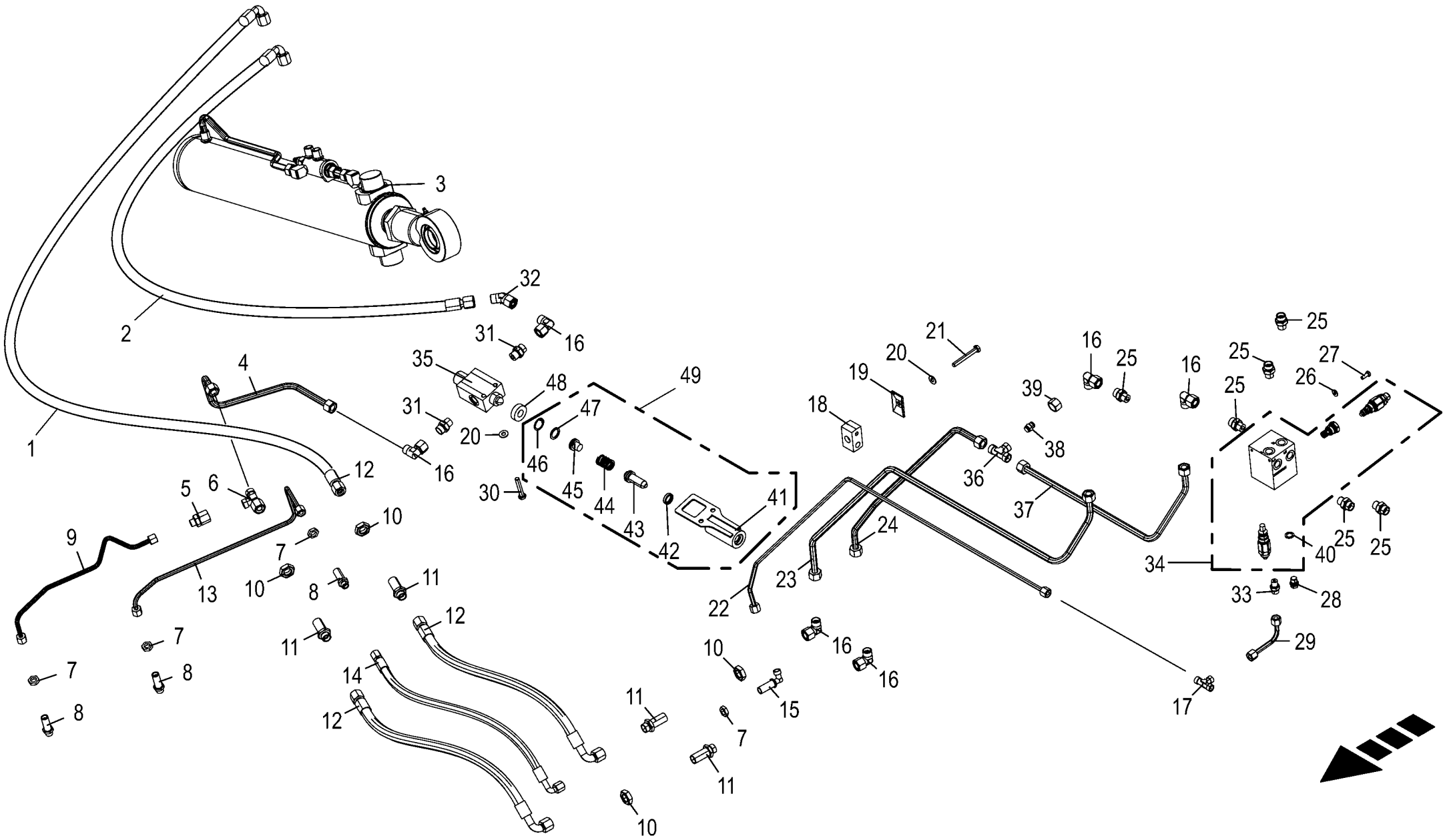

150 050 866 03 / 11.0

150 440 815 06

Hydraulik - rechts **Hydraulics - right** **Systéme hydraulique - droite**					980501 - 1003000	EC 450-2	EC 600-2	EC 750-2				**150 050 866 03** 150 440 815 6 **11.0**
Pos.	ID-Nr.	Benennung	Description	Description	Masch.-Nr-							Bemerkung/Remarks/Remarque
1	27 007 118 0	Hochdruckschlauchleitung	High pressure hose line	Conduite de tuyau haute pression		3	3	3				Lg.= 550
2	00 921 258 1	Hochdruckschlauchleitung	High pressure hose line	Conduite de tuyau haute pression		1	1	1				Lg.= 670
3	27 012 633 2	Hyd-Zylinder DZ 50/100x505/ 888 -kpl.	Hydraulic cylinder DZ 50/ 100x505/888 -cpl.	Vérin hyd. DZ 50/100x505/888 - cpl.		1	1	1				
	27 014 897 0	Dichtungssatz DZ50/100	Gasket set DZ50/100	Jeu de joints DZ50/100		1	1	1				
	90 004 064 0	6kt-Mutter niedr.Form M45x2	Flat hexagon nut M45 x 2	Écrou hexagonal plat M45 x 2		1	1	1				
	90 002 788 0	O-Ring 50 x 3	O-ring seal 50 x 3	Joint torique 50 x 3		1	1	1				
	27 017 088 0	Senkbremsventil	Lowering brake valve	Vanne de frein d´abaissement		1	1	1				
	27 023 671 0	Kolbenstangenaugengruppe kpl. 100-50	Piston rod eye group cpl. 100- 50			1	1	1				
	27 023 670 0	Kolbenstangenaugengruppe 100-50	Piston rod eye group 100-50			1	1	1				
	27 023 669 0	Gelenklager GE040-LO-C	Joint bearing GE040-LO-C			1	1	1				
	90 004 062 0	Sprengring 62 x 1,5	Snap ring 62 x 1,5	Circlip 62 x 1,5		1	1	1				
	00 919 105 0	Kegelschmiernippel	Grease niple	Graisseur à cone		1	1	1				AM 8 X 1
4	20 099 713 0	Hyd.-Leitung 12 x 1,5 x 424 3 Bögen	Hyd. line 12 x 1.5 x 424 3 bows	Cond. hyd. 12 x 1,5 x 424 3 coudes		1	1	1				
5	00 919 970 0	Reduzier-Verschraubung	Reducer fitting	Réduction		1	1	1				M 18 X 1,5 / M 14 X 1,5
6	00 921 079 1	L-Stutzen	Adjustable L connection	Raccord L réglable		1	1	1				L 12
7	00 908 506 0	6kt-Mutter -niedrige Form	Hex nut -low form	Écrou hex -forme basse		x	x	x				M 14 X 1,5
8	00 919 963 0	Gerade-Schottstutzen -inkl. Gegenmutter	Straight 2-way connector - incl. locknut	Coupleur droit deux raccords - incl. contre-ecrou		3	3	3				L 8
9	20 099 712 0	Hyd.-Leitung 8 x 1,5 x 455 5 Bögen	Hyd. line 8 x 1.5 x 455 5 bows	Conduite hyd. 8 x 1,5 x 455 5 coudes		1	1	1				
10	00 908 524 2	6kt-Mutter -niedrige Form	Hex nut -low form	Écrou hex -forme basse		x	x	x				M 18 X 1,5
11	00 921 087 1	Gerade-Schottstutzen	Straight 2-way connector	Coupleur droit deux raccords		4	4	4				M 18 X 1,5
13	20 099 711 0	Hyd.-Leitung 8 x 1,5 x 583 4 Bögen	Hydraulic line 8 x 1,5 x 583	Conduite hydraulique 8 x 1,5 x 583		1	1	1				
14	27 012 302 0	Hyd-Schlauch 2SN 6x560 DKOL DKOL90	Hyd. hose 2 SN 6x560 DKOL DKOL90°	Flex. hyd. 2 SN 6x560 DKOL DKOL90°		1	1	1				
15	00 919 966 0	Winkel-Schottstutzen -inkl. Gegenmutter	Angle bulkhead union -inkl. Gegenmutter	Raccord de cloison angulaire - incl. contre-ecrou		1	1	1				M 14 X 1,5
16	00 921 067 1	Winkelstutzen	Angle lug	Jarret tubulure		6	6	6				M 18 X 1,5
17	00 919 969 0	T-Verbindungsstutzen	T-connector	T-raccord		1	1	1				M 14 X 1,5
18	27 013 773 0	Rohrschelle 12/8 M8 gerippt	Pipe cl. 12/8 M8	Collier 12/8 M8		4	4	4				
19	00 925 134 0	Deckplatte	Cover plate	Plaque de recouvrement		2	2	2				
20	00 909 908 1	Sperrkantscheibe	Detent edged washer	Disque à bord d'arrêt		x	x	x				SKM 8
21	00 901 048 1	6kt-Schraube	Hex head bolt	Boulon tête hex		x	x	x				M 8 X 65

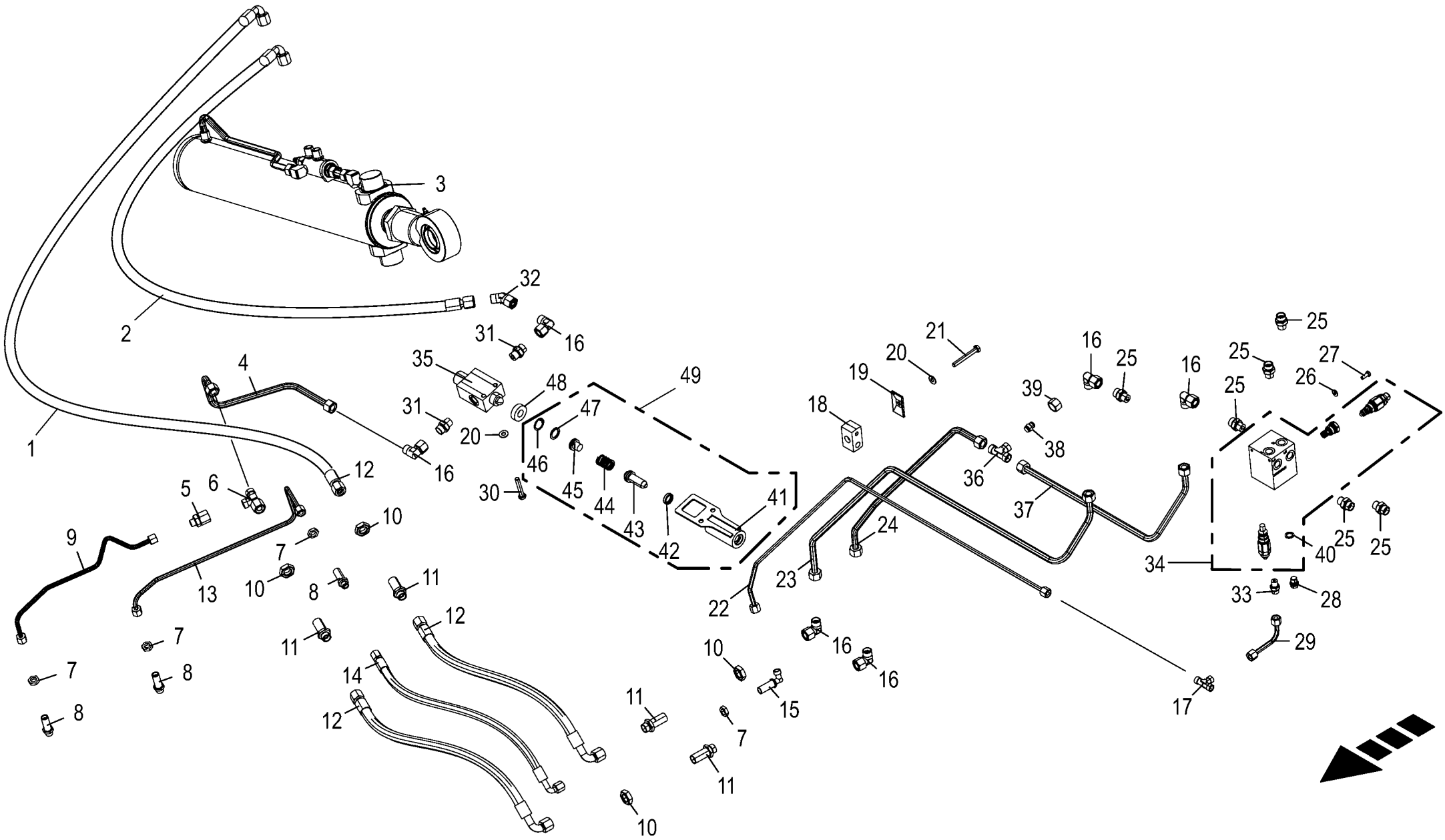

150 050 866 03 / 11.0

150 440 815 06

Hydraulik - rechts **Hydraulics - right** **Systéme hydraulique - droite**					980501 - 1003000	EC 450-2	EC 600-2	EC 750-2				**150 050 866 03** 150 440 815 6 **11.0**
Pos.	ID-Nr.	Benennung	Description	Description	Masch.-Nr-							Bemerkung/Remarks/Remarque
22	20 099 720 0	Hyd.-Leitung 8 x 1,5 x 1072 3 Bögen	Hydraulic line 8 x 1,5 x 1072	Conduite hydraulique 8 x 1,5 x 1072		1	1	1				
23	20 099 715 1	Hyd.-Leitung 12 x 1,5 x 1092 4 Bögen	Hydraulic line 12 x 1,5 x 1092	Conduite hydraulique 12 x 1,5 x 1092		1	1	1				
24	20 099 714 1	Hyd.-Leitung 12 x 1,5 x 567 3 Bögen	Hydraulic line 12 x 1,5 x 567	Conduite hydraulique 12 x 1,5 x 567		1	1	1				
25	00 921 060 2	Einschraubstutzen	Male connector	Raccord filet		6	6	6				L 12 MB
26	00 909 906 1	Sperrkantscheibe	Detent edged washer	Disque à bord d'arrêt		x	x	x				SKM 6
27	00 900 607 0	6kt-Schraube	Hex head bolt	Boulon tête hex		x	x	x				M 6 X 16
28	90 002 779 0	Verschlussschraube A-6kt M12x1,5 Zn8	Screw plug A-6kt M12x1,5 Zn8	Boulon filete A-6kt M12x1,5 Zn8		1	1	1				
29	20 099 716 0	Hyd.-Leitung 8 x 1,5 x 121 1 Bogen	Hydraulic line 8 x 1,5 x 121	Conduite hydraulique 8 x 1,5 x 121		1	1	1				
30	00 901 046 1	6kt-Schraube	Hex head bolt	Boulon tête hex		x	x	x				M 8 X 55
31	00 919 918 1	Einschraubstutzen	Male connector	Raccord filet		2	2	2				M 18 X 1,5 / E R3/8"
32	90 002 635 0	Winkelstutzen richtungsein. 45° L 12 Zn8	Angle bracket+dir setting 45° L 12 Zn8	Racc en équerre sens régl45° L 12 Zn8		1	1	1				
33	90 001 550 0	Einschraubstutzen	Male connector	Raccord filet		1	1	1				M 12 X 1,5 / M 14 X 1,5
34	27 014 952 0	Steuerblock "Ein-Ausklappen"	Control block “folding in/ folding out"	Bloc de commande « replier/ déplier »		1	1	1				
35	27 015 153 0	Wegeventil m. Geh. 2/2- Schieber	Wegeventil m. Geh. 2/2- Schieber	Distributeur + carter barre 2/ 2		1	1	1				
36	00 921 071 1	T-Stutzen	T connector	Raccord T réglable		1	1	1				L 12
37	20 291 137 0	Hyd.-Leitung 12 x 1,5 x 543 2 Bögen	Hydraulic line 12 x 1,5 x 543	Conduite hydraulique 12 x 1,5 x 543		1	1	1				
38	00 919 300 0	Verschlusskegel mit O-Ring	Locking cone w. O-ring	Cône de verouillage av.joint t		1	1	1				L 12
39	00 921 206 0	Überwurfmutter	Nozzle disc cap	Écrou de buse-pastille		1	1	1				AL 12
40	00 937 716 1	Dichtring	Gasket ring	Bague d'étanchéité		1	1	1				A 12 X 18 X 1,5
41	20 294 125 0	Halter	Support	Support		1	1	1				
42	90 002 930 0	Abstreifer 16 x 23 x 5	Scraper 16 x 23 x 5	Racloir AM54 16 x 23 x 5		1	1	1				
43	20 294 129 0	Druckplatte	Pressure plate	Plaque de compression		1	1	1				
44	00 281 758 0	Druckfeder	Pressure spring	Ressort de pression		1	1	1				3 X 19 X 30
45	20 294 130 0	Stößel innen	Plunger inside	Poussoir intérieur		1	1	1				
46	00 911 605 0	Sicherungsring	Circlip	Circlip		1	1	1				25 X 1,2
47	00 910 715 0	Stützscheibe	Supporting disc	Rondelle diélectrique		1	1	1				S 18 X 25 X 1,5
48	20 294 191 0	Dichtung	Seal	Joint		1	1	1				
49	20 294 189 0	Federstößel mont.	Spring plunger assembled	Poussoir à ressort ass.		1	1	1				

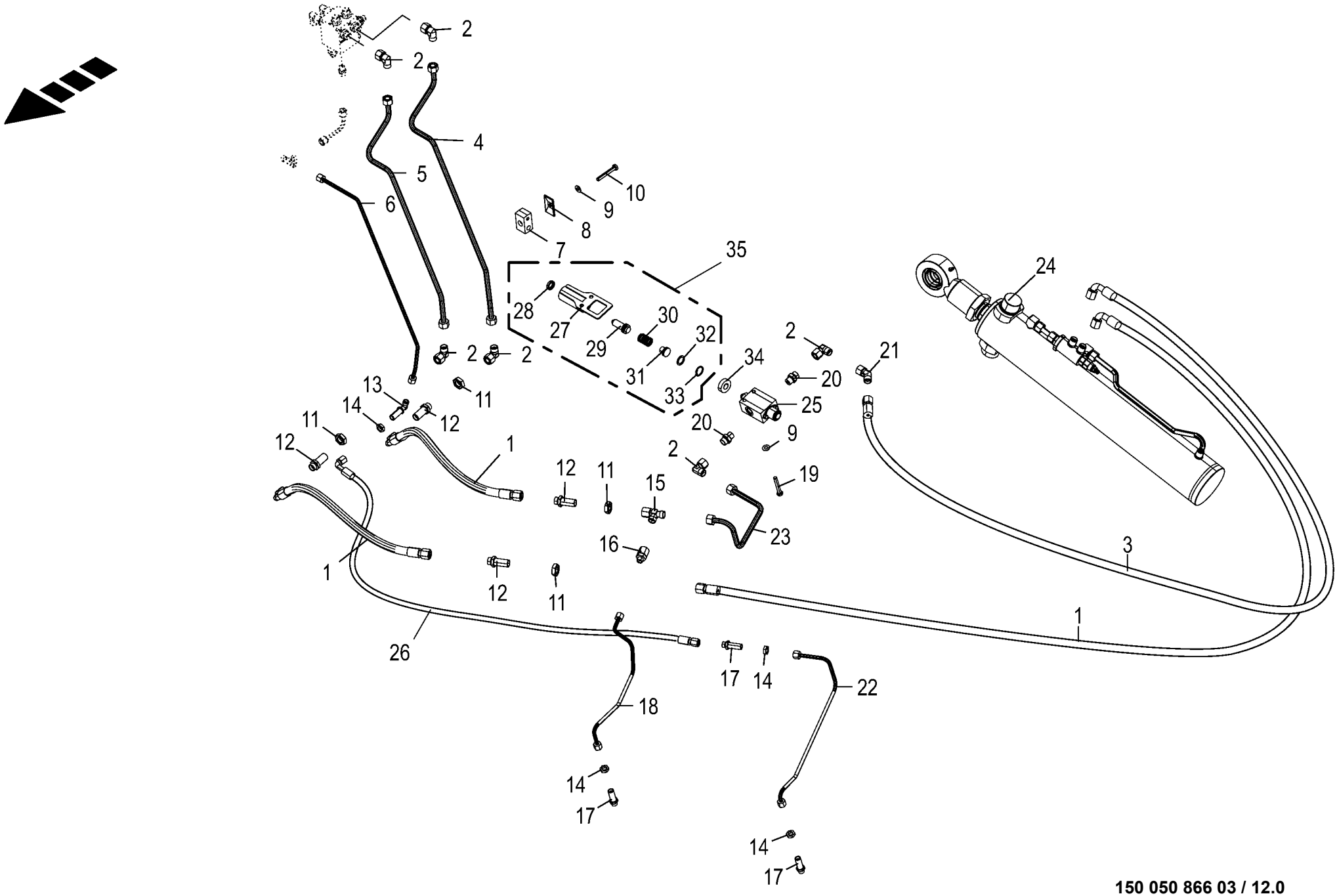

150 050 866 03 / 12.0

150 441 018 05

Hydraulik - links **Hydraulics - left** **Systéme hydraulique - gauche**					980501 - 1003000	EC 450-2	EC 600-2	EC 750-2				**150 050 866 03** 150 441 018 5 **12.0**
Pos.	ID-Nr.	Benennung	Description	Description	Masch.-Nr-							Bemerkung/Remarks/Remarque
1	27 007 118 0	Hochdruckschlauchleitung	High pressure hose line	Conduite de tuyau haute pression		3	3	3				Lg.= 550
2	00 921 067 1	Winkelstutzen	Angle lug	Jarret tubulure		6	6	6				M 18 X 1,5
3	00 921 258 1	Hochdruckschlauchleitung	High pressure hose line	Conduite de tuyau haute pression		1	1	1				Lg.= 670
4	20 099 718 1	Hyd.-Leitung 12 x 1,5 x 748 5	Hydraulic line 12 x 1,5 x 748	Conduite hydraulique 12 x 1,5 x		1	1	1				
		Bögen		748								
5	20 099 717 0	Hyd.-Leitung 12 x 1,5 x 680 4	Hydraulic line 12 x 1,5 x 680	Conduite hydraulique 12 x 1,5 x		1	1	1				
		Bögen		680								
6	20 099 719 0	Hyd.-Leitung 8 x 1,5 x 640 3	Hydraulic line 8 x 1,5 x 640	Conduite hydraulique 8 x 1,5 x 640		1	1	1				
		Bögen										
7	27 013 773 0	Rohrschelle 12/8 M8 gerippt	Pipe cl. 12/8 M8	Collier 12/8 M8		3	3	3				
8	00 925 134 0	Deckplatte	Cover plate	Plaque de recouvrement		3	3	3				
9	00 909 908 1	Sperrkantscheibe	Detent edged washer	Disque à bord d'arrêt		x	x	x				SKM 8
10	00 901 425 0	6kt-Schraube	Hex head bolt	Boulon tête hex		x	x	x				M 8 X 60
	00 901 042 1	6kt-Schraube	Hex head bolt	Boulon tête hex		x	x	x				M 8 X 35
11	00 908 524 2	6kt-Mutter -niedrige Form	Hex nut -low form	Écrou hex -forme basse		x	x	x				M 18 X 1,5
12	00 921 087 1	Gerade-Schottstutzen	Straight 2-way connector	Coupleur droit deux raccords		4	4	4				M 18 X 1,5
13	00 919 966 0	Winkel-Schottstutzen -inkl. Gegenmutter	Angle bulkhead union -inkl. Gegenmutter	Raccord de cloison angulaire - incl. contre-ecrou		1	1	1				M 14 X 1,5
14	00 908 506 0	6kt-Mutter -niedrige Form	Hex nut -low form	Écrou hex -forme basse		x	x	x				M 14 X 1,5
15	00 921 079 1	L-Stutzen	Adjustable L connection	Raccord L réglable		1	1	1				L 12
16	00 919 970 0	Reduzier-Verschraubung	Reducer fitting	Réduction		1	1	1				M 18 X 1,5 / M 14 X 1,5
17	00 919 963 0	Gerade-Schottstutzen -inkl. Gegenmutter	Straight 2-way connector - incl. locknut	Coupleur droit deux raccords - incl. contre-ecrou		3	3	3				L 8
18	20 099 721 0	Hyd.-Leitung 8 x 1,5 x 455 5	Hyd. line 8 x 1.5 x 455 5 bows	Conduite hyd. 8 x 1,5 x 455 5		1	1	1				
		Bögen		coudes								
19	00 901 423 0	6kt-Schraube	Hex head bolt	Boulon tête hex		x	x	x				M 8 X 50
20	00 919 918 1	Einschraubstutzen	Male connector	Raccord filet		2	2	2				M 18 X 1,5 / E R3/8"
21	90 002 635 0	Winkelstutzen richtungsein. 45° L	Angle bracket+dir setting 45° L 12	Racc en équerre sens régl45° L 12		1	1	1				
		12 Zn8	Zn8	Zn8								
22	20 099 723 0	Hyd.-Leitung 8 x 1,5 x 583 4	Hydraulic line 8 x 1,5 x 583	Conduite hydraulique 8 x 1,5 x 583		1	1	1				
		Bögen										
23	20 099 722 0	Hyd.-Leitung 12 x 1,5 x 424 3	Hyd. line 12 x 1.5 x 424 3 bows	Cond. hyd. 12 x 1,5 x 424 3		1	1	1				
		Bögen		coudes								
24	27 012 633 2	Hyd-Zylinder DZ 50/100x505/888	Hydraulic cylinder DZ 50/ 100x505/888	Vérin hyd. DZ 50/100x505/888		1	1	1				
	27 014 897 0	Dichtungssatz DZ50/100	Gasket set DZ50/100	Jeu de joints DZ50/100		1	1	1				
	90 004 064 0	6kt-Mutter niedr.Form M45x2	Flat hexagon nut M45 x 2	Écrou hexagonal plat M45 x 2		1	1	1				
	90 002 788 0	O-Ring 50 x 3	O-ring seal 50 x 3	Joint torique 50 x 3		1	1	1				

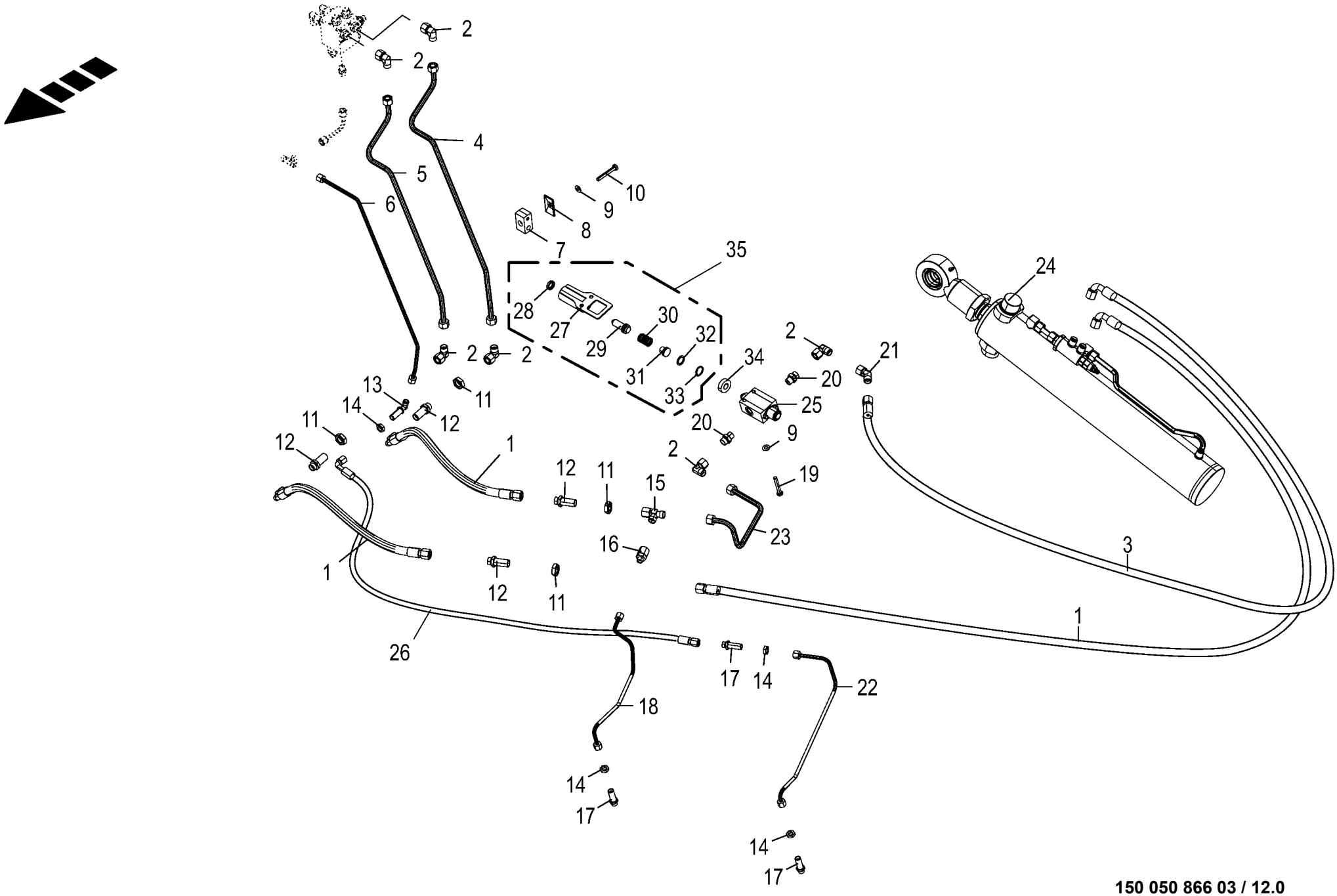

150 050 866 03 / 12.0

150 441 018 05

Hydraulik - links Hydraulics - left Systéme hydraulique - gauche					980501 - 1003000	EC 450-2	EC 600-2	EC 750-2				150 050 866 03 150 441 018 5 12.0
Pos.	ID-Nr.	Benennung	Description	Description	Masch.-Nr-							Bemerkung/Remarks/Remarque
	27 017 088 0	Senkbremsventil	Lowering brake valve	Vanne de frein d´abaissement		1	1	1				
	27 023 671 0	Kolbenstangenaugengruppe kpl. 100-50	Piston rod eye group cpl. 100- 50			1	1	1				
	27 023 670 0	Kolbenstangenaugengruppe 100-50	Piston rod eye group 100-50			1	1	1				
	27 023 669 0	Gelenklager GE040-LO-C	Joint bearing GE040-LO-C			1	1	1				
	90 004 062 0	Sprengring 62 x 1,5	Snap ring 62 x 1,5	Circlip 62 x 1,5		1	1	1				
	00 919 105 0	Kegelschmiernippel	Grease niple	Graisseur à cone		1	1	1				AM 8 X 1
25	27 015 153 0	Wegeventil m. Geh. 2/2- Schieber	Wegeventil m. Geh. 2/2- Schieber	Distributeur + carter barre 2/ 2		1	1	1				
26	27 012 302 0	Hyd-Schlauch 2SN 6x560 DKOL DKOL90	Hyd. hose 2 SN 6x560 DKOL DKOL90°	Flex. hyd. 2 SN 6x560 DKOL DKOL90°		1	1	1				
27	20 294 125 0	Halter	Support	Support		1	1	1				
28	00 000 000 0					1	1	1				
29	20 294 129 0	Druckplatte	Pressure plate	Plaque de compression		1	1	1				
30	00 281 758 0	Druckfeder	Pressure spring	Ressort de pression		1	1	1				3 X 19 X 30
31	20 294 130 0	Stößel innen	Plunger inside	Poussoir intérieur		1	1	1				
32	00 910 715 0	Stützscheibe	Supporting disc	Rondelle diélectrique		1	1	1				S 18 X 25 X 1,5
33	00 911 605 0	Sicherungsring	Circlip	Circlip		1	1	1				25 X 1,2
34	20 294 191 0	Dichtung	Seal	Joint		1	1	1				
35	20 294 189 0	Federstößel mont.	Spring plunger assembled	Poussoir à ressort ass.		1	1	1				

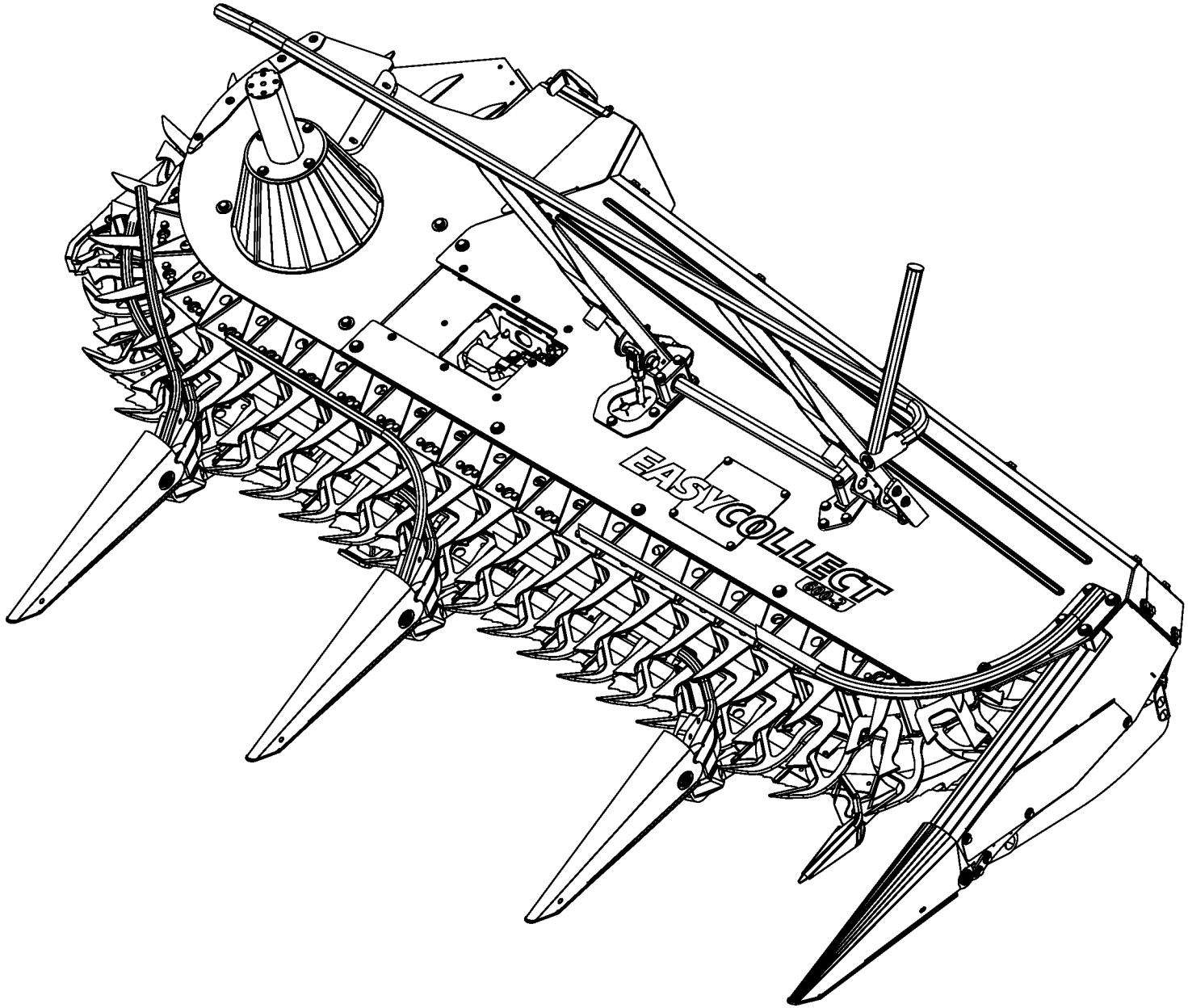
EASYCOLLECT

-----SEITENRAHMEN LINKS / RECHTS MONTIERT -----LATERAL FRAME LEFT / RIGHT MOUNTED -----CHÂSSIS LATÉRAL À GAUCHE / À DROITE MONTÉ					980501 - 1003000	EC 450-2	EC 600-2	EC 750-2				150 050 866 03 150 441 129 1 13.0
Pos.	ID-Nr.	Benennung	Description	Description	Masch.-Nr-							Bemerkung/Remarks/Remarque
1						.	.	.				

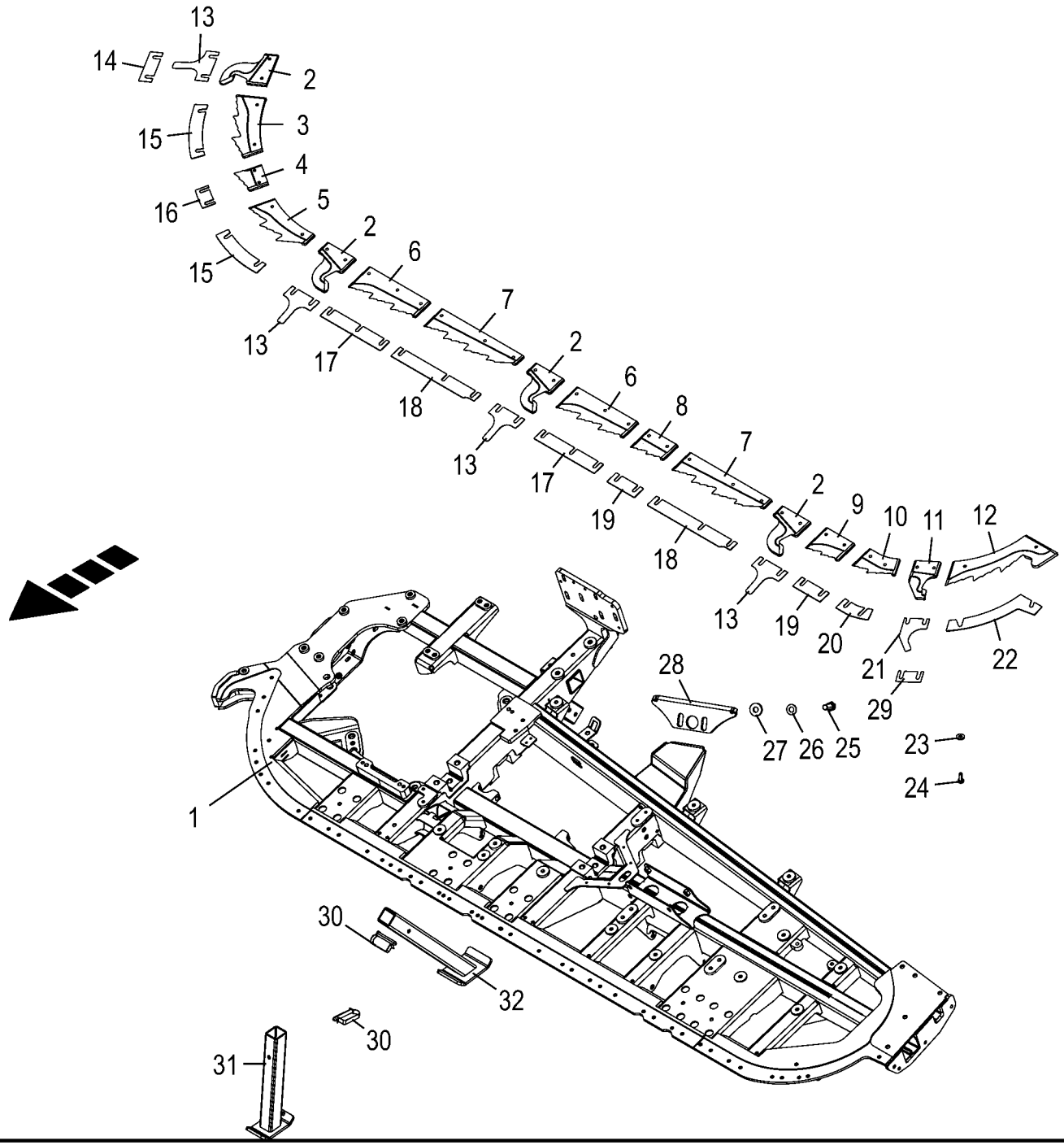

150 050 866 03 / 14.0

150 441 140 06

Grundrahmen / Messersatz **Base frame / Blade kit** **Cadre de base / Jeu de couteaux**					980501 - 1003000	EC 450-2	EC 600-2	EC 750-2				**150 050 866 03** 150 441 140 6 **14.0**
Pos.	ID-Nr.	Benennung	Description	Description	Masch.-Nr-							Bemerkung/Remarks/Remarque
1	20 292 527 1	Grundrahmen links	Grundrahmen links	Cadre de base gauche		1						
	20 292 526 1	Grundrahmen rechts	Grundrahmen rechts	Cadre de base droit		1						
	20 292 523 1	Grundrahmen links	Grundrahmen links	Cadre de base gauche			1					
	20 292 522 1	Grundrahmen rechts	Grundrahmen rechts	Cadre de base droit			1					
	20 292 525 1	Grundrahmen links	Grundrahmen links	Cadre de base gauche				1				
	20 292 524 1	Grundrahmen rechts	Grundrahmen rechts	Cadre de base droit				1				
2	20 097 523 3	Spitzenmesser links	Tip blade left	Couteau bec gauche		3	4	5				
	20 097 458 3	Spitzenmesser rechts	Tip blade right	Couteau bec droit		3	4	5				
3	20 097 520 1	Stufenmesser links (Endstück innen)	Stepped blade left (end piece inside)	Lame étagée gauche (about intérieur)		1	1	1				
	20 097 460 1	Stufenmesser rechts (Endstück innen)	Stepped blade right (end piece)	Lame étagée droite (about)		1	1	1				
4	20 098 374 0	Stufenmesser Zusatzspitze links	Stepped blade additional tip left	Lame étagée pointe supplémentaire ga.		1	1	1				
	20 098 363 0	Stufenmesser Zusatzspitze rechts	Stepped blade additional tip right	Lame étagée pointe supplémentaire dr.		1	1	1				
5	20 097 521 1	Stufenmesser links	Stepped blade left	Lame étagée ga.		1	1	1				
	20 097 455 1	Stufenmesser rechts	Stepped blade right	Lame étagée dr.		1	1	1				
6	20 097 515 1	Stufenmesser links (3 Spitzen)	Stepped blade left (3 tips)	Lame étagée ga. (3 pointes)		1	2	3				
	20 097 457 2	Stufenmesser rechts (3 Spitzen)	Step blade right (3 tips)	Lame étagée droite (3 pointes)		1	2	3				
7	20 097 514 1	Stufenmesser links (4 Spitzen)	Stepped blade left (4 tips)	Lame étagée ga. (4 pointes)		1	2	3				
	20 097 453 1	Stufenmesser rechts (4 Spitzen)	Stepped blade right (4 tips)	Lame étagée dr. (4 pointes)		1	2	3				
8	20 097 517 1	Stufenmesser links (2 Spitzen)	Stepped blade left (2 tips)	Lame étagée ga. (2 pointes)		1	1	1				
	20 097 456 1	Stufenmesser rechts (2 Spitzen)	Stepped blade right (2 tips)	Lame étagée dr. (2 pointes)		1	1	1				
9	20 097 518 3	Stufenmesser links außen (2 Spitzen)	Stepped blade left outside (2 tips)	Lame étagée ga. extérieure (2 pointes)		1	1	1				
	20 097 452 3	Stufenmesser außen, rechts (2 Spitzen)	Stepped blade right (2 tips)	Lame étagée droite (2 pointes)		1	1	1				
10	20 097 525 2	Stufenmesser links	Stepped blade left	Lame étagée gauche		1	1					
	20 097 450 2	Stufenmesser rechts	Stepped blade right	Lame étagée droite		1	1					
	20 290 762 0	Stufenmesser links	Step blade left	Stufenmesser li. (750-2) Bl 10				1				
	20 290 761 0	Stufenmesser rechts	Step blade right	Stufenmesser re. (750-2) Bl 10				1				
11	20 097 524 3	Zusatzspitzenmesser links	Additional tip blade left	Couteau bec supplémentaire gauche		1	1	1				
	20 097 459 3	Zusatzspitzenmesser rechts	Additional tip blade right	Couteau bec supplémentaire droit		1	1	1				
12	20 097 519 4	Stufenmesser links (Endstück außen)	Stepped blade left (end piece outside)	Couteau étagé ga. (about extérieur)		1	1	1				

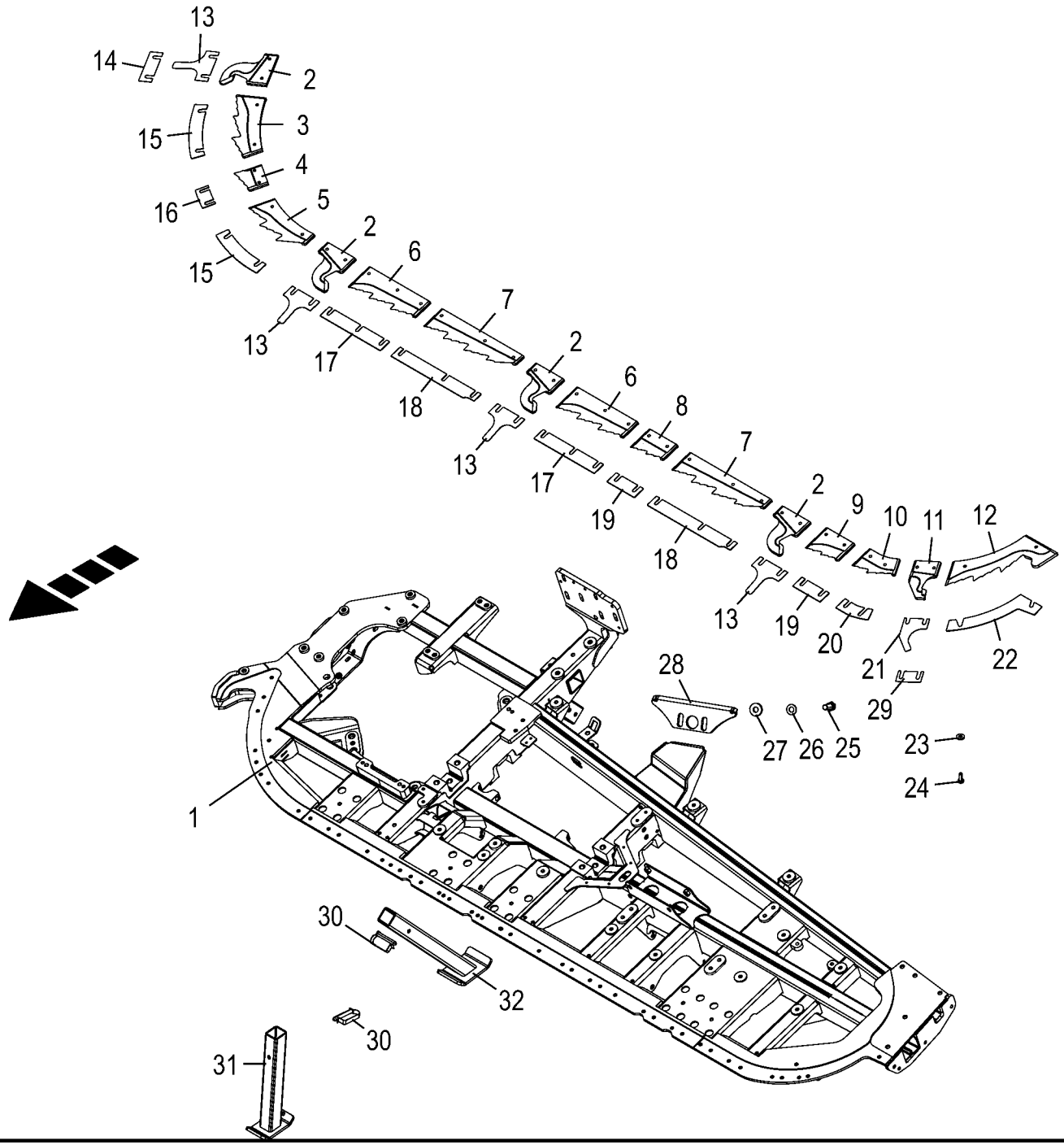

150 050 866 03 / 14.0

150 441 140 06

Grundrahmen / Messersatz **Base frame / Blade kit** **Cadre de base / Jeu de couteaux**					980501 - 1003000	EC 450-2	EC 600-2	EC 750-2				**150 050 866 03** 150 441 140 6 **14.0**
Pos.	ID-Nr.	Benennung	Description	Description	Masch.-Nr-							Bemerkung/Remarks/Remarque
	20 097 451 4	Stufenmesser rechts (Endstück außen)	Stepped blade right (end piece outside)	Couteau étagé dr. (about extérieur)		1	1	1				
13	20 099 502 0	Distanzblech 2mm	Distance sheet 2mm	Tôle d'écartement 2mm		x	x	x				
	20 099 503 0	Distanzblech 1mm	Distance sheet 1mm	Tôle d'écartement 1mm		x	x	x				
14	20 099 504 0	Distanzblech 0,5mm	Distance sheet 0.5mm	Tôle d'écartement 0,5mm		x	x	x				
	20 099 505 0	Distanzblech 0,3mm	Distance sheet 0.3mm	Tôle d'écartement 0,3mm		x	x	x				
15	20 099 495 0	Distanzblech 2mm	Distance sheet 2mm	Tôle d'écartement 2mm		x	x	x				
	20 099 496 0	Distanzblech 1mm	Distance sheet 1mm	Tôle d'écartement 1mm		x	x	x				
	20 099 497 0	Distanzblech 0,5mm	Distance sheet 0.5mm	Tôle d'écartement 0,5mm		x	x	x				
	20 099 498 0	Distanzblech 0,3mm	Distance sheet 0.3mm	Tôle d'écartement 0,3mm		x	x	x				
16	20 099 499 0	Distanzblech 2mm	Distance sheet 2mm	Tôle d'écartement 2mm		x	x	x				
	20 099 500 0	Distanzblech 1mm	Distance sheet 1mm	Tôle d'écartement 1mm		x	x	x				
	20 099 486 0	Distanzblech 0,5mm	Distance sheet 0.5mm	Tôle d'écartement 0,5mm		x	x	x				
	20 099 487 0	Distanzblech 0,3mm	Distance sheet 0.3mm	Tôle d'écartement 0,3mm		x	x	x				
17	20 099 507 0	Distanzblech 2mm	Distance sheet 2mm	Tôle d'écartement 2mm		x	x	x				
	20 099 508 0	Distanzblech 1mm	Distance sheet 1mm	Tôle d'écartement 1mm		x	x	x				
	20 099 509 0	Distanzblech 0,5mm	Distance sheet 0.5mm	Tôle d'écartement 0,5mm		x	x	x				
	20 099 510 0	Distanzblech 0,3mm	Distance sheet 0.3mm	Tôle d'écartement 0,3mm		x	x	x				
18	20 099 515 0	Distanzblech 2mm	Distance sheet 2mm	Tôle d'écartement 2mm		x	x	x				
	20 099 517 0	Distanzblech 1mm	Distance sheet 1mm	Tôle d'écartement 1mm		x	x	x				
	20 099 518 0	Distanzblech 0,5mm	Distance sheet 0.5mm	Tôle d'écartement 0,5mm		x	x	x				
	20 099 519 0	Distanzblech 0,3mm	Distance sheet 0.3mm	Tôle d'écartement 0,3mm		x	x	x				
19	20 099 520 0	Distanzblech 2mm	Distance sheet 2mm	Tôle d'écartement 2mm		x	x	x				
	20 099 521 0	Distanzblech 1mm	Distance sheet 1mm	Tôle d'écartement 1mm		x	x	x				
	20 099 504 0	Distanzblech 0,5mm	Distance sheet 0.5mm	Tôle d'écartement 0,5mm		x	x	x				
	20 099 505 0	Distanzblech 0,3mm	Distance sheet 0.3mm	Tôle d'écartement 0,3mm		x	x	x				
20	20 099 522 1	Distanzblech 2mm	Distance sheet 2mm	Tôle d'écartement 2mm		x	x					
	20 099 523 1	Distanzblech 1mm	Distance sheet 1mm	Tôle d'écartement 1mm		x	x					
	20 099 524 1	Distanzblech 0,5mm	Distance sheet 0.5mm	Tôle d'écartement 0,5mm		x	x					
	20 099 525 1	Distanzblech 0,3mm	Distance sheet 0.3mm	Tôle d'écartement 0,3mm		x	x					
	20 099 490 1	Distanzblech 2mm	Distance sheet 2mm	Tôle d'écartement 2mm				x				
	20 099 491 1	Distanzblech 1mm	Distance sheet 1mm	Tôle d'écartement 1mm				x				
	20 099 492 1	Distanzblech 0,5mm	Distance sheet 0.5mm	Tôle d'écartement 0,5mm				x				
	20 099 493 1	Distanzblech 0,3mm	Distance sheet 0.3mm	Tôle d'écartement 0,3mm				x				
21	20 099 484 1	Distanzblech 2mm	Distance sheet 2mm	Tôle d'écartement 2mm		x	x	x				
	20 099 485 1	Distanzblech 1mm	Distance sheet 1mm	Tôle d'écartement 1mm		x	x	x				
22	20 099 480 1	Distanzblech 2mm	Distance sheet 2mm	Tôle d'écartement 2mm		x	x	x				
	20 099 481 1	Distanzblech 1mm	Distance sheet 1mm	Tôle d'écartement 1mm		x	x	x				

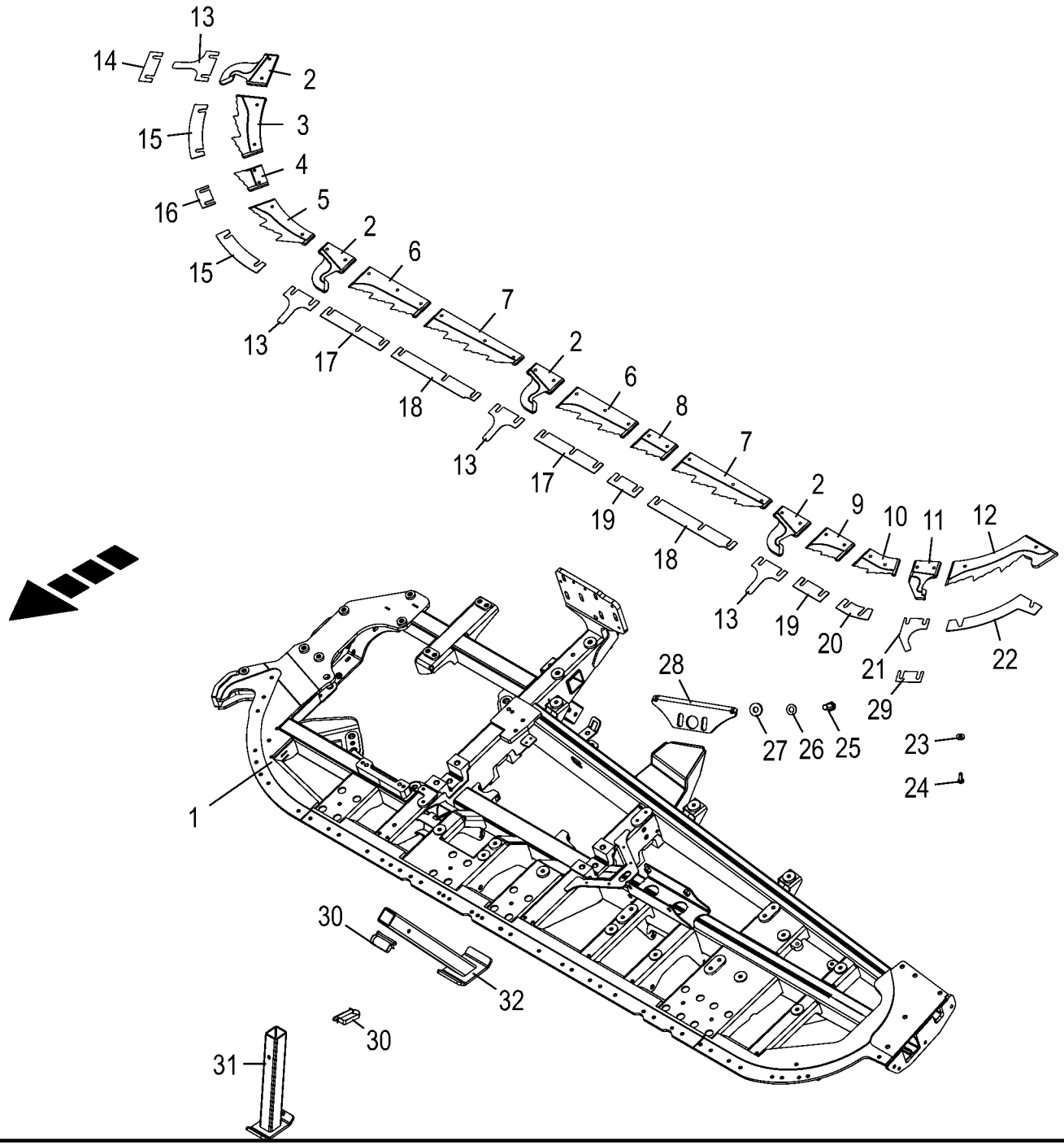

150 050 866 03 / 14.0

150 441 140 06

Grundrahmen / Messersatz Base frame / Blade kit Cadre de base / Jeu de couteaux					980501 - 1003000	EC 450-2	EC 600-2	EC 750-2				150 050 866 03 150 441 140 6 14.0
Pos.	ID-Nr.	Benennung	Description	Description	Masch.-Nr-							Bemerkung/Remarks/Remarque
	20 099 482 1	Distanzblech 0,5mm	Distance sheet 0.5mm	Tôle d'écartement 0,5mm		x	x	x				
	20 099 483 1	Distanzblech 0,3mm	Distance sheet 0.3mm	Tôle d'écartement 0,3mm		x	x	x				
23	00 910 361 1	Scheibe	Washer	Rondelle		x	x	x				10,5 X 25 X 4
24	00 900 817 1	6kt-Schraube	Hex head bolt	Boulon tête hex		x	x	x				M 10 X 25 Plus
25	00 900 675 0	6kt-Schraube	Hex head bolt	Boulon tête hex		x	x	x				M 16 X 40
26	00 909 912 1	Sperrkantscheibe	Detent edged washer	Disque à bord d'arrêt		x	x	x				SKM 16
27	00 910 362 0	Scheibe	Washer	Rondelle		x	x	x				17 X 40 X 6
28	20 096 527 2	Abstreifmesser	Scraper blade	Lame de raclage		1	1	1				
29	20 099 486 0	Distanzblech 0,5mm	Distance sheet 0.5mm	Tôle d'écartement 0,5mm		x	x	x				
	20 099 487 0	Distanzblech 0,3mm	Distance sheet 0.3mm	Tôle d'écartement 0,3mm		x	x	x				
30	00 917 005 0	Federsteckbolzen	Spring stick bolt	Ressort bâton boulon		4	4	4				Rd. 12 X 65
31	20 097 045 2	Stütze vorne	Support front welded	Support avant soudé		2	2	2				
32	20 097 041 0	Stütze hinten	Support rear	Support arrière		2	2	2				

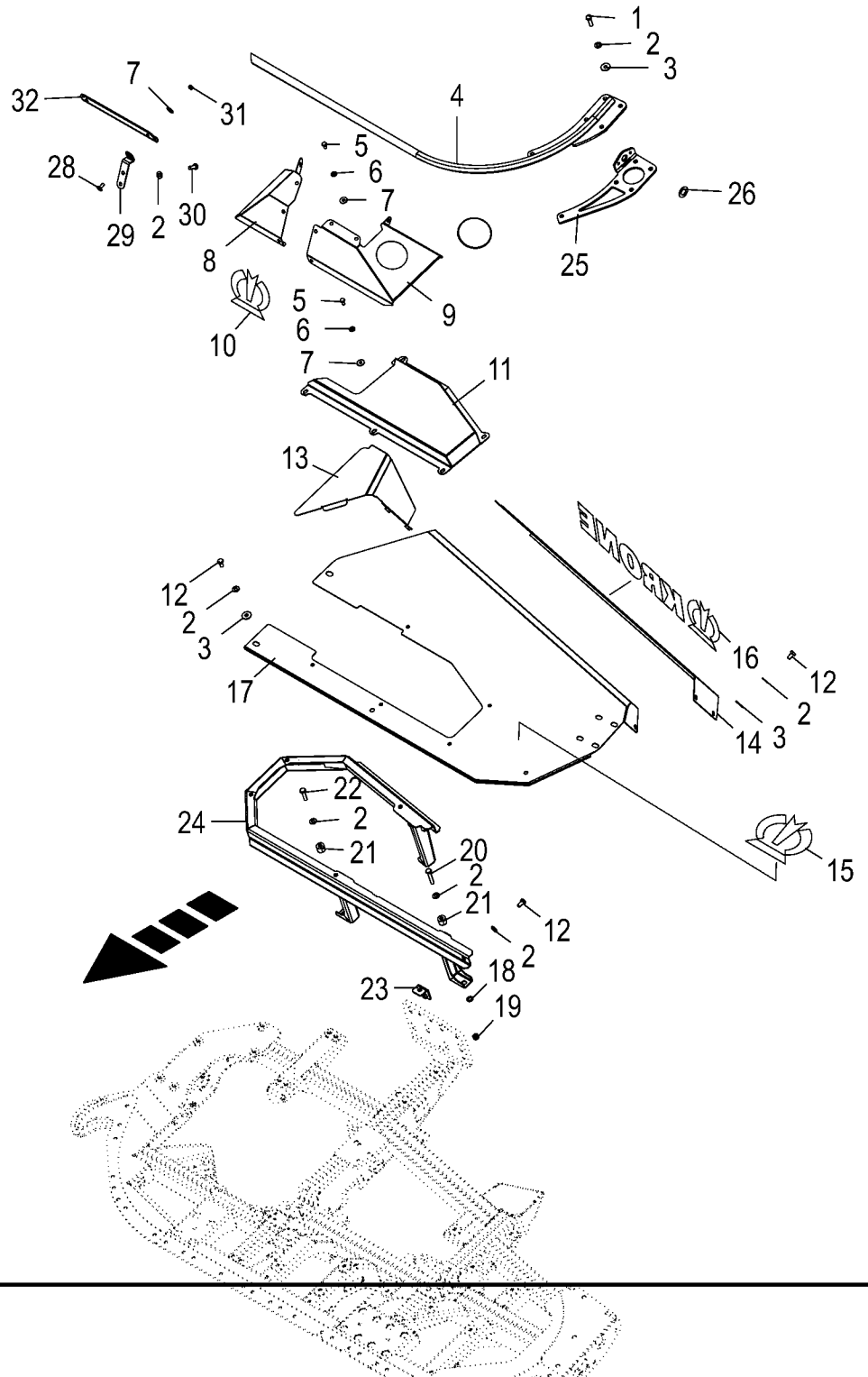
1
2
3
4
5
6
7
8
9
10
11
12
13
14
15
16
17
18
19
20
21
22
23
24
25
26
27
28
29
30
31
32

Abdeckung **Cover** **Couvercle**					980501 - 1003000	EC 450-2	EC 600-2	EC 750-2				**150 050 866 03** 150 441 429 3 **15.0**
Pos.	ID-Nr.	Benennung	Description	Description	Masch.-Nr-							Bemerkung/Remarks/Remarque
1	00 900 638 0	6kt-Schraube	Hex head bolt	Boulon tête hex		x						M 10 X 35
2	00 909 909 1	Sperrkantscheibe	Detent edged washer	Disque à bord d'arrêt		x						SKM 10
3	90 000 121 0	Scheibe	Washer	Rondelle		x						10,5 X 30 X 2,5
4	20 097 141 2	Kolbenstopper links	Piston stop left	Dispositif de blocage de piston gauche		1						
	20 097 090 2	Kolbenstopper rechts	Piston stop right	Dispositif de blocage de piston droit		1						
5	00 900 612 0	6kt-Schraube	Hex head bolt	Boulon tête hex		x						M 8 X 16
6	00 909 908 1	Sperrkantscheibe	Detent edged washer	Disque à bord d'arrêt		x						SKM 8
7	00 910 603 0	Scheibe	Washer	Rondelle		x						8,4 X 24 X 2
8	20 292 711 0	Abdeckhaube links	Cover hood left	Capot de protection ga.		1						
	20 291 383 0	Abdeckhaube rechts	Cover hood right	Capot de protection dr.		1						
9	20 292 720 0	Abdeckhauben außen links	Cover hood outside left	Capots de protection ext. gauche		1						
	20 291 384 0	Abdeckhaube außen rechts	Cover hood outside, right	Capot de protection extérieur, dr.		1						
10	27 012 585 0	Aufkleber Krone-Logo beige	Label Krone-Logo beige	Autocollant Krone-Logo beige L=172		1						
11	20 292 741 0	Zwischenblech lang links	Intermediate sheet left long	Tôle intermédiaire longue, ga.		1						
	20 291 385 0	Zwischenblech rechts	Intermediate sheet right	Tôle intermédiaire droite		1						
12	00 900 634 0	6kt-Schraube	Hex head bolt	Boulon tête hex		x						M 10 X 20
13	20 097 300 1	Eckblech links	Gusset plate left	Tôle de coin ga.		1						
	20 097 299 1	Eckblech rechts	Gusset plate right	Tôle de coin dr.		1						
14	20 097 298 1	Abdeckung hinten, links	Cover rear, left	Couvercle arrière ga.		1						
	20 097 297 1	Abdeckung hinten, rechts	Cover rear, right	Couvercle arrière dr.		1						
15	27 013 363 0	Aufkleber Krone-Logo beige	Label Krone-Logo beige	Autocollant Krone-Logo beige L=209		1						
16	00 942 301 0	Aufkleber -beige	Tag -beige	Autocollant -beige		1						Lg.= 775
17	20 097 295 2	Abdeckung links	Cover left 450-2 welded	Couvercle gauche		1						
	20 097 294 2	Abdeckung rechts	Cover right 450-2 welded	Couvercle droit		1						
18	00 910 414 0	Scheibe	Washer	Rondelle		1						10,5 X 21 X 2
19	00 908 758 0	Sicherungsmutter	Locknut	Écrou hex		1						M 10
20	00 901 434 0	6kt-Schraube	Hex head bolt	Boulon tête hex		1						M 10 X 55
21	00 284 514 0	Distanzbuchse	Spacer bushing	Entretoise prise femelle		3						11 X 25 X 20
22	00 900 639 0	6kt-Schraube	Hex head bolt	Boulon tête hex		x						M 10 X 40
23	20 097 235 0	Abdeckungshalter klein	Cover retainer small	Support de couvercle pet.		1						
24	20 097 234 2	Auflagebogen links	U-shaped support left	Coude d'appui ga.		1						
	20 097 233 2	Auflagebogen rechts	U-shaped support right	Coude d'appui dr.		1						
25	20 292 497 0	Flanschblech links	Flange sheet left	Tôle à bride gauche		1						
	20 291 401 0	Flanschblech rechts	Flange sheet right	Tôle à bride droite		1						

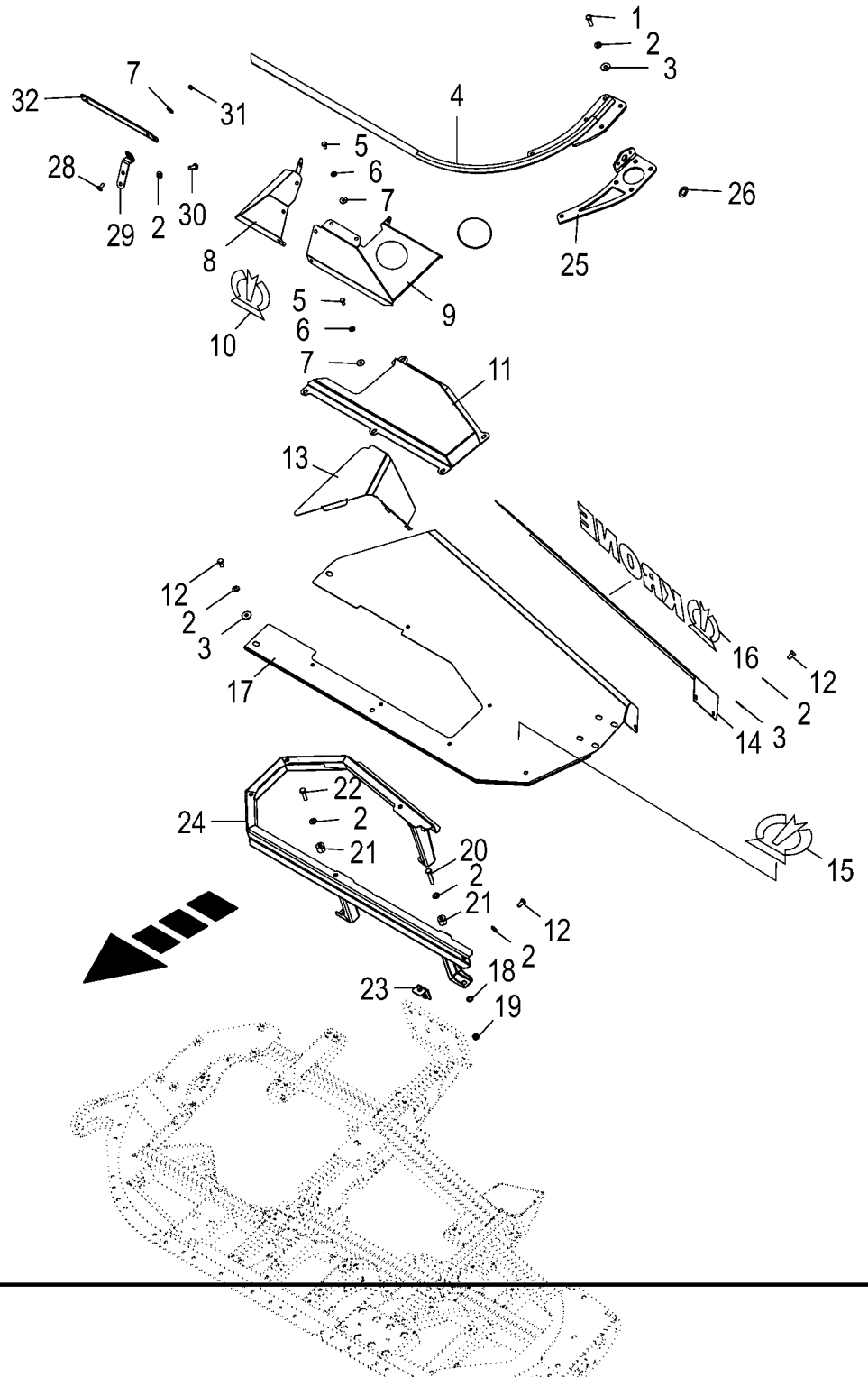
1
2
3
4
5
6
7
8
9
10
11
12
13
14
15
16
17
18
19
20
21
22
23
24
25
26
27
28
29
30
31
32

Abdeckung **Cover** **Couvercle**					980501 - 1003000	EC 450-2	EC 600-2	EC 750-2				**150 050 866 03** 150 441 429 3 **15.0**
Pos.	ID-Nr.	Benennung	Description	Description	Masch.-Nr-							Bemerkung/Remarks/Remarque
26	20 025 265 0	Scheibe	Washer	Rondelle		2						21 X 37 X 1,5
27	00 924 930 0	Verschlussdeckel	Sealing cap	Couvercle de fermeture		2						Rd. 101/110 X 7
28	00 904 951 2	Flachrundschraube	Coach bolt	Vis a tête bombée		x						M 8 X 20
29	20 292 687 0	Halteblech	Retaining sheet	Tôle de maintien		1						
30	00 900 636 0	6kt-Schraube	Hex head bolt	Boulon tête hex		x						M 10 X 25
31	00 908 706 0	Sicherungsmutter	Locknut	Écrou hex		x						M 8
32	20 292 686 0	Abdeckgummi	Cover rubber	Caoutchouc de recouvrement		1						

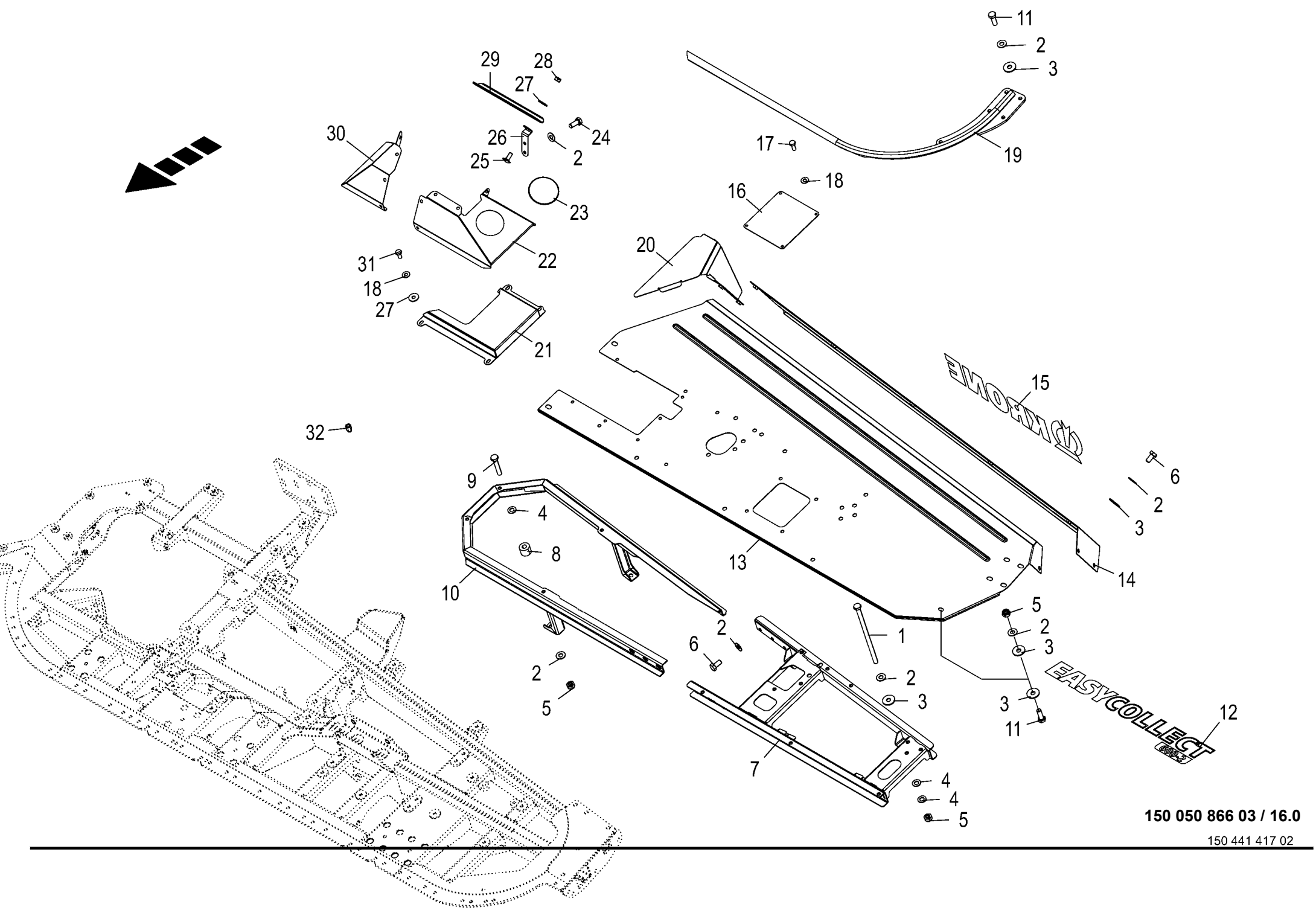

150 050 866 03 / 16.0

150 441 417 02

Abdeckung **Cover** **Couvercle**					980501 - 1003000	EC 450-2	EC 600-2	EC 750-2				**150 050 866 03** 150 441 417 2 **16.0**
Pos.	ID-Nr.	Benennung	Description	Description	Masch.-Nr-							Bemerkung/Remarks/Remarque
1	90 002 509 0	6kt-Schraube M10 x 200	Hexagon head screw M10 x 200	Vis six pans M10 x 200			x	x				
2	00 909 909 1	Sperrkantscheibe	Detent edged washer	Disque à bord d'arrêt			x	x				SKM 10
3	90 000 121 0	Scheibe	Washer	Rondelle			x	x				10,5 X 30 X 2,5
4	00 910 414 0	Scheibe	Washer	Rondelle			x	x				10,5 X 21 X 2
5	00 908 758 0	Sicherungsmutter	Locknut	Écrou hex			x	x				M 10
6	00 900 634 0	6kt-Schraube	Hex head bolt	Boulon tête hex			x	x				M 10 X 20
7	20 097 031 2	Abdeckungshalter links	Cover support left	Support de couvercle ga.			1					
	20 096 946 2	Abdeckungshalter rechts	Cover support right	Support de couvercle dr.			1					
	20 097 215 2	Abdeckungshalter links	Cover support left	Support de couvercle ga.				1				
	20 097 192 2	Abdeckungshalter rechts	Cover support right	Support de couvercle dr.				1				
8	00 284 514 0	Distanzbuchse	Spacer bushing	Entretoise prise femelle			4	4				11 X 25 X 20
9	00 901 434 0	6kt-Schraube	Hex head bolt	Boulon tête hex			x	x				M 10 X 55
	00 900 639 0	6kt-Schraube	Hex head bolt	Boulon tête hex			x	x				M 10 X 40
10	20 096 998 2	Auflagebogen links	U-shaped support left	Coude d'appui ga.			1					
	20 096 957 2	Auflagebogen rechts	U-shaped support right	Coude d'appui dr.			1					
	20 097 200 2	Auflagebogen links	U-shaped support left	Coude d'appui ga.				1				
	20 097 167 2	Auflagebogen rechts	U-shaped support right	Coude d'appui dr.				1				
11	00 900 637 0	6kt-Schraube	Hex head bolt	Boulon tête hex			x	x				M 10 X 30
12	27 013 367 0	Aufkleber EASYCOLLECT 600-2 beige	Label EASYCOLLECT 600-2 beige	Autocollant EASYCOLLECT 600-2 beige			2					
	27 013 368 0	Aufkleber EASYCOLLECT 750-2 beige	Label EASYCOLLECT 750-2 beige	Autocollant EASYCOLLECT 750-2 beige				2				
13	20 097 393 1	Abdeckung links	Cover left	Couvercle gauche			1					
	20 097 392 1	Abdeckung rechts	Cover right	Couvercle droit			1					
	20 097 187 1	Abdeckung links	Cover left	Couvercle gauche				1				
	20 097 179 1	Abdeckung rechts	Cover right	Couvercle droit				1				
14	20 097 134 1	Abdeckung hinten, links	Cover rear, left	Couvercle arrière ga.			1					
	20 097 048 1	Abdeckung hinten, rechts	Cover rear, right	Couvercle arrière dr.			1					
	20 097 186 1	Abdeckung hinten, links	Cover rear, left	Couvercle arrière ga.				1				
	20 097 177 1	Abdeckung hinten, rechts	Cover rear, right	Couvercle arrière dr.				1				
15	00 942 301 0	Aufkleber -beige	Tag -beige	Autocollant -beige			2	2				Lg.= 775
16	20 097 144 0	Wartungsklappe	Service cap	Trappe de maintenance			2	2				
17	00 900 614 0	6kt-Schraube	Hex head bolt	Boulon tête hex			x	x				M 8 X 20
18	00 909 908 1	Sperrkantscheibe	Detent edged washer	Disque à bord d'arrêt			x	x				SKM 8
19	20 097 141 2	Kolbenstopper links	Piston stop left	Dispositif de blocage de piston gauche			1	1				
	20 097 090 2	Kolbenstopper rechts	Piston stop right	Dispositif de blocage de piston droit			1	1				

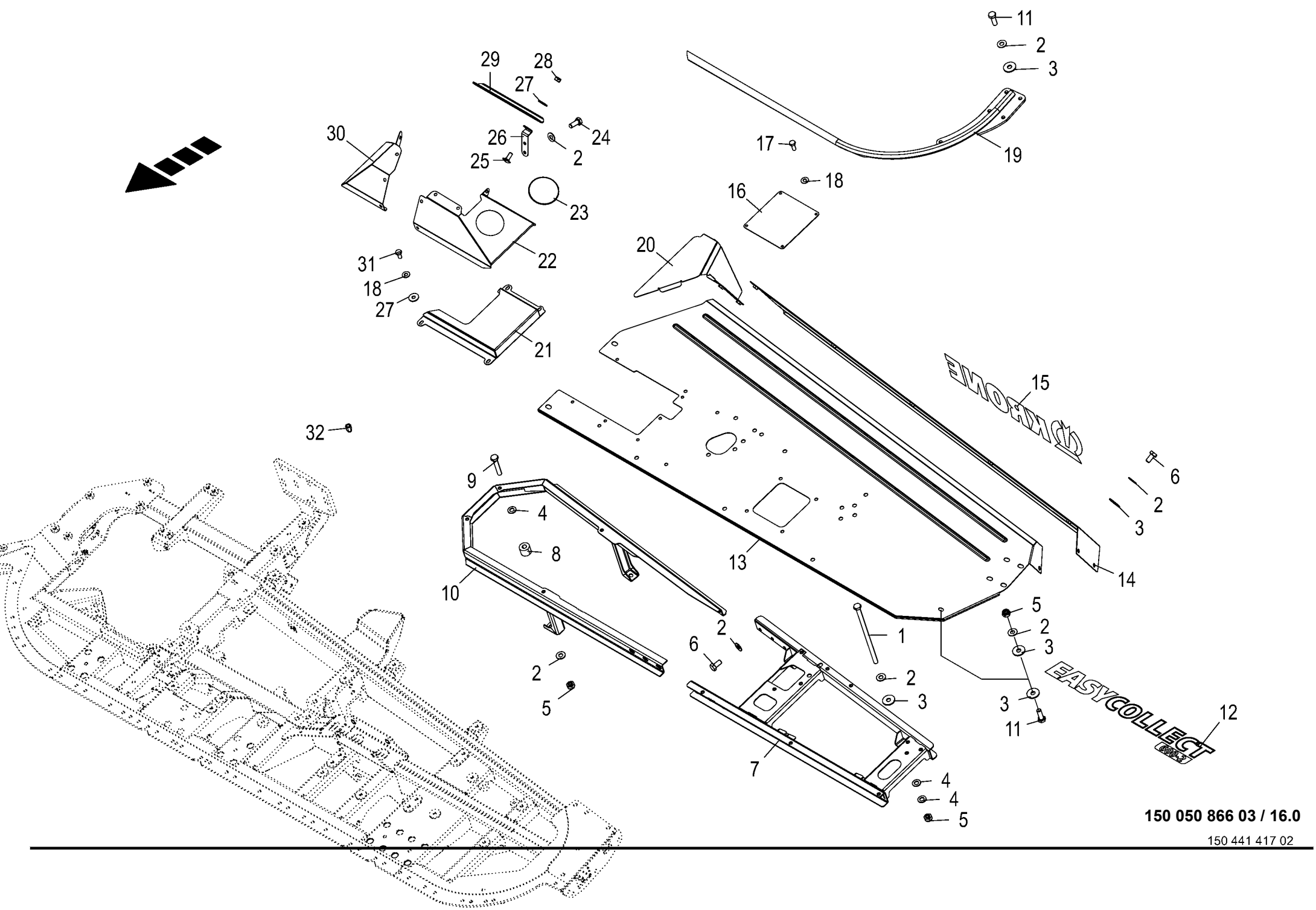

150 050 866 03 / 16.0

150 441 417 02

Abdeckung **Cover** **Couvercle**					980501 - 1003000	EC 450-2	EC 600-2	EC 750-2				**150 050 866 03** 150 441 417 2 **16.0**
Pos.	ID-Nr.	Benennung	Description	Description	Masch.-Nr-							Bemerkung/Remarks/Remarque
20	20 097 132 1	Eckblech links	Gusset plate left	Tôle de coin ga.			1					
	20 097 058 1	Eckblech rechts	Gusset plate right	Tôle de coin dr.			1					
	20 097 185 1	Eckblech links	Gusset plate left	Tôle de coin ga.				1				
	20 097 176 1	Eckblech rechts	Gusset plate right	Tôle de coin dr.				1				
21	20 292 721 0	Zwischenblech links	Intermediate sheet left	Tôle intermédiaire gauche			1	1				
	20 291 389 0	Zwischenblech rechts	Intermediate sheet right	Tôle intermédiaire droite			1	1				
22	20 292 720 0	Abdeckhauben außen links	Cover hood outside left	Capots de protection ext. gauche			1	1				
	20 291 384 0	Abdeckhaube außen rechts	Cover hood outside, right	Capot de protection extérieur, dr.			1	1				
23	00 924 930 0	Verschlussdeckel	Sealing cap	Couvercle de fermeture			2	2				Rd. 101/110 X 7
24	00 900 636 0	6kt-Schraube	Hex head bolt	Boulon tête hex			x	x				M 10 X 25
25	00 904 951 2	Flachrundschraube	Coach bolt	Vis a tête bombée			x	x				M 8 X 20
26	20 292 687 0	Halteblech	Retaining sheet	Tôle de maintien			2	2				
27	00 910 603 0	Scheibe	Washer	Rondelle			x	x				8,4 X 24 X 2
28	00 908 706 0	Sicherungsmutter	Locknut	Écrou hex			x	x				M 8
29	20 292 686 0	Abdeckgummi	Cover rubber	Caoutchouc de recouvrement			2	2				
30	20 292 711 0	Abdeckhaube links	Cover hood left	Capot de protection ga.			1	1				
	20 291 383 0	Abdeckhaube rechts	Cover hood right	Capot de protection dr.			1	1				
31	00 900 612 0	6kt-Schraube	Hex head bolt	Boulon tête hex			x	x				M 8 X 16
	00 900 614 0	6kt-Schraube	Hex head bolt	Boulon tête hex			x	x				M 8 X 20
32	90 002 522 0	6kt-Blindnietmutter M8x18	Hexagon blind rivet nut M8x18 2	Écrou borgne à six pans M8x18 2			x	x				
		Senkkopf Zn8	Zn8	Zn8								

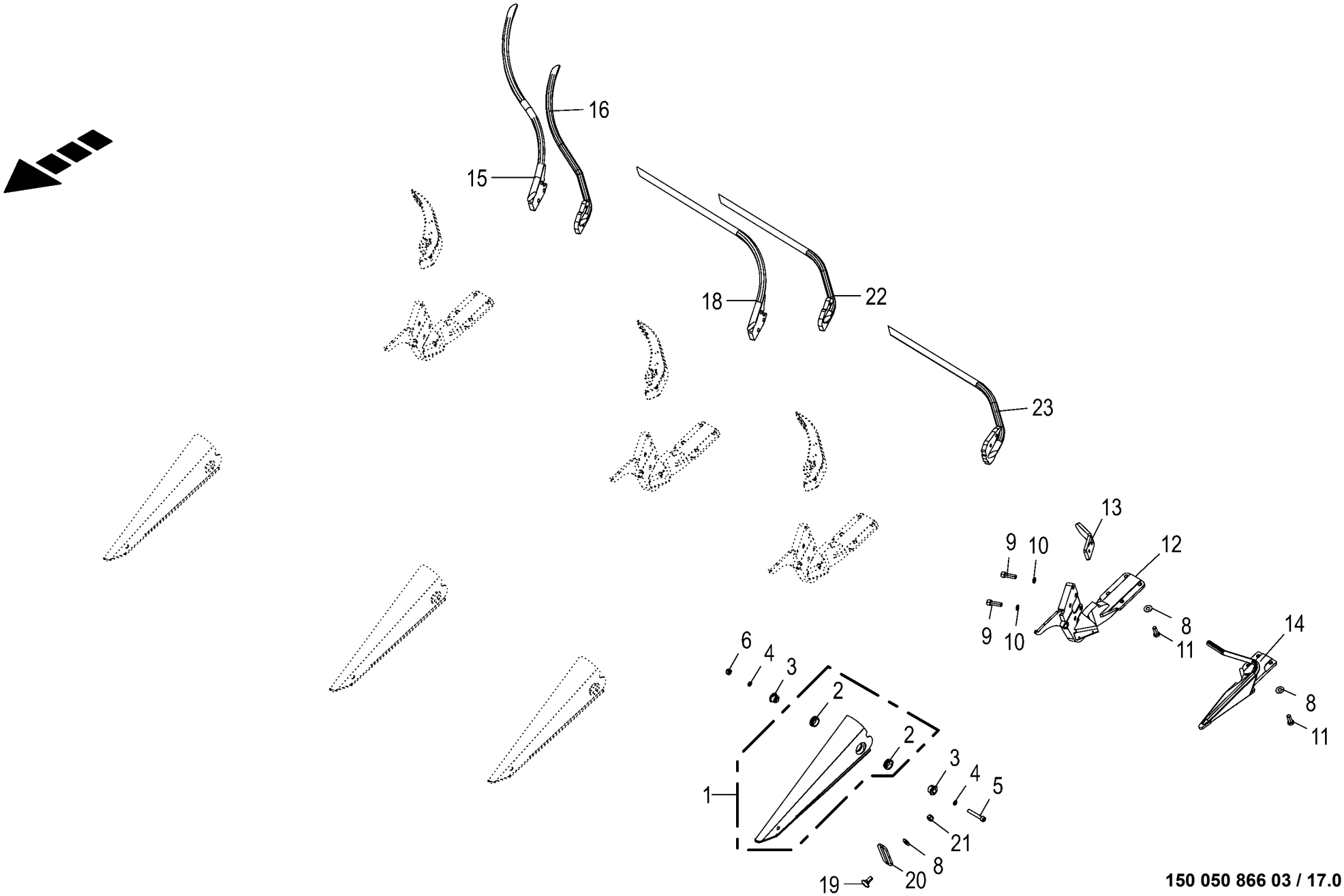

150 050 866 03 / 17.0

150 441 720 04

Spitzen / Spitzenhalter **Tips / Spike retainer** **Pointes / Enregistrement dentellier**					980501 - 1003000	EC 450-2	EC 600-2	EC 750-2				**150 050 866 03** 150 441 720 4 **17.0**
Pos.	ID-Nr.	Benennung	Description	Description	Masch.-Nr-							Bemerkung/Remarks/Remarque
1	20 094 983 2	Spitze m. Buchse	Tip with bushing	Pointe avec douille		4	6	8				
2	20 092 768 1	Buchse	Bushing	Douille		8	12	16				25,5 X 35 X 11
3	20 093 795 0	Lagerhülse	Bearing brushing	Douille de palier		8	12	16				10,2 X 25 X 22
4	00 909 907 0	Sperrkantscheibe	Detent edged washer	Disque à bord d'arrêt		x	x	x				SKZ 10
5	90 001 296 0	Zylinderschraube	Allen screw	Vis tête cylindrique		x	x	x				M10 X 65 -10.9
6	00 908 758 0	Sicherungsmutter	Locknut	Écrou hex		x	x	x				M 10
8	00 909 910 1	Sperrkantscheibe	Detent edged washer	Disque à bord d'arrêt		x	x	x				SKM 12
9	90 000 473 0	Zylinderschraube	Allen screw	Vis tête cylindrique		x	x	x				M 12 X 40 -10.9
	00 903 137 1	Zylinderschraube	Allen screw	Vis tête cylindrique		x	x	x				M 12 X 25
10	00 909 911 0	Sperrkantscheibe	Detent edged washer	Disque à bord d'arrêt		x	x	x				SKZ 12
11	00 900 656 0	6kt-Schraube	Hex head bolt	Boulon tête hex		x	x	x				M 12 X 30
12	20 292 645 0	Spitzenhalter links	Tip retainer left	Support de pointes gauche		2	3	4				
	20 292 594 0	Spitzenhalter rechts	Tip retainer right	Support de pointes droit		2	3	4				
13	20 096 985 3	Einweisbügel unten	Guide bracket bottom	Étrier de guidage en bas		4	6	8				
14	20 097 224 3	Zusatzspitze außen, links	Additional tip outside left	Pointe supplémentaire ext., ga.		1	1	1				
	20 097 225 3	Zusatzspitze außen rechts	Additional tip outside right	Pointe supplémentaire ext. dr.		1	1	1				
15	20 292 653 0	Einweisbügel Übergabespitze oben links	Guide bracket transfer tip top left	Étrier de guidage pointe trsf en haut ga		1	1	1				
	20 292 155 1	Einweisbügel Übergabespitze oben rechts	Guide bracket transfer tip top right	Étrier de guid pointe transf en haut dr		1	1	1				
16	20 292 655 0	Einweisbügel Übergabespitze unten links	Guide bracket transfer tip bottom left	Étrier de guidage pointe trsf en bas ga		1	1	1				
	20 292 166 1	Einweisbügel Übergabespitze rechts	Guide bracket transfer tip right	Étrier de guid. pointe de trsf. droit		1	1	1				
18	20 292 647 0	Einweisbügel oben gerade links	Guide bracket top straight left	Étrier de guidage en haut droit ga.			1	1				
	20 292 163 1	Einweisbügel oben gerade rechts	Guide bracket top straight right	Étrier de guidage en haut droit dr.			1	1				
19	00 904 983 1	Flachrundschraube	Coach bolt	Vis a tête bombée		x	x	x				M 12 X 30
20	20 093 772 0	Schiebestück	Sliding piece	Piece coulissante		2	3	4				
21	00 908 701 0	Sicherungsmutter	Locknut	Écrou hex		x	x	x				M 12
22	20 292 649 0	Einweisbügel unten gerade links	Guide bracket bottom straight left	Étrier de guidage en bas droit ga.			1	1				
	20 292 167 1	Einweisbügel unten gerade rechts	Guide bracket bottom straight right	Étrier de guidage en bas droit dr.			1	1				
23	20 292 618 0	Einweisbügel außen	Guide bracket outside	Étrier de guidage extérieur		2	2	2				

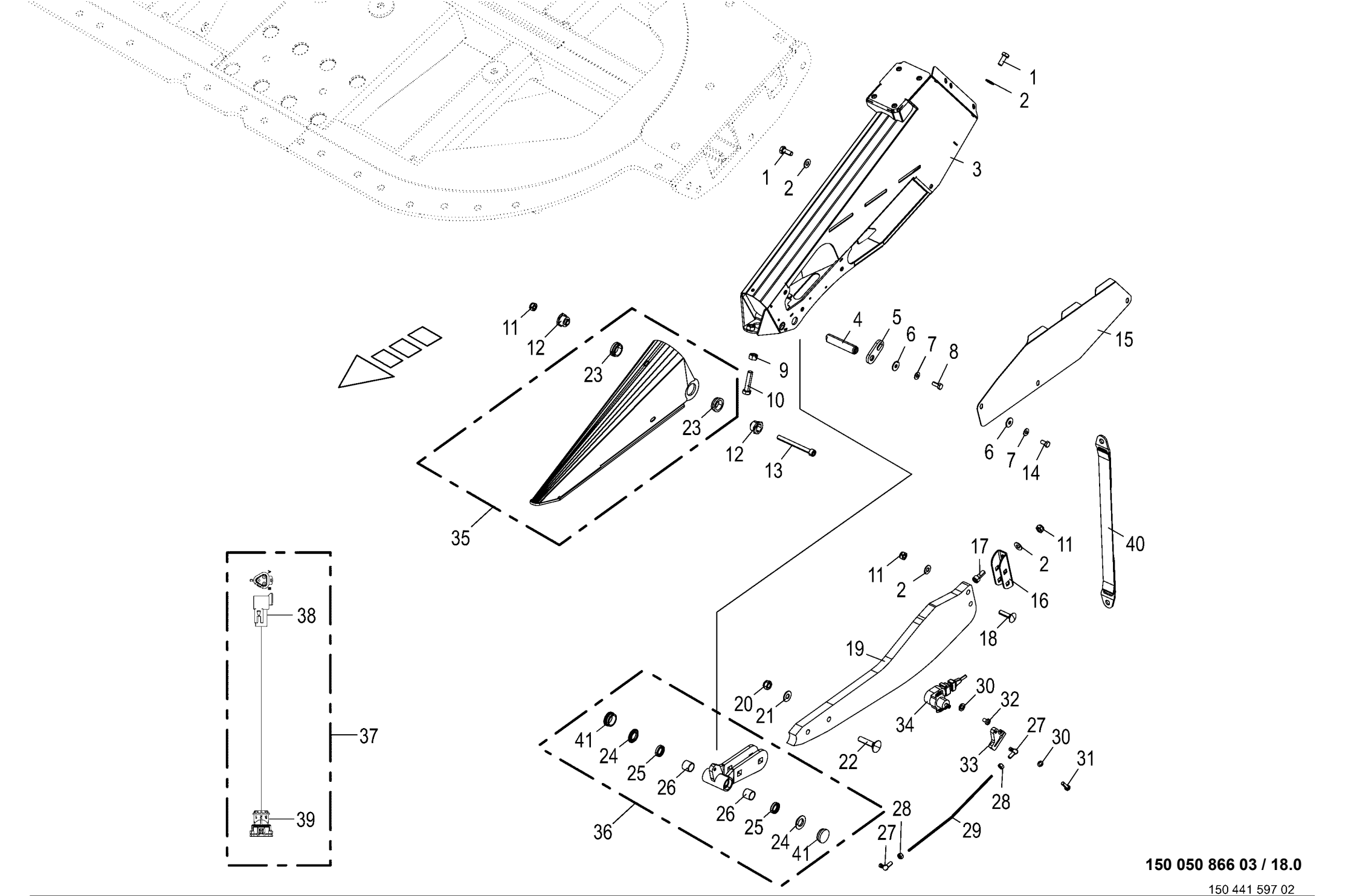

150 050 866 03 / 18.0

150 441 597 02

Seitenteil / Bodenkopierung Side part / Adaption to ground contoure Partie latérale / Suivi du sol					980501 - 1003000	EC 450-2	EC 600-2	EC 750-2				150 050 866 03 150 441 597 2 18.0
Pos.	ID-Nr.	Benennung	Description	Description	Masch.-Nr-							Bemerkung/Remarks/Remarque
1	00 900 636 0	6kt-Schraube	Hex head bolt	Boulon tête hex		x	x	x				M 10 X 25
2	00 909 909 1	Sperrkantscheibe	Detent edged washer	Disque à bord d'arrêt		x	x	x				SKM 10
3	20 095 243 3	Seitenteil links	Side part left	Partie latérale gauche		1	1	1				
	20 095 102 3	Seitenteil rechts	Side part right	Partie latérale droite		1	1	1				
4	20 093 791 0	Bolzen	Pin	Boulon		2	2	2				Rd. 20 X 92
5	20 093 792 0	Lasche	Strap	Patte		4	4	4				
6	00 910 603 0	Scheibe	Washer	Rondelle		x	x	x				8,4 X 24 X 2
7	00 909 908 1	Sperrkantscheibe	Detent edged washer	Disque à bord d'arrêt		x	x	x				SKM 8
8	00 900 614 0	6kt-Schraube	Hex head bolt	Boulon tête hex		x	x	x				M 8 X 20
9	00 908 215 0	6kt-Mutter	Hex nut	Écrou hex		x	x	x				M 12
10	00 900 302 1	6kt-Schraube	Hex head bolt	Boulon tête hex		x	x	x				M 12 X 50
11	00 908 758 0	Sicherungsmutter	Locknut	Écrou hex		x	x	x				M 10
12	20 093 795 0	Lagerhülse	Bearing brushing	Douille de palier		4	4	4				10,2 X 25 X 22
13	90 001 431 0	Zylinderschraube	Allen screw	Vis tête cylindrique		x	x	x				M 10 X 105
14	00 900 612 0	6kt-Schraube	Hex head bolt	Boulon tête hex		x	x	x				M 8 X 16
15	20 091 603 0	Deckelblech -links	Cover plate -left	Tôle operculaire -gauche		1	1	1				
	20 091 598 0	Deckelblech -rechts	Cover plate -right	Tôle operculaire -droite		1	1	1				
16	20 096 973 0	Klemmbügel	Clamping bracket	Etrier de serrage		2	2	2				
17	00 903 106 1	Zylinderschraube	Allen screw	Vis tête cylindrique		x	x	x				M 10 X 25
18	00 904 755 2	Flachrundschraube	Coach bolt	Vis a tête bombée		x	x	x				M 10 X 40
19	20 096 975 1	Tastkufe	Sensing skid	Patin tactile		2	2	2				
20	00 908 701 0	Sicherungsmutter	Locknut	Écrou hex		x	x	x				M 12
21	00 909 910 1	Sperrkantscheibe	Detent edged washer	Disque à bord d'arrêt		x	x	x				SKM 12
22	90 000 603 0	Flachrundschraube	Coach bolt	Vis a tête bombée		x	x	x				M 12 X 55
23	20 092 768 1	Buchse	Bushing	Douille		4	4	4				25,5 X 35 X 11
24	20 096 485 0	Bundbuchse (kurz) 20,1 x 35 x 4,8	Collar bushing (short) 20.1 x 35 x 4.8	Douille à collerette (courte) 20,1 x 35		4	4	4				
25	27 004 302 1	Dichtring	Gasket ring	Bague d'étanchéité		4	4	4				20 X 28 X 6
26	00 934 957 0	Lagerbuchse	Bearing bush	Coussinet		4	4	4				20 X 23 X 20
27	00 927 114 0	Winkelgelenk	Link	Joint		4	4	4				M 5
28	00 908 207 1	6kt-Mutter	Hex nut	Écrou hex		x	x	x				M 5
29	20 091 674 0	Gewindestange -links	Threaded rod -left	Tige filetée -gauche		1	1	1				Lg.= 310
	20 091 600 0	Gewindestange -rechts	Threaded rod -right	Tige filetée -droite		1	1	1				Lg.= 307
30	00 910 031 0	Federring	Spring washer	Rondelle elastique		x	x	x				B 5
31	00 900 292 0	6kt-Schraube	Hex head bolt	Boulon tête hex		x	x	x				M 5 X 16
32	00 903 800 0	Flachkopfschraube	Flat headed screw	Vis à tête conique		x	x	x				M 5 X 8
33	00 352 888 1	Hebel	Lever	Levier		2	2	2				
34	00 303 164 0	Sensor	Sensor	Capteur		2	2	2				72°

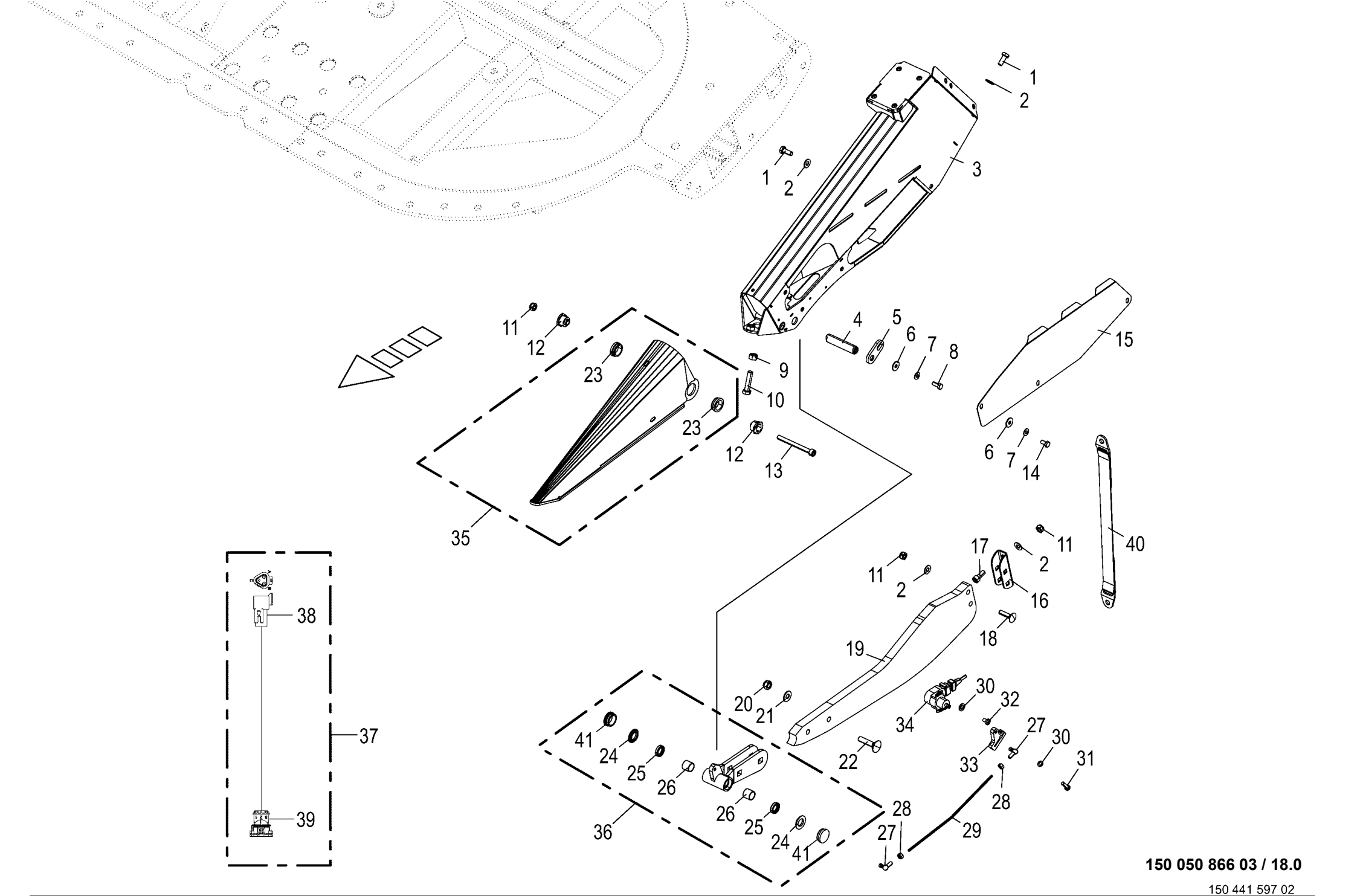

150 050 866 03 / 18.0

150 441 597 02

Seitenteil / Bodenkopierung
Side part / Adaption to ground contoure
Partie latérale / Suivi du sol

980501 - 1003000

150 050 866 03

150 441 597 2 **18.0**

Pos.	ID-Nr.	Benennung	Description	Description	Masch.-Nr-	EC 450-2	EC 600-2	EC 750-2				Bemerkung/Remarks/Remarque
35	20 090 746 4	Aussenspitze m. Buchsen	tip with bushing	pointe à douille		1	1	1				
36	20 290 239 0	Tastkufenhalter mont.	Sensing skid holder assembl.	Support de patin tactile assembl.		2	2	2				
37	20 083 313 1	Adapter 3-p DT - 3-p Jetst.	Adapter 3-p DT - 3-p Jetst.	Adaptateur 3-p DT - 3-p Jetst.		2	2	2				
38	20 082 564 1	Stecker 3-p St grau	Plug 3-p St grey	Cavalier 3-p St gris		x	x	x				
39	00 303 115 1	Jetstecker	Jet-plug	Jet-fiche		x	x	x				
40	00 352 859 0	Gurt	Belt	Sangle		2	2	2				
41	00 953 823 0	Verschlussstopfen	Sealing plug	Bouchon d'étanchéité		2	2	2				20,7/25 X 8/10,5

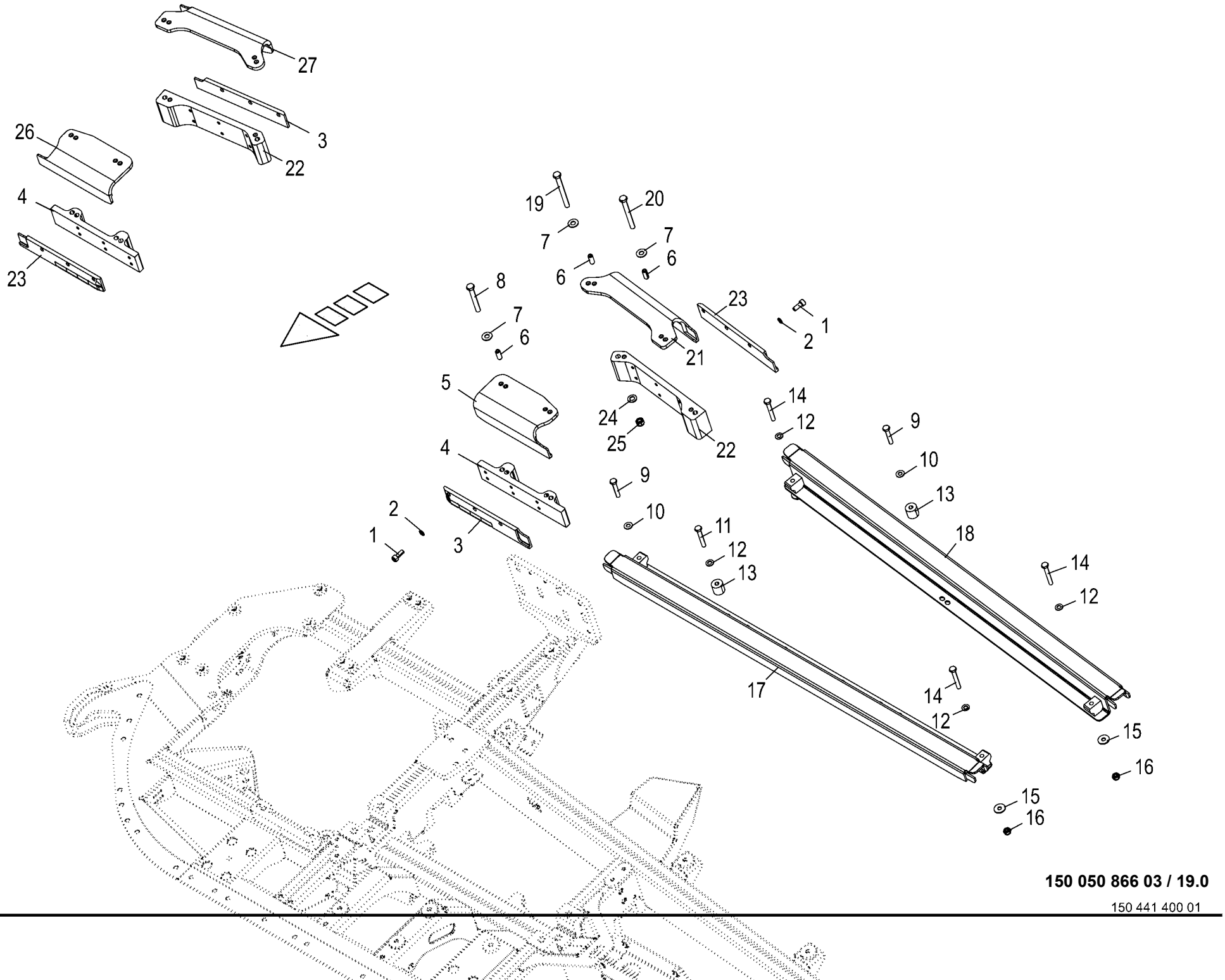

150 050 866 03 / 19.0

150 441 400 01

Führungsschienen **Guide rails** **Glissières de guidage**					980501 - 1003000	EC 450-2	EC 600-2	EC 750-2				**150 050 866 03** 150 441 400 1 **19.0**
Pos.	ID-Nr.	Benennung	Description	Description	Masch.-Nr-							Bemerkung/Remarks/Remarque
1	00 903 106 1	Zylinderschraube	Allen screw	Vis tête cylindrique		x	x	x				M 10 X 25
2	00 909 907 0	Sperrkantscheibe	Detent edged washer	Disque à bord d'arrêt		x	x	x				SKZ 10
3	20 096 245 1	Einweiserschiene aussen VR/HL	Guide bracket rail outside fr rh/re lh	Rail de guide ext. av. dr./ arr. ga.		1	1	1				
4	20 096 890 0	Einweiserhalter vorne	Guide bracket support front	Support du guide avant		1	1	1				
5	20 096 229 0	Einweiserwinkel vorne, rechts	Guide bracket angle front, right	Équerre du guide avant dr.		1	1	1				
6	90 000 182 0	Spannstift	Roll pin	Goupille de serrage		6	6	6				12 X 45
	00 912 742 2	Spannstift	Roll pin	Goupille de serrage		2	2	2				12 X 30
7	00 909 910 1	Sperrkantscheibe	Detent edged washer	Disque à bord d'arrêt		x	x	x				SKM 12
8	00 901 458 0	6kt-Schraube	Hex head bolt	Boulon tête hex		x	x	x				M 12 X 90
9	00 901 434 0	6kt-Schraube	Hex head bolt	Boulon tête hex		x	x	x				M 10 X 55
10	00 909 909 1	Sperrkantscheibe	Detent edged washer	Disque à bord d'arrêt		x	x	x				SKM 10
11	90 001 520 0	6kt-Schraube	Hex head bolt	Boulon tête hex		x	x	x				M 10 X 65 -10.9
12	00 910 414 0	Scheibe	Washer	Rondelle		x	x	x				10,5 X 21 X 2
13	00 352 323 0	Distanzrohr	Spacer tube	Tube d'entretoisement		1	4	7				11 X 30 X 28
14	00 901 622 3	6kt-Schraube	Hex head bolt	Boulon tête hex		x	x	x				M 10 X 70 -10.9
15	90 000 121 0	Scheibe	Washer	Rondelle		x	x	x				10,5 X 30 X 2,5
16	90 001 230 0	Sicherungsmutter	Locknut	Écrou hex		x	x	x				M 10
17	20 096 917 1	Führungsschiene vorne -links/ rechts	Guide rail front -left/right	Glissière de guidage avant - gauche/droite		1						
	20 096 922 0	Führungsschiene vorne -links/ rechts	Guide rail front -left/right	Glissière de guidage avant - gauche/droite			1					
	20 096 921 0	Führungsschiene vorne -links/ rechts	Guide rail front -left/right	Glissière de guidage avant - gauche/droite				1				
18	20 096 918 1	Führungsschiene hinten -links/ rechts	Guide rail rear -left/right	Glissière de guidage arrière - gauche/droite		1						
	20 096 920 0	Führungsschiene hinten -links/ rechts	Guide rail rear -left/right	Glissière de guidage arrière - gauche/droite			1					
	20 096 919 0	Führungsschiene hinten -links/ rechts	Guide rail rear -left/right	Glissière de guidage arrière - gauche/droite				1				
19	00 901 462 2	6kt-Schraube	Hex head bolt	Boulon tête hex		x	x	x				M 12 X 120 -10.9
20	00 900 310 1	6kt-Schraube	Hex head bolt	Boulon tête hex		x	x	x				M 12 X 110
21	20 096 935 0	Einweiserwinkel hinten, links	Guide bracket angle rear, left	Équerre du guide arrière ga.		1	1	1				
22	20 096 891 0	Einweiserhalter hinten	Guide bracket support rear	Support du guide arrière		1	1	1				
23	20 096 244 1	Einweiserschiene aussen HR/VL	Guide bracket rail outside re rh/fr lh	Rail de guide ext. arr. dr./ av. ga.		1	1	1				
24	00 910 506 1	Scheibe	Washer	Rondelle		x	x	x				13 X 24 X 2,5
25	00 908 701 0	Sicherungsmutter	Locknut	Écrou hex		x	x	x				M 12

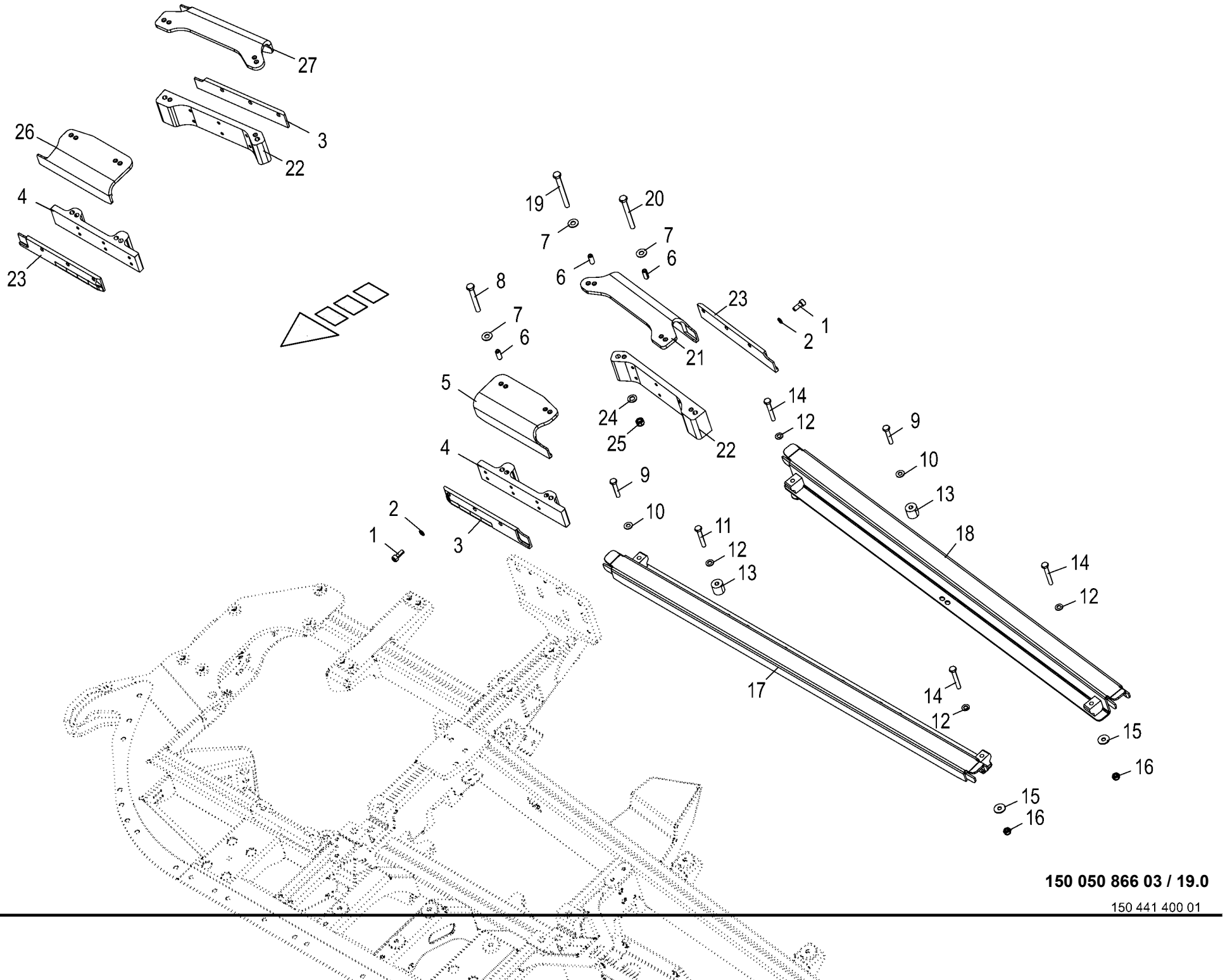

150 050 866 03 / 19.0

150 441 400 01

Führungsschienen **Guide rails** **Glissières de guidage**					980501 - 1003000	EC 450-2	EC 600-2	EC 750-2				**150 050 866 03** 150 441 400 1 **19.0**
Pos.	ID-Nr.	Benennung	Description	Description	Masch.-Nr-							Bemerkung/Remarks/Remarque
26	20 096 230 0	Einweiserwinkel vorne, links	Guide bracket angle front, left	Équerre du guide avant ga.		1	1	1				
27	20 096 893 0	Einweiserwinkel hinten, rechts	Guide bracket angle rear, right	Équerre du guide arrière dr.		1	1	1				

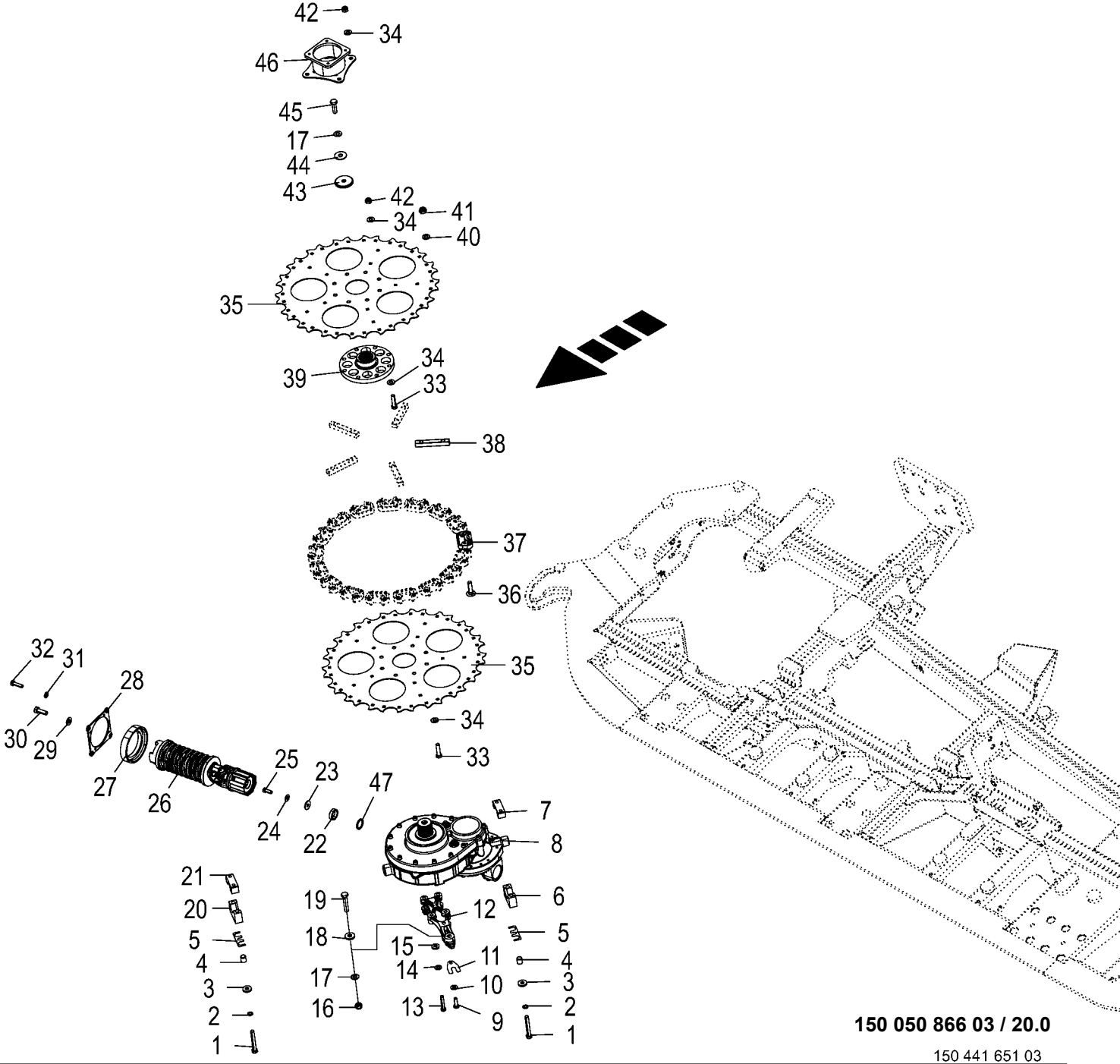

150 050 866 03 / 20.0

150 441 651 03

Antrieb / Umlenkrad **Drive system / Guide wheel** **Entraînement / Roue de renvoi**					980501 - 1003000	EC 450-2	EC 600-2	EC 750-2				**150 050 866 03** 150 441 651 3 **20.0**
Pos.	ID-Nr.	Benennung	Description	Description	Masch.-Nr-							Bemerkung/Remarks/Remarque
1	90 003 367 0	6kt-Schraube M14x100 Zn8	Hexagon head screw M14 x 100	Vis six pans M14 x 100		x						
2	00 909 902 1	Sperrkantscheibe	Detent edged washer	Disque à bord d'arrêt		x						SKZ 14
3	00 910 363 0	Scheibe	Washer	Rondelle		x						15 X 36 X 6
4	00 912 518 2	Spannstift	Roll pin	Goupille de serrage		8						21 X 24
5	20 097 055 1	Distanzblech 1mm	Distance sheet 1mm	Tôle d'écartement 1mm		x						
6	20 290 797 0	Klemmhalter 40 unten	Terminal holder 40 bottom	Support de serrage 40 en bas		2						
7	20 290 796 0	Klemmhalter 40 oben	Terminal holder 40 top	Support de serrage 40 en haut		2						
8	20 290 807 0	Kollektorgetriebe links mont.	Collector gearbox left assembled	Boîte du collecteur ga. assembl.		1						
	20 290 806 0	Kollektorgetriebe rechts mont.	Collector gearbox right assembled	Boîte du collecteur droite assemblée		1						
9	00 900 616 0	6kt-Schraube	Hex head bolt	Boulon tête hex		x						M 8 X 25
10	00 909 908 1	Sperrkantscheibe	Detent edged washer	Disque à bord d'arrêt		x						SKM 8
11	20 097 081 0	Distanzblech Getr. 1mm	Distance sheet gearbox 1mm	Tôle d'écartement engrenage 1mm		x						
	20 097 082 0	Distanzblech Getr. 0,5mm	Distance sheet gearbox 0.5mm	Tôle d'écartement engrenage 0,5mm		x						
12	20 290 792 0	Traverse	Cross beam	Traverse		2						
13	00 901 453 0	6kt-Schraube	Hex head bolt	Boulon tête hex		x						M 12 X 65
	00 901 454 0	6kt-Schraube	Hex head bolt	Boulon tête hex		x						M 12 X 55
14	00 909 910 1	Sperrkantscheibe	Detent edged washer	Disque à bord d'arrêt		x						SKM 12
15	00 910 320 0	Scheibe	Washer	Rondelle		x						13 X 30 X 6
16	00 908 719 0	Sicherungsmutter	Locknut	Écrou hex		x						M 16
17	00 909 912 1	Sperrkantscheibe	Detent edged washer	Disque à bord d'arrêt		x						SKM 16
18	00 910 362 0	Scheibe	Washer	Rondelle		x						17 X 40 X 6
19	00 901 137 1	6kt-Schraube	Hex head bolt	Boulon tête hex		x						M 16 X 80
20	20 290 794 0	Klemmhalter 45 unten	Terminal holder 45 bottom	Support de serrage 45 en bas		2						
21	20 290 791 0	Klemmhalter 45 oben	Terminal holder 45 top	Support de serrage 45 en haut		2						
22	00 233 427 0	Distanzbuchse	Spacer bushing	Entretoise prise femelle		2						48,3 X 13
23	00 910 609 0	Scheibe	Washer	Rondelle		x						13 X 37 X 3
24	00 909 910 1	Sperrkantscheibe	Detent edged washer	Disque à bord d'arrêt		x						SKM 12
25	00 900 656 0	6kt-Schraube	Hex head bolt	Boulon tête hex		x						M 12 X 30
26	27 013 000 0	Gelenkwelle kpl. W 2300 195mm K33B 700Nm	Uni. shaft cpl. W 2300 195 mm K33B 700Nm	Arbre à cardan cpl. W 2300 195mm K33B		2						
27	20 097 044 2	Aufnahmering	Supporting ring	Bague de support		2						
28	20 097 043 1	Aufnahmeringplatte	Supporting ring plate	Plaque de bague de support		2						
29	00 909 909 1	Sperrkantscheibe	Detent edged washer	Disque à bord d'arrêt		x						SKM 10
30	00 900 637 0	6kt-Schraube	Hex head bolt	Boulon tête hex		x						M 10 X 30
31	00 910 413 0	Scheibe	Washer	Rondelle		x						8,4 X 17 X 1,6
32	00 900 617 0	6kt-Schraube	Hex head bolt	Boulon tête hex		x						M 8 X 30

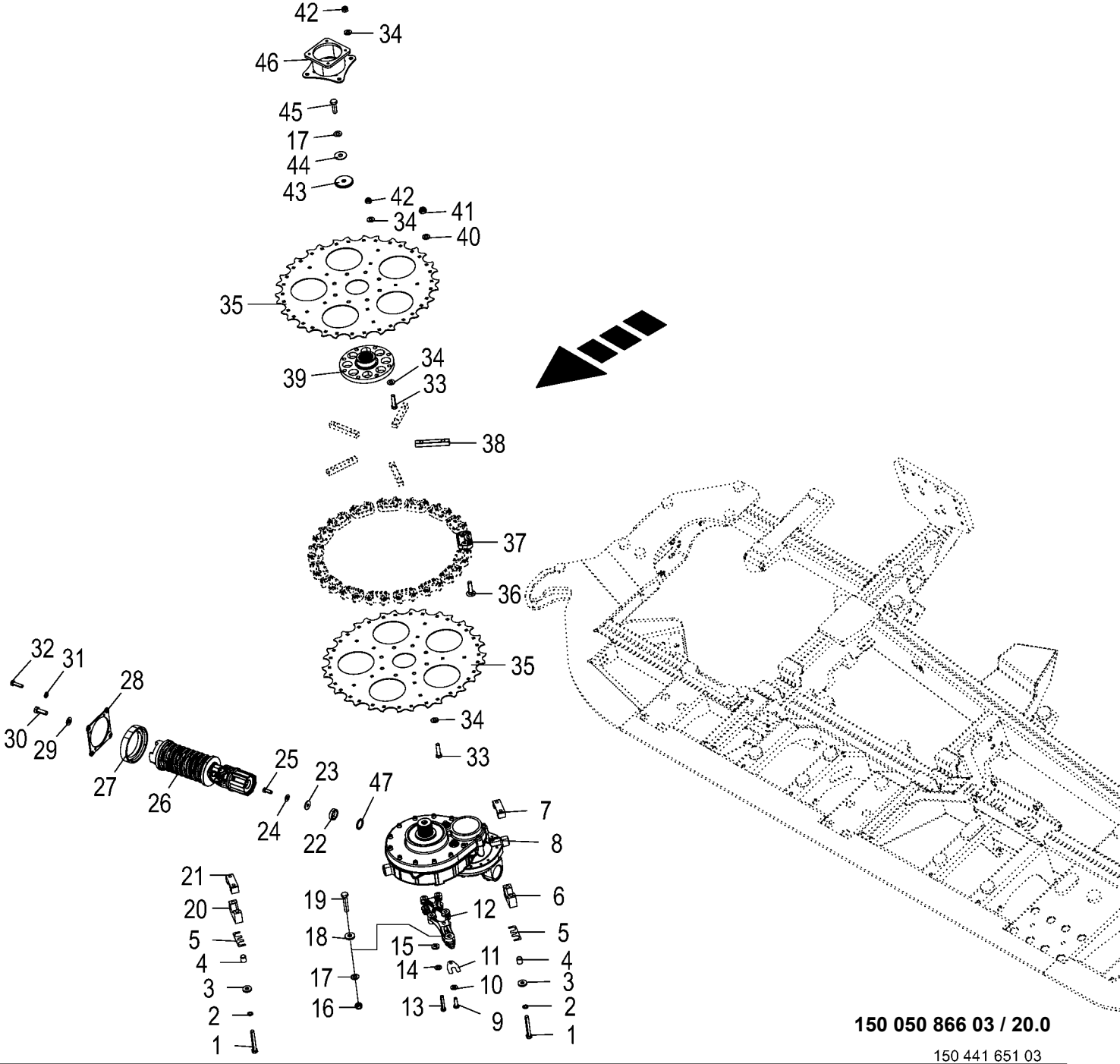

150 050 866 03 / 20.0

150 441 651 03

Antrieb / Umlenkrad **Drive system / Guide wheel** **Entraînement / Roue de renvoi**					980501 - 1003000	EC 450-2	EC 600-2	EC 750-2				**150 050 866 03** 150 441 651 3 **20.0**
Pos.	ID-Nr.	Benennung	Description	Description	Masch.-Nr-							Bemerkung/Remarks/Remarque
33	90 000 455 0	6kt-Schraube	Hex head bolt	Boulon tête hex		x						M 14 X 55
34	00 909 929 0	Sperrkantscheibe	Detent edged washer	Disque à bord d'arrêt		x						SKM 14
35	20 096 431 1	Umlankrad Z=17	Guide wheel Z=17	Poulie de renvoi Z=17		4						
36	00 904 755 2	Flachrundschraube	Coach bolt	Vis a tête bombée		x						M 10 X 40
37	20 096 432 1	Gliederaufnahme Z=17 Kunststoff	Link holder Z=17 plastic	Logement des maillons Z=17 plast.		34						
38	20 096 433 0	Abstandprofil	Distance profile	Profil de distance		10						
39	20 096 652 0	Nabe Kollektor	Hub collector	Moyeu collecteur		2						
40	00 910 414 0	Scheibe	Washer	Rondelle		x						10,5 X 21 X 2
41	00 908 758 0	Sicherungsmutter	Locknut	Écrou hex		x						M 10
42	00 908 714 0	Sicherungsmutter	Locknut	Écrou hex		x						M 14
43	00 221 632 0	Scheibe	Washer	Rondelle		2						17 X 75 X 8
44	00 910 327 0	Scheibe	Washer	Rondelle		x						17 X 50 X 3
45	00 902 914 1	6kt-Schraube	Hex head bolt	Boulon tête hex		x						M 16 X 50
46	20 097 060 0	Distanzstück	Spacer	Pièce d'écartement		2						
47	00 910 727 1	Stützscheibe	Supporting disc	Rondelle diélectrique		x						S 35 X 45 X 2,5

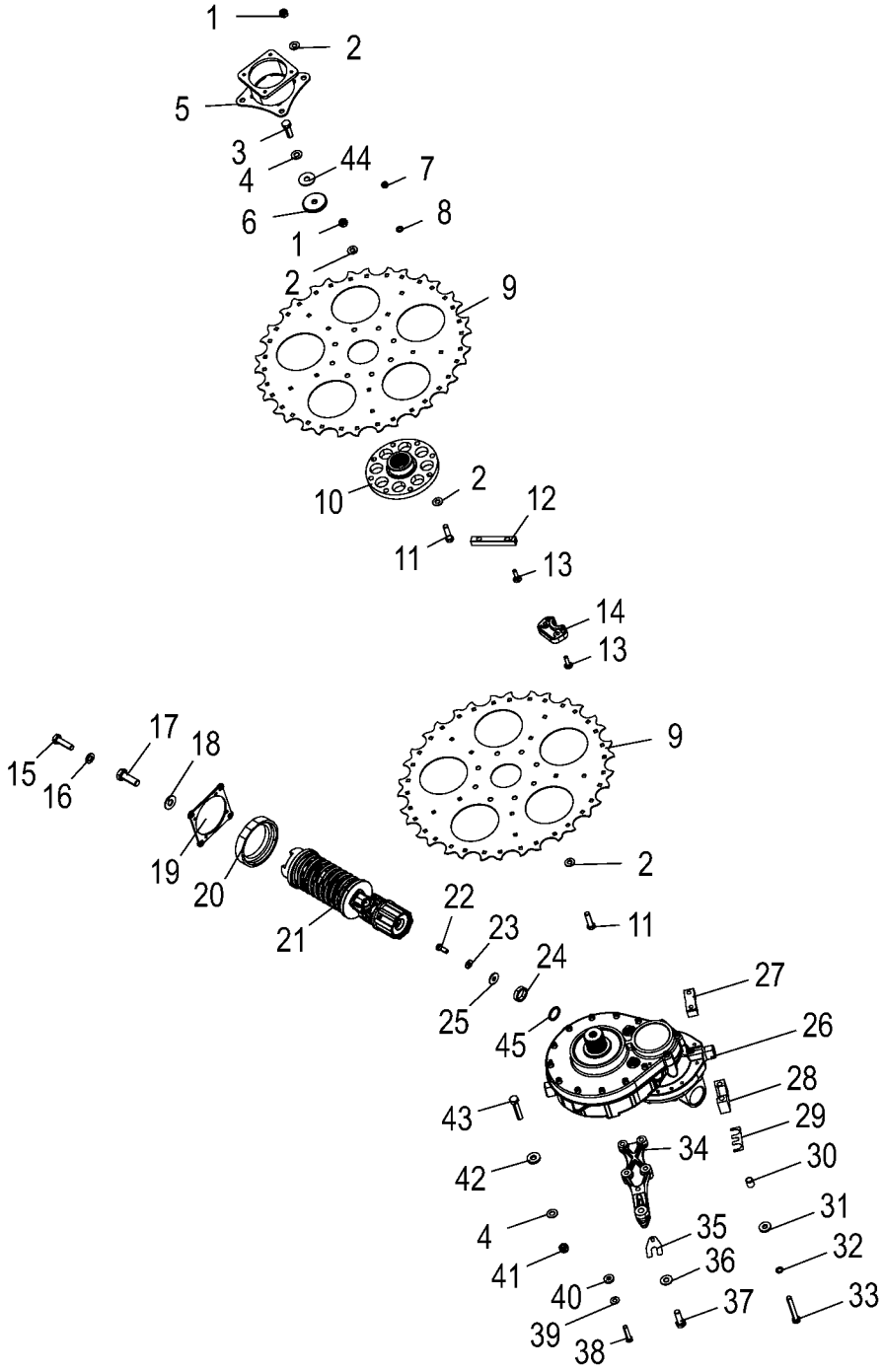

150 050 866 03 / 21.0

150 447 400 04

Antrieb / Umlenkrad **Drive system / Guide wheel** **Entraînement / Roue de renvoi**					980501 - 1003000	EC 450-2	EC 600-2	EC 750-2				**150 050 866 03** 150 447 400 4 **21.0**
Pos.	ID-Nr.	Benennung	Description	Description	Masch.-Nr-							Bemerkung/Remarks/Remarque
1	00 908 714 0	Sicherungsmutter	Locknut	Écrou hex			x	x				M 14
2	00 909 929 0	Sperrkantscheibe	Detent edged washer	Disque à bord d'arrêt			x	x				SKM 14
3	00 902 914 1	6kt-Schraube	Hex head bolt	Boulon tête hex			x	x				M 16 X 50
4	00 909 912 1	Sperrkantscheibe	Detent edged washer	Disque à bord d'arrêt			x	x				SKM 16
5	20 097 060 0	Distanzstück	Spacer	Pièce d'écartement			2	2				
6	00 221 632 0	Scheibe	Washer	Rondelle			2	2				17 X 75 X 8
7	00 908 758 0	Sicherungsmutter	Locknut	Écrou hex			x	x				M 10
8	00 910 414 0	Scheibe	Washer	Rondelle			x	x				10,5 X 21 X 2
9	20 096 431 1	Umlankrad Z=17	Guide wheel Z=17	Poulie de renvoi Z=17			4	4				
10	20 096 652 0	Nabe Kollektor	Hub collector	Moyeu collecteur			2	2				
11	90 000 455 0	6kt-Schraube	Hex head bolt	Boulon tête hex			x	x				M 14 X 55
12	20 096 433 0	Abstandprofil	Distance profile	Profil de distance			10	10				
13	00 904 755 2	Flachrundschraube	Coach bolt	Vis a tête bombée			x	x				M 10 X 40
14	20 096 432 1	Gliederaufnahme Z=17 Kunststoff	Link holder Z=17 plastic	Logement des maillons Z=17 plast.			34	34				
15	00 900 617 0	6kt-Schraube	Hex head bolt	Boulon tête hex			x	x				M 8 X 30
16	00 910 413 0	Scheibe	Washer	Rondelle			x	x				8,4 X 17 X 1,6
17	00 900 637 0	6kt-Schraube	Hex head bolt	Boulon tête hex			x	x				M 10 X 30
18	00 909 909 1	Sperrkantscheibe	Detent edged washer	Disque à bord d'arrêt			x	x				SKM 10
19	20 097 043 1	Aufnahmeringplatte	Supporting ring plate	Plaque de bague de support			2	2				
20	20 097 044 2	Aufnahmering	Supporting ring	Bague de support			2	2				
21	27 013 000 0	Gelenkwelle kpl. W 2300 195mm K33B 700Nm	Uni. shaft cpl. W 2300 195 mm K33B 700Nm	Arbre à cardan cpl. W 2300 195mm K33B			2	2				
22	00 900 656 0	6kt-Schraube	Hex head bolt	Boulon tête hex			x	x				M 12 X 30
23	00 909 910 1	Sperrkantscheibe	Detent edged washer	Disque à bord d'arrêt			x	x				SKM 12
24	00 233 427 0	Distanzbuchse	Spacer bushing	Entretoise prise femelle			2	2				48,3 X 13
25	00 910 609 0	Scheibe	Washer	Rondelle			x	x				13 X 37 X 3
26	20 290 807 0	Kollektorgetriebe links mont.	Collector gearbox left assembled	Boîte du collecteur ga. assembl.			2	2				
	20 290 806 0	Kollektorgetriebe rechts mont.	Collector gearbox right assembled	Boîte du collecteur droite assemblée			2	2				
27	20 290 796 0	Klemmhalter 40 oben	Terminal holder 40 top	Support de serrage 40 en haut			2	2				
	20 290 791 0	Klemmhalter 45 oben	Terminal holder 45 top	Support de serrage 45 en haut			2	2				
28	20 290 797 0	Klemmhalter 40 unten	Terminal holder 40 bottom	Support de serrage 40 en bas			2	2				
	20 290 794 0	Klemmhalter 45 unten	Terminal holder 45 bottom	Support de serrage 45 en bas			2	2				
29	20 097 055 1	Distanzblech 1mm	Distance sheet 1mm	Tôle d'écartement 1mm			x	x				
30	00 912 518 2	Spannstift	Roll pin	Goupille de serrage			8	8				21 X 24
31	00 910 363 0	Scheibe	Washer	Rondelle			x	x				15 X 36 X 6
32	00 909 902 1	Sperrkantscheibe	Detent edged washer	Disque à bord d'arrêt			x	x				SKZ 14
33	90 003 367 0	6kt-Schraube M14x100 Zn8	Hexagon head screw M14 x 100	Vis six pans M14 x 100			x	x				

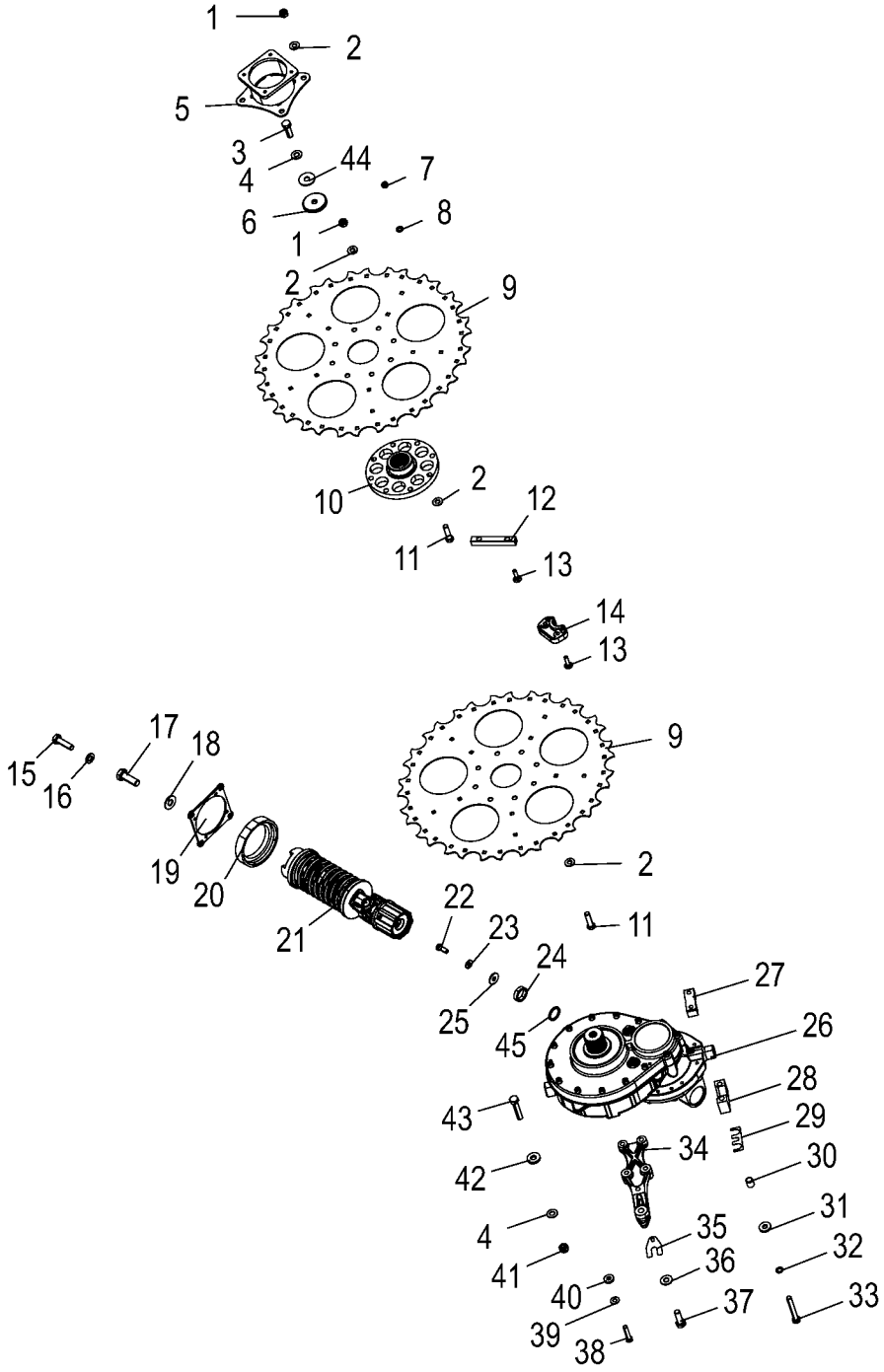

150 050 866 03 / 21.0

150 447 400 04

Antrieb / Umlenkrad **Drive system / Guide wheel** **Entraînement / Roue de renvoi**					980501 - 1003000	EC 450-2	EC 600-2	EC 750-2				**150 050 866 03** 150 447 400 4 **21.0**
Pos.	ID-Nr.	Benennung	Description	Description	Masch.-Nr-							Bemerkung/Remarks/Remarque
34	20 290 792 0	Traverse	Cross beam	Traverse			2	2				
35	20 097 082 0	Distanzblech Getr. 0,5mm	Distance sheet gearbox 0.5mm	Tôle d'écartement engrenage 0, 5mm			x	x				
	20 097 081 0	Distanzblech Getr. 1mm	Distance sheet gearbox 1mm	Tôle d'écartement engrenage 1mm			x	x				
36	00 909 908 1	Sperrkantscheibe	Detent edged washer	Disque à bord d'arrêt			x	x				SKM 8
37	00 900 616 0	6kt-Schraube	Hex head bolt	Boulon tête hex			x	x				M 8 X 25
38	00 901 454 0	6kt-Schraube	Hex head bolt	Boulon tête hex			x	x				M 12 X 55
39	00 909 910 1	Sperrkantscheibe	Detent edged washer	Disque à bord d'arrêt			x	x				SKM 12
40	00 910 320 0	Scheibe	Washer	Rondelle			x	x				13 X 30 X 6
41	00 908 719 0	Sicherungsmutter	Locknut	Écrou hex			x	x				M 16
42	00 910 362 0	Scheibe	Washer	Rondelle			x	x				17 X 40 X 6
43	00 901 137 1	6kt-Schraube	Hex head bolt	Boulon tête hex			x	x				M 16 X 80
44	00 910 327 0	Scheibe	Washer	Rondelle			x	x				17 X 50 X 3
45	00 910 727 1	Stützscheibe	Supporting disc	Rondelle diélectrique			x	x				S 35 X 45 X 2,5

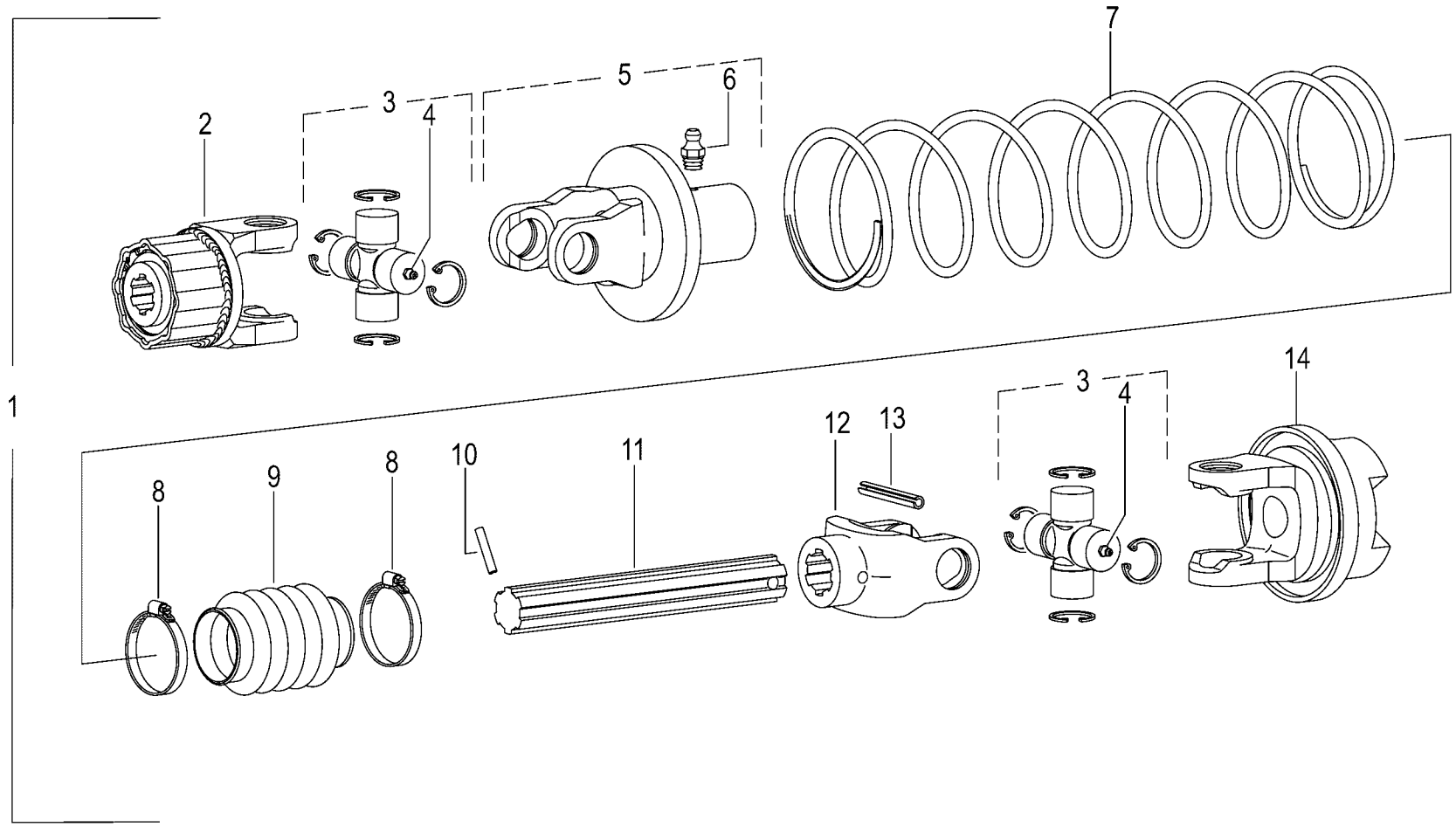
1
2
3
4
5
6
7
8
8
9
10
11
12
13
3
4
14

Gelenkwelle -Walterscheid **P.T.O shafts** **Arbre à cardans**					980501 - 1003000	EC 450-2	EC 600-2	EC 750-2				**150 050 866 03** 150 441 715 1 **22.0**
Pos.	ID-Nr.	Benennung	Description	Description	Masch.-Nr-							Bemerkung/Remarks/Remarque
1	27 013 000 0	Gelenkwelle kpl. W 2300 195mm K33B 700Nm	Uni. shaft cpl. W 2300 195 mm K33B 700Nm	Arbre à cardan cpl. W 2300 195mm K33B		1	1	1				
2	27 024 346 0	Sternratsche 2300 K33B 700Nm ZV	Star ratchet 4 K33B 700Nm	Cliquet en étoile 4 K33B 700Nm		1	1	1				
3	00 949 397 1	Kreuzgarnitur	Cross assy	Croisillon		2	2	2				
4	00 919 002 0	Kegelschmiernippel	Grease niple	Graisseur à cone		2	2	2				M 6 X 1
5	27 015 587 0	Nabengabel NG 2300 1 3/8"(6)	Hub fork NG 2300 1 3/8"(6)	Fourche de moyeux NG 2300 1 3/8"(6)		1	1	1				
6	00 919 003 0	Kegelschmiernippel	Grease niple	Graisseur à cone		1	1	1				M 8 X 1
7	27 001 750 0	Druckfeder	Pressure spring	Ressort de pression		1	1	1				9 X 118 X 418
8	00 924 003 0	Schneckengewindeschelle	Tube clip	Bride		2	2	2				40 - 60
9	27 015 585 0	Faltbalg 50x72x56	Bellows 50x72x56	Soufflet 50x72x56		1	1	1				
10	00 912 643 2	Spannstift	Roll pin	Goupille de serrage		1	1	1				6 X 35
11	27 015 588 1	Profilwelle 1 3/8"(6) V 151	Splined shaft 1 3/8"(6) V 151	Arbre profilé 1 3/8"(6) V 151		1	1	1				
12	27 001 755 0	Nabengabel	Outer yoke	Machoire exterieure		1	1	1				1 3/8" Z= 6
13	00 912 672 1	Spannstift	Roll pin	Goupille de serrage		1	1	1				8 X 50
14	27 001 748 0	Nabengabel	Outer yoke	Machoire exterieure		1	1	1				NG2300

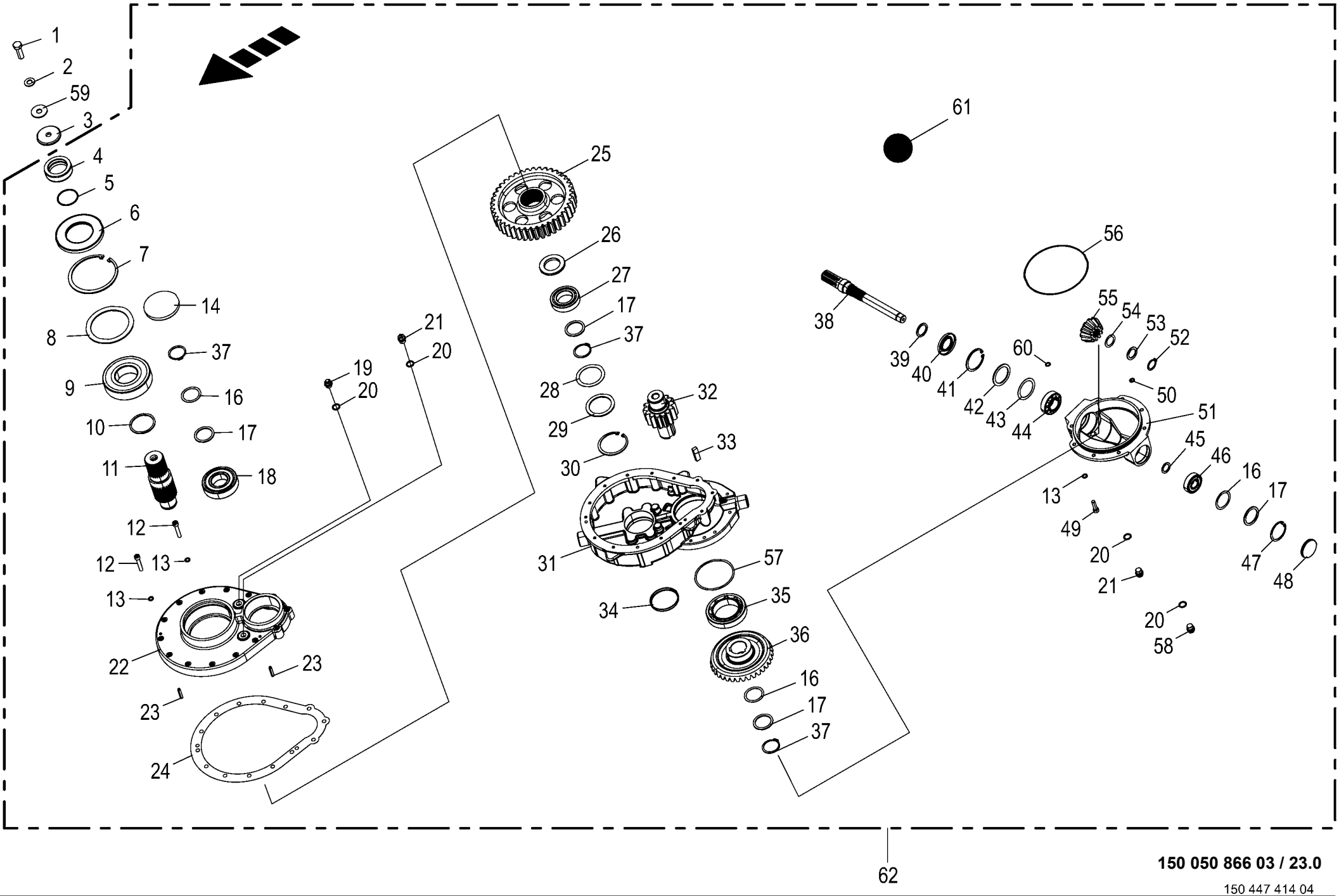

150 050 866 03 / 23.0

150 447 414 04

Kollektorgetriebe **Collector gear** **Boîte de vitesse de collecteur**					980501 - 1003000	EC 450-2	EC 600-2	EC 750-2				**150 050 866 03** 150 447 414 4 **23.0**
Pos.	ID-Nr.	Benennung	Description	Description	Masch.-Nr-							Bemerkung/Remarks/Remarque
1	00 902 914 1	6kt-Schraube	Hex head bolt	Boulon tête hex		x	x	x				M 16 X 50
2	00 909 912 1	Sperrkantscheibe	Detent edged washer	Disque à bord d'arrêt		x	x	x				SKM 16
3	00 221 632 0	Scheibe	Washer	Rondelle		1	1	1				17 X 75 X 8
4	20 290 670 0	Innenring Rd 90 x26	Inner ring Rd 90 x 26	Bague intérieure Rd 90 x26		1	1	1				
5	00 937 536 0	O-Ring	O-ring	Joint torique		1	1	1				60 X 3
6	90 003 042 0	Radial-WDR AS 85 x 150 x 12	Radial-shaft sealing ring WF 85x150x12	Bague à lèvres en caoutchouc + ressorts		1	1	1				
7	00 911 699 0	SEEGERRG. I150X4,0 472	CIRCLIP J 150X4 472	CIRCLIP		1	1	1				
8	90 000 591 0	Stützscheibe S 120x150x3,5	Support disc S 120x150x3,5	Rondelle d'appui S 120x150x3,5		x	x	x				
9	90 002 663 0	Rillenkugellager 6314 2RS	Grooved ball bearing 6314 2RS	Roulement à billes rainuré 6314 2RS		1	1	1				
10	90 001 226 0	Stützscheibe	Supporting disc	Rondelle diélectrique		x	x	x				S 70 X 80 X 3
11	20 290 565 0	Ausgangswelle Rd 80 x213,2	Output shaft Rd 80 x 213.2	Arbre de sortie Rd 80 x213,2		1	1	1				
12	90 002 197 0	Zylindersch.I-6kt M10 x 55 ZLÜ	Cylinder screw hexagon socket M10 x 55	Vis cylind à six pans creux M10 x 55		x	x	x				
13	00 909 907 0	Sperrkantscheibe	Detent edged washer	Disque à bord d'arrêt		x	x	x				SKZ 10
14	90 002 993 0	Verschlußdeckel	Locking cover	Bouchon		1	1	1				
16	00 910 904 0	Passscheibe	Shim ring	Rondelle d'ajustage		x	x	x				50 X 62 X 1,0
	00 910 903 0	Passscheibe	Shim ring	Rondelle d'ajustage		x	x	x				50 X 62 X 0,5
	00 910 900 0	Passscheibe	Shim ring	Rondelle d'ajustage		x	x	x				50 X 62 X 0,1
17	00 910 735 3	Stützscheibe	Supporting disc	Rondelle diélectrique		x	x	x				S 50 X 62 X 3,0
18	00 930 170 1	Rillenkugellager	Grooved ball bearing	Roulement à gorge		1	1	1				6310 2RS
19	27 008 972 0	Entlüftungsventil	Air bleed valve	Clapet de purge		1	1	1				M 18 X 1,5
20	00 937 727 0	Dichtring	Gasket ring	Bague d'étanchéité		4	4	4				A 18 X 24
21	00 906 010 1	Verschlussschraube	Screw plug	Bouchon fileté		2	2	2				M 18 X 1,5
22	20 290 573 0	Kollektorgetriebe Deckel	Collector gearbox cover	Boîte du collecteur couvercle		1	1	1				
23	90 001 320 0	Zylinderstift A 8 x 40	Cylinder pin A 8 x 40	Goupille de serrage A 8 x 40		2	2	2				
24	20 290 690 0	Dichtung	Seal	Joint		1	1	1				
25	20 096 784 0	Stirnrad M=6 Z=41	Spur wheel M=6 Z=41	Pignon M=6 Z=41		1	1	1				
26	00 351 606 1	Scheibe	Washer	Rondelle		1	1	1				50 X 80 X 9
27	00 932 308 0	Zylinderrollenlager	Roller bearing	Roulement a rouleaux		1	1	1				NJ 210
28	00 910 974 0	Passscheibe	Shim ring	Rondelle d'ajustage		x	x	x				70 X 90 X 1,0
	00 910 973 0	Passscheibe	Shim ring	Rondelle d'ajustage		x	x	x				70 X 90 X 0,5
	00 910 972 0	Passscheibe	Shim ring	Rondelle d'ajustage		x	x	x				70 X 90 X 0,3
	00 910 970 0	Passscheibe	Shim ring	Rondelle d'ajustage		x	x	x				70 X 90 X 0,1
29	00 910 744 0	Stützscheibe	Supporting disc	Rondelle diélectrique		x	x	x				S 70 X 90 X 3,5
30	00 911 680 0	Sicherungsring	Circlip	Circlip		1	1	1				90 X 3
31	20 290 570 0	Kollektorgetriebegehäuse	Collector gearbox housing	Carter de la boîte du collecteur		1	1	1				

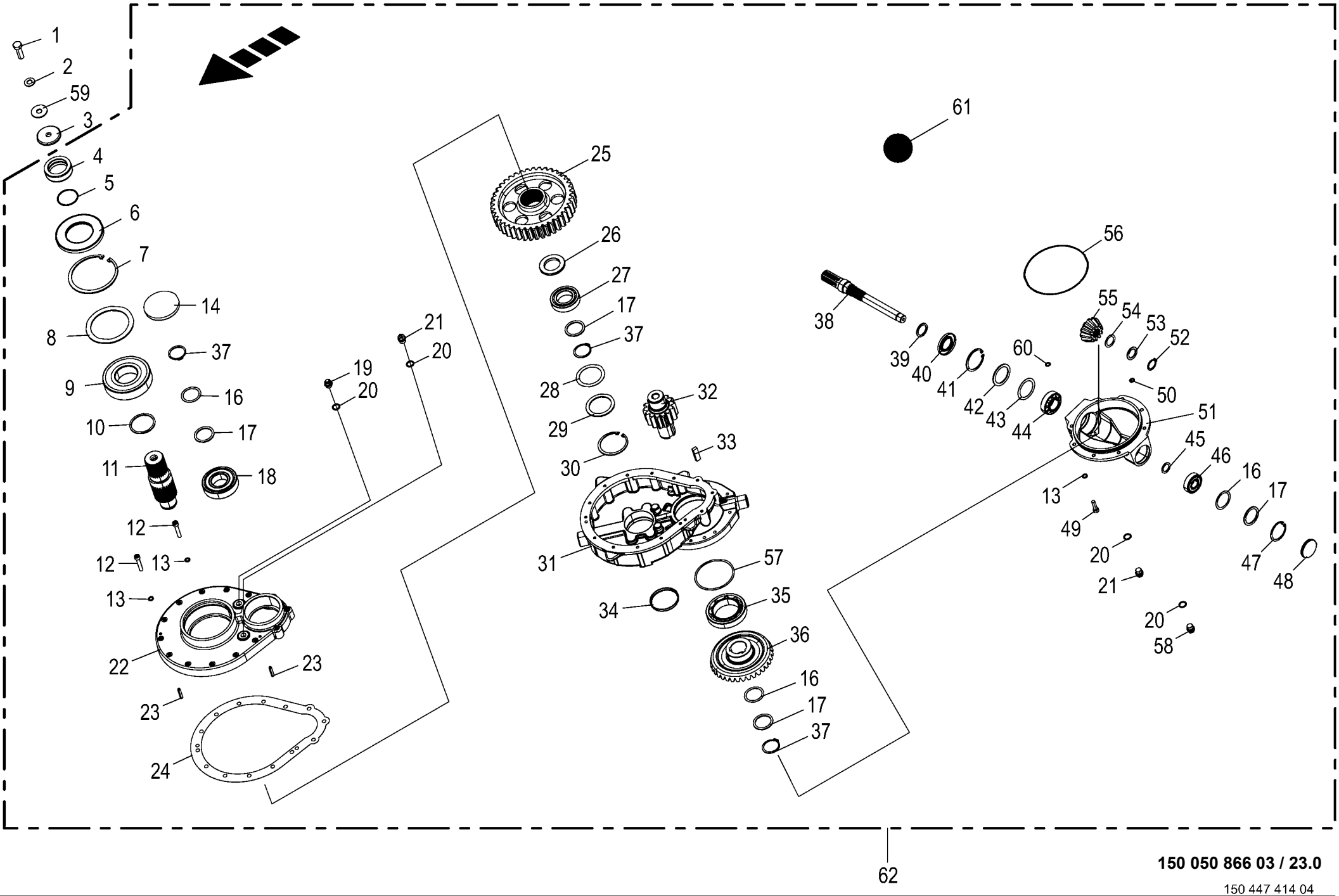

150 050 866 03 / 23.0

150 447 414 04

Kollektorgetriebe **Collector gear** **Boîte de vitesse de collecteur**					980501 - 1003000	EC 450-2	EC 600-2	EC 750-2				**150 050 866 03** 150 447 414 4 **23.0**
Pos.	ID-Nr.	Benennung	Description	Description	Masch.-Nr-							Bemerkung/Remarks/Remarque
32	20 290 564 0	Stirnrad M=6 Z=14	Spur wheel M=6 Z=14	Pignon M=6 Z=14		1	1	1				
33	00 915 207 0	Passfeder	Fit-in key	Clavette		2	2	2				B 14 X 9 X 50
34	00 955 644 0	Verschlussdeckel	Sealing cap	Couvercle de fermeture		1	1	1				Rd. 90
35	00 932 183 0	Kegelrollenlager	Taper roller bearing	Roulement à rouleaux coniques		1	1	1				32016 X
36	20 096 773 0	Kegelrad M=5,6 Z=35 90°	Bevel gear M=5,6 Z=35 90deg	Roue conique M=5,6 Z=35 90°		1	1	1				
37	00 911 553 0	Sicherungsring	Circlip	Circlip		3	3	3				A 50 X 2,0
38	20 096 775 0	Eingangswelle Rd 45 x342	Input shaft Rd 45 x342	Arbre d'entrée Rd 45 x342		1	1	1				
39	00 910 727 1	Stützscheibe	Supporting disc	Rondelle diélectrique		x	x	x				S 35 X 45 X 2,5
40	90 000 273 0	Radial-Wellendichtring	Radial-shaft sealing ring	Radial-bague d'étanchéité		1	1	1				As 40 X 72 X 7
41	00 911 668 0	Sicherungsring	Circlip	Circlip		1	1	1				72 X 2,5
42	00 910 700 1	Stützscheibe	Supporting disc	Rondelle diélectrique		x	x	x				S 56 X 72 X 3
43	00 910 914 0	Passscheibe	Shim ring	Rondelle d'ajustage		x	x	x				56 X 72 X 1,0
44	00 932 152 0	Kegelrollenlager	Taper roller bearing	Roulement à rouleaux coniques		1	1	1				32207 A
45	00 910 710 0	Stützscheibe	Supporting disc	Rondelle diélectrique		x	x	x				S 25 X 35 X 2,0
46	00 930 165 0	Rillenkugellager	Grooved ball bearing	Roulement à gorge		1	1	1				6305
47	00 911 659 0	Sicherungsring	Circlip	Circlip		1	1	1				62 X 2,0
48	90 002 750 0	Verschlussdeckel B 62 x 7 gummiert	Sealing cover B 62 x 7	Bouchon de fermeture B 62 x 7		1	1	1				
49	00 903 109 1	Zylinderschraube	Allen screw	Vis tête cylindrique		x	x	x				M 10 X 35 -10.9
	00 903 116 1	Zylinderschraube	Allen screw	Vis tête cylindrique		x	x	x				M 10 X 70
50	90 002 652 0	Passscheibe 10x16x0,5	Shim ring 10x16x0,5	Bague de calage 10x16x0,5		x	x	x				
51	20 290 571 0	Unterflansch Kollektorgetriebe	Collector gearbox bottom flange	Boîte du collecteur bride inférieure		1	1	1				
52	00 911 504 0	Sicherungsring	Circlip	Circlip		1	1	1				A 30 X 2,0
53	00 910 702 1	Stützscheibe	Supporting disc	Rondelle diélectrique		x	x	x				S 30 X 42 X 2,5
54	00 910 864 1	Passscheibe	Shim ring	Rondelle d'ajustage		x	x	x				30 X 42 X 1,0
55	20 096 772 0	Kegelrad M=5,6 Z=12 90°	Bevel gear M=5,6 Z=12 90deg	Roue conique M=5,6 Z=12 90°		1	1	1				
56	00 937 620 0	O-Ring	O-ring	Joint torique		1	1	1				195 X 3,5
57	00 910 878 1	Passscheibe	Shim ring	Rondelle d'ajustage		x	x	x				115 X 125 X 1,0
58	27 001 067 0	Verschlussschraube	Screw plug	Bouchon fileté		1	1	1				M 18 X 1,5
59	00 910 327 0	Scheibe	Washer	Rondelle		x	x	x				17 X 50 X 3
60	90 002 652 0	Passscheibe 10x16x0,5	Shim ring 10x16x0,5	Bague de calage 10x16x0,5		x	x	x				
	90 002 651 0	Passscheibe 10x16x0,3	Shim ring 10x16x0,3	Bague de calage 10x16x0,3		x	x	x				
	90 002 650 0	Passscheibe 10x16x0,1	Shim ring 10x16x0,1	Bague de calage 10x16x0,1		x	x	x				
61	00 926 101 0	Getriebeöl -Id.-Nr.= 1ltr	Oil -Id.-no.= 1ltr	Huile -Id.-no.= 1ltr		3,3	3,3	3,3				
62	20 290 807 0	Kollektorgetriebe links mont.	Collector gearbox left assembled	Boîte du collecteur ga. assembl.		1	1	1				
	20 290 806 0	Kollektorgetriebe rechts mont.	Collector gearbox right assembled	Boîte du collecteur droite assemblée		1	1	1				

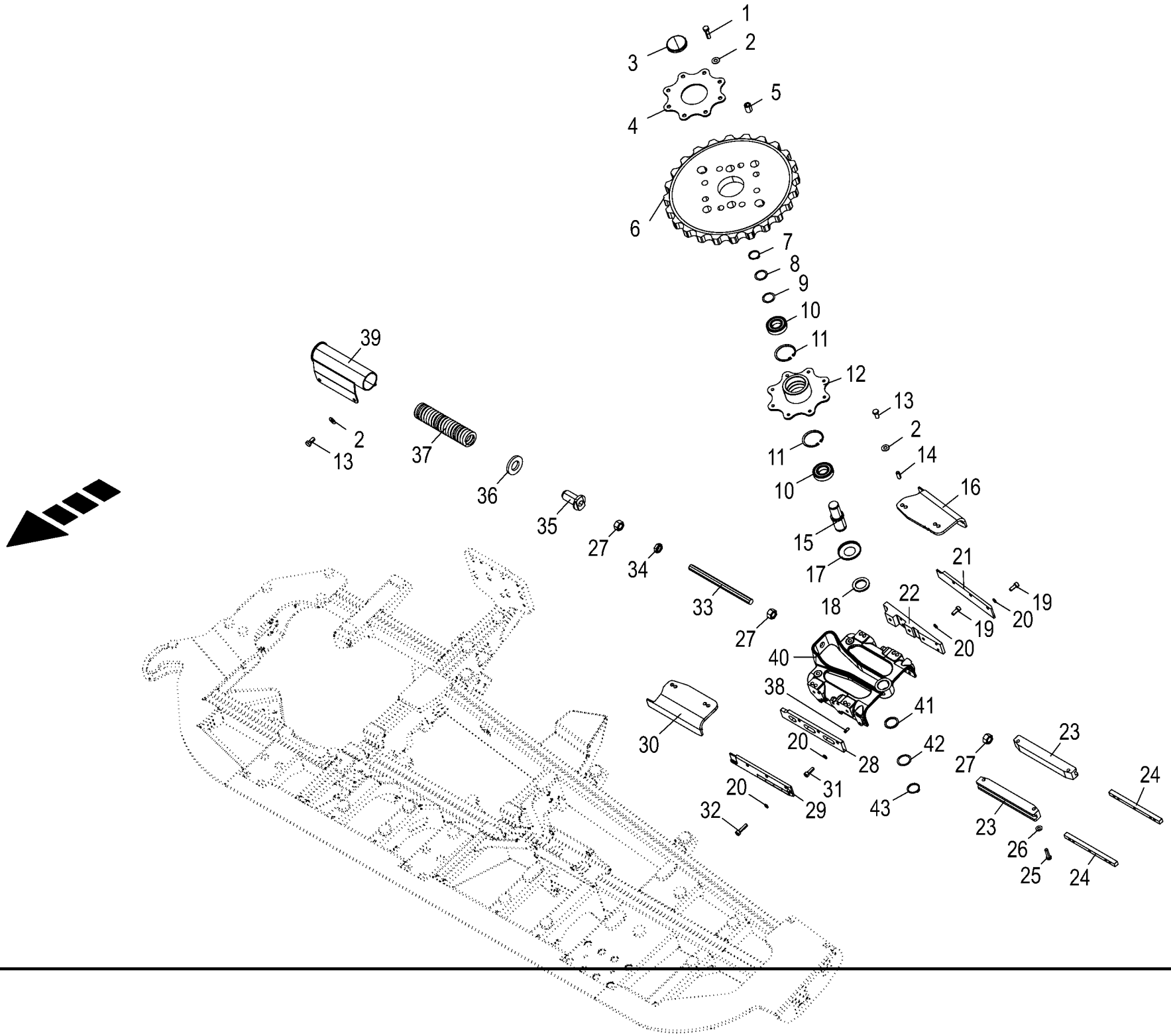

150 050 866 03 / 24.0

150 441 197 03

Umlenkrad **Guide wheel** **Roue de renvoi**					980501 - 1003000	EC 450-2	EC 600-2	EC 750-2				**150 050 866 03** 150 441 197 3 **24.0**
Pos.	ID-Nr.	Benennung	Description	Description	Masch.-Nr-							Bemerkung/Remarks/Remarque
1	00 900 275 0	6kt-Schraube	Hex head bolt	Boulon tête hex			x	x				M 12 X 45 -10.9
2	00 909 910 1	Sperrkantscheibe	Detent edged washer	Disque à bord d'arrêt			x	x				SKM 12
3	00 925 203 1	Verschlussdeckel	Sealing cap	Couvercle de fermeture			1	1				Rd. 72
4	20 090 868 0	Anschraubblech	Screw-on plate	Tôle visser			1	1				
5	20 091 533 0	Buchse	Bushing	Douille			8	8				13 X 22 X 29,5
6	20 090 959 5	Kollektorrad Z=12	Collector wheel Z=12	Roue du collecteur Z=12			1	1				
7	00 911 541 0	Sicherungsring	Circlip	Circlip			1	1				A 35 X 1,5
8	00 911 133 0	Passscheibe	Shim ring	Rondelle d'ajustage			x	x				35 X 45 X 0,5
9	00 911 132 0	Passscheibe	Shim ring	Rondelle d'ajustage			x	x				35 X 45 X 0,3
10	00 930 537 0	Rillenkugellager	Grooved ball bearing	Roulement à gorge			2	2				6207 2RS
11	00 911 668 0	Sicherungsring	Circlip	Circlip			2	2				72 X 2,5
12	20 090 874 2	Nabe	Hub	Moyeu			1	1				
13	00 900 655 0	6kt-Schraube	Hex head bolt	Boulon tête hex			x	x				M 12 X 25
14	00 912 742 2	Spannstift	Roll pin	Goupille de serrage			4	4				12 X 30
15	20 091 564 2	Bolzen 40 X 122 Umlenkrad	Bearing bolt guide wheel	Boulon du palier poulie de renvoi			1	1				
16	20 096 232 0	Einweiserwinkel aussen hinten,	Guide bracket angle outside rear,	Équerre du guide extérieur arrière			1					
		links	left	ga.								
	20 096 231 0	Einweiserwinkel aussen hinten,	Guide bracket angle outside rear,	Équerre du guide extérieur arrière			1					
		rechts	right	dr.								
	20 096 234 0	Einweiserwinkel aussen hinten,	Guide bracket angle outside rear,	Équerre du guide extérieur arrière				1				
		links	left	ga.								
	20 096 233 0	Einweiserwinkel aussen hinten,	Guide bracket angle outside rear,	Équerre du guide extérieur arrière				1				
		rechts	right	dr.								
17	20 093 859 0	Dichtkappe	Seal cap	Bouchon d' étanchéité			1	1				40,2 X 82 X 8,5
18	00 281 706 0	Scheibe	Washer	Rondelle			1	1				40 X 60,3 X 6
19	00 903 106 1	Zylinderschraube	Allen screw	Vis tête cylindrique			x	x				M 10 X 25
20	00 909 907 0	Sperrkantscheibe	Detent edged washer	Disque à bord d'arrêt			x	x				SKZ 10
21	20 096 245 1	Einweiserschiene aussen VR/HL	Guide bracket rail outside fr rh/re	Rail de guide ext. av. dr./ arr. ga.			1	1				
			lh									
22	20 292 806 0	Winkelstück Einweiserschiene	Angle guide bracket rail	Pièce angulaire rail de guide			1					
	20 291 102 0	Winkelstück Einweiserschiene	Elbow guide bracket rail	Pièce angulaire rail de guide				1				
23	20 093 052 1	Führungsschiene	Guide rail	Reglette de guidage			2	2				Lg.= 287
24	20 091 563 2	Führung f. Konsole	Guidance for console	Guidage p. console			2	2				
25	00 901 431 0	6kt-Schraube	Hex head bolt	Boulon tête hex			x	x				M 10 X 40
26	00 909 909 1	Sperrkantscheibe	Detent edged washer	Disque à bord d'arrêt			x	x				SKM 10
27	00 908 225 0	6kt-Mutter	Hex nut	Écrou hex			x	x				M 20
28	20 291 101 0	Grundblech Einweiserschiene	Base sheet guide bracket rail	Tôle de base rail de guide			2	2				

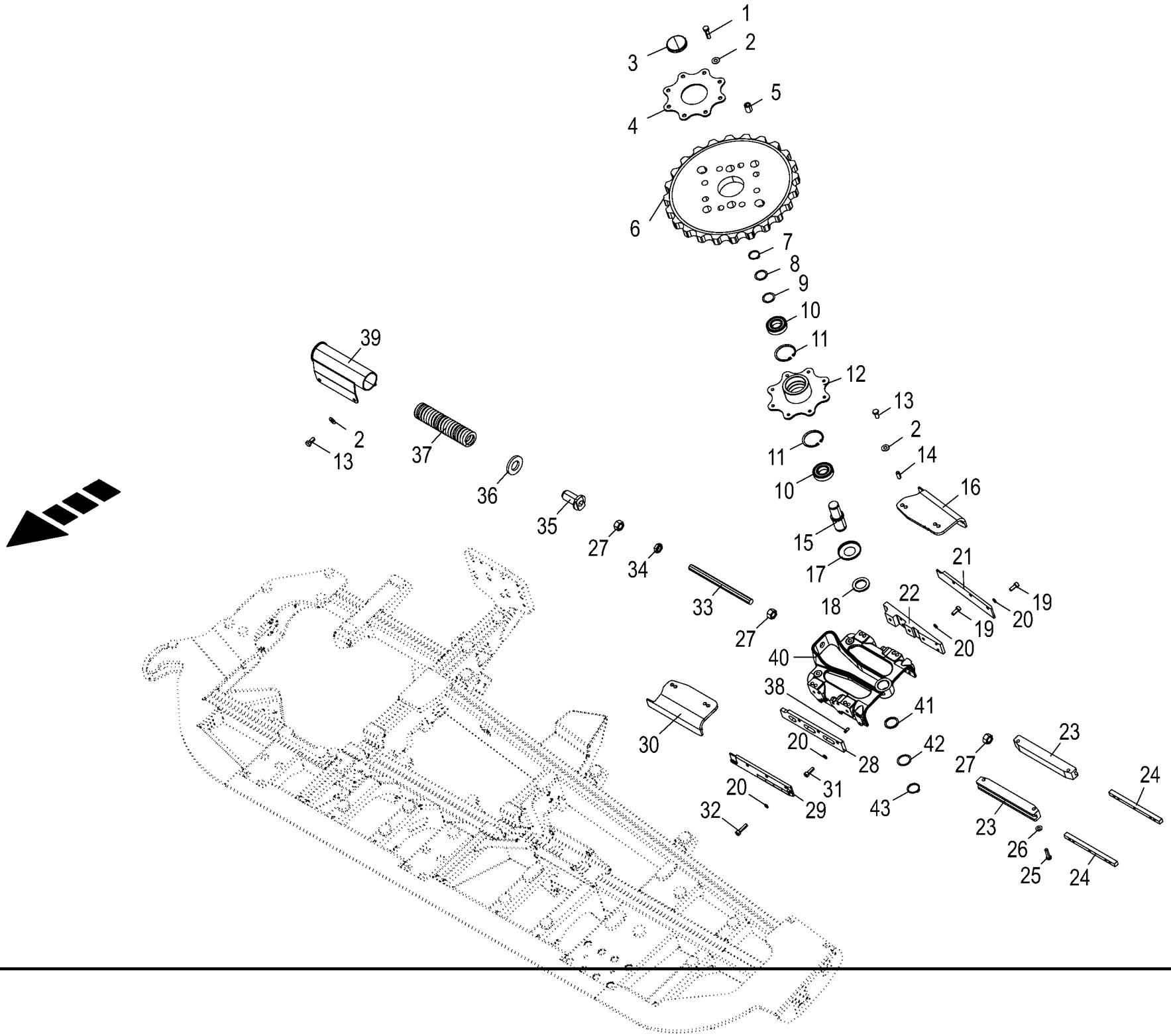

150 050 866 03 / 24.0

150 441 197 03

Umlenkrad **Guide wheel** **Roue de renvoi**					980501 - 1003000	EC 450-2	EC 600-2	EC 750-2				**150 050 866 03** 150 441 197 3 **24.0**
Pos.	ID-Nr.	Benennung	Description	Description	Masch.-Nr-							Bemerkung/Remarks/Remarque
29	20 096 244 1	Einweiserschiene aussen HR/VL	Guide bracket rail outside re rh/fr lh	Rail de guide ext. arr. dr./ av. ga.			1	1				
30	20 096 230 0	Einweiserwinkel vorne, links	Guide bracket angle front, left	Équerre du guide avant ga.			1	1				
	20 096 229 0	Einweiserwinkel vorne, rechts	Guide bracket angle front, right	Équerre du guide avant dr.			1	1				
31	00 903 108 2	Zylinderschraube	Allen screw	Vis tête cylindrique			x	x				M 10 X 30 -10.9
32	00 903 110 0	Zylinderschraube	Allen screw	Vis tête cylindrique			x	x				M 10 X 40
33	20 090 798 0	Gewindestange	Threaded rod	Tige filetée			1	1				M 20 X 300
34	00 908 525 1	6kt-Mutter -niedrige Form	Hex nut -low form	Écrou hex -forme basse			x	x				M 20
35	20 090 805 1	Bundbuchse	Collar bush	Douille de touchette			1	1				21 X 35/55 X 80
36	00 200 450 2	Scheibe	Washer	Rondelle			1	1				36 X 70,5 X 8
37	00 260 120 1	Druckfeder	Pressure spring	Ressort de pression			1	1				10,5 X 48 X 380
38	00 912 532 0	Spannstift	Roll pin	Goupille de serrage			4	4				8 X 20
39	20 090 645 1	Federgehäuse	Barrel	Barillet			1	1				
40	20 290 034 0	Schiebeschlitten	Sliding carriage	Chariot coulissant			1	1				
41	00 910 730 0	Stützscheibe	Supporting disc	Rondelle diélectrique			x	x				S 40 X 50 X 2,5
42	00 910 890 0	Passscheibe	Shim ring	Rondelle d'ajustage			x	x				40 X 50 X 0,5
	00 910 889 0	Passscheibe	Shim ring	Rondelle d'ajustage			x	x				40 X 50 X 0,3
43	00 911 518 0	Sicherungsring	Circlip	Circlip			1	1				40 X 2,5

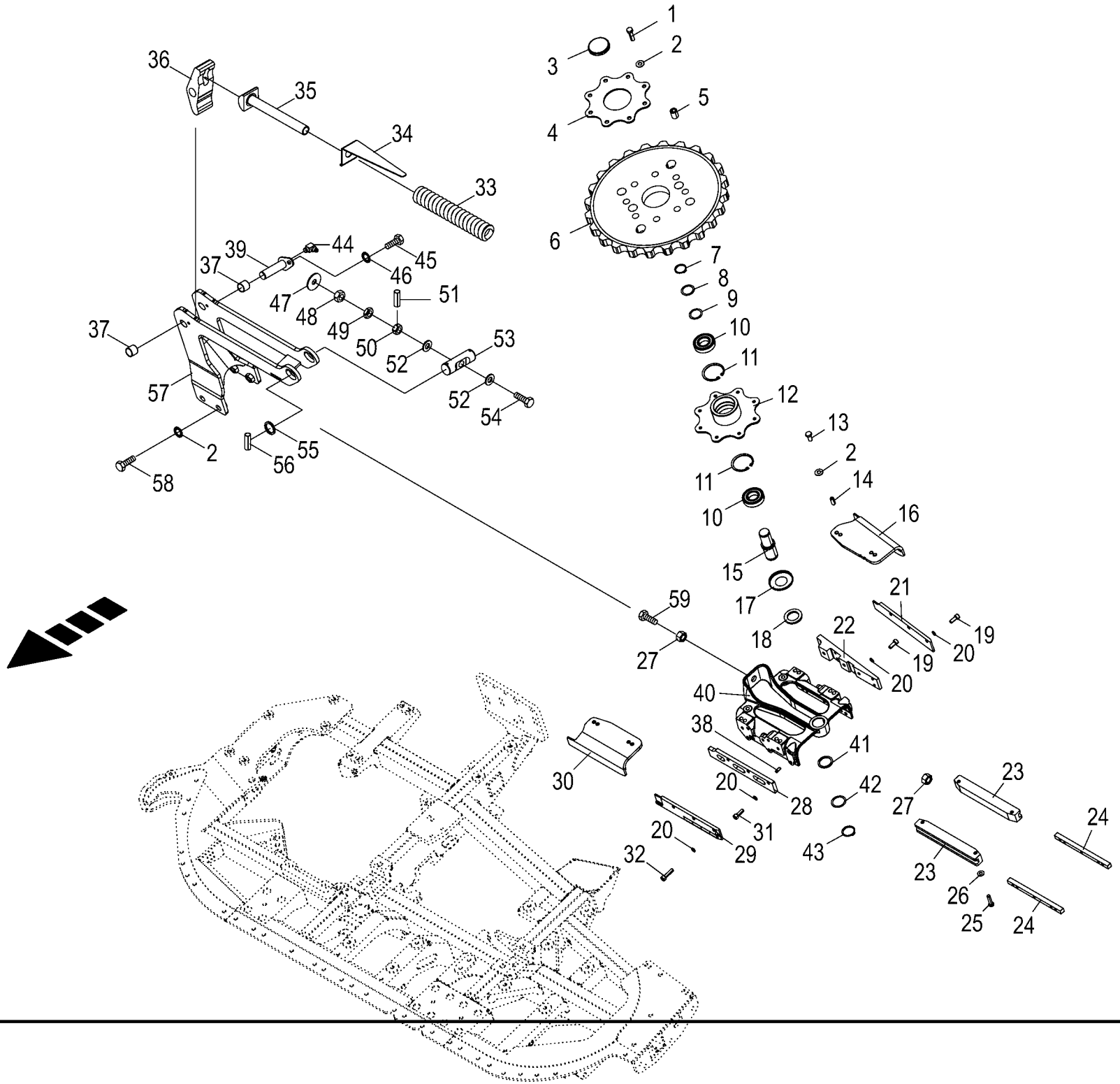

150 050 866 03 / 25.0

150 441 213 03

Umlenkrad **Guide wheel** **Roue de renvoi**					980501 - 1003000	EC 450-2	EC 600-2	EC 750-2				**150 050 866 03** 150 441 213 3 **25.0**
Pos.	ID-Nr.	Benennung	Description	Description	Masch.-Nr-							Bemerkung/Remarks/Remarque
1	00 900 275 0	6kt-Schraube	Hex head bolt	Boulon tête hex		x						M 12 X 45 -10.9
2	00 909 910 1	Sperrkantscheibe	Detent edged washer	Disque à bord d'arrêt		x						SKM 12
3	00 925 203 1	Verschlussdeckel	Sealing cap	Couvercle de fermeture		1						Rd. 72
4	20 090 868 0	Anschraubblech	Screw-on plate	Tôle visser		1						
5	20 091 533 0	Buchse	Bushing	Douille		8						13 X 22 X 29,5
6	20 090 959 5	Kollektorrad Z=12	Collector wheel Z=12	Roue du collecteur Z=12		1						
7	00 911 541 0	Sicherungsring	Circlip	Circlip		1						A 35 X 1,5
8	00 911 133 0	Passscheibe	Shim ring	Rondelle d'ajustage		x						35 X 45 X 0,5
9	00 911 132 0	Passscheibe	Shim ring	Rondelle d'ajustage		x						35 X 45 X 0,3
10	00 930 537 0	Rillenkugellager	Grooved ball bearing	Roulement à gorge		2						6207 2RS
11	00 911 668 0	Sicherungsring	Circlip	Circlip		2						72 X 2,5
12	20 090 874 2	Nabe	Hub	Moyeu		1						
13	00 900 655 0	6kt-Schraube	Hex head bolt	Boulon tête hex		x						M 12 X 25
14	00 912 742 2	Spannstift	Roll pin	Goupille de serrage		4						12 X 30
15	20 091 564 2	Bolzen 40 X 122 Umlenkrad	Bearing bolt guide wheel	Boulon du palier poulie de renvoi		1						
16	20 096 393 0	Einweiserwinkel aussen hinten, links	Guide bracket angle outside rear, left	Équerre du guide extérieur arrière ga.		1						
	20 096 392 0	Einweiserwinkel aussen hinten, rechts	Guide bracket angle outside rear, right	Équerre du guide extérieur arrière dr.		1						
17	20 093 859 0	Dichtkappe	Seal cap	Bouchon d' étanchéité		1						40,2 X 82 X 8,5
18	00 281 706 0	Scheibe	Washer	Rondelle		1						40 X 60,3 X 6
19	00 903 106 1	Zylinderschraube	Allen screw	Vis tête cylindrique		x						M 10 X 25
20	00 909 907 0	Sperrkantscheibe	Detent edged washer	Disque à bord d'arrêt		x						SKZ 10
21	20 096 245 1	Einweiserschiene aussen VR/HL	Guide bracket rail outside fr rh/re lh	Rail de guide ext. av. dr./ arr. ga.		1						
22	20 292 807 0	Winkelstück Einweiserschiene	Angle guide bracket rail	Pièce angulaire rail de guide		1						
23	20 097 116 1	Führungsschiene	Guide rail	Glissière de guidage		2						
24	20 091 563 2	Führung f. Konsole	Guidance for console	Guidage p. console		2						
25	00 901 431 0	6kt-Schraube	Hex head bolt	Boulon tête hex		x						M 10 X 40
26	00 909 909 1	Sperrkantscheibe	Detent edged washer	Disque à bord d'arrêt		x						SKM 10
27	00 908 225 0	6kt-Mutter	Hex nut	Écrou hex		x						M 20
28	20 291 101 0	Grundblech Einweiserschiene	Base sheet guide bracket rail	Tôle de base rail de guide		1						
29	20 096 244 1	Einweiserschiene aussen HR/VL	Guide bracket rail outside re rh/fr lh	Rail de guide ext. arr. dr./ av. ga.		1						
30	20 096 230 0	Einweiserwinkel vorne, links	Guide bracket angle front, left	Équerre du guide avant ga.		1						
	20 096 229 0	Einweiserwinkel vorne, rechts	Guide bracket angle front, right	Équerre du guide avant dr.		1						
31	00 903 108 2	Zylinderschraube	Allen screw	Vis tête cylindrique		x						M 10 X 30 -10.9
32	00 903 110 0	Zylinderschraube	Allen screw	Vis tête cylindrique		x						M 10 X 40

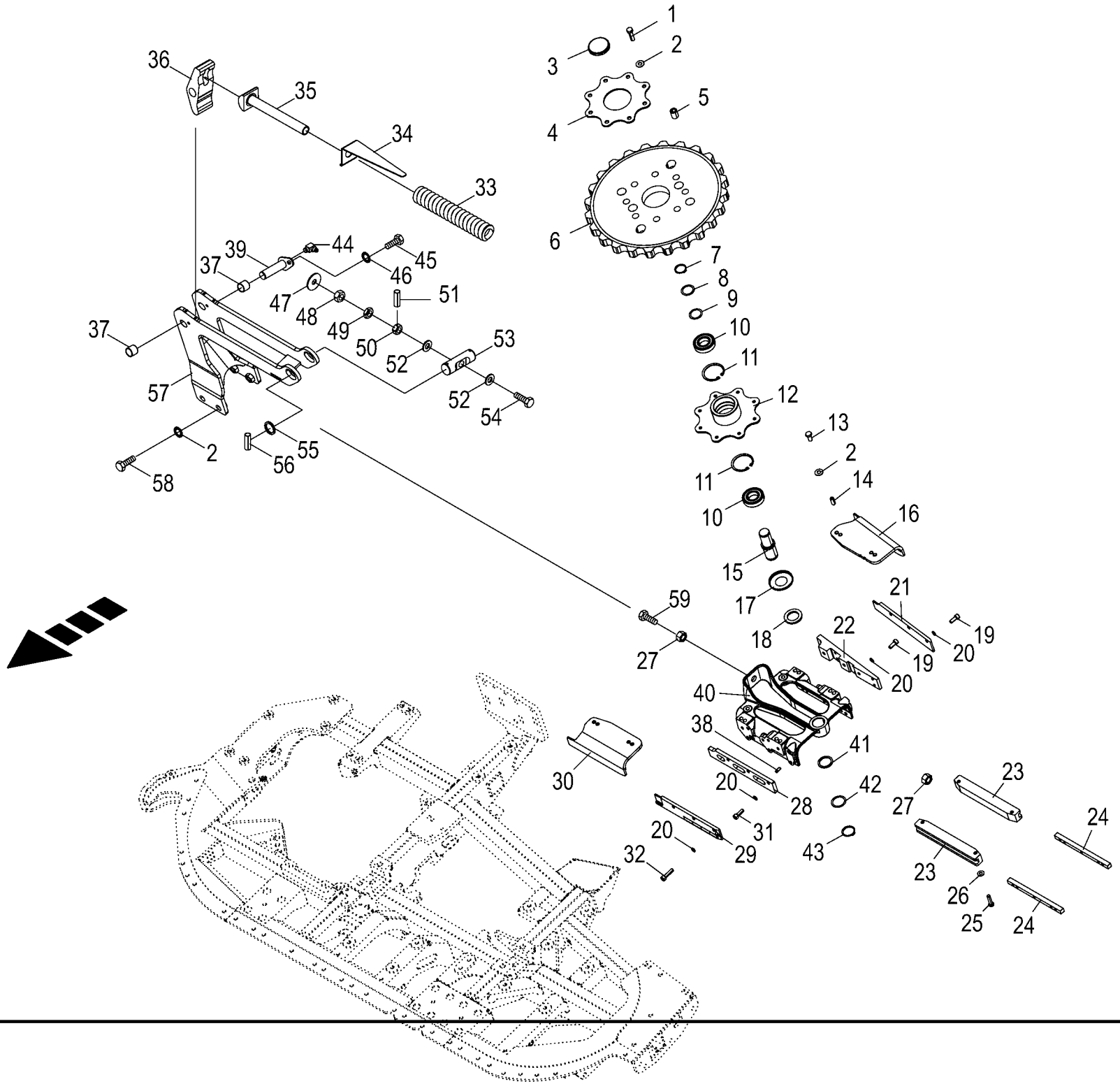

150 050 866 03 / 25.0

150 441 213 03

Umlenkrad **Guide wheel** **Roue de renvoi**					980501 - 1003000	EC 450-2	EC 600-2	EC 750-2				**150 050 866 03** 150 441 213 3 **25.0**
Pos.	ID-Nr.	Benennung	Description	Description	Masch.-Nr-							Bemerkung/Remarks/Remarque
33	20 092 109 1	Druckfeder	Pressure spring	Ressort de pression		1						10 X 34 X 240
34	20 094 230 0	Spannanzeiger	Tensioning indicator	Indicateur tendeur		x						
35	20 094 229 0	Federführung	Spring guide	Guide ressort		1						
36	20 094 225 0	Kipphebel	Rocker lever	Languette à bascule		1						
37	90 001 759 0	Lagerbuchse	Bearing bush	Coussinet		2						20 X 23 X 20
38	00 912 532 0	Spannstift	Roll pin	Goupille de serrage		4						8 X 20
39	20 094 234 0	Bolzen	Pin	Boulon		1						
40	20 290 034 0	Schiebeschlitten	Sliding carriage	Chariot coulissant		1						
41	00 910 730 0	Stützscheibe	Supporting disc	Rondelle diélectrique		x						S 40 X 50 X 2,5
42	00 910 890 0	Passscheibe	Shim ring	Rondelle d'ajustage		x						40 X 50 X 0,5
	00 910 889 0	Passscheibe	Shim ring	Rondelle d'ajustage		x						40 X 50 X 0,3
43	00 911 518 0	Sicherungsring	Circlip	Circlip		1						40 X 2,5
44	00 919 203 0	Kegelschmiernippel	Grease niple	Graisseur à cone		1						M 8 X 1
45	00 900 253 1	6kt-Schraube	Hex head bolt	Boulon tête hex		x						M 8 X 12
46	00 909 908 1	Sperrkantscheibe	Detent edged washer	Disque à bord d'arrêt		x						SKM 8
47	00 910 327 0	Scheibe	Washer	Rondelle		1						17 X 50 X 3
48	00 908 620 0	6kt-Mutter -niedrige Form	Hex nut -low form	Écrou hex -forme basse		x						M 16
49	00 908 220 0	6kt-Mutter	Hex nut	Écrou hex		x						M 16
50	90 002 124 0	Kronenmutter	Castellated nut	Ecrou crenele plat		x						M 16
51	00 912 582 2	Spannstift	Roll pin	Goupille de serrage		1						4 X 26
52	00 910 303 1	Scheibe	Washer	Rondelle		2						17 X 30 X 3
53	20 094 218 1	Lagerbolzen Rd 30 h9 x 90 Zn8	Bearing bolt Rd 30 h9 x 90 Zn8	Boulon de palier Rd 30 h9 x 90 Zn8		1						
54	20 094 756 0	6kt-Schraube	Hex head bolt	Boulon tête hex		x						M 16 X 400
55	00 910 702 1	Stützscheibe	Supporting disc	Rondelle diélectrique		x						S 30 X 42 X 2,5
56	00 912 616 2	Spannstift	Roll pin	Goupille de serrage		1						5 X 40
57	20 097 127 1	Lagerbock	Bearing block	Bloc palier		1						
58	00 900 656 0	6kt-Schraube	Hex head bolt	Boulon tête hex		x						M 12 X 30
59	00 900 380 1	6kt-Schraube	Hex head bolt	Boulon tête hex		x						M 20 X 60

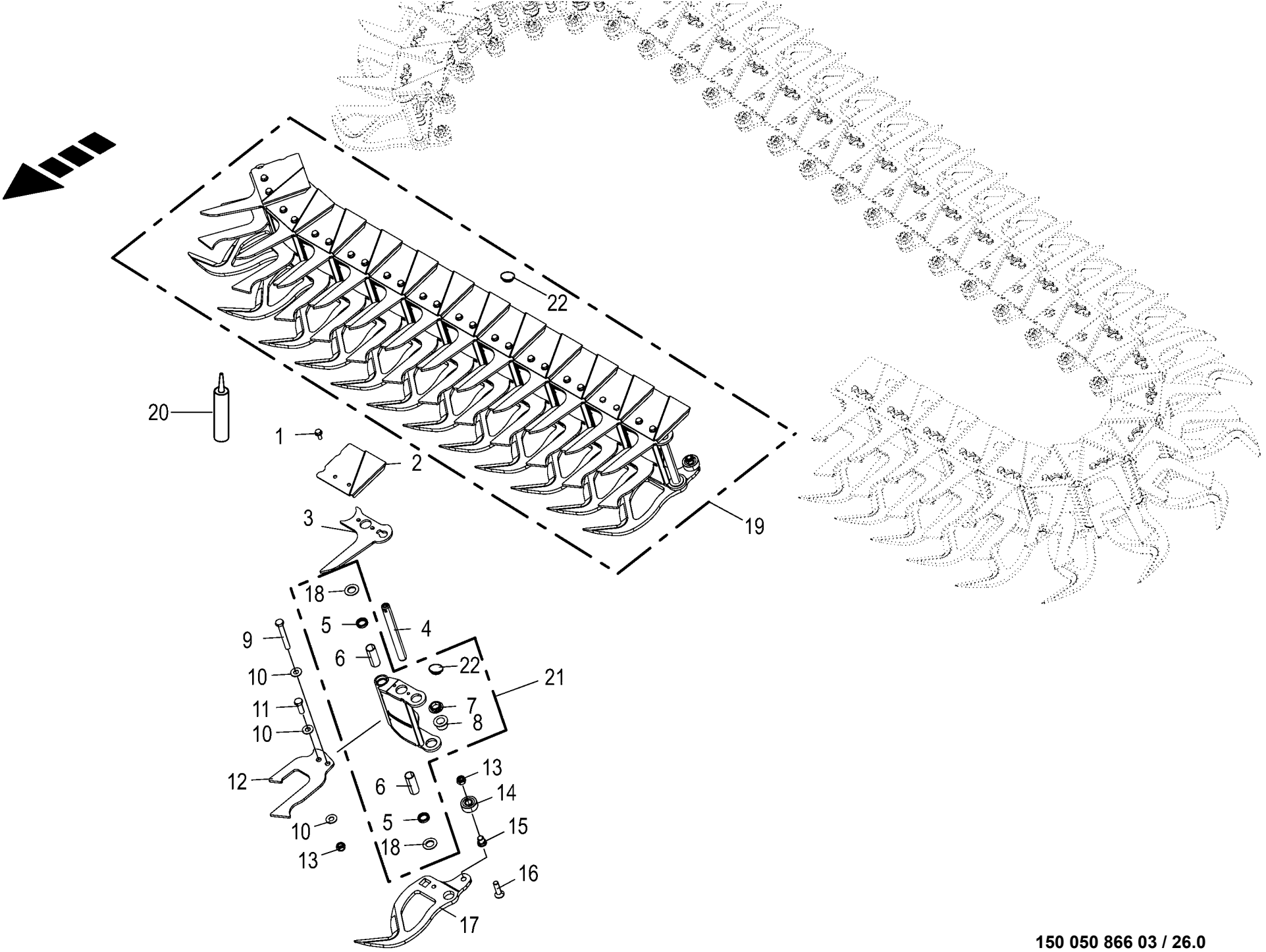

150 050 866 03 / 26.0

150 441 528 02

Kollektor **Collector** **Collecteur**					980501 - 1003000	EC 450-2	EC 600-2	EC 750-2				**150 050 866 03** 150 441 528 2 **26.0**
Pos.	ID-Nr.	Benennung	Description	Description	Masch.-Nr-							Bemerkung/Remarks/Remarque
1	90 000 569 0	6kt-Schraube	Hex head bolt	Boulon tête hex		x	x	x				M 8 X 20 -10.9
2	20 292 132 0	Deckblech links	Cover sheet left	Tôle de capotage gauche		33	45	56				
	20 292 131 0	Deckblech rechts	Cover sheet right	Tôle de capotage droite		33	45	56				
3	20 292 532 0	Einlegefinger oben	Insertion finger top	Doigt d'introduction en haut		66	90	112				
4	00 353 603 4	Lagerbolzen	Bearing bolt	Boulon de palier		66	90	112				
5	27 004 302 1	Dichtring	Gasket ring	Bague d'étanchéité		132	180	224				20 X 28 X 6
6	90 001 758 0	Lagerbuchse	Bearing bush	Coussinet		132	180	224				20 X 23 X 60
7	20 096 486 0	Bundbuchse (oben) 20 x 35 x 8, 5	Collar bushing (top) 20 x 35 x 8.5	Douille à collerette (en haut) 20x35x8,5		66	90	112				
8	20 096 487 1	Bundbuchse unten	Collar bushing bottom	Douille à collerette en bas		66	90	112				
9	90 000 568 0	6kt-Schraube	Hex head bolt	Boulon tête hex		x	x	x				M 12 X 90 -10.9
10	00 909 910 1	Sperrkantscheibe	Detent edged washer	Disque à bord d'arrêt		x	x	x				SKM 12
11	00 900 226 0	6kt-Schraube	Hex head bolt	Boulon tête hex		x	x	x				M 12 X 35 -10.9
12	20 098 483 2	Doppelfinger mitte	Double finger centre	Doigt double centre		66	90	112				
13	00 908 701 0	Sicherungsmutter	Locknut	Écrou hex		x	x	x				M 12
14	90 000 027 0	Rillenkugellager	Grooved ball bearing	Roulement à gorge		66	90	112				15 X 40 X 15,9
15	20 093 257 0	Lagerhülse	Bearing brushing	Douille de palier		66	90	112				12 X 22 X 20,5
16	90 000 567 0	Senkschraube	Countersunkscrew	Vis à tête fraisée		x	x	x				M 12 X 45
17	20 098 662 0	Schneidmesser links, Klinge lang	Cutting blade left, ratchet long	Couteau de coupe ga., lame longue		33	45	56				
	20 294 324 0	Schneidmesser links t=10mm - optional	Cutting blade lh. t = 10 mm - optional	Couteau de coupe ga. t=10mm - optionnel		x	x	x				
	20 098 661 0	Schneidmesser rechts, Klinge lang	Cutting blade right, ratchet long	Couteau de coupe dr., lame, longue		33	45	56				
	20 294 313 0	Schneidmesser rechts t=10mm - optional	Cutting blade rh. t = 10 mm - optional	Couteau de coupe dr. t=10mm - optionnel		x	x	x				
18	20 096 485 0	Bundbuchse (kurz) 20,1 x 35 x 4,8	Collar bushing (short) 20.1 x 35 x 4.8	Douille à collerette (courte) 20,1 x 35		132	180	224				
19	20 098 531 2	Kollektorteil links mont. xxx- 2 (12)	Collector part lh assembl. (12) two-part	Partie du coll. ga. ass. (12) 2 part.		x	x	x				
	20 098 530 2	Kollektorteil rechts mont. xxx-2 (12)	Collector part rh assembl. (12) two-part	Partie du coll. dr. ass. (12) 2 part.		x	x	x				
20	00 926 045 0	Langzeitfett	Long-life grease	Graisse à long terme		x	x	x				400 Gr.
21	20 290 224 0	Kollektor links mont.	Collector left assembled	Collecteur ga. assemblé		33	45	56				
	20 290 223 0	Kollektor rechts mont.	Collector right assembled	Collecteur dr. assemblé		33	45	56				
22	00 953 823 0	Verschlussstopfen	Sealing plug	Bouchon d'étanchéité		x	x	x				20,7/25 X 8/10,5

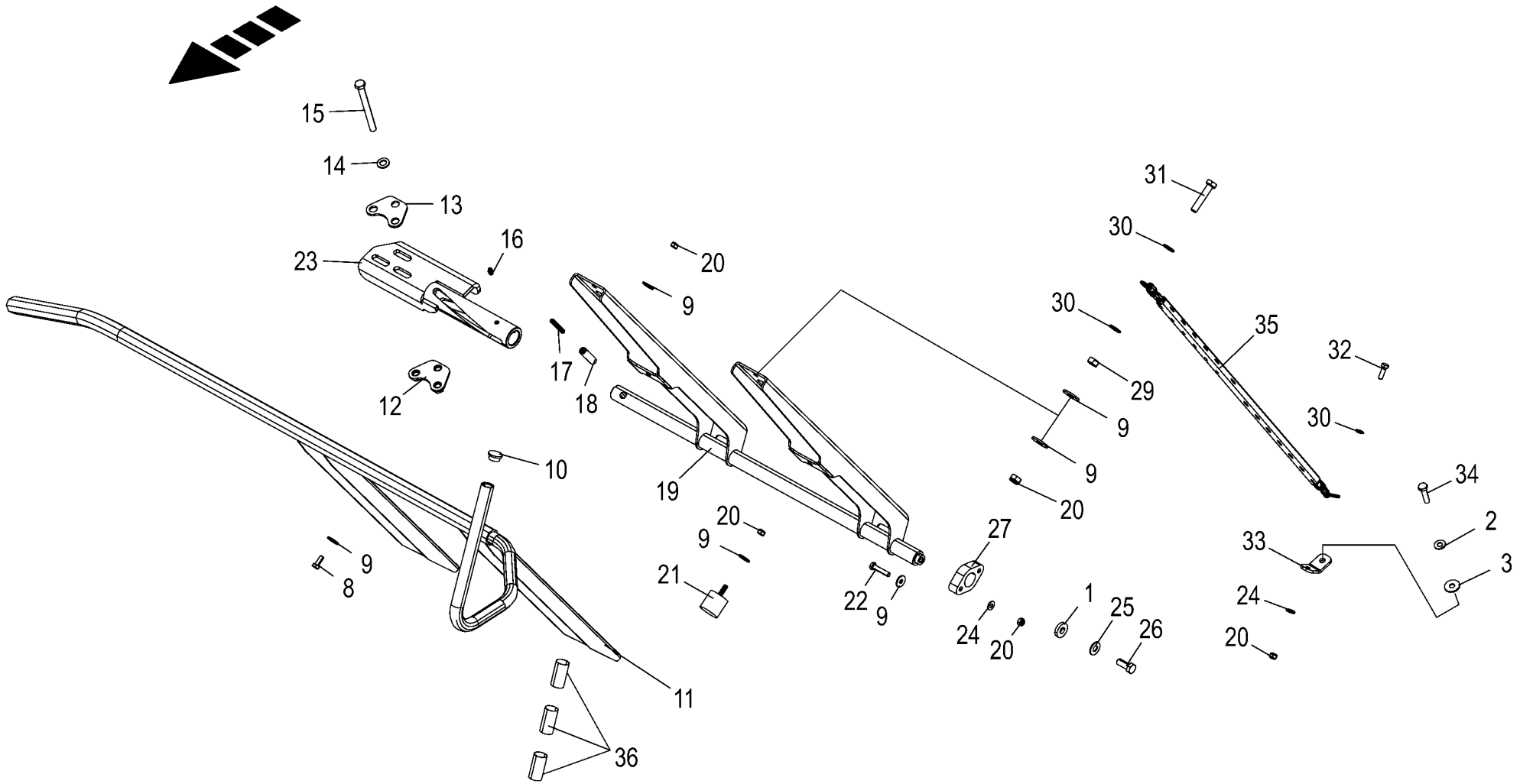

150 050 866 03 / 27.0

150 441 315 05

Rohrbügel **Tubular bar** **Étrier tubulaire**					980501 - 1003000	EC 450-2	EC 600-2	EC 750-2				**150 050 866 03** 150 441 315 5 **27.0**
Pos.	ID-Nr.	Benennung	Description	Description	Masch.-Nr-							Bemerkung/Remarks/Remarque
1	00 910 320 0	Scheibe	Washer	Rondelle		x						13 X 30 X 6
2	00 909 909 1	Sperrkantscheibe	Detent edged washer	Disque à bord d'arrêt		x						SKM 10
3	90 000 121 0	Scheibe	Washer	Rondelle		x						10,5 X 30 X 2,5
8	00 900 614 0	6kt-Schraube	Hex head bolt	Boulon tête hex		x						M 8 X 20
9	00 910 603 0	Scheibe	Washer	Rondelle		x						8,4 X 24 X 2
10	27 006 953 0	Verschlussstopfen	Sealing plug	Bouchon d'étanchéité		1						22,4/28 X 9/12
11	20 292 855 0	Rohrbügel links	Tubular bar left	Étrier tubulaire gauche		1						
	20 292 838 0	Rohrbügel rechts	Tubular bar right	Étrier tubulaire droit		1						
12	20 291 089 0	Verschraubung	Screw connection	Raccord vissé		x						
13	20 291 088 0	Verschraubung	Screw connection	Raccord vissé		4						
14	00 910 506 1	Scheibe	Washer	Rondelle		x						13 X 24 X 2,5
15	90 001 712 0	6kt-Schraube	Hex head bolt	Boulon tête hex		x						M 12 X 130
16	00 919 105 0	Kegelschmiernippel	Grease niple	Graisseur à cone		1						AM 8 X 1
17	00 912 677 2	Spannstift	Roll pin	Goupille de serrage		1						8 X 55
18	00 912 400 1	Schwerspannstift	Roll Pin	Goupille èlastique		1						14 X 55
19	20 097 332 1	Rohrbügelhalter links	Tubular bar support left	Support d'étrier tubulaire gauche		1						
	20 097 323 1	Rohrbügelhalter rechts	Tubular bar support right	Support d'étrier tubulaire droit		1						
20	00 908 706 0	Sicherungsmutter	Locknut	Écrou hex		x						M 8
21	27 009 788 0	Gummipuffer	Rubber pad	Tampon en caoutchouc		2						Rd. 40 X 38 M 8
22	00 901 613 1	6kt-Schraube	Hex head bolt	Boulon tête hex		x						M 8 X 40
23	20 097 340 2	Verstellung links	Adjustment left	Réglage ga.		1						
	20 097 320 2	Verstellung rechts	Adjustment right	Réglage dr.		1						
24	00 909 908 1	Sperrkantscheibe	Detent edged washer	Disque à bord d'arrêt		x						SKM 8
25	00 909 910 1	Sperrkantscheibe	Detent edged washer	Disque à bord d'arrêt		x						SKM 12
26	00 900 837 2	6kt-Schraube	Hex head bolt	Boulon tête hex		x						M 12 X 30 Plus
27	20 097 321 1	Kunststoffhalter	Plastic support	Support en plastique		1						
28	00 924 573 0	Vollreflektierende Klebefolie -links	Decal -left	Autocollant -gauche		1						141 X 423
	00 924 574 0	Vollreflektierende Klebefolie	Decal -right	Autocollant -droite		1						141 X 423
		-rechts										
29	00 908 210 0	6kt-Mutter	Hex nut	Écrou hex		x						M 8
30	00 910 413 0	Scheibe	Washer	Rondelle		x						8,4 X 17 X 1,6
31	00 901 421 1	6kt-Schraube	Hex head bolt	Boulon tête hex		x						M 8 X 40
32	00 900 259 0	6kt-Schraube	Hex head bolt	Boulon tête hex		x						M 8 X 25
33	20 292 861 0	Winkelstück	Elbow	Raccord en équerre		2						
34	00 900 639 0	6kt-Schraube	Hex head bolt	Boulon tête hex		x						M 10 X 40
35	20 292 882 0	Kette mit Schlauch (G5x21x35	Chain with hose (G5x21x35 links)	Chaîne + tuyau flex (G5x21x35		2						
		Glieder)		maillons)								
	00 922 611 0	Rundstahlkette	Steel chain	Chaîne acier		35						G 5 X 21 X 1 Glied

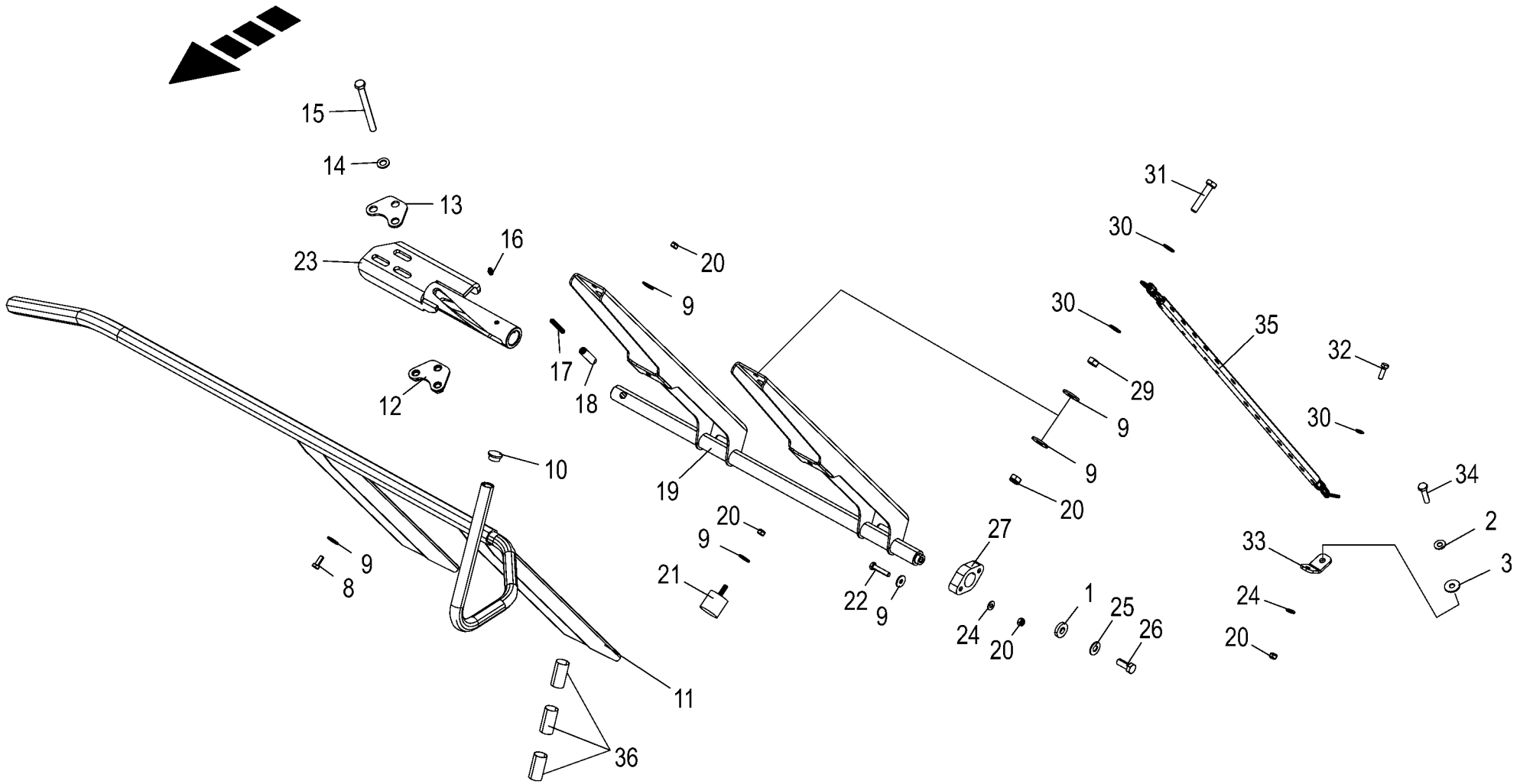

150 050 866 03 / 27.0

150 441 315 05

Rohrbügel **Tubular bar** **Étrier tubulaire**					980501 - 1003000	EC 450-2	EC 600-2	EC 750-2				**150 050 866 03** 150 441 315 5 **27.0**
Pos.	ID-Nr.	Benennung	Description	Description	Masch.-Nr-							Bemerkung/Remarks/Remarque
36	27 012 472 1	Aufkleber Konturmarkierung Rolle 50mtr.	Label Konturmarkierung roll 50mtr.	Autoc. marquage de contour roul. 50mtr.		,36						

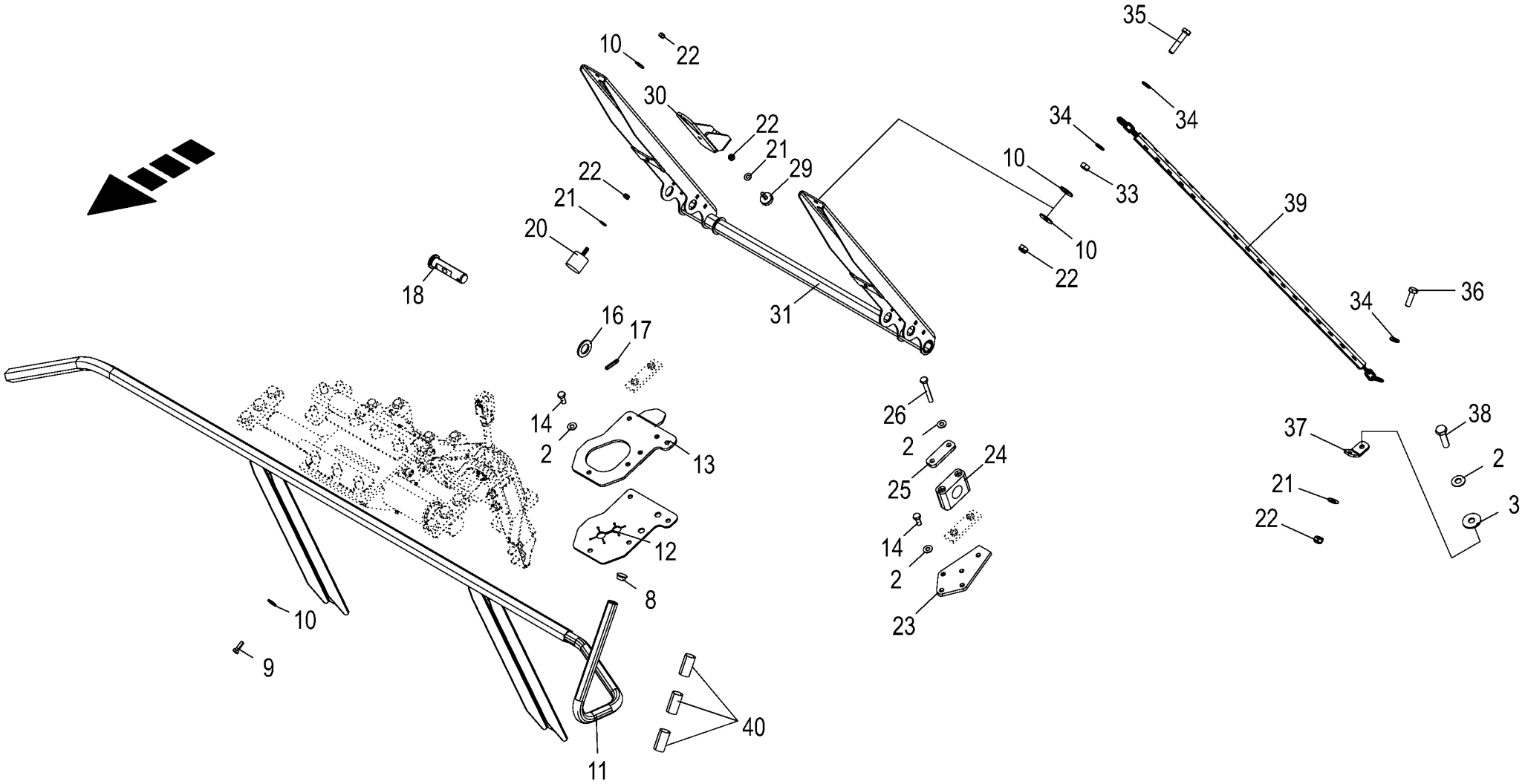

150 050 866 03 / 28.0

150 441 224 04

Rohrbügel **Tube bow** **Étrier**					980501 - 1003000	EC 450-2	EC 600-2	EC 750-2				**150 050 866 03** 150 441 224 4 **28.0**
Pos.	ID-Nr.	Benennung	Description	Description	Masch.-Nr-							Bemerkung/Remarks/Remarque
2	00 909 909 1	Sperrkantscheibe	Detent edged washer	Disque à bord d'arrêt			x	x				SKM 10
3	90 000 121 0	Scheibe	Washer	Rondelle			x	x				10,5 X 30 X 2,5
8	27 006 953 0	Verschlussstopfen	Sealing plug	Bouchon d'étanchéité			1	1				22,4/28 X 9/12
9	00 900 614 0	6kt-Schraube	Hex head bolt	Boulon tête hex			x	x				M 8 X 20
10	00 910 603 0	Scheibe	Washer	Rondelle			x	x				8,4 X 24 X 2
11	20 292 828 0	Rohrbügel links	Tubular bar left	Étrier tubulaire gauche			1					
	20 292 825 0	Rohrbügel rechts	Tubular bar right	Étrier tubulaire droit			1					
	20 292 823 0	Rohrbügel links	Tubular bar left	Étrier tubulaire gauche				1				
	20 292 816 0	Rohrbügel rechts	Tubular bar right	Étrier tubulaire droit				1				
12	20 097 214 3	Gummischutz	Rubber protection	Protection en caoutchouc			1	1				
13	20 097 143 2	Bodenplatte innen links	Base plate inside left	Plaque de fond int. ga.			1	1				
	20 097 142 2	Bodenplatte innen rechts	Base plate inside right	Plaque de fond int. dr.			1	1				
14	00 900 636 0	6kt-Schraube	Hex head bolt	Boulon tête hex			x	x				M 10 X 25
16	00 910 514 1	Scheibe	Washer	Rondelle			1	1				26 X 44 X 4
17	00 912 670 1	Spannstift	Roll pin	Goupille de serrage			1	1				8 X 40
18	20 099 370 0	Bolzen Rd 35	Bolt Rd 35	Boulon RD 35			1	1				
20	27 009 788 0	Gummipuffer	Rubber pad	Tampon en caoutchouc			2	2				Rd. 40 X 38 M 8
21	00 909 908 1	Sperrkantscheibe	Detent edged washer	Disque à bord d'arrêt			x	x				SKM 8
22	00 908 706 0	Sicherungsmutter	Locknut	Écrou hex			x	x				M 8
23	20 097 112 0	Bodenplatte aussen	Base plate outside	Plaque de base ext.			1	1				
24	27 004 015 0	Rohrschelle -2 Hälften	Tube clamp -2 halves	Bride -2 moitiés			2	2				Bo.= 33,7
25	00 925 125 1	Deckplatte	Cover plate	Plaque de recouvrement			2	2				
26	00 901 602 1	6kt-Schraube	Hex head bolt	Boulon tête hex			x	x				M 10 X 75
29	27 006 135 0	Gummipuffer	Rubber pad	Tampon en caoutchouc			1	1				Rd. 30 X 10 / M 8
30	20 099 371 0	Gummipufferhalter	Rubber buffer support	Support du tampon de caoutchouc			1	1				
31	20 097 136 1	Rohrbügelhalter links	Tubular bar support left	Support d'étrier tubulaire ga.			1					
	20 097 135 1	Rohrbügelhalter rechts	Tubular bar support right	Support d'étrier tubulaire dr.			1					
	20 097 191 1	Rohrbügelhalter links	Tubular bar support left	Support d'étrier tubulaire ga.				1				
	20 097 190 1	Rohrbügelhalter rechts	Tubular bar support right	Support d'étrier tubulaire dr.				1				
33	00 908 210 0	6kt-Mutter	Hex nut	Écrou hex			x	x				M 8
34	00 910 413 0	Scheibe	Washer	Rondelle			x	x				8,4 X 17 X 1,6
35	00 901 421 1	6kt-Schraube	Hex head bolt	Boulon tête hex			x	x				M 8 X 40
36	00 900 259 0	6kt-Schraube	Hex head bolt	Boulon tête hex			x	x				M 8 X 25
37	20 292 861 0	Winkelstück	Elbow	Raccord en équerre			2	2				
38	00 900 638 0	6kt-Schraube	Hex head bolt	Boulon tête hex			x	x				M 10 X 35
39	20 292 864 0	Kette mit Schlauch (G5x21x45	Chain with hose (G5x21x45 links)	Chaîne + tuyau flex (G5x21x45			2	2				
		Glieder)		maillons)								
	00 922 611 0	Rundstahlkette	Steel chain	Chaîne acier			45	45				G 5 X 21 X 1 Glied

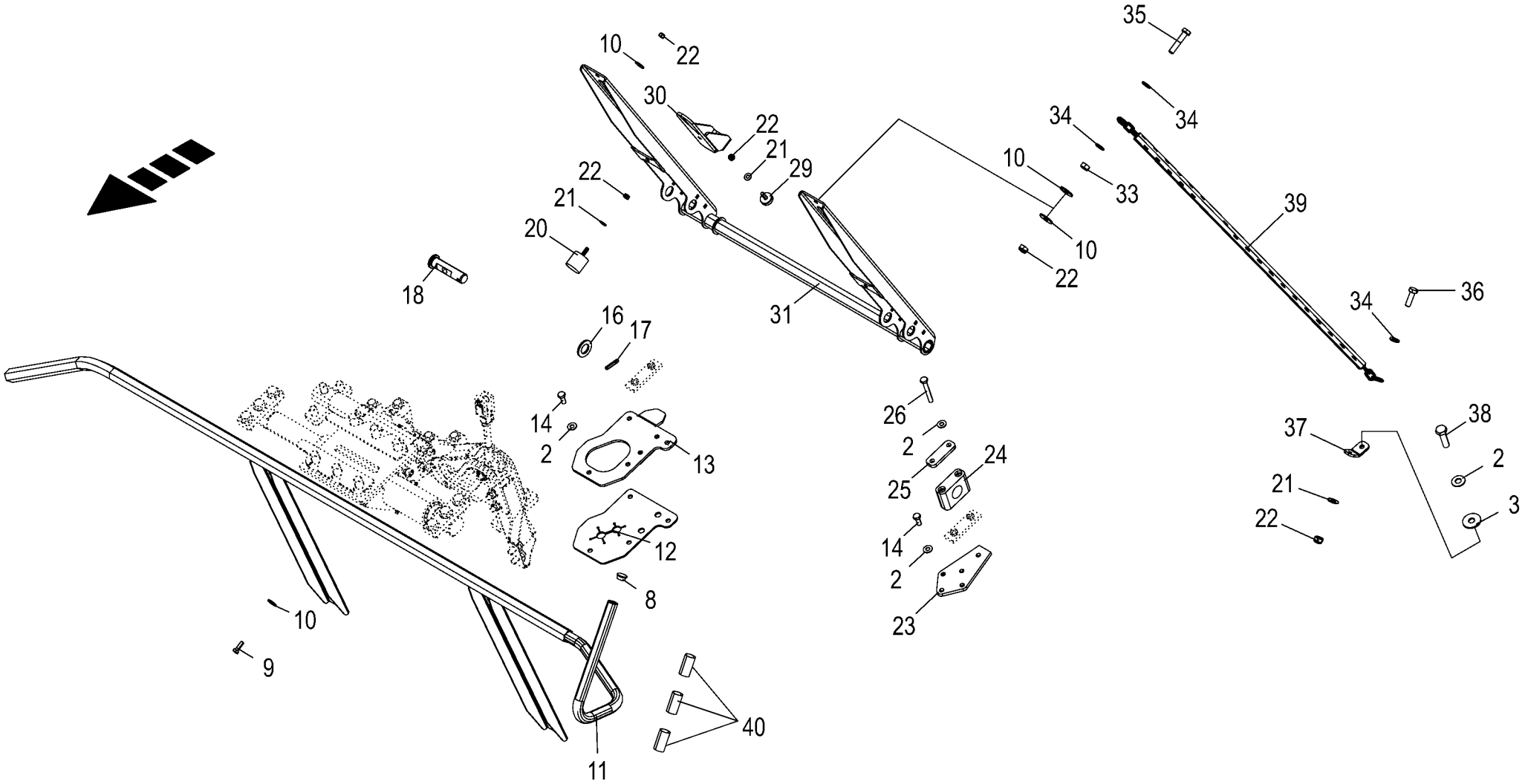

150 050 866 03 / 28.0

150 441 224 04

Rohrbügel **Tube bow** **Étrier**					980501 - 1003000	EC 450-2	EC 600-2	EC 750-2				**150 050 866 03** 150 441 224 4 **28.0**
Pos.	ID-Nr.	Benennung	Description	Description	Masch.-Nr-							Bemerkung/Remarks/Remarque
40	27 012 472 1	Aufkleber Konturmarkierung Rolle 50mtr.	Label Konturmarkierung roll 50mtr.	Autoc. marquage de contour roul. 50mtr.			,36	,36				

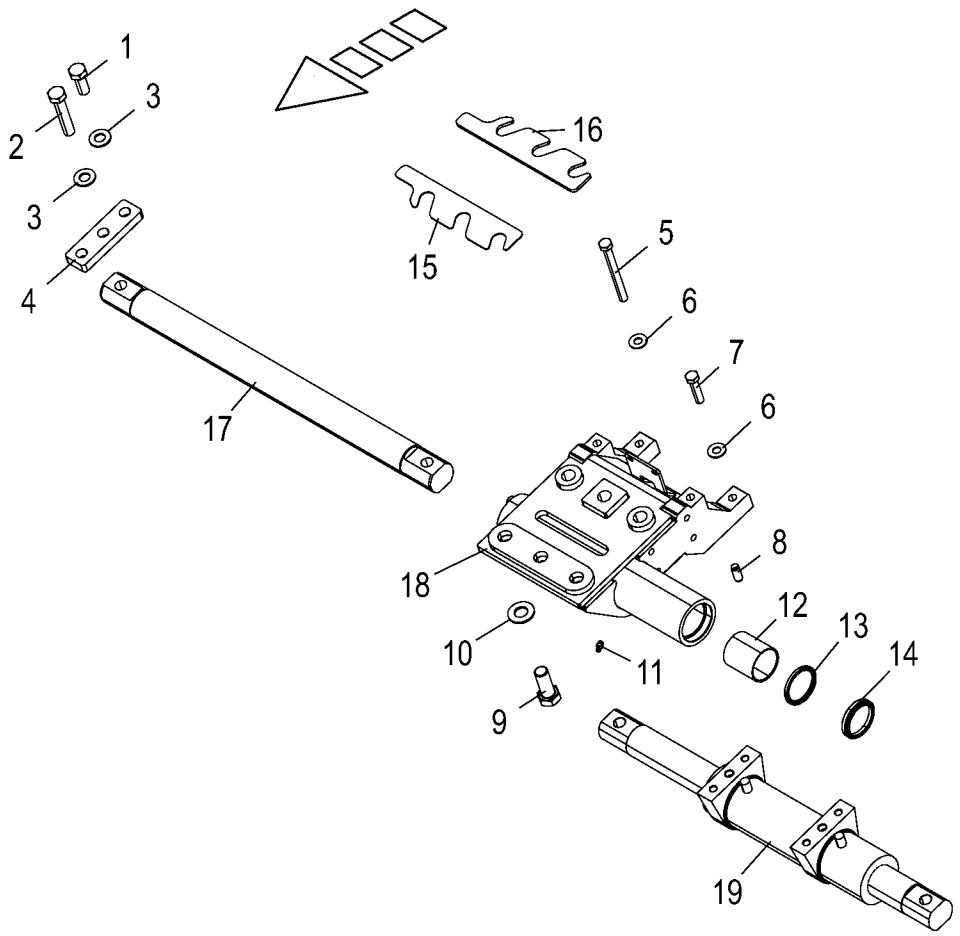
1
2
3
3
4
15
16
5
6
7
6
17
18
8
12
13
14
10
11
9
19

Schiebekonsole Sliding console Console coulissante					980501 - 1003000	EC 450-2	EC 600-2	EC 750-2				150 050 866 03 150 441 310 2 29.0
Pos.	ID-Nr.	Benennung	Description	Description	Masch.-Nr-							Bemerkung/Remarks/Remarque
1	00 900 675 0	6kt-Schraube	Hex head bolt	Boulon tête hex		x						M 16 X 40
2	00 901 137 1	6kt-Schraube	Hex head bolt	Boulon tête hex		x						M 16 X 80
3	00 909 912 1	Sperrkantscheibe	Detent edged washer	Disque à bord d'arrêt		x						SKM 16
4	20 097 000 0	Klemmlasche	Clamping bracket	Languette de serrage		4						
5	00 901 462 2	6kt-Schraube	Hex head bolt	Boulon tête hex		x						M 12 X 120 -10.9
6	00 909 910 1	Sperrkantscheibe	Detent edged washer	Disque à bord d'arrêt		x						SKM 12
7	00 901 452 0	6kt-Schraube	Hex head bolt	Boulon tête hex		x						M 12 X 50
8	00 915 780 1	Zylinderstift	Cyl. pin	Goupille cyl.		2						12 M 6 X 28
9	90 002 507 0	6kt-Schraube M20x200 Zn8	Hexagon head screw M20 x 200	Vis six pans M20 x 200		x						
	90 002 660 0	6kt-Schraube M20x140 Zn8	Hexagon head screw M20 x 140	Vis six pans M20 x 140		x						
	00 900 688 0	6kt-Schraube	Hex head bolt	Boulon tête hex		x						M 20 X 50
10	00 909 913 1	Sperrkantscheibe	Detent edged washer	Disque à bord d'arrêt		x						SKM 20
11	00 919 105 0	Kegelschmiernippel	Grease niple	Graisseur à cone		1						AM 8 X 1
12	90 001 402 0	Lagerbuchse	Bearing bush	Coussinet		2						50 X 55 X 60
13	00 936 054 0	Radial-Wellendichtring	Radial-shaft sealing ring	Radial-bague d'étanchéité		2						G 50 X 62 X 5
14	90 002 546 0	Abstreifer 50 x 62 x 7	Scraper 50 x 62 x 7	Racloir 50 x 62 x 7		2						
15	20 097 002 1	Ausgleichsblech 1,5mm	Shim 1.5mm	Tôle de compensation 1,5mm		x						
16	20 097 001 1	Ausgleichsblech 5mm	Shim 5mm	Tôle de compensation 5mm		x						
17	20 096 913 1	Schiebewelle Rd 50	Slide shaft Rd 50	Arbre coulissante Rd 50		1						
18	20 098 964 0	Schiebekonsole links	Sliding console left	Console coulissante ga.		1						
	20 098 953 0	Schiebekonsole rechts	Sliding console right	Console coulissante dr.		1						
19	27 014 589 1	Hyd-Zylinder DZ 50/70x170/640	Hydraulic cylinder DZ 50/ 70x170/640	Vérin hyd. DZ 50/70x170/640		1						
	27 015 114 1	Dichtungssatz DZ50/70	Gasket kit DZ50/70	Jeu de joints DZ50/70		1						

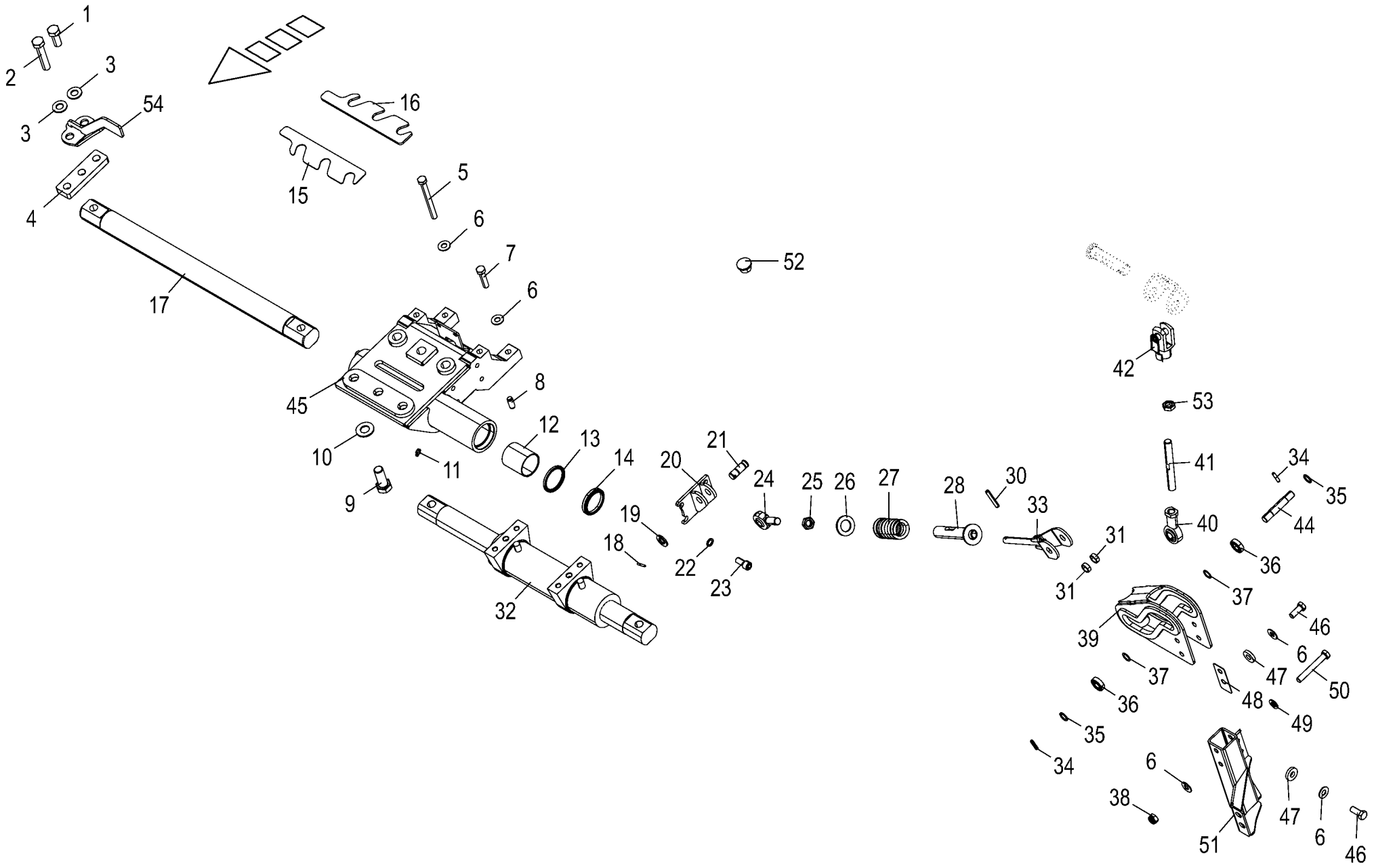

150 050 866 03 / 30.0

150 441 251 05

Schiebekonsole / Rohrbügel Kulisse **Sliding console / Tubular bar link** **Console coulissante / Jeu de tôles d'usure**					980501 - 1003000	EC 450-2	EC 600-2	EC 750-2			**150 050 866 03** 150 441 251 5 **30.0**
Pos.	ID-Nr.	Benennung	Description	Description	Masch.-Nr-						Bemerkung/Remarks/Remarque
1	00 900 675 0	6kt-Schraube	Hex head bolt	Boulon tête hex			x	x			M 16 X 40
2	00 901 137 1	6kt-Schraube	Hex head bolt	Boulon tête hex			x	x			M 16 X 80
3	00 909 912 1	Sperrkantscheibe	Detent edged washer	Disque à bord d'arrêt			x	x			SKM 16
4	20 097 000 0	Klemmlasche	Clamping bracket	Languette de serrage			4	4			
5	00 901 462 2	6kt-Schraube	Hex head bolt	Boulon tête hex			x	x			M 12 X 120 -10.9
6	00 909 910 1	Sperrkantscheibe	Detent edged washer	Disque à bord d'arrêt			x	x			SKM 12
7	00 901 452 0	6kt-Schraube	Hex head bolt	Boulon tête hex			x	x			M 12 X 50
8	00 915 780 1	Zylinderstift	Cyl. pin	Goupille cyl.			2	2			12 M 6 X 28
9	90 002 507 0	6kt-Schraube M20x200 Zn8	Hexagon head screw M20 x 200	Vis six pans M20 x 200			x	x			
	90 002 660 0	6kt-Schraube M20x140 Zn8	Hexagon head screw M20 x 140	Vis six pans M20 x 140			x	x			
	00 900 688 0	6kt-Schraube	Hex head bolt	Boulon tête hex			x	x			M 20 X 50
10	00 909 913 1	Sperrkantscheibe	Detent edged washer	Disque à bord d'arrêt			x	x			SKM 20
11	00 919 105 0	Kegelschmiernippel	Grease niple	Graisseur à cone			1	1			AM 8 X 1
12	90 001 402 0	Lagerbuchse	Bearing bush	Coussinet			2	2			50 X 55 X 60
13	00 936 054 0	Radial-Wellendichtring	Radial-shaft sealing ring	Radial-bague d'étanchéité			2	2			G 50 X 62 X 5
14	90 002 546 0	Abstreifer 50 x 62 x 7	Scraper 50 x 62 x 7	Racloir 50 x 62 x 7			2	2			
15	20 097 002 1	Ausgleichsblech 1,5mm	Shim 1.5mm	Tôle de compensation 1,5mm			x	x			
16	20 097 001 1	Ausgleichsblech 5mm	Shim 5mm	Tôle de compensation 5mm			x	x			
17	20 096 913 1	Schiebewelle Rd 50	Slide shaft Rd 50	Arbre coulissante Rd 50			1	1			
18	00 912 582 2	Spannstift	Roll pin	Goupille de serrage			1	1			4 X 26
19	00 910 303 1	Scheibe	Washer	Rondelle			1	1			17 X 30 X 3
20	20 099 388 1	Anlenkung links	Steering left	Directeur gauche			1	1			
	20 099 354 1	Anlenkung rechts	Steering right	Directeur droite			1	1			
21	20 099 351 0	Abscherbolzen 16 X 46 ZnNi	Shear bolt 16 X 46 ZnNi	Boulon de cisaillement 16 X 46 ZnNi			1	1			
22	00 909 911 0	Sperrkantscheibe	Detent edged washer	Disque à bord d'arrêt			x	x			SKZ 12
23	00 903 137 1	Zylinderschraube	Allen screw	Vis tête cylindrique			x	x			M 12 X 25
24	27 015 130 0	Gelenkkopf GAKR16-PW 16x21	Joint head GAKR16-PW 16x21	Tête articulée GAKR16-PW 16x21			1	1			
25	00 908 620 0	M16 6kt-Mutter -niedrige Form	M16 Hex nut -low form	M16 Écrou hex -forme basse			x	x			M 16
26	00 910 514 1	Scheibe	Washer	Rondelle			x	x			26 X 44 X 4
27	00 336 585 0	Druckfeder	Pressure spring	Ressort de pression			1	1			7 X 37 X 90
28	20 099 398 0	Führungsrohr	Guide tube	Tube de guidage			1	1			
30	00 912 675 2	Spannstift	Roll pin	Goupille de serrage			1	1			8 X 45
31	20 099 399 0	Distanzhülse RO 21x2,4	Spacer sleeve RO 21x2.4	Douille d'écartement RO 21x2,4			2	2			
32	27 014 589 1	Hyd-Zylinder DZ 50/70x170/640	Hydraulic cylinder DZ 50/ 70x170/640	Vérin hyd. DZ 50/70x170/640			1	1			
	27 015 114 1	Dichtungssatz DZ50/70	Gasket kit DZ50/70	Jeu de joints DZ50/70			1	1			

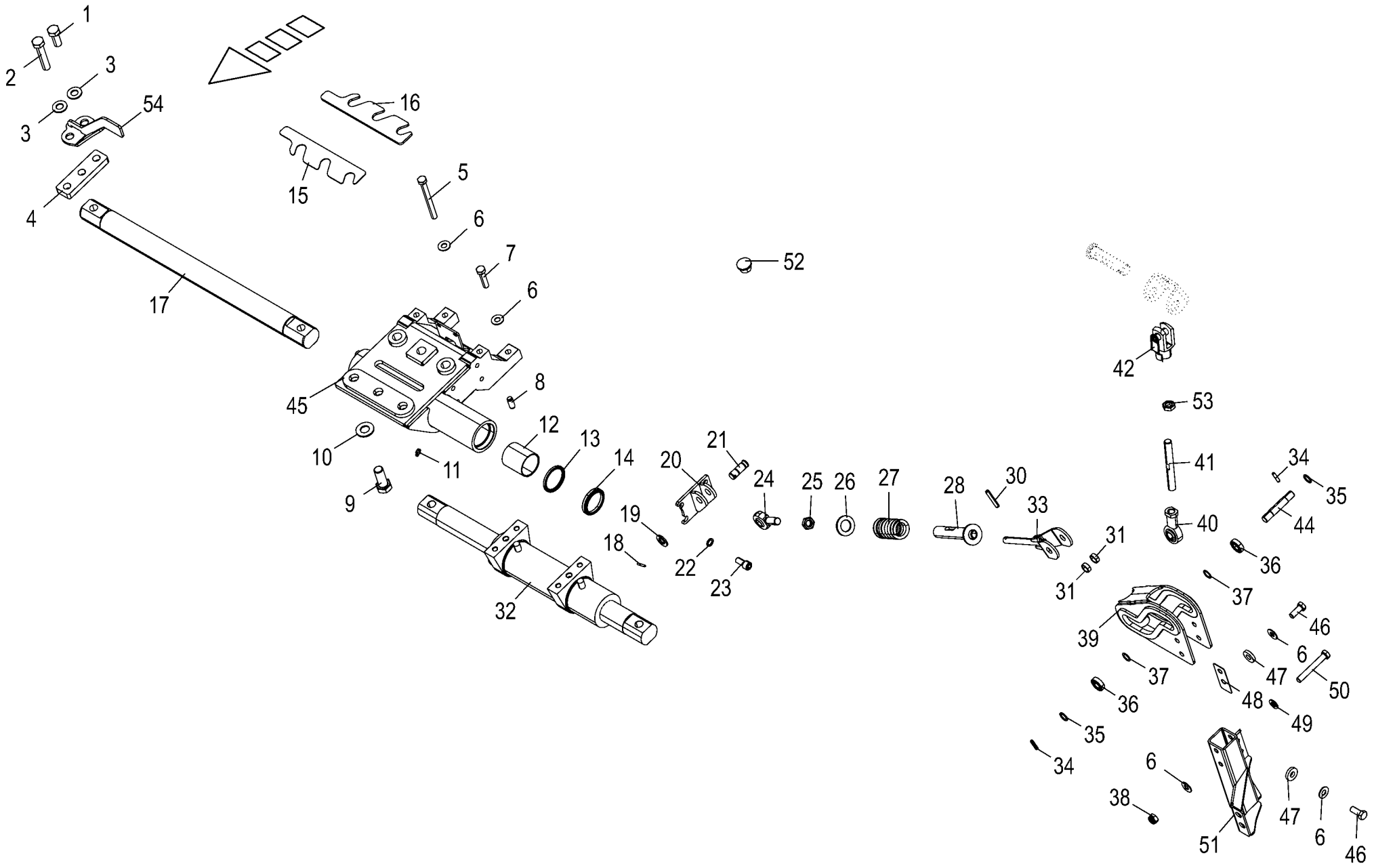

150 050 866 03 / 30.0

150 441 251 05

Schiebekonsole / Rohrbügel Kulisse **Sliding console / Tubular bar link** **Console coulissante / Jeu de tôles d'usure**					980501 - 1003000	EC 450-2	EC 600-2	EC 750-2				**150 050 866 03** 150 441 251 5 **30.0**
Pos.	ID-Nr.	Benennung	Description	Description	Masch.-Nr-							Bemerkung/Remarks/Remarque
33	20 099 393 0	Welle	Shaft	Arbre			1	1				
34	00 912 638 2	Spannstift	Roll pin	Goupille de serrage			2	2				6 X 24
35	00 910 714 0	Stützscheibe	Supporting disc	Rondelle diélectrique			x	x				16 X 22 X 1,5
36	00 930 101 0	Rillenkugellager	Grooved ball bearing	Roulement à gorge			2	2				6002 2RS
37	00 910 942 0	Passscheibe	Shim ring	Rondelle d'ajustage			x	x				16 X 22 X 1
38	00 908 701 0	Sicherungsmutter	Locknut	Écrou hex			x	x				M 12
39	20 099 423 0	Rohrbügel Kulisse	Tubular bar link	Étrier tubulaire coulisseau			1	1				
40	27 015 148 0	Gelenkkopf GIKR16-PW 16x21	Joint head GIKR16-PW 16x21	Tête articulée GIKR16-PW 16x21			1	1				
		M16	M16	M16								
41	20 099 425 0	Koppelstange	Coupling rod	Barre d'accouplement			1	1				
42	90 000 234 0	Gabelkopf G 16x32 (M16 LH)A3A	jaw 16x32 (M16 LH)A3A	Tête de fourche			1	1				
44	20 099 401 1	Bolzen 16 X 92	Bolt 16 x 92	Goujon 16 X 92			1	1				
45	20 098 964 0	Schiebekonsole links	Sliding console left	Console coulissante ga.			1	1				
	20 098 953 0	Schiebekonsole rechts	Sliding console right	Console coulissante dr.			1	1				
46	00 900 656 0	6kt-Schraube	Hex head bolt	Boulon tête hex			x	x				M 12 X 30
47	00 910 320 0	Scheibe	Washer	Rondelle			x	x				13 X 30 X 6
48	20 099 436 0	Distanzplatte	Distance plate	Plaque d'écartement			1	1				
49	00 910 506 1	Scheibe	Washer	Rondelle			x	x				13 X 24 X 2,5
50	00 901 457 0	6kt-Schraube	Hex head bolt	Boulon tête hex			x	x				M 12 X 85
51	20 099 420 0	Kulissenhalter links	Link support left	Support de coulisseau ga.			1	1				
	20 099 365 0	Kulissenhalter rechts	Link support right	Support de coulisseau dr.			1	1				
52	00 925 044 0	Verschlussstopfen	Sealing plug	Bouchon d'étanchéité			3	3				13,3 / 16 X 7 / 9
53	00 908 523 1	6kt-Mutter	Hex nut	Écrou hex			x	x				M 16
54	20 291 051 1	Sensorblech	Signal sheet	Tôle de capteur			2	2				

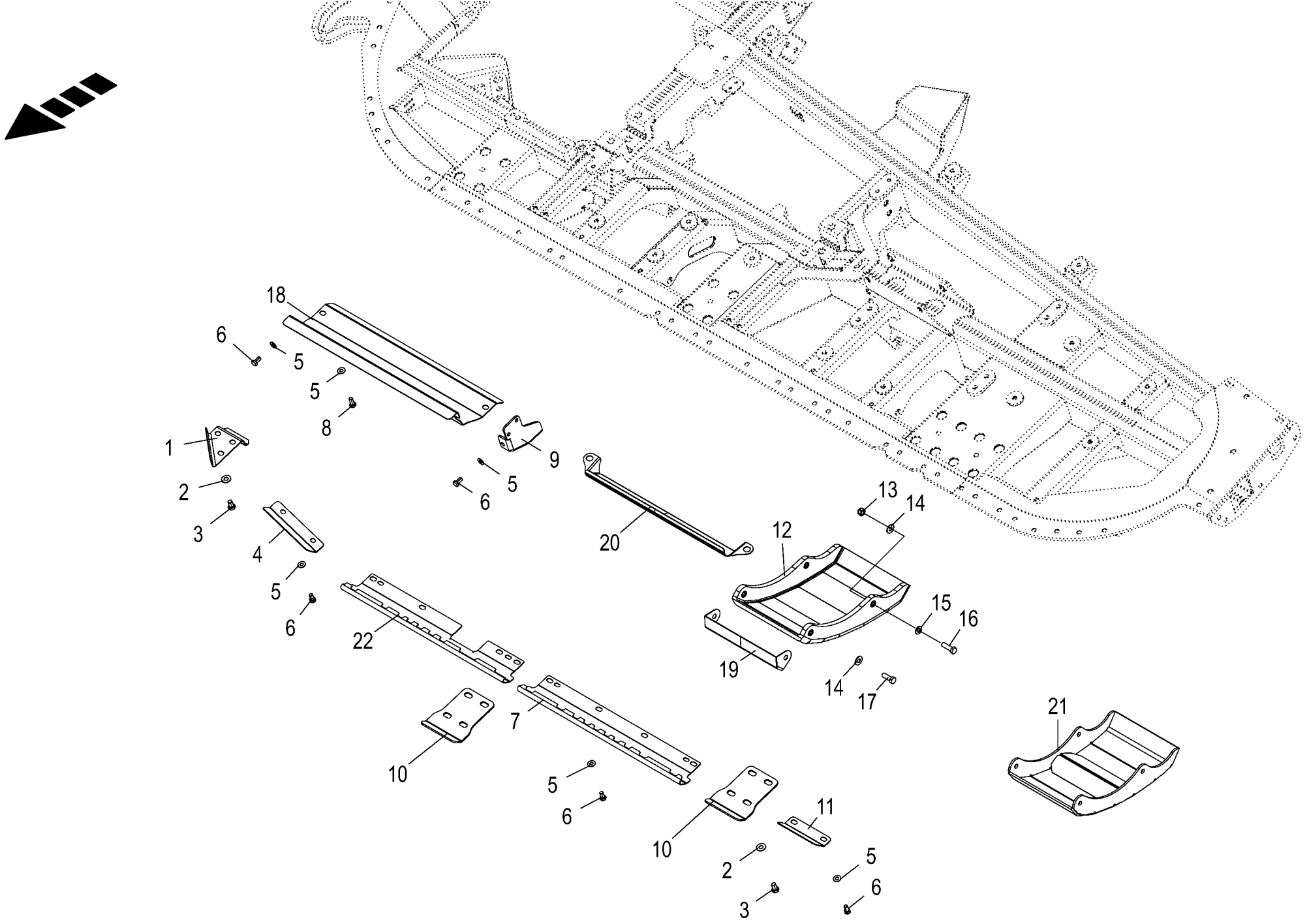

150 050 866 03 / 31.0

150 441 363 05

Verschleißblechsatz
Tubular bar link
Etrier tubulaire coulisseau

980501 - 1003000

150 050 866 03

150 441 363 5 **31.0**

Pos.	ID-Nr.	Benennung	Description	Description	Masch.-Nr-	EC 450-2	EC 600-2	EC 750-2				Bemerkung/Remarks/Remarque
1	20 291 114 0	Verschleißblech Spitzenh. innen links	Wear sheet tip retainer inside left	Tôle d'usure support de pointes int. ga.		1	1	1				
	20 099 512 1	Verschleißblech Spitzenh. innen rechts	Wear sheet tip retainer inside right	Tôle d'usure support de pointes int. dr.		1	1	1				
2	00 909 910 1	Sperrkantscheibe	Detent edged washer	Disque à bord d'arrêt		x	x	x				SKM 12
3	00 900 653 0	6kt-Schraube	Hex head bolt	Boulon tête hex		x	x	x				M 12 X 20
4	20 097 146 0	Verschleißblech innen, links	Wear sheet inside, left	Tôle d'usure int. ga.		1	1	1				
	20 097 145 0	Verschleißblech innen, rechts	Wear sheet inside, right	Tôle d'usure int., dr.		1	1	1				
5	00 909 909 1	Sperrkantscheibe	Detent edged washer	Disque à bord d'arrêt		x	x	x				SKM 10
6	00 900 634 0	6kt-Schraube	Hex head bolt	Boulon tête hex		x	x	x				M 10 X 20
7	20 097 149 1	Verschleißblech	Wear sheet	Tôle d'usure		2	2	4				
8	00 900 636 0	6kt-Schraube	Hex head bolt	Boulon tête hex		x	x	x				M 10 X 25
9	20 097 153 2	Getriebeschutzhalter links	Gearbox protection support left	Supp. de protection d'engrenage ga.		1	1	1				
	20 097 152 2	Getriebeschutzhalter rechts	Gearbox protection support right	Supp. de protection d'engrenage dr.		1	1	1				
10	20 097 148 2	Verschleißblech	Wear plate	Tôle d'usure		2	4	4				
11	20 097 147 0	Verschleißblech außen	Wear sheet outside	Tôle d'usure ext.		2	2					
	20 097 226 0	Verschleißblech außen	Wear sheet outside	Tôle d'usure ext.				2				
12	20 096 914 1	Bodenkufe	Sliding skid	Patin		4	6	8				
13	00 908 701 0	Sicherungsmutter	Locknut	Écrou hex		x	x	x				M 12
14	00 909 910 1	Sperrkantscheibe	Detent edged washer	Disque à bord d'arrêt		x	x	x				SKM 12
15	00 910 506 1	Scheibe	Washer	Rondelle		x	x	x				13 X 24 X 2,5
16	00 900 658 0	6kt-Schraube	Hex head bolt	Boulon tête hex		x	x	x				M 12 X 40
17	00 900 657 0	6kt-Schraube	Hex head bolt	Boulon tête hex		x	x	x				M 12 X 35
18	20 097 150 2	Getriebeschutz	Gearbox protection	Protection d'engrenage		2	2	2				
19	20 099 548 0	Verschleißblech	Wear sheet	Tôle d'usure		2						
20	20 290 654 0	Schutzblech Schiebezylinder	Guard sheet thrust cylinder	Tôle de protection vérin coul.		2	2	2				
21	20 096 926 1	Bodenkufe -optional	Sliding skid -optional	Bodenkufe geschw. -optionnel		4	6	8				
22	20 292 631 0	Verschleißblech 38" links	Wear sheet Bl 2	Tôle d'usure Bl 2			1	1				
	20 292 628 0	Verschleißblech 38" rechts	Wear sheet Bl 2	Tôle d'usure Bl 2			1	1				

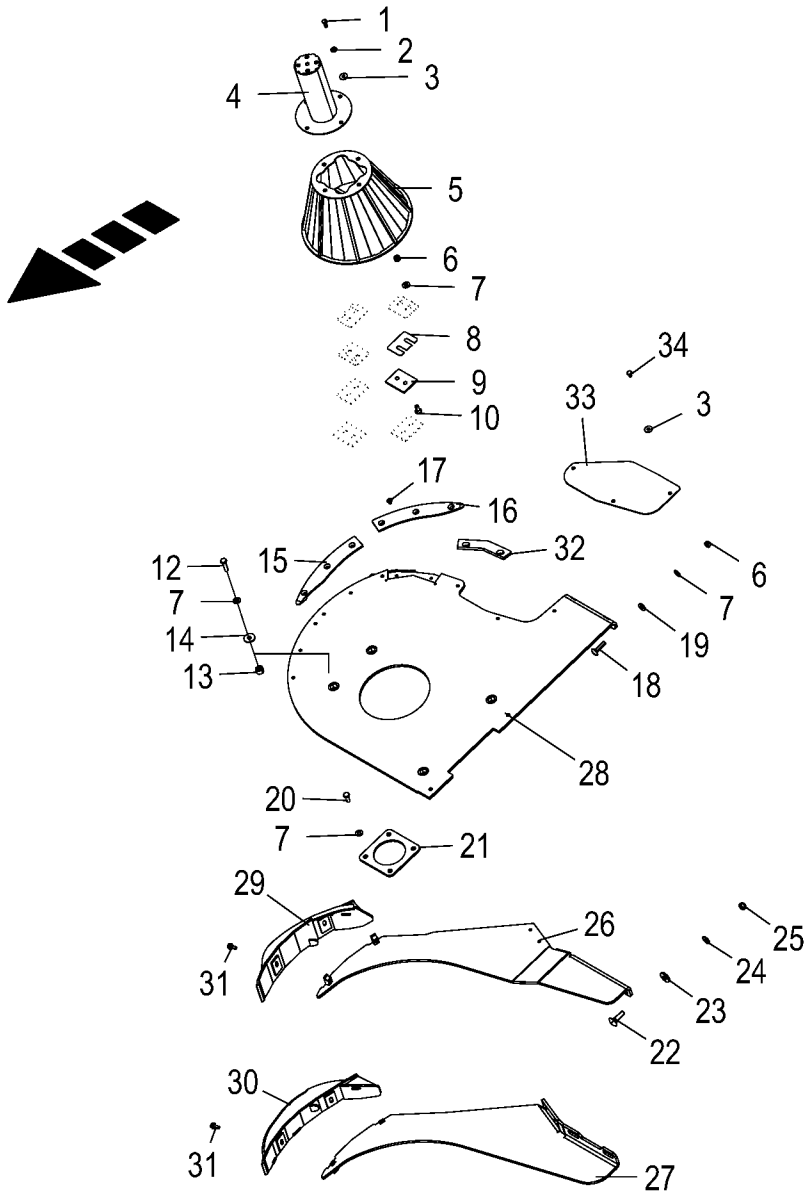

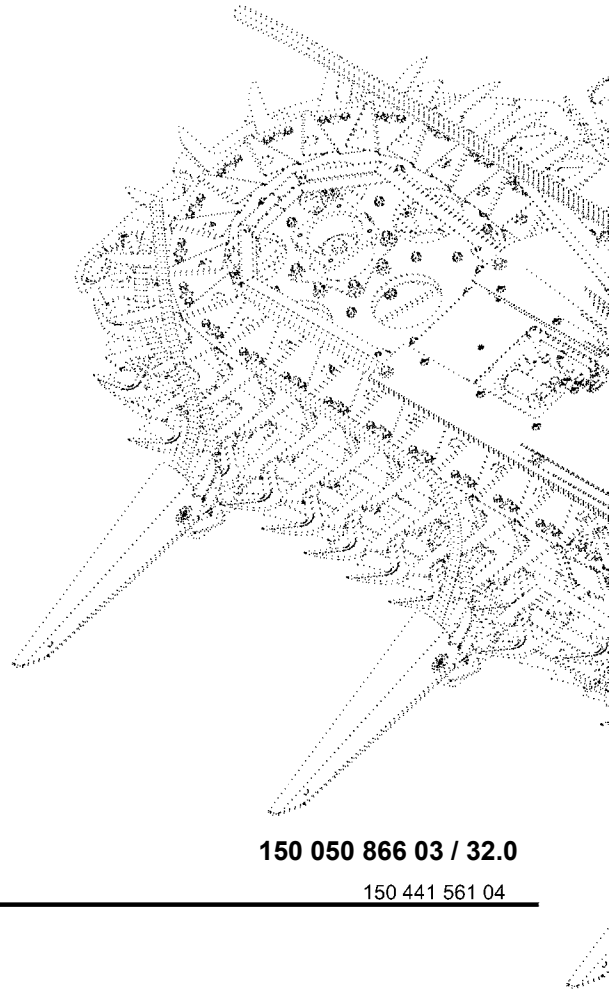

150 050 866 03 / 32.0

150 441 561 04

Drehturm / Abstreifer **Rotating tower / Scraper** **Pylône tourant / Racleur**					980501 - 1003000	EC 450-2	EC 600-2	EC 750-2				**150 050 866 03** 150 441 561 4 **32.0**
Pos.	ID-Nr.	Benennung	Description	Description	Masch.-Nr-							Bemerkung/Remarks/Remarque
1	00 900 614 0	6kt-Schraube	Hex head bolt	Boulon tête hex		x	x	x				M 8 X 20
2	00 909 908 1	Sperrkantscheibe	Detent edged washer	Disque à bord d'arrêt		x	x	x				SKM 8
3	00 910 603 0	Scheibe	Washer	Rondelle		x	x	x				8,4 X 24 X 2
4	20 097 049 1	Aufsatz f. Drehturm	Top for rotating tower	Rehausse p. tour rotative		2	2	2				
5	20 097 046 0	Drehturm	Rotating tower	Tour rotative		2	2	2				
6	00 908 758 0	Sicherungsmutter	Locknut	Écrou hex		x	x	x				M 10
7	00 909 909 1	Sperrkantscheibe	Detent edged washer	Disque à bord d'arrêt		x	x	x				SKM 10
8	20 097 040 0	Ausgleichsblech f. Kolben	Shim for plunger	Tôle de compensation p. piston		8	8	8				
9	20 097 039 1	Gleitscheibe	Slide disc	Rondelle de glissement		8	8	8				
10	00 904 045 3	Senkschraube	Countersunkscrew	Vis à tête fraisée		x	x	x				M 10 X 25 -10.9
12	00 900 639 0	6kt-Schraube	Hex head bolt	Boulon tête hex		x	x	x				M 10 X 40
13	20 097 097 1	Gewindestück Rd 25	Threaded piece Rd 25 ZnNi	Pièce filetée Rd 25 zinc nickel		8	8	8				
14	00 910 353 0	Scheibe	Washer	Rondelle		x	x	x				11 X 34 X 3
15	20 097 094 1	Verschleissblech -links vorn	Wearing plate -left front	Tôle d'usure -devant en gauche		1	1	1				
	20 097 093 1	Verschleissblech -rechts vorn	Wearing plate -right front	Tôle d'usure -devant à droite		1	1	1				
16	20 097 093 1	Verschleissblech -links hinten	Wearing plate -back left	Tôle d'usure -derrière en gauche		1	1	1				
	20 097 094 1	Verschleissblech -rechts hinten	Wearing plate -back right	Tôle d'usure -derrière à droite		1	1	1				
17	90 001 753 0	Senkschraube	Countersunkscrew	Vis à tête fraisée		x	x	x				M 8 X 12
18	00 904 836 1	Flachrundschraube	Coach bolt	Vis a tête bombée		x	x	x				M 10 X 45
19	00 910 361 1	Scheibe	Washer	Rondelle		x	x	x				10,5 X 25 X 4
20	00 900 636 0	6kt-Schraube	Hex head bolt	Boulon tête hex		x	x	x				M 10 X 25
21	20 092 370 0	Distanzblech	Spacer plate	Tôle de distance		10	10	10				
22	00 904 779 1	Flachrundschraube	Coach bolt	Vis a tête bombée		x	x	x				M 12 X 45 -10.9
23	00 910 378 0	Scheibe	Washer	Rondelle		x	x	x				13 X 35 X 5
24	00 909 910 1	Sperrkantscheibe	Detent edged washer	Disque à bord d'arrêt		x	x	x				SKM 12
25	00 908 701 0	Sicherungsmutter	Locknut	Écrou hex		x	x	x				M 12
26	20 098 978 1	Abstreiferhalter oben, links	Scraper support top, left	Support de racloir en haut, ga.		1	1	1				
	20 098 970 1	Abstreiferhalter oben, rechts	Scraper support top, right	Porte-racloir en haut, droit		1	1	1				
27	20 099 022 1	Abstreiferhalter unten, links	Scraper support bottom, left	Support de racloir en bas, ga.		1	1	1				
	20 099 019 1	Abstreiferhalter unten, rechts	Scraper support bottom, right	Porte-racloir en bas, droite		1	1	1				
28	20 097 052 4	Abdeckung innen, links	Abdeckung innen, links	Couvercle intérieur, gauche		1	1	1				
	20 097 051 4	Abdeckung innen, rechts	Abdeckung innen, rechts	Couvercle intérieur, droit		1	1	1				
29	20 097 078 3	Abstreifer bewegl. oben, links		Racloir mobile en haut, ga.		1	1	1				
	20 097 077 3	Abstreifer bewegl. oben, rechts		Racloir mobile en haut, dr.		1	1	1				
30	20 097 087 3	Abstreifer bewegl. unten, links	Moveable scraper bottom, left	Racloir mobile en bas, ga.		1	1	1				
	20 097 086 3	Abstreifer bewegl. unten, rechts	Move. Abstreifer unten re. geschw.	Racloir mobile en bas, dr.		1	1	1				
31	90 000 569 0	6kt-Schraube	Hex head bolt	Boulon tête hex		x	x	x				M 8 X 20 -10.9
32	20 294 192 0	Verschleißkante	Wear edge	Bord d'usure		2	2	2				

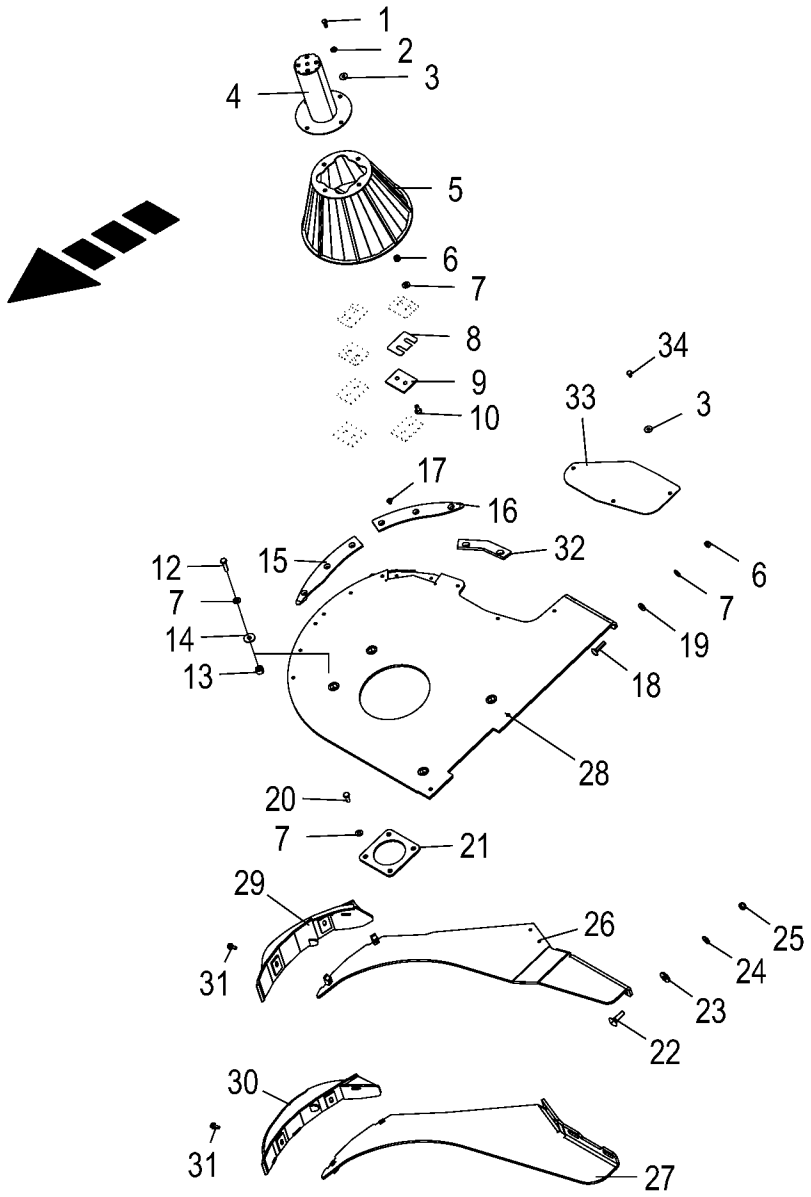

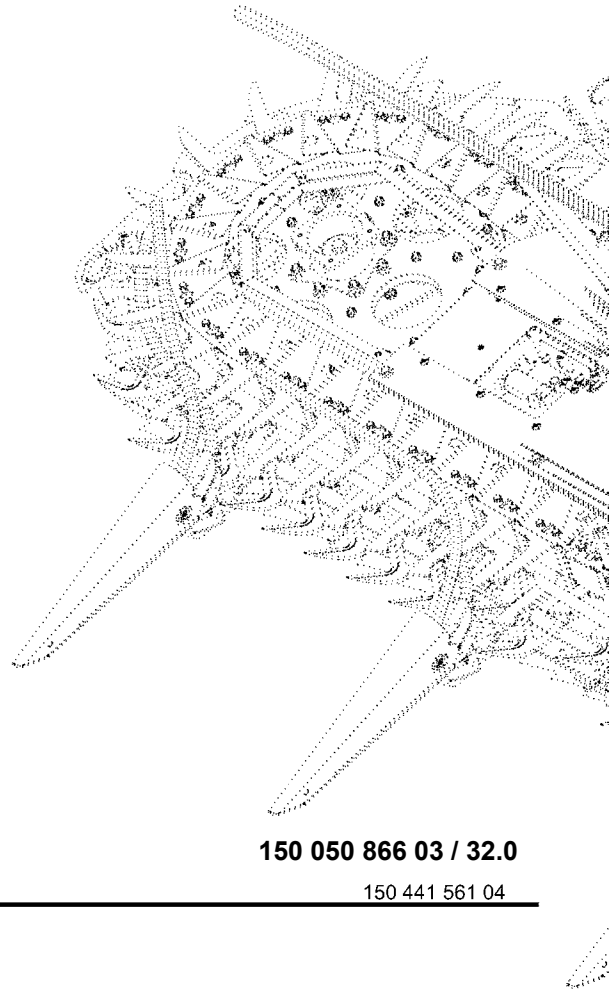

150 050 866 03 / 32.0

150 441 561 04

Drehturm / Abstreifer **Rotating tower / Scraper** **Pylône tourant / Racleur**					980501 - 1003000	EC 450-2	EC 600-2	EC 750-2				**150 050 866 03** 150 441 561 4 **32.0**
Pos.	ID-Nr.	Benennung	Description	Description	Masch.-Nr-							Bemerkung/Remarks/Remarque
33	20 294 193 0	Abdeckung	Cover	Couvercle		2	2	2				
34	00 900 253 1	6kt-Schraube	Hex head bolt	Boulon tête hex		x	x	x				M 8 X 12

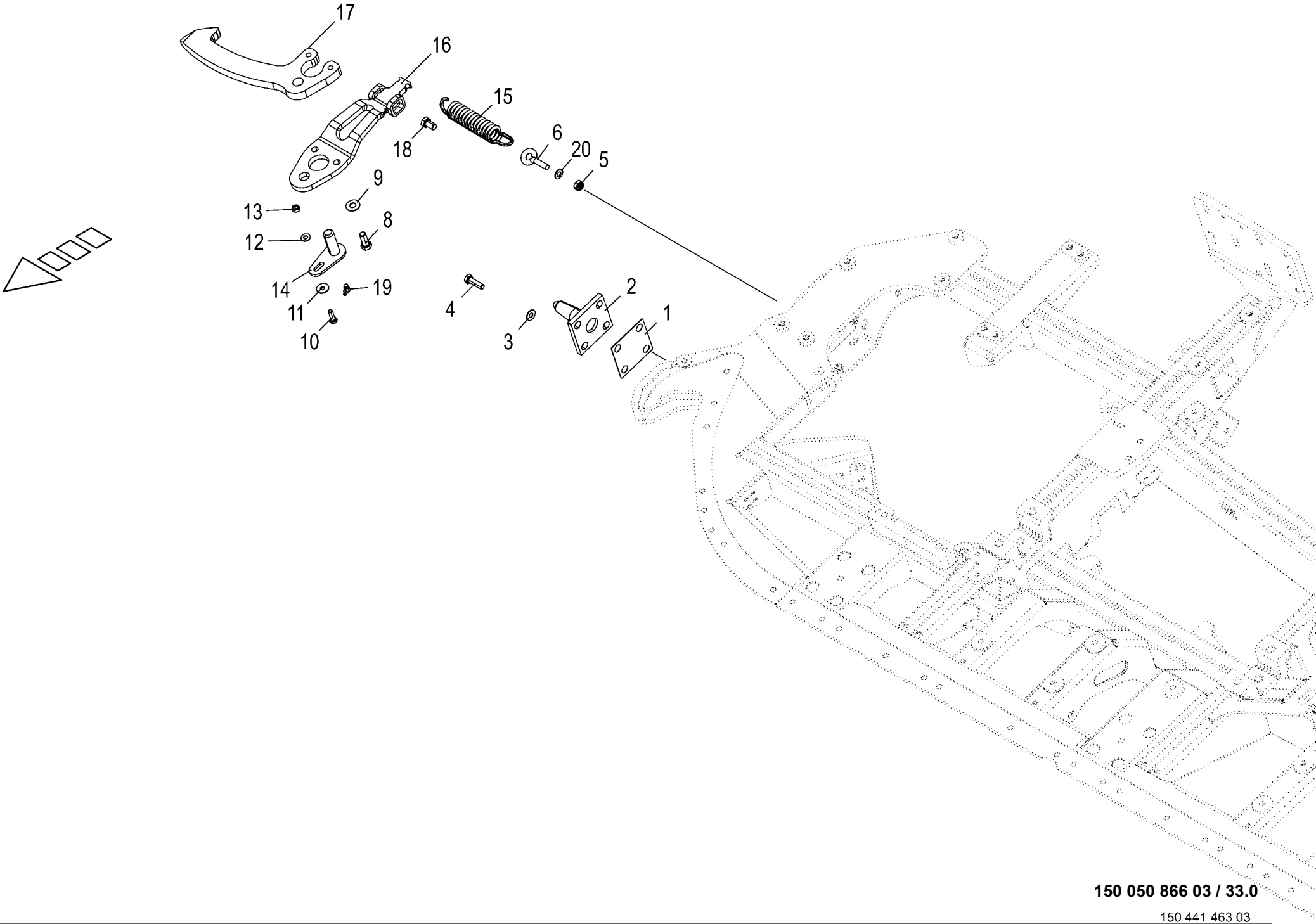

150 050 866 03 / 33.0

150 441 463 03

Zentrierung **Centring system** **Centrage**					980501 - 1003000	EC 450-2	EC 600-2	EC 750-2				**150 050 866 03** 150 441 463 3 **33.0**
Pos.	ID-Nr.	Benennung	Description	Description	Masch.-Nr-							Bemerkung/Remarks/Remarque
1	20 097 091 0	Distanzblech 2mm	Distance plate 2mm	Tôle d'écartement 2mm		x	x	x				
	20 097 092 0	Distanzblech 1mm	Distance plate 1mm	Tôle d'écartement 1mm		x	x	x				
2	20 097 100 0	Anschlagzapfen	Stop journal	Pivot de butée		2	2	2				
3	00 909 909 1	Sperrkantscheibe	Detent edged washer	Disque à bord d'arrêt		x	x	x				SKM 10
4	00 900 638 0	6kt-Schraube	Hex head bolt	Boulon tête hex		x	x	x				M 10 X 35
5	00 908 758 0	Sicherungsmutter	Locknut	Écrou hex		x	x	x				M 10
6	00 918 315 0	Ösenschraube	Eye screw	Vis à oeillet		2	2	2				M 10 X 50
8	00 900 656 0	6kt-Schraube	Hex head bolt	Boulon tête hex		x	x	x				M 12 X 30
9	00 909 910 1	Sperrkantscheibe	Detent edged washer	Disque à bord d'arrêt		x	x	x				SKM 12
10	00 900 616 0	6kt-Schraube	Hex head bolt	Boulon tête hex		x	x	x				M 8 X 25
11	00 910 603 0	Scheibe	Washer	Rondelle		x	x	x				8,4 X 24 X 2
12	00 909 908 1	Sperrkantscheibe	Detent edged washer	Disque à bord d'arrêt		x	x	x				SKM 8
13	00 908 210 0	6kt-Mutter	Hex nut	Écrou hex		x	x	x				M 8
14	20 097 107 2	Bolzen m. Anschlag	Bolt with stop	Goujon avec butée		2	2	2				
15	00 277 238 1	Zugfeder	Tension spring	Ressort de traction		2	2	2				6 X 30 X 149
16	20 097 102 2	Klinkenheber	Ratchet lifter	Elévateur de cliquet		2	2	2				
17	20 097 104 2	Klinke	Ratchet	Cliquet		2	2	2				
18	00 900 653 0	6kt-Schraube	Hex head bolt	Boulon tête hex		x	x	x				M 12 X 20
19	00 919 106 0	Kegelschmiernippel	Grease niple	Graisseur à cone		1	1	1				BM 8 X 1
20	00 910 414 0	Scheibe	Washer	Rondelle		x	x	x				10,5 X 21 X 2

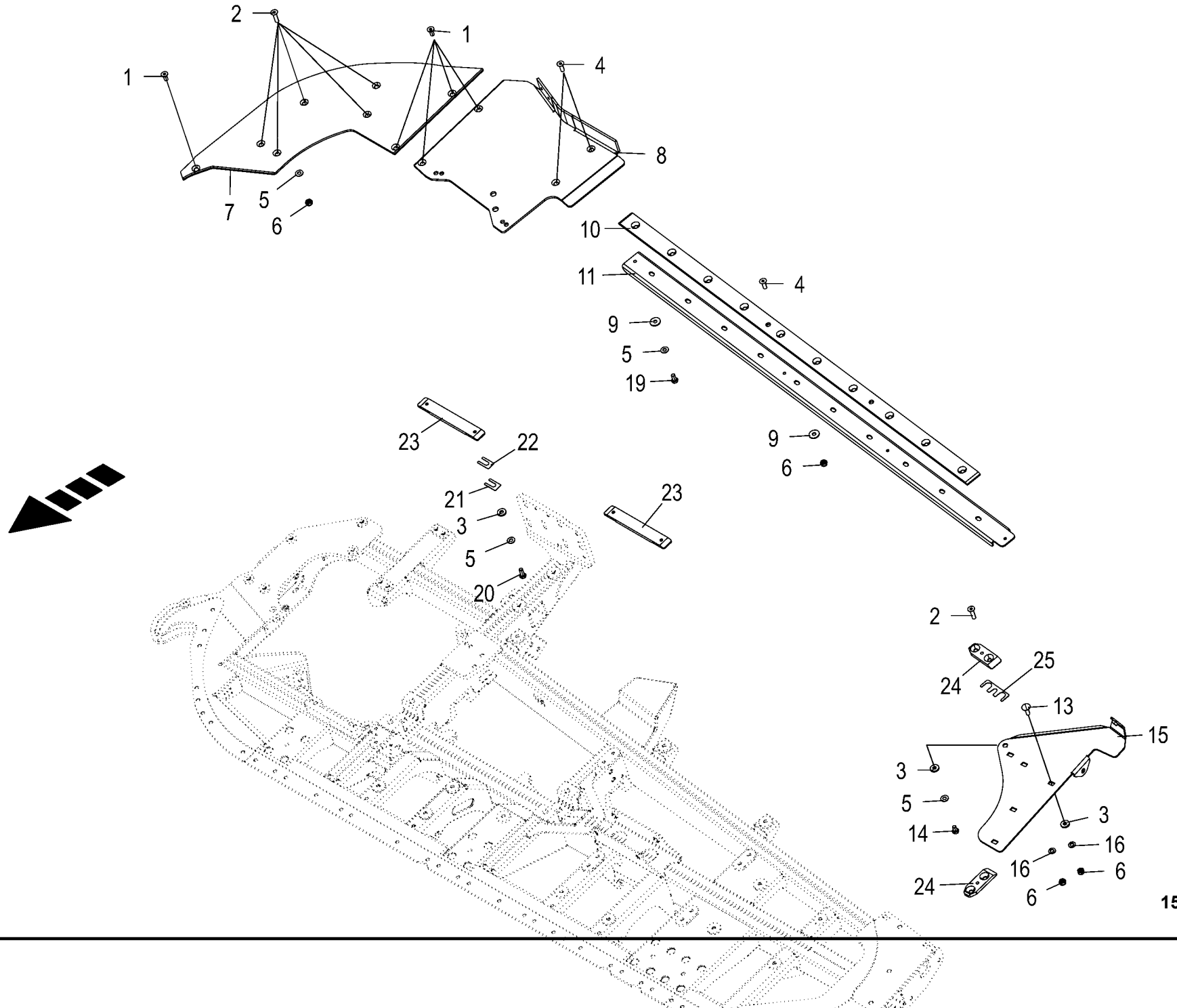

150 050 866 03 / 34.0

150 441 500 07

Auflagekomponenten

980501 - 1003000

150 050 866 03

150 441 500 7 **34.0**

Pos.	ID-Nr.	Benennung	Description	Description	Masch.-Nr-	EC 450-2	EC 600-2	EC 750-2				Bemerkung/Remarks/Remarque
1	00 904 045 3	Senkschraube	Countersunkscrew	Vis à tête fraisée		x	x	x				M 10 X 25 -10.9
2	90 000 352 0	Senkschraube	Countersunkscrew	Vis à tête fraisée		x	x	x				M 10 X 40 -10.9
3	00 910 361 1	Scheibe	Washer	Rondelle		x	x	x				10,5 X 25 X 4
4	00 904 049 0	Senkschraube	Countersunkscrew	Vis à tête fraisée		x	x	x				M 10 X 30
5	00 909 909 1	Sperrkantscheibe	Detent edged washer	Disque à bord d'arrêt		x	x	x				SKM 10
6	00 908 758 0	Sicherungsmutter	Locknut	Écrou hex		x	x	x				M 10
7	20 096 959 1	Grundplatte links	Base plate left	Plaque de base ga.		1	1	1				
	20 096 936 1	Grundplatte rechts	Base plate right	Plaque de base dr.		1	1	1				
8	20 096 960 1	Ablaufplatte links	Outlet plate left	Plaque proéminente ga.			1					
	20 096 941 1	Ablaufplatte rechts	Outlet plate right	Plaque proéminente dr.			1					
	20 097 196 1	Ablaufplatte links	Outlet plate left	Plaque proéminente ga.		1						
	20 097 193 1	Ablaufplatte rechts	Outlet plate right	Plaque proéminente dr.		1						
	20 097 206 1	Ablaufplatte links	Outlet plate left	Plaque proéminente ga.				1				
	20 097 197 1	Ablaufplatte rechts	Outlet plate right	Plaque proéminente dr.				1				
9	90 000 121 0	Scheibe	Washer	Rondelle		x	x	x				10,5 X 30 X 2,5
10	20 096 948 0	Kunststoffschiene 1575 lg.	Plastic rail 1575 lg.	Barre en plastique 1575 longue			2					
	20 097 198 0	Kunststoffschiene 257 lg.	Plastic rail 257 lg.	Barre en plastique 257 longue		2						
	20 097 133 0	Kunststoffschiene 2335 lg.	Plastic rail 2335 lg.	Barre en plastique 2335 longue				2				
11	20 096 945 0	Kunststoffaufnahme	Plastic holder	Logement en plastique			2					
	20 097 199 0	Kunststoffaufnahme	Plastic holder	Logement en plastique		2						
	20 097 128 0	Kunststoffaufnahme	Plastic holder	Logement en plastique				2				
13	00 904 745 1	Flachrundschraube	Coach bolt	Vis a tête bombée		x	x	x				M 10 X 30
14	00 900 632 0	6kt-Schraube	Hex head bolt	Boulon tête hex		x	x	x				M 10 X 16
15	20 096 967 2	Auflageblech links	Support sheet left	Tôle d'appui gauche			1					
	20 096 968 2	Auflageblech rechts	Support sheet right	Tôle d'appui droite			1					
	20 097 203 1	Auflageblech links	Holding plate left	Tôle d'appui ga.		1						
	20 097 202 1	Auflageblech rechts	Holding plate right	Tôle d'appui dr.		1						
	20 097 219 1	Auflageblech links	Holding plate left	Tôle d'appui ga.				1				
	20 097 118 1	Auflageblech rechts	Holding plate right	Tôle d'appui dr.				1				
16	00 910 414 0	Scheibe	Washer	Rondelle		x	x	x				10,5 X 21 X 2
17	00 900 817 1	6kt-Schraube	Hex head bolt	Boulon tête hex		x	x	x				M 10 X 25 Plus
18	20 096 958 1	Kollektorgleitstück	Collector slide	Elément coulisseau du collecteur		2	4	6				
19	00 900 634 0	6kt-Schraube	Hex head bolt	Boulon tête hex		x	x	x				M 10 X 20
	00 900 272 2	6kt-Schraube	Hex head bolt	Boulon tête hex		x						M 10 X 12
20	00 900 817 1	6kt-Schraube	Hex head bolt	Boulon tête hex		x	x	x				M 10 X 25 Plus
21	20 091 574 0	Zwischenblech	Intermediate housing	Boîtier intermédiaire		x	x	x				t= 1
22	20 092 192 0	Zwischenblech	Intermediate housing	Boîtier intermédiaire		x	x	x				t= 0,5

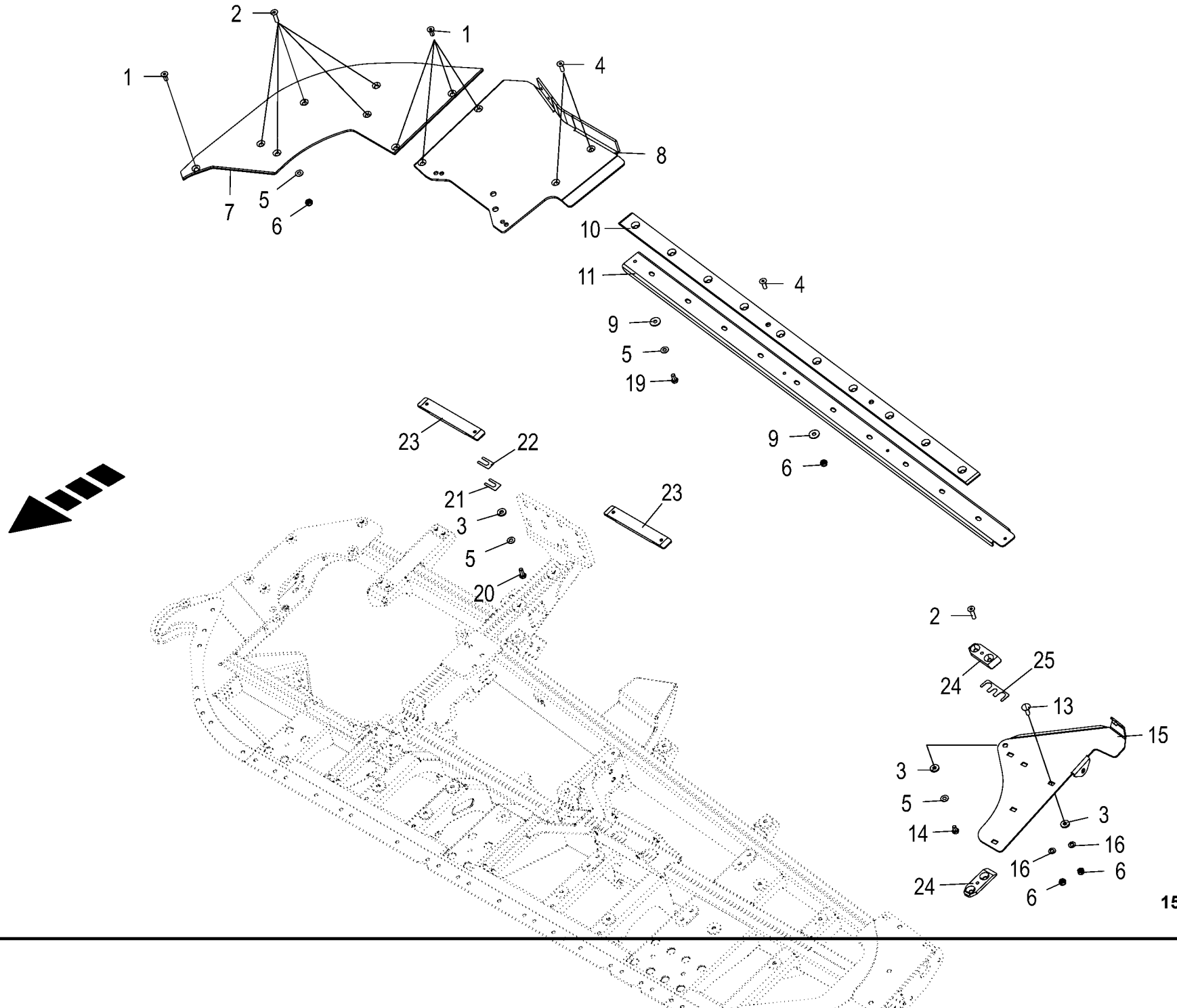

150 050 866 03 / 34.0

150 441 500 07

Auflagekomponenten

980501 - 1003000

150 050 866 03

150 441 500 7 **34.0**

Pos.	ID-Nr.	Benennung	Description	Description	Masch.-Nr-	EC 450-2	EC 600-2	EC 750-2				Bemerkung/Remarks/Remarque
23	20 291 446 0	Kollektorgleitstück lang	Collector sliding piece long	Pièce coulissante longue du collecteur		2	2	2				
24	20 294 109 0	Kollektorgleitstück	Collector sliding piece	Pièce coulissante du collecteur		2	2	2				
25	20 097 055 1	Distanzblech 1mm	Distance sheet 1mm	Tôle d'écartement 1mm		x	x	x				

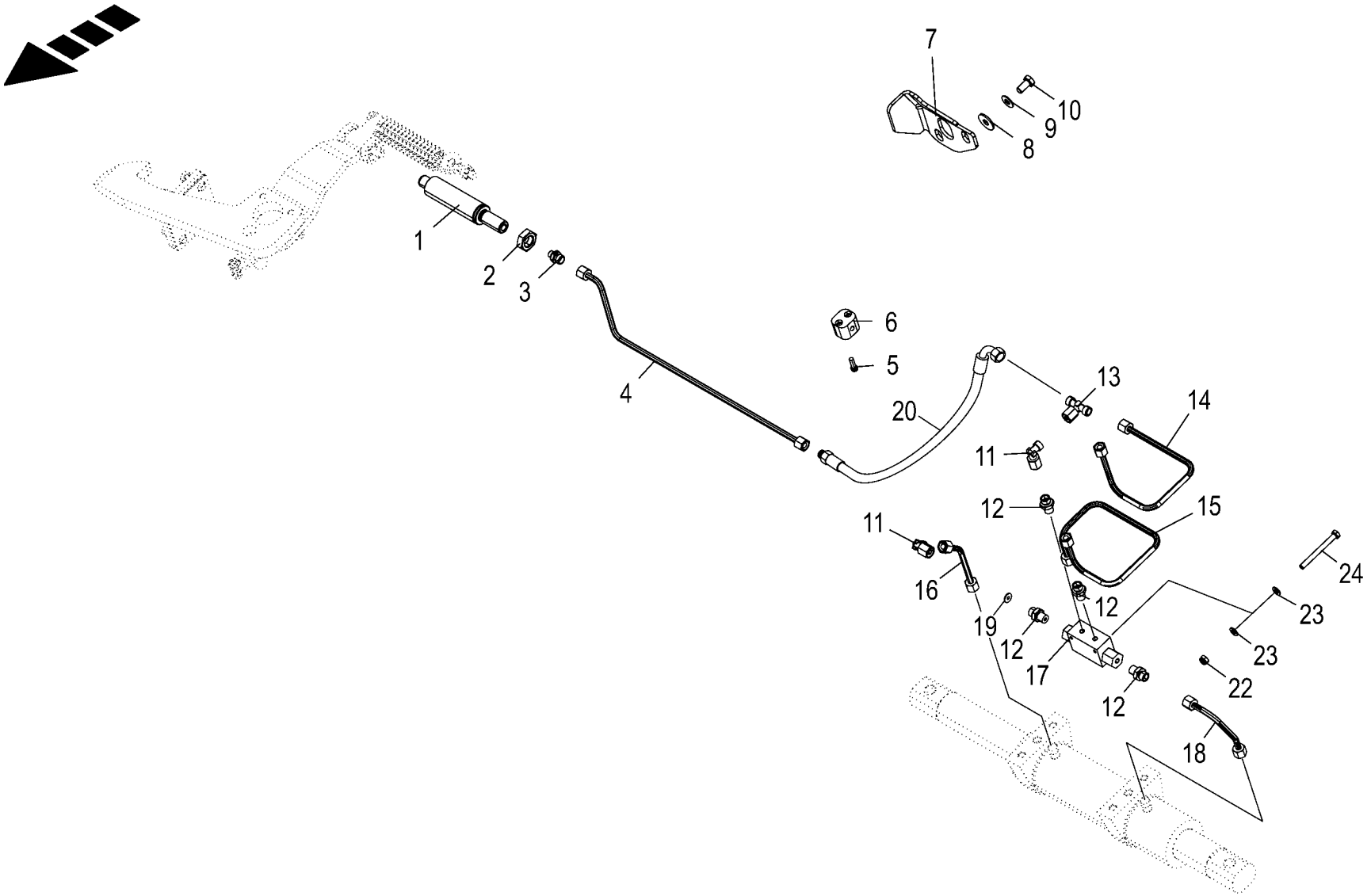

150 050 866 03 / 35.0

150 441 734 08

Hydraulik **Hydraulics** **Système hydraulique**					980501 - 1003000	EC 450-2	EC 600-2	EC 750-2				**150 050 866 03** 150 441 734 8 **35.0**
Pos.	ID-Nr.	Benennung	Description	Description	Masch.-Nr-							Bemerkung/Remarks/Remarque
1	27 017 216 0	Hyd-Zylinder EZ 18x50/175	Hydraulic cylinder EZ 18x50/ 175	Vérin hydraulique EZ 18x50/175		2	2	2				
2	00 908 525 1	6kt-Mutter -niedrige Form	Hex nut -low form	Écrou hex -forme basse		x	x	x				M 20
3	90 002 558 0	Einschraubstutzen L 8 / M10x1 B Zn8	Screw-in fitting L 8 / M10x1 B Zn8	Manchon fileté L 8 / M10x1 B Zn8		2	2	2				
4	20 099 724 0	Hyd.-Leitung 8 x 1,5 x 526 2 Bögen	Hydraulic line 8 x 1,5 x 526	Conduite hydraulique 8 x 1,5 x 526		2	2	2				
5	00 903 477 1	Zylinderschraube	Allen screw	Vis tête cylindrique		x	x	x				AM 6 X 20
6	00 925 157 0	Rohrschelle -2 Hälften	Tube clamp -2 halves	Bride -2 moitiés		2	2	2				Bo.= 8
7	20 294 121 0	Betätigungsblech links	Actuating plate lh.	Tôle de commande gauche		1	1	1				
	20 294 120 0	Betätigungsblech rechts	Actuating plate rh.	Tôle de commande droite		1	1	1				
8	90 000 121 0	Scheibe	Washer	Rondelle		x	x	x				10,5 X 30 X 2,5
9	00 909 909 1	Sperrkantscheibe	Detent edged washer	Disque à bord d'arrêt		x	x	x				SKM 10
10	00 900 634 0	6kt-Schraube	Hex head bolt	Boulon tête hex		x	x	x				M 10 X 20
11	00 919 965 0	Winkelstutzen	Angle lug	Jarret tubulure		6	6	6				M 14 X 1,5
12	00 919 964 0	Einschraubstutzen	Male connector	Raccord filet		8	8	8				R 1/4" / M 14 X 1,5
13	00 919 968 0	T-Stutzen	T connector	Raccord T réglable		2	2	2				L 8
14	20 099 732 1	Hyd.-Leitung 8 x 1,5 x 415 3 Bögen -links	Hydraulic line 8 x 1,5 x 415 - left	Conduite hydraulique 8 x 1,5 x 415 -gauche		1	1	1				
	20 099 728 1	Hyd.-Leitung 8 x 1,5 x 415 3 Bögen -rechts	Hydraulic line 8 x 1,5 x 415 - right	Conduite hydraulique 8 x 1,5 x 415 -droite		1	1	1				
15	20 099 731 1	Hyd.-Leitung 8 x 1,5 x 504 5 Bögen -links	Hydraulic line 8 x 1,5 x 504 - left	Conduite hydraulique 8 x 1,5 x 504 -gauche		1	1	1				
	20 099 727 1	Hyd.-Leitung 8 x 1,5 x 504 5 Bögen -rechts	Hydraulic line 8 x 1,5 x 504 - right	Conduite hydraulique 8 x 1,5 x 504 -droite		1	1	1				
16	20 099 725 0	Hyd.-Leitung 8 x 1,5 x 131 1 Bogen	Hydraulic line 8 x 1,5 x 131	Conduite hydraulique 8 x 1,5 x 131		2	2	2				
17	00 920 890 0	Doppel - Sperrblock	Double lock-up valve unit	Bloc d'arrêt double		2	2	2				
18	20 099 730 0	Hyd.-Leitung 8 x 1,5 x 181 2 Bögen -links	Hydraulic line 8 x 1,5 x 181 - left	Conduite hydraulique 8 x 1,5 x 181 -gauche		1	1	1				
	20 099 726 0	Hyd.-Leitung 8 x 1,5 x 181 2 Bögen -rechts	Hydraulic line 8 x 1,5 x 181 - right	Conduite hydraulique 8 x 1,5 x 181 -droite		1	1	1				
19	00 360 087 0	Drosselscheibe	Throttling disc	Disque d'etranglement		2	2	2				0.8 X 8 X 1
20	27 012 298 0	Hyd-Schlauch 2SN 6x410 CEL DKOL90	Hyd. hose 2 SN 6x410 CEL DKOL90°	Flex. hyd. 2 SN 6x410 CEL DKOL90°		2	2	2				
21	27 003 974 0	Spiralband -Id.-Nr.= 1m	Spiral strip -Id.-no.= 1m	Feuillards spiralé -Id.-no.= 1m		x	x	x				Rd. 20 / 24
22	00 908 702 0	Sicherungsmutter	Locknut	Écrou hex		x	x	x				M 5
23	00 910 500 1	Scheibe	Washer	Rondelle		x	x	x				5,3 X 10 X 1
24	90 000 122 0	6kt-Schraube	Hex head bolt	Boulon tête hex		x	x	x				M 5 X 50

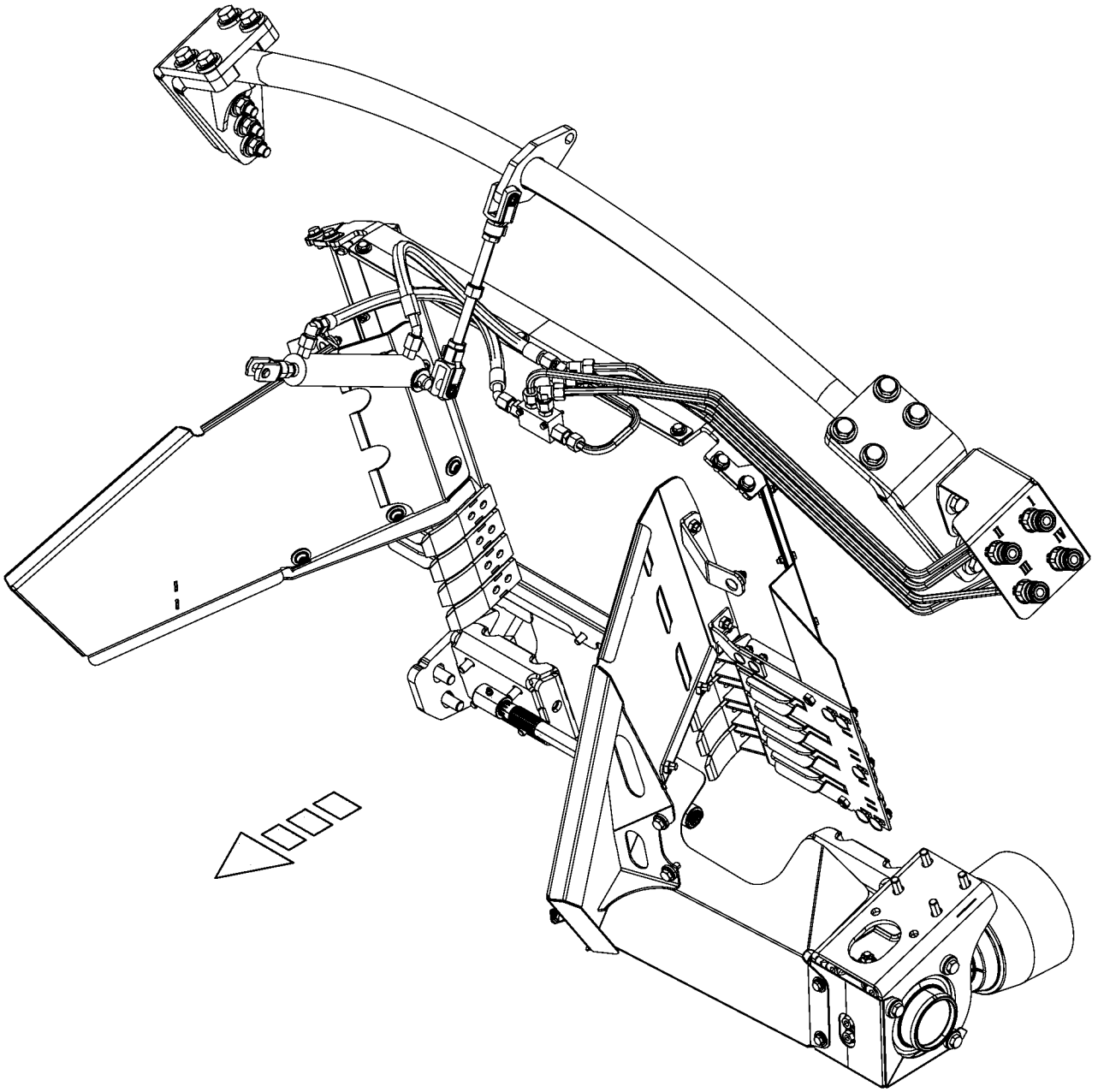

150 050 866 03 / 36.0

150 441 775 01

-----PENDELROLLENADAPTER -----PENDULUM ROLLER ADAPTER -----ADAPTATEUR DE ROULEAUX ARTICULÉS					980501 - 1003000	EC 450-2	EC 600-2	EC 750-2				150 050 866 03 150 441 775 1 36.0
Pos.	ID-Nr.	Benennung	Description	Description	Masch.-Nr-							Bemerkung/Remarks/Remarque
1						.	.	.				

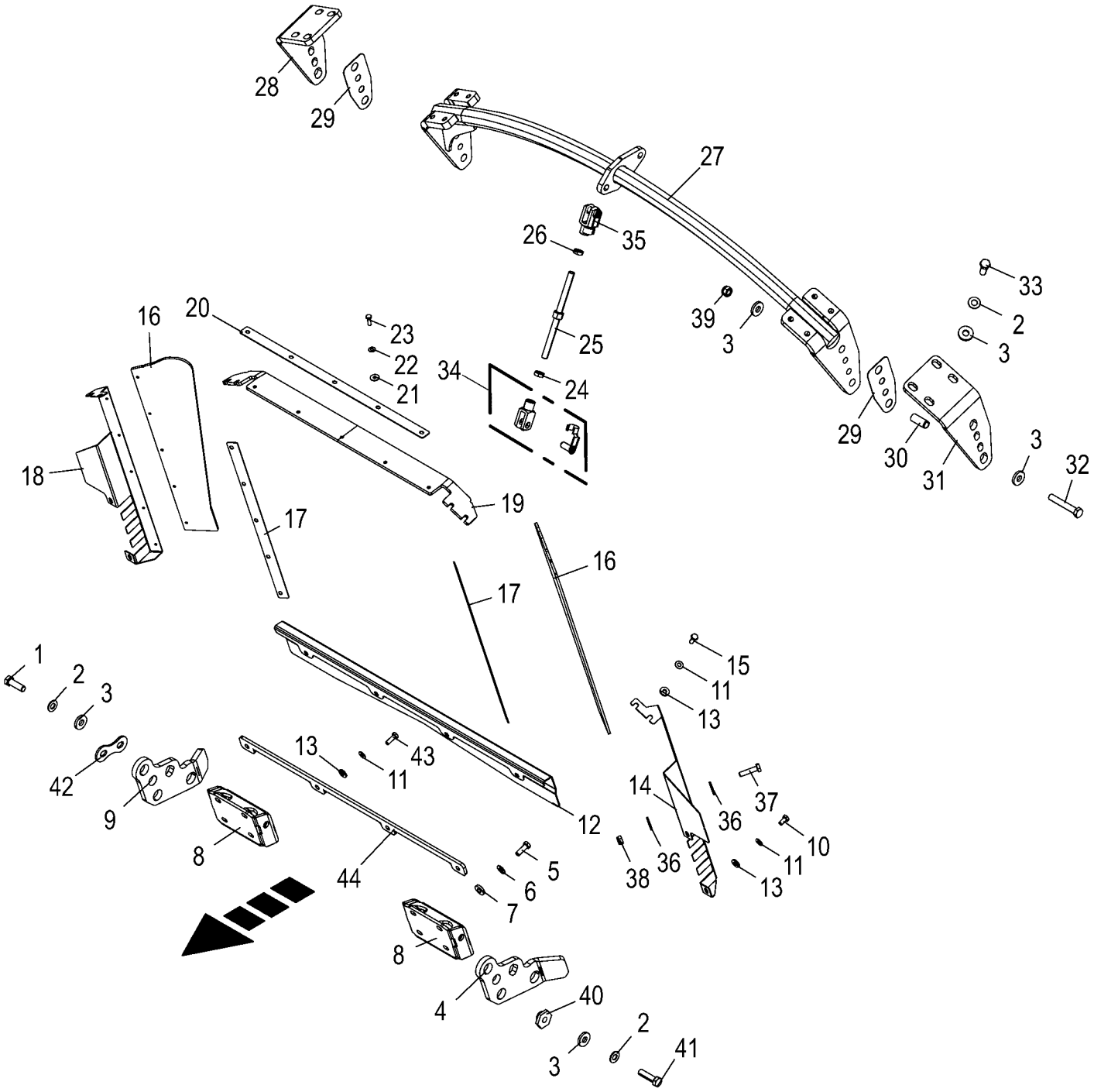

150 050 866 03 / 37.0

150 441 755 10

Aufnahmebogen **Mounting chute** **Coude de logement**					980501 - 1003000	EC 450-2	EC 600-2	EC 750-2				**150 050 866 03** 150 441 755 10 **37.0**
Pos.	ID-Nr.	Benennung	Description	Description	Masch.-Nr-							Bemerkung/Remarks/Remarque
1	00 902 914 1	6kt-Schraube	Hex head bolt	Boulon tête hex		x	x	x				M 16 X 50
2	00 909 912 1	Sperrkantscheibe	Detent edged washer	Disque à bord d'arrêt		x	x	x				SKM 16
3	00 910 362 0	Scheibe	Washer	Rondelle		x	x	x				17 X 40 X 6
4	20 096 992 4	Verriegelungsblech links	Locking sheet left	Tôle de verrouillage gauche		1	1	1				
5	00 900 657 0	6kt-Schraube	Hex head bolt	Boulon tête hex		x	x	x				M 12 X 35
6	00 909 910 1	Sperrkantscheibe	Detent edged washer	Disque à bord d'arrêt		x	x	x				SKM 12
7	00 910 320 0	Scheibe	Washer	Rondelle		x	x	x				13 X 30 X 6
8	20 096 990 2	Anlage	System	Tôle d'appui		2	2	2				
9	20 096 991 4	Verriegelungsblech rechts	Locking sheet right	Tôle de verrouillage droite		1	1	1				
10	00 900 634 0	6kt-Schraube	Hex head bolt	Boulon tête hex		x	x	x				M 10 X 20
11	00 909 909 1	Sperrkantscheibe	Detent edged washer	Disque à bord d'arrêt		x	x	x				SKM 10
12	20 292 929 1	Gleitblech	Slide sheet	Tôle de glissement		1	1	1				
13	00 910 361 1	Scheibe	Washer	Rondelle		x	x	x				10,5 X 25 X 4
14	20 097 575 3	Seitenblech links	Side sheet left	Tôle latérale ga.		1	1	1				
15	00 900 636 0	6kt-Schraube	Hex head bolt	Boulon tête hex		x	x	x				M 10 X 25
16	20 097 578 5	Dichtgummi breit	Rubber seal wide	Caoutchouc d'étanchéité large		2	2	2				
17	20 097 576 2	Klemmband Abdichtung	Clamping strap seal	Collier de serrage joint		2	2	2				
18	20 097 574 3	Seitenblech rechts	Side sheet right	Tôle latérale dr.		1	1	1				
19	20 097 888 2	Dichtgummi oben	Rubber seal top	Caoutchouc d'étanchéité, en haut		1	1	1				
20	20 097 889 1	Klemmband Abdichtung oben	Clamping strap seal top	Collier de serrage joint en haut		1	1	1				
21	00 910 603 0	Scheibe	Washer	Rondelle		x	x	x				8,4 X 24 X 2
22	00 909 908 1	Sperrkantscheibe	Detent edged washer	Disque à bord d'arrêt		x	x	x				SKM 8
23	00 900 616 0	6kt-Schraube	Hex head bolt	Boulon tête hex		x	x	x				M 8 X 25
24	00 908 620 0	6kt-Mutter -niedrige Form	Hex nut -low form	Écrou hex -forme basse		x	x	x				M 16
25	20 098 998 0	Stellschraube lang M16	Adjusting screw long M16 hexagon 24 ZnNi	Vis de réglage lg. M16 6 pans 24 zin nic		1	1	1				
26	00 908 523 1	6kt-Mutter	Hex nut	Écrou hex		x	x	x				M 16
27	20 096 332 2	Aufnahmebogen	Pendulum crossbar	Pièce courbée de réception		1	1	1				
28	20 096 335 1	Lasche rechts	Link right	Languette dr.		1	1	1				
29	20 096 878 1	Distanzblech 1,5mm	Distance plate 1.5mm	Tôle d'écartement 1,5 mm		x	x	x				
30	00 912 553 1	Spannstift	Roll pin	Goupille de serrage		4	4	4				21 X 50
31	20 098 981 0	Lasche links	Link left	Languette ga.		1	1	1				
32	90 002 094 0	6kt-Schraube	Hex head bolt	Boulon tête hex		x	x	x				M 16 X 100 -10.9
33	00 900 677 0	6kt-Schraube	Hex head bolt	Boulon tête hex		x	x	x				M 16 X 50
34	90 002 782 0	Gabelkopf G 16x32 (M16) Zn8	Clevis G 16x32 (M16)Zn8	Chape G 16x32 (M16)Zn8		1	1	1				
35	90 000 234 0	Gabelkopf G 16x32 (M16 LH)A3A	jaw 16x32 (M16 LH)A3A	Tête de fourche		1	1	1				
36	00 910 351 1	Scheibe	Washer	Rondelle		x	x	x				6,4 X 18 X 1,6
37	00 900 239 1	6kt-Schraube	Hex head bolt	Boulon tête hex		x	x	x				M 6 X 25

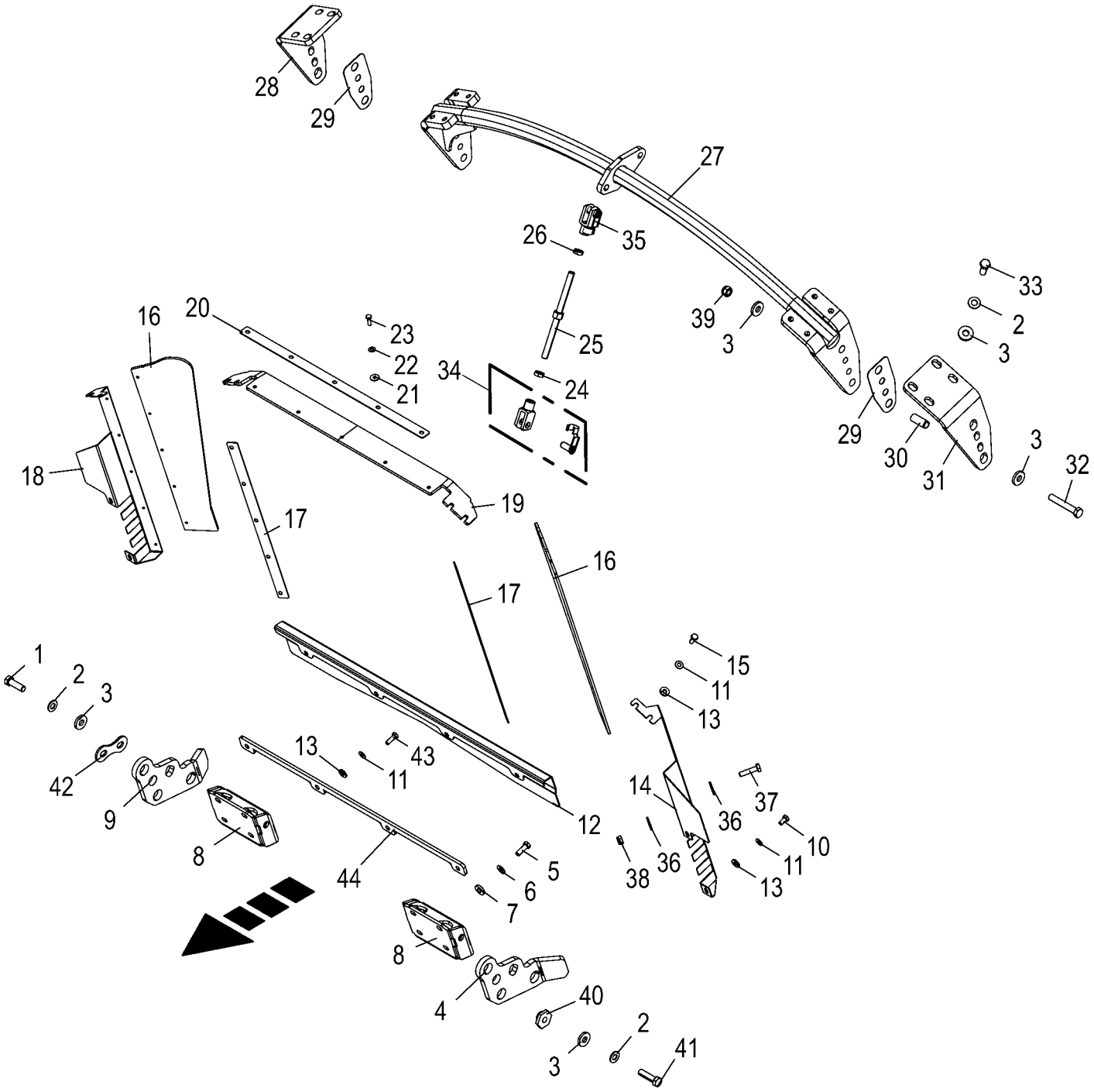

150 050 866 03 / 37.0

150 441 755 10

Aufnahmebogen **Mounting chute** **Coude de logement**					980501 - 1003000	EC 450-2	EC 600-2	EC 750-2				**150 050 866 03** 150 441 755 10 **37.0**
Pos.	ID-Nr.	Benennung	Description	Description	Masch.-Nr-							Bemerkung/Remarks/Remarque
38	00 908 704 1	Sicherungsmutter	Locknut	Écrou hex		x	x	x				M 6
39	00 908 719 0	Sicherungsmutter	Locknut	Écrou hex		x	x	x				M 16
40	20 290 799 0	Excenter	Excenter	Excentrique		4	4	4				
41	00 900 678 0	6kt-Schraube	Hex head bolt	Boulon tête hex		x	x	x				M 16 X 60
42	20 291 186 0	Distanzblech	Distance sheet	Tôle d'écartement		4	4	4				
43	00 900 638 0	6kt-Schraube	Hex head bolt	Boulon tête hex		x	x	x				M 10 X 35
44	20 099 620 0	Distanzblech	Distance plate	Tôle d'écartement		1	1	1				

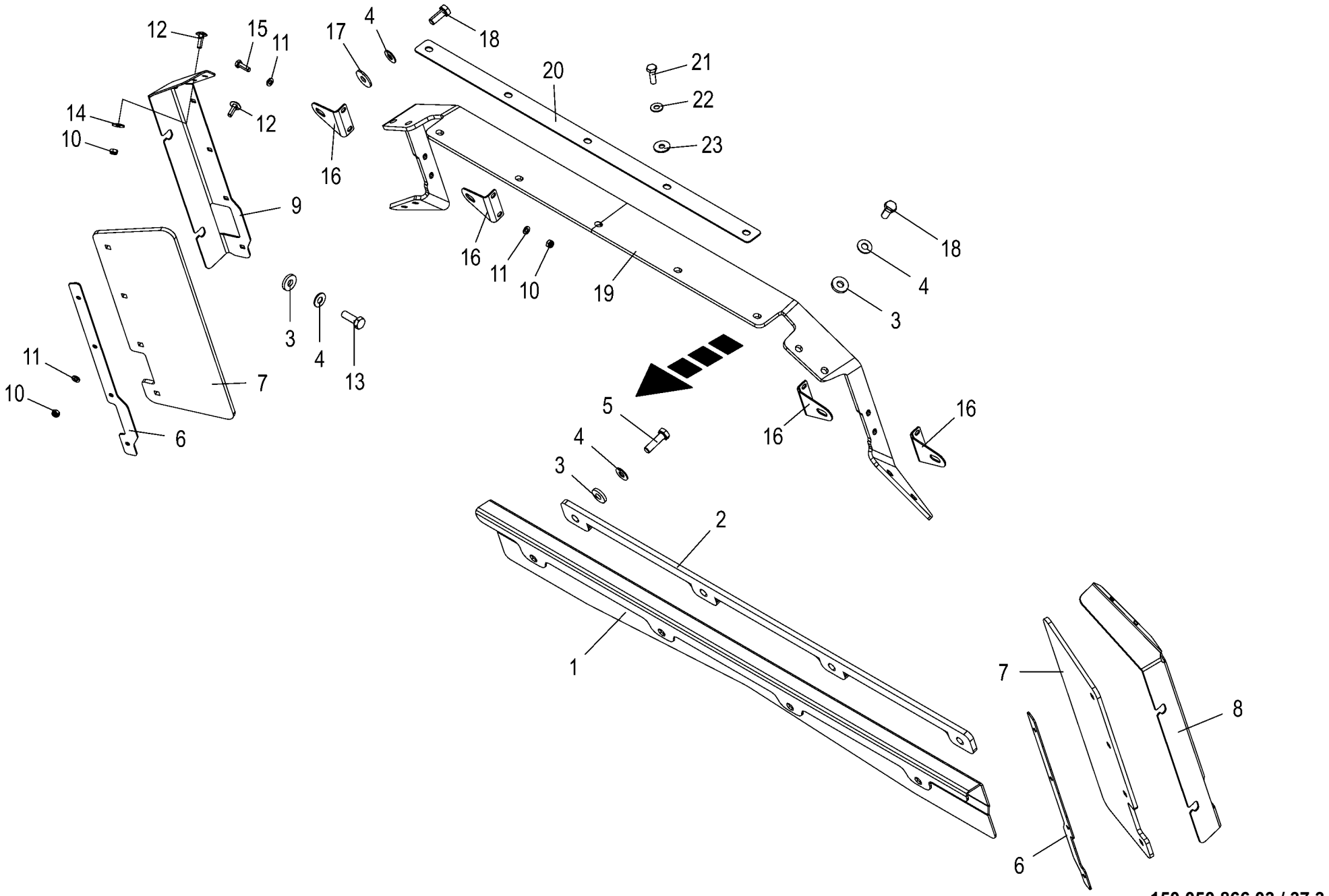

150 050 866 03 / 37.3

Abdichtung -750mm **Gasket** **Joint**					980501 - 1003000	EC 450-2	EC 600-2	EC 750-2				**150 050 866 03** 150 524 684 1 **37.3**
Pos.	ID-Nr.	Benennung	Description	Description	Masch.-Nr-							Bemerkung/Remarks/Remarque
1	20 292 929 1	Gleitblech	Slide sheet	Tôle de glissement		1	1	1				
2	20 099 620 0	Distanzblech	Distance plate	Tôle d'écartement		1	1	1				
3	00 910 361 1	Scheibe	Washer	Rondelle		x	x	x				10,5 X 25 X 4
4	00 909 909 1	Sperrkantscheibe	Detent edged washer	Disque à bord d'arrêt		x	x	x				SKM 10
5	00 900 638 0	6kt-Schraube	Hex head bolt	Boulon tête hex		x	x	x				M 10 X 35
6	20 292 924 1	Klemmblech	Clamping sheet	Plaque de serrage		2	2	2				
7	20 292 927 1	Dichtgummi	Sealing rubber	Caoutchouc d'étanchéité		2	2	2				
8	20 292 923 2	Abdichtung links				1	1	1				
9	20 292 922 2	Abdichtung rechts				1	1	1				
10	00 908 704 1	Sicherungsmutter	Locknut	Écrou hex		x	x	x				M 6
11	00 910 411 1	Scheibe	Washer	Rondelle		x	x	x				6,4 X 12,5 X 1,6
12	90 003 231 0	Flachrundschraube 4kt M6x20 Zn8	Coach screw square M6x20 Zn8	Boulon à tête bombée 4 pans M6x20 Zn8		x	x	x				
13	00 900 637 0	6kt-Schraube	Hex head bolt	Boulon tête hex		x	x	x				M 10 X 30
14	00 910 351 1	Scheibe	Washer	Rondelle		x	x	x				6,4 X 18 X 1,6
15	00 900 608 0	6kt-Schraube	Hex head bolt	Boulon tête hex		x	x	x				M 6 X 20
16	20 292 925 0	Haltewinkel	Support bracket	Équerre de fixation		4	4	4				
17	90 000 121 0	Scheibe	Washer	Rondelle		x	x	x				10,5 X 30 X 2,5
18	00 900 636 0	6kt-Schraube	Hex head bolt	Boulon tête hex		x	x	x				M 10 X 25
19	20 292 926 0	Gummi oben	Rubber top	Caoutchouc en haut		1	1	1				
20	20 097 889 1	Klemmband Abdichtung oben	Clamping strap seal top	Collier de serrage joint en haut		1	1	1				
21	00 900 616 0	6kt-Schraube	Hex head bolt	Boulon tête hex		x	x	x				M 8 X 25
22	00 909 908 1	Sperrkantscheibe	Detent edged washer	Disque à bord d'arrêt		x	x	x				SKM 8
23	00 910 603 0	Scheibe	Washer	Rondelle		x	x	x				8,4 X 24 X 2

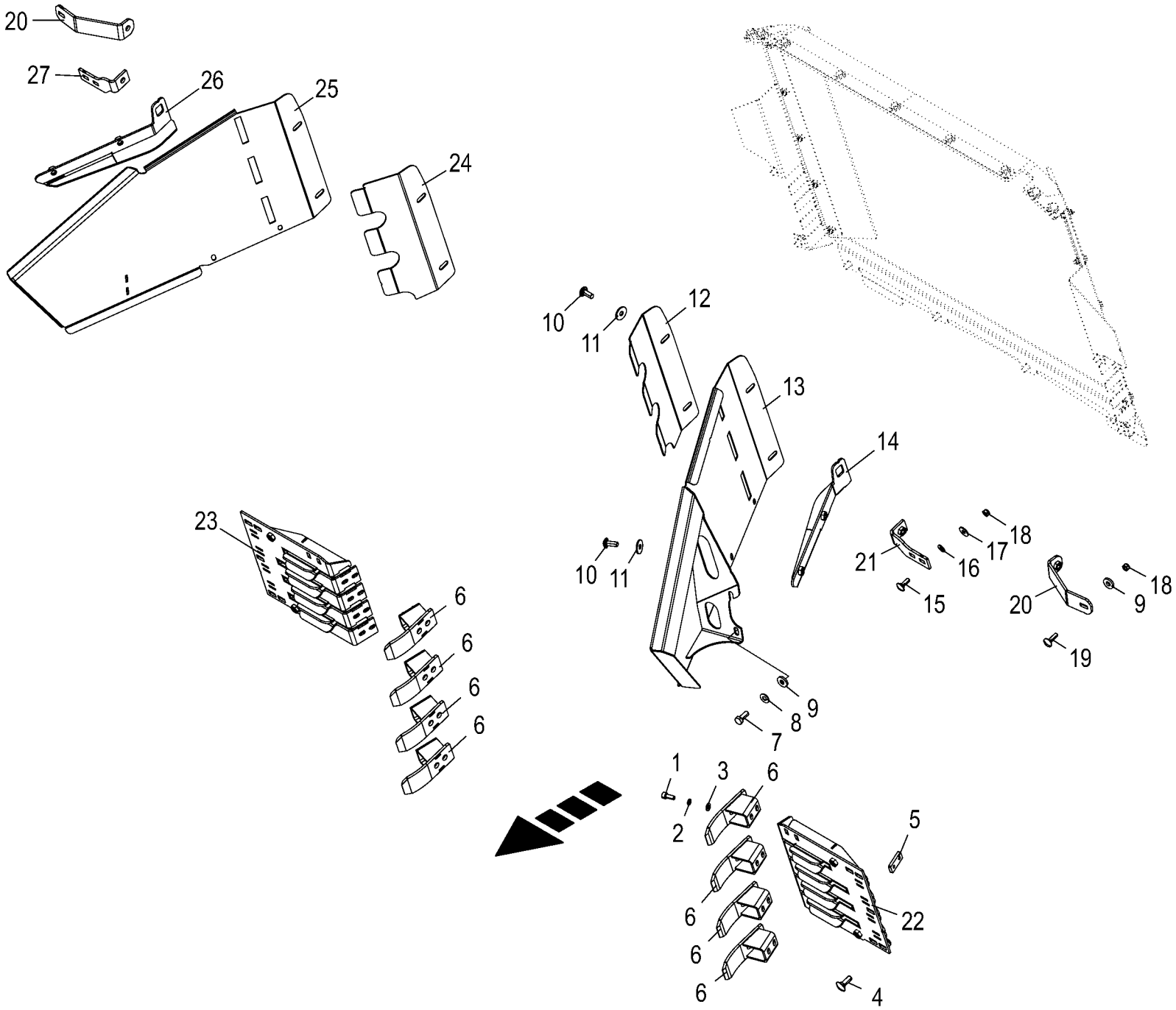

150 050 866 03 / 38.0

150 441 764 02

Einweiserblech -580mm **Position adaptor plate** **Tôle de jalonneur**					980501 - 1003000	EC 450-2	EC 600-2	EC 750-2				**150 050 866 03** 150 441 764 2 **38.0**
Pos.	ID-Nr.	Benennung	Description	Description	Masch.-Nr-							Bemerkung/Remarks/Remarque
1	00 903 075 1	Zylinderschraube	Allen screw	Vis tête cylindrique		x	x	x				M 8 X 20
2	00 909 908 1	Sperrkantscheibe	Detent edged washer	Disque à bord d'arrêt		x	x	x				SKM 8
3	00 910 366 0	Scheibe	Washer	Rondelle		x	x	x				8,4 X 21 X 4
4	00 904 745 1	Flachrundschraube	Coach bolt	Vis a tête bombée		x	x	x				M 10 X 30
5	20 097 925 0	Gewindeplatte M8	Threaded plate M8	Plaque filetée M8		8	8	8				
6	20 097 926 1	Abstreifer	Scraper	Racloir		8	8	8				
7	00 900 636 0	6kt-Schraube	Hex head bolt	Boulon tête hex		x	x	x				M 10 X 25
8	00 909 909 1	Sperrkantscheibe	Detent edged washer	Disque à bord d'arrêt		x	x	x				SKM 10
9	00 910 361 1	Scheibe	Washer	Rondelle		x	x	x				10,5 X 25 X 4
10	90 002 030 0	Linsenflanschschraube Torx M10x25	Lense head torx screw M10x25	Vis à tête con. bomb. Torx M10x25 ZLUE		x	x	x				
11	90 000 121 0	Scheibe	Washer	Rondelle		x	x	x				10,5 X 30 X 2,5
12	20 099 458 1	Verschleißblech Einweisbl. schmal links	Wear sheet infeed sheet small left	Tôle d'usure tl. de guidage étroite ga.		1	1	1				
13	20 097 942 3	Einweisblech schmal links	Infeed sheet narrow left	Tôles de guidage étroi. gauche		1	1	1				
14	20 099 455 2	Abstreifkante schmal links	Scraper edge small left	Arête de raclage étroite gauche		1	1	1				
15	00 904 732 2	Flachrundschraube	Coach bolt	Vis a tête bombée		x	x	x				M 8 X 25
16	00 909 908 1	Sperrkantscheibe	Detent edged washer	Disque à bord d'arrêt		x	x	x				SKM 8
17	00 910 603 0	Scheibe	Washer	Rondelle		x	x	x				8,4 X 24 X 2
18	00 908 706 0	Sicherungsmutter	Locknut	Écrou hex		x	x	x				M 8
19	00 904 813 1	Flachrundschraube	Coach bolt	Vis a tête bombée		x	x	x				M 8 X 30
20	20 099 460 1	Einweiserhalter oben schmal	Guide bracket support top small	Support du guide en haut étroit		2	2	2				
21	20 099 448 1	Einweiserhalter schmal unten links	Guide bracket support small bottom right	Support de guide étroit en bas gauche		1	1	1				
22	20 097 940 2	Zwischenplatte schmal links	Intermediate plate small left	Plaque intermédiaire étroite ga.		1	1	1				
23	20 097 939 2	Zwischenplatte schmal rechts	Intermediate plate small right	Plaque intermédiaire étroite dr.		1	1	1				
24	20 099 457 1	Verschleißblech Einweisbl. schmal rechts	Wear sheet infeed sheet small right	Tôle d'usure tl. de guidage étroite dr.		1	1	1				
25	20 097 941 3	Einweisblech schmal rechts	Infeed sheet narrow right	Tôles de guidage étroi. droite		1	1	1				
26	20 099 454 2	Abstreifkante schmal rechts	Scraper edge small right	Arête de raclage étroite dr.		1	1	1				
27	20 099 447 1	Einweiserhalter schmal unten rechts	Guide bracket support small bottom right	Support de guide étroit en bas droit		1	1	1				

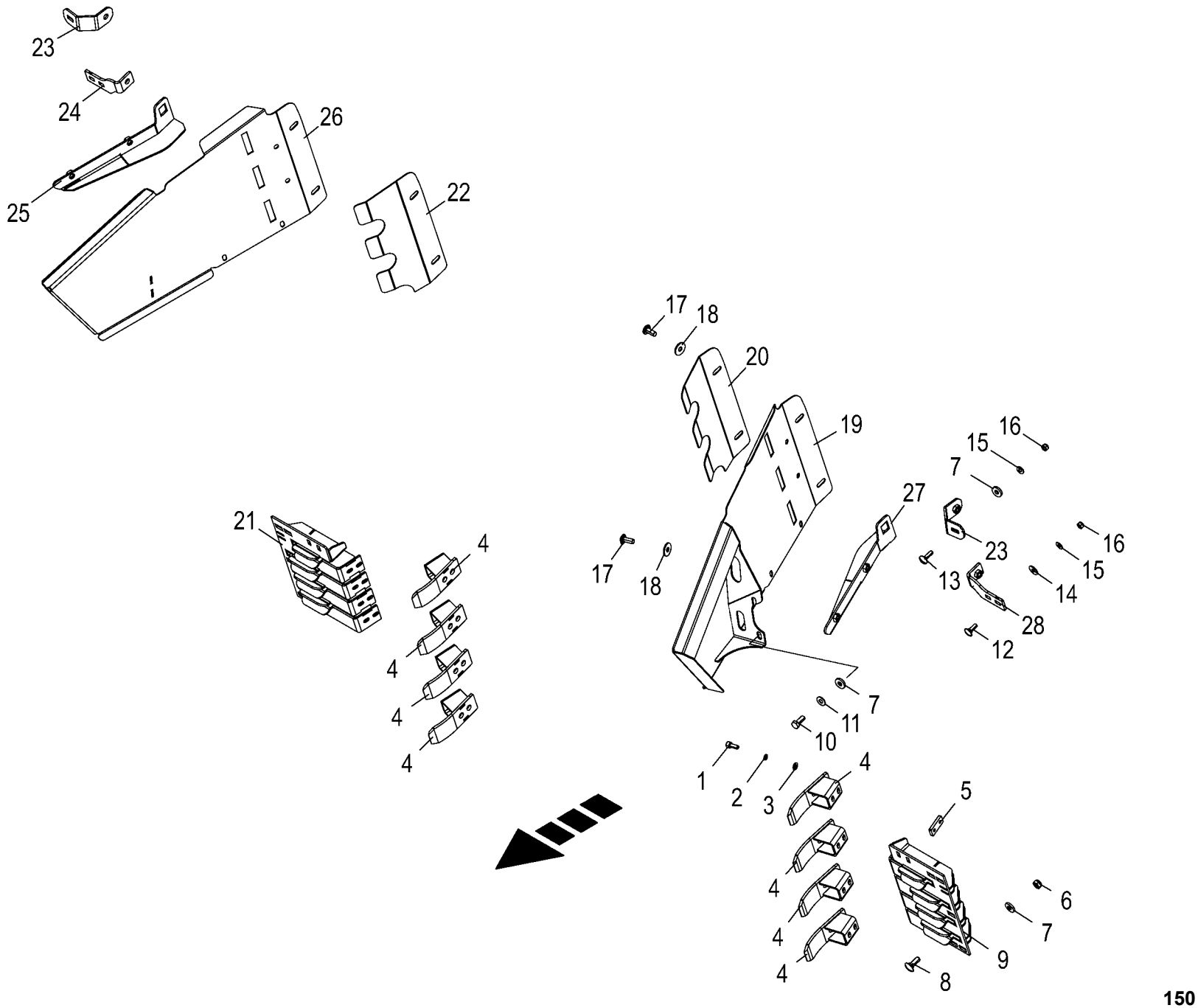

150 050 866 03 / 39.0

150 441 911 02

Einweiserblech -750mm **Position adaptor plate** **Tôle de jalonneur**					980501 - 1003000	EC 450-2	EC 600-2	EC 750-2				**150 050 866 03** 150 441 911 2 **39.0**
Pos.	ID-Nr.	Benennung	Description	Description	Masch.-Nr-							Bemerkung/Remarks/Remarque
1	00 903 075 1	Zylinderschraube	Allen screw	Vis tête cylindrique		x	x	x				M 8 X 20
2	00 909 903 0	Sperrkantscheibe	Detent edged washer	Disque à bord d'arrêt		x	x	x				SKZ 8
3	00 910 413 0	Scheibe	Washer	Rondelle		x	x	x				8,4 X 17 X 1,6
4	20 097 926 1	Abstreifer	Scraper	Racloir		8	8	8				
5	20 097 925 0	Gewindeplatte M8	Threaded plate M8	Plaque filetée M8		8	8	8				
6	00 908 758 0	Sicherungsmutter	Locknut	Écrou hex		x	x	x				M 10
7	00 910 361 1	Scheibe	Washer	Rondelle		x	x	x				10,5 X 25 X 4
8	00 904 745 1	Flachrundschraube	Coach bolt	Vis a tête bombée		x	x	x				M 10 X 30
9	20 097 930 3	Zwischenplatte 750mm links	Intermediate plate 750mm left	Plaque intermédiaire 750 mm gauche		1	1	1				
10	00 900 636 0	6kt-Schraube	Hex head bolt	Boulon tête hex		x	x	x				M 10 X 25
11	00 909 909 1	Sperrkantscheibe	Detent edged washer	Disque à bord d'arrêt		x	x	x				SKM 10
12	00 904 732 2	Flachrundschraube	Coach bolt	Vis a tête bombée		x	x	x				M 8 X 25
13	00 904 813 1	Flachrundschraube	Coach bolt	Vis a tête bombée		x	x	x				M 8 X 30
14	00 910 603 0	Scheibe	Washer	Rondelle		x	x	x				8,4 X 24 X 2
15	00 909 908 1	Sperrkantscheibe	Detent edged washer	Disque à bord d'arrêt		x	x	x				SKM 8
16	00 908 706 0	Sicherungsmutter	Locknut	Écrou hex		x	x	x				M 8
17	90 002 030 0	Linsenflanschschraube Torx M10x25	Lense head torx screw M10x25	Vis à tête con. bomb. Torx M10x25 ZLUE		x	x	x				
18	90 000 121 0	Scheibe	Washer	Rondelle		x	x	x				10,5 X 30 X 2,5
19	20 097 934 3	Einweisblech links	Infeed sheet left	Tôles de guidage gauche		1	1	1				
20	20 099 602 1	Verschleißblech Einweisbl. breit, links	Wear sheet infeed sheet wide lh.	Tl. d'usure tl.s de guidage large, ga.		1	1	1				
21	20 097 929 3	Zwischenplatte 750mm rechts	Intermediate plate 750mm right	Plaque intermédiaire 750 mm droite		1	1	1				
22	20 099 599 1	Verschleißblech Einweisbl. breit, rechts	Wear sheet infeed sheet wide rh.	Tl. d'usure tl.s de guidage large, dr.		1	1	1				
23	20 099 596 1	Einweiserhalter oben	Guide bracket support top	Support de guide en haut		2	2	2				
24	20 099 447 1	Einweiserhalter schmal unten rechts	Guide bracket support small bottom right	Support de guide étroit en bas droit		1	1	1				
25	20 099 597 2	Abstreifkante breit, rechts	Scraper edge wide, right	Arête de raclage large, droite		1	1	1				
26	20 097 933 3	Einweisblech rechts	Infeed sheet right	Tôles de guidage droite		1	1	1				
27	20 099 598 2	Abstreifkante breit, links	Scraper edge wide, left	Arête de raclage large, gauche		1	1	1				
28	20 099 448 1	Einweiserhalter schmal unten links	Guide bracket support small bottom right	Support de guide étroit en bas gauche		1	1	1				

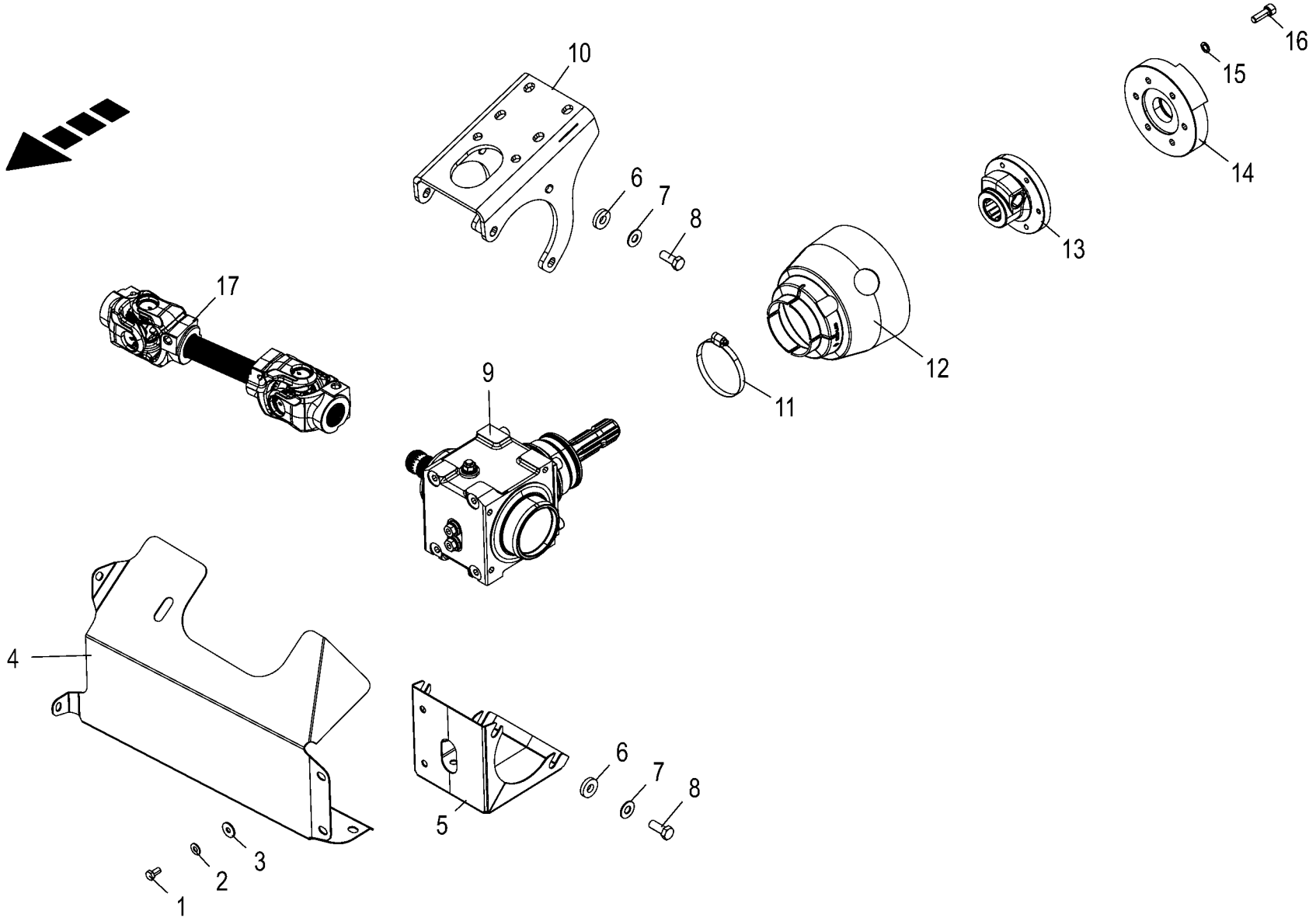

150 050 866 03 / 40.0

150 441 779 04

Antrieb **Drive system** **Entraînement**					980501 - 1003000	EC 450-2	EC 600-2	EC 750-2				**150 050 866 03** 150 441 779 4 **40.0**
Pos.	ID-Nr.	Benennung	Description	Description	Masch.-Nr-							Bemerkung/Remarks/Remarque
1	00 900 612 0	6kt-Schraube	Hex head bolt	Boulon tête hex		x	x	x				M 8 X 16
	00 900 616 0	6kt-Schraube	Hex head bolt	Boulon tête hex		x	x	x				M 8 X 25
2	00 909 908 1	Sperrkantscheibe	Detent edged washer	Disque à bord d'arrêt		x	x	x				SKM 8
3	00 910 603 0	Scheibe	Washer	Rondelle		x	x	x				8,4 X 24 X 2
4	20 099 472 0	Schutzblech Antrieb -580mm Kanal	Guard sheet drive -580mm Channel	Tôle de protection entraînement -580mm Canal		1	1	1				
	20 293 070 0	Schutzblech Antrieb -750mm Kanal	Guard sheet drive -750mm Channel	Tôle de protection entraînement -750mm Canal		1	1	1				
5	20 099 474 0	Schutzblech	Guard sheet	Tôle de protection		1	1	1				
6	00 910 320 0	Scheibe	Washer	Rondelle		x	x	x				13 X 30 X 6
7	00 909 910 1	Sperrkantscheibe	Detent edged washer	Disque à bord d'arrêt		x	x	x				SKM 12
8	00 900 656 0	6kt-Schraube	Hex head bolt	Boulon tête hex		x	x	x				M 12 X 30
9	20 098 386 1	Winkelgetriebe Z19/Z19 mont.	Angular gearbox Z19/Z19 assembl.	Transmission en angle Z19/Z19 assembl.		1	1	1				
10	20 099 189 1	Getriebehalter	Gearbox support	Support d'engrenage		1	1	1				
11	00 924 007 0	Schneckengewindeschelle	Tube clip	Bride		1	1	1				90 - 110
12	27 017 357 0	Schutztopf (90/188x150mm) SC 12	Protective cap (90/188x150mm) SC 12	Barillet de protection (90/ 188x150mm) SC		1	1	1				
13	27 014 369 0	Flanschnabe kpl. Ø125mm 159579	Flange hub cpl. Ø125mm 159579	Moyeu à flasque cpl. Ø125mm 159579		1	1	1				
	00 955 282 0	Klemm-Konus	Taper lock	Cône de serrage		1	1	1				1 3/8"
14	20 096 204 0	Kupplungsscheibe Rd 155	Clutch disc Rd 155	Disque d'embrayage Rd 155		1	1	1				
15	00 909 907 0	Sperrkantscheibe	Detent edged washer	Disque à bord d'arrêt		x	x	x				SKZ 10
16	00 903 120 3	Zylinderschraube	Allen screw	Vis tête cylindrique		x	x	x				M 10 X 30 -12.9
17	27 013 080 1	Gelenkwelle kpl. W 2400 290mm, o. Schutz	Uni shaft cpl W2400 290mm, without prote	Arbre à cardan cpl. W 2400 290mm		1	1	1				

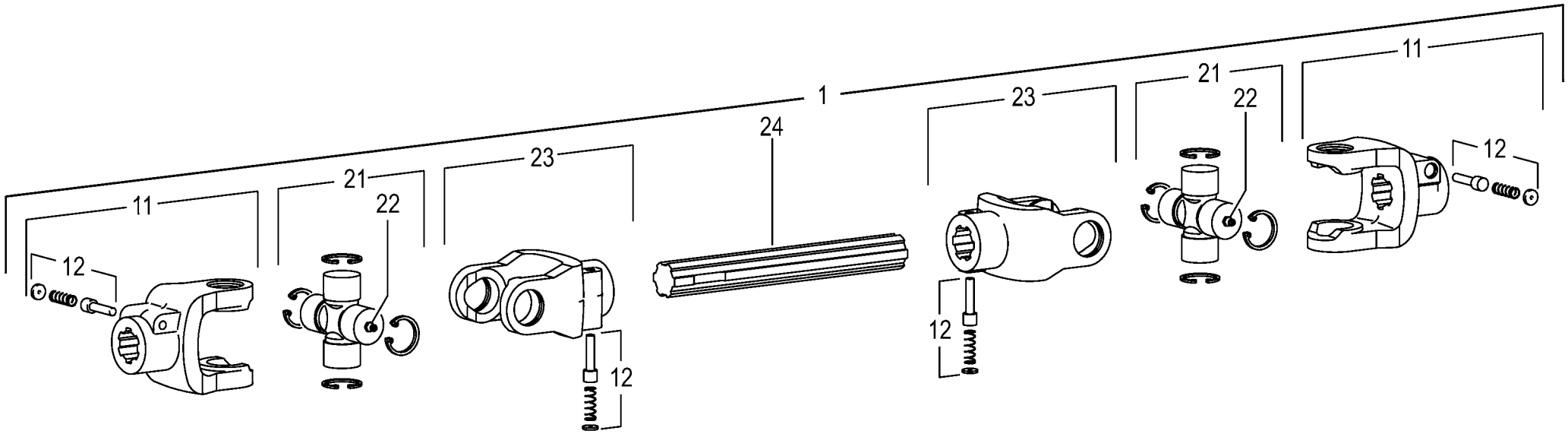
1
11
12
21
22
23
12
24
23
12
21
22
11
12

Gelenkwelle -Walterscheid **Pto drive shaft** **Arbre articulé**					980501 - 1003000	EC 450-2	EC 600-2	EC 750-2				**150 050 866 03** 150 441 552 1 **41.0**
Pos.	ID-Nr.	Benennung	Description	Description	Masch.-Nr-							Bemerkung/Remarks/Remarque
1	27 013 080 1	Gelenkwelle kpl. W 2400 290mm, o. Schutz	Uni shaft cpl W2400 290mm, without prote	Arbre à cardan cpl. W 2400 290mm		1	1	1				
11	27 001 335 0	Aufsteckgabel	Outer yoke	Machoire exterieure		2	2	2				1 3/8" Z= 21
12	00 949 630 0	Schiebestift	Locking pin	Poussoir		4	4	4				
21	00 956 434 0	Kreuzgarnitur	Cross assy	Croisillon		2	2	2				
22	00 919 002 0	Kegelschmiernippel	Grease niple	Graisseur à cone		2	2	2				M 6 X 1
23	27 009 697 0	Aufsteckgabel	Outer yoke	Machoire exterieure		2	2	2				1 3/8" Z= 6

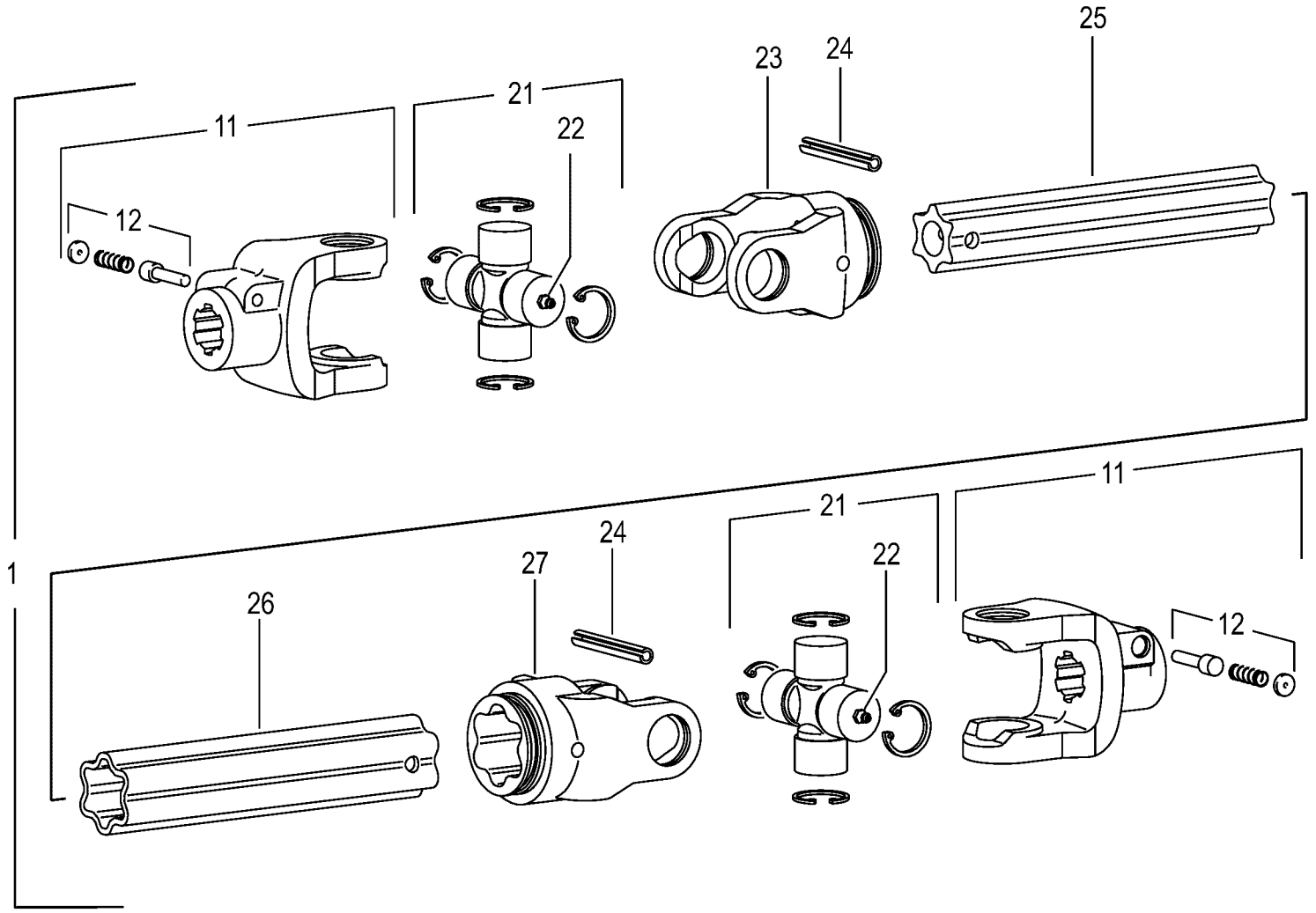
1
11
12
21
22
23
24
25
26
27

Gelenkwelle -Walterscheid **Pto drive shaft** **Arbre articulé**					980501 - 1003000	EC 450-2	EC 600-2	EC 750-2				**150 050 866 03** 150 441 554 1 **42.0**
Pos.	ID-Nr.	Benennung	Description	Description	Masch.-Nr-							Bemerkung/Remarks/Remarque
1	27 014 874 0	Gelenkwelle kpl. W 2400 360mm	Universal shaft cpl. W 2400 360 mm	Arbre à cardan cpl. W 2400 360mm		1	1	1				
11	27 001 335 0	Aufsteckgabel	Outer yoke	Machoire exterieure		2	2	2				1 3/8" Z= 21
12	00 949 630 0	Schiebestift	Locking pin	Poussoir		2	2	2				
21	00 956 434 0	Kreuzgarnitur	Cross assy	Croisillon		2	2	2				
22	00 919 002 0	Kegelschmiernippel	Grease niple	Graisseur à cone		2	2	2				M 6 X 1
23	00 949 233 0	Rillengabel	Grooved yoke	Machoire rainuree		1	1	1				RG2400-S4
24	00 912 722 1	Spannstift	Roll pin	Goupille de serrage		2	2	2				10 X 80
25	00 949 253 0	Profilwelle	Profile shaft	Arbre profile		1	1	1				Lg.= 500
26	00 949 247 0	Profilrohr - aussen	Profile tube - outside	Tube profilé - extérieur		1	1	1				Lg.= 800
27	00 949 272 0	Rillengabel	Grooved yoke	Machoire rainuree		1	1	1				RG2400-S5

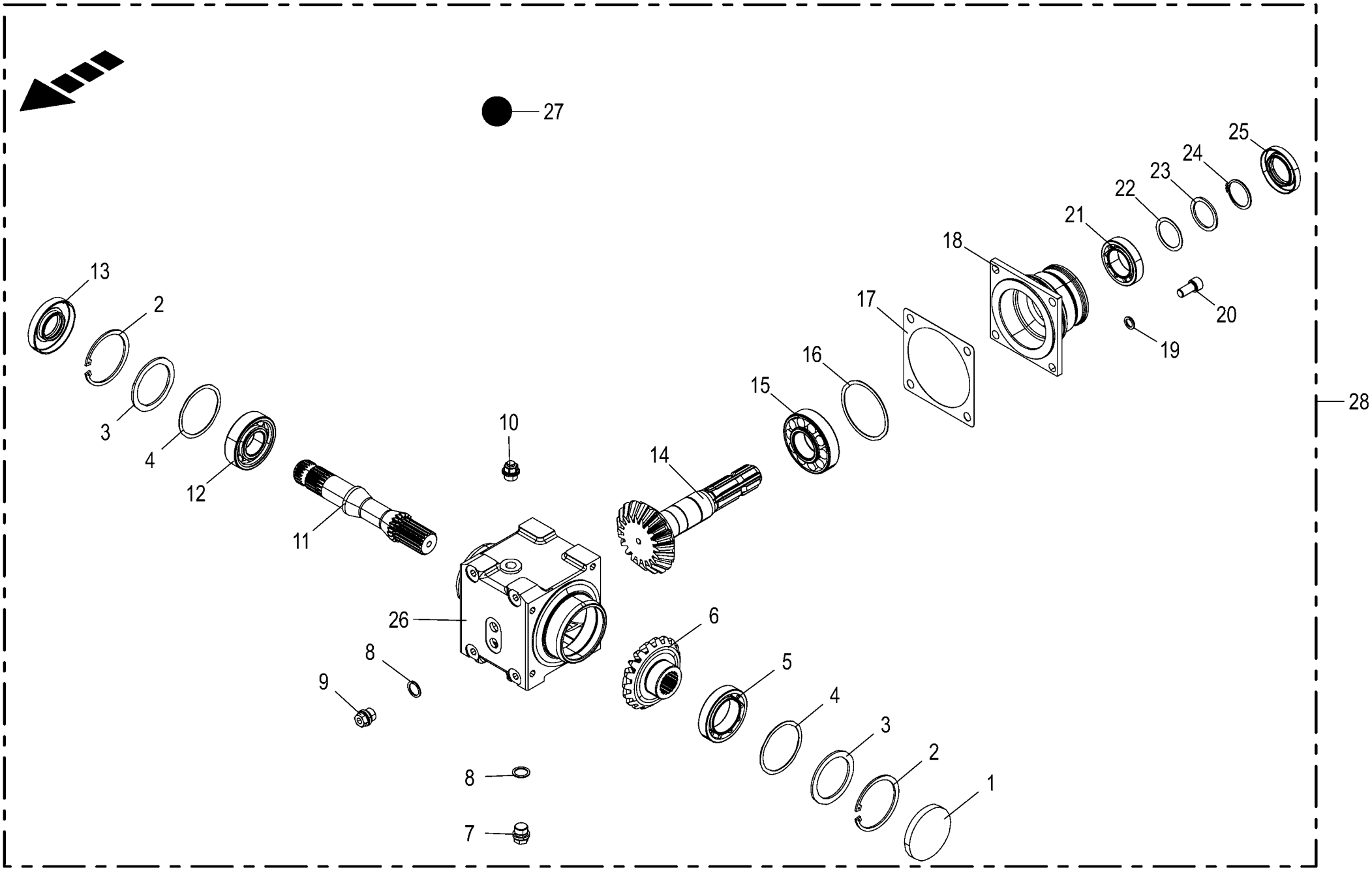

150 050 866 03 / 43.0

150 441 529 02

Winkelgetriebe **Angle gear** **Boitier d'angle**					980501 - 1003000	EC 450-2	EC 600-2	EC 750-2				**150 050 866 03** 150 441 529 2 **43.0**
Pos.	ID-Nr.	Benennung	Description	Description	Masch.-Nr-							Bemerkung/Remarks/Remarque
1	90 000 426 0	Verschlussdeckel	Sealing cap	Couvercle de fermeture		1	1	1				Rd. 80 X 10
2	00 911 673 0	Sicherungsring	Circlip	Circlip		2	2	2				80 X 2,5
3	90 001 226 0	Stützscheibe	Supporting disc	Rondelle diélectrique		x	x	x				S 70 X 80 X 3
4	00 911 024 1	Passscheibe	Shim ring	Rondelle d'ajustage		x	x	x				70 X 80 X 1,0
	00 910 876 0	Passscheibe	Shim ring	Rondelle d'ajustage		x	x	x				70 X 80 X 0,5
	00 911 023 0	Passscheibe	Shim ring	Rondelle d'ajustage		x	x	x				70 X 80 X 0,3
	00 911 022 0	Passscheibe	Shim ring	Rondelle d'ajustage		x	x	x				70 X 80 X 0,1
5	00 932 177 0	Kegelrollenlager	Taper roller bearing	Roulement à rouleaux coniques		1	1	1				32010 X
6	20 290 828 0	Kegelrad M=5,5 Z=19/19 90°	Bevel gear M=5,5 Z=19/19 90deg	Roue conique M=5,5 Z=19/19 90°		1	1	1				
7	27 001 067 0	Verschlussschraube	Screw plug	Bouchon fileté		1	1	1				M 18 X 1,5
8	00 937 727 0	Dichtring	Gasket ring	Bague d'étanchéité		3	3	3				A 18 X 24
9	00 906 010 1	Verschlussschraube	Screw plug	Bouchon fileté		2	2	2				M 18 X 1,5
10	27 008 972 0	Entlüftungsventil	Air bleed valve	Clapet de purge		1	1	1				M 18 X 1,5
11	20 290 829 0	Getriebewelle 1 3/8" (21) Rd 42	Gear shaft 1 3/8" (21) Rd 42	Arbre d'entraînement 1 3/8" (21) Rd 42		1	1	1				
12	00 930 167 0	Rillenkugellager	Grooved ball bearing	Roulement à gorge		1	1	1				6307
13	00 936 021 0	Radial-Wellendichtring	Radial-shaft sealing ring	Radial-bague d'étanchéité		1	1	1				AS 35 X 80 X 12
14	20 290 830 0	Kegelradwelle M=5,5 Z=19/19 90°	Bevel gear shaft M=5,5 Z=19/ 19 90deg	Arbre à roue conique M=5,5 Z= 19/19 90°		1	1	1				
15	00 932 137 0	Kegelrollenlager	Taper roller bearing	Roulement à rouleaux coniques		1	1	1				30308 A
16	00 910 947 0	Passscheibe	Shim ring	Rondelle d'ajustage		x	x	x				80 X 90 X 1,0
	00 910 946 0	Passscheibe	Shim ring	Rondelle d'ajustage		x	x	x				80 X 90 X 0,5
	00 910 944 0	Passscheibe	Shim ring	Rondelle d'ajustage		x	x	x				80 X 90 X 0,1
17	00 145 212 1	Getriebedichtung	Gearbox seal	Joint de boîte de vitesses		1	1	1				
18	20 290 831 0	Getriebedeckel	Gear cover	Couvercle de l'engrenage		1	1	1				
19	00 909 911 0	Sperrkantscheibe	Detent edged washer	Disque à bord d'arrêt		x	x	x				SKZ 12
20	00 903 137 1	Zylinderschraube	Allen screw	Vis tête cylindrique		x	x	x				M 12 X 25
21	00 932 176 0	Kegelrollenlager	Taper roller bearing	Roulement à rouleaux coniques		1	1	1				32008 X
22	00 910 891 0	Passscheibe	Shim ring	Rondelle d'ajustage		x	x	x				40 X 50 X 1
	00 910 890 0	Passscheibe	Shim ring	Rondelle d'ajustage		x	x	x				40 X 50 X 0,5
	00 910 889 0	Passscheibe	Shim ring	Rondelle d'ajustage		x	x	x				40 X 50 X 0,3
	00 910 888 0	Passscheibe	Shim ring	Rondelle d'ajustage		x	x	x				40 X 50 X 0,1
23	00 910 730 0	Stützscheibe	Supporting disc	Rondelle diélectrique		1	1	1				S 40 X 50 X 2,5
24	00 911 545 0	Sicherungsring	Circlip	Circlip		1	1	1				A 40 X 1,75
25	90 002 743 0	Radial-WDR AS 40 x 68 x 10	Rot. shaft seal. ring AS 40 x 68 x 10	Bague à lèvres en caoutchouc av. ressort		1	1	1				
26	20 091 237 1	Getriebegehäuse	Gearbox housing	Carter du boîte de vitesses		1	1	1				
27	00 926 101 0	Getriebeöl -Id.-Nr.= 1ltr	Oil -Id.-no.= 1ltr	Huile -Id.-no.= 1ltr		0,6	0,6	0,6				

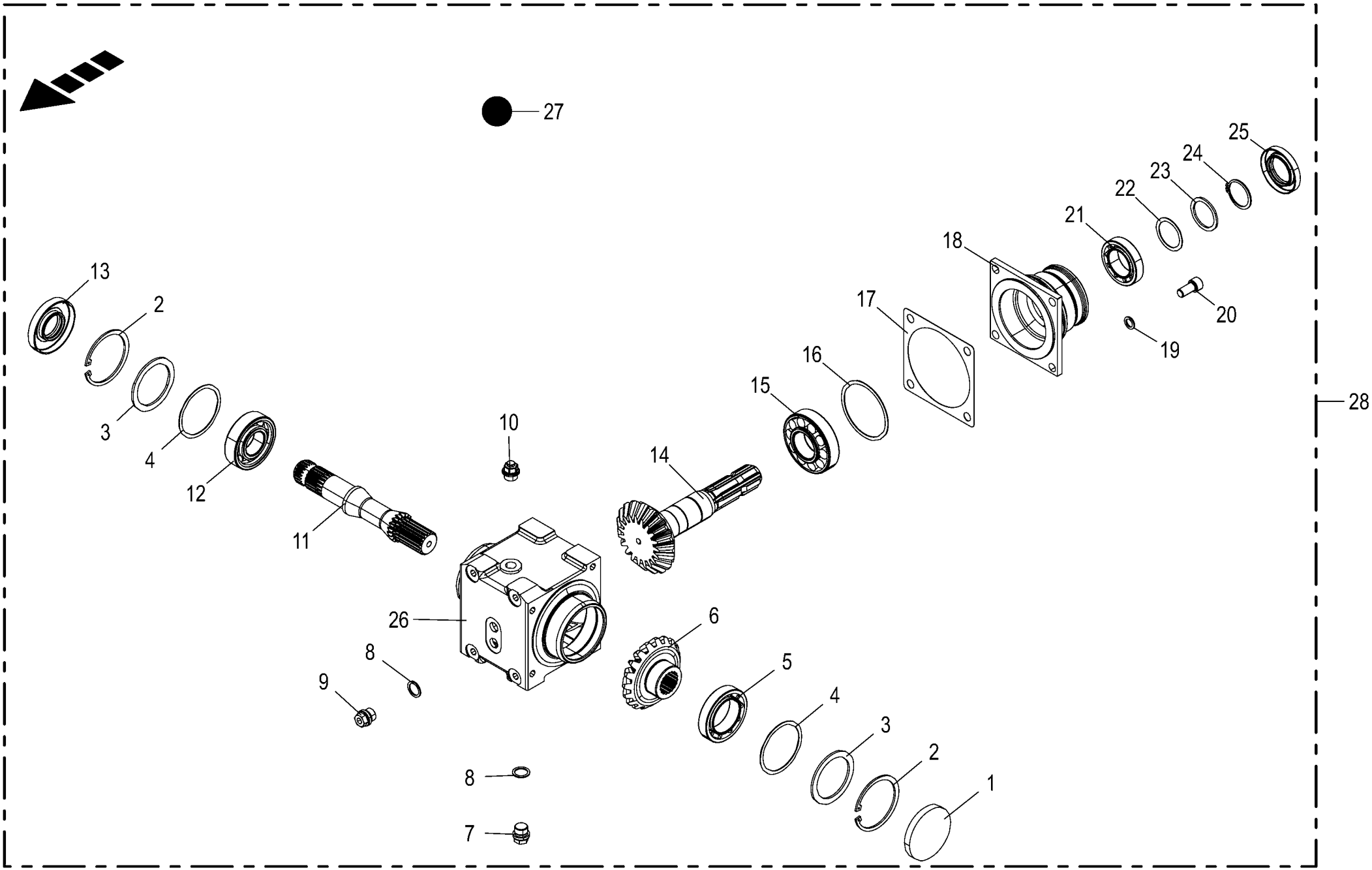

150 050 866 03 / 43.0

150 441 529 02

Winkelgetriebe **Angle gear** **Boitier d'angle**					980501 - 1003000	EC 450-2	EC 600-2	EC 750-2				**150 050 866 03** 150 441 529 2 **43.0**
Pos.	ID-Nr.	Benennung	Description	Description	Masch.-Nr-							Bemerkung/Remarks/Remarque
28	20 098 386 1	Winkelgetriebe Z19/Z19 mont.	Angular gearbox Z19/Z19 assembl.	Transmission en angle Z19/Z19 assembl.		1	1	1				

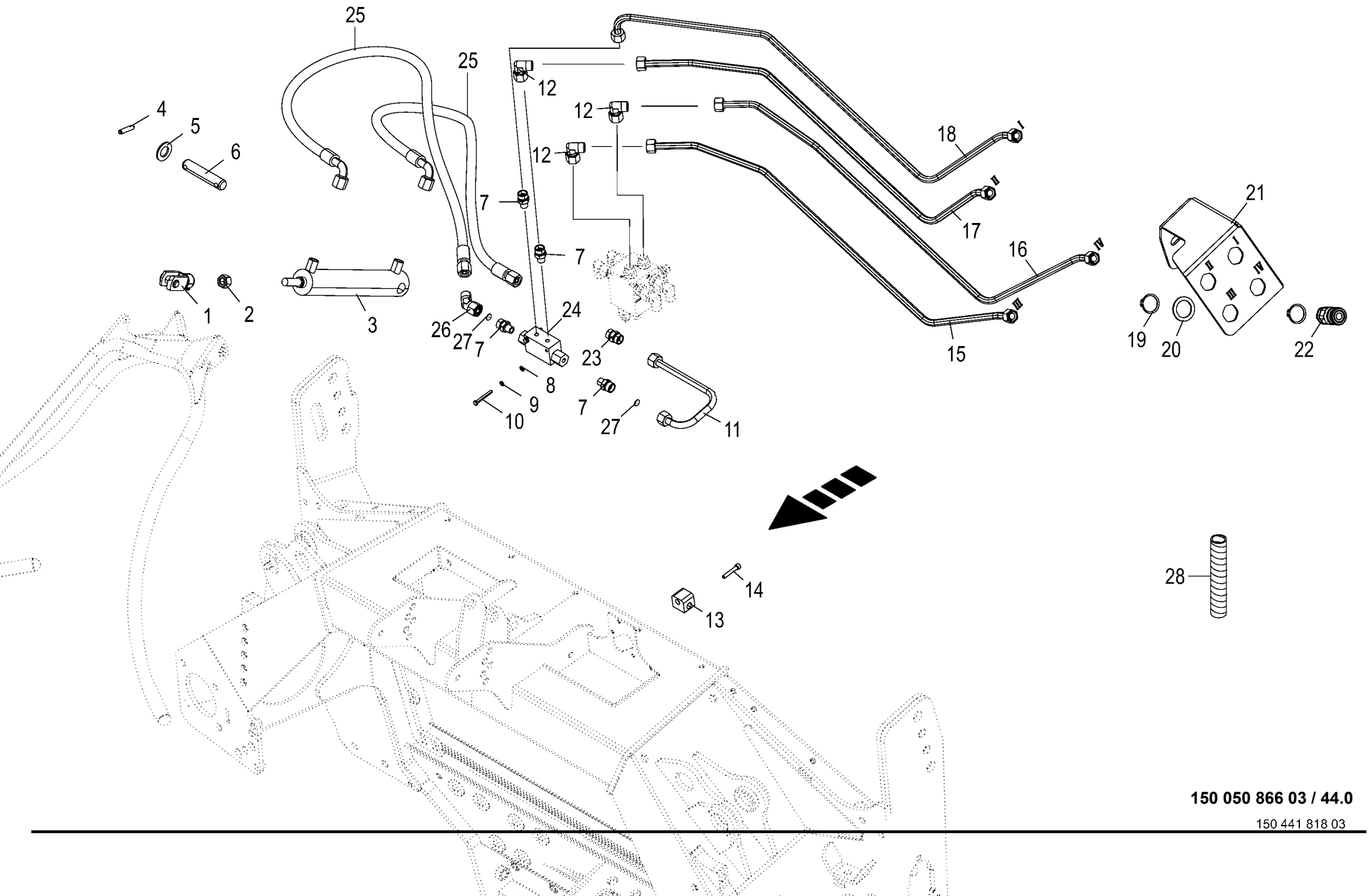

150 050 866 03 / 44.0

150 441 818 03

Hydraulik **Hydraulics** **Système hydraulique**					980501 - 1003000	EC 450-2	EC 600-2	EC 750-2				**150 050 866 03** 150 441 818 3 **44.0**
Pos.	ID-Nr.	Benennung	Description	Description	Masch.-Nr-							Bemerkung/Remarks/Remarque
1	00 927 115 1	Gabelkopf mit Es-Bolzen	Clevis 1 clip ass.	Fourche		1	1	1				G 14 X 28
2	00 908 218 0	6kt-Mutter	Hex nut	Écrou hex		x	x	x				M 14
3	27 000 384 0	Hydraulikzylinder	Hydraulic cylinder	Vérin hydraulique		1	1	1				Dz 20/40 X 150/313
4	00 912 673 2	Spannstift	Roll pin	Goupille de serrage		2	2	2				8 X 35
5	00 910 512 2	Scheibe	Washer	Rondelle		x	x	x				21 X 37 X 3
6	00 153 091 0	Bolzen	Pin	Boulon		1	1	1				Rd. 20 X 98
7	00 919 630 0	Einschraubstutzen	Male connector	Raccord filet		4	4	4				L 12/G 1/4"
8	00 910 500 1	Scheibe	Washer	Rondelle		x	x	x				5,3 X 10 X 1
9	00 910 031 0	Federring	Spring washer	Rondelle elastique		x	x	x				B 5
10	00 900 383 0	6kt-Schraube	Hex head bolt	Boulon tête hex		x	x	x				M 5 X 40
11	20 099 737 0	Hyd.-Leitung 12 x 1,5 x 304 2 Bögen	Hydraulic line 12 x 1,5 x 304	Conduite hydraulique 12 x 1,5 x 304		1	1	1				
12	00 921 067 1	Winkelstutzen	Angle lug	Jarret tubulure		4	4	4				M 18 X 1,5
13	27 015 154 0	Rohrschelle 12mm gerippt	Pipe cl. 12mm	Collier 12mm		1	1	1				
14	90 001 350 0	Zylinderschraube	Allen screw	Vis tête cylindrique		x	x	x				M 6 X 35
15	20 099 735 0	Hyd.-Leitung 12 x 1,5 x 747 4 Bögen	Hydraulic line 12 x 1,5 x 747	Conduite hydraulique 12 x 1,5 x 747		1	1	1				
16	20 099 736 0	Hyd.-Leitung 12 x 1,5 x 899 4 Bögen	Hydraulic line 12 x 1,5 x 899	Conduite hydraulique 12 x 1,5 x 899		1	1	1				
17	20 099 734 0	Hyd.-Leitung 12 x 1,5 x 839 4 Bögen	Hydraulic line 12 x 1,5 x 839	Conduite hydraulique 12 x 1,5 x 839		1	1	1				
18	20 099 733 0	Hyd.-Leitung 12 x 1,5 x 955 4 Bögen	Hydraulic line 12 x 1,5 x 955	Conduite hydraulique 12 x 1,5 x 955		1	1	1				
19	00 911 535 1	Sicherungsring	Circlip	Circlip		8	8	8				A 30 X 1,5
20	90 002 792 0	Stützscheibe S 32x45x2,5 Zn8	Support disc S 32x45x2,5	Rondelle d'appui S 32x45x2,5		4	4	4				
21	20 099 067 0	Halteplatte Kuppler	Holding plate coupling	Plaque de fixation accoupl.		1	1	1				
22	27 011 807 0	Flat-Face Kuppl.-Muffe 12 L BG2 M18x1,5	Flat-Face coupling bushing L BG2 M18x1.5	Manchon d'accoupl. Flat-Face M18x1,5		4	4	4				
23	00 921 054 1	Verbindungsstutzen	Connector	Raccord		1	1	1				M 18 X 1,5
24	00 920 890 0	Doppel - Sperrblock	Double lock-up valve unit	Bloc d'arrêt double		1	1	1				
25	00 920 061 1	Hochdruckschlauchleitung	High pressure hose line	Conduite de tuyau haute pression		2	2	2				Lg.= 850
26	90 002 635 0	Winkelstutzen richtungsein. 45° L 12 Zn8	Angle bracket+dir setting 45° L 12 Zn8	Racc en équerre sens régl45° L 12 Zn8		1	1	1				
27	00 919 321 0	Drosselscheibe	Throttling disc	Disque d'etranglement		2	2	2				Rd. 0,5 / 12,0 X 1
28	27 003 974 0	Spiralband -Id.-Nr.= 1m	Spiral strip -Id.-no.= 1m	Feuillards spiralé -Id.-no.= 1m		x	x	x				Rd. 20 / 24

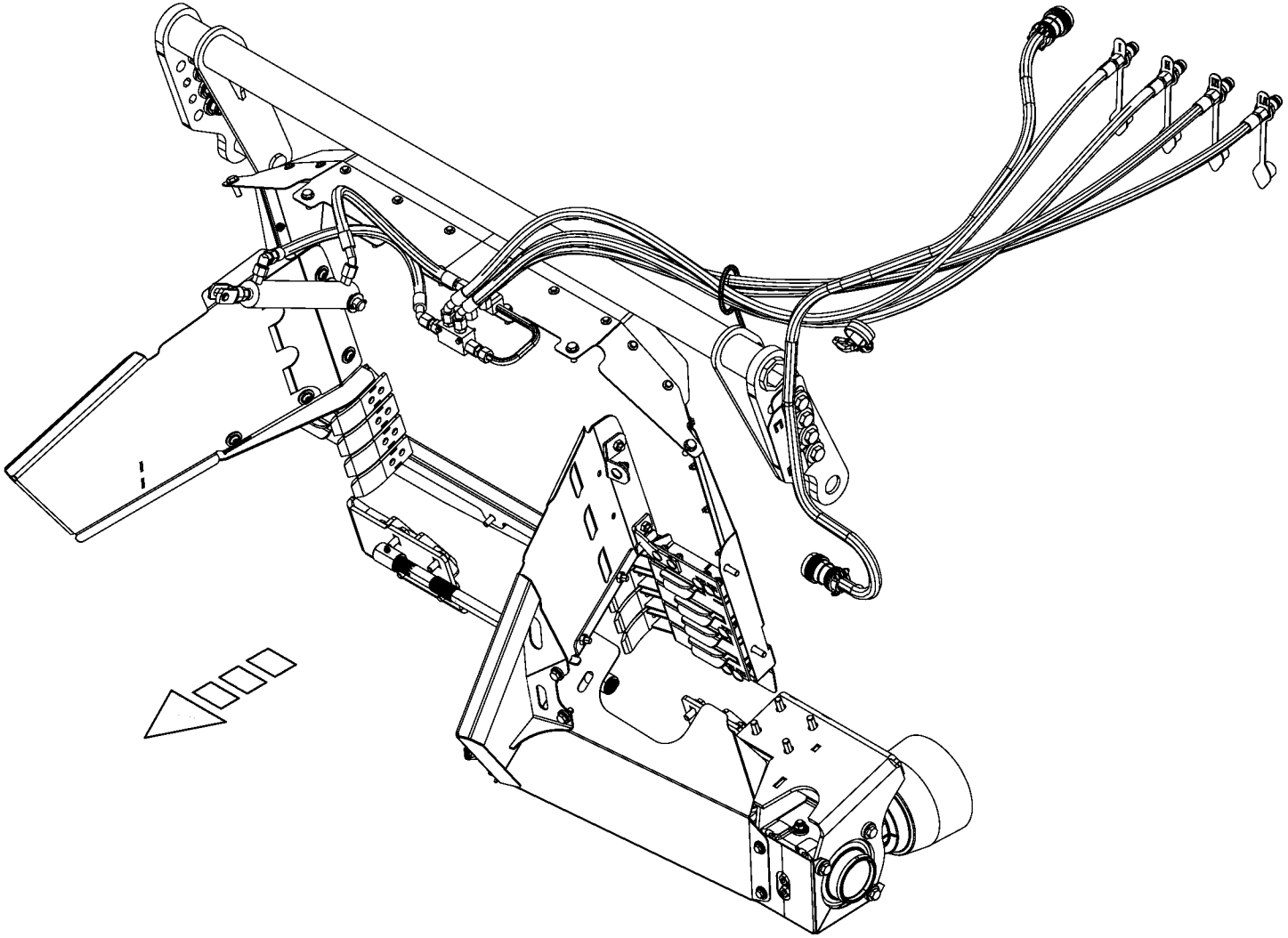

-----PENDELRAHMENADAPTER -----PENDULUM FRAME ADAPTER -----ADAPTATEUR DU CADRE PENDULAIRE					980501 - 1003000	EC 450-2	EC 600-2	EC 750-2				150 050 866 03 150 442 203 1 45.0
Pos.	ID-Nr.	Benennung	Description	Description	Masch.-Nr-							Bemerkung/Remarks/Remarque
1						.	.	.				

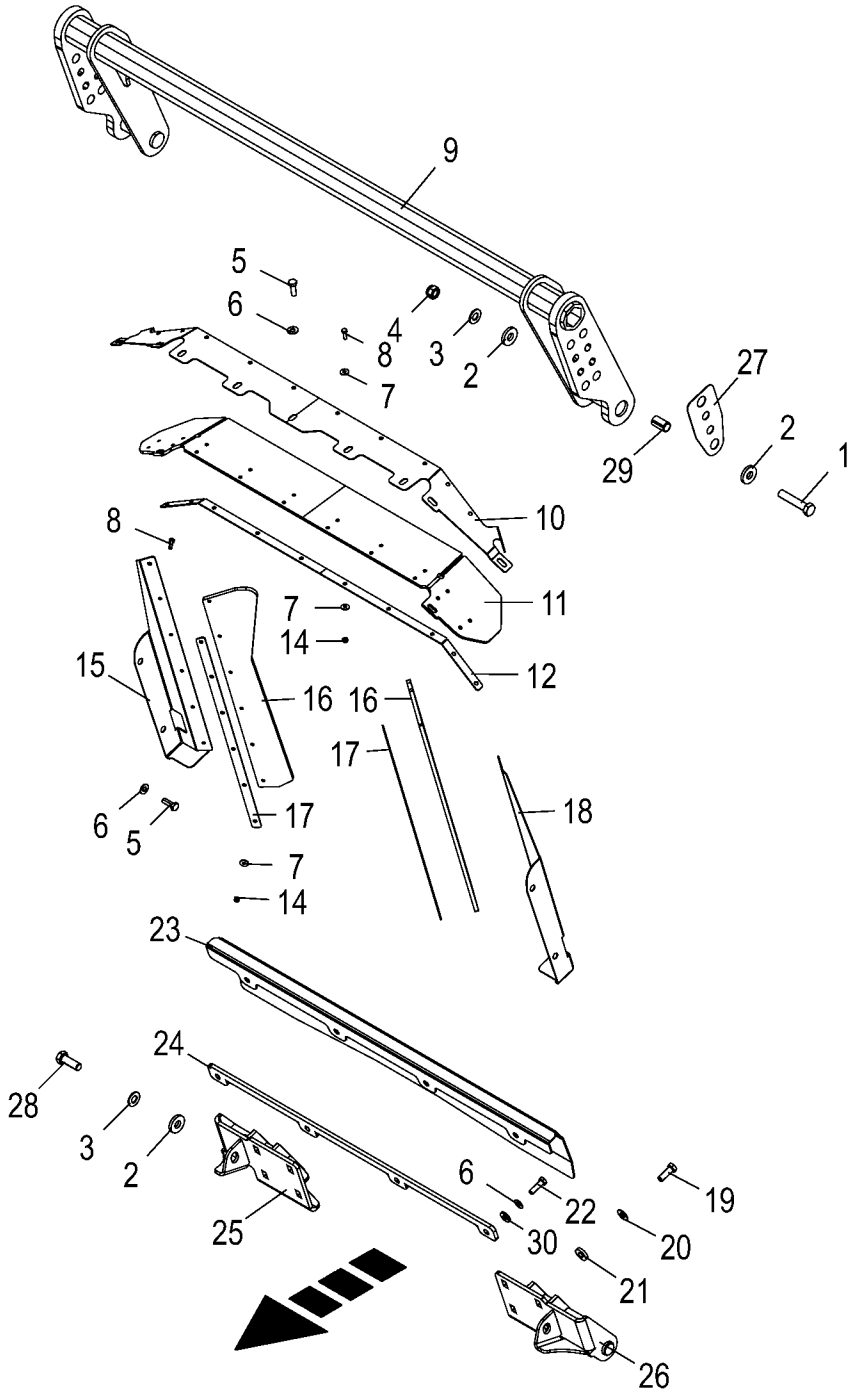
9
5
6
4
8
3
2
7
27
29
2
1
10
8
11
7
14
12
15
16
16
17
18
6
5
17
7
14
23
24
28
3
2
25
6
22
19
30
20
21
26

Adapter -750mm **Adapter** **Adapteur**					980501 - 1003000	EC 450-2	EC 600-2	EC 750-2				**150 050 866 03** 150 442 208 5 **46.0**
Pos.	ID-Nr.	Benennung	Description	Description	Masch.-Nr-							Bemerkung/Remarks/Remarque
1	90 000 508 0	6kt-Schraube M16 x 80	screw	vis		x	x	x				M 16 X 80 -10.9
2	00 910 362 0	Scheibe	Washer	Rondelle		x	x	x				17 X 40 X 6
3	00 909 912 1	Sperrkantscheibe	Detent edged washer	Disque à bord d'arrêt		x	x	x				SKM 16
4	00 908 719 0	Sicherungsmutter	Locknut	Écrou hex		x	x	x				M 16
5	00 900 637 0	6kt-Schraube	Hex head bolt	Boulon tête hex		x	x	x				M 10 X 30
6	00 909 909 1	Sperrkantscheibe	Detent edged washer	Disque à bord d'arrêt		x	x	x				SKM 10
7	00 910 351 1	Scheibe	Washer	Rondelle		x	x	x				6,4 X 18 X 1,6
8	00 900 608 0	6kt-Schraube	Hex head bolt	Boulon tête hex		x	x	x				M 6 X 20
9	20 097 686 2	Adapter Pendelrahmen		Adaptateur cadre pendulaire		1	1	1				
10	20 292 619 0	Dichtblech oben	Sealing sheet top	Tôle d'étanchéité en haut		1	1	1				
11	20 292 620 0	Dichtgummi oben	Rubber seal top	Caoutchouc d'étanchéité en haut		1	1	1				
12	20 292 621 0	Klemmblech oben	Clamping sheet top	Plaque de serrage en haut		1	1	1				
14	00 908 704 1	Sicherungsmutter	Locknut	Écrou hex		x	x	x				M 6
15	20 097 773 1	Dichtblech rechts	Sealing sheet right	Tôle d'étanchéité dr.		1	1	1				
16	20 097 775 2	Dichtgummi außen	Rubber seal outside	Caoutchouc d'étanchéité ext.		2	2	2				
17	20 097 779 1	Klemmblech außen	Clamping sheet outside	Plaque de serrage ext.		2	2	2				
18	20 097 774 1	Dichtblech links	Sealing sheet left	Tôle d'étanchéité ga.		1	1	1				
19	00 900 657 0	6kt-Schraube	Hex head bolt	Boulon tête hex		x	x	x				M 12 X 35
20	00 909 910 1	Sperrkantscheibe	Detent edged washer	Disque à bord d'arrêt		x	x	x				SKM 12
21	00 910 320 0	Scheibe	Washer	Rondelle		x	x	x				13 X 30 X 6
22	00 900 638 0	6kt-Schraube	Hex head bolt	Boulon tête hex		x	x	x				M 10 X 35
23	20 097 733 1	Gleitblech	Slide sheet	Tôle de glissement		1	1	1				
24	20 099 620 0	Distanzblech	Distance plate	Tôle d'écartement		1	1	1				
25	20 097 716 2	Aufnahmen Pendelrahmen rechts	Holder pendulum arm right	Logement cadre pendulaire droit		1	1	1				
26	20 097 717 2	Aufnahmen Pendelrahmen links	Holder pendulum arm left	Logement cadre pendulaire gauche		1	1	1				
27	20 096 878 1	Distanzblech 1,5mm	Distance plate 1.5mm	Tôle d'écartement 1,5 mm		x	x	x				
28	00 900 676 0	6kt-Schraube	Hex head bolt	Boulon tête hex		x	x	x				M 16 X 45
29	90 003 356 0	Spannstift 21 x 35 ZLÜ	roll pin 21 x 35 ZLÜ	axe de serrage 21 x 35 ZLÜ		x	x	x				
30	00 910 361 1	Scheibe	Washer	Rondelle		x	x	x				10,5 X 25 X 4

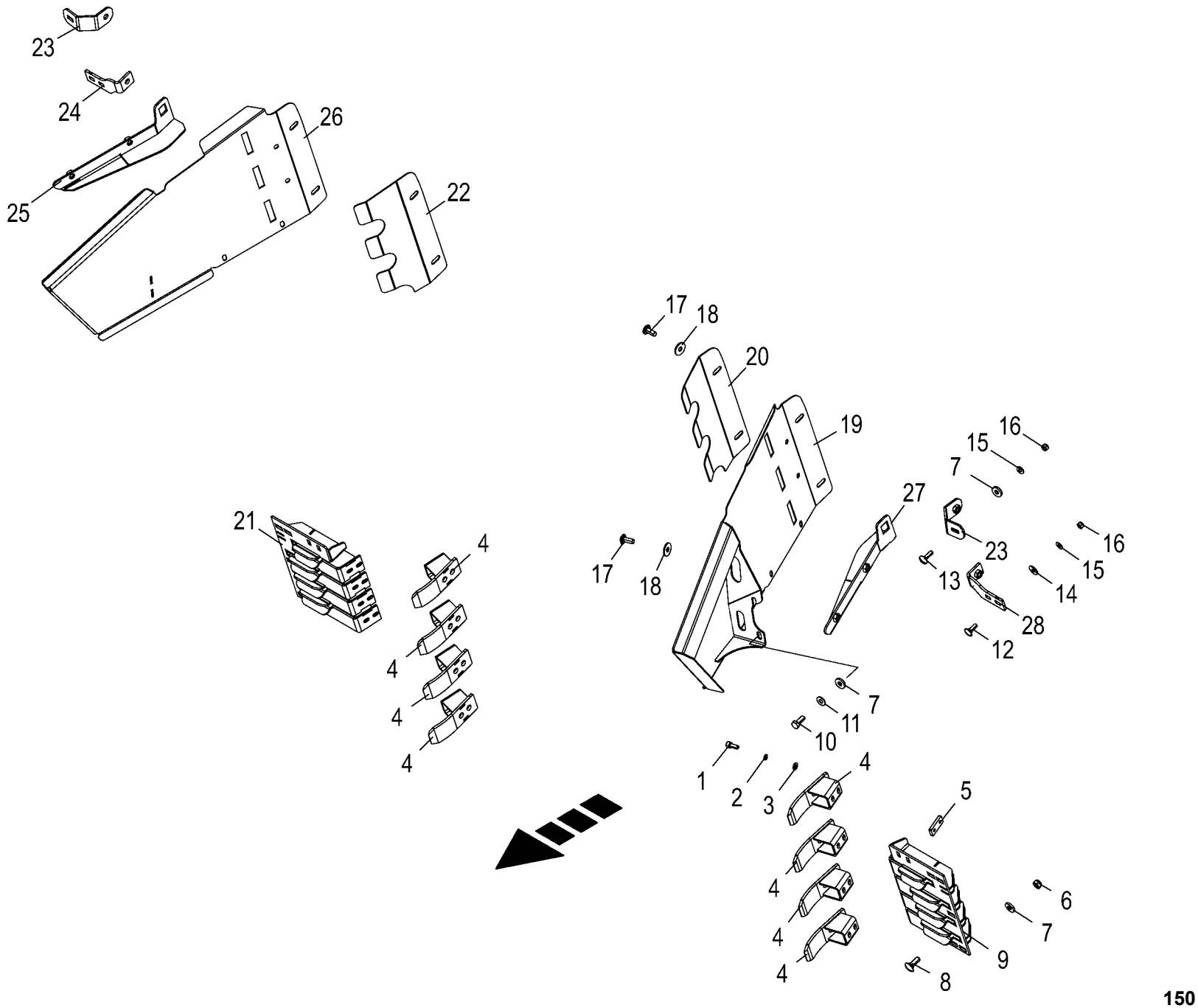

150 050 866 03 / 47.0

150 441 911 02

Einweiserblech -750mm **Position adaptor plate** **Tôle de jalonneur**					980501 - 1003000	EC 450-2	EC 600-2	EC 750-2				**150 050 866 03** 150 441 911 2 **47.0**
Pos.	ID-Nr.	Benennung	Description	Description	Masch.-Nr-							Bemerkung/Remarks/Remarque
1	00 903 075 1	Zylinderschraube	Allen screw	Vis tête cylindrique		x	x	x				M 8 X 20
2	00 909 903 0	Sperrkantscheibe	Detent edged washer	Disque à bord d'arrêt		x	x	x				SKZ 8
3	00 910 413 0	Scheibe	Washer	Rondelle		x	x	x				8,4 X 17 X 1,6
4	20 097 926 1	Abstreifer	Scraper	Racloir		8	8	8				
5	20 097 925 0	Gewindeplatte M8	Threaded plate M8	Plaque filetée M8		8	8	8				
6	00 908 758 0	Sicherungsmutter	Locknut	Écrou hex		x	x	x				M 10
7	00 910 361 1	Scheibe	Washer	Rondelle		x	x	x				10,5 X 25 X 4
8	00 904 745 1	Flachrundschraube	Coach bolt	Vis a tête bombée		x	x	x				M 10 X 30
9	20 097 930 3	Zwischenplatte 750mm links	Intermediate plate 750mm left	Plaque intermédiaire 750 mm gauche		1	1	1				
10	00 900 636 0	6kt-Schraube	Hex head bolt	Boulon tête hex		x	x	x				M 10 X 25
11	00 909 909 1	Sperrkantscheibe	Detent edged washer	Disque à bord d'arrêt		x	x	x				SKM 10
12	00 904 732 2	Flachrundschraube	Coach bolt	Vis a tête bombée		x	x	x				M 8 X 25
13	00 904 813 1	Flachrundschraube	Coach bolt	Vis a tête bombée		x	x	x				M 8 X 30
14	00 910 603 0	Scheibe	Washer	Rondelle		x	x	x				8,4 X 24 X 2
15	00 909 908 1	Sperrkantscheibe	Detent edged washer	Disque à bord d'arrêt		x	x	x				SKM 8
16	00 908 706 0	Sicherungsmutter	Locknut	Écrou hex		x	x	x				M 8
17	90 002 030 0	Linsenflanschschraube Torx M10x25	Lense head torx screw M10x25	Vis à tête con. bomb. Torx M10x25 ZLUE		x	x	x				
18	90 000 121 0	Scheibe	Washer	Rondelle		x	x	x				10,5 X 30 X 2,5
19	20 097 934 3	Einweisblech links	Infeed sheet left	Tôles de guidage gauche		1	1	1				
20	20 099 602 1	Verschleißblech Einweisbl. breit, links	Wear sheet infeed sheet wide lh.	Tl. d'usure tl.s de guidage large, ga.		1	1	1				
21	20 097 929 3	Zwischenplatte 750mm rechts	Intermediate plate 750mm right	Plaque intermédiaire 750 mm droite		1	1	1				
22	20 099 599 1	Verschleißblech Einweisbl. breit, rechts	Wear sheet infeed sheet wide rh.	Tl. d'usure tl.s de guidage large, dr.		1	1	1				
23	20 099 596 1	Einweiserhalter oben	Guide bracket support top	Support de guide en haut		2	2	2				
24	20 099 447 1	Einweiserhalter schmal unten rechts	Guide bracket support small bottom right	Support de guide étroit en bas droit		1	1	1				
25	20 099 597 2	Abstreifkante breit, rechts	Scraper edge wide, right	Arête de raclage large, droite		1	1	1				
26	20 097 933 3	Einweisblech rechts	Infeed sheet right	Tôles de guidage droite		1	1	1				
27	20 099 598 2	Abstreifkante breit, links	Scraper edge wide, left	Arête de raclage large, gauche		1	1	1				
28	20 099 448 1	Einweiserhalter schmal unten links	Guide bracket support small bottom right	Support de guide étroit en bas gauche		1	1	1				

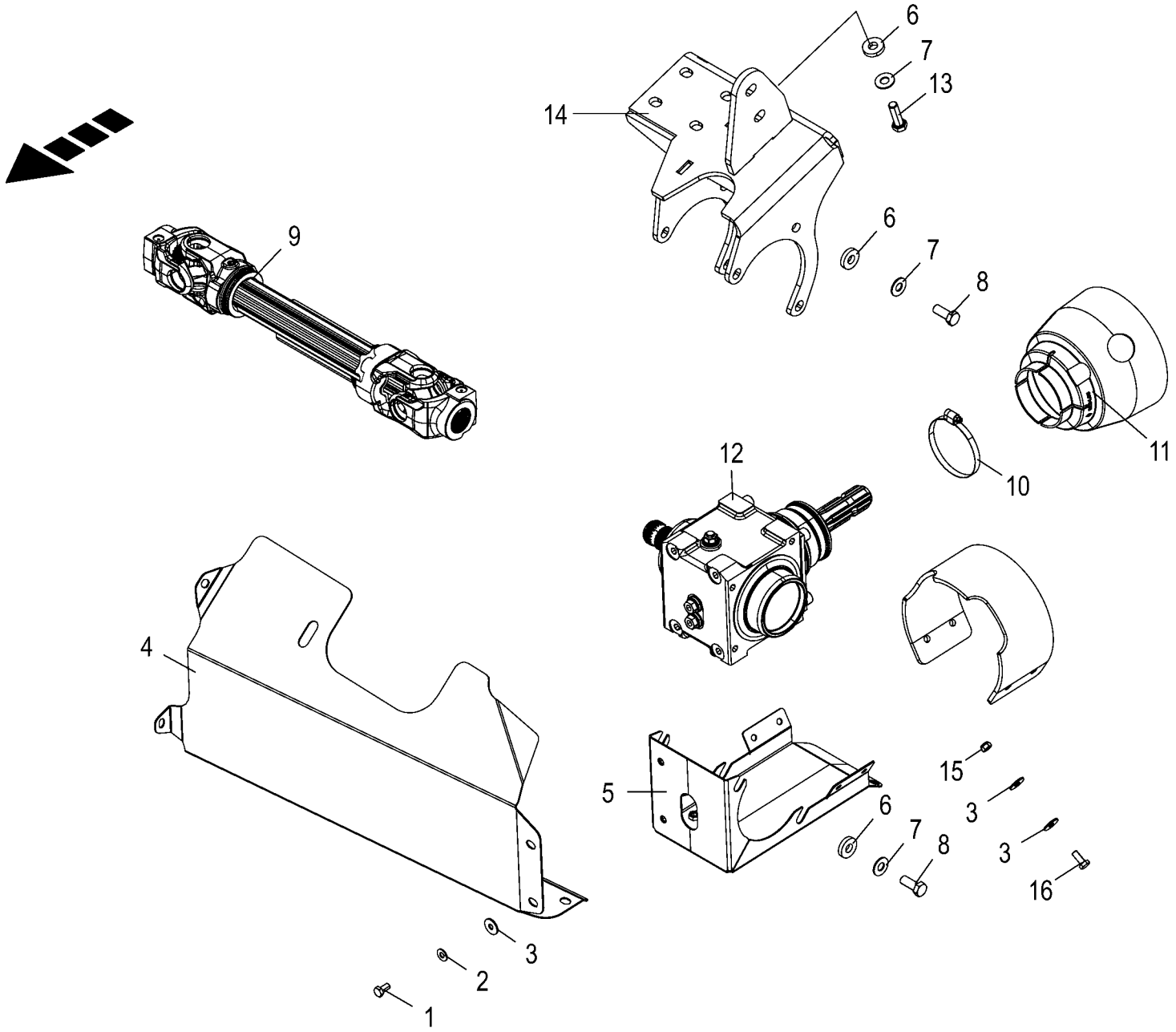

150 050 866 03 / 48.0

150 442 244 04

Antrieb **Drive system** **Entraînement**					980501 - 1003000	EC 450-2	EC 600-2	EC 750-2				**150 050 866 03** 150 442 244 4 **48.0**
Pos.	ID-Nr.	Benennung	Description	Description	Masch.-Nr-							Bemerkung/Remarks/Remarque
1	00 900 612 0	6kt-Schraube	Hex head bolt	Boulon tête hex		x	x	x				M 8 X 16
	00 900 616 0	6kt-Schraube	Hex head bolt	Boulon tête hex		x	x	x				M 8 X 25
2	00 909 908 1	Sperrkantscheibe	Detent edged washer	Disque à bord d'arrêt		x	x	x				SKM 8
3	00 910 603 0	Scheibe	Washer	Rondelle		x	x	x				8,4 X 24 X 2
4	20 097 730 1	Gelenkwellenschutz	Universal shaft guard	Protection de l'arbre à cardan		1	1	1				
5	20 291 120 0	Schutzblech	Guard sheet	Tôle de protection		1	1	1				
6	00 910 320 0	Scheibe	Washer	Rondelle		x	x	x				13 X 30 X 6
7	00 909 910 1	Sperrkantscheibe	Detent edged washer	Disque à bord d'arrêt		x	x	x				SKM 12
8	00 900 656 0	6kt-Schraube	Hex head bolt	Boulon tête hex		x	x	x				M 12 X 30
9	27 014 874 0	Gelenkwelle kpl. W 2400 360mm	Universal shaft cpl. W 2400 360 mm	Arbre à cardan cpl. W 2400 360mm		1	1	1				
10	00 924 007 0	Schneckengewindeschelle	Tube clip	Bride		1	1	1				90 - 110
11	27 017 357 0	Schutztopf (90/188x150mm) SC 12	Protective cap (90/188x150mm) SC 12	Barillet de protection (90/ 188x150mm) SC		1	1	1				
12	20 098 386 1	Winkelgetriebe Z19/Z19 mont.	Angular gearbox Z19/Z19 assembl.	Transmission en angle Z19/Z19 assembl.		1	1	1				
13	00 900 658 0	6kt-Schraube	Hex head bolt	Boulon tête hex		x	x	x				M 12 X 40
14	20 097 693 2	Getriebehalter	Gearbox support welded	Support de boîte de vitesses soudé		1	1	1				
15	00 908 706 0	Sicherungsmutter	Locknut	Écrou hex		x	x	x				M 8
16	00 900 614 0	6kt-Schraube	Hex head bolt	Boulon tête hex		x	x	x				M 8 X 20
17	20 291 118 0	Dichtgummi Getriebezapfen	Rubber seal gearbox journal	Caou. d'étanchéité du pivot de l'engre.		1	1	1				

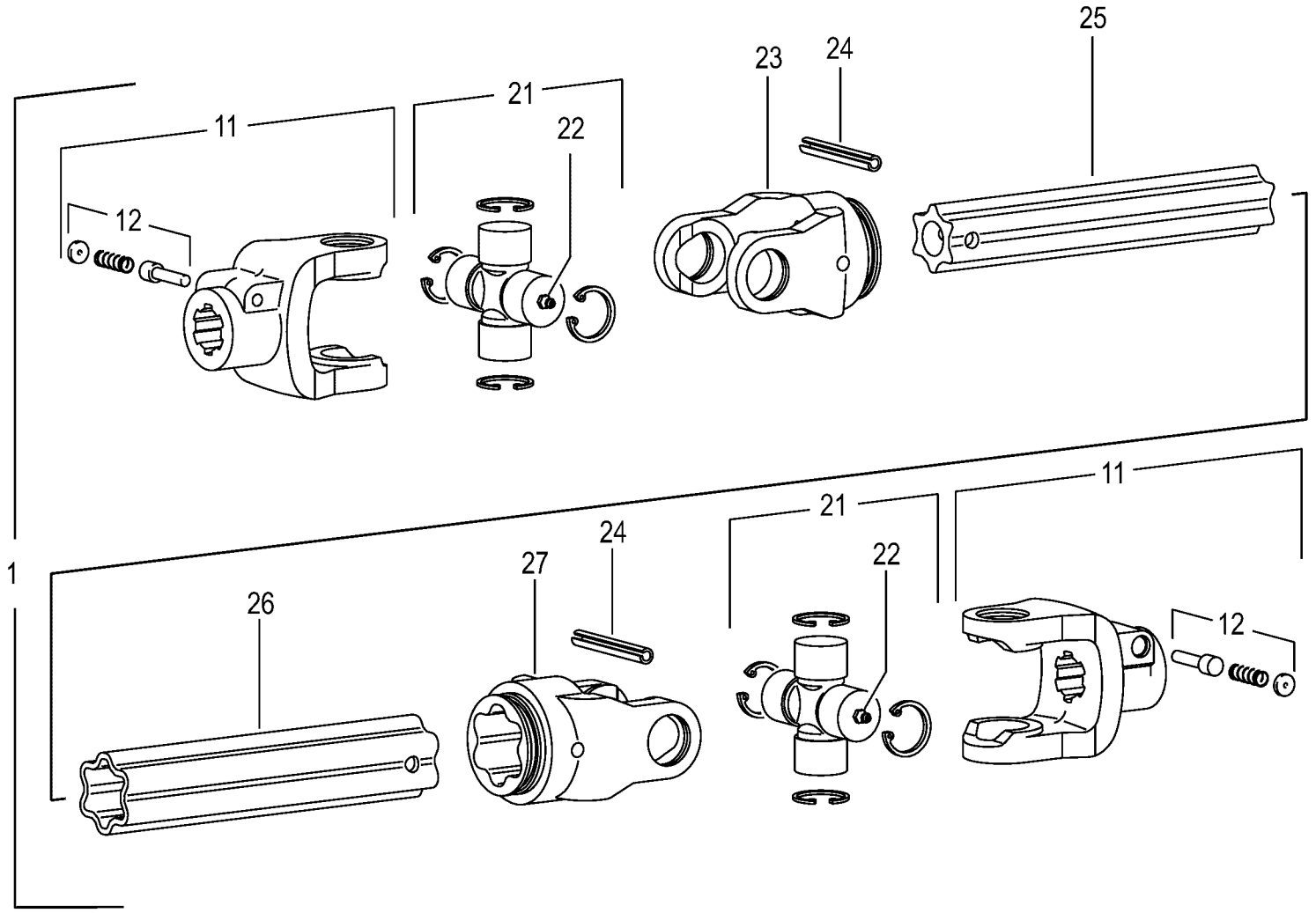
1
11
12
21
22
23
24
25
26
27

Gelenkwelle -Walterscheid **Pto drive shaft** **Arbre articulé**					980501 - 1003000	EC 450-2	EC 600-2	EC 750-2				**150 050 866 03** 150 441 554 1 **49.0**
Pos.	ID-Nr.	Benennung	Description	Description	Masch.-Nr-							Bemerkung/Remarks/Remarque
1	27 014 874 0	Gelenkwelle kpl. W 2400 360mm	Universal shaft cpl. W 2400 360 mm	Arbre à cardan cpl. W 2400 360mm		1	1	1				
11	27 001 335 0	Aufsteckgabel	Outer yoke	Machoire exterieure		2	2	2				1 3/8" Z= 21
12	00 949 630 0	Schiebestift	Locking pin	Poussoir		2	2	2				
21	00 956 434 0	Kreuzgarnitur	Cross assy	Croisillon		2	2	2				
22	00 919 002 0	Kegelschmiernippel	Grease niple	Graisseur à cone		2	2	2				M 6 X 1
23	00 949 233 0	Rillengabel	Grooved yoke	Machoire rainuree		1	1	1				RG2400-S4
24	00 912 722 1	Spannstift	Roll pin	Goupille de serrage		2	2	2				10 X 80
25	00 949 253 0	Profilwelle	Profile shaft	Arbre profile		1	1	1				Lg.= 500
26	00 949 247 0	Profilrohr - aussen	Profile tube - outside	Tube profilé - extérieur		1	1	1				Lg.= 800
27	00 949 272 0	Rillengabel	Grooved yoke	Machoire rainuree		1	1	1				RG2400-S5

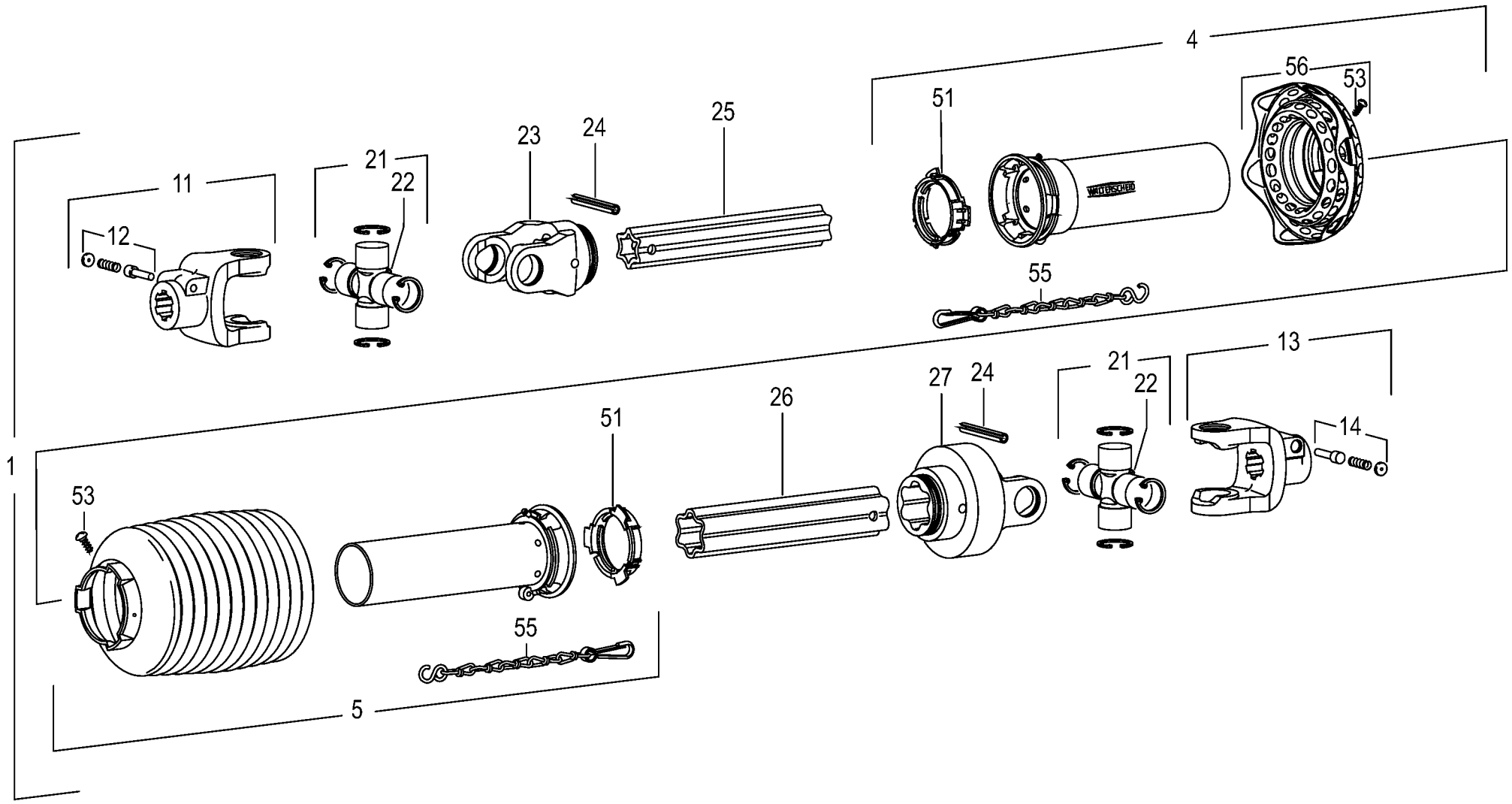

150 050 866 03 / 50.0

150 325 084 03

Hauptgelenkwelle -Walterscheid **Main Pto shaft** **Arbre à cardans primaire**					980501 - 1003000	EC 450-2	EC 600-2	EC 750-2				**150 050 866 03** 150 325 084 3 **50.0**
Pos.	ID-Nr.	Benennung	Description	Description	Masch.-Nr-							Bemerkung/Remarks/Remarque
1	27 001 346 0	Gelenkwelle	Pto drive shaft	Arbre articulé		1	1	1				W2400-SC25- 60-IFM/R Z= 6/20
4	27 000 093 0	Schutzhälfte - aussen	Male tube - outside	1/2 protecteur - extérieur		1	1	1				Lg.= 1000
5	00 955 421 0	Schutzhälfte - innen	Male tube - inside	1/2 protecteur - intérieure		1	1	1				Lg.= 1300
11	00 955 417 1	Aufsteckgabel	Outer yoke	Machoire exterieure		1	1	1				1 3/4" Z=20
12	00 949 288 0	Schiebestift	Locking pin	Poussoir		1	1	1				
13	00 949 522 1	Aufsteckgabel	Outer yoke	Machoire exterieure		1	1	1				1 3/8" Z= 6
14	00 949 630 0	Schiebestift	Locking pin	Poussoir		1	1	1				
21	00 956 434 0	Kreuzgarnitur	Cross assy	Croisillon		2	2	2				
22	00 919 002 0	Kegelschmiernippel	Grease niple	Graisseur à cone		4	4	4				M 6 X 1
23	00 949 233 0	Rillengabel	Grooved yoke	Machoire rainuree		1	1	1				RG2400-S4
24	00 912 722 1	Spannstift	Roll pin	Goupille de serrage		1	1	1				10 X 80
25	00 955 362 0	Profilrohr - innen	Profile tube - inside	Tube profilé - intérieure		1	1	1				Lg.= 750
26	00 949 384 0	Profilrohr - aussen	Profile tube - outside	Tube profilé - extérieur		1	1	1				Lg.= 765
27	27 002 740 0	Drehspielkupplung - Rechtsdrehsinn	Alignement clutch -right hand direction of rotation	Limiteur d'alignement -sens de rotation à droite		1	1	1				
51	00 949 861 0	Gleitring	Sliding ring	Anneau lisse		1	1	1				SC25/SD25
53	00 949 281 0	Schraube	Screw	Boulon		1	1	1				3,5 X 9,5
55	00 949 852 1	Haltekette	Chain	Chainette		2	2	2				Lg.= 400
56	27 000 680 0	Schutztrichter mit Manschette	Guard cone with flexible guard	Cône protecteur avec manchon		1	1	1				SD25-WW

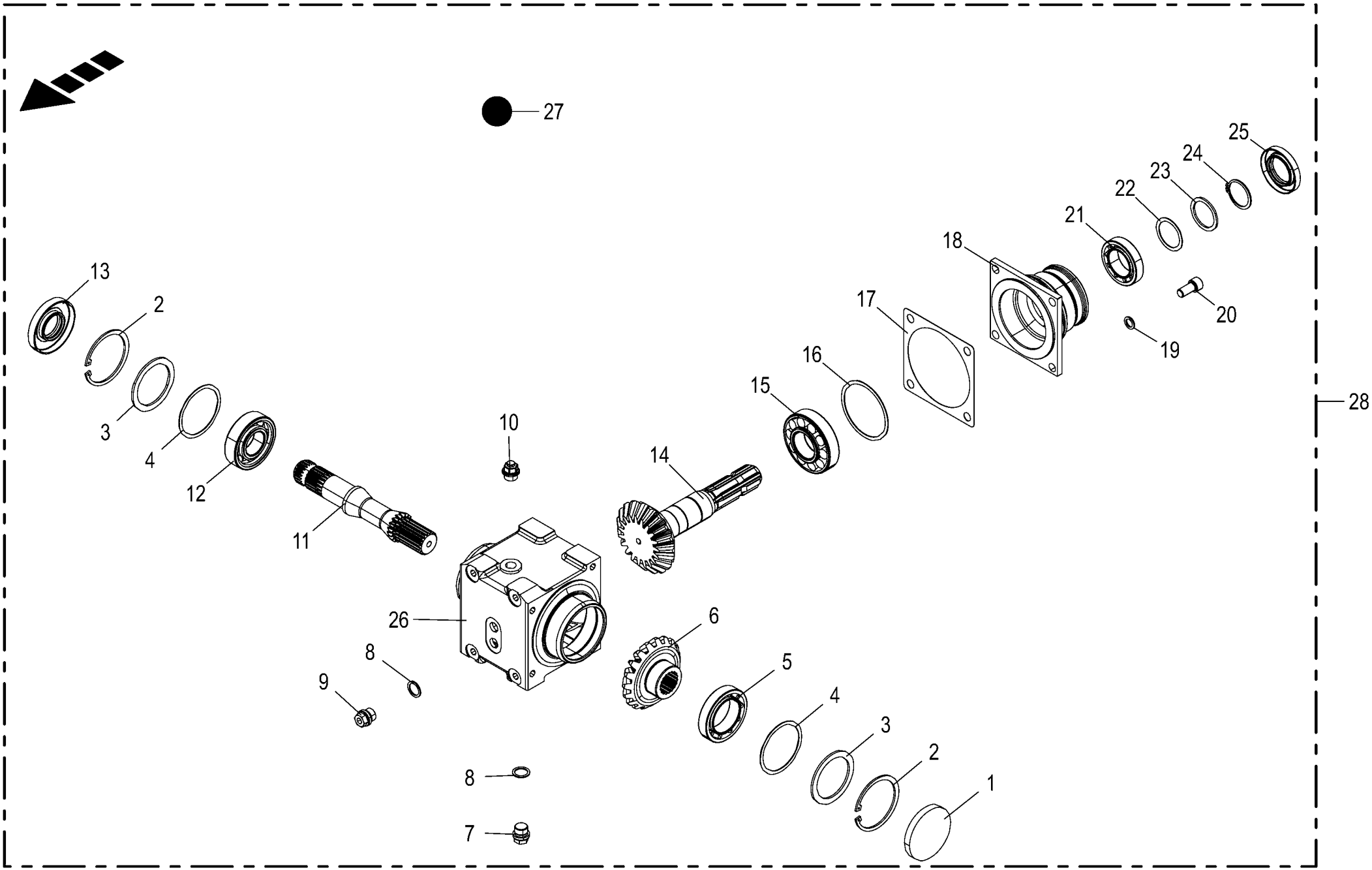

150 050 866 03 / 51.0

150 441 529 02

Winkelgetriebe **Angle gear** **Boitier d'angle**					980501 - 1003000	EC 450-2	EC 600-2	EC 750-2				**150 050 866 03** 150 441 529 2 **51.0**
Pos.	ID-Nr.	Benennung	Description	Description	Masch.-Nr-							Bemerkung/Remarks/Remarque
1	90 000 426 0	Verschlussdeckel	Sealing cap	Couvercle de fermeture		1	1	1				Rd. 80 X 10
2	00 911 673 0	Sicherungsring	Circlip	Circlip		2	2	2				80 X 2,5
3	90 001 226 0	Stützscheibe	Supporting disc	Rondelle diélectrique		x	x	x				S 70 X 80 X 3
4	00 911 024 1	Passscheibe	Shim ring	Rondelle d'ajustage		x	x	x				70 X 80 X 1,0
	00 910 876 0	Passscheibe	Shim ring	Rondelle d'ajustage		x	x	x				70 X 80 X 0,5
	00 911 023 0	Passscheibe	Shim ring	Rondelle d'ajustage		x	x	x				70 X 80 X 0,3
	00 911 022 0	Passscheibe	Shim ring	Rondelle d'ajustage		x	x	x				70 X 80 X 0,1
5	00 932 177 0	Kegelrollenlager	Taper roller bearing	Roulement à rouleaux coniques		1	1	1				32010 X
6	20 290 828 0	Kegelrad M=5,5 Z=19/19 90°	Bevel gear M=5,5 Z=19/19 90deg	Roue conique M=5,5 Z=19/19 90°		1	1	1				
7	27 001 067 0	Verschlussschraube	Screw plug	Bouchon fileté		1	1	1				M 18 X 1,5
8	00 937 727 0	Dichtring	Gasket ring	Bague d'étanchéité		3	3	3				A 18 X 24
9	00 906 010 1	Verschlussschraube	Screw plug	Bouchon fileté		2	2	2				M 18 X 1,5
10	27 008 972 0	Entlüftungsventil	Air bleed valve	Clapet de purge		1	1	1				M 18 X 1,5
11	20 290 829 0	Getriebewelle 1 3/8" (21) Rd 42	Gear shaft 1 3/8" (21) Rd 42	Arbre d'entraînement 1 3/8" (21) Rd 42		1	1	1				
12	00 930 167 0	Rillenkugellager	Grooved ball bearing	Roulement à gorge		1	1	1				6307
13	00 936 021 0	Radial-Wellendichtring	Radial-shaft sealing ring	Radial-bague d'étanchéité		1	1	1				AS 35 X 80 X 12
14	20 290 830 0	Kegelradwelle M=5,5 Z=19/19 90°	Bevel gear shaft M=5,5 Z=19/ 19 90deg	Arbre à roue conique M=5,5 Z= 19/19 90°		1	1	1				
15	00 932 137 0	Kegelrollenlager	Taper roller bearing	Roulement à rouleaux coniques		1	1	1				30308 A
16	00 910 947 0	Passscheibe	Shim ring	Rondelle d'ajustage		x	x	x				80 X 90 X 1,0
	00 910 946 0	Passscheibe	Shim ring	Rondelle d'ajustage		x	x	x				80 X 90 X 0,5
	00 910 944 0	Passscheibe	Shim ring	Rondelle d'ajustage		x	x	x				80 X 90 X 0,1
17	00 145 212 1	Getriebedichtung	Gearbox seal	Joint de boîte de vitesses		1	1	1				
18	20 290 831 0	Getriebedeckel	Gear cover	Couvercle de l'engrenage		1	1	1				
19	00 909 911 0	Sperrkantscheibe	Detent edged washer	Disque à bord d'arrêt		x	x	x				SKZ 12
20	00 903 137 1	Zylinderschraube	Allen screw	Vis tête cylindrique		x	x	x				M 12 X 25
21	00 932 176 0	Kegelrollenlager	Taper roller bearing	Roulement à rouleaux coniques		1	1	1				32008 X
22	00 910 891 0	Passscheibe	Shim ring	Rondelle d'ajustage		x	x	x				40 X 50 X 1
	00 910 890 0	Passscheibe	Shim ring	Rondelle d'ajustage		x	x	x				40 X 50 X 0,5
	00 910 889 0	Passscheibe	Shim ring	Rondelle d'ajustage		x	x	x				40 X 50 X 0,3
	00 910 888 0	Passscheibe	Shim ring	Rondelle d'ajustage		x	x	x				40 X 50 X 0,1
23	00 910 730 0	Stützscheibe	Supporting disc	Rondelle diélectrique		1	1	1				S 40 X 50 X 2,5
24	00 911 545 0	Sicherungsring	Circlip	Circlip		1	1	1				A 40 X 1,75
25	90 002 743 0	Radial-WDR AS 40 x 68 x 10	Rot. shaft seal. ring AS 40 x 68 x 10	Bague à lèvres en caoutchouc av. ressort		1	1	1				
26	20 091 237 1	Getriebegehäuse	Gearbox housing	Carter du boîte de vitesses		1	1	1				
27	00 926 101 0	Getriebeöl -Id.-Nr.= 1ltr	Oil -Id.-no.= 1ltr	Huile -Id.-no.= 1ltr		0,6	0,6	0,6				

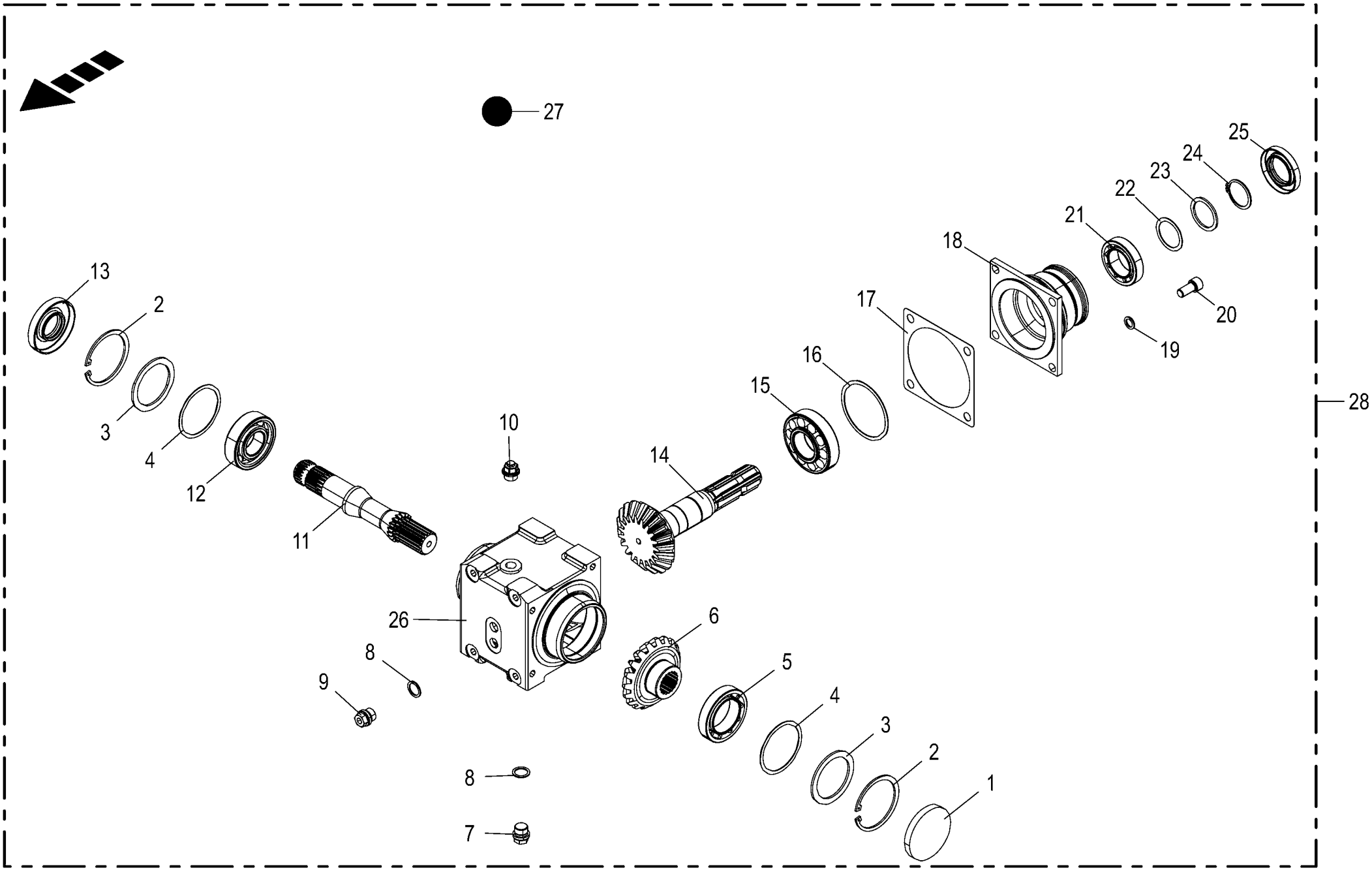

150 050 866 03 / 51.0

150 441 529 02

Winkelgetriebe **Angle gear** **Boitier d'angle**					980501 - 1003000	EC 450-2	EC 600-2	EC 750-2				**150 050 866 03** 150 441 529 2 **51.0**
Pos.	ID-Nr.	Benennung	Description	Description	Masch.-Nr-							Bemerkung/Remarks/Remarque
28	20 098 386 1	Winkelgetriebe Z19/Z19 mont.	Angular gearbox Z19/Z19 assembl.	Transmission en angle Z19/Z19 assembl.		1	1	1				

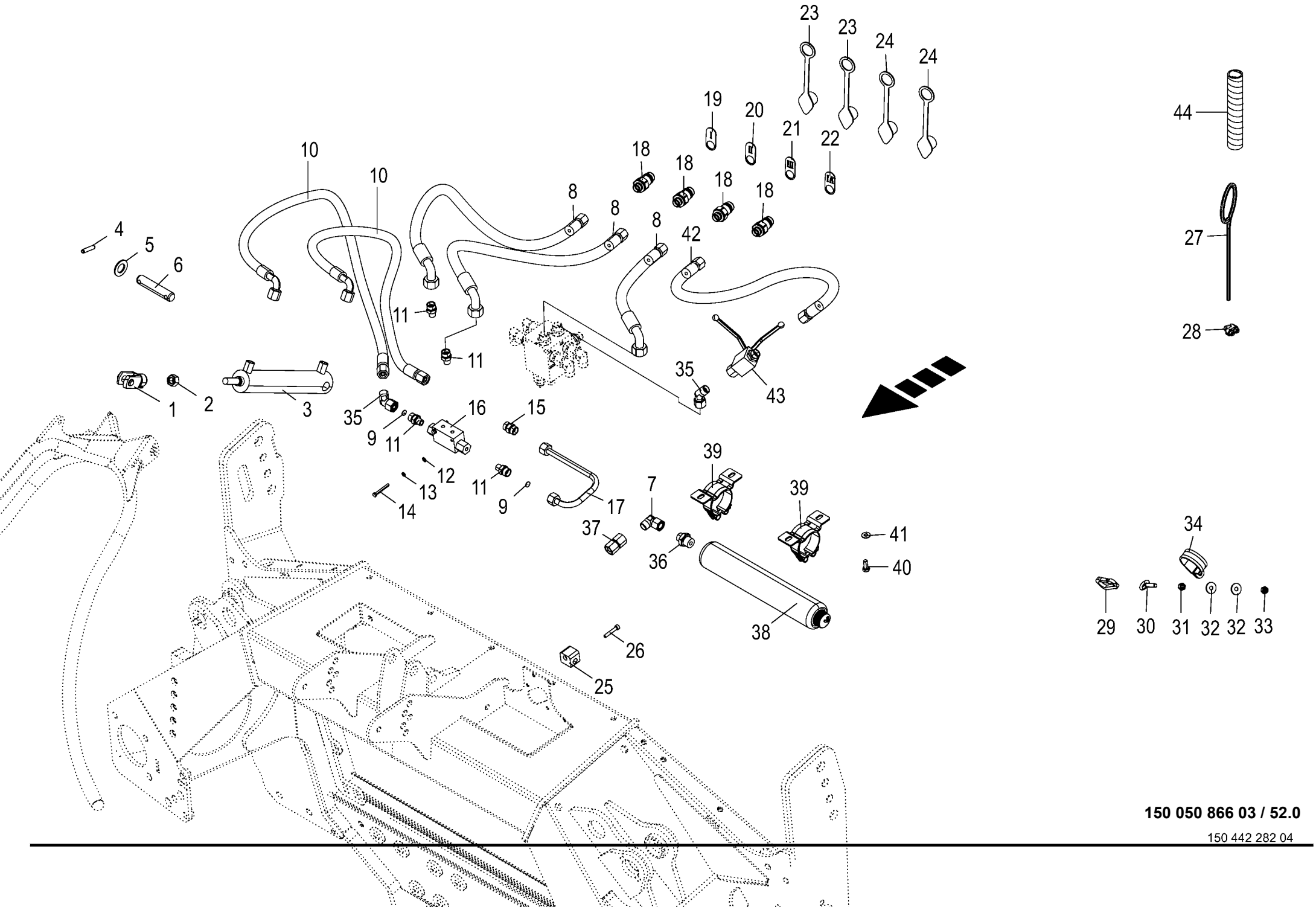

150 050 866 03 / 52.0

150 442 282 04

Hydraulik **Hydraulics** **Système hydraulique**					980501 - 1003000	EC 450-2	EC 600-2	EC 750-2				**150 050 866 03** 150 442 282 4 **52.0**
Pos.	ID-Nr.	Benennung	Description	Description	Masch.-Nr-							Bemerkung/Remarks/Remarque
1	00 927 115 1	Gabelkopf mit Es-Bolzen	Clevis 1 clip ass.	Fourche		1	1	1				G 14 X 28
2	00 908 218 0	6kt-Mutter	Hex nut	Écrou hex		x	x	x				M 14
3	27 000 384 0	Hydraulikzylinder	Hydraulic cylinder	Vérin hydraulique		1	1	1				Dz 20/40 X 150/313
4	00 912 673 2	Spannstift	Roll pin	Goupille de serrage		2	2	2				8 X 35
5	00 910 512 2	Scheibe	Washer	Rondelle		x	x	x				21 X 37 X 3
6	00 153 091 0	Bolzen	Pin	Boulon		x	x	x				Rd. 20 X 98
7	00 921 067 1	Winkelstutzen	Angle lug	Jarret tubulure		1	1	1				M 18 X 1,5
8	27 012 342 0	Hyd-Schlauch 2SN 10x1650 DKOL	Hyd. hose 2 SN 10x1650 DKOL	Flex. hyd. 2 SN 10x1650 DKOL		3	3	3				
		DKOL45	DKOL45°	DKOL45°								
9	00 919 321 0	Drosselscheibe	Throttling disc	Disque d'etranglement		2	2	2				Rd. 0,5 / 12,0 X 1
10	00 920 061 1	Hochdruckschlauchleitung	High pressure hose line	Conduite de tuyau haute pression		1	1	1				Lg.= 850
11	00 919 630 0	Einschraubstutzen	Male connector	Raccord filet		4	4	4				L 12/G 1/4"
12	00 910 500 1	Scheibe	Washer	Rondelle		x	x	x				5,3 X 10 X 1
13	00 910 031 0	Federring	Spring washer	Rondelle elastique		x	x	x				B 5
14	00 900 383 0	6kt-Schraube	Hex head bolt	Boulon tête hex		x	x	x				M 5 X 40
15	00 921 054 1	Verbindungsstutzen	Connector	Raccord		1	1	1				M 18 X 1,5
16	00 920 890 0	Doppel - Sperrblock	Double lock-up valve unit	Bloc d'arrêt double		1	1	1				
17	20 099 737 0	Hyd.-Leitung 12 x 1,5 x 304 2 Bögen	Hydraulic line 12 x 1,5 x 304	Conduite hydraulique 12 x 1,5 x 304		1	1	1				
18	00 919 322 0	Kupplungsstecker	Connector plug	Fiche de jonction		4	4	4				M 18 X 1,5
19	00 360 162 0	Blech - "1"	Plate - "1"	Tôle - "1"		1	1	1				
20	00 360 163 0	Blech - "2"	Plate - "2"	Tôle - "2"		1	1	1				
21	00 360 164 0	Blech - "3"	Plate - "3"	Tôle - "3"		1	1	1				
22	00 360 167 0	Blech - "4"	Plate - "4"	Tôle - "4"		1	1	1				
23	00 921 263 1	Staubmuffe -blau	Dust cap -blue	Manchon anti-poussiere -bleu		2	2	2				
24	00 921 171 1	Staubmuffe -rot	Dust cap -red	Manchon anti-poussiere -rouge		2	2	2				
25	27 015 154 0	Rohrschelle 12mm gerippt	Pipe cl. 12mm	Collier 12mm		1	1	1				
26	90 001 350 0	Zylinderschraube	Allen screw	Vis tête cylindrique		1	1	1				M 6 X 35
27	20 099 570 0	Schlauchführung	Hose guide	Conduit pour tuyaux		1	1	1				
28	00 917 603 1	Drahtseilklemme	Wire rope clamp	Pince de cable metallique		2	2	2				6,5
29	00 917 802 1	Karabinerhaken	Spring hook	Porte- mousqueton		1	1	1				C 70
30	00 280 400 2	Ringschraube	Eyebolt	Piton		1	1	1				M 8 X 45
31	00 908 210 0	6kt-Mutter	Hex nut	Écrou hex		x	x	x				M 8
32	00 910 603 0	Scheibe	Washer	Rondelle		x	x	x				8,4 X 24 X 2
33	00 908 706 0	Sicherungsmutter	Locknut	Écrou hex		x	x	x				M 8
34	00 924 066 0	Rohrschelle mit Gummiprofil	Tube clip w. rubber	Bride		1	1	1				Rd. 50
35	90 002 635 0	Winkelstutzen richtungsein. 45° L 12 Zn8	Angle bracket+dir setting 45° L 12 Zn8	Racc en équerre sens régl45° L 12 Zn8		2	2	2				

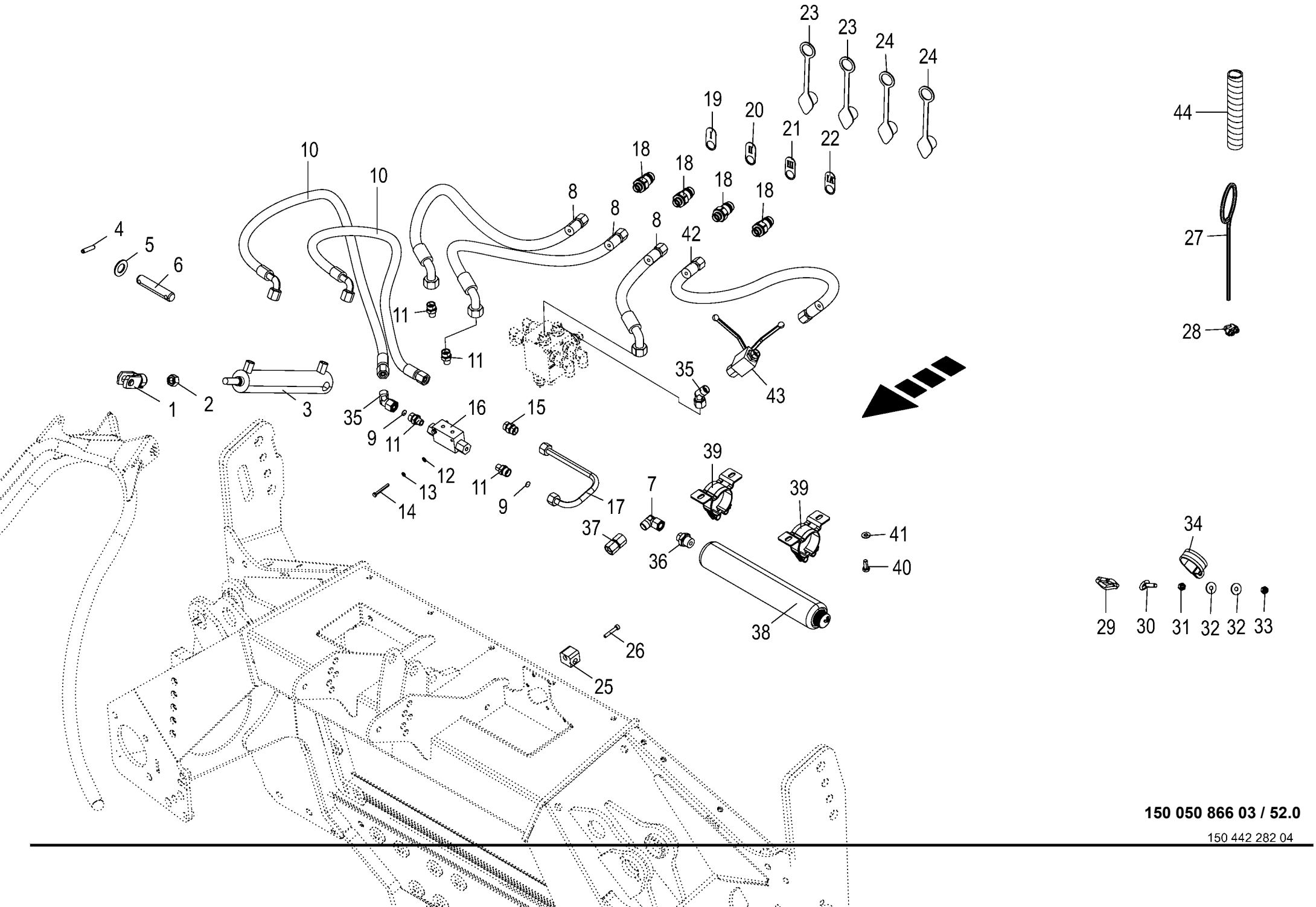

150 050 866 03 / 52.0

150 442 282 04

Hydraulik **Hydraulics** **Système hydraulique**					980501 - 1003000	EC 450-2	EC 600-2	EC 750-2				**150 050 866 03** 150 442 282 4 **52.0**
Pos.	ID-Nr.	Benennung	Description	Description	Masch.-Nr-							Bemerkung/Remarks/Remarque
36	00 919 602 1	Einschraubstutzen	Male connector	Raccord filet		1	1	1				L 12 E R 1/2"
37	00 230 743 0	Doppelnippel	Double nipple	Double raccord		1	1	1				L 12
38	27 017 239 0	Hyd.-Speicher 0,5 L 15bar	Hyd. reservoir 0,5 L 15bar	Accumulateur hydraulique 0,5 L 15bar		1	1	1				
39	27 017 241 0	Gelenkbandschelle HRGKSM 0R 58 - 61/20	Hinge bracket HRGKSM 0R 58 - 61	Collier de bande d´art.hrgksm 0R 58-61		2	2	2				
40	00 900 614 0	6kt-Schraube	Hex head bolt	Boulon tête hex		x	x	x				M 8 X 20
41	00 909 908 1	Sperrkantscheibe	Detent edged washer	Disque à bord d'arrêt		x	x	x				SKM 8
42	27 018 840 0	Hyd-Schlauch 2SN 10x1550 DKOL DKOL	Bushing	Flex. hyd. 2 SN 10x1550 DKOL DKOL		1	1	1				
43	00 919 603 0	Kugelhahn	Ball valve	Robinet à bille		1	1	1				M 18 X 1,5 250 Bar
44	27 003 974 0	Spiralband -Id.-Nr.= 1m	Spiral strip -Id.-no.= 1m	Feuillards spiralé -Id.-no.= 1m		x	x	x				Rd. 20 / 24

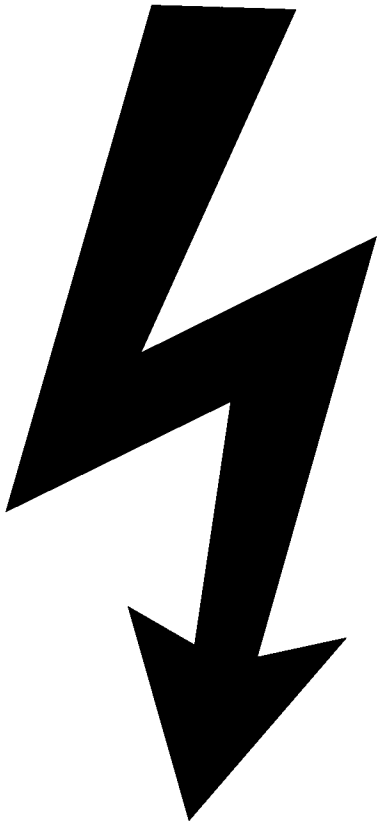

-----ELEKTRONIK -----ELECTRONICS -----ÉLECTRONIQUE					980501 - 1003000	EC 450-2	EC 600-2	EC 750-2				150 050 866 03 150 435 588 1 53.0
Pos.	ID-Nr.	Benennung	Description	Description	Masch.-Nr-							Bemerkung/Remarks/Remarque
1						.	.	.				

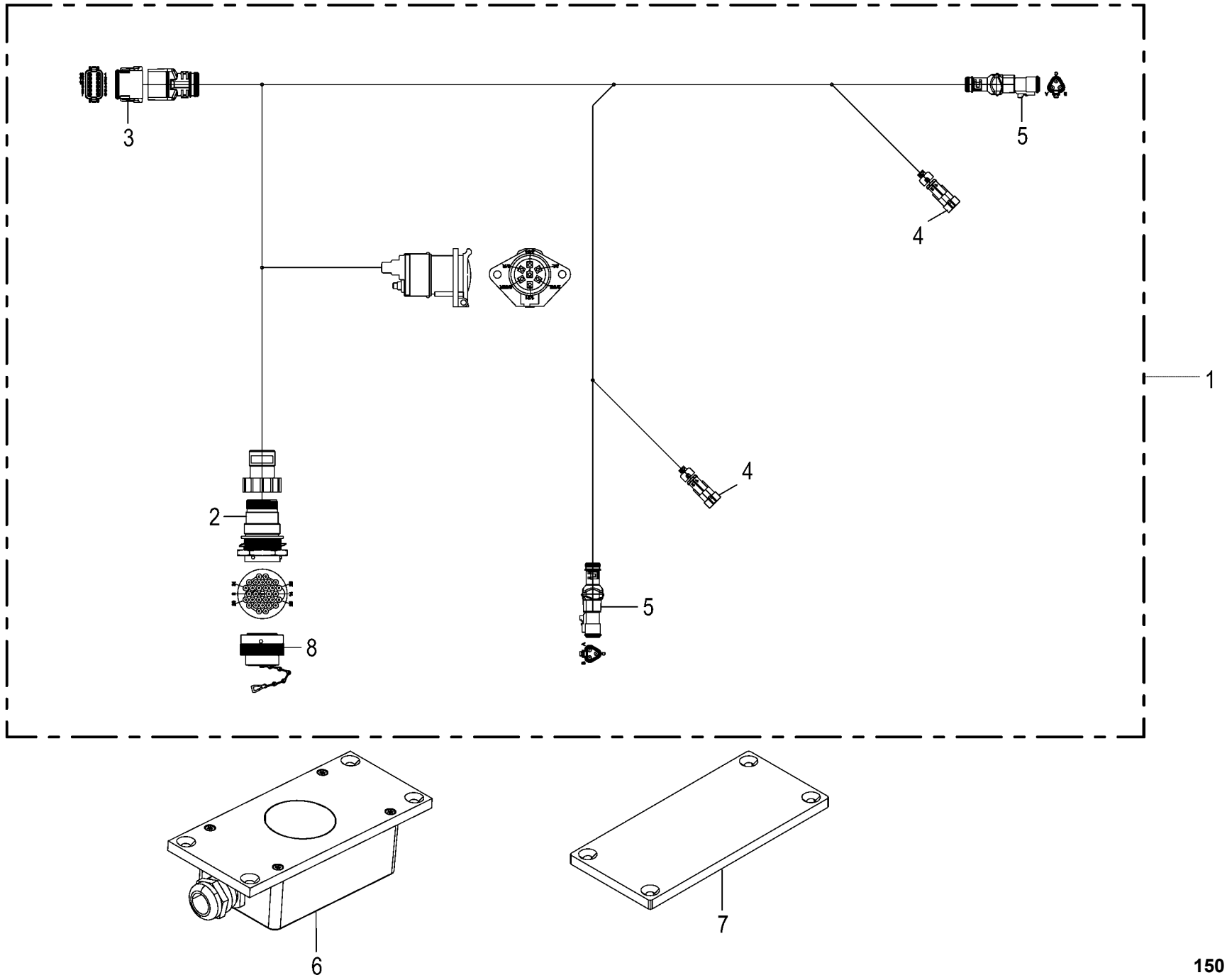

150 050 866 03 / 54.0

150 442 333 04

AutoScan **AutoScan** **AutoScan**					980501 - 1003000	EC 450-2	EC 600-2	EC 750-2				**150 050 866 03** 150 442 333 4 **54.0**
Pos.	ID-Nr.	Benennung	Description	Description	Masch.-Nr-							Bemerkung/Remarks/Remarque
1	20 083 314 3	Kabelbaum Mittelrahmen 2- teilig	Cable harness centre frame 2- part	Faisceau de câbles cadre central 2 pièc.		1	1	1				
2	00 303 755 2	Stecker 31-p St schwarz	Plug 31-p St black	Cavalier 31-p St noir		x	x	x				
3	20 080 785 2	Stecker 12-p Bu grau	Plug 12-p Bu grey	Cavalier 12-p Bu gris		x	x	x				
4	00 302 356 0	Kupplungsdose	Coupling socket	Connecteur		x	x	x				
5	20 082 566 1	Stecker 3-p Bu grau	Plug 3-p Bu grey	Cavalier 3-p Bu gris		x	x	x				
6	20 083 309 2	ECU AutoScan kalibriert 2014/ 44	ECU Autoscan 3 1ST 2014/44	ECU Autoscan 3 1ST 2014/44		1	1	1				
7	20 096 915 0	Dichtplatte Autoscan	Sealing plate Autoscan	Plaque d'étanchéité Autoscan		1	1	1				
8	00 303 347 0	Blindstecker	Blind-plug	Connecteur aveugle		x	x	x				

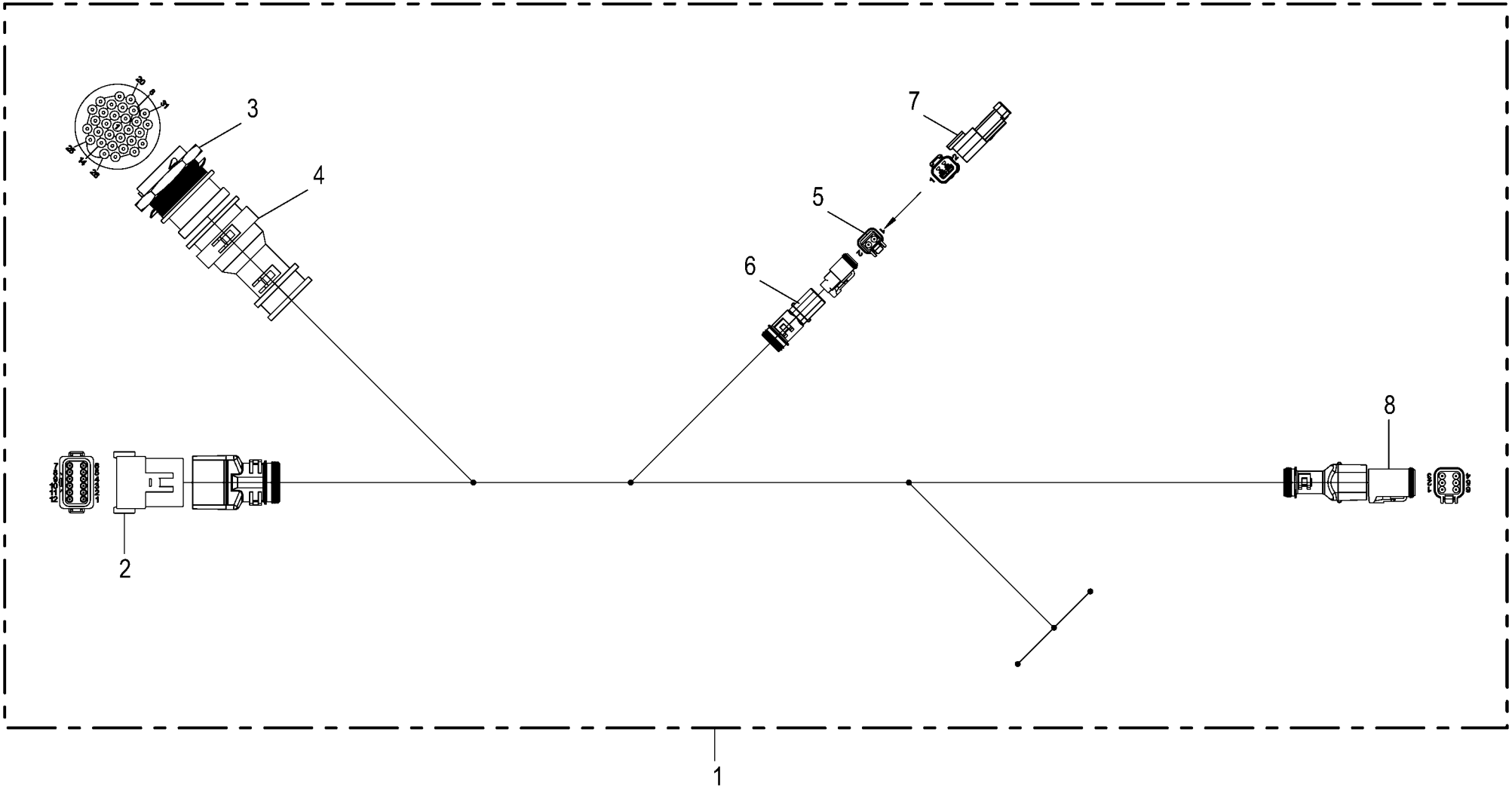
3
4
7
5
6
8
2
1

Kabelbaum - Pendelrollenadapter **Wiring harness - Pendulum roller adapter** **Faisceau electrique - Adaptateur de rouleaux articulèles**					980501 - 1003000	EC 450-2	EC 600-2	EC 750-2				**150 050 866 03** 150 468 487 1 **55.0**
Pos.	ID-Nr.	Benennung	Description	Description	Masch.-Nr-							Bemerkung/Remarks/Remarque
1	20 083 312 2	Kabelbaum Mittelspitze Pendelrolle	Cable harness central tip spherical roll	Fdc pointe médiane rouleau pendulaire		1	1	1				
2	20 080 788 2	Stecker 12-p St grau	Plug 12-p St grey	Cavalier 12-p St gris		x	x	x				
3	20 082 591 1	Stecker 31-p St schwarz	Plug 31-p St black	Cavalier 31-p St noir		x	x	x				
4	00 303 906 0	Endkappe	End cap	Embout de fermeture		x	x	x				
5	00 303 316 2	Stecker 2-p Bu grau	Plug 2-p Bu grey	Cavalier 2-p Bu gris		x	x	x				
6	00 303 902 0	Endkappe	End cap	Embout de fermeture		x	x	x				
7	20 086 362 0	Abschlusswi. 120Ohm 0,25W E24/ 5%	Terminating resistor 120Ohm 0, 25W 4	Résistance terminale 120Ohm 0, 25W 4		x	x	x				
8	20 082 572 1	Stecker 6-p Bu grau	Plug 6-p Bu grey	Cavalier 6-p Bu gris		x	x	x				

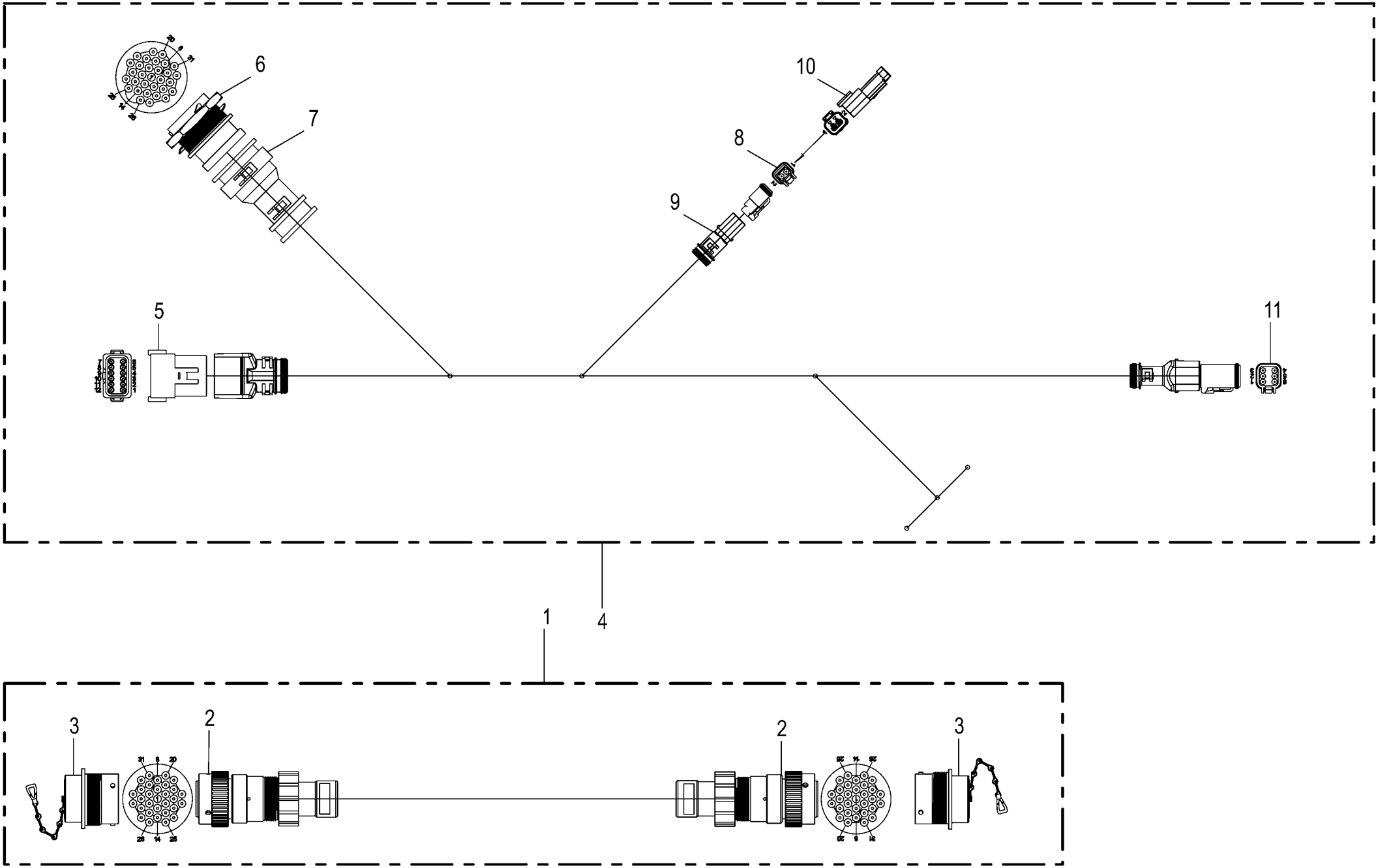

150 050 866 03 / 56.0

Kabelbaum - Pendelrahmenadapter **Wiring harness - Pendulum frame adapter** **Faisceau electrique - Adapteur du cadre pendulaire**					980501 - 1003000	EC 450-2	EC 600-2	EC 750-2				**150 050 866 03** 150 450 041 3 **56.0**
Pos.	ID-Nr.	Benennung	Description	Description	Masch.-Nr-							Bemerkung/Remarks/Remarque
1	20 084 023 2	Kabelbaum Vorsatz Pendelrahmenadaption	KB Attachment Pendulum frame adaptation			1	1	1				
2	00 303 758 2	Stecker 31-p Bu schwarz	Plug 31-p Bu black	Cavalier 31-p Bu noir		x	x	x				
3	00 303 413 0	Blindstecker	Blind-plug	Connecteur aveugle		x	x	x				
4	20 086 419 0	Kabelbaum Mittelspitze Pendelrahmen	Cable harness central tip pendulum frame	Fdc pointe médiane cadre pendulaire		1	1	1				
5	20 080 788 2	Stecker 12-p St grau	Plug 12-p St grey	Cavalier 12-p St gris		x	x	x				
6	20 082 591 1	Stecker 31-p St schwarz	Plug 31-p St black	Cavalier 31-p St noir		x	x	x				
7	00 303 906 0	Endkappe	End cap	Embout de fermeture		x	x	x				
8	00 303 316 2	Stecker 2-p Bu grau	Plug 2-p Bu grey	Cavalier 2-p Bu gris		x	x	x				
9	00 303 902 0	Endkappe	End cap	Embout de fermeture		x	x	x				
10	20 086 362 0	Abschlusswi. 120Ohm 0,25W E24/ 5%	Terminating resistor 120Ohm 0, 25W 4	Résistance terminale 120Ohm 0, 25W 4		x	x	x				
11	20 082 572 1	Stecker 6-p Bu grau	Plug 6-p Bu grey	Cavalier 6-p Bu gris		x	x	x				

Zubehör
Accessories
Accessoires

-----ZUBEHÖR -----ACCESSORIES -----ACCESSOIRES					980501 - 1003000	EC 450-2	EC 600-2	EC 750-2				150 050 866 03 150 435 591 1 57.0
Pos.	ID-Nr.	Benennung	Description	Description	Masch.-Nr-							Bemerkung/Remarks/Remarque
1						.	.	.				

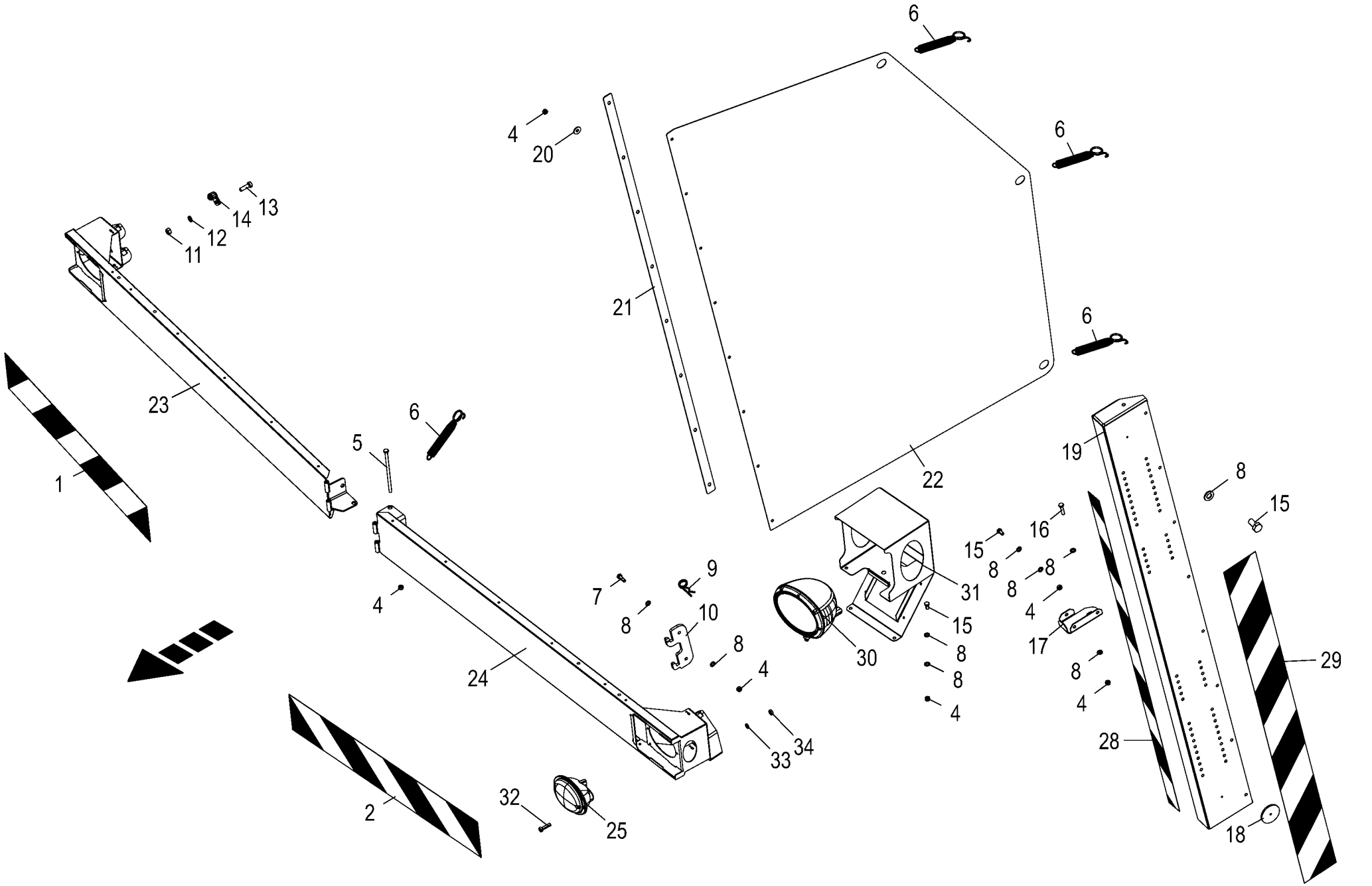

150 050 866 03 / 58.0

150 487 470 02

Spitzenschutz / Blinkleuchte **Tip protection / Indiator** **Protecteur de pointe / Clignotant**					980501 - 1003000	EC 450-2	EC 600-2	EC 750-2				**150 050 866 03** 150 487 470 2 **58.0**
Pos.	ID-Nr.	Benennung	Description	Description	Masch.-Nr-							Bemerkung/Remarks/Remarque
1	00 924 625 0	Warnfolie	Warning foil	Feuille d'avertissement		1	1	1				141 X 846
2	00 924 626 0	Warnfolie	Warning foil	Feuille d'avertissement		1	1	1				141 X 846
4	00 908 706 0	Sicherungsmutter	Locknut	Écrou hex		x	x	x				M 8
5	00 900 350 0	6kt-Schraube	Hex head bolt	Boulon tête hex		x	x	x				M 8 X 160
6	00 274 327 6	Zugfeder	Tension spring	Ressort de traction		7	7	7				2,5 X 21 X 180
7	00 900 616 0	6kt-Schraube	Hex head bolt	Boulon tête hex		x	x	x				M 8 X 25
8	00 910 413 0	Scheibe	Washer	Rondelle		x	x	x				8,4 X 17 X 1,6
9	00 917 104 1	Federstecker	Spring clip	Goupille elastique		2	2	2				4
10	20 099 405 1	Schutzhalter	Guard support	Support de protection		2	2	2				
11	00 908 006 1	6kt-Mutter	Hex nut	Écrou hex		x	x	x				M 4
12	00 910 001 0	Federring	Spring washer	Rondelle elastique		x	x	x				B 4
13	00 903 425 1	Zylinderschraube	Allen screw	Vis tête cylindrique		x	x	x				M 4 X 16
14	00 924 017 0	Rohrschelle mit Gummiprofil	Tube clip w. rubber	Bride		2	2	2				Rd. 6
15	00 900 612 0	6kt-Schraube	Hex head bolt	Boulon tête hex		x	x	x				M 8 X 16
16	00 900 201 0	6kt-Schraube	Hex head bolt	Boulon tête hex		x	x	x				M 8 X 35
17	20 099 320 0	Aufnahme links	Holder left	Logement ga.		2	2	2				
	20 099 316 0	Aufnahme rechts	Holder right	Logement dr.		2	2	2				
18	00 924 634 0	Begrenzungsstrahler -gelb - selbstklebend	Side light -yellow -self- adhesive	Feu d'encombrement -jaune - autoadhésif		2	2	2				Rd. 62
19	20 097 336 1	Schutz	Guard	Protection		2	2	2				
20	00 910 603 0	Scheibe	Washer	Rondelle		x	x	x				8,4 X 24 X 2
21	20 095 320 0	Klemmband	Clamping strap	Collier de serrage		2	2	2				
22	20 097 337 1	Schutztuch	Guard cloth	Tablier de protection		2	2	2				
23	20 097 333 2	Frontschutz rechts	Front guard right	Protection frontale dr.		1	1	1				
24	20 099 377 1	Frontschutz links	Front guard left	Protection frontale ga.		1	1	1				
25	27 005 886 0	Blink-mit Positionsleuchte - links	Flashing light with side light -left	Clignot.avec feu de pisition - gauche		1	1	1				-12V
	27 005 888 0	Blink-mit Positionsleuchte - rechts	Flashing light with side light -right	Clignot.avec feu de pisition - droite		1	1	1				-12V
	20 084 887 0	Leuchte BL/BGRZ Glühl. 4-p DT KPL li 24V	Lamp BL/BGRZ bulb 4-p DT cpl lh 2	Voyant BL/BGRZ Glühl. 4-p DT KPL li 2		1	1	1				
	20 084 009 0	Glühlampe Tropfenform 24V 21W BA15s	Bulb Drop shape 24V 21W BA15s	Ampoule Forme de larme 24V 21W BA15s		1	1	1				
	20 081 859 0	Glühlampe Kugelform 24V 10W BA15s	Bulb Spherical shape 24V 10W BA15s	Ampoule Forme sphérique 24V 10W BA15s		1	1	1				
	20 084 886 0	Leuchte BL/BGRZ Glühl. 4-p DT KPL re 24V	Lamp BL/BGRZ bulb 4-p DT cpl rh 2	Voyant BL/BGRZ Glühl. 4-p DT KPL re 2		1	1	1				
	20 084 009 0	Glühlampe Tropfenform 24V 21W BA15s	Bulb Drop shape 24V 21W BA15s	Ampoule Forme de larme 24V 21W BA15s		1	1	1				

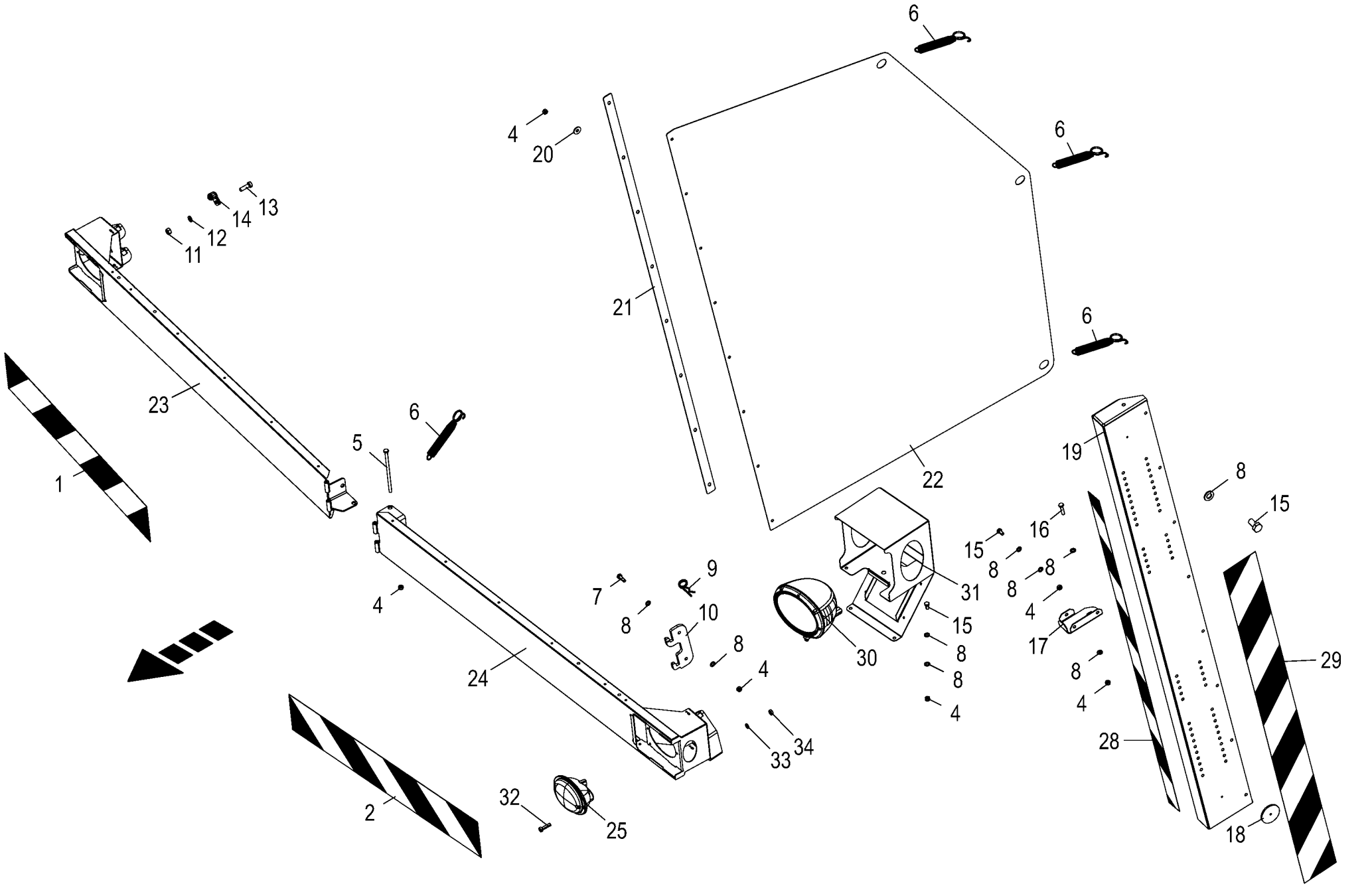

150 050 866 03 / 58.0

150 487 470 02

Spitzenschutz / Blinkleuchte Tip protection / Indiator Protecteur de pointe / Clignotant					980501 - 1003000	EC 450-2	EC 600-2	EC 750-2				150 050 866 03 150 487 470 2 58.0
Pos.	ID-Nr.	Benennung	Description	Description	Masch.-Nr-							Bemerkung/Remarks/Remarque
	20 081 859 0	Glühlampe Kugelform 24V 10W BA15s	Bulb Spherical shape 24V 10W BA15s	Ampoule Forme sphérique 24V 10W BA15s		1	1	1				
28	27 021 759 1	Aufkleber Warnfolie linksabweisend -Frankreich	Label warning film pointing to the left -France	Autocoll feuille d'avert. montrant à ga. -France		1	1	1				
	27 021 760 1	Aufkleber Warnfolie rechtsabweisend -Frankreich	Label warning film pointing to the right -France	Autocoll feuille d'avert montrant à dr. -France		1	1	1				
29	27 021 758 1	Aufkleber Warnfolie rechtsabweisend -Frankreich	Label warning film pointing to the right -France	Autocoll feuille d'avert montrant à dr. -France		1	1	1				
	27 021 757 1	Aufkleber Warnfolie linksabweisend -Frankreich	Label warning film pointing to the left -France	Autocoll feuille d'avert. montrant à ga. -France		1	1	1				
30	27 006 238 0	Scheinwerfer -optional	Headlight -optional	Phare -optionnel		2	2	2				
	00 924 714 0	Glühlampe	Bulb	Lampe		2	2	2				4H 12 V / 60/55 W
	20 084 779 0	Leuchte HS H4 3-p DT KPL 24V anb. -optional	Lamp HS H4 3-p DT KPL 2 anb. -optional	Voyant HS H4 3-p DT KPL 2 anb. -optionnel		2	2	2				
	20 084 781 0	Halogen H4 24V 75/70W P43t	Halogen H4 24V 75/70W P43t	Halogène H4 24V 75/70W P43t		2	2	2				
31	20 099 544 1	Scheinwerferhalter -optional	Headlight support -optional	Support de phare -optionnel		2	2	2				
32	00 903 745 0	Zylinderschraube	Allen screw	Vis tête cylindrique		x	x	x				M 5 X 16
33	00 910 031 0	Federring	Spring washer	Rondelle elastique		x	x	x				B 5
34	00 908 207 1	6kt-Mutter	Hex nut	Écrou hex		x	x	x				M 5

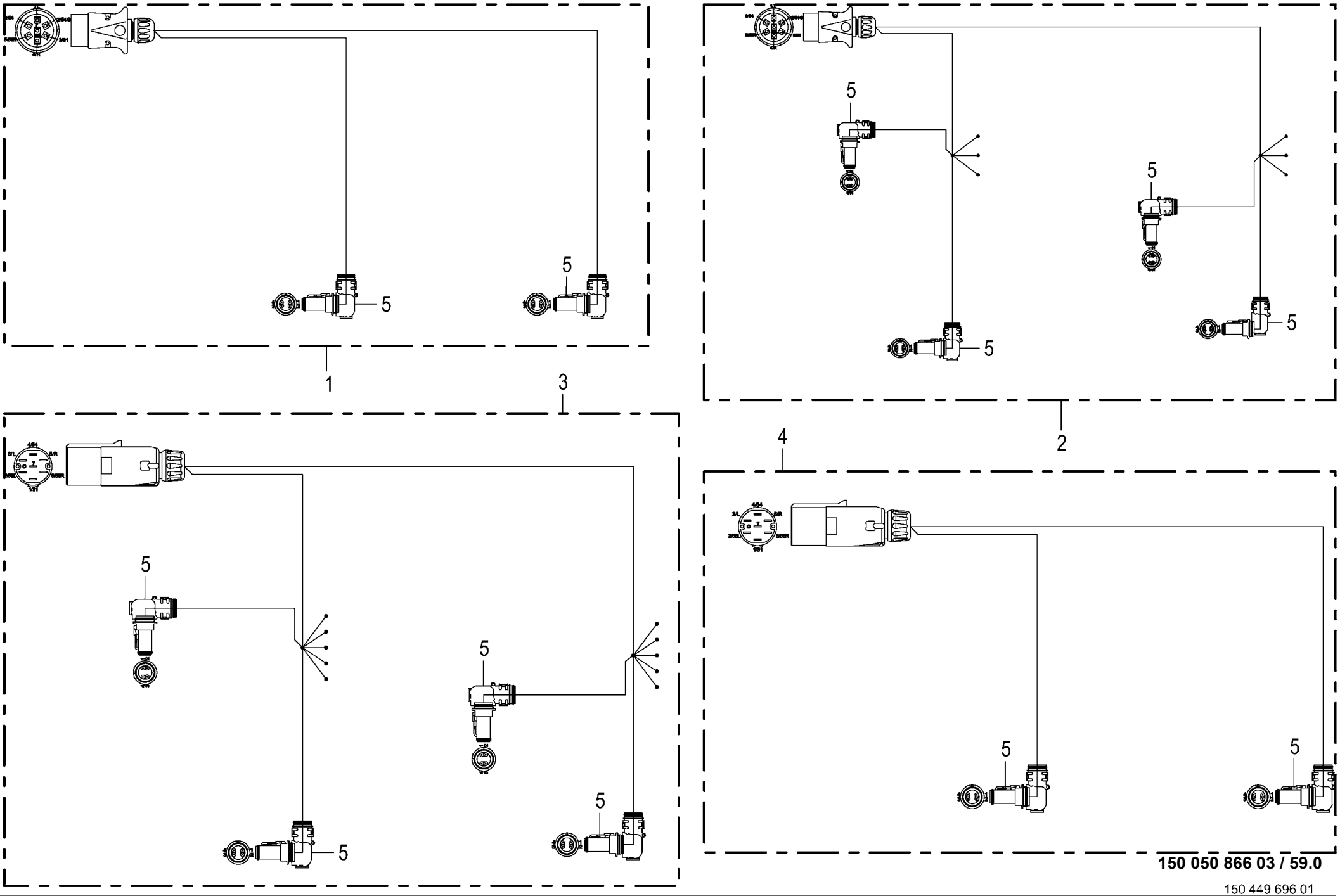

150 050 866 03 / 59.0

Kabelbäume - Spitzenschutz **Wiring harness - Tip protection** **Faisceau elektrique - Protecteur de pointe**					980501 - 1003000	EC 450-2	EC 600-2	EC 750-2				**150 050 866 03** 150 449 696 1 **59.0**
Pos.	ID-Nr.	Benennung	Description	Description	Masch.-Nr-							Bemerkung/Remarks/Remarque
1	20 084 880 0	Kabelbaum Spitzenschutz 12V	Cable harness tip protection 12 volts	Fdc protection de pointes 12V		1	1	1				
2	20 084 874 0	Kabelbaum Spitzenschutz 12V IT -optional	Cable harness tip protection 12V IT -optional	Fdc protection de pointes 12V IT -optionnel		1	1	1				
3	20 084 875 0	Kabelbaum Spitzenschutz 24V IT -optional	Cable harness tip protection 24V IT -optional	Fdc protection de pointes 24V IT -optionnel		1	1	1				
4	20 084 879 0	Kabelbaum Spitzenschutz 24V	Cable harness tip protection 24 volts	Fdc protection de pointes 24V		1	1	1				
5	20 082 570 1	Stecker 4-p Bu schwarz	Plug 4-p Bu black	Cavalier 4-p Bu noir		x	x	x				

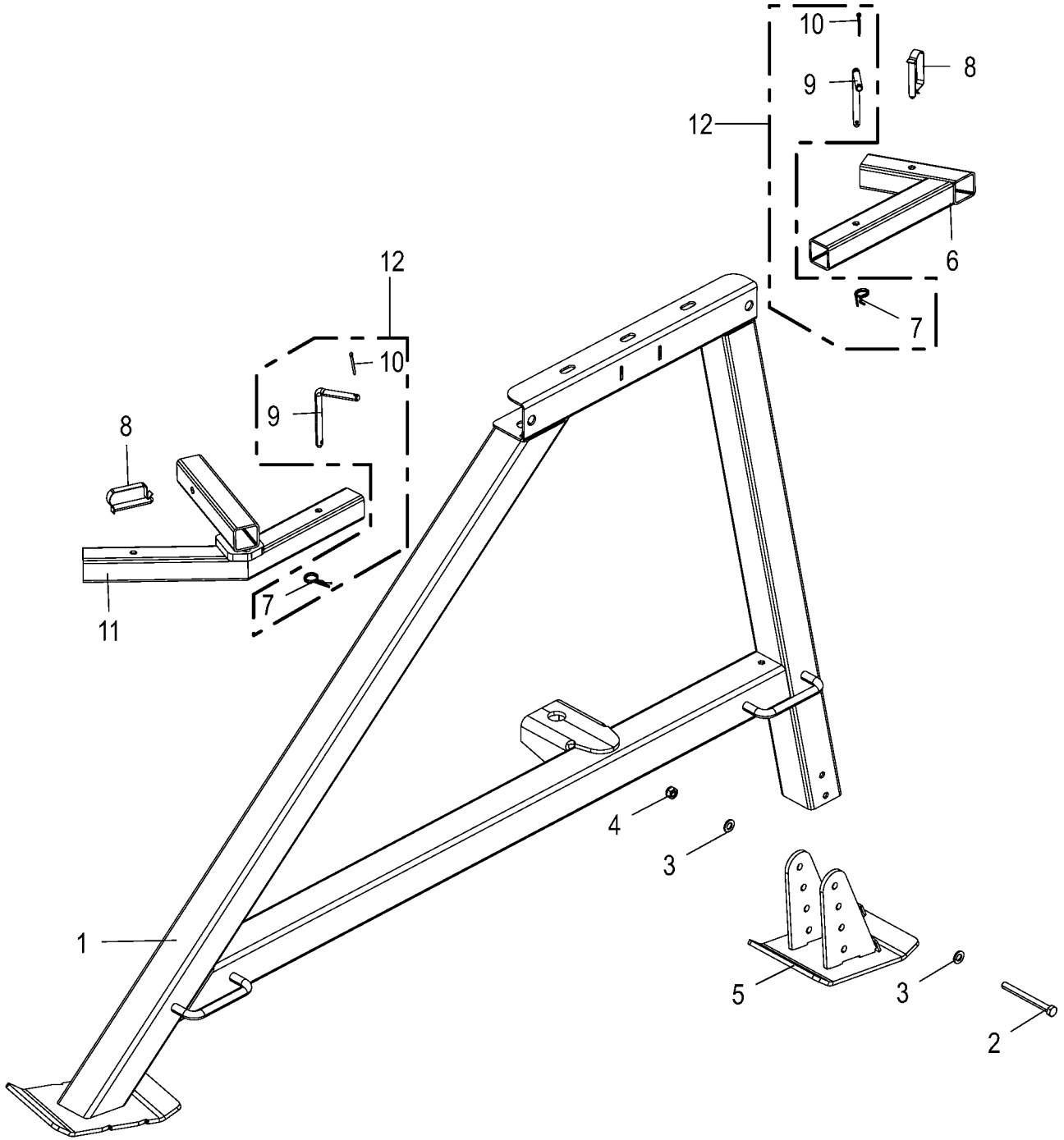

150 050 866 03 / 60.0

150 463 416 01

Stützfuß -kpl. **Support jack** **Béquille**					980501 - 1003000	EC 450-2	EC 600-2	EC 750-2				**150 050 866 03** 150 463 416 1 **60.0**
Pos.	ID-Nr.	Benennung	Description	Description	Masch.-Nr-							Bemerkung/Remarks/Remarque
1	20 292 940 0	Seitenstütze links	Side support left	Support latéral gauche		1	1	1				
	20 290 824 0	Seitenstütze rechts	Side support right	Support latéral dr.		1	1	1				
2	90 003 094 0	6kt-Schraube M12 x 120	Hex bolt M12 x 120	Vis six pans M12 x 120		x	x	x				
3	00 910 506 1	Scheibe	Washer	Rondelle		x	x	x				13 X 24 X 2,5
4	00 908 701 0	Sicherungsmutter	Locknut	Écrou hex		x	x	x				M 12
5	20 292 920 0	Stütze hinten -links und rechts	Support rear -Left and right	Support arrière -gauche et droite		2	2	2				
6	20 292 936 0	Konsole hinten -links und rechts	Console rear -Left and right	Console arrière -gauche et droite		2	2	2				
7	00 917 103 0	Federstecker	Spring clip	Goupille elastique		2	2	2				3,2
8	00 917 005 0	Federsteckbolzen	Spring stick bolt	Ressort bâton boulon		2	2	2				Rd. 12 X 65
9	00 154 236 0	Steckbolzen	Locking pin	Axe débrochable		2	2	2				Rd. 12 X 210
10	00 912 067 1	Splint	Cotter pin	Goupille fendue		2	2	2				4 X 32
11	20 292 937 0	Konsole vorne -links und rechts	Console front -Left and right	Console avant -gauche et droite		2	2	2				
12	00 154 235 0	Steckbolzen mit Kette	Locking pin with chain	Axe débrochable avec chaîne		4	4	4				

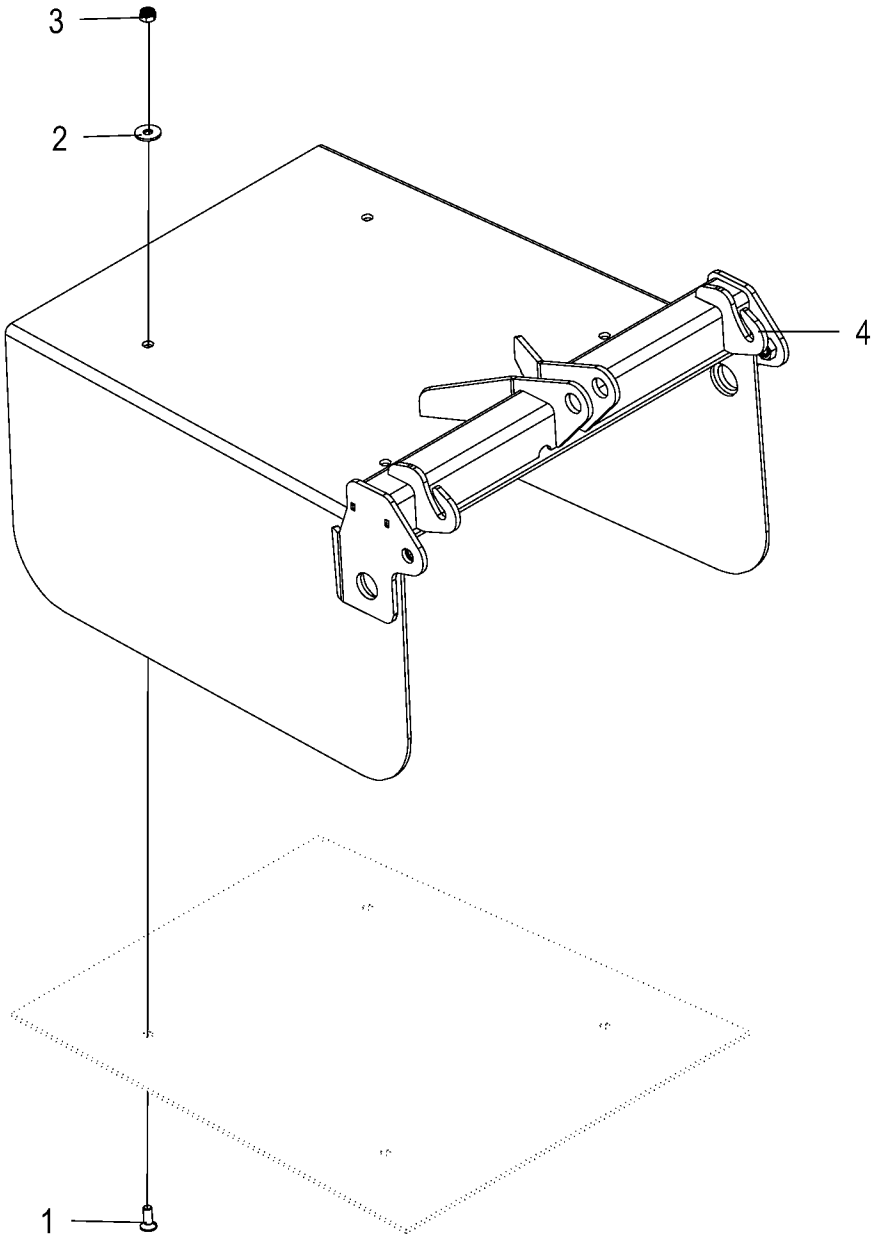
3
2
4
1

Auswurfbogenklappe
Spout flap
Trappe de l'arceau éjecteur

980501 - 1003000

150 050 866 03

150 441 602 1 **61.0**

Pos.	ID-Nr.	Benennung	Description	Description	Masch.-Nr-	EC 450-2	EC 600-2	EC 750-2				Bemerkung/Remarks/Remarque
1	00 904 005 1	Senkschraube	Countersunkscrew	Vis à tête fraisée		x	x					M 6 X 16
2	00 910 351 1	Scheibe	Washer	Rondelle		x	x					6,4 X 18 X 1,6
3	00 908 704 1	Sicherungsmutter	Locknut	Écrou hex		x	x					M 6
4	20 221 354 4	Klappe hinten konisch	Flap rear conical	Trappe arrière conique		1	1					

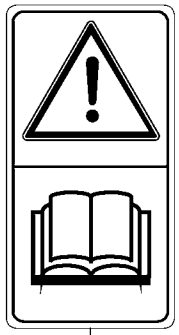

1

2

3

4

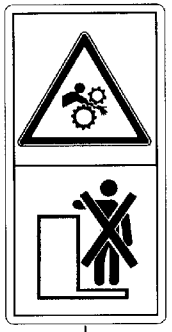

5

6

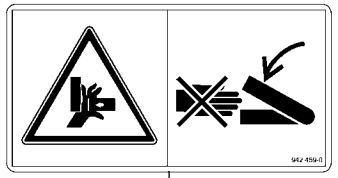

7

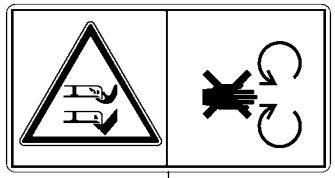

9

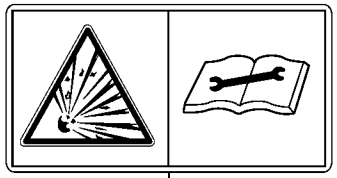

10

Sicherheitsaufkleber
Warning signs
Plaque indicatrices de securite

980501 - 1003000

150 050 866 03

150 442 379 3 **62.0**

Pos.	ID-Nr.	Benennung	Description	Description	Masch.-Nr-	EC 450-2	EC 600-2	EC 750-2				Bemerkung/Remarks/Remarque
1	00 939 471 1	Aufkleber	Tag	Autocollant		1	1	1				
2	00 939 410 2	Aufkleber	Tag	Autocollant		2	2	2				
3	27 003 022 0	Aufkleber	Tag	Autocollant		2	2	2				
4	00 939 469 1	Aufkleber	Tag	Autocollant		2	2	2				
5	00 939 408 2	Aufkleber	Tag	Autocollant		2	2	2				
6	00 942 312 0	Aufkleber	Tag	Autocollant		2	2	2				
7	00 942 459 0	Aufkleber	Tag	Autocollant		4	4	4				
9	27 003 023 0	Aufkleber	Tag	Autocollant		2	2	2				
10	00 939 529 0	Aufkleber	Tag	Autocollant		1	1	1				

27 021 260 0

1

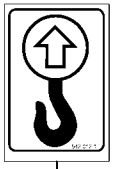

2

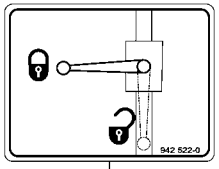
942 522-0

3

24 V

4

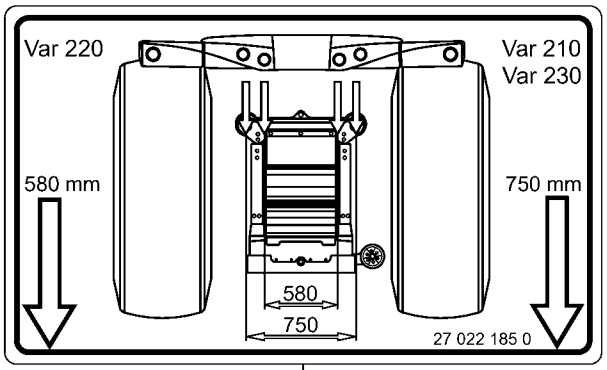
Var 220
Var 210
Var 230
580 mm
750 mm
580
750
27 022 185 0

5

Hinweisaufkleber
General information labels
Plaque indicatrices generales

980501 - 1003000

150 050 866 03

150 442 383 4 **63.0**

Pos.	ID-Nr.	Benennung	Description	Description	Masch.-Nr-	EC 450-2	EC 600-2	EC 750-2				Bemerkung/Remarks/Remarque
1	27 021 260 0	Aufkleber Fettpresse blau	Label Fettpresse blue	Autocollant Fettpresse bleu		20	20	20				
2	00 942 012 1	Aufkleber	Tag	Autocollant		4	4	4				
3	00 942 522 0	Aufkleber	Tag	Autocollant		1	1	1				
4	00 942 571 0	Aufkleber	Tag	Autocollant		1	1	1				
5	27 022 185 0	Aufkleber Anzeiger Gutflussbreite Voratz	Label indicator crop flow width header	Autocollant		1	1	1				

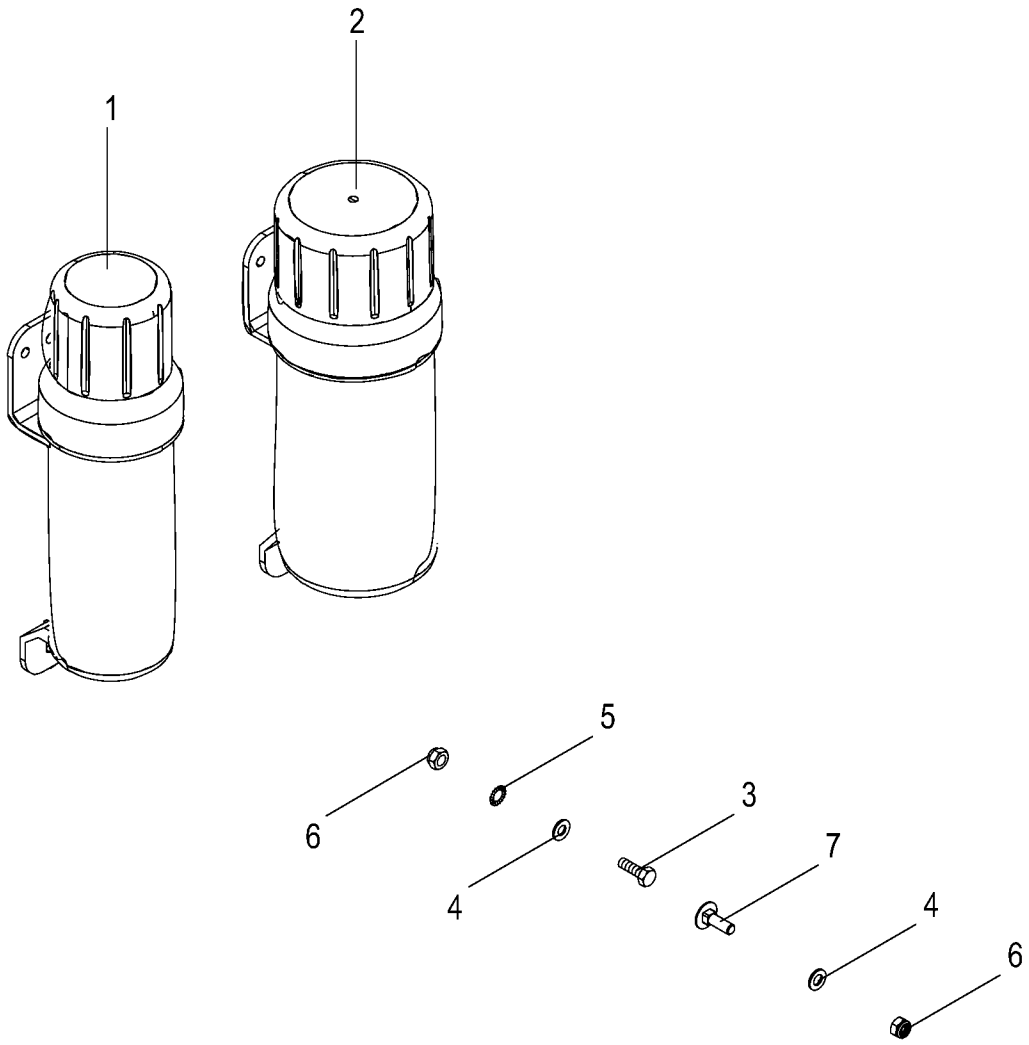
1
2
5
6
3
4
7
4
6

Dokumentenbehälter
Document box
Boîte à documents

980501 - 1003000

150 050 866 03

150 491 752 2 **64.0**

Pos.	ID-Nr.	Benennung	Description	Description	Masch.-Nr-	EC 450-2	EC 600-2	EC 750-2				Bemerkung/Remarks/Remarque
1	27 021 829 0	Betriebsanltg-Box klein 318 x Ø84 mm	Op. instructions box small 318 x Ø84 mm	Boîte notice d'util. petite 318 x Ø84 mm		1	1	1				
2	27 021 830 0	Betriebsanltg-Box gross 319 x Ø109 mm	Operating instr. box large 318 x Ø84 mm	Boîte notice d'util. large 319 x Ø109 mm		1	1	1				
3	00 900 616 0	6kt-Schraube	Hex head bolt	Boulon tête hex		x	x	x				M 8 X 25
	00 900 617 0	6kt-Schraube	Hex head bolt	Boulon tête hex		x	x	x				M 8 X 30
4	00 910 413 0	Scheibe	Washer	Rondelle		x	x	x				8,4 X 17 X 1,6
5	00 909 908 1	Sperrkantscheibe	Detent edged washer	Disque à bord d'arrêt		x	x	x				SKM 8
6	00 908 706 0	Sicherungsmutter	Locknut	Écrou hex		x	x	x				M 8
7	00 904 732 2	Flachrundschraube	Coach bolt	Vis a tête bombée		x	x	x				M 8 X 25
	00 904 951 2	Flachrundschraube	Coach bolt	Vis a tête bombée		x	x	x				M 8 X 20

ID-NR. ID-NO.	TAFEL DIAG.	POS. POS.	ID-NR. ID-NO.	TAFEL DIAG.	POS. POS.	ID-NR. ID-NO.	TAFEL DIAG.	POS. POS.	ID-NR. ID-NO.	TAFEL DIAG.	POS. POS.	ID-NR. ID-NO.	TAFEL DIAG.	POS. POS.
00 145 212 1	43.0	17	00 352 323 0	19.0	13	00 900 612 0	16.0	31	00 900 636 0	15.0	30	00 900 656 0	48.0	8
00 145 212 1	51.0	17	00 352 506 3	5.0	10	00 900 612 0	18.0	14	00 900 636 0	16.0	24	00 900 657 0	4.0	9
00 153 091 0	44.0	6	00 352 613 0	4.0	18	00 900 612 0	40.0	1	00 900 636 0	18.0	1	00 900 657 0	31.0	17
00 153 091 0	52.0	6	00 352 859 0	18.0	40	00 900 612 0	48.0	1	00 900 636 0	28.0	14	00 900 657 0	37.0	5
00 154 235 0	60.0	12	00 352 888 1	18.0	33	00 900 612 0	58.0	15	00 900 636 0	31.0	8	00 900 657 0	46.0	19
00 154 236 0	60.0	9	00 353 603 4	26.0	4	00 900 614 0	2.0	27	00 900 636 0	32.0	20	00 900 658 0	31.0	16
00 200 450 2	24.0	36	00 360 087 0	35.0	19	00 900 614 0	16.0	17	00 900 636 0	37.0	15	00 900 658 0	48.0	13
00 214 085 0	6.0	9	00 360 162 0	52.0	19	00 900 614 0	16.0	31	00 900 636 0	37.3	18	00 900 675 0	14.0	25
00 221 632 0	20.0	43	00 360 163 0	52.0	20	00 900 614 0	18.0	8	00 900 636 0	38.0	7	00 900 675 0	29.0	1
00 221 632 0	21.0	6	00 360 164 0	52.0	21	00 900 614 0	27.0	8	00 900 636 0	39.0	10	00 900 675 0	30.0	1
00 221 632 0	23.0	3	00 360 167 0	52.0	22	00 900 614 0	28.0	9	00 900 636 0	47.0	10	00 900 676 0	3.0	14
00 230 743 0	52.0	37	00 900 201 0	58.0	16	00 900 614 0	32.0	1	00 900 637 0	3.0	21	00 900 676 0	5.0	15
00 233 427 0	20.0	22	00 900 226 0	26.0	11	00 900 614 0	48.0	16	00 900 637 0	8.0	47	00 900 676 0	6.0	34
00 233 427 0	21.0	24	00 900 239 1	37.0	37	00 900 614 0	52.0	40	00 900 637 0	16.0	11	00 900 676 0	46.0	28
00 260 120 1	24.0	37	00 900 253 1	4.0	1	00 900 616 0	6.0	12	00 900 637 0	20.0	30	00 900 677 0	2.0	6
00 274 327 6	58.0	6	00 900 253 1	25.0	45	00 900 616 0	20.0	9	00 900 637 0	21.0	17	00 900 677 0	6.0	36
00 277 238 1	33.0	15	00 900 253 1	32.0	34	00 900 616 0	21.0	37	00 900 637 0	37.3	13	00 900 677 0	37.0	33
00 280 400 2	52.0	30	00 900 259 0	27.0	32	00 900 616 0	33.0	10	00 900 637 0	46.0	5	00 900 678 0	37.0	41
00 281 706 0	24.0	18	00 900 259 0	28.0	36	00 900 616 0	37.0	23	00 900 638 0	15.0	1	00 900 688 0	29.0	9
00 281 706 0	25.0	18	00 900 272 2	34.0	19	00 900 616 0	37.3	21	00 900 638 0	28.0	38	00 900 688 0	30.0	9
00 281 758 0	11.0	44	00 900 275 0	24.0	1	00 900 616 0	40.0	1	00 900 638 0	33.0	4	00 900 817 1	14.0	24
00 281 758 0	12.0	30	00 900 275 0	25.0	1	00 900 616 0	48.0	1	00 900 638 0	37.0	43	00 900 817 1	34.0	17
00 284 514 0	15.0	21	00 900 292 0	18.0	31	00 900 616 0	58.0	7	00 900 638 0	37.3	5	00 900 817 1	34.0	20
00 284 514 0	16.0	8	00 900 302 1	18.0	10	00 900 616 0	64.0	3	00 900 638 0	46.0	22	00 900 837 2	27.0	26
00 302 356 0	54.0	4	00 900 303 0	4.0	20	00 900 617 0	2.0	18	00 900 639 0	15.0	22	00 901 042 1	12.0	10
00 303 115 1	18.0	39	00 900 303 0	6.0	6	00 900 617 0	4.0	28	00 900 639 0	16.0	9	00 901 046 1	11.0	30
00 303 164 0	18.0	34	00 900 304 1	3.0	35	00 900 617 0	6.0	15	00 900 639 0	27.0	34	00 901 048 1	11.0	21
00 303 316 2	55.0	5	00 900 306 1	3.0	36	00 900 617 0	20.0	32	00 900 639 0	32.0	12	00 901 054 2	5.0	21
00 303 316 2	56.0	8	00 900 310 1	19.0	20	00 900 617 0	21.0	15	00 900 653 0	31.0	3	00 901 137 1	20.0	19
00 303 347 0	54.0	8	00 900 347 0	3.0	3	00 900 617 0	64.0	3	00 900 653 0	33.0	18	00 901 137 1	21.0	43
00 303 413 0	56.0	3	00 900 348 1	5.0	16	00 900 632 0	34.0	14	00 900 655 0	24.0	13	00 901 137 1	29.0	2
00 303 755 2	54.0	2	00 900 350 0	58.0	5	00 900 634 0	5.0	3	00 900 655 0	25.0	13	00 901 137 1	30.0	2
00 303 758 2	56.0	2	00 900 380 1	25.0	59	00 900 634 0	15.0	12	00 900 656 0	6.0	33	00 901 142 1	6.0	37
00 303 902 0	55.0	6	00 900 383 0	44.0	10	00 900 634 0	16.0	6	00 900 656 0	17.0	11	00 901 160 0	8.0	2
00 303 902 0	56.0	9	00 900 383 0	52.0	14	00 900 634 0	31.0	6	00 900 656 0	20.0	25	00 901 421 1	27.0	31
00 303 906 0	55.0	4	00 900 607 0	11.0	27	00 900 634 0	34.0	19	00 900 656 0	21.0	22	00 901 421 1	28.0	35
00 303 906 0	56.0	7	00 900 608 0	37.3	15	00 900 634 0	35.0	10	00 900 656 0	25.0	58	00 901 423 0	12.0	19
00 336 585 0	30.0	27	00 900 608 0	46.0	8	00 900 634 0	37.0	10	00 900 656 0	30.0	46	00 901 425 0	12.0	10
00 348 835 0	4.0	3	00 900 612 0	3.0	4	00 900 636 0	2.0	9	00 900 656 0	33.0	8	00 901 431 0	24.0	25
00 351 606 1	23.0	26	00 900 612 0	15.0	5	00 900 636 0	3.0	17	00 900 656 0	40.0	8	00 901 431 0	25.0	25

ID-NR. ID-NO.	TAFEL DIAG.	POS. POS.	ID-NR. ID-NO.	TAFEL DIAG.	POS. POS.	ID-NR. ID-NO.	TAFEL DIAG.	POS. POS.	ID-NR. ID-NO.	TAFEL DIAG.	POS. POS.	ID-NR. ID-NO.	TAFEL DIAG.	POS. POS.
00 901 433 0	8.0	2	00 903 110 0	24.0	32	00 904 983 1	17.0	19	00 908 701 0	19.0	25	00 908 758 0	20.0	41
00 901 434 0	15.0	20	00 903 110 0	25.0	32	00 905 231 1	5.0	20	00 908 701 0	26.0	13	00 908 758 0	21.0	7
00 901 434 0	16.0	9	00 903 116 1	23.0	49	00 905 924 0	2.0	3	00 908 701 0	30.0	38	00 908 758 0	32.0	6
00 901 434 0	19.0	9	00 903 120 3	5.0	6	00 906 010 1	7.0	2	00 908 701 0	31.0	13	00 908 758 0	33.0	5
00 901 438 0	8.0	2	00 903 120 3	40.0	16	00 906 010 1	8.0	43	00 908 701 0	32.0	25	00 908 758 0	34.0	6
00 901 447 0	7.0	12	00 903 137 1	17.0	9	00 906 010 1	9.0	28	00 908 701 0	60.0	4	00 908 758 0	39.0	6
00 901 451 0	3.0	24	00 903 137 1	30.0	23	00 906 010 1	10.0	28	00 908 702 0	2.0	22	00 908 758 0	47.0	6
00 901 452 0	29.0	7	00 903 137 1	43.0	20	00 906 010 1	23.0	21	00 908 702 0	4.0	24	00 909 902 1	20.0	2
00 901 452 0	30.0	7	00 903 137 1	51.0	20	00 906 010 1	43.0	9	00 908 702 0	35.0	22	00 909 902 1	21.0	32
00 901 453 0	20.0	13	00 903 425 1	58.0	13	00 906 010 1	51.0	9	00 908 704 1	37.0	38	00 909 903 0	6.0	5
00 901 454 0	20.0	13	00 903 477 1	35.0	5	00 908 006 1	58.0	11	00 908 704 1	37.3	10	00 909 903 0	8.0	33
00 901 454 0	21.0	38	00 903 745 0	2.0	20	00 908 058 0	4.0	6	00 908 704 1	46.0	14	00 909 903 0	39.0	2
00 901 457 0	30.0	50	00 903 745 0	4.0	27	00 908 207 1	18.0	28	00 908 704 1	61.0	3	00 909 903 0	47.0	2
00 901 458 0	19.0	8	00 903 745 0	58.0	32	00 908 207 1	58.0	34	00 908 706 0	5.0	12	00 909 906 1	11.0	26
00 901 462 2	19.0	19	00 903 800 0	18.0	32	00 908 210 0	27.0	29	00 908 706 0	6.0	18	00 909 907 0	5.0	7
00 901 462 2	29.0	5	00 904 005 1	61.0	1	00 908 210 0	28.0	33	00 908 706 0	15.0	31	00 909 907 0	6.0	26
00 901 462 2	30.0	5	00 904 045 3	32.0	10	00 908 210 0	33.0	13	00 908 706 0	16.0	28	00 909 907 0	8.0	49
00 901 602 1	7.0	12	00 904 045 3	34.0	1	00 908 210 0	52.0	31	00 908 706 0	27.0	20	00 909 907 0	9.0	9
00 901 602 1	28.0	26	00 904 049 0	34.0	4	00 908 215 0	18.0	9	00 908 706 0	28.0	22	00 909 907 0	10.0	9
00 901 613 1	27.0	22	00 904 051 1	3.0	22	00 908 218 0	44.0	2	00 908 706 0	38.0	18	00 909 907 0	17.0	4
00 901 622 3	19.0	14	00 904 732 2	4.0	14	00 908 218 0	52.0	2	00 908 706 0	39.0	16	00 909 907 0	19.0	2
00 902 914 1	20.0	45	00 904 732 2	38.0	15	00 908 220 0	3.0	37	00 908 706 0	47.0	16	00 909 907 0	23.0	13
00 902 914 1	21.0	3	00 904 732 2	39.0	12	00 908 220 0	25.0	49	00 908 706 0	48.0	15	00 909 907 0	24.0	20
00 902 914 1	23.0	1	00 904 732 2	47.0	12	00 908 225 0	24.0	27	00 908 706 0	52.0	33	00 909 907 0	25.0	20
00 902 914 1	37.0	1	00 904 732 2	64.0	7	00 908 225 0	25.0	27	00 908 706 0	58.0	4	00 909 907 0	40.0	15
00 903 075 1	6.0	25	00 904 745 1	34.0	13	00 908 506 0	11.0	7	00 908 706 0	64.0	6	00 909 908 1	2.0	19
00 903 075 1	38.0	1	00 904 745 1	38.0	4	00 908 506 0	12.0	14	00 908 714 0	20.0	42	00 909 908 1	3.0	5
00 903 075 1	39.0	1	00 904 745 1	39.0	8	00 908 523 1	30.0	53	00 908 714 0	21.0	1	00 909 908 1	4.0	2
00 903 075 1	47.0	1	00 904 745 1	47.0	8	00 908 523 1	37.0	26	00 908 719 0	20.0	16	00 909 908 1	6.0	14
00 903 077 1	6.0	4	00 904 755 2	18.0	18	00 908 524 2	11.0	10	00 908 719 0	21.0	41	00 909 908 1	11.0	20
00 903 105 1	8.0	48	00 904 755 2	20.0	36	00 908 524 2	12.0	11	00 908 719 0	37.0	39	00 909 908 1	12.0	9
00 903 106 1	18.0	17	00 904 755 2	21.0	13	00 908 525 1	24.0	34	00 908 719 0	46.0	4	00 909 908 1	15.0	6
00 903 106 1	19.0	1	00 904 779 1	32.0	22	00 908 525 1	35.0	2	00 908 758 0	3.0	19	00 909 908 1	16.0	18
00 903 106 1	24.0	19	00 904 813 1	38.0	19	00 908 620 0	25.0	48	00 908 758 0	4.0	16	00 909 908 1	18.0	7
00 903 106 1	25.0	19	00 904 813 1	39.0	13	00 908 620 0	30.0	25	00 908 758 0	7.0	43	00 909 908 1	20.0	10
00 903 108 2	9.0	8	00 904 813 1	47.0	13	00 908 620 0	37.0	24	00 908 758 0	8.0	40	00 909 908 1	21.0	36
00 903 108 2	10.0	8	00 904 836 1	32.0	18	00 908 701 0	3.0	16	00 908 758 0	15.0	19	00 909 908 1	25.0	46
00 903 108 2	24.0	31	00 904 951 2	15.0	28	00 908 701 0	8.0	50	00 908 758 0	16.0	5	00 909 908 1	27.0	24
00 903 108 2	25.0	31	00 904 951 2	16.0	25	00 908 701 0	17.0	21	00 908 758 0	17.0	6	00 909 908 1	28.0	21
00 903 109 1	23.0	49	00 904 951 2	64.0	7	00 908 701 0	18.0	20	00 908 758 0	18.0	11	00 909 908 1	32.0	2

ID-NR. ID-NO.	TAFEL DIAG.	POS. POS.	ID-NR. ID-NO.	TAFEL DIAG.	POS. POS.	ID-NR. ID-NO.	TAFEL DIAG.	POS. POS.	ID-NR. ID-NO.	TAFEL DIAG.	POS. POS.	ID-NR. ID-NO.	TAFEL DIAG.	POS. POS.
00 909 908 1	33.0	12	00 909 910 1	17.0	8	00 909 929 0	20.0	34	00 910 362 0	14.0	27	00 910 506 1	30.0	49
00 909 908 1	37.0	22	00 909 910 1	18.0	21	00 909 929 0	21.0	2	00 910 362 0	20.0	18	00 910 506 1	31.0	15
00 909 908 1	37.3	22	00 909 910 1	19.0	7	00 910 001 0	58.0	12	00 910 362 0	21.0	42	00 910 506 1	60.0	3
00 909 908 1	38.0	2	00 909 910 1	20.0	14	00 910 031 0	18.0	30	00 910 362 0	37.0	3	00 910 512 2	44.0	5
00 909 908 1	38.0	16	00 909 910 1	20.0	24	00 910 031 0	44.0	9	00 910 362 0	46.0	2	00 910 512 2	52.0	5
00 909 908 1	39.0	15	00 909 910 1	21.0	23	00 910 031 0	52.0	13	00 910 363 0	20.0	3	00 910 514 1	28.0	16
00 909 908 1	40.0	2	00 909 910 1	21.0	39	00 910 031 0	58.0	33	00 910 363 0	21.0	31	00 910 514 1	30.0	26
00 909 908 1	47.0	15	00 909 910 1	24.0	2	00 910 303 1	25.0	52	00 910 366 0	38.0	3	00 910 603 0	3.0	6
00 909 908 1	48.0	2	00 909 910 1	25.0	2	00 910 303 1	30.0	19	00 910 378 0	32.0	23	00 910 603 0	6.0	13
00 909 908 1	52.0	41	00 909 910 1	26.0	10	00 910 320 0	4.0	11	00 910 411 1	37.3	11	00 910 603 0	15.0	7
00 909 908 1	64.0	5	00 909 910 1	27.0	25	00 910 320 0	6.0	31	00 910 413 0	4.0	7	00 910 603 0	16.0	27
00 909 909 1	2.0	13	00 909 910 1	29.0	6	00 910 320 0	20.0	15	00 910 413 0	5.0	13	00 910 603 0	18.0	6
00 909 909 1	3.0	18	00 909 910 1	30.0	6	00 910 320 0	21.0	40	00 910 413 0	20.0	31	00 910 603 0	27.0	9
00 909 909 1	4.0	17	00 909 910 1	31.0	2	00 910 320 0	27.0	1	00 910 413 0	21.0	16	00 910 603 0	28.0	10
00 909 909 1	5.0	4	00 909 910 1	31.0	14	00 910 320 0	30.0	47	00 910 413 0	27.0	30	00 910 603 0	32.0	3
00 909 909 1	6.0	7	00 909 910 1	32.0	24	00 910 320 0	37.0	7	00 910 413 0	28.0	34	00 910 603 0	33.0	11
00 909 909 1	15.0	2	00 909 910 1	33.0	9	00 910 320 0	40.0	6	00 910 413 0	39.0	3	00 910 603 0	37.0	21
00 909 909 1	16.0	2	00 909 910 1	37.0	6	00 910 320 0	46.0	21	00 910 413 0	47.0	3	00 910 603 0	37.3	23
00 909 909 1	18.0	2	00 909 910 1	40.0	7	00 910 320 0	48.0	6	00 910 413 0	58.0	8	00 910 603 0	38.0	17
00 909 909 1	19.0	10	00 909 910 1	46.0	20	00 910 327 0	20.0	44	00 910 413 0	64.0	4	00 910 603 0	39.0	14
00 909 909 1	20.0	29	00 909 910 1	48.0	7	00 910 327 0	21.0	44	00 910 414 0	3.0	20	00 910 603 0	40.0	3
00 909 909 1	21.0	18	00 909 911 0	2.0	14	00 910 327 0	23.0	59	00 910 414 0	4.0	19	00 910 603 0	47.0	14
00 909 909 1	24.0	26	00 909 911 0	17.0	10	00 910 327 0	25.0	47	00 910 414 0	7.0	13	00 910 603 0	48.0	3
00 909 909 1	25.0	26	00 909 911 0	30.0	22	00 910 351 1	37.0	36	00 910 414 0	8.0	3	00 910 603 0	52.0	32
00 909 909 1	27.0	2	00 909 911 0	43.0	19	00 910 351 1	37.3	14	00 910 414 0	15.0	18	00 910 603 0	58.0	20
00 909 909 1	28.0	2	00 909 911 0	51.0	19	00 910 351 1	46.0	7	00 910 414 0	16.0	4	00 910 609 0	20.0	23
00 909 909 1	31.0	5	00 909 912 1	2.0	7	00 910 351 1	61.0	2	00 910 414 0	19.0	12	00 910 609 0	21.0	25
00 909 909 1	32.0	7	00 909 912 1	3.0	13	00 910 353 0	5.0	5	00 910 414 0	20.0	40	00 910 700 1	23.0	42
00 909 909 1	33.0	3	00 909 912 1	5.0	14	00 910 353 0	6.0	8	00 910 414 0	21.0	8	00 910 702 1	8.0	21
00 909 909 1	34.0	5	00 909 912 1	6.0	35	00 910 353 0	32.0	14	00 910 414 0	33.0	20	00 910 702 1	23.0	53
00 909 909 1	35.0	9	00 909 912 1	14.0	26	00 910 361 1	3.0	2	00 910 414 0	34.0	16	00 910 702 1	25.0	55
00 909 909 1	37.0	11	00 909 912 1	20.0	17	00 910 361 1	14.0	23	00 910 500 1	2.0	21	00 910 703 1	8.0	4
00 909 909 1	37.3	4	00 909 912 1	21.0	4	00 910 361 1	32.0	19	00 910 500 1	4.0	25	00 910 710 0	23.0	45
00 909 909 1	38.0	8	00 909 912 1	23.0	2	00 910 361 1	34.0	3	00 910 500 1	35.0	23	00 910 714 0	30.0	35
00 909 909 1	39.0	11	00 909 912 1	29.0	3	00 910 361 1	37.0	13	00 910 500 1	44.0	8	00 910 715 0	11.0	47
00 909 909 1	46.0	6	00 909 912 1	30.0	3	00 910 361 1	37.3	3	00 910 500 1	52.0	12	00 910 715 0	12.0	32
00 909 909 1	47.0	11	00 909 912 1	37.0	2	00 910 361 1	38.0	9	00 910 506 1	3.0	11	00 910 718 1	9.0	37
00 909 910 1	3.0	15	00 909 912 1	46.0	3	00 910 361 1	39.0	7	00 910 506 1	8.0	51	00 910 718 1	10.0	37
00 909 910 1	4.0	10	00 909 913 1	29.0	10	00 910 361 1	46.0	30	00 910 506 1	19.0	24	00 910 727 1	6.0	24
00 909 910 1	6.0	32	00 909 913 1	30.0	10	00 910 361 1	47.0	7	00 910 506 1	27.0	14	00 910 727 1	20.0	47

ID-NR. ID-NO.	TAFEL DIAG.	POS. POS.	ID-NR. ID-NO.	TAFEL DIAG.	POS. POS.	ID-NR. ID-NO.	TAFEL DIAG.	POS. POS.	ID-NR. ID-NO.	TAFEL DIAG.	POS. POS.	ID-NR. ID-NO.	TAFEL DIAG.	POS. POS.
00 910 727 1	21.0	45	00 910 889 0	25.0	42	00 911 024 1	7.0	19	00 911 668 0	25.0	11	00 915 701 0	8.0	39
00 910 727 1	23.0	39	00 910 889 0	43.0	22	00 911 024 1	9.0	5	00 911 670 0	3.0	54	00 915 780 1	29.0	8
00 910 730 0	3.0	42	00 910 889 0	51.0	22	00 911 024 1	10.0	5	00 911 673 0	7.0	9	00 915 780 1	30.0	8
00 910 730 0	8.0	16	00 910 890 0	24.0	42	00 911 024 1	43.0	4	00 911 673 0	9.0	3	00 917 005 0	14.0	30
00 910 730 0	24.0	41	00 910 890 0	25.0	42	00 911 024 1	51.0	4	00 911 673 0	10.0	3	00 917 005 0	60.0	8
00 910 730 0	25.0	41	00 910 890 0	43.0	22	00 911 132 0	24.0	9	00 911 673 0	43.0	2	00 917 103 0	60.0	7
00 910 730 0	43.0	23	00 910 890 0	51.0	22	00 911 132 0	25.0	9	00 911 673 0	51.0	2	00 917 104 1	58.0	9
00 910 730 0	51.0	23	00 910 891 0	43.0	22	00 911 133 0	24.0	8	00 911 680 0	23.0	30	00 917 603 1	52.0	28
00 910 735 3	8.0	7	00 910 891 0	51.0	22	00 911 133 0	25.0	8	00 911 699 0	23.0	7	00 917 802 1	52.0	29
00 910 735 3	9.0	13	00 910 900 0	7.0	17	00 911 504 0	23.0	52	00 912 067 1	60.0	10	00 918 315 0	33.0	6
00 910 735 3	10.0	13	00 910 900 0	23.0	16	00 911 510 0	8.0	26	00 912 400 1	27.0	18	00 919 002 0	22.0	4
00 910 735 3	23.0	17	00 910 902 0	7.0	17	00 911 518 0	24.0	43	00 912 507 1	2.0	5	00 919 002 0	41.0	22
00 910 744 0	23.0	29	00 910 903 0	7.0	17	00 911 518 0	25.0	43	00 912 518 2	20.0	4	00 919 002 0	42.0	22
00 910 814 0	8.0	11	00 910 903 0	8.0	23	00 911 522 1	9.0	25	00 912 518 2	21.0	30	00 919 002 0	49.0	22
00 910 815 0	8.0	11	00 910 903 0	9.0	12	00 911 522 1	10.0	25	00 912 532 0	24.0	38	00 919 002 0	50.0	22
00 910 840 0	4.0	5	00 910 903 0	10.0	12	00 911 529 0	4.0	4	00 912 532 0	25.0	38	00 919 003 0	22.0	6
00 910 843 1	4.0	5	00 910 903 0	23.0	16	00 911 529 0	8.0	30	00 912 553 1	37.0	30	00 919 105 0	2.0	2
00 910 845 1	4.0	5	00 910 904 0	3.0	32	00 911 535 1	9.0	18	00 912 582 2	25.0	51	00 919 105 0	6.0	47
00 910 864 1	6.0	48	00 910 904 0	7.0	17	00 911 535 1	10.0	18	00 912 582 2	30.0	18	00 919 105 0	11.0	3
00 910 864 1	9.0	15	00 910 904 0	8.0	23	00 911 535 1	44.0	19	00 912 616 2	25.0	56	00 919 105 0	12.0	24
00 910 864 1	10.0	15	00 910 904 0	23.0	16	00 911 541 0	6.0	27	00 912 638 2	30.0	34	00 919 105 0	27.0	16
00 910 864 1	23.0	54	00 910 905 1	7.0	17	00 911 541 0	8.0	18	00 912 643 2	22.0	10	00 919 105 0	29.0	11
00 910 865 1	6.0	48	00 910 914 0	23.0	43	00 911 541 0	24.0	7	00 912 670 1	28.0	17	00 919 105 0	30.0	11
00 910 876 0	7.0	19	00 910 942 0	30.0	37	00 911 541 0	25.0	7	00 912 671 2	8.0	38	00 919 106 0	2.0	17
00 910 876 0	9.0	5	00 910 944 0	43.0	16	00 911 545 0	8.0	17	00 912 672 1	22.0	13	00 919 106 0	33.0	19
00 910 876 0	10.0	5	00 910 944 0	51.0	16	00 911 545 0	43.0	24	00 912 673 2	44.0	4	00 919 203 0	25.0	44
00 910 876 0	43.0	4	00 910 946 0	43.0	16	00 911 545 0	51.0	24	00 912 673 2	52.0	4	00 919 300 0	11.0	38
00 910 876 0	51.0	4	00 910 946 0	51.0	16	00 911 553 0	23.0	37	00 912 675 2	30.0	30	00 919 321 0	44.0	27
00 910 878 1	23.0	57	00 910 947 0	43.0	16	00 911 605 0	11.0	46	00 912 677 2	27.0	17	00 919 321 0	52.0	9
00 910 882 1	9.0	23	00 910 947 0	51.0	16	00 911 605 0	12.0	33	00 912 717 2	3.0	41	00 919 322 0	52.0	18
00 910 882 1	9.0	32	00 910 970 0	23.0	28	00 911 651 0	9.0	21	00 912 722 1	42.0	24	00 919 602 1	52.0	36
00 910 883 1	7.0	30	00 910 972 0	23.0	28	00 911 651 0	10.0	21	00 912 722 1	49.0	24	00 919 603 0	52.0	43
00 910 883 1	9.0	23	00 910 973 0	23.0	28	00 911 659 0	7.0	8	00 912 722 1	50.0	24	00 919 630 0	44.0	7
00 910 883 1	10.0	23	00 910 974 0	23.0	28	00 911 659 0	8.0	8	00 912 742 2	19.0	6	00 919 630 0	52.0	11
00 910 884 1	7.0	30	00 911 003 0	3.0	53	00 911 659 0	9.0	14	00 912 742 2	24.0	14	00 919 918 1	11.0	31
00 910 884 1	9.0	32	00 911 004 0	3.0	53	00 911 659 0	10.0	14	00 912 742 2	25.0	14	00 919 918 1	12.0	20
00 910 884 1	10.0	32	00 911 022 0	43.0	4	00 911 659 0	23.0	47	00 915 100 0	7.0	47	00 919 963 0	11.0	8
00 910 888 0	43.0	22	00 911 022 0	51.0	4	00 911 664 0	8.0	5	00 915 105 0	6.0	11	00 919 963 0	12.0	17
00 910 888 0	51.0	22	00 911 023 0	43.0	4	00 911 668 0	23.0	41	00 915 207 0	23.0	33	00 919 964 0	35.0	12
00 910 889 0	24.0	42	00 911 023 0	51.0	4	00 911 668 0	24.0	11	00 915 701 0	7.0	34	00 919 965 0	35.0	11

ID-NR. ID-NO.	TAFEL DIAG.	POS. POS.	ID-NR. ID-NO.	TAFEL DIAG.	POS. POS.	ID-NR. ID-NO.	TAFEL DIAG.	POS. POS.	ID-NR. ID-NO.	TAFEL DIAG.	POS. POS.	ID-NR. ID-NO.	TAFEL DIAG.	POS. POS.
00 919 966 0	11.0	15	00 924 714 0	58.0	30	00 932 144 0	10.0	31	00 939 471 1	62.0	1	9 002 930 0	12.0	28
00 919 966 0	12.0	13	00 924 930 0	15.0	27	00 932 152 0	23.0	44	00 939 529 0	62.0	10	20 025 265 0	15.0	26
00 919 968 0	35.0	13	00 924 930 0	16.0	23	00 932 175 0	7.0	20	00 942 012 1	63.0	2	20 041 427 0	7.0	32
00 919 969 0	11.0	17	00 925 008 0	3.0	38	00 932 176 0	43.0	21	00 942 301 0	15.0	16	20 080 785 2	54.0	3
00 919 970 0	11.0	5	00 925 044 0	30.0	52	00 932 176 0	51.0	21	00 942 301 0	16.0	15	20 080 788 2	55.0	2
00 919 970 0	12.0	16	00 925 125 1	28.0	25	00 932 177 0	7.0	21	00 942 312 0	62.0	6	20 080 788 2	56.0	5
00 920 061 1	44.0	25	00 925 134 0	11.0	19	00 932 177 0	43.0	5	00 942 459 0	62.0	7	20 081 819 0	2.0	29
00 920 061 1	52.0	10	00 925 134 0	12.0	8	00 932 177 0	51.0	5	00 942 522 0	63.0	3	20 081 859 0	58.0	25
00 920 890 0	35.0	17	00 925 157 0	35.0	6	00 932 183 0	23.0	35	00 942 571 0	63.0	4	20 081 859 0	58.0	25
00 920 890 0	44.0	24	00 925 203 1	24.0	3	00 932 308 0	23.0	27	00 949 233 0	42.0	23	20 082 564 1	18.0	38
00 920 890 0	52.0	16	00 925 203 1	25.0	3	00 934 012 0	4.0	8	00 949 233 0	49.0	23	20 082 566 1	54.0	5
00 921 054 1	44.0	23	00 926 045 0	26.0	20	00 934 554 0	6.0	28	00 949 233 0	50.0	23	20 082 570 1	59.0	5
00 921 054 1	52.0	15	00 926 101 0	7.0	45	00 934 777 0	3.0	26	00 949 247 0	42.0	26	20 082 572 1	55.0	8
00 921 060 2	11.0	25	00 926 101 0	8.0	58	00 934 925 0	6.0	23	00 949 247 0	49.0	26	20 082 572 1	56.0	11
00 921 067 1	11.0	16	00 926 101 0	9.0	38	00 934 957 0	18.0	26	00 949 253 0	42.0	25	20 082 591 1	55.0	3
00 921 067 1	12.0	2	00 926 101 0	10.0	38	00 936 021 0	43.0	13	00 949 253 0	49.0	25	20 082 591 1	56.0	6
00 921 067 1	44.0	12	00 926 101 0	23.0	61	00 936 021 0	51.0	13	00 949 272 0	42.0	27	20 083 098 0	5.0	23
00 921 067 1	52.0	7	00 926 101 0	43.0	27	00 936 046 0	7.0	5	00 949 272 0	49.0	27	20 083 099 1	5.0	1
00 921 071 1	11.0	36	00 926 101 0	51.0	27	00 936 054 0	29.0	13	00 949 281 0	50.0	53	20 083 309 2	5.0	17
00 921 079 1	11.0	6	00 927 114 0	18.0	27	00 936 054 0	30.0	13	00 949 288 0	50.0	12	20 083 309 2	54.0	6
00 921 079 1	12.0	15	00 927 115 1	44.0	1	00 936 300 2	7.0	6	00 949 384 0	50.0	26	20 083 312 2	55.0	1
00 921 087 1	11.0	11	00 927 115 1	52.0	1	00 936 611 0	9.0	33	00 949 397 1	22.0	3	20 083 313 1	18.0	37
00 921 087 1	12.0	12	00 930 101 0	30.0	36	00 936 611 0	10.0	33	00 949 522 1	50.0	13	20 083 314 3	54.0	1
00 921 171 1	52.0	24	00 930 108 0	8.0	14	00 937 514 0	9.0	19	00 949 630 0	41.0	12	20 084 009 0	58.0	25
00 921 206 0	11.0	39	00 930 136 0	8.0	22	00 937 514 0	10.0	19	00 949 630 0	42.0	12	20 084 009 0	58.0	25
00 921 258 1	11.0	2	00 930 165 0	23.0	46	00 937 536 0	23.0	5	00 949 630 0	49.0	12	20 084 023 2	56.0	1
00 921 258 1	12.0	3	00 930 167 0	43.0	12	00 937 542 2	7.0	46	00 949 630 0	50.0	14	20 084 779 0	58.0	30
00 921 263 1	52.0	23	00 930 167 0	51.0	12	00 937 620 0	23.0	56	00 949 852 1	50.0	55	20 084 781 0	58.0	30
00 922 611 0	27.0	35	00 930 170 1	23.0	18	00 937 716 1	11.0	40	00 949 861 0	50.0	51	20 084 874 0	59.0	2
00 922 611 0	28.0	39	00 930 261 0	9.0	24	00 937 727 0	7.0	3	00 953 823 0	18.0	41	20 084 875 0	59.0	3
00 924 003 0	22.0	8	00 930 261 0	10.0	24	00 937 727 0	8.0	42	00 953 823 0	26.0	22	20 084 879 0	59.0	4
00 924 007 0	40.0	11	00 930 326 0	9.0	6	00 937 727 0	9.0	27	00 955 282 0	40.0	13	20 084 880 0	59.0	1
00 924 007 0	48.0	10	00 930 326 0	10.0	6	00 937 727 0	10.0	27	00 955 362 0	50.0	25	20 084 886 0	58.0	25
00 924 017 0	58.0	14	00 930 536 1	9.0	11	00 937 727 0	23.0	20	00 955 417 1	50.0	11	20 084 887 0	58.0	25
00 924 066 0	52.0	34	00 930 536 1	10.0	11	00 937 727 0	43.0	8	00 955 421 0	50.0	5	20 084 921 0	2.0	28
00 924 573 0	27.0	28	00 930 537 0	24.0	10	00 937 727 0	51.0	8	00 955 644 0	23.0	34	20 086 362 0	55.0	7
00 924 574 0	27.0	28	00 930 537 0	25.0	10	00 938 552 1	8.0	59	00 956 434 0	41.0	21	20 086 362 0	56.0	10
00 924 625 0	58.0	1	00 932 137 0	43.0	15	00 939 408 2	62.0	5	00 956 434 0	42.0	21	20 086 419 0	56.0	4
00 924 626 0	58.0	2	00 932 137 0	51.0	15	00 939 410 2	62.0	2	00 956 434 0	49.0	21	20 090 645 1	24.0	39
00 924 634 0	58.0	18	00 932 144 0	9.0	31	00 939 469 1	62.0	4	00 956 434 0	50.0	21	20 090 746 4	18.0	35

ID-NR. ID-NO.	TAFEL DIAG.	POS. POS.	ID-NR. ID-NO.	TAFEL DIAG.	POS. POS.	ID-NR. ID-NO.	TAFEL DIAG.	POS. POS.	ID-NR. ID-NO.	TAFEL DIAG.	POS. POS.	ID-NR. ID-NO.	TAFEL DIAG.	POS. POS.
20 090 798 0	24.0	33	20 094 230 0	25.0	34	20 096 433 0	20.0	38	20 096 953 1	2.0	16	20 097 060 0	20.0	46
20 090 805 1	24.0	35	20 094 234 0	25.0	39	20 096 433 0	21.0	12	20 096 957 2	16.0	10	20 097 060 0	21.0	5
20 090 868 0	24.0	4	20 094 756 0	25.0	54	20 096 485 0	18.0	24	20 096 958 1	34.0	18	20 097 077 3	32.0	29
20 090 868 0	25.0	4	20 094 983 2	17.0	1	20 096 485 0	26.0	18	20 096 959 1	34.0	7	20 097 078 3	32.0	29
20 090 874 2	24.0	12	20 095 102 3	18.0	3	20 096 486 0	26.0	7	20 096 960 1	34.0	8	20 097 081 0	20.0	11
20 090 874 2	25.0	12	20 095 243 3	18.0	3	20 096 487 1	26.0	8	20 096 967 2	34.0	15	20 097 081 0	21.0	35
20 090 959 5	24.0	6	20 095 320 0	58.0	21	20 096 527 2	14.0	28	20 096 968 2	34.0	15	20 097 082 0	20.0	11
20 090 959 5	25.0	6	20 096 142 0	5.0	2	20 096 652 0	20.0	39	20 096 973 0	18.0	16	20 097 082 0	21.0	35
20 091 237 1	43.0	26	20 096 204 0	40.0	14	20 096 652 0	21.0	10	20 096 975 1	18.0	19	20 097 086 3	32.0	30
20 091 237 1	51.0	26	20 096 229 0	19.0	5	20 096 772 0	23.0	55	20 096 985 3	17.0	13	20 097 087 3	32.0	30
20 091 533 0	24.0	5	20 096 229 0	24.0	30	20 096 773 0	23.0	36	20 096 990 2	37.0	8	20 097 090 2	15.0	4
20 091 533 0	25.0	5	20 096 229 0	25.0	30	20 096 775 0	23.0	38	20 096 991 4	37.0	9	20 097 090 2	16.0	19
20 091 563 2	24.0	24	20 096 230 0	19.0	26	20 096 784 0	23.0	25	20 096 992 4	37.0	4	20 097 091 0	33.0	1
20 091 563 2	25.0	24	20 096 230 0	24.0	30	20 096 831 1	6.0	22	20 096 998 2	16.0	10	20 097 092 0	33.0	1
20 091 564 2	24.0	15	20 096 230 0	25.0	30	20 096 877 0	3.0	28	20 097 000 0	29.0	4	20 097 093 1	32.0	15
20 091 564 2	25.0	15	20 096 231 0	24.0	16	20 096 878 1	37.0	29	20 097 000 0	30.0	4	20 097 093 1	32.0	16
20 091 574 0	34.0	21	20 096 232 0	24.0	16	20 096 878 1	46.0	27	20 097 001 1	29.0	16	20 097 094 1	32.0	15
20 091 598 0	18.0	15	20 096 233 0	24.0	16	20 096 890 0	19.0	4	20 097 001 1	30.0	16	20 097 094 1	32.0	16
20 091 600 0	18.0	29	20 096 234 0	24.0	16	20 096 891 0	19.0	22	20 097 002 1	29.0	15	20 097 097 1	32.0	13
20 091 603 0	18.0	15	20 096 242 4	2.0	1	20 096 893 0	19.0	27	20 097 002 1	30.0	15	20 097 100 0	33.0	2
20 091 674 0	18.0	29	20 096 244 1	19.0	23	20 096 909 3	5.0	19	20 097 003 0	3.0	23	20 097 102 2	33.0	16
20 092 109 1	25.0	33	20 096 244 1	24.0	29	20 096 913 1	29.0	17	20 097 004 0	3.0	23	20 097 104 2	33.0	17
20 092 192 0	34.0	22	20 096 244 1	25.0	29	20 096 913 1	30.0	17	20 097 031 2	16.0	7	20 097 107 2	33.0	14
20 092 370 0	32.0	21	20 096 245 1	19.0	3	20 096 914 1	31.0	12	20 097 039 1	32.0	9	20 097 112 0	28.0	23
20 092 768 1	5.0	9	20 096 245 1	24.0	21	20 096 915 0	5.0	24	20 097 040 0	32.0	8	20 097 116 1	25.0	23
20 092 768 1	17.0	2	20 096 245 1	25.0	21	20 096 915 0	54.0	7	20 097 041 0	14.0	32	20 097 118 1	34.0	15
20 092 768 1	18.0	23	20 096 305 1	4.0	12	20 096 917 1	19.0	17	20 097 043 1	20.0	28	20 097 127 1	25.0	57
20 093 052 1	24.0	23	20 096 306 1	4.0	15	20 096 918 1	19.0	18	20 097 043 1	21.0	19	20 097 128 0	34.0	11
20 093 257 0	26.0	15	20 096 307 0	4.0	22	20 096 919 0	19.0	18	20 097 044 2	20.0	27	20 097 132 1	16.0	20
20 093 772 0	17.0	20	20 096 332 2	37.0	27	20 096 920 0	19.0	18	20 097 044 2	21.0	20	20 097 133 0	34.0	10
20 093 791 0	18.0	4	20 096 335 1	37.0	28	20 096 921 0	19.0	17	20 097 045 2	14.0	31	20 097 134 1	16.0	14
20 093 792 0	18.0	5	20 096 336 1	3.0	40	20 096 922 0	19.0	17	20 097 046 0	32.0	5	20 097 135 1	28.0	31
20 093 795 0	5.0	8	20 096 392 0	25.0	16	20 096 926 1	31.0	21	20 097 048 1	16.0	14	20 097 136 1	28.0	31
20 093 795 0	17.0	3	20 096 393 0	25.0	16	20 096 935 0	19.0	21	20 097 049 1	32.0	4	20 097 141 2	15.0	4
20 093 795 0	18.0	12	20 096 419 2	2.0	4	20 096 936 1	34.0	7	20 097 051 4	32.0	28	20 097 141 2	16.0	19
20 093 859 0	24.0	17	20 096 426 2	2.0	4	20 096 941 1	34.0	8	20 097 052 4	32.0	28	20 097 142 2	28.0	13
20 093 859 0	25.0	17	20 096 431 1	20.0	35	20 096 945 0	34.0	11	20 097 055 1	20.0	5	20 097 143 2	28.0	13
20 094 218 1	25.0	53	20 096 431 1	21.0	9	20 096 946 2	16.0	7	20 097 055 1	21.0	29	20 097 144 0	16.0	16
20 094 225 0	25.0	36	20 096 432 1	20.0	37	20 096 948 0	34.0	10	20 097 055 1	34.0	25	20 097 145 0	31.0	4
20 094 229 0	25.0	35	20 096 432 1	21.0	14	20 096 951 1	2.0	12	20 097 058 1	16.0	20	20 097 146 0	31.0	4

ID-NR. ID-NO.	TAFEL DIAG.	POS. POS.	ID-NR. ID-NO.	TAFEL DIAG.	POS. POS.	ID-NR. ID-NO.	TAFEL DIAG.	POS. POS.	ID-NR. ID-NO.	TAFEL DIAG.	POS. POS.	ID-NR. ID-NO.	TAFEL DIAG.	POS. POS.
20 097 147 0	31.0	11	20 097 300 1	15.0	13	20 097 733 1	46.0	23	20 098 529 0	8.0	41	20 098 652 0	8.0	28
20 097 148 2	31.0	10	20 097 320 2	27.0	23	20 097 773 1	46.0	15	20 098 530 2	26.0	19	20 098 661 0	26.0	17
20 097 149 1	31.0	7	20 097 321 1	27.0	27	20 097 774 1	46.0	18	20 098 531 2	26.0	19	20 098 662 0	26.0	17
20 097 150 2	31.0	18	20 097 323 1	27.0	19	20 097 775 2	46.0	16	20 098 533 0	9.0	7	20 098 665 0	6.0	3
20 097 152 2	31.0	9	20 097 332 1	27.0	19	20 097 779 1	46.0	17	20 098 533 0	10.0	7	20 098 667 0	6.0	10
20 097 153 2	31.0	9	20 097 333 2	58.0	23	20 097 888 2	37.0	19	20 098 534 0	9.0	35	20 098 688 0	9.0	30
20 097 167 2	16.0	10	20 097 336 1	58.0	19	20 097 889 1	37.0	20	20 098 534 0	10.0	35	20 098 688 0	10.0	30
20 097 176 1	16.0	20	20 097 337 1	58.0	22	20 097 889 1	37.3	20	20 098 535 0	6.0	38	20 098 690 0	9.0	16
20 097 177 1	16.0	14	20 097 340 2	27.0	23	20 097 918 3	6.0	43	20 098 535 0	10.0	1	20 098 690 0	10.0	16
20 097 178 0	2.0	8	20 097 392 1	16.0	13	20 097 920 1	6.0	2	20 098 537 0	6.0	42	20 098 691 1	6.0	45
20 097 179 1	16.0	13	20 097 393 1	16.0	13	20 097 925 0	38.0	5	20 098 537 0	9.0	1	20 098 832 1	8.0	46
20 097 185 1	16.0	20	20 097 450 2	14.0	10	20 097 925 0	39.0	5	20 098 538 0	6.0	40	20 098 849 1	8.0	37
20 097 186 1	16.0	14	20 097 451 4	14.0	12	20 097 925 0	47.0	5	20 098 538 0	8.0	1	20 098 953 0	29.0	18
20 097 187 1	16.0	13	20 097 452 3	14.0	9	20 097 926 1	38.0	6	20 098 595 0	7.0	39	20 098 953 0	30.0	45
20 097 190 1	28.0	31	20 097 453 1	14.0	7	20 097 926 1	39.0	4	20 098 604 0	7.0	38	20 098 964 0	29.0	18
20 097 191 1	28.0	31	20 097 455 1	14.0	5	20 097 926 1	47.0	4	20 098 610 0	6.0	20	20 098 964 0	30.0	45
20 097 192 2	16.0	7	20 097 456 1	14.0	8	20 097 929 3	39.0	21	20 098 611 1	7.0	42	20 098 970 1	32.0	26
20 097 193 1	34.0	8	20 097 457 2	14.0	6	20 097 929 3	47.0	21	20 098 612 0	7.0	29	20 098 978 1	32.0	26
20 097 196 1	34.0	8	20 097 458 3	14.0	2	20 097 930 3	39.0	9	20 098 613 0	7.0	35	20 098 981 0	37.0	31
20 097 197 1	34.0	8	20 097 459 3	14.0	11	20 097 930 3	47.0	9	20 098 614 0	7.0	28	20 098 998 0	37.0	25
20 097 198 0	34.0	10	20 097 460 1	14.0	3	20 097 933 3	39.0	26	20 098 616 1	7.0	33	20 099 019 1	32.0	27
20 097 199 0	34.0	11	20 097 514 1	14.0	7	20 097 933 3	47.0	26	20 098 617 0	7.0	37	20 099 022 1	32.0	27
20 097 200 2	16.0	10	20 097 515 1	14.0	6	20 097 934 3	39.0	19	20 098 618 0	7.0	41	20 099 067 0	44.0	21
20 097 202 1	34.0	15	20 097 517 1	14.0	8	20 097 934 3	47.0	19	20 098 622 0	7.0	23	20 099 101 0	4.0	21
20 097 203 1	34.0	15	20 097 518 3	14.0	9	20 097 939 2	38.0	23	20 098 623 0	7.0	24	20 099 134 0	3.0	30
20 097 206 1	34.0	8	20 097 519 4	14.0	12	20 097 940 2	38.0	22	20 098 624 0	7.0	36	20 099 161 0	3.0	10
20 097 214 3	28.0	12	20 097 520 1	14.0	3	20 097 941 3	38.0	25	20 098 626 0	8.0	15	20 099 163 0	3.0	9
20 097 215 2	16.0	7	20 097 521 1	14.0	5	20 097 942 3	38.0	13	20 098 627 0	8.0	35	20 099 165 0	3.0	8
20 097 219 1	34.0	15	20 097 523 3	14.0	2	20 098 363 0	14.0	4	20 098 629 0	6.0	46	20 099 189 1	40.0	10
20 097 224 3	17.0	14	20 097 524 3	14.0	11	20 098 374 0	14.0	4	20 098 630 0	6.0	46	20 099 202 1	2.0	23
20 097 225 3	17.0	14	20 097 525 2	14.0	10	20 098 386 1	40.0	9	20 098 631 0	9.0	34	20 099 202 1	4.0	26
20 097 226 0	31.0	11	20 097 574 3	37.0	18	20 098 386 1	43.0	28	20 098 631 0	10.0	34	20 099 216 0	6.0	17
20 097 233 2	15.0	24	20 097 575 3	37.0	14	20 098 386 1	48.0	12	20 098 632 0	9.0	10	20 099 216 0	8.0	56
20 097 234 2	15.0	24	20 097 576 2	37.0	17	20 098 386 1	51.0	28	20 098 632 0	10.0	10	20 099 218 0	6.0	16
20 097 235 0	15.0	23	20 097 578 5	37.0	16	20 098 483 2	26.0	12	20 098 645 0	8.0	20	20 099 316 0	58.0	17
20 097 294 2	15.0	17	20 097 686 2	46.0	9	20 098 514 1	6.0	41	20 098 647 0	8.0	19	20 099 320 0	58.0	17
20 097 295 2	15.0	17	20 097 693 2	48.0	14	20 098 514 1	7.0	1	20 098 648 0	8.0	32	20 099 351 0	30.0	21
20 097 297 1	15.0	14	20 097 716 2	46.0	25	20 098 516 0	7.0	14	20 098 649 0	8.0	31	20 099 354 1	30.0	20
20 097 298 1	15.0	14	20 097 717 2	46.0	26	20 098 517 0	7.0	44	20 098 650 0	8.0	25	20 099 365 0	30.0	51
20 097 299 1	15.0	13	20 097 730 1	48.0	4	20 098 528 0	8.0	13	20 098 651 0	8.0	24	20 099 370 0	28.0	18

ID-NR. ID-NO.	TAFEL DIAG.	POS. POS.	ID-NR. ID-NO.	TAFEL DIAG.	POS. POS.	ID-NR. ID-NO.	TAFEL DIAG.	POS. POS.	ID-NR. ID-NO.	TAFEL DIAG.	POS. POS.	ID-NR. ID-NO.	TAFEL DIAG.	POS. POS.
20 099 371 0	28.0	30	20 099 491 1	14.0	20	20 099 597 2	39.0	25	20 290 034 0	25.0	40	20 291 014 0	3.0	52
20 099 377 1	58.0	24	20 099 492 1	14.0	20	20 099 597 2	47.0	25	20 290 223 0	26.0	21	20 291 048 0	2.0	25
20 099 388 1	30.0	20	20 099 493 1	14.0	20	20 099 598 2	39.0	27	20 290 224 0	26.0	21	20 291 051 1	30.0	54
20 099 393 0	30.0	33	20 099 494 1	3.0	45	20 099 598 2	47.0	27	20 290 239 0	18.0	36	20 291 088 0	27.0	13
20 099 398 0	30.0	28	20 099 495 0	14.0	15	20 099 599 1	39.0	22	20 290 564 0	23.0	32	20 291 089 0	27.0	12
20 099 399 0	30.0	31	20 099 496 0	14.0	15	20 099 599 1	47.0	22	20 290 565 0	23.0	11	20 291 090 0	3.0	47
20 099 401 1	30.0	44	20 099 497 0	14.0	15	20 099 602 1	39.0	20	20 290 570 0	23.0	31	20 291 101 0	24.0	28
20 099 405 1	58.0	10	20 099 498 0	14.0	15	20 099 602 1	47.0	20	20 290 571 0	23.0	51	20 291 101 0	25.0	28
20 099 411 0	5.0	11	20 099 499 0	14.0	16	20 099 620 0	37.0	44	20 290 573 0	23.0	22	20 291 102 0	24.0	22
20 099 419 0	3.0	7	20 099 500 0	14.0	16	20 099 620 0	37.3	2	20 290 654 0	31.0	20	20 291 114 0	31.0	1
20 099 420 0	30.0	51	20 099 502 0	14.0	13	20 099 620 0	46.0	24	20 290 670 0	23.0	4	20 291 118 0	48.0	17
20 099 423 0	30.0	39	20 099 503 0	14.0	13	20 099 711 0	11.0	13	20 290 690 0	23.0	24	20 291 120 0	48.0	5
20 099 425 0	30.0	41	20 099 504 0	14.0	14	20 099 712 0	11.0	9	20 290 761 0	14.0	10	20 291 137 0	11.0	37
20 099 436 0	30.0	48	20 099 504 0	14.0	19	20 099 713 0	11.0	4	20 290 762 0	14.0	10	20 291 186 0	37.0	42
20 099 447 1	38.0	27	20 099 505 0	14.0	14	20 099 714 1	11.0	24	20 290 791 0	20.0	21	20 291 383 0	15.0	8
20 099 447 1	39.0	24	20 099 505 0	14.0	19	20 099 715 1	11.0	23	20 290 791 0	21.0	27	20 291 383 0	16.0	30
20 099 447 1	47.0	24	20 099 507 0	14.0	17	20 099 716 0	11.0	29	20 290 792 0	20.0	12	20 291 384 0	15.0	9
20 099 448 1	38.0	21	20 099 508 0	14.0	17	20 099 717 0	12.0	5	20 290 792 0	21.0	34	20 291 384 0	16.0	22
20 099 448 1	39.0	28	20 099 509 0	14.0	17	20 099 718 1	12.0	4	20 290 794 0	20.0	20	20 291 385 0	15.0	11
20 099 448 1	47.0	28	20 099 510 0	14.0	17	20 099 719 0	12.0	6	20 290 794 0	21.0	28	20 291 389 0	16.0	21
20 099 454 2	38.0	26	20 099 512 1	31.0	1	20 099 720 0	11.0	22	20 290 796 0	20.0	7	20 291 401 0	15.0	25
20 099 455 2	38.0	14	20 099 515 0	14.0	18	20 099 721 0	12.0	18	20 290 796 0	21.0	27	20 291 446 0	34.0	23
20 099 457 1	38.0	24	20 099 516 0	8.0	55	20 099 722 0	12.0	23	20 290 797 0	20.0	6	20 292 131 0	26.0	2
20 099 458 1	38.0	12	20 099 517 0	14.0	18	20 099 723 0	12.0	22	20 290 797 0	21.0	28	20 292 132 0	26.0	2
20 099 460 1	38.0	20	20 099 518 0	14.0	18	20 099 724 0	35.0	4	20 290 799 0	37.0	40	20 292 155 1	17.0	15
20 099 472 0	40.0	4	20 099 519 0	14.0	18	20 099 725 0	35.0	16	20 290 806 0	20.0	8	20 292 163 1	17.0	18
20 099 474 0	40.0	5	20 099 520 0	14.0	19	20 099 726 0	35.0	18	20 290 806 0	21.0	26	20 292 166 1	17.0	16
20 099 475 0	3.0	27	20 099 521 0	14.0	19	20 099 727 1	35.0	15	20 290 806 0	23.0	62	20 292 167 1	17.0	22
20 099 476 0	3.0	1	20 099 522 1	14.0	20	20 099 728 1	35.0	14	20 290 807 0	20.0	8	20 292 497 0	15.0	25
20 099 480 1	14.0	22	20 099 523 1	14.0	20	20 099 730 0	35.0	18	20 290 807 0	21.0	26	20 292 498 0	3.0	34
20 099 481 1	14.0	22	20 099 524 1	14.0	20	20 099 731 1	35.0	15	20 290 807 0	23.0	62	20 292 499 0	3.0	33
20 099 482 1	14.0	22	20 099 525 1	14.0	20	20 099 732 1	35.0	14	20 290 824 0	60.0	1	20 292 522 1	14.0	1
20 099 483 1	14.0	22	20 099 526 0	8.0	54	20 099 733 0	44.0	18	20 290 828 0	43.0	6	20 292 523 1	14.0	1
20 099 484 1	14.0	21	20 099 533 0	8.0	52	20 099 734 0	44.0	17	20 290 828 0	51.0	6	20 292 524 1	14.0	1
20 099 485 1	14.0	21	20 099 544 1	58.0	31	20 099 735 0	44.0	15	20 290 829 0	43.0	11	20 292 525 1	14.0	1
20 099 486 0	14.0	16	20 099 546 1	6.0	29	20 099 736 0	44.0	16	20 290 829 0	51.0	11	20 292 526 1	14.0	1
20 099 486 0	14.0	29	20 099 548 0	31.0	19	20 099 737 0	44.0	11	20 290 830 0	43.0	14	20 292 527 1	14.0	1
20 099 487 0	14.0	16	20 099 570 0	52.0	27	20 099 737 0	52.0	17	20 290 830 0	51.0	14	20 292 532 0	26.0	3
20 099 487 0	14.0	29	20 099 596 1	39.0	23	20 221 354 4	61.0	4	20 290 831 0	43.0	18	20 292 594 0	17.0	12
20 099 490 1	14.0	20	20 099 596 1	47.0	23	20 290 034 0	24.0	40	20 290 831 0	51.0	18	20 292 618 0	17.0	23

ID-NR. ID-NO.	TAFEL DIAG.	POS. POS.	ID-NR. ID-NO.	TAFEL DIAG.	POS. POS.	ID-NR. ID-NO.	TAFEL DIAG.	POS. POS.	ID-NR. ID-NO.	TAFEL DIAG.	POS. POS.	ID-NR. ID-NO.	TAFEL DIAG.	POS. POS.
20 292 619 0	46.0	10	20 292 929 1	37.0	12	27 001 750 0	22.0	7	27 012 633 2	12.0	24	27 018 840 0	52.0	42
20 292 620 0	46.0	11	20 292 929 1	37.3	1	27 001 755 0	22.0	12	27 013 000 0	20.0	26	27 021 260 0	63.0	1
20 292 621 0	46.0	12	20 292 936 0	60.0	6	27 002 740 0	50.0	27	27 013 000 0	21.0	21	27 021 757 1	58.0	29
20 292 628 0	31.0	22	20 292 937 0	60.0	11	27 003 022 0	62.0	3	27 013 000 0	22.0	1	27 021 758 1	58.0	29
20 292 631 0	31.0	22	20 292 940 0	60.0	1	27 003 023 0	62.0	9	27 013 080 1	40.0	17	27 021 759 1	58.0	28
20 292 645 0	17.0	12	20 293 070 0	40.0	4	27 003 974 0	35.0	21	27 013 080 1	41.0	1	27 021 760 1	58.0	28
20 292 647 0	17.0	18	20 293 569 0	2.0	10	27 003 974 0	44.0	28	27 013 363 0	15.0	15	27 021 829 0	64.0	1
20 292 649 0	17.0	22	20 294 109 0	34.0	24	27 003 974 0	52.0	44	27 013 367 0	16.0	12	27 021 830 0	64.0	2
20 292 653 0	17.0	15	20 294 120 0	35.0	7	27 004 015 0	28.0	24	27 013 368 0	16.0	12	27 022 185 0	63.0	5
20 292 655 0	17.0	16	20 294 121 0	35.0	7	27 004 302 1	8.0	44	27 013 491 0	3.0	39	27 023 669 0	11.0	3
20 292 686 0	15.0	32	20 294 125 0	11.0	41	27 004 302 1	18.0	25	27 013 773 0	11.0	18	27 023 669 0	12.0	24
20 292 686 0	16.0	29	20 294 125 0	12.0	27	27 004 302 1	26.0	5	27 013 773 0	12.0	7	27 023 670 0	11.0	3
20 292 687 0	15.0	29	20 294 129 0	11.0	43	27 005 886 0	58.0	25	27 014 369 0	40.0	13	27 023 670 0	12.0	24
20 292 687 0	16.0	26	20 294 129 0	12.0	29	27 005 888 0	58.0	25	27 014 589 1	29.0	19	27 023 671 0	11.0	3
20 292 711 0	15.0	8	20 294 130 0	11.0	45	27 006 135 0	28.0	29	27 014 589 1	30.0	32	27 023 671 0	12.0	24
20 292 711 0	16.0	30	20 294 130 0	12.0	31	27 006 238 0	58.0	30	27 014 874 0	42.0	1	27 024 346 0	22.0	2
20 292 720 0	15.0	9	20 294 189 0	11.0	49	27 006 379 0	4.0	13	27 014 874 0	48.0	9	90 000 027 0	26.0	14
20 292 720 0	16.0	22	20 294 189 0	12.0	35	27 006 953 0	27.0	10	27 014 874 0	49.0	1	90 000 121 0	15.0	3
20 292 721 0	16.0	21	20 294 191 0	11.0	48	27 006 953 0	28.0	8	27 014 897 0	11.0	3	90 000 121 0	16.0	3
20 292 741 0	15.0	11	20 294 191 0	12.0	34	27 007 118 0	11.0	1	27 014 897 0	12.0	24	90 000 121 0	19.0	15
20 292 806 0	24.0	22	20 294 192 0	32.0	32	27 007 118 0	12.0	1	27 014 952 0	11.0	34	90 000 121 0	27.0	3
20 292 807 0	25.0	22	20 294 193 0	32.0	33	27 008 972 0	7.0	11	27 015 114 1	29.0	19	90 000 121 0	28.0	3
20 292 816 0	28.0	11	20 294 313 0	26.0	17	27 008 972 0	8.0	45	27 015 114 1	30.0	32	90 000 121 0	34.0	9
20 292 823 0	28.0	11	20 294 324 0	26.0	17	27 008 972 0	9.0	26	27 015 130 0	30.0	24	90 000 121 0	35.0	8
20 292 825 0	28.0	11	27 000 093 0	50.0	4	27 008 972 0	10.0	26	27 015 148 0	30.0	40	90 000 121 0	37.3	17
20 292 828 0	28.0	11	27 000 384 0	44.0	3	27 008 972 0	23.0	19	27 015 153 0	11.0	35	90 000 121 0	38.0	11
20 292 838 0	27.0	11	27 000 384 0	52.0	3	27 008 972 0	43.0	10	27 015 153 0	12.0	25	90 000 121 0	39.0	18
20 292 855 0	27.0	11	27 000 680 0	50.0	56	27 008 972 0	51.0	10	27 015 154 0	44.0	13	90 000 121 0	47.0	18
20 292 861 0	27.0	33	27 001 067 0	7.0	10	27 009 697 0	41.0	23	27 015 154 0	52.0	25	90 000 122 0	35.0	24
20 292 861 0	28.0	37	27 001 067 0	8.0	57	27 009 788 0	27.0	21	27 015 585 0	22.0	9	90 000 150 0	7.0	25
20 292 864 0	28.0	39	27 001 067 0	9.0	36	27 009 788 0	28.0	20	27 015 587 0	22.0	5	90 000 150 0	9.0	22
20 292 882 0	27.0	35	27 001 067 0	10.0	36	27 011 807 0	44.0	22	27 015 588 1	22.0	11	90 000 150 0	10.0	22
20 292 884 0	3.0	55	27 001 067 0	23.0	58	27 012 298 0	35.0	20	27 017 088 0	11.0	3	90 000 182 0	19.0	6
20 292 920 0	60.0	5	27 001 067 0	43.0	7	27 012 302 0	11.0	14	27 017 088 0	12.0	24	90 000 204 0	9.0	23
20 292 922 2	37.3	9	27 001 067 0	51.0	7	27 012 302 0	12.0	26	27 017 184 0	6.0	30	90 000 204 0	9.0	32
20 292 923 2	37.3	8	27 001 335 0	41.0	11	27 012 342 0	52.0	8	27 017 216 0	35.0	1	90 000 234 0	30.0	42
20 292 924 1	37.3	6	27 001 335 0	42.0	11	27 012 472 1	27.0	36	27 017 239 0	52.0	38	90 000 234 0	37.0	35
20 292 925 0	37.3	16	27 001 335 0	49.0	11	27 012 472 1	28.0	40	27 017 241 0	52.0	39	90 000 273 0	23.0	40
20 292 926 0	37.3	19	27 001 346 0	50.0	1	27 012 585 0	15.0	10	27 017 357 0	40.0	12	90 000 352 0	34.0	2
20 292 927 1	37.3	7	27 001 748 0	22.0	14	27 012 633 2	11.0	3	27 017 357 0	48.0	11	90 000 426 0	3.0	25

ID-NR. ID-NO.	TAFEL DIAG.	POS. POS.	ID-NR. ID-NO.	TAFEL DIAG.	POS. POS.	ID-NR. ID-NO.	TAFEL DIAG.	POS. POS.	ID-NR. ID-NO.	TAFEL DIAG.	POS. POS.	ID-NR. ID-NO.	TAFEL DIAG.	POS. POS.
90 000 426 0	43.0	1	90 001 753 0	32.0	17	90 002 743 0	8.0	6						
90 000 426 0	51.0	1	90 001 758 0	26.0	6	90 002 743 0	43.0	25						
90 000 428 0	7.0	15	90 001 759 0	8.0	36	90 002 743 0	51.0	25						
90 000 455 0	20.0	33	90 001 759 0	25.0	37	90 002 746 0	7.0	40						
90 000 455 0	21.0	11	90 001 810 0	9.0	17	90 002 749 0	7.0	4						
90 000 473 0	17.0	9	90 001 810 0	10.0	17	90 002 749 0	8.0	10						
90 000 506 0	9.0	2	90 002 026 0	8.0	53	90 002 750 0	7.0	7						
90 000 506 0	10.0	2	90 002 030 0	38.0	10	90 002 750 0	8.0	9						
90 000 508 0	46.0	1	90 002 030 0	39.0	17	90 002 750 0	23.0	48						
90 000 512 0	6.0	21	90 002 030 0	47.0	17	90 002 754 0	8.0	29						
90 000 567 0	26.0	16	90 002 076 0	6.0	44	90 002 770 0	2.0	11						
90 000 568 0	26.0	9	90 002 076 0	6.0	44	90 002 779 0	11.0	28						
90 000 569 0	26.0	1	90 002 076 0	9.0	29	90 002 782 0	37.0	34						
90 000 569 0	32.0	31	90 002 076 0	10.0	29	90 002 788 0	11.0	3						
90 000 588 0	2.0	26	90 002 094 0	37.0	32	90 002 788 0	12.0	24						
90 000 591 0	23.0	8	90 002 124 0	25.0	50	90 002 792 0	44.0	20						
90 000 603 0	18.0	22	90 002 197 0	23.0	12	90 002 882 0	2.0	24						
90 001 206 0	6.0	19	90 002 238 0	5.0	18	90 002 930 0	11.0	42						
90 001 226 0	7.0	16	90 002 403 0	5.0	22	90 002 993 0	23.0	14						
90 001 226 0	9.0	4	90 002 507 0	29.0	9	90 003 042 0	23.0	6						
90 001 226 0	10.0	4	90 002 507 0	30.0	9	90 003 059 0	2.0	15						
90 001 226 0	23.0	10	90 002 509 0	16.0	1	90 003 094 0	60.0	2						
90 001 226 0	43.0	3	90 002 522 0	16.0	32	90 003 231 0	37.3	12						
90 001 226 0	51.0	3	90 002 524 0	8.0	34	90 003 356 0	46.0	29						
90 001 230 0	19.0	16	90 002 529 0	3.0	31	90 003 367 0	20.0	1						
90 001 296 0	17.0	5	90 002 546 0	29.0	14	90 003 367 0	21.0	33						
90 001 320 0	23.0	23	90 002 546 0	30.0	14	90 003 379 0	3.0	29						
90 001 350 0	44.0	14	90 002 558 0	35.0	3	90 004 062 0	11.0	3						
90 001 350 0	52.0	26	90 002 635 0	11.0	32	90 004 062 0	12.0	24						
90 001 402 0	29.0	12	90 002 635 0	12.0	21	90 004 064 0	11.0	3						
90 001 402 0	30.0	12	90 002 635 0	44.0	26	90 004 064 0	12.0	24						
90 001 431 0	18.0	13	90 002 635 0	52.0	35									
90 001 447 0	9.0	20	90 002 650 0	23.0	60									
90 001 447 0	10.0	20	90 002 651 0	23.0	60									
90 001 520 0	19.0	11	90 002 652 0	23.0	50									
90 001 550 0	11.0	33	90 002 652 0	23.0	60									
90 001 561 0	7.0	26	90 002 660 0	29.0	9									
90 001 620 0	6.0	1	90 002 660 0	30.0	9									
90 001 712 0	27.0	15	90 002 663 0	23.0	9									
90 001 742 0	3.0	12	90 002 742 0	8.0	27									

Verwenden Sie nur

Original-KRONE-Ersatzteile !

Das gibt Sicherheit und spart Kosten !

Original-KRONE-Ersatzteile bieten die Garantie für höchste Verschleißfestigkeit , lange Lebensdauer und preiswerten Einkauf !

Sie bekommen bei Krone nur Materialien in einwandfreier Qualität und absolut passend für Ihre KRONE-Maschinen. Bei Verwendung von Original-KRONE-Ersatzteilen entspricht das Gerät in Funktion und Arbeitweise wieder der ursprünglichen Ausführung !

Imitationen und Kopien von Teilen, speziell auf dem Sektor Verschleißteile halten nicht das, was sie vom Aussehen vielleicht versprechen. Material-Qualität kann man schlecht optisch prüfen - daher größte Vorsicht bei Billigangeboten !

Darum lieber gleich

Original-KRONE-Ersatzteile !

Ersatzteil-Katalog auch auf CD-ROM erhältlich !

Use

KRONE original spare parts only !

This will increase operational reliability and help to save costs !

KRONE original spare parts give you the guarantee of maximum resistance to wear, long lifetime and low prices !

KRONE provides you with parts of first-rate quality which are perfectly suitable for your KRONE machine. By using KRONE original spare parts you can be sure that function and mode of operation are again as satisfactory as a new machine !

Imitations and copies of parts, in particular wear parts, are not as reliable as they seem to be ! The quality of material can hardly be checked with the eye - it is therefore not advisable to purchase imitation parts even if they are cheaper !

In any case it‘s better

to use Krone original spare parts

Spare parts list also available on CD-ROM !

N‘utiliser que

des pièces de rechange d‘origine KRONE !

Vous augmentez ainsi la sécurité de fonctionnement et vous réduisez considérablement vos coûts !

Les pièces de rechange d‘origine KRONE vous donnent la sécurité d‘une exeptionnelle résistance à l‘usure, d‘une longue durée d‘utilisation et de prix avantageux.

KRONE vous offre uniquement des pièces de première qualité parfaitement adaptées à votre machine KRONE. En utilisant des pièces de rechange d‘origine KRONE vous pouvez être sûr que le fonctionnement et le mode de travail sont identiques à ceux d‘une nouvelle machine.

Les imitations et copies de pièces, tout particulièrement des pièces d‘usure, ne tiennent pas ce qu‘elles promettent par leur apparence ! En effet il n‘est guère possible de vérifier visuellement la qualité d‘une matière. Il est donc prudent de juger avec scepticisme les pièces de rechange à bas prix !

De toute façon il est raisonnable de donner la préférence aux pièces de rechange d‘origine KRONE !

Catalogue de pièces de rechange également disponible sur CD-ROM !

KRONE

. . . konsequent, kompetent

Maschinenfabrik
Bernard KRONE GmbH & Co. KG

Heinrich-Krone-Straße 10, D-48480 Spelle
Postfach 11 63, D-48478 Spelle

Phone +049 (0) 5977 /935-0
Fax +049 (0) 59 77/935-339 - Zentrale
Fax +049 (0) 5977 /935-239 - ET-Lager

Internet: http://www.krone.de
eMail: info.ldm@krone.de