KRONE

ERSATZTEILE

SPARE PARTS

PIÈCES DETACHEES

150 050 851 04 H - 05/06/2019

ZX 430 GL

ZX 470 GL

ZX 560 GL

ab Masch.-Nr.
from mach.-no.
á partir de mach.-no

975 001 - 996 000

150 050 851 04 H

Erläuterungen
Explanations
Explications

Gültigkeit dieser Tafel
Validity of this diagram
Validité du diagramme

Nr. der Zeichnung, die zu dieser Seite gehört
No. of drawing belonging to this page
N°. du dessin appartenant à cette page

Tafel-Nr.
No. of diagram
N°. du diagramme

Maschinentypen
Machine types
Types de machine

Nr. dieser Ersatzteilliste
No. of this spare parts list
N° de cette liste des pièces de rechange

Benennung dieser Tafel
Denomination of this diagram
Dénomination du diagramme

Seitenteil
Side part
Partie latérale

985 001 - 1 001 000

150 050 869 07

150 441 416 3 **47.0**

Pos.	ID-Nr.	Benennung	Description	Description	Masch.-Nr-	EC 600-3	EC 750-3	EC 900-3	EC 1050-3			Bemerkung/Remarks/Remarque
1	20 094 592 0	Kolbenstopper -links	Ram stop -left	Arrêt de piston -gauche	985 001 - 1 001 000	1						
	20 094 585 0	Kolbenstopper -rechts	Ram stop -right	Arrêt de piston -droite	985 001 - 1 001 000	1						
	20 090 704 1	Kolbenstopper -links	Ram stop -left	Arrêt de piston -gauche	985 001 -		1	1	1			
	20 090 702 1	Kolbenstopper -rechts	Ram stop -right	Arrêt de piston -droite	- 1 001 000		1	1	1			
2	00 908 758 0	Sicherungsmutter	Locknut	Écrou hex		x	x	x	x			M 10
3	20 093 795 0	Lagerhülse	Bearing brushing	Douille de palier		4	6	6	8			10,2 X 25 X 22

Dieses Ersatzteil ist gültig ab Masch.Nr. 985 001
This spare part is valid from mach. no. 985 001
Cette pièce de rechange est valable à partir du n° de machine 985 001

Dieses Ersatzteil ist gültig von Masch.Nr. 985 001 bis Masch.Nr 1 001 000
This spare part is valid from mach. no. 985 001 up to mach. no. 1 001 000
Cette pièce de rechange est valable à partir du n° de machine 985 001 jusqu´au n° 1 001 000

Dieses Ersatzteil ist gültig bis Masch.Nr. 1 001 000
This spare part is valid up to mach. no. 1 001 000
Cette pièce de rechange est valable jusqu´au n° de machine 1 001 000

Anzahl Teile je Typ
X = nach Bedarf
Kein Eintrag = Keine Verwendung für diesen Typ

Quantity of parts for each type
X = as needed
No entry = No use for this type

Quantité de pièces de chaque type
X = selon besoin
Aucune inscription = aucune utilisation pour ce type

Bestell-Nr.
Ord. no.
N° de commande

Position des Ersatzteiles in der Zeichnung
Position of spare part in the drawing
Position de la pièce de rechange au dessin

Ersatzteil-Katalog auch auf CD-ROM erhältlich !
Spare parts list also available on CD-ROM !
Catalogue de pièces de rechange également disponible sur CD-ROM !

INHALTSVERZEICHNIS	TABLE OF CONTENTS	TABLE DES MATIERES	TAFEL DIAGRAM DIAGRAMME
-----CHASSIS	-----CHASSIS	-----CHÂSSIS	1.0
Deichsel	Drawbar	Timon	2.0
Deichsel -Zwangslenkung -Tandem	Drawbar -Forced steering -Tandem	Timon -Guidage forcè -Tandem	3.0
Deichsel -Zwangslenkung -Tridem	Drawbar -Forced steering -Tridem	Timon -Guidage forcè -Tridem	4.0
Deichsel -Elektronische Zwangslenkung	Drawbar -Electronic self steer	Timon -Essieu suiveur électronique	5.0
Rahmen	Frame	Cadre	6.0
Schlauchgarderobe	Hose cabinet	Support de tuyau flexible	7.0
Kratzboden	Conveying floor	Fond mouvant	8.0
Stirnradgetriebe	Spur gear	Boîte de vitesse d'engrenage	9.0
Stirnradgetriebe - Zubehör	Spur gear - Accessories	Boîte de vitesse d'engrenage - Accessoriea	10.0
Stützfuß	Support jack	Béquille	11.0
-----FAHRWERK	-----CHASSIS	-----CHÂSSIS	12.0
Tandemaggregat - hydr. Ausgleich	Tandem axle assy	Collection essieu tandem	13.0
Bremsachse vorne	Brake axle front	Essieu avant	14.0
Bremsachse	Brake axle	Essieu	15.0
Lenkachse hinten	Steering axle	Essieau directeur	16.0
Lenkachse	Steering axle	Essieu directeur	17.0
Lenkachse hinten -Schmierleitungen	Steering axle back -Lubricating line	Essieu directeur arriere -Tuyauterie de graissage	18.0
Druckluftbremsanlage(Kupplung-Achsaggr.)	Air pressure brake fitting	Frein pneumatique	19.0
Druckluftbremsanlage	Air pressure brake fitting	Frein pneumatique	20.0
Druckluftbremsanlage - Bremsv.-Achsen	Air pressure brake fitting	Frein pneumatique	21.0
Hydraulische Bremse	Hydraulic brakes	Frein hydraulique	22.0
Hydraulischer Ausgleich	Hydraulic compensation	Compensation hydraulique	23.0
Hydraulische Blockierung Lenkachse	Hydraulic locking facility steering axle	Verrouillage hydraul. essieu directeur	24.0
Hydraulik - Zwangslenkung	Hydraulics - Forced steering	Système hydraulique - Guidage forcè	25.0
Tandemaggregat - hydr. Ausgleich	Tandem axle assy	Collection essieu tandem	26.0
Bremsachse	Brake axle	Essieu	27.0
Lenkachse hinten	Steering axle	Essieau directeur	28.0
Lenkachse	Steering axle	Essieu directeur	29.0
Lenkachse hinten -Schmierleitungen	Steering axle back -Lubricating line	Essieu directeur arriere -Tuyauterie de graissage	30.0
Lenkachse hinten	Steering axle back	Essieu directeur arriere	31.0
Lenkachse hinten -Schmierleitungen	Steering axle back -Lubricating line	Essieu directeur arriere -Tuyauterie de graissage	32.0
Lenkachse hinten	Steering axle back	Essieu directeur arriere	32.2
Druckluftbremsanlage	Air pressure brake fitting	Frein pneumatique	33.0
Druckluftbremsanlage	Air pressure brake fitting	Frein pneumatique	34.0
Druckluftbremsanlage - Bremsv.-Achsen	Air pressure brake fitting	Frein pneumatique	35.0
Hydraulischer Ausgleich	Hydraulic compensation	Compensation hydraulique	36.0
Hydraulische Blockierung Lenkachse	Hydraulic locking facility steering axle	Verrouillage hydraul. essieu directeur	37.0
Hydraulik - Zwangslenkung	Hydraulics - Forced steering	Système hydraulique - Guidage forcè	38.0
Tridemaggregat	Tridem axle assy	Collection essieu tridem	39.0

INHALTSVERZEICHNIS	TABLE OF CONTENTS	TABLE DES MATIERES	TAFEL DIAGRAM DIAGRAMME
Lenkachse vorne	Steering axle front	Essieu directeur devant	40.0
Bremsachse mitte	Brake axle middle	Essieu centre	41.0
Lenkachse hinten	Steering axle back	Essieu directeur arriere	42.0
Tridemaggregat	Tridem axle assy	Collection essieu tridem	43.0
Lenkachse vorne / hinten	Steering axle front / back	Essieu directeur devant / arriere	44.0
Lenkachse	Steering axle	Essieu directeur	45.0
Lenkachse vorne / hinten -Schmierleitungen	Steering axle front / back -Lubricating line	Essieu directeur devant / arriere -Tuyauterie de graissage	46.0
Bremsachse	Brake axle	Essieu	47.0
Bremsachse	Brake axle	Essieu	48.0
Hydraulik - Zwangslenkung hinten	Hydraulics - Forced steering back	Système hydraulique - Guidage forcè derrière	49.0
Hydraulik - Zwangslenkung hinten	Hydraulics - Forced steering back	Système hydraulique - Guidage forcè derrière	50.0
Hydraulik - Liftachse / Achsenfederung	Hydraulics - elevator axle / axle suspension	Système hydraulique - axe d'élévateur / essieu-suspension	51.0
Hydraulische Achsenfederung	Hydr. axle suspension	Essieu-suspension á ressort hydraulique	52.0
Druckluftbremsanlage	Air pressure brake fitting	Frein pneumatique	53.0
Druckluftbremsanlage	Air pressure brake fitting	Frein pneumatique	54.0
Druckluftbremsanlage - Bremsv.-Achsen	Air pressure brake fitting	Frein pneumatique	55.0
Hydraulische Bremse	Hydraulic brakes	Frein hydraulique	56.0
Hydraulische Bremse	Hydraulic brakes	Frein hydraulique	57.0
Tridemaggregat	Tridem axle assy	Collection essieu tridem	58.0
Lenkachse vorne	Steering axle front	Essieu directeur devant	59.0
Lenkachse vorne	Steering axle front	Essieu directeur devant	60.0
Bremsachse mitte	Brake axle middle	Essieu centre	61.0
Lenkachse hinten	Steering axle	Essieau directeur	62.0
Lenkachse hinten - Lenkzylinder / Schmierleitungen	Steering axle back - Steering cylinder / Lubricating line / Sensor system	Essieu directeur arriere - Vérin de direction / Tuyauterie de graissage	63.0
Tridemaggregat	Tridem axle assy	Collection essieu tridem	64.0
Lenkachse vorne	Steering axle front	Essieu directeur devant	65.0
Bremsachse mitte	Brake axle middle	Essieu centre	66.0
Lenkachse hinten	Steering axle back	Essieu directeur arriere	67.0
Tridemaggregat	Tridem axle assy	Collection essieu tridem	68.0
Lenkachse vorne	Steering axle front	Essieu directeur devant	69.0
Lenkachse vorne - Lenkzylinder / Schmierleitungen	Steering axle front - Steering cylinder / Lubricating line	Essieu directeur devant - Vérin de direction / Tuyauterie de graissage	70.0
Bremsachse mitte	Brake axle middle	Essieu centre	71.0
Lenkachse hinten	Steering axle	Essieau directeur	72.0
Lenkachse hinten - Lenkzylinder / Schmierleitungen / EBS	Steering axle back - Steering cylinder / Lubricating line / Sensor system / EBS	Essieu directeur arriere - Vérin de direction / Tuyauterie de graissage / EBS	73.0
Tridemaggregat	Tridem axle assy	Collection essieu tridem	74.0
Lenkachse vorne	Steering axle front	Essieu directeur devant	75.0
Lenkachse	Steering axle	Essieu directeur	76.0

INHALTSVERZEICHNIS	TABLE OF CONTENTS	TABLE DES MATIERES	TAFEL DIAGRAM DIAGRAMME
Lenkachse vorne -Schmierleitungen	Steering axle front -Lubricating line	Essieu directeur devant -Tuyauterie de graissage	77.0
Bremsachse mitte	Brake axle middle	Essieu centre	78.0
Lenkachse hinten	Steering axle	Essieau directeur	79.0
Lenkachse	Steering axle	Essieu directeur	80.0
Lenkachse hinten -Schmierleitungen	Steering axle back -Lubricating line	Essieu directeur arriere -Tuyauterie de graissage	81.0
Tridemaggregat	Tridem axle assy	Collection essieu tridem	82.0
Lenkachse vorne / hinten	Steering axle front / back	Essieu directeur devant / arriere	83.0
Lenkachse vorne / hinten -Schmierleitungen	Steering axle front / back -Lubricating line	Essieu directeur devant / arriere -Tuyauterie de graissage	84.0
Bremsachse mitte	Brake axle middle	Essieu centre	85.0
Hydraulik - Zwangslenkung hinten	Hydraulics - Forced steering back	Système hydraulique - Guidage forcè derrière	86.0
Hydraulik - Elektronische Zwangslenkung hinten	Hydraulics - self steer back	Système hydraulique – essieu suiveur électronique derrière	87.0
Hydraulik - Elektronische Zwangslenkung hinten	Hydraulics - self steer back	Système hydraulique – essieu suiveur électronique derrière	88.0
Hydraulik - Liftachse / Achsenfederung	Hydraulics - elevator axle / axle suspension	Système hydraulique - axe d'élévateur / essieu-suspension	89.0
Hydraulische Achsenfederung	Hydr. axle suspension	Essieu-suspension á ressort hydraulique	90.0
Druckluftbremsanlage	Air pressure brake fitting	Frein pneumatique	91.0
Druckluftbremsanlage	Air pressure brake fitting	Frein pneumatique	92.0
Druckluftbremsanlage - Bremsv.-Achsen	Air pressure brake fitting	Frein pneumatique	93.0
Hydraulische Bremse	Hydraulic brakes	Frein hydraulique	94.0
Lenkwinkelsensor - Elektronische Zwangslenkung	Steering angle sensor - Electronic self steer	Capteur d'angle de braquage - Essieu suiveur électronique	94.5
Bereifung / Vorlegekeil	Tyres / Wheel chock	Pneumatiques / Cale de freinage	95.0
-----EINZUG	-----INTAKE	-----ENGAGEMENT	96.0
Förderkanal / Abstreiferbalken	Conveyor channel / Scraper bar	Canal d'alimentation / Barre radeuse	97.0
Förderkanal - Anbauteile	Conveyor channel - Mounting parts	Canal d'alimentation - Pièces de montage	98.0
Fördertrommel	Feed drum	Tambour de convoyage	99.0
Schneidwerk - 1 Schneidebene	Cutting mechanism - 1 cutting plane	Dispositif de coupe	100.0
Winkelstutzen für Schmierung	Elbow fitting for lubrication	Manchon angulaire pour lubrification	100.1
Schneidwerk - Anbauteile	Cutting mechanism - Mounting parts	Dispositif de coupe - Pièces de montage	101.0
Pick-up	Pick-up	Pick-up	102.0
Pick-up -30,5" Bereifung	Pick-up -30,5" tyres	Pick-up -30,5" pneus	102.2
Pick-up - Aufhängung / Zubehör	Pick-up - Suspension / Accessories	Pick-up - Suspension / Accessoirea	103.0
Pick-up - Umlenkung	Pick-up - Deflection	Pick-up - Renvoi	103.3
Pick-up - Winkelsensor	Pick-up - Angle sensor	Pick-up - Capteur d' angle	104.0
Rollenniederhalter	Roll-type crop guard	Engalisateur à rouleaux	105.0
Rollenniederhalter - Zubehör	Roll-type crop guard - Accessories	Engalisateur à rouleaux - Accessoires	106.0
Tasträder kpl.	Depth wheel cpl.	Roue de terrage cpl.	107.0
Zusätzliches Tastrad	Additional depth wheel	Roue de jauge supplémentaire	108.0
Planetengetriebe f. Förderrotor	Wheel motor f. conveyor rotor	Engrenage planét.p. rotor d'alimentation	109.0
-----AUFBAU	-----CONSTRUCTION	-----CONSTRUCTION	110.0
Vorderwand	Front board	Porte avant	111.0
Vorderwand - Sensorik	Front board - Sensor system	Porte avant - Technologie des capteurs	112.0

INHALTSVERZEICHNIS	TABLE OF CONTENTS	TABLE DES MATIERES	TAFEL DIAGRAM DIAGRAMME
Aufbau	construction	construction	113.0
Laderaumerhöhung	Loading area booster	Rehaussement de l’espace de chargement	114.0
Laderaumerhöhung	Loading area booster	Rehaussement de l’espace de chargement	115.0
Einstiegsluke	Inspection door assembled	Trape d'acce's monte	116.0
Leiter	Ladder	Échelle	117.0
-----HECKKLAPPE	-----TAILGATE	-----TRAPPE ARRIÈRE	118.0
Heckklappe / Leuchtenträger	Back door / Lighting bracket	Hayon / Eclairage	119.0
Seitenteile	Side parts	Pièces latérale	120.0
-----RADABDECKUNG	-----WHEEL COVER	-----AILE	121.0
Radabdeckung	Wheel cover	Aile	122.0
Radabdeckung	Wheel cover	Couvercle de roue	123.0
-----ANTRIEB	-----DRIVES	-----ENTRAINEMENTS	124.0
Mittelgetriebe - Anbauteile Abtriebsseite links	Centre gearbox - Mounting parts output shaft left	Engrenage moyen - Pièces à montage additionnel côté de sortie à gauche	125.0
Mittelgetriebe - Anbauteile rechts	Centre gearbox - Mounting parts right	Engrenage moyen - Pièces à montage additionnel à droite	126.0
Mittelgetriebe - Anbauteile vorne	Centre gearbox - Mounting parts front	Engrenage moyen - Pièces à montage additionnel à devant	127.0
Hauptgelenkwelle	Main Pto shaft	Arbre à cardans primaire	128.0
Mittelgetriebe	Centre gearbox	Engrenage moyen	129.0
Riementrieb - Förderrotor	Belt drive - Feed rotor	Courroie de transmission - Rotor d'alimentation	130.0
-----HYDRAULIK	-----HYDRAULICS	-----SYSTÈME HYDRAULIQUE	131.0
Hydraulik - Schlepper bis Hauptblock / Block Zwangslenkung	Hydraulics - tractor to main block	Système hydraulique - tracteur au bloc	132.0
Hydraulik - Schlepper bis Hauptblock / Block Zwangslenkung	Hydraulics - tractor to main block	Système hydraulique - tracteur au bloc	133.0
Hauptventilblock	Main valve block	Bloc distributeur principal	134.0
Hydraulik - Hauptblock bis Vorschubgetriebe	Hydraulics - Main block to Gearbox	Système hydraulique - Bloc principal au carter avec	135.0
Hydraulik - Hauptblock bis Pick up	Hydraulics - Main block to pick up	Système hydraulique - Bloc principal au pick up	136.0
Hydraulik - Nachlauflenkung	Hydraulics - follow-up steering	Système hydraulique - direction traînée	137.0
Hydraulik - Vorderwand	Hydraulics - Front board	Système hydraulique - Porte avant	138.0
Hydraulik - Knickdeichsel	Hydraulics - Offset drawbar	Système hydraulique - Timon pliant	139.0
Hydraulik - Messerbalken	Hydraulics - Cutterbar	Système hydraulique - Barre de coupe supèrieure	140.0
Hydraulik - Heckklappe	Hydraulics - Tailgate	Système hydraulique - Trappe arrière	141.0
Hydraulik - Elektronische Zwangslenkung Tandem	Hydraulics - electronic self steer tandem	Système hydraulique - essieu suiveur électronique tandem	142.0
Ventilblock - Elektronische Zwangslenkung Tandem	Valve block - electronic self steer tandem	Bloc de soupapes - essieu suiveur électronique tandem	143.0
Hydraulik - Zwangslenkung Tandem	Hydraulics - Forced steering tandem	Système hydraulique - Guidage forcè essieu tandem	144.0
Hydraulik - Zwangslenkung Tridem	Hydraulics - Forced steering tridem	Système hydraulique - Guidage forcè essieu tridem	145.0
Hydraulik - Zwangslenkung Tridem	Hydraulics - Forced steering tridem	Système hydraulique - Guidage forcè essieu tridem	146.0
Hydraulik - Zwangslenkung vorne	Hydraulics - Forced steering front	Système hydraulique - Guidage forcè devant	147.0
Hydraulik - Zwangslenkung vorne	Hydraulics - Forced steering front	Système hydraulique - Guidage forcè devant	148.0
Hydraulik - Zwangslenkung vorne	Hydraulics - Forced steering front	Système hydraulique - Guidage forcè devant	149.0
Hydraulik - Zwangslenkung vorne	Hydraulics - Forced steering front	Système hydraulique - Guidage forcè devant	150.0
Hydraulik - Elektronische Zwangslenkung / Liftachse Tridem	Hydraulics - electronic self steer / lift axle tridem	Système hydraulique - essieu suiveur électronique tridem	151.0

INHALTSVERZEICHNIS	TABLE OF CONTENTS	TABLE DES MATIERES	TAFEL DIAGRAM DIAGRAMME
Hydraulik - Elektronische Zwangslenkung Tandem	Hydraulics - electronic self steer tandem	Système hydraulique - essieu suiveur électronique tandem	151.5
Hydraulik - Elektronische Zwangslenkung Tridem	Hydraulics - electronic self steer tridem	Système hydraulique - essieu suiveur électronique tridem	152.0
Ventilblock - Elektronische Zwangslenkung Tridem	Valve block - Electronic self steer tridem	Bloc de soupapes - Essieu suiveur électronique tridem	153.0
Hydraulischer Ausgleich	Hydraulic compensation	Compensation hydraulique	154.0
Hydraulischer Ausgleich	Hydraulic compensation	Compensation hydraulique	155.0
Hydraulische Bremse	Hydraulic brakes	Frein hydraulique	156.0
-----ELEKTRONIK	-----ELECTRONICS	-----ÉLECTRONIQUE	157.0
Elektronik	Electronics	Électronique	158.0
Komfortbedienung	Comfort control	Commande comfort	159.0
Kabelbaum - Basis	Wiring harness - Base	Faisceau electrique - Base	160.0
Kabelbaum	Wiring harness	Faisceau electrique	161.0
Kabelbaum - Begrenzungsleuchten / Heck 1 / Beleuchtung	Wiring harness - Side marker light / Rear 1 / Lighting rear / Front	Faisceau electrique - Feux de gaba / Arrière 1 / Eclairage arrière	162.0
hinten / Vorderwand	board	/ Porte avant	
Kabelbaum - Heck 2	Wiring harness - Rear 2	Faisceau electrique - Arrière	163.0
Beleuchtung	Lighting	Installation d'éclairage	164.0
LED - Laderaumbeleuchtung	LED loading area lighting	LED éclairage de l'espace de chargement	165.0
Elektronik - Elektronische Zwangslenkung	Electronics - Electronic self steer	Électronique - Essieu suiveur électronique	166.0
Elektronik - Elektronische Zwangslenkung	Electronics - Electronic self steer	Électronique - Essieu suiveur électronique	167.0
Zusatzausrüstung 62 km/h	Additional equipment 62 km/h	Équipement supplémentaire 62 km/h	167.2
-----SCHUTZEINRICHTUNG	-----PROTECTIVE EQUIPMENT	-----DISPOSITIF DE PROTECTION	168.0
Frontschutz	Front guard	Protecteur du front	169.0
Seitenschutz	Side guard	Protection latérale	170.0
Schutze vorne	Front guard	Protecteur avant	171.0
-----MESSERSCHLEIFEINRICHTUNG	-----BLADE SHARPENING EQUIPMENT	-----EQUIPEMENT D' AFFÛTAGE DES COUTEAUX	172.0
Messerschleifeinrichtung - Mechanische Teile	Blade sharpening equipment - Mechanical parts	Equipement d'affûtage des couteaux - Composants mécaniques	173.0
Messerschleifeinrichtung - Mechanische Teile	Blade sharpening equipment - Mechanical parts	Equipement d'affûtage des couteaux - Composants mécaniques	174.0
Messerschleifeinrichtung - Mechanische Teile	Blade sharpening equipment - Mechanical parts	Equipement d'affûtage des couteaux - Composants mécaniques	175.0
Messerschleifeinrichtung - Hydraulik	Blade sharpening equipment - Hydraulics	Equipement d'affûtage des couteaux - Système hydraulique	176.0
Elektronik - Messerschleifeinrichtung	Electronics - Blade sharpening equipment	Électronique - Equipement d'affûtage des couteaux	177.0
Messerschleifeinrichtung - Druckluftreinigung	Blade sharpening equipment - Compressed air cleaning	Equipement d'affûtage des couteaux - Nettoyage à air comprimé	178.0
-----LADERAUMABDECKUNG	-----LOADING AREA COVER	-----RECOUVREMENT DE I´ESPACE DE CHARGEMENT	179.0
Hydraulische Laderaumabdeckung	Hydraulic loading area cover	Recouvrement de l’espace de chargement hydraulique	180.0
Hydraulische Laderaumabdeckung	Hydraulic loading area cover	Recouvrement de l’espace de chargement hydraulique	181.0
-----ZUBEHÖR	-----ACCESSORIES	-----ACCESSOIRES	182.0
Videosystem	Video system	System vidéo	183.0
Elektronische Wiegeeinrichtung	Electromical load sensing equipmet	Dispositif de pesée électronique	184.0
Terminal / Jobrechner	Terminal / Job computer	Terminal / Calculateur des travaux	185.0
Terminal CCI 200	Terminal CCI 200	Terminal CCI 200	186.0
Terminal CCI 1200	Terminal CCI 1200	Terminal CCI 1200	187.0
Videosystem / CCI	Video system / CCI	System vidéo / CCI	188.0

INHALTSVERZEICHNIS	TABLE OF CONTENTS	TABLE DES MATIERES	TAFEL DIAGRAM DIAGRAMME
Kabelsatz - CCI Terminal	Cable loom - CCI Terminal	Jeu de câbles - CCI Terminal	189.0
Terminal - Delta	Terminal - Delta	Terminal - Delta	190.0
Arbeitsscheinwerfer - LED	Work light - LED	Phare de travail - LED	191.0
Multifunktionsjoystick	Multifunction joystick	Manette levier d´avanc. multifonctions	192.0
Verbreiterung Anfahrschutz	Enlargement collision guard	Élargissement protection de collision	193.0
SMV - Zeichen	SMV sign	Signe SMV	194.0
Sicherungskette ASAE-267	Safety chain ASAE-267	Chaîne de sécurité ASAE-267	194.5
Zugöse	Drawbar eye	Oeillet d'attelage	195.0
Rotorabdeckung	Rotor cover	Recouvrement du rotor	196.0
Sicherheitsaufkleber	Warning signs	Plaque indicatrices de securite	197.0
Hinweisaufkleber	General information labels	Plaque indicatrices generales	198.0

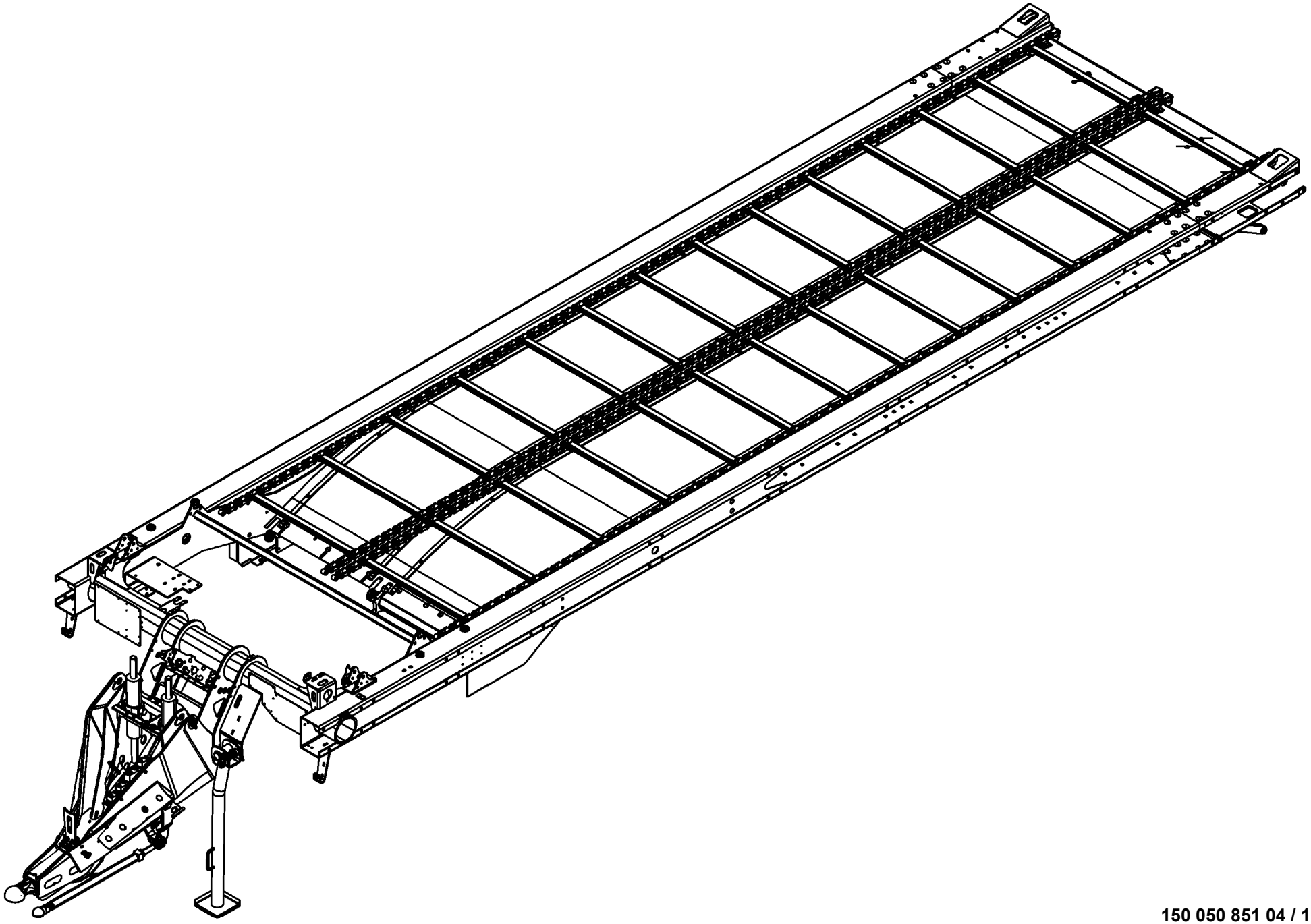

150 050 851 04 / 1.0

150 435 352 01

-----CHASSIS -----CHASSIS -----CHÂSSIS					975001 - 996000	ZX 430 GL	ZX 470 GL	ZX 560 GL				150 050 851 04 150 435 352 1 1.0
Pos.	ID-Nr.	Benennung	Description	Description	Masch.-Nr-							Bemerkung/Remarks/Remarque
1							.	.				

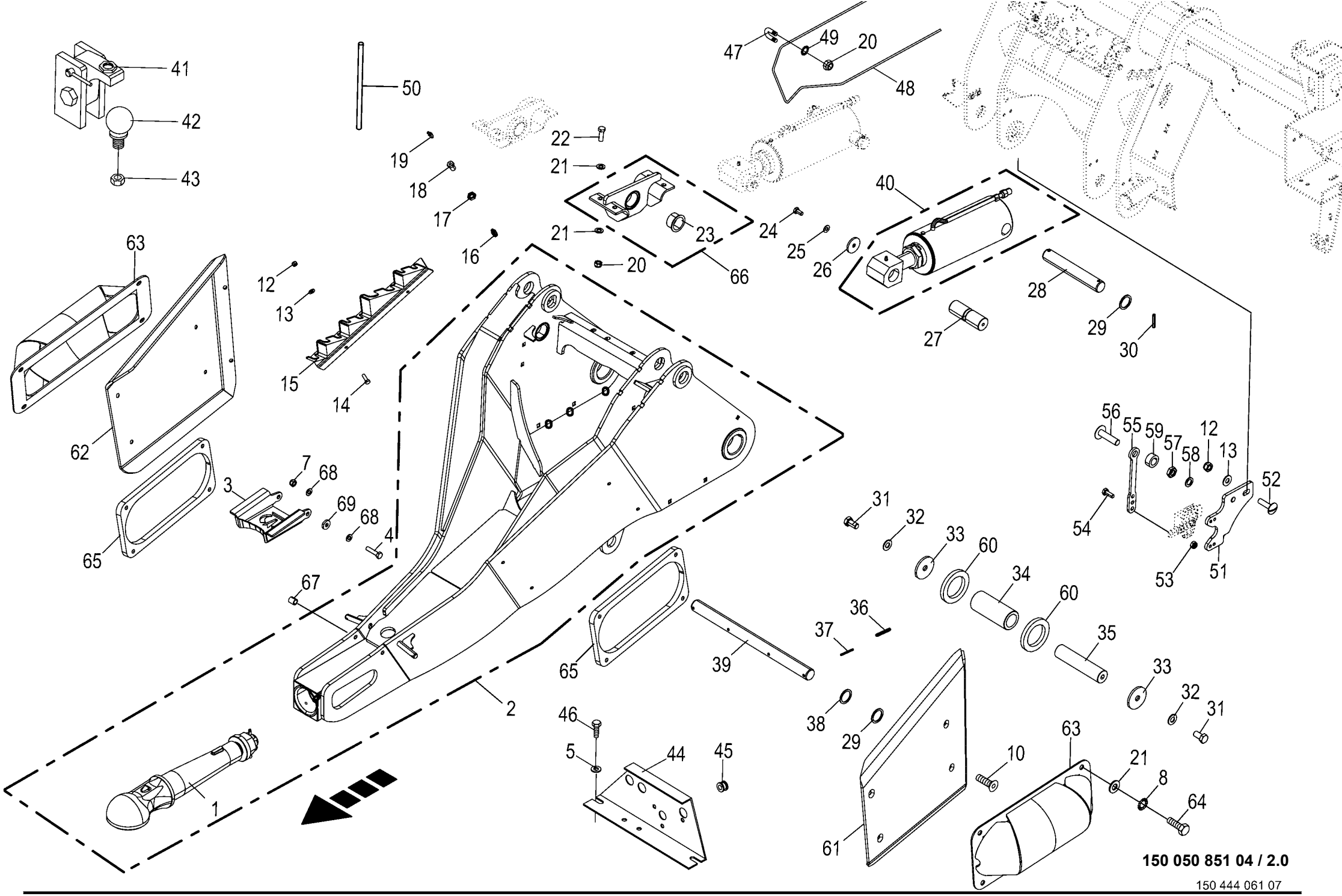

150 050 851 04 / 2.0

150 444 061 07

Deichsel -Tandem/Tridem **Drawbar** **Timon**					975001 - 996000	ZX 430 GL	ZX 470 GL	ZX 560 GL				**150 050 851 04** 150 444 061 7 **2.0**
Pos.	ID-Nr.	Benennung	Description	Description	Masch.-Nr-							Bemerkung/Remarks/Remarque
1	27 002 117 0	Zugkugelkupplung	Trailer hitch ball coupler	Accouplement à globuleuxdutrac		1	1	1				Rd. 80
2	20 058 637 1	Deichsel	Drawbar	Timon		1	1	1				
3	20 253 433 0	Gelenkwellenstütze	Universal shaft support	Support de l'arbre à cardan		1	1	1				
4	00 901 042 1	6kt-Schraube	Hex head bolt	Boulon tête hex		x	x	x				M 8 X 35
5	00 910 414 0	Scheibe	Washer	Rondelle		x	x	x				10,5 X 21 X 2
6	00 281 781 1	Buchse	Bushing	Douille		2	2	2				11 X 18 X 8
7	00 908 706 0	Sicherungsmutter	Locknut	Écrou hex		x	x	x				M 8
8	00 910 506 1	Scheibe	Washer	Rondelle		x	x	x				13 X 24 X 2,5
10	00 904 006 0	Senkschraube	Countersunkscrew	Vis à tête fraisée		x	x	x				M 12 X 30
12	00 908 706 0	Sicherungsmutter	Locknut	Écrou hex		x	x	x				M 8
13	00 909 908 1	Sperrkantscheibe	Detent edged washer	Disque à bord d'arrêt		x	x	x				SKM 8
14	00 900 616 0	6kt-Schraube	Hex head bolt	Boulon tête hex		x	x	x				M 8 X 25
15	20 058 035 0	Schlauchhalter	Hose support	Porte-flexible		1	1	1				
16	27 000 893 0	Steckverbinder	Connector	Connecteur		2	2	2				M 8 X 1
17	00 908 519 0	6kt-Mutter -niedrige Form	Hex nut -low form	Écrou hex -forme basse		x	x	x				M 14 X 1,5
18	00 938 515 0	Rohrverbinder	Tube union	Tubulure		2	2	2				M 14 X 1,5
19	00 919 106 0	Kegelschmiernippel	Grease niple	Graisseur à cone		x	x	x				BM 8 X 1
20	00 908 701 0	Sicherungsmutter	Locknut	Écrou hex		x	x	x				M 12
21	00 910 506 1	Scheibe	Washer	Rondelle		x	x	x				13 X 24 X 2,5
22	00 900 657 0	6kt-Schraube	Hex head bolt	Boulon tête hex		x	x	x				M 12 X 35
23	00 934 905 0	Bundbuchse	Collar bush	Douille de touchette		2	2	2				40 X 44/53 X 26
24	00 900 636 0	6kt-Schraube	Hex head bolt	Boulon tête hex		x	x	x				M 10 X 25
25	00 909 909 1	Sperrkantscheibe	Detent edged washer	Disque à bord d'arrêt		x	x	x				SKM 10
26	00 910 639 1	Scheibe	Washer	Rondelle		x	x	x				11 X 48 X 5
27	00 343 273 2	Bolzen	Pin	Boulon		2	2	2				Rd. 40 X 122
28	20 056 878 1	Bolzen 35 X 225	Bolt 35 X 225	Boulon 35 X 225		2	2	2				
29	00 910 727 1	Stützscheibe	Supporting disc	Rondelle diélectrique		x	x	x				S 35 X 45 X 2,5
30	00 912 675 2	Spannstift	Roll pin	Goupille de serrage		4	4	4				8 X 45
31	90 001 502 0	6kt-Schraube	Hex head bolt	Boulon tête hex		x	x	x				M 16 X 35
32	00 909 912 1	Sperrkantscheibe	Detent edged washer	Disque à bord d'arrêt		x	x	x				SKM 16
33	00 910 646 0	Scheibe	Washer	Rondelle		x	x	x				17 X 70 X 6
34	20 056 876 0	Distanzrohr	Spacer tube	Tube d'écartement		2	2	2				
35	20 056 877 1	Bolzen 40 X 178	Bolt 40 X 178	Boulon 40 X 178		2	2	2				
36	00 912 677 2	Spannstift	Roll pin	Goupille de serrage		3	3	3				8 X 55
37	00 912 618 2	Spannstift	Roll pin	Goupille de serrage		3	3	3				5 X 50
38	00 911 136 1	Passscheibe	Shim ring	Rondelle d'ajustage		x	x	x				35 X 45 X 2,0
39	20 058 793 0	Bolzen 35 X 447 Zn8	Bolt 35 x 447 A3G	Boulon 35 x 447 A3G		1	1	1				

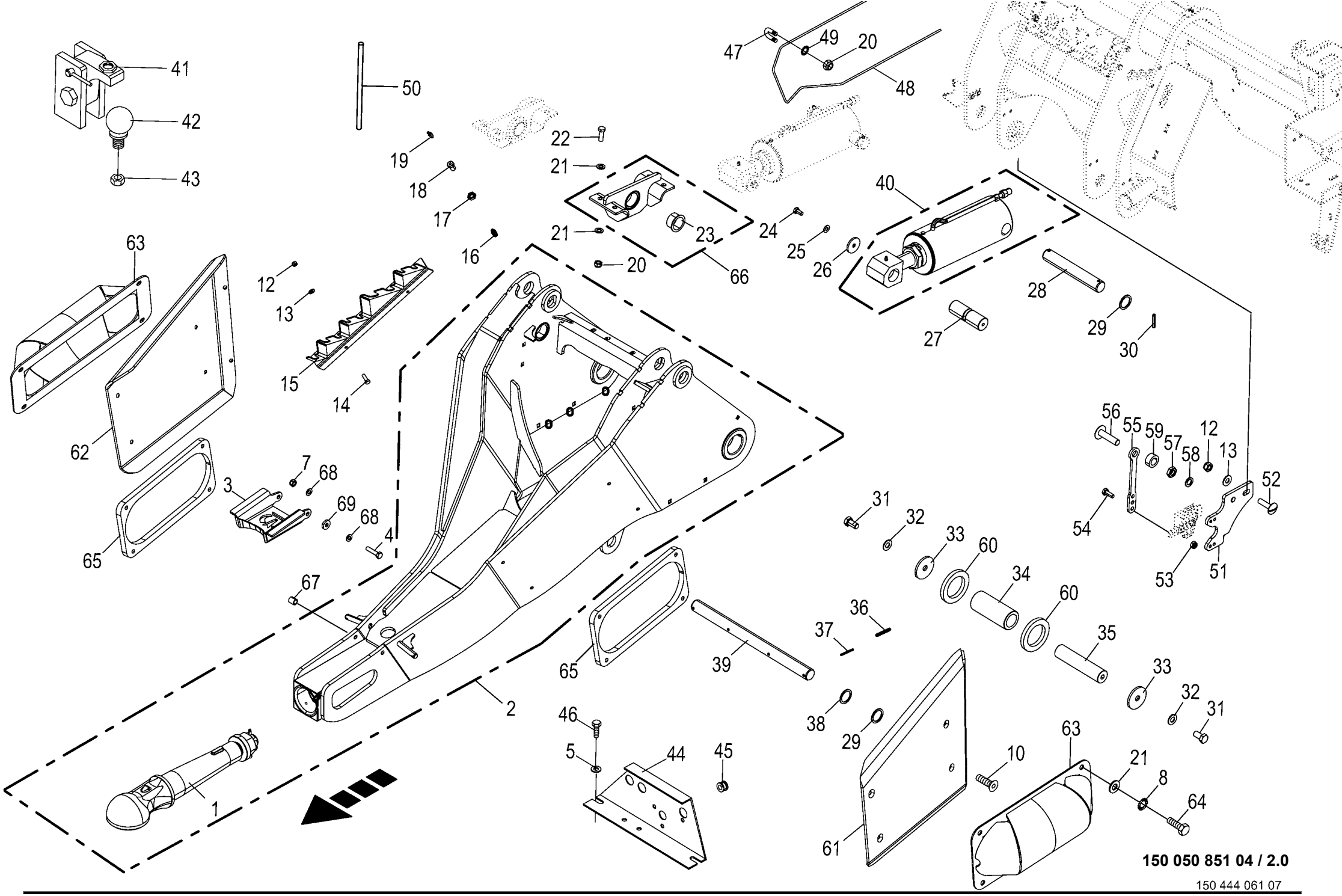

150 050 851 04 / 2.0

150 444 061 07

Deichsel -Tandem/Tridem **Drawbar** **Timon**					975001 - 996000	ZX 430 GL	ZX 470 GL	ZX 560 GL				**150 050 851 04** 150 444 061 7 **2.0**
Pos.	ID-Nr.	Benennung	Description	Description	Masch.-Nr-							Bemerkung/Remarks/Remarque
40	27 014 110 0	Hyd-Zylinder DZ 70/115x165/379	Hydraulic cylinder DZ 70/ 115x165/379	Vérin hyd. DZ 70/115x165/379		2	2	2				
	27 014 359 0	Dichtungssatz DZ70/115	Gasket set DZ70/115	Jeu de joints DZ70/115		2	2	2				
	00 919 105 0	Kegelschmiernippel	Grease niple	Graisseur à cone		2	2	2				AM 8 X 1
	00 919 351 0	Kolbenstangenauge	Piston rodug	Mirette du barre de piston		2	2	2				M 42 X 1,5
	00 908 055 0	6kt-Mutter	Hex nut	Écrou hex		x	x	x				M 42 X 1,5
41	27 000 015 0	Niederhalter	Crop guard	Égalisateur		1	1	1				
42	00 940 527 0	Kugel	Bullet	Boulet		1	1	1				Rd. 50
43	00 908 501 0	6kt-Mutter	Hex nut	Écrou hex		x	x	x				M 30 X 2,0
44	00 333 767 2	Steckerhalter	Plug retainer	Support de connecteur		1	1	1				
45	00 924 207 0	Kabelführungstülle	Cable bushing	Passe cable		x	x	x				
46	00 900 632 0	6kt-Schraube	Hex head bolt	Boulon tête hex		x	x	x				M 10 X 16
47	90 000 342 0	Klemmbügel	Clamp	Piece de serrage		1	1	1				M 12
48	20 051 644 0	Schlauchhalter	Hose support	Support de tuyau		1	1	1				
49	00 910 609 0	Scheibe	Washer	Rondelle		x	x	x				13 X 37 X 3
50	00 938 933 0	Kunststoffrohr mit Fett gefüllt	Plastic tube filled with grease	Tube plastique farci avec graisse		x	x	x				6 X 1,5
		-Id.-Nr.= 1m	-Id.-no.= 1m	-Id.-no.= 1m								
51	20 059 225 1	Sensorhalter	Sensor support	Support de capteur		1	1	1				
52	00 905 233 1	Flachrundschraube	Coach bolt	Vis a tête bombée		x	x	x				M 8 X 30
53	00 908 704 1	Sicherungsmutter	Locknut	Écrou hex		x	x	x				M 6
54	00 900 607 0	6kt-Schraube	Hex head bolt	Boulon tête hex		x	x	x				M 6 X 16
55	20 059 226 0	Koppelstange	Coupling rod	Barre d'accouplement		1	1	1				
56	00 905 255 1	Flachrundschraube	Coach bolt	Vis a tête bombée		x	x	x				M 10 X 40
57	00 908 500 0	6kt-Mutter -niedrige Form	Hex nut -low form	Écrou hex -forme basse		x	x	x				M 10
58	00 909 907 0	Sperrkantscheibe	Detent edged washer	Disque à bord d'arrêt		x	x	x				SKZ 10
59	00 281 781 1	Buchse	Bushing	Douille		1	1	1				11 X 18 X 8
60	20 011 289 0	Scheibe	Washer	Rondelle		4	4	4				61 X 90 X 10
61	20 251 289 0	Anfahrschutz links	Collision guard left	Protection de démarrage gauche		1	1	1				
62	20 251 290 0	Anfahrschutz rechts	Prop protection right Bl 8 x557x659	Protection de démarrage droite		1	1	1				
63	20 058 880 0	Begrenzung	Limitation	Limitation		2	2	2				
64	00 900 653 0	6kt-Schraube	Hex head bolt	Boulon tête hex		x	x	x				M 12 X 20
65	20 251 292 0	Distanzstück				x	x	x				
66	20 051 544 0	Zylinderhalter	Cylinder support	Support de vérin		2	2	2				
67	20 253 420 0	Buchse 9 x 12 x 13	Bushing 9 x 12 x 13	Douille 9 x 12 x 13		2	2	2				
68	00 910 413 0	Scheibe	Washer	Rondelle		x	x	x				8,4 X 17 X 1,6
69	00 910 366 0	Scheibe	Washer	Rondelle		x	x	x				8,4 X 21 X 4

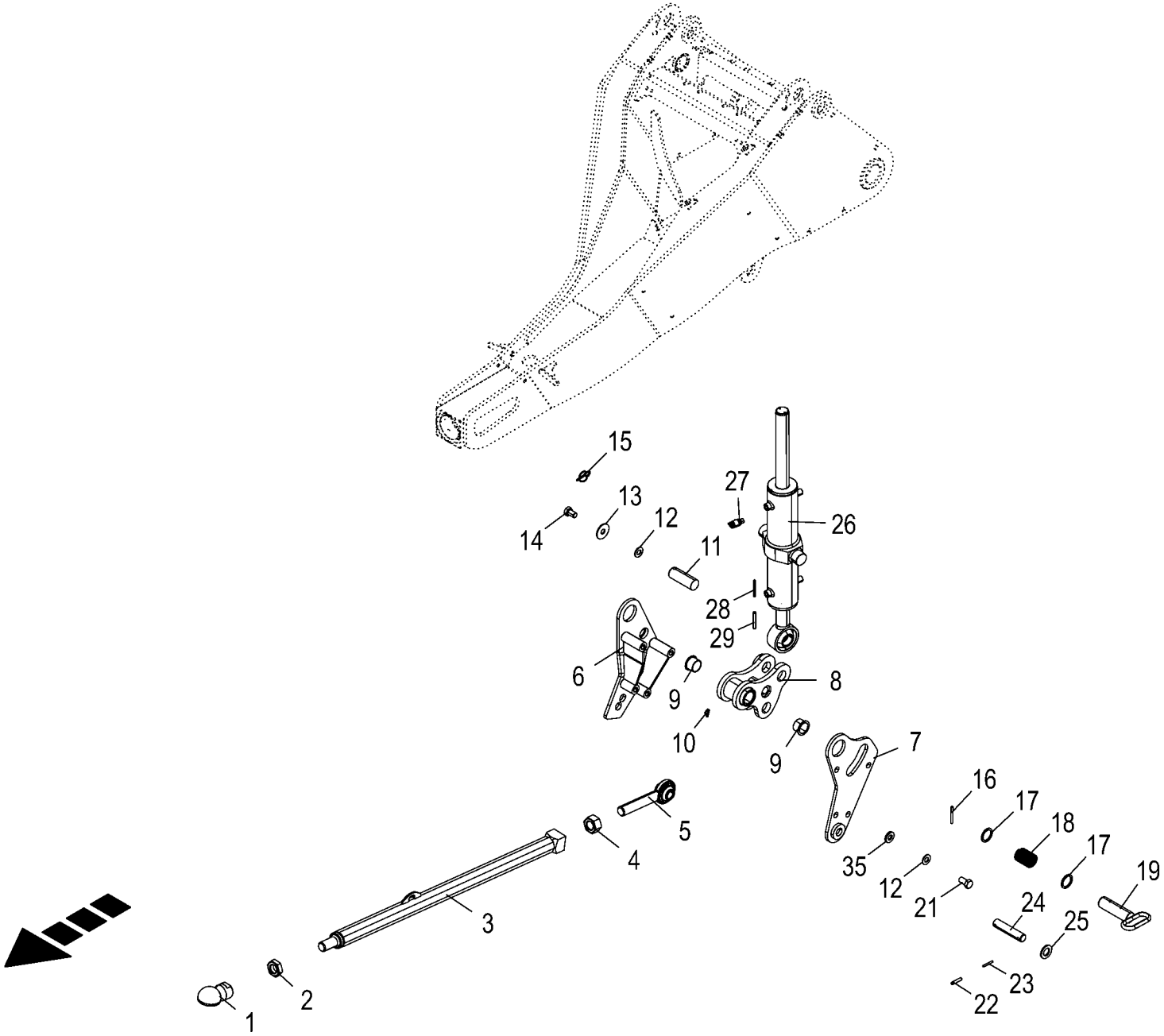

150 050 851 04 / 3.0

150 444 038 03

Deichsel -Zwangslenkung -Tandem
Drawbar -Forced steering -Tandem
Timon -Guidage forcè -Tandem

975001 - 996000

150 050 851 04

150 444 038 3 **3.0**

Pos.	ID-Nr.	Benennung	Description	Description	Masch.-Nr-	ZX 430 GL	ZX 470 GL	ZX 560 GL				Bemerkung/Remarks/Remarque
1	27 000 008 0	Kupplungspfanne	Clutch ladle	Poêle d'accouplement		1	1					ZKK Typ 50
2	00 908 507 0	6kt-Mutter	Hex nut	Écrou hex		x	x					M 30 X 2
3	20 058 792 0	Spurstange	Track rod	Barre d´accouplement		1	1					
4	00 908 039 1	6kt-Mutter	Hex nut	Écrou hex		x	x					M 30
5	00 923 206 1	Gelenkspindel	Hinged spindle	Broche de réglage articulée		1	1					M 30 X 220
6	20 058 794 1	Schwinge Spurstange links	Rocker arm track rod lh	Cadre de suspension barre d'accoupl. ga.		1	1					
7	20 058 797 1	Deckblech Schwinge links	Cover sheet rocker arm lh	Tôle de recouvrement cadre de susp. ga.		1	1					
8	20 058 796 1	Schwinge Zylinder links	Rocker arm cylinder lh	Cadre de suspension vérin ga.		1	1					
9	00 934 906 0	Bundbuchse	Collar bush	Douille de touchette		2	2					35 X 39/47 X 26
10	00 919 106 0	Kegelschmiernippel	Grease niple	Graisseur à cone		x	x					BM 8 X 1
11	20 058 824 1	Bolzen	Bolt	Boulon		1	1					
12	00 909 912 1	Sperrkantscheibe	Detent edged washer	Disque à bord d'arrêt		x	x					SKM 16
13	00 910 327 0	Scheibe	Washer	Rondelle		x	x					17 X 50 X 3
14	00 900 673 0	6kt-Schraube	Hex head bolt	Boulon tête hex		1	1					M 16 X 25
15	00 917 004 1	Klappstecker	Linch pin	Goupille clip		1	1					5 X 32
16	00 912 648 2	Spannstift	Roll pin	Goupille de serrage		1	1					6 X 60
17	00 910 727 1	Stützscheibe	Supporting disc	Rondelle diélectrique		x	x					S 35 X 45 X 2,5
18	00 270 040 2	Druckfeder	Pressure spring	Ressort de pression		1	1					3 X 40 X 58
19	20 058 938 0	Zugbolzen	Tension bar	Boulon de tirage		1	1					
21	90 001 502 0	6kt-Schraube	Hex head bolt	Boulon tête hex		x	x					M 16 X 35
22	00 912 670 1	Spannstift	Roll pin	Goupille de serrage		2	2					8 X 40
23	00 912 616 2	Spannstift	Roll pin	Goupille de serrage		2	2					5 X 40
24	20 253 586 0	Bolzen	Bolt	Boulon		1	1					
25	00 910 514 1	Scheibe	Washer	Rondelle		x	x					26 X 44 X 4
26	27 001 323 1	Hyd-Zylinder DZ 40/80x270/345	Hydraulic cylinder DZ 40/ 80x270/345	Vérin hyd. DZ 40/80x270/345		1	1					
	27 000 880 1	Dichtungssatz -Büter	Sealing set -Büter	Jeu de joints -Büter		1	1					Dz 40/80
	27 017 166 0	Kugel-Gelenkauge -Büter	Ball joint eye -Büter	Bossage de la rotule -Büter		1	1					
	27 017 167 0	Kugelschale innen -Büter	Ball cup inside -Büter	Coquille sphérique intérieure -Büter		1	1					
	27 017 153 0	Dichtungssatz DZ40/80 - Kandziora	Gasket set DZ40/80 -Kandziora	Jeu de joints DZ40/80 - Kandziora		1	1					
	27 017 161 0	Kugel-Gelenkauge Ø65 - Kandziora	Ball joint eye Ø65 -Kandziora	Bossage de la rotule Ø65 - Kandziora		1	1					
	90 003 029 0	Kronenmutter M74X1,5 - Kandziora	Castle nut M74X1,5 -Kandziora	Écrou créneaux M74X1,5 - Kandziora		1	1					

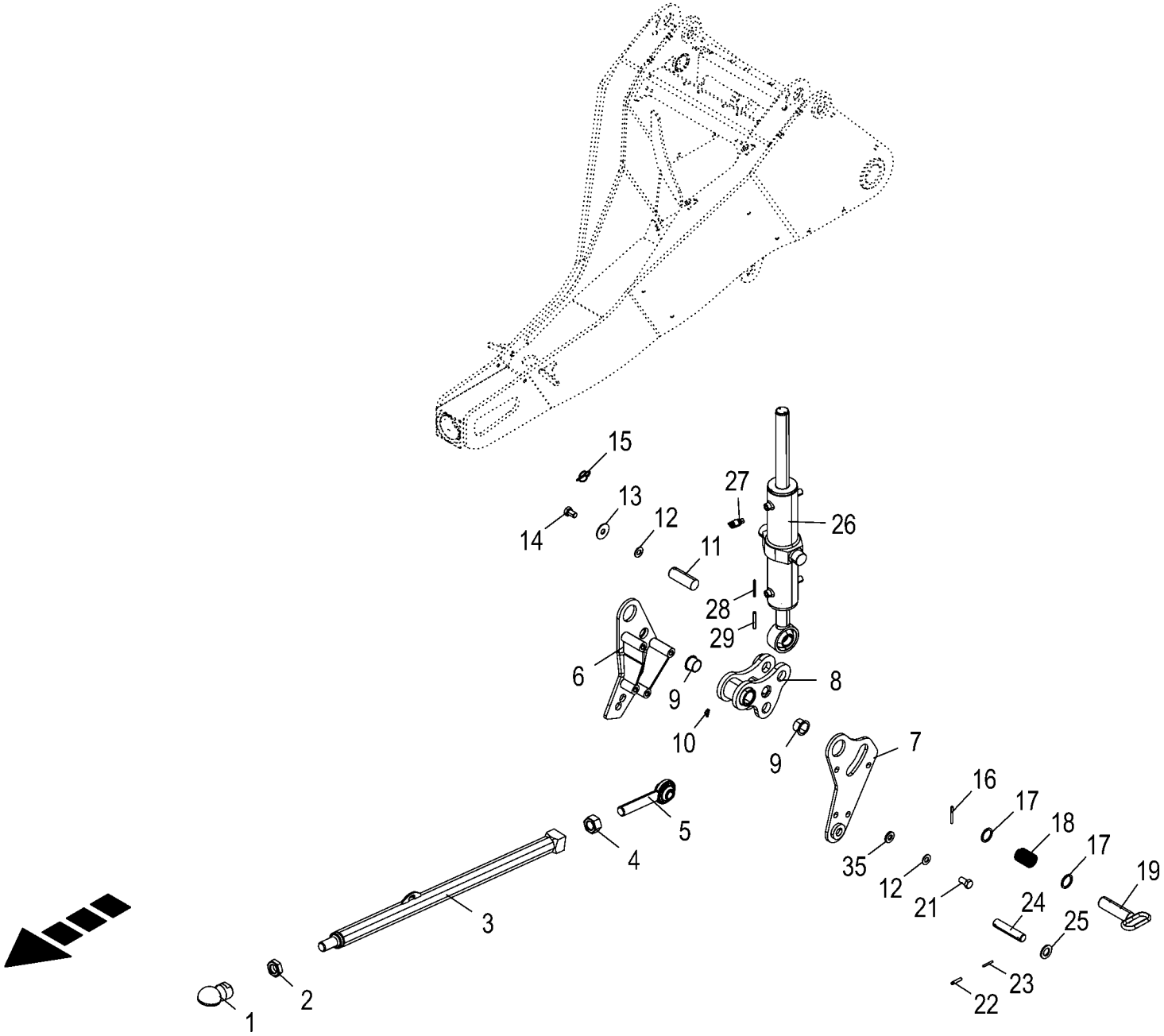

150 050 851 04 / 3.0

150 444 038 03

Deichsel -Zwangslenkung -Tandem Drawbar -Forced steering -Tandem Timon -Guidage forcè -Tandem					975001 - 996000	ZX 430 GL	ZX 470 GL	ZX 560 GL				150 050 851 04 150 444 038 3 3.0
Pos.	ID-Nr.	Benennung	Description	Description	Masch.-Nr-							Bemerkung/Remarks/Remarque
27	00 920 872 0	Mini-Messanschluss	Connector f.mini-test equipm.	Raccord instr.mesureur mini		2	2					M 16 X 2
28	00 912 620 2	Spannstift	Roll pin	Goupille de serrage		1	1					5 X 60
29	00 912 678 2	Spannstift	Roll pin	Goupille de serrage		1	1					8 X 60
35	90 002 838 0	Scheibe 17 x 35 x 5 Zn8	Washers 17 x 35 x 5	Rondelles 17 x 35 x 5		x	x					

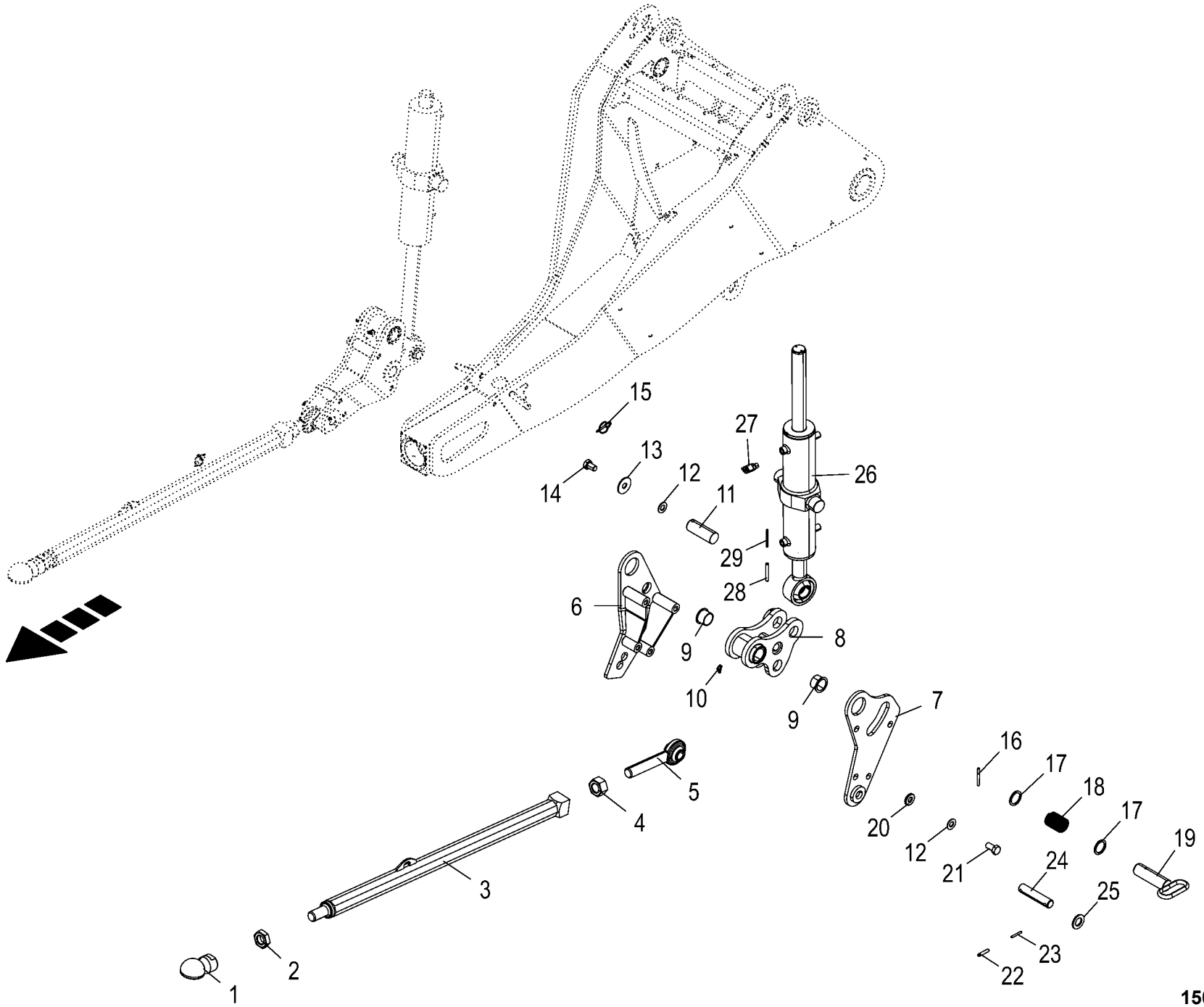

150 050 851 04 / 4.0

150 444 039 03

Deichsel -Zwangslenkung -Tridem
Drawbar -Forced steering -Tridem
Timon -Guidage forcè -Tridem

975001 - 996000

150 050 851 04

150 444 039 3 **4.0**

Pos.	ID-Nr.	Benennung	Description	Description	Masch.-Nr-	ZX 430 GL	ZX 470 GL	ZX 560 GL				Bemerkung/Remarks/Remarque
1	27 000 008 0	Kupplungspfanne	Clutch ladle	Poêle d'accouplement			2	2				ZKK Typ 50
2	00 908 507 0	6kt-Mutter	Hex nut	Écrou hex			x	x				M 30 X 2
3	20 058 792 0	Spurstange	Track rod	Barre d´accouplement			2	2				
4	00 908 039 1	6kt-Mutter	Hex nut	Écrou hex			x	x				M 30
5	00 923 206 1	Gelenkspindel	Hinged spindle	Broche de réglage articulée			2	2				M 30 X 220
6	20 058 794 1	Schwinge Spurstange links	Rocker arm track rod lh	Cadre de suspension barre d'accoupl. ga.			1	1				
	20 058 825 1	Schwinge Spurstange rechts	Rocker arm track rod rh	Cadre de suspension barre d'accoupl. dr.			1	1				
7	20 058 797 1	Deckblech Schwinge links	Cover sheet rocker arm lh	Tôle de recouvrement cadre de susp. ga.			1	1				
	20 058 826 1	Deckblech Schwinge rechts	Cover sheet rocker arm rh	Tôle de recouvrement cadre de susp. dr.			1	1				
8	20 058 796 1	Schwinge Zylinder links	Rocker arm cylinder lh	Cadre de suspension vérin ga.			1	1				
	20 058 827 1	Schwinge Zylinder rechts	Rocker arm cylinder rh	Cadre de suspension vérin dr.			1	1				
9	00 934 906 0	Bundbuchse	Collar bush	Douille de touchette			4	4				35 X 39/47 X 26
10	00 919 106 0	Kegelschmiernippel	Grease niple	Graisseur à cone			x	x				BM 8 X 1
11	20 058 824 1	Bolzen	Bolt	Boulon			2	2				
12	00 909 912 1	Sperrkantscheibe	Detent edged washer	Disque à bord d'arrêt			x	x				SKM 16
13	00 910 327 0	Scheibe	Washer	Rondelle			x	x				17 X 50 X 3
14	00 900 673 0	6kt-Schraube	Hex head bolt	Boulon tête hex			x	x				M 16 X 25
15	00 917 004 1	Klappstecker	Linch pin	Goupille clip			2	2				5 X 32
16	00 912 648 2	Spannstift	Roll pin	Goupille de serrage			2	2				6 X 60
17	00 910 727 1	Stützscheibe	Supporting disc	Rondelle diélectrique			x	x				S 35 X 45 X 2,5
18	00 270 040 2	Druckfeder	Pressure spring	Ressort de pression			1	1				3 X 40 X 58
19	20 058 938 0	Zugbolzen	Tension bar	Boulon de tirage			1	1				
20	90 002 838 0	Scheibe 17 x 35 x 5 Zn8	Washers 17 x 35 x 5	Rondelles 17 x 35 x 5			x	x				
21	90 001 502 0	6kt-Schraube	Hex head bolt	Boulon tête hex			x	x				M 16 X 35
22	00 912 670 1	Spannstift	Roll pin	Goupille de serrage			4	4				8 X 40
23	00 912 616 2	Spannstift	Roll pin	Goupille de serrage			4	4				5 X 40
24	20 253 586 0	Bolzen	Bolt	Boulon			2	2				
25	00 910 514 1	Scheibe	Washer	Rondelle			x	x				26 X 44 X 4
26	27 001 323 1	Hyd-Zylinder DZ 40/80x270/345	Hydraulic cylinder DZ 40/ 80x270/345	Vérin hyd. DZ 40/80x270/345			2	2				
	27 000 880 1	Dichtungssatz -Büter	Sealing set -Büter	Jeu de joints -Büter			2	2				Dz 40/80
	27 017 166 0	Kugel-Gelenkauge -Büter	Ball joint eye -Büter	Bossage de la rotule -Büter			2	2				
	27 017 167 0	Kugelschale innen -Büter	Ball cup inside -Büter	Coquille sphérique intérieure -Büter			2	2				

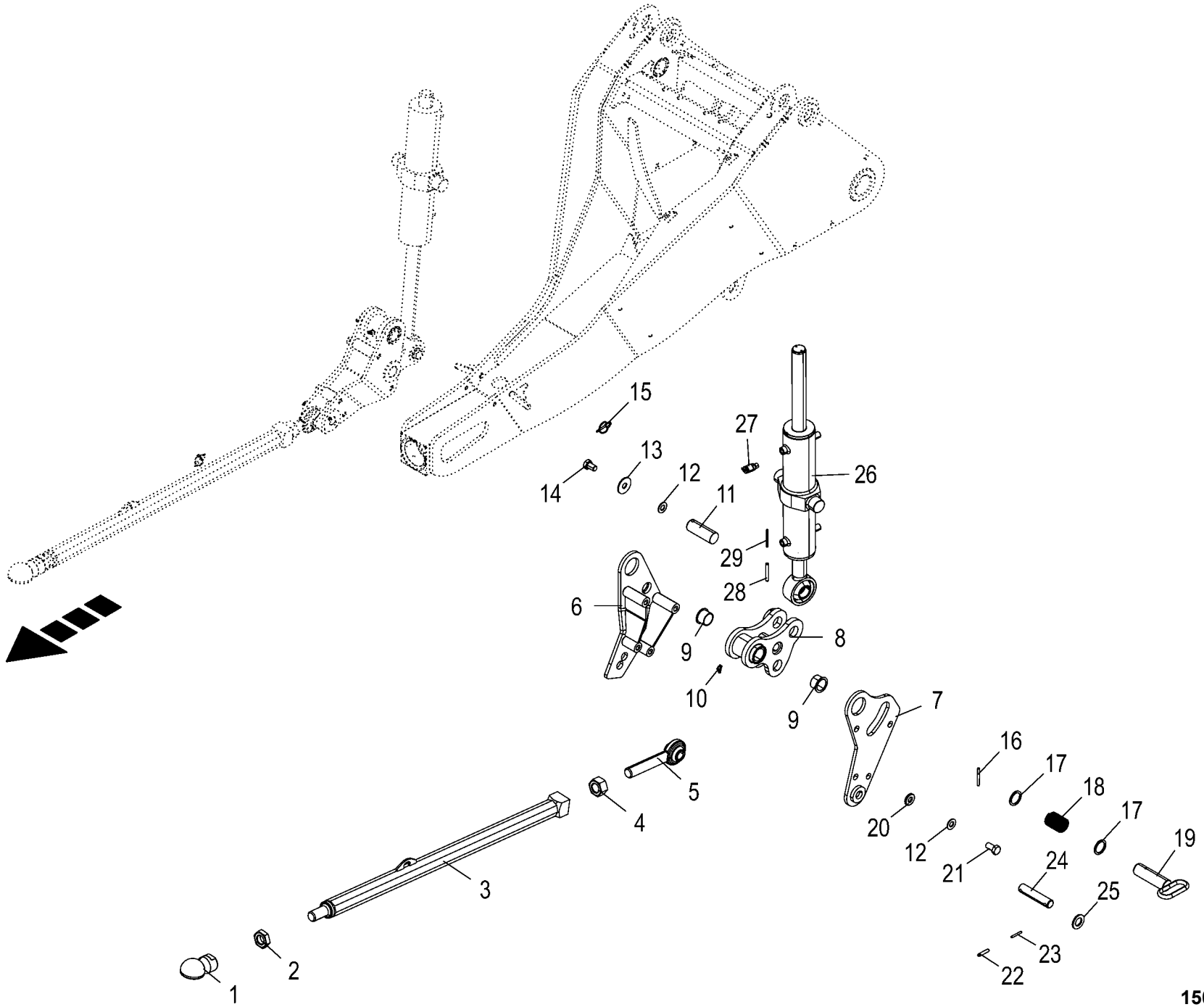

150 050 851 04 / 4.0

150 444 039 03

Deichsel -Zwangslenkung -Tridem
Drawbar -Forced steering -Tridem
Timon -Guidage forcè -Tridem

975001 - 996000

150 050 851 04

150 444 039 3 **4.0**

Pos.	ID-Nr.	Benennung	Description	Description	Masch.-Nr-	ZX 430 GL	ZX 470 GL	ZX 560 GL				Bemerkung/Remarks/Remarque
	27 017 153 0	Dichtungssatz DZ40/80 - Kandziora	Gasket set DZ40/80 -Kandziora	Jeu de joints DZ40/80 - Kandziora			2	2				
	27 017 161 0	Kugel-Gelenkauge Ø65 - Kandziora	Ball joint eye Ø65 -Kandziora	Bossage de la rotule Ø65 - Kandziora			2	2				
	90 003 029 0	Kronenmutter M74X1,5 - Kandziora	Castle nut M74X1,5 -Kandziora	Écrou créneaux M74X1,5 - Kandziora			2	2				
27	00 920 872 0	Mini-Messanschluss	Connector f.mini-test equipm.	Raccord instr.mesureur mini			2	2				M 16 X 2
28	00 912 678 2	Spannstift	Roll pin	Goupille de serrage			1	1				8 X 60
29	00 912 620 2	Spannstift	Roll pin	Goupille de serrage			1	1				5 X 60

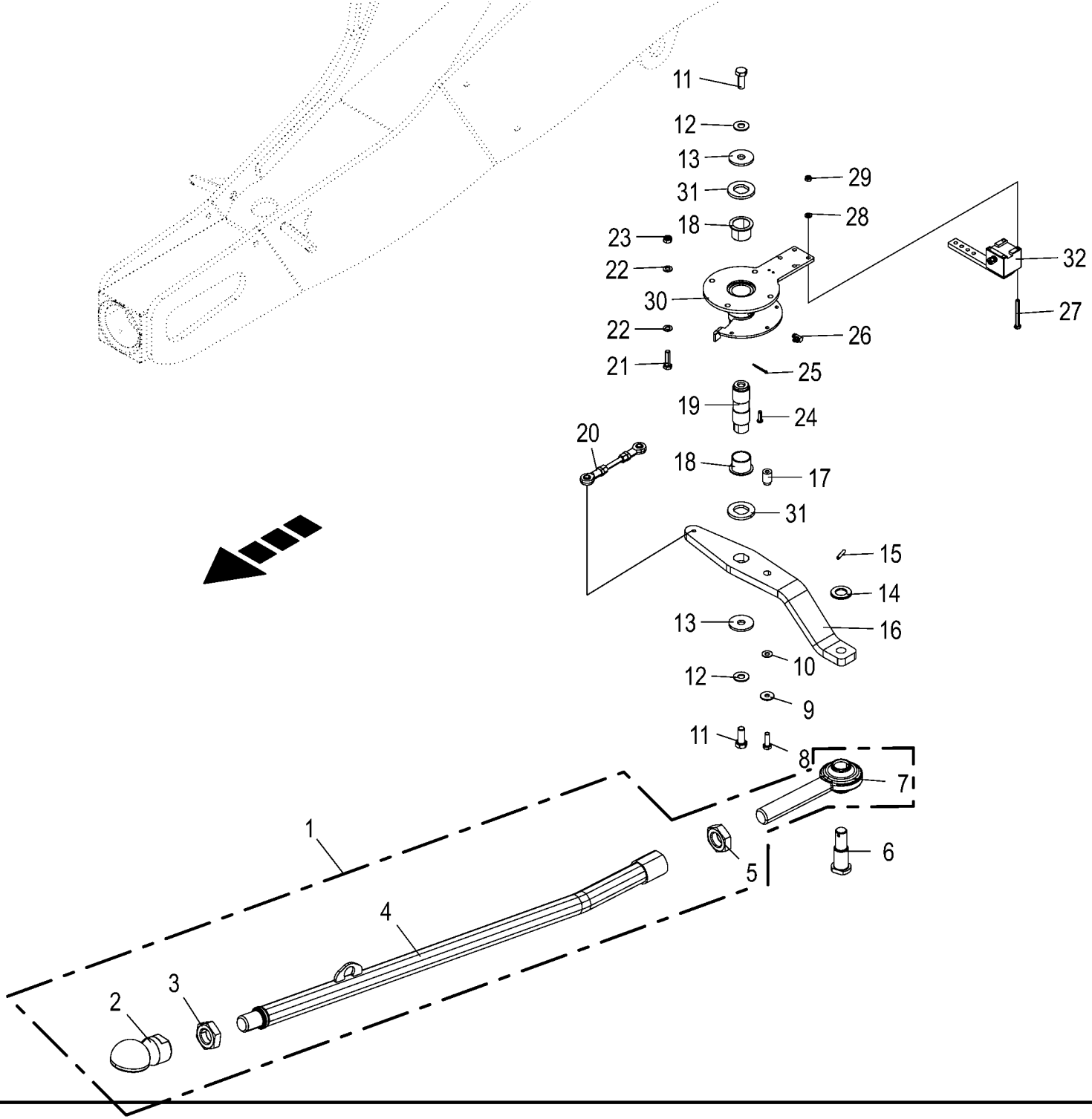

150 050 851 04 / 5.0

150 454 324 02

Deichsel -Elektronische Zwangslenkung
Drawbar -Electronic self steer
Timon -Essieu suiveur électronique

975001 - 996000

150 050 851 04

150 454 324 2 **5.0**

Pos.	ID-Nr.	Benennung	Description	Description	Masch.-Nr-	ZX 430 GL	ZX 470 GL	ZX 560 GL				Bemerkung/Remarks/Remarque
1	20 250 963 0	Spurstange mont.	Spurstange mont.	Barre d'accouplement assemblé		1	1	1				
2	27 000 008 0	Kupplungspfanne	Clutch ladle	Poêle d'accouplement		1	1	1				ZKK Typ 50
3	00 908 507 0	6kt-Mutter	Hex nut	Écrou hex		x	x	x				M 30 X 2
4	20 250 962 0	Spurstange	Spurstange	Barre d'accouplement		1	1	1				
5	00 908 540 1	6kt-Mutter -niedrige Form	Hex nut -low form	Écrou hex -forme basse		x	x	x				M 30
6	20 059 307 0	Gewindebolzen Rd 35 x86	Gewindebolzen Rd 35 x86	Tige filetée Rd 35 x86		x	x	x				
7	00 923 206 1	Gelenkspindel	Hinged spindle	Broche de réglage articulée		1	1	1				M 30 X 220
8	00 900 616 0	6kt-Schraube	Hex head bolt	Boulon tête hex		x	x	x				M 8 X 25
9	00 910 603 0	Scheibe	Washer	Rondelle		x	x	x				8,4 X 24 X 2
10	00 909 908 1	Sperrkantscheibe	Detent edged washer	Disque à bord d'arrêt		x	x	x				SKM 8
11	00 900 837 2	6kt-Schraube	Hex head bolt	Boulon tête hex		x	x	x				M 12 X 30 Plus
12	00 909 910 1	Sperrkantscheibe	Detent edged washer	Disque à bord d'arrêt		x	x	x				SKM 12
13	00 910 643 1	Scheibe	Washer	Rondelle		x	x	x				13,5 X 44 X 4
14	00 910 512 2	Scheibe	Washer	Rondelle		x	x	x				21 X 37 X 3
15	00 912 611 2	Spannstift	Roll pin	Goupille de serrage		1	1	1				5 X 26
16	20 059 308 0	Spurhebel 75mm	Spurhebel 75mm	Levier d'accouplement 75mm		1	1	1				
17	20 059 668 0	Anschlag	Anschlag	Butée		1	1	1				
18	00 934 909 0	Bundbuchse	Collar bush	Douille de touchette		2	2	2				30 X 34/42 X 26
19	20 059 310 0	Welle Rd 32 x 100	Welle Rd 32 x 100	Arbre Rd 32 x 100		1	1	1				
20	20 082 836 0	Koppelstange 133mm	Coupling rod 133mm	Barre d'accouplement 133mm		1	1	1				
21	00 900 617 0	6kt-Schraube	Hex head bolt	Boulon tête hex		x	x	x				M 8 X 30
22	00 910 413 0	Scheibe	Washer	Rondelle		x	x	x				8,4 X 17 X 1,6
23	00 908 706 0	Sicherungsmutter	Locknut	Écrou hex		x	x	x				M 8
24	00 916 022 1	Bolzen mit kleinem Kopf	Pin with small head	Boulon avec petite tête		1	1	1				
25	00 912 001 0	Splint	Cotter pin	Goupille fendue		1	1	1				1,6 X 12
26	00 919 105 0	Kegelschmiernippel	Grease niple	Graisseur à cone		1	1	1				AM 8 X 1
27	90 000 176 0	6kt-Schraube	Hex head bolt	Boulon tête hex		x	x	x				M 6 X 55
28	00 910 411 1	Scheibe	Washer	Rondelle		x	x	x				6,4 X 12,5 X 1,6
29	00 908 704 1	Sicherungsmutter	Locknut	Écrou hex		x	x	x				M 6
30	20 059 311 0	Gehäuse	Housing	Carter		1	1	1				
31	20 059 309 0	Scheibe D28	Scheibe D28	Rondelle D28		2	2	2				
32	20 087 674 0	Winkelsensor Hall -60 - 60° 0,	Angle sensor Hall -60 - 60° 0.	Capteur d'angle Hall-60 - 60°		1	1	1				
		25-4,75V	25-4.75V	0,25-4,75V								

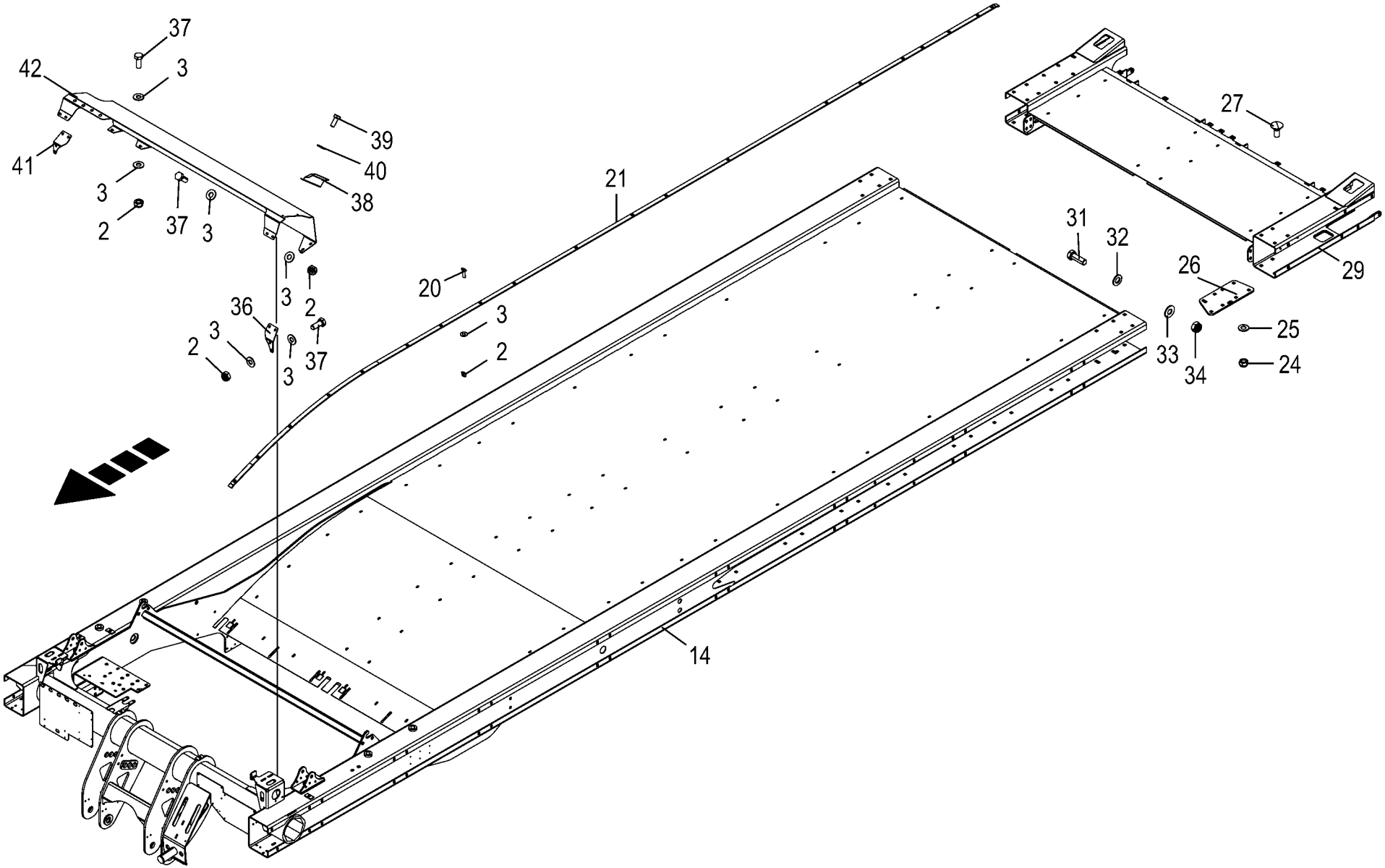

150 050 851 04 / 6.0

150 435 263 04

Rahmen
Frame
Cadre

975001 - 996000

150 050 851 04

150 435 263 4 **6.0**

Pos.	ID-Nr.	Benennung	Description	Description	Masch.-Nr-	ZX 430 GL	ZX 470 GL	ZX 560 GL				Bemerkung/Remarks/Remarque
2	00 908 758 0	Sicherungsmutter	Locknut	Écrou hex		x	x	x				M 10
3	00 909 909 1	Sperrkantscheibe	Detent edged washer	Disque à bord d'arrêt		x	x	x				SKM 10
14	20 059 415 2	Rahmen ZX 430 konisch	Frame ZX 430 tapered	Cadre ZX 430 conique		1						
	20 056 491 2	Rahmen ZX 470/560 konisch	Frame ZX 470/560 tapered	Cadre ZX 470/560 conique			1	1				
20	00 904 049 0	Senkschraube	Countersunkscrew	Vis à tête fraisée		x	x	x				M 10 X 30
21	20 059 416 0	Leiste 6116 lg.	Strip 6116 long	Barre 6116 lg.		4						
	20 056 475 0	Leiste 6866 lg.	Strip 6866 long	Barre 6866 larg			4					
	20 058 660 0	Leiste	Strip	Barre				4				
24	00 908 719 0	Sicherungsmutter	Locknut	Écrou hex		x	x	x				M 16
25	00 909 912 1	Sperrkantscheibe	Detent edged washer	Disque à bord d'arrêt		x	x	x				SKM 16
26	20 059 765 0	Verbindungslasche	Connecting link	Languette de connexion			4					
	20 051 606 1	Verbindungslasche	Connecting link	Patte de raccordement				4				
27	00 904 708 0	Flachrundschraube	Coach bolt	Vis a tête bombée			x	x				M 16 X 40
29	20 055 730 1	Hinterrahmen ZX II	Rear frame ZX II	Cadre arrière ZX II			1					
	20 058 655 1	Hinterrahmen	Rear frame	Cadre arrière				1				
31	00 900 657 0	6kt-Schraube	Hex head bolt	Boulon tête hex			x	x				M 12 X 35
32	00 910 506 1	Scheibe	Washer	Rondelle			x	x				13 X 24 X 2,5
33	00 909 910 1	Sperrkantscheibe	Detent edged washer	Disque à bord d'arrêt			x	x				SKM 12
34	00 908 701 0	Sicherungsmutter	Locknut	Écrou hex			x	x				M 12
36	20 250 340 0	Winkelhalter links	Angle bracket lh.	Support d'angle gauche		1	1	1				
37	00 900 636 0	6kt-Schraube	Hex head bolt	Boulon tête hex		x	x	x				M 10 X 25
38	20 250 346 0	Schutz Sensor Vorderwand	Protection (or guard) sensor front wall	Protection capteur ridelle avant		1	1	1				
39	00 900 614 0	6kt-Schraube	Hex head bolt	Boulon tête hex		x	x	x				M 8 X 20
40	00 909 908 1	Sperrkantscheibe	Detent edged washer	Disque à bord d'arrêt		x	x	x				SKM 8
41	20 250 333 0	Winkelhalter rechts	Angle bracket rh.	Support d'angle droit		1	1	1				
42	20 059 872 2	Halter Manometer	Support pressure gauge	Support manomètre		1	1	1				

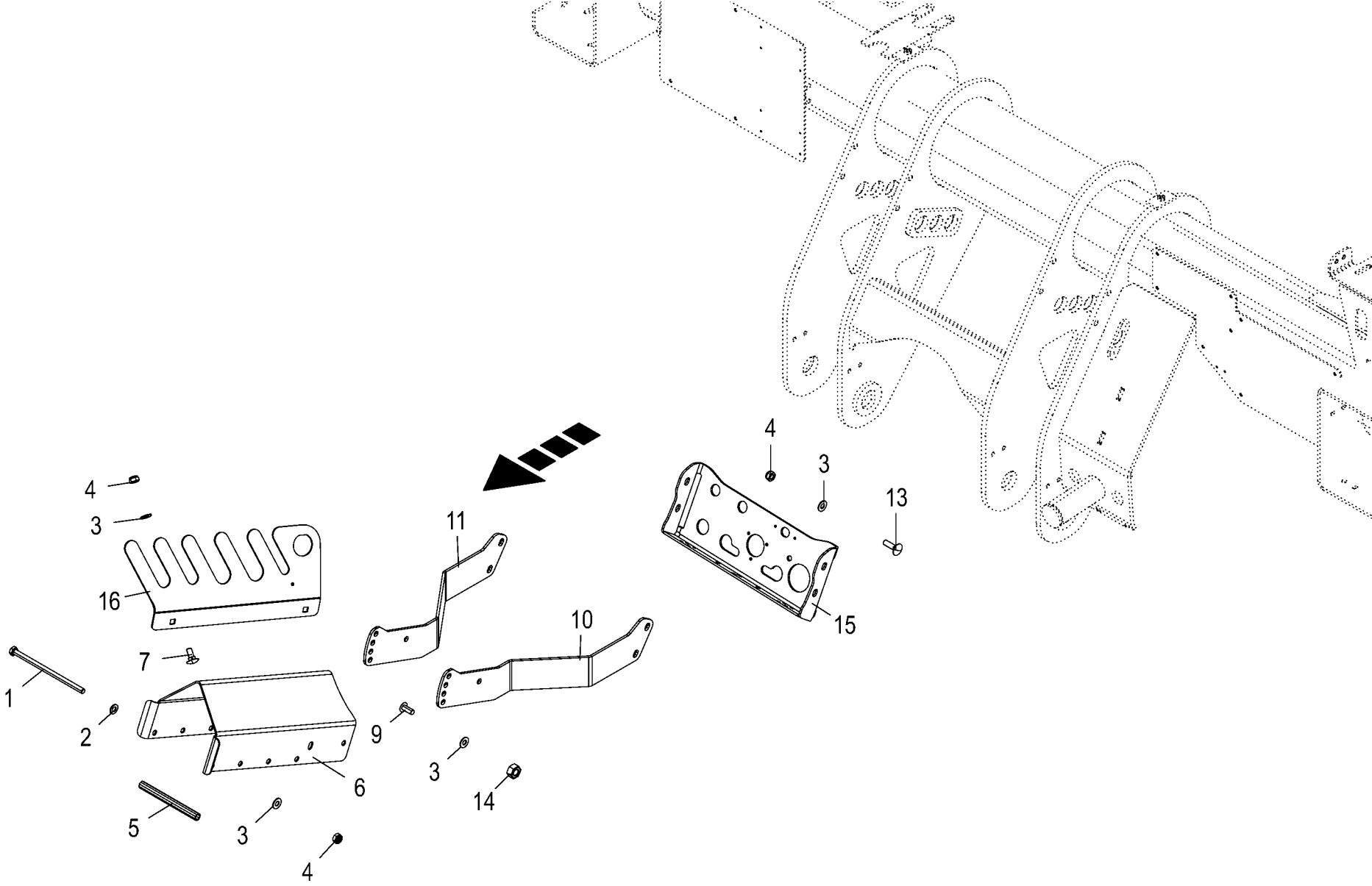

150 050 851 04 / 7.0

150 457 261 05

Schlauchgarderobe
Hose cabinet
Support de tuyau flexible

975001 - 996000

150 050 851 04

150 457 261 5 **7.0**

Pos.	ID-Nr.	Benennung	Description	Description	Masch.-Nr-	ZX 430 GL	ZX 470 GL	ZX 560 GL				Bemerkung/Remarks/Remarque
1	00 900 347 0	6kt-Schraube	Hex head bolt	Boulon tête hex		x	x	x				M 10 X 190
2	00 910 414 0	Scheibe	Washer	Rondelle		x	x	x				10,5 X 21 X 2
3	00 909 909 1	Sperrkantscheibe	Detent edged washer	Disque à bord d'arrêt		x	x	x				SKM 10
4	00 908 758 0	Sicherungsmutter	Locknut	Écrou hex		x	x	x				M 10
5	20 251 980 0	Distanzhülse	Spacer tube	Douille d'écartement		4	4	4				
6	20 250 800 3	Schlauchführung	Hose guide	Conduit pour tuyaux		1	1	1				
7	00 904 850 1	Flachrundschraube	Coach bolt	Vis a tête bombée		x	x	x				M 10 X 25
9	00 905 252 1	Flachrundschraube	Coach bolt	Vis a tête bombée		x	x	x				M 10 X 25
10	20 250 798 1	Halter Schlauchgarderobe links	Support hose support left	Support de tuyau flexible gauche		1	1	1				
11	20 250 799 1	Halter Schlauchgarderobe rechts	Support hose support right	Support de tuyau flexible droit		1	1	1				
13	00 904 754 2	Flachrundschraube	Coach bolt	Vis a tête bombée		x	x	x				M 10 X 35
14	00 908 212 0	6kt-Mutter	Hex nut	Écrou hex		x	x	x				M 10
15	20 251 979 2	Halter	Support	Support		1	1	1				
16	20 250 801 1	Schlauchhalterung	Hose support	Porte-flexible		1	1	1				

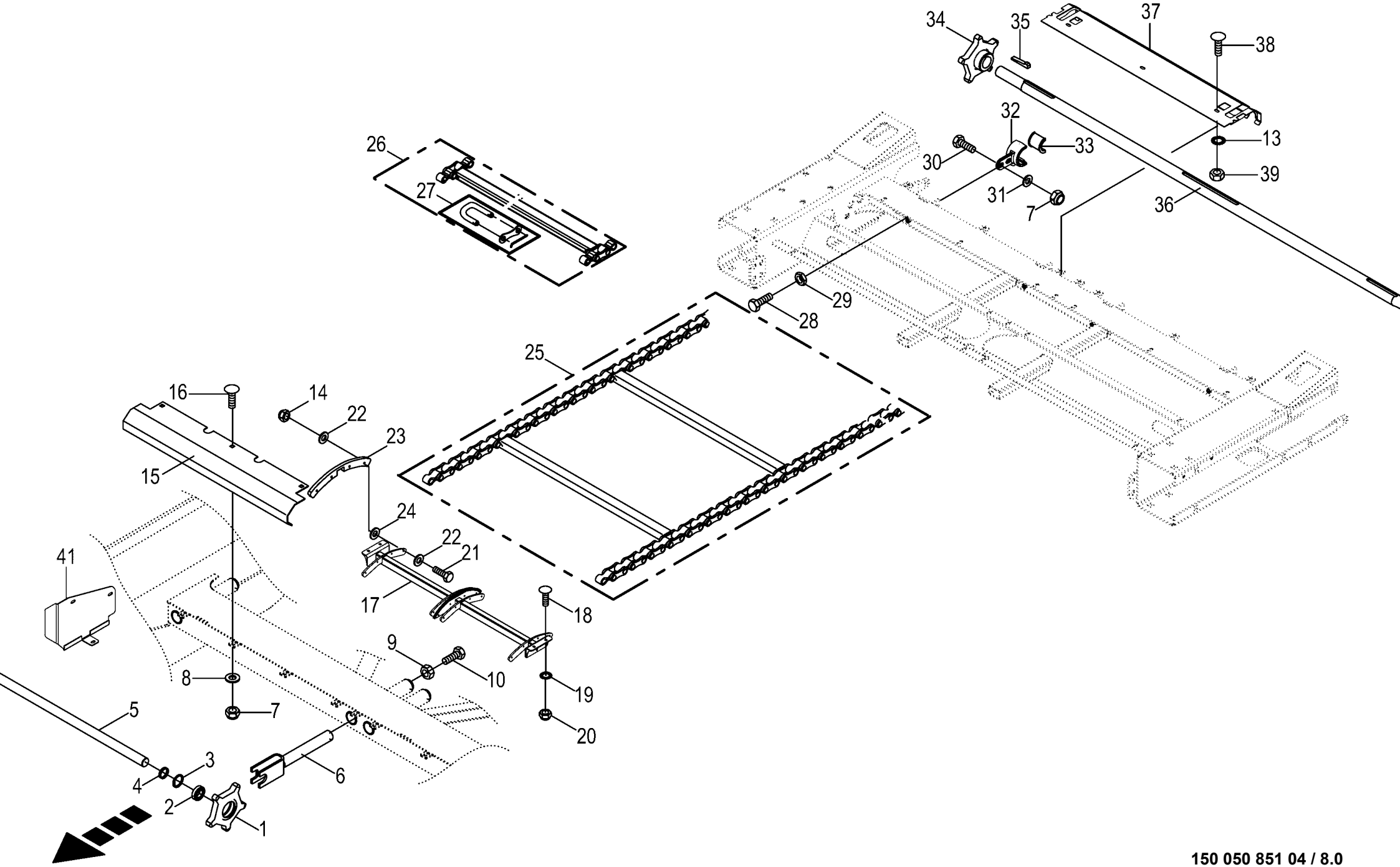

150 050 851 04 / 8.0

150 435 296 08

Kratzboden
Conveying floor
Fond mouvant

975001 - 996000

150 050 851 04

150 435 296 8 **8.0**

Pos.	ID-Nr.	Benennung	Description	Description	Masch.-Nr-	ZX 430 GL	ZX 470 GL	ZX 560 GL				Bemerkung/Remarks/Remarque
1	00 348 390 2	Umlenkkettenrad P=100 Z=5 B=72	Return sprocket P=100 Z=5 B=72	Roue à chaîne de renvoi P=100 Z=5 B=72		4	4	4				
2	00 930 537 0	Rillenkugellager	Grooved ball bearing	Roulement à gorge		2	2	2				6207 2RS
3	00 911 668 0	Sicherungsring	Circlip	Circlip		2	2	2				72 X 2,5
4	00 348 381 0	Distanzrohr	Spacer tube	Tube d'entretoisement		4	4	4				42,4 X 3,75 X 7
5	00 348 382 1	Kratzbodenwelle	Floor conveyor shaft	Arbre		2	2	2				Rd. 35 X 970,5
6	00 348 361 0	Halter	Support	Cadre support		4	4	4				
7	00 908 701 0	Sicherungsmutter	Locknut	Écrou hex		x	x	x				M 12
8	00 910 609 0	Scheibe	Washer	Rondelle		x	x	x				13 X 37 X 3
9	00 908 225 0	6kt-Mutter	Hex nut	Écrou hex		x	x	x				M 20
10	00 900 391 1	6kt-Schraube	Hex head bolt	Boulon tête hex		x	x	x				M 20 X 150
14	00 908 758 0	Sicherungsmutter	Locknut	Écrou hex		x	x	x				M 10
15	00 348 358 0	Abschlussblech	Connexion endplate	Tôle d'extrémité		2	2	2				
16	00 904 882 3	Flachrundschraube	Coach bolt	Vis a tête bombée		x	x	x				M 12 X 25
17	20 059 554 1	Kratzbodenumlenkung	Scraper conveyor deflection	Renvoi du fond mouvant		1						
	20 054 493 1	Kratzbodenumlenkung	Scraper conveyor deflection	Renvoi du fond mouvant			1	1				
18	00 904 708 0	Flachrundschraube	Coach bolt	Vis a tête bombée		x	x	x				M 16 X 40
19	00 909 912 1	Sperrkantscheibe	Detent edged washer	Disque à bord d'arrêt		x	x	x				SKM 16
20	00 908 719 0	Sicherungsmutter	Locknut	Écrou hex		x	x	x				M 16
21	00 901 435 0	6kt-Schraube	Hex head bolt	Boulon tête hex		x	x	x				M 10 X 60
22	90 000 121 0	Scheibe	Washer	Rondelle		x	x	x				10,5 X 30 X 2,5
23	20 059 553 0	Kunststoffumlenkung	Floor conveyor deflection	Renvoi en plastique		4						
	20 054 494 0	Kunststoffumlenkung	Plastic deflection	Renvoi de plastique			4	4				
24	00 910 605 0	Scheibe	Washer	Rondelle		x						11 X 36 X 1
25	20 050 497 0	Kratzboden	Conveying floor	Fond mouvant		2						
	00 348 369 0	Kratzboden	Conveying floor	Fond mouvant			2					
	20 250 473 0	Kratzboden mont. 166 Gl.	Scraper conveyor assembl. 166 Gl.	Fond mouvant soud. 166 maillons				2				
26	20 053 613 0	Kratzbodenleiste	U-strip	Barrette de fond mouvant		24	27	33				
27	27 000 303 0	Steckglied	Split link	Maille brisée		4	4	4				
28	90 000 057 0	6kt-Schraube	Hex head bolt	Boulon tête hex		x	x	x				M 10 X 120
29	00 908 500 0	6kt-Mutter -niedrige Form	Hex nut -low form	Écrou hex -forme basse		x	x	x				M 10
30	00 900 658 0	6kt-Schraube	Hex head bolt	Boulon tête hex		x	x	x				M 12 X 40
31	00 910 506 1	Scheibe	Washer	Rondelle		x	x	x				13 X 24 X 2,5
32	20 050 917 1	Stützlagerhalter	Thrust bearing support	Support de palier d'appui		4	4	4				
33	20 050 916 1	Halbschale D=45	Half shell D=45	Demi-coquille D=45		4	4	4				
34	20 050 493 2	Antriebskettenrad	Drive sprocket	Roue de chaîne d'entraînement		4	4	4				
35	90 000 061 0	Nasenkeil	Gib-head key	Clavette a talon		4	4	4				14 X 9 X 56

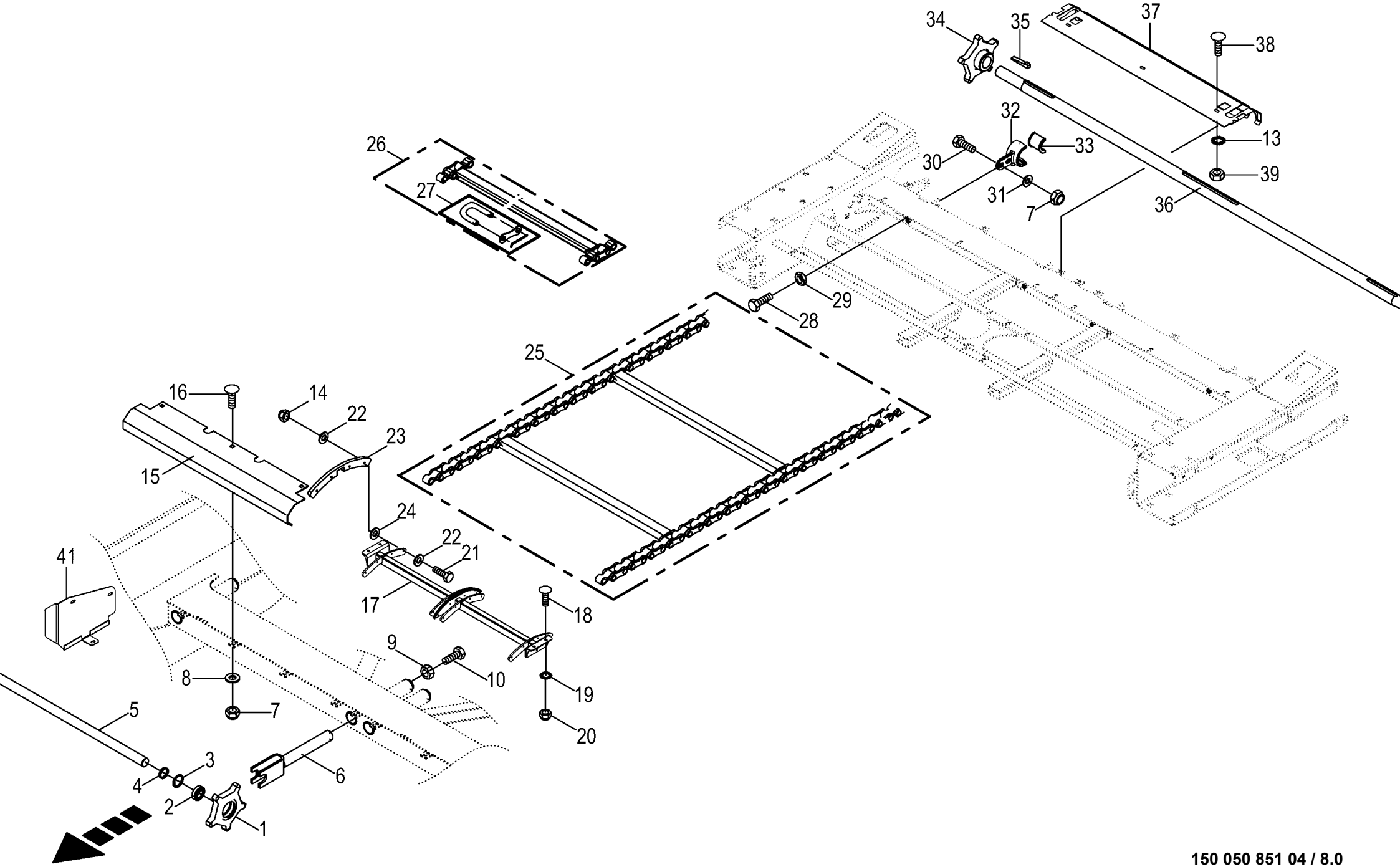

150 050 851 04 / 8.0

150 435 296 08

Kratzboden
Conveying floor
Fond mouvant

975001 - 996000

150 050 851 04

150 435 296 8 **8.0**

Pos.	ID-Nr.	Benennung	Description	Description	Masch.-Nr-	ZX 430 GL	ZX 470 GL	ZX 560 GL				Bemerkung/Remarks/Remarque
36	20 050 503 0	Kratzbodenantriebswelle	Scraper floor drive shaft	Arbre dèntraînement du font mo		1	1	1				Rd. 45 X 2229
37	00 348 355 1	Abschlussblech hinten	End plate rear	Tôle d'obturation arrière		2	2	2				
38	00 904 850 1	Flachrundschraube	Coach bolt	Vis a tête bombée		x	x	x				M 10 X 25
39	00 908 212 0	6kt-Mutter	Hex nut	Écrou hex		x	x	x				M 10
41	20 055 799 2	Kratzbodenverkleidung rechts	Floor conveyor panelling right	Revêtement du fond mouvant dr.		1	1	1				

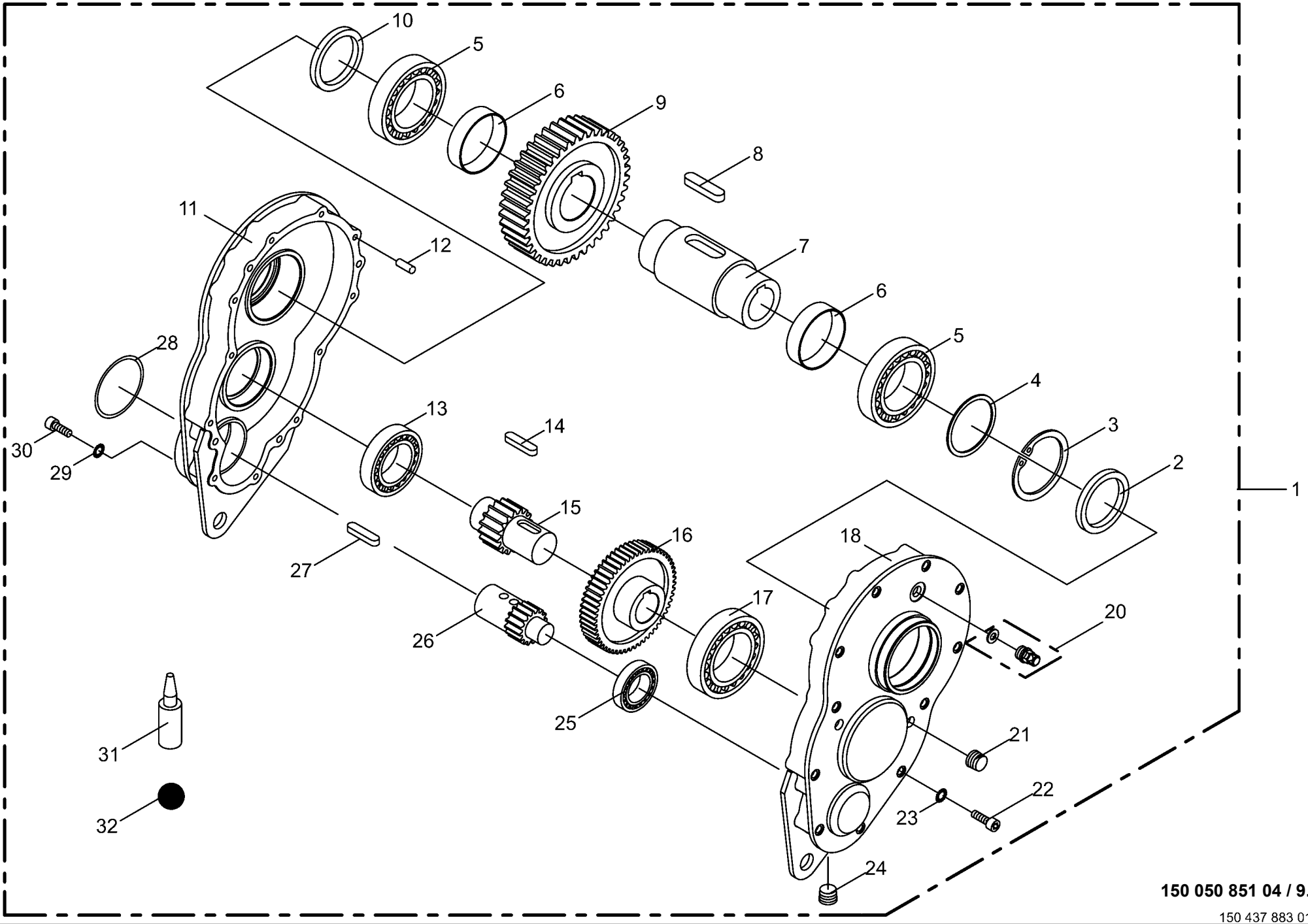

150 050 851 04 / 9.0

150 437 883 01

Stirnradgetriebe
Spur gear
Boîte de vitesse d'engrenage

975001 - 996000

150 050 851 04

150 437 883 1 **9.0**

Pos.	ID-Nr.	Benennung	Description	Description	Masch.-Nr-	ZX 430 GL	ZX 470 GL	ZX 560 GL				Bemerkung/Remarks/Remarque
1	20 050 355 0	Stirnradgetriebe -kpl.	Spur gear -cpl.	Boîte de vitesse d'engrenage - cpl.		2	2	2				
2	00 936 431 0	Radial-Wellendichtring	Radial-shaft sealing ring	Radial-bague d'étanchéité		1	1	1				65 X 100 X 10
3	00 911 686 0	Sicherungsring	Circlip	Circlip		1	1	1				100 X 3,0
4	00 911 168 0	Passscheibe	Shim ring	Rondelle d'ajustage		x	x	x				90 X 100 X 1
	90 000 433 0	Passscheibe	Shim ring	Rondelle d'ajustage		x	x	x				90 X 100 X 0,5
	00 911 166 0	Passscheibe	Shim ring	Rondelle d'ajustage		x	x	x				90 X 100 X 0,3
	00 911 165 0	Passscheibe	Shim ring	Rondelle d'ajustage		x	x	x				90 X 100 X 0,1
5	90 000 045 0	Kegelrollenlager	Taper roller bearing	Roulement à rouleaux coniques		2	2	2				33013
6	20 050 385 0	Distanzring	Spacer ring	Bague d'écartement		2	2	2				76,10 X 82,5 X 22
7	20 050 363 0	Hohlwelle	Hollow shaft	Arbre creux		1	1	1				Rd. 80 X 168
8	00 915 277 0	Passfeder	Fit-in key	Clavette		2	2	2				B 20 X 12 X 35
9	20 050 326 0	Stirnrad	Spur gear	Roue d'engrenage		1	1	1				Z= 48
10	90 000 046 0	Radial-Wellendichtring	Radial-shaft sealing ring	Radial-bague d'étanchéité		1	1	1				A 65 x 85 x 10
11	20 050 633 0	Gehäuse	Housing	Carter		1	1	1				
12	00 915 701 0	Zylinderstift	Cyl. pin	Goupille cyl.		4	4	4				A 10 X 32
13	00 930 168 0	Rillenkugellager	Grooved ball bearing	Roulement à gorge		1	1	1				6308
14	00 915 162 2	Passfeder	Fit-in key	Clavette		1	1	1				A 12 x 8 x 40
15	20 050 325 0	Ritzelwelle	Pinion shaft	Arbre de pignon		1	1	1				Z= 11
16	20 050 324 0	Stirnrad	Spur gear	Roue d'engrenage		1	1	1				Z= 55
17	00 930 142 0	Rillenkugellager	Grooved ball bearing	Roulement à gorge		1	1	1				6212
18	20 050 634 0	Gehäuse	Housing	Carter		1	1	1				
20	27 008 972 0	Entlüftungsventil	Air bleed valve	Clapet de purge		1	1	1				M 18 X 1,5
21	00 906 040 1	Verschlussschraube	Screw plug	Bouchon fileté		1	1	1				M 18 X 1,5
22	00 903 116 1	Zylinderschraube	Allen screw	Vis tête cylindrique		x	x	x				M 10 X 70
23	00 909 907 0	Sperrkantscheibe	Detent edged washer	Disque à bord d'arrêt		x	x	x				SKZ 10
24	00 906 039 0	Verschlussschraube	Screw plug	Bouchon fileté		1	1	1				M 18 X 1,5
25	00 930 165 0	Rillenkugellager	Grooved ball bearing	Roulement à gorge		1	1	1				6305
26	20 050 359 0	Stirnrad	Spur gear	Roue d'engrenage		1	1	1				Z=12
27	00 915 072 1	Passfeder	Fit-in key	Clavette		1	1	1				A 8 X 7 X 32
28	00 937 514 0	O-Ring	O-ring	Joint torique		1	1	1				80 X 3
29	00 909 911 0	Sperrkantscheibe	Detent edged washer	Disque à bord d'arrêt		x	x	x				SKZ 12
30	00 903 139 1	Zylinderschraube	Allen screw	Vis tête cylindrique		x	x	x				M 12 X 35
31	00 938 552 1	Universal-Dichtstoff - Silikonfrei	Universal-sealant -silicone- free	Universellement mastic - dégagé de silicone		x	x	x				250 ml
32	00 926 101 0	Getriebeöl -Id.-Nr.= 1ltr	Oil -Id.-no.= 1ltr	Huile -Id.-no.= 1ltr		1,1	1,1	1,1				

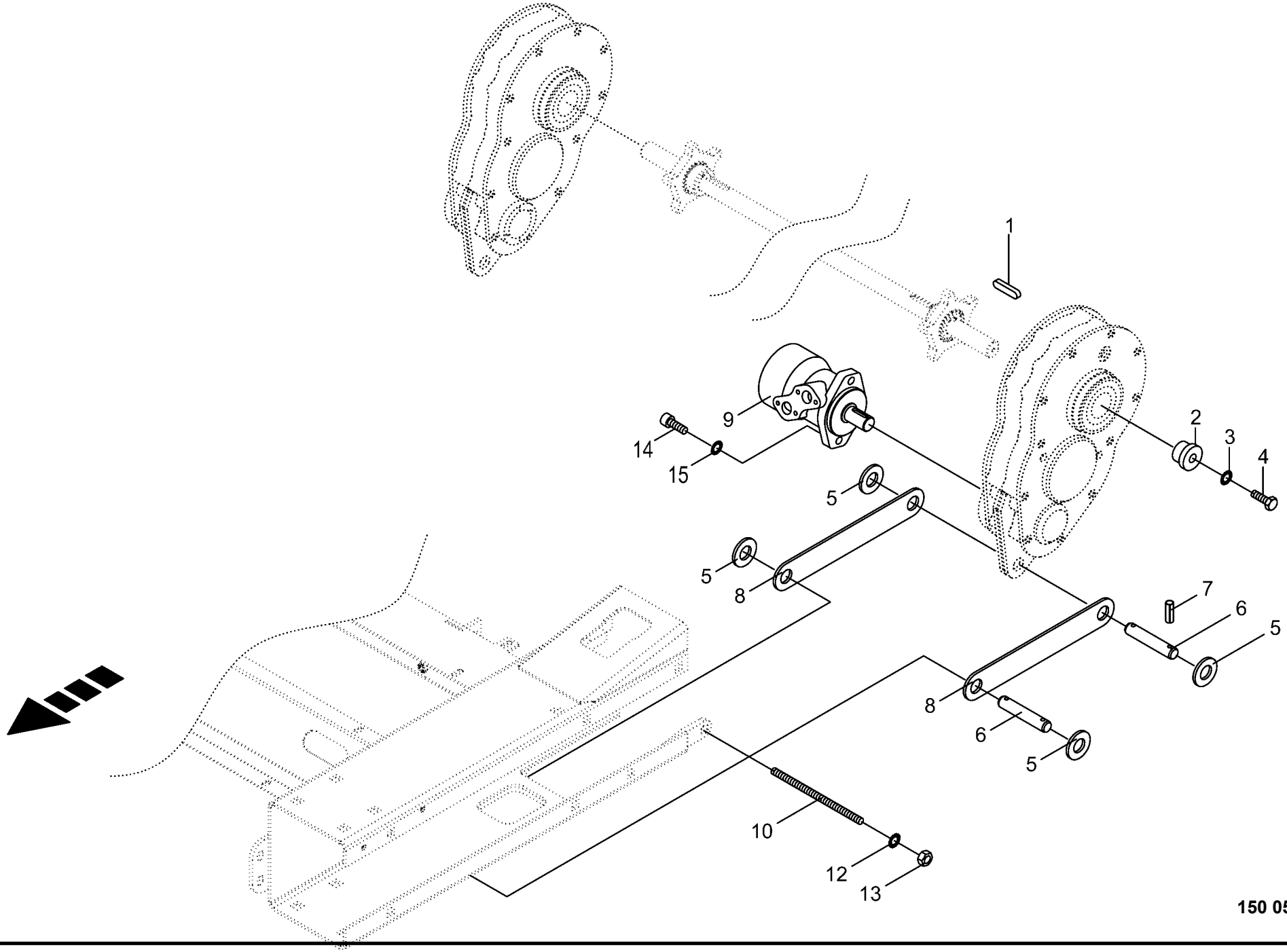

150 050 851 04 / 10.0

150 435 319 03

Stirnradgetriebe - Zubehör
Spur gear - Accessories
Boîte de vitesse d'engrenage - Accessoriea

975001 - 996000

150 050 851 04

150 435 319 3 **10.0**

Pos.	ID-Nr.	Benennung	Description	Description	Masch.-Nr-	ZX 430 GL	ZX 470 GL	ZX 560 GL				Bemerkung/Remarks/Remarque
1	00 915 221 0	Passfeder	Fit-in key	Clavette		1	1	1				B 14 X 9 X 100
2	20 050 427 0	Kragenbuchse	Collar socket	Douille à col		2	2	2				11 X 44 X 29,5
3	00 909 909 1	Sperrkantscheibe	Detent edged washer	Disque à bord d'arrêt		x	x	x				SKM 10
4	00 901 434 0	6kt-Schraube	Hex head bolt	Boulon tête hex		x	x	x				M 10 X 55
5	00 910 514 1	Scheibe	Washer	Rondelle		x	x	x				26 X 44 X 4
6	20 050 409 0	Bolzen	Pin	Boulon		4	4	4				Rd. 25 X 72
7	00 912 644 2	Spannstift	Roll pin	Goupille de serrage		8	8	8				6 X 40
8	20 050 408 0	Drehmomentstütze	Torque support	Support dynamometrique		4	4	4				
9	27 003 979 0	Hydraulikmotor	Hydraulic motor	Moteur hydraulique		1	1	1				160 ccm
	27 002 874 0	Dichtungssatz	Sealing set	Jeu de joints		1	1	1				
	27 008 882 0	Hydraulikmotor -optional	Hydraulic motor -optional	Moteur hydraulique -optionnel		1	1	1				125 ccm
	27 002 874 0	Dichtungssatz	Sealing set	Jeu de joints		1	1	1				
10	20 050 421 0	Gewindestange	Threaded rod	Tige filetée		2	2	2				M 16 X 230
12	00 909 912 1	Sperrkantscheibe	Detent edged washer	Disque à bord d'arrêt		x	x	x				SKM 16
13	00 908 220 0	6kt-Mutter	Hex nut	Écrou hex		x	x	x				M 16
14	00 903 139 1	Zylinderschraube	Allen screw	Vis tête cylindrique		x	x	x				M 12 X 35
15	00 909 911 0	Sperrkantscheibe	Detent edged washer	Disque à bord d'arrêt		x	x	x				SKZ 12

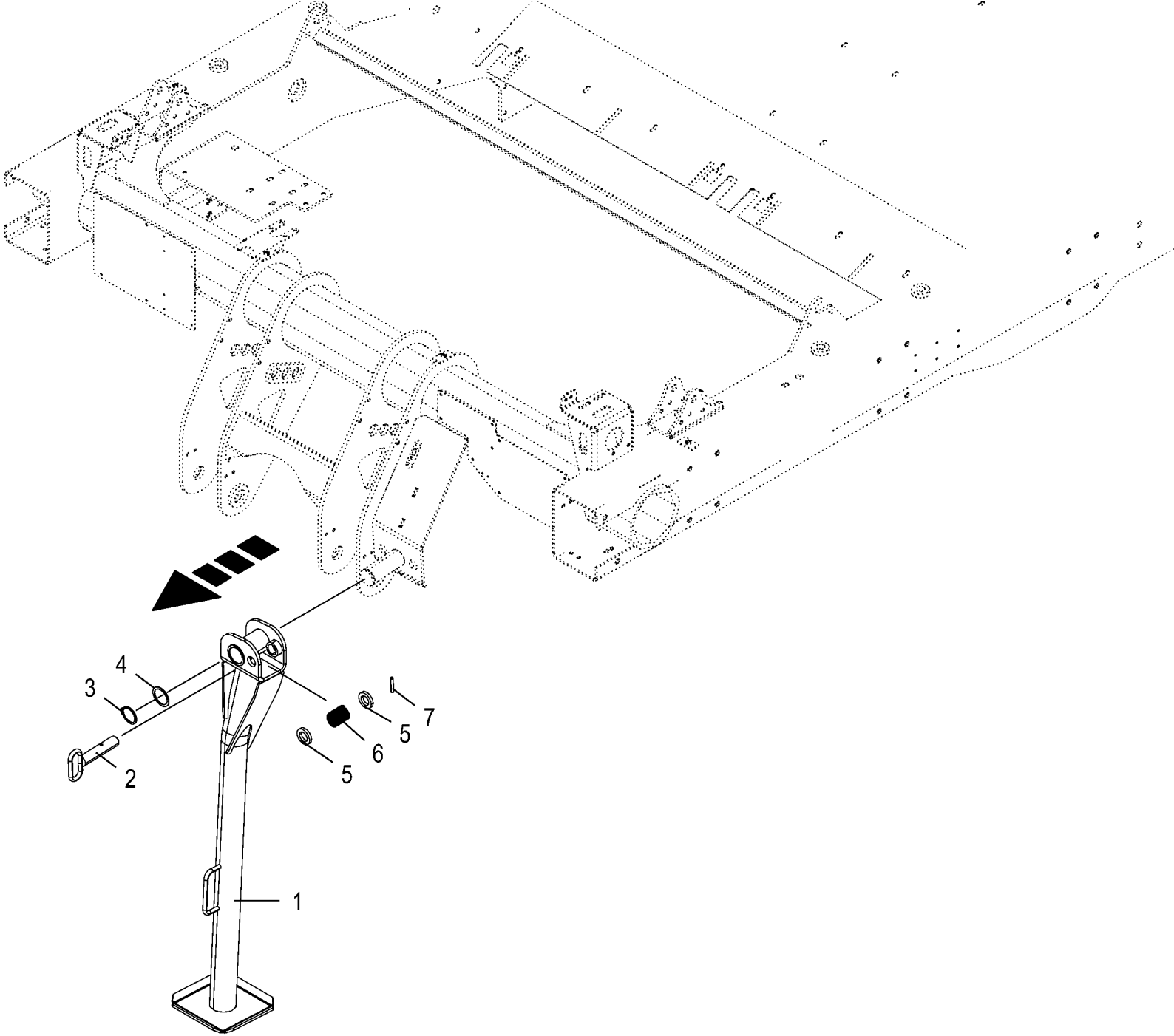

150 050 851 04 / 11.0

150 435 333 03

Stützfuß **Support jack** **Béquille**					975001 - 996000	ZX 430 GL	ZX 470 GL	ZX 560 GL				**150 050 851 04** 150 435 333 3 **11.0**
Pos.	ID-Nr.	Benennung	Description	Description	Masch.-Nr-							Bemerkung/Remarks/Remarque
1	20 057 093 1	Stützfuß	Support jack	Béquille		1	1	1				
2	20 051 341 0	Bolzen	Pin	Boulon		1	1	1				
3	00 911 554 0	Sicherungsring	Circlip	Circlip		1	1	1				50 X 3,0
4	00 910 905 1	Passscheibe	Shim ring	Rondelle d'ajustage		x	x	x				50 X 62 X 2,0
5	20 252 247 0	Scheibe	Washer	Rondelle		4	4	4				
6	00 270 040 2	Druckfeder	Pressure spring	Ressort de pression		1	1	1				3 X 40 X 58
7	00 912 672 1	Spannstift	Roll pin	Goupille de serrage		1	1	1				8 X 50

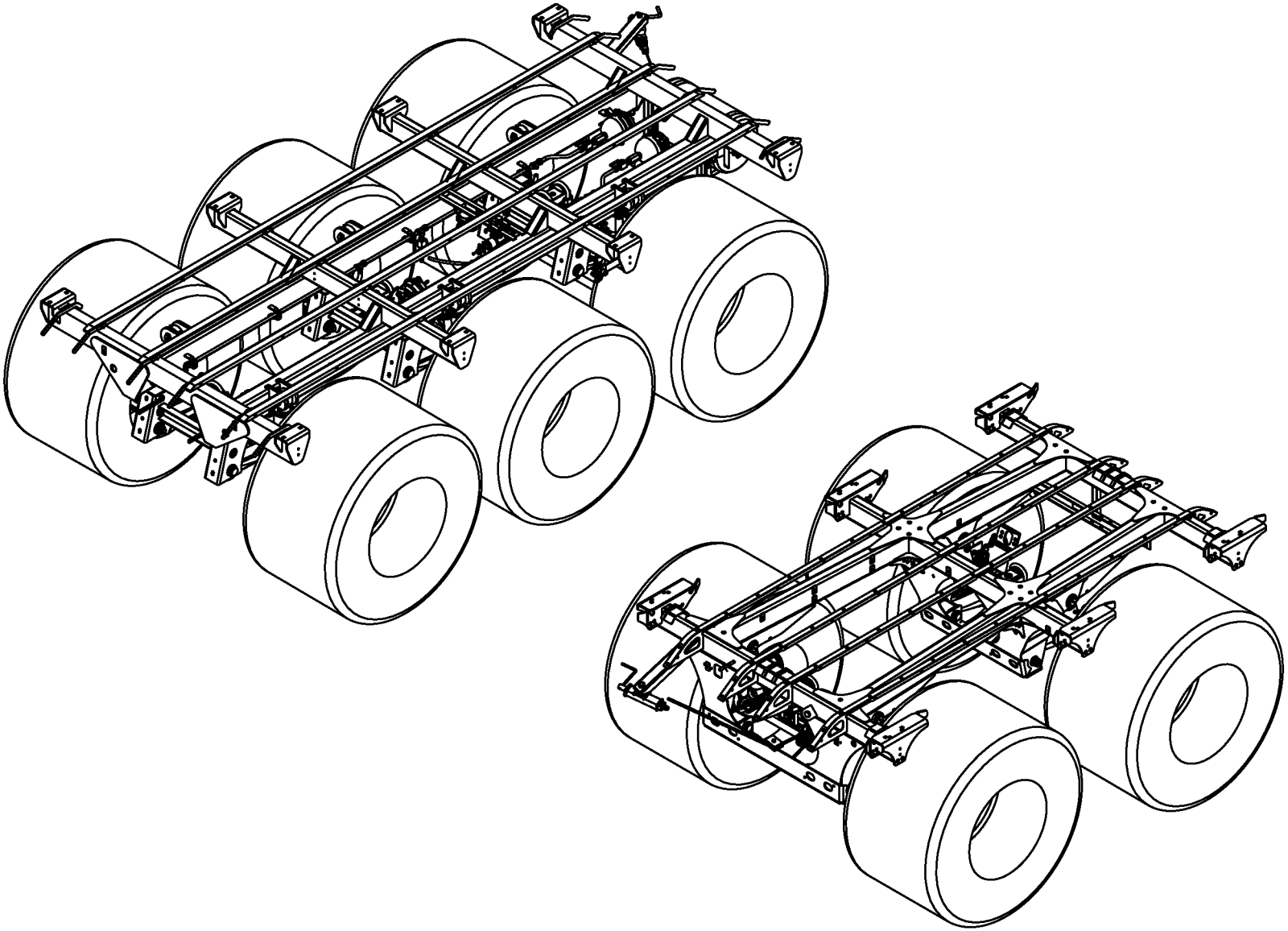

150 050 851 04 / 12.0

150 435 378 01

-----FAHRWERK
-----CHASSIS
-----CHÂSSIS

975001 - 996000

150 050 851 04

150 435 378 1 **12.0**

Pos.	ID-Nr.	Benennung	Description	Description	Masch.-Nr-	ZX 430 GL	ZX 470 GL	ZX 560 GL				Bemerkung/Remarks/Remarque
1						.	.	.				

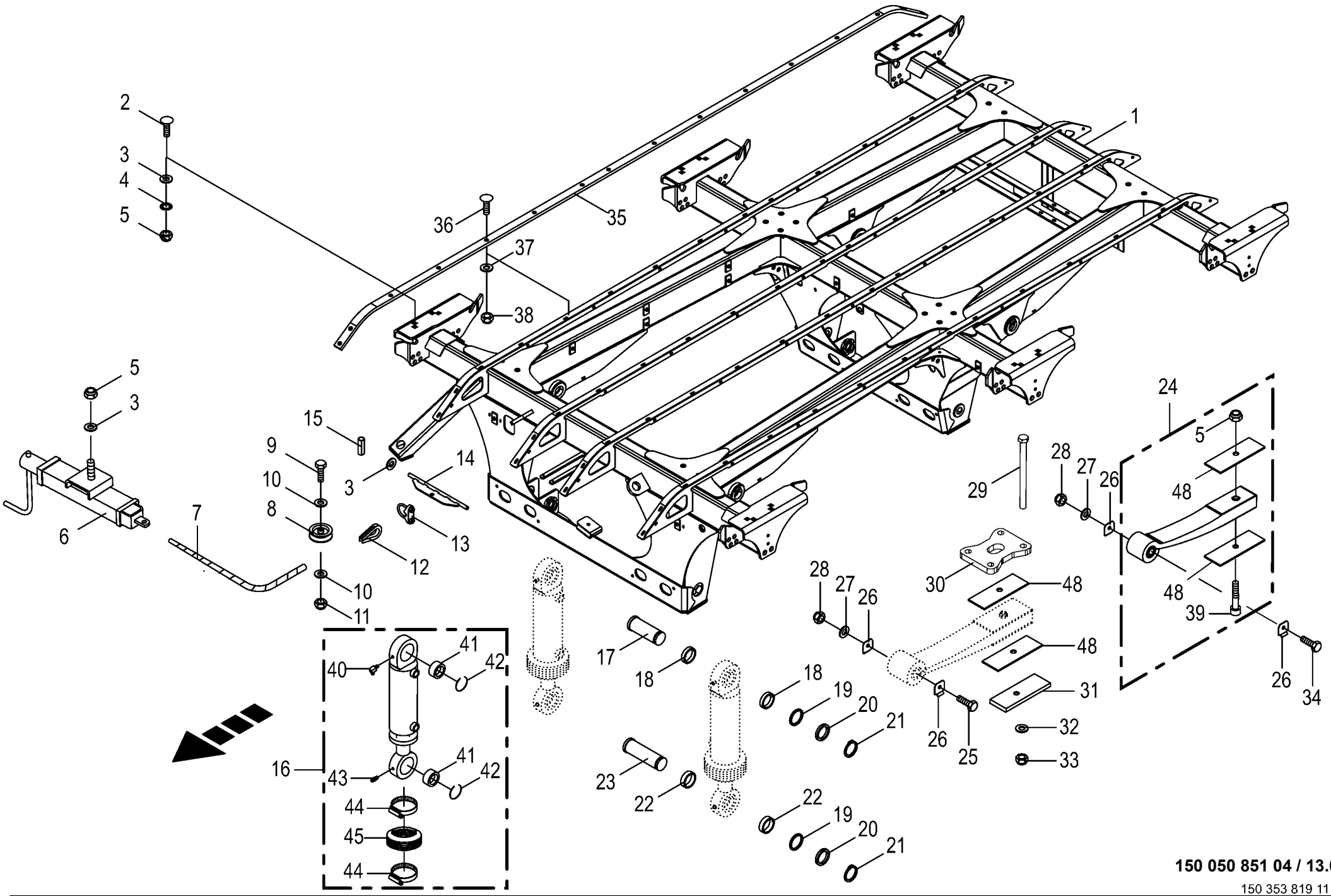

150 050 851 04 / 13.0

150 353 819 11

Tandemaggregat - hydr. Ausgleich - ohne Federung - 26,5" Tandem axle assy Collection essieu tandem					975001 - 996000	ZX 430 GL	ZX 470 GL	ZX 560 GL				150 050 851 04 150 353 819 11 13.0
Pos.	ID-Nr.	Benennung	Description	Description	Masch.-Nr-							Bemerkung/Remarks/Remarque
1	20 053 216 2	Achsrahmen 26,5" -nur auf Anfrage	Axle frame 26.5" -on request only	Cadre d'essieu 26,5" - uniquement sur demande		x	x					
2	00 904 708 0	Flachrundschraube	Coach bolt	Vis a tête bombée		x	x					M 16 X 40
3	00 910 303 1	Scheibe	Washer	Rondelle		x	x					17 X 30 X 3
4	00 909 912 1	Sperrkantscheibe	Detent edged washer	Disque à bord d'arrêt		x	x					SKM 16
5	00 908 719 0	Sicherungsmutter	Locknut	Écrou hex		x	x					M 16
6	00 336 988 1	Standbremse m. Lagerbügel	Parking brake with bearing bracket	Frein de parking + étrier		x	x					
7	00 922 948 0	Drahtseil -Id.-Nr.= 1m	Steel wire rope -Id.-no.= 1m	Câble d'acier -Id.-no.= 1m		x	x					Rd. 6
8	00 952 683 0	Seilrolle	Rope pulley	Poulie à cable		x	x					Rd. 80
9	00 900 284 1	6kt-Schraube	Hex head bolt	Boulon tête hex		x	x					M 10 X 50
10	00 910 414 0	Scheibe	Washer	Rondelle		x	x					10,5 X 21 X 2
11	00 908 758 0	Sicherungsmutter	Locknut	Écrou hex		x	x					M 10
12	00 917 506 0	Kausche	Grommet thimble	Cosse a corde		x	x					A 6
13	00 917 603 1	Drahtseilklemme	Wire rope clamp	Pince de cable metallique		x	x					6,5
14	20 053 470 0	Bremsausgleich	Brake equalizer	Égalité de freinage		x	x					
15	00 912 613 2	Spannstift	Roll pin	Goupille de serrage		x	x					5 X 30
16	27 003 579 0	Hydraulikzylinder	Hydraulic cylinder	Vérin hydraulique		x	x					Dz 50/90 X 200/500
	27 021 612 0	Dichtungssatz DZ50/90	Gasket set DZ50/90	Jeu de joints DZ50/90		x	x					
17	00 953 964 1	Bolzen oben Rd 55 h9 ZLÜ	Bolt top Rd 55 h9 ZLUE	Boulon en haut Rd 55 h9 ZLÜ		x	x					
18	20 053 436 0	Buchse	Bushing	Douille		x	x					50 X 60,3 X 13
19	90 001 568 0	Passscheibe	Shim ring	Rondelle d'ajustage		x	x					50 X 62 X 1
	00 910 905 1	Passscheibe	Shim ring	Rondelle d'ajustage		x	x					50 X 62 X 2,0
20	90 000 428 0	Stützscheibe	Supporting disc	Rondelle diélectrique		x	x					50 X 62 X 3
21	00 911 554 0	Sicherungsring	Circlip	Circlip		x	x					50 X 3,0
22	00 952 848 0	Buchse	Bushing	Douille		x	x					50 X 60,3 X 17
23	00 953 963 1	Bolzen unten Rd 55 h9 ZLÜ	Bolt bottom Rd 55 h9	Boulon en bas Rd 55 h9 ZLÜ		x	x					
24	27 005 004 0	Parabelfeder	Parabolic spring	Ressort parabolique		x	x					
25	00 900 225 0	6kt-Schraube	Hex head bolt	Boulon tête hex		x	x					M 30 X 280
26	20 053 372 0	Verschleissblech	Wearing plate	Tôle d'usure		x	x					
27	00 910 515 2	Scheibe	Washer	Rondelle		x	x					31 X 56 X 4
28	00 908 730 0	Sicherungsmutter	Locknut	Écrou hex		x	x					M 30
29	00 901 022 1	6kt-Schraube	Hex head bolt	Boulon tête hex		x	x					M 24 X 320
30	20 255 306 0	Federhalteplatte	Spring retaining plate	Plaque de fixation de ressort		x	x					
31	00 953 960 0	Spurplatte	Bedplate	Plaque d'écartement		x	x					
32	00 909 917 1	Sperrkantscheibe	Detent edged washer	Disque à bord d'arrêt		x	x					SKM 24
33	90 003 275 0	Sicherungsmutter M24 ZLÜ	Locknut M24	Écrou de blocage M24		x	x					
34	90 000 304 0	6kt-Schraube	Hex head bolt	Boulon tête hex		x	x					M 30 X 260
35	20 054 284 0	Gleitschiene -schwarz	Guide rail -black	Glissière -noir		4	4					Lg.= 3731

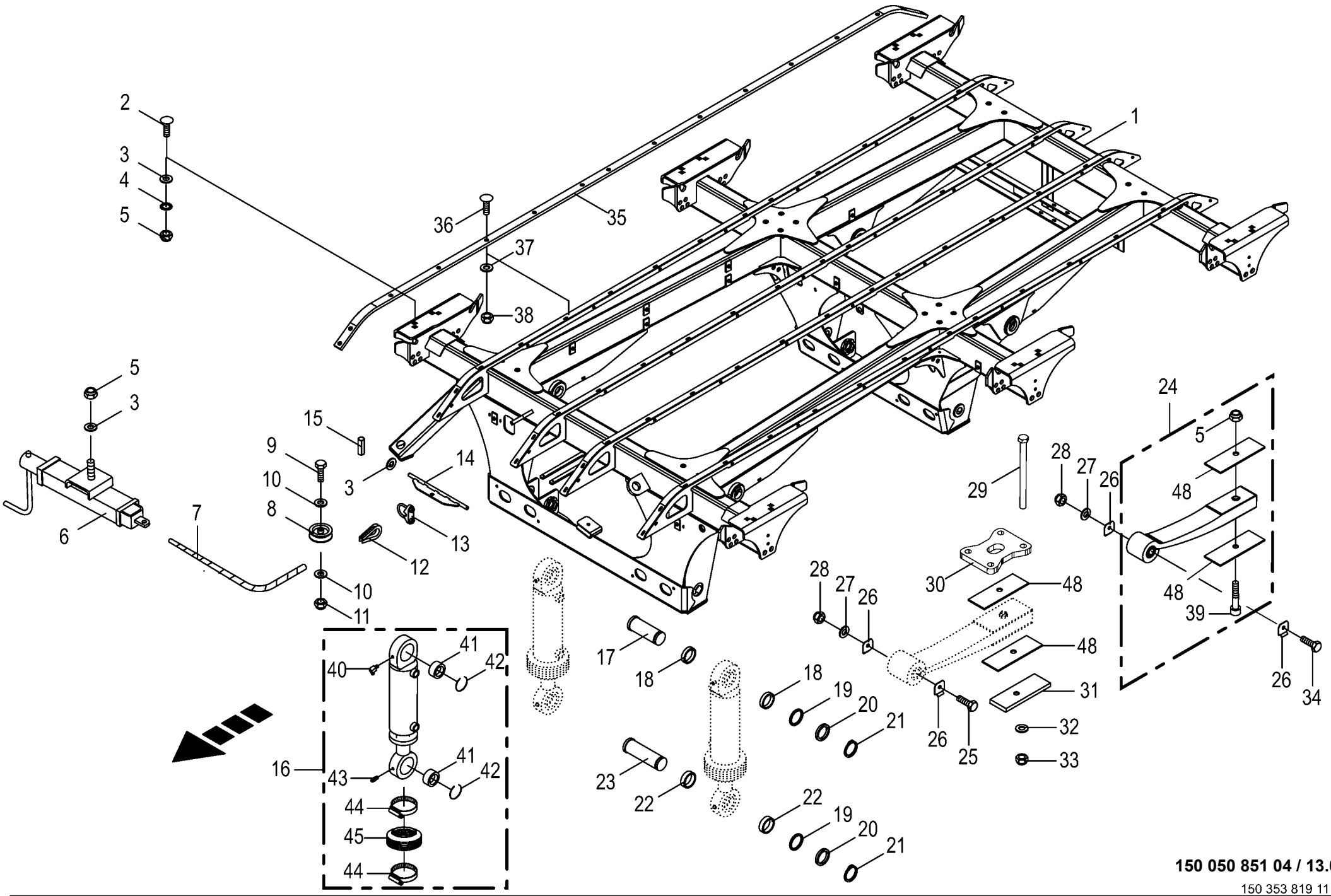

150 050 851 04 / 13.0

150 353 819 11

Tandemaggregat - hydr. Ausgleich - ohne Federung - 26,5" Tandem axle assy Collection essieu tandem					975001 - 996000	ZX 430 GL	ZX 470 GL	ZX 560 GL				150 050 851 04 150 353 819 11 13.0
Pos.	ID-Nr.	Benennung	Description	Description	Masch.-Nr-							Bemerkung/Remarks/Remarque
36	00 904 026 0	Senkschraube	Countersunkscrew	Vis à tête fraisée		x	x					M 8 X 30
37	00 910 603 0	Scheibe	Washer	Rondelle		x	x					8,4 X 24 X 2
38	00 908 706 0	Sicherungsmutter	Locknut	Écrou hex		x	x					M 8
39	27 007 696 0	Herzbolzen	Heart-shaped pivot pin	Coeur de centrage		x	x					M16 X 85
40	90 001 870 0	Kegelschmiernippel	Grease niple	Graisseur à cone		x	x					Cm 6
41	27 011 464 0	Gelenklager GE50	Joint bearing	Palier à rotule		x	x					
42	90 002 298 0	Sprengring 76 x 2	Snap ring	Circlips		x	x					
43	00 919 108 0	Kegelschmiernippel	Grease niple	Graisseur à cone		x	x					AM 6 X 1
44	00 924 021 0	Schneckengewindeschelle	Tube clip	Bride		x	x					100 - 120
45	27 010 507 0	Faltenbalg 105/105 L.max=250 min=45	Bellows	Soufflet		x	x					
48	27 016 571 0	Zwischenplatte 97x3x220	Intermediate plate 97 x 3 x 220	Tôle intermédiaire 97x3x220		x	x					

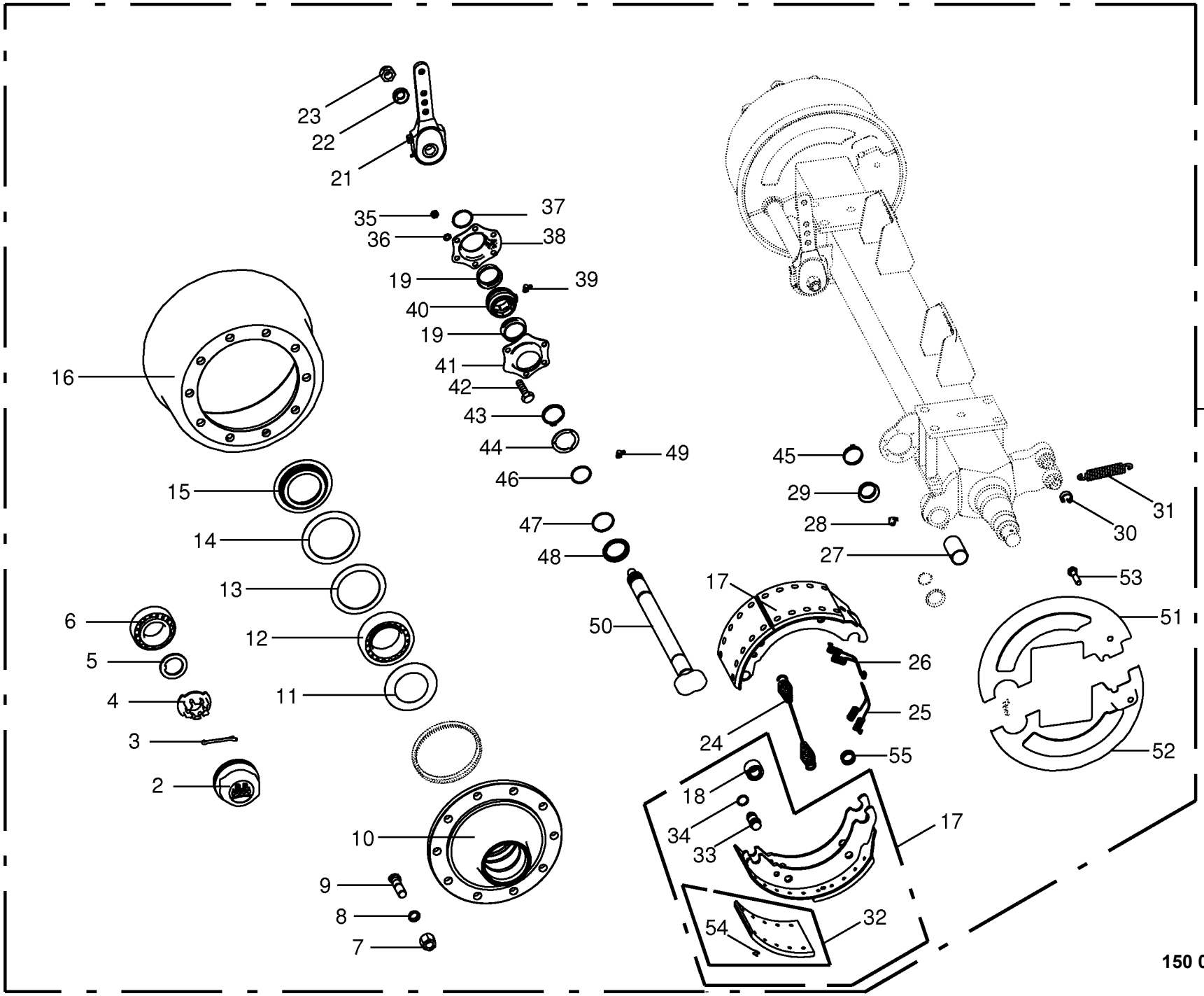

150 050 851 04 / 14.0

443 243 4

Bremsachse vorne -BPW **Brake axle front** **Essieu avant**					975001 - 996000	ZX 430 GL	ZX 470 GL	ZX 560 GL				**150 050 851 04** 443 243 4 **14.0**
Pos.	ID-Nr.	Benennung	Description	Description	Masch.-Nr-							Bemerkung/Remarks/Remarque
1	00 953 956 0	Bremsachse -kpl.	Brake axle -cpl.	Essieu -cpl.		x	x					10/280/335 2050 FL4118
2	00 952 902 0	Radkappe	Wheel cap	Chapeau de roue		x	x					M 125 X 2
3	00 912 132 0	Splint	Cotter pin	Goupille fendue		x	x					8 X 56
4	90 000 266 0	Kronenmutter	Castellated nut	Ecrou crenele plat		x	x					M 52 X 2
5	00 952 090 0	Sicherungsscheibe	Lock washer	Rondelle de protection		x	x					
6	00 932 101 0	Kegelrollenlager	Taper roller bearing	Roulement à rouleaux coniques		x	x					33213
7	00 910 235 0	Radmutter	Nut	Ecrou de roue		x	x					M 22 X 1,5
8	00 910 217 0	Federring	Spring washer	Rondelle elastique		x	x					C 22,5
9	00 952 900 0	Riffelbolzen	Wheel pin	Boulon de fix.de roue		x	x					M 22 X 1,5 X 80
10	00 952 098 0	Radnabe	Hub f. axle	Moyeu de roue		x	x					10/280/335
11	00 952 901 0	Abdeckblech	Cover plate	Tôle de recouvrement		x	x					
12	00 932 164 0	Kegelrollenlager	Taper roller bearing	Roulement à rouleaux coniques		x	x					33118
13	00 952 091 0	Lagerscheibe	Washer	Rondelle		x	x					120 X 157 X 2,5
14	00 952 092 0	Lagerscheibe	Washer	Rondelle		x	x					
15	00 952 089 0	Stossring	Push ring	Bague		x	x					
16	00 952 099 0	Bremstrommel	Brake drum	Moyeu tambour		x	x					410 X 180
17	00 952 903 0	Bremsbacke -mit Belag	Brake shoe -with coating	Machoire de frein -avec revêtment		x	x					410 X 180
18	00 952 962 0	Rolle	Roller	Galet		x	x					
19	00 952 974 0	Dichtung	Gasket	Joint		x	x					
21	00 952 965 0	Gestängesteller -links/rechts	Rod control -left/right	Element de commande -gauche/ droite		x	x					
22	00 910 369 0	Scheibe	Washer	Rondelle		x	x					23 X 39 X 3
23	00 908 077 0	6kt-Mutter	Hex nut	Écrou hex		x	x					M 22 X 1,5
24	00 952 968 0	Zugfeder	Tension spring	Ressort de traction		x	x					5,3 X 28,5 X 268
25	00 952 096 0	Zugfeder	Tension spring	Ressort de traction		x	x					
26	00 952 095 0	Zugfeder	Tension spring	Ressort de traction		x	x					
27	00 952 960 0	Buchse	Bushing	Douille		x	x					42 X 46 X 72,6
28	00 919 004 0	Kegelschmiernippel	Grease niple	Graisseur à cone		x	x					M 10 X 1
29	00 952 975 0	Dichtung	Gasket	Joint		x	x					
30	00 952 961 0	Sprengring	Snap ring	Circlips		x	x					
31	00 953 845 0	Zugfeder	Tension spring	Ressort de traction		x	x					2,8 X 23 X 148
32	27 003 681 0	Bremsbelag -inkl. Niet	Brake lining -incl. Rivet	Machoire de frein -incl. Rivet		x	x					410 X 180
33	27 001 438 0	Bolzen	Pin	Boulon		x	x					
34	27 009 350 0	Ring	Ring	Anneau		2	2					
35	00 908 210 0	6kt-Mutter	Hex nut	Écrou hex		x	x					M 8
36	00 909 908 1	Sperrkantscheibe	Detent edged washer	Disque à bord d'arrêt		x	x					SKM 8
37	00 911 804 0	Sprengring	Snap ring	Circlips		x	x					B 40 X 2,5
38	27 009 312 0	Lagerhalter	Bearing support	Support de palier		x	x					

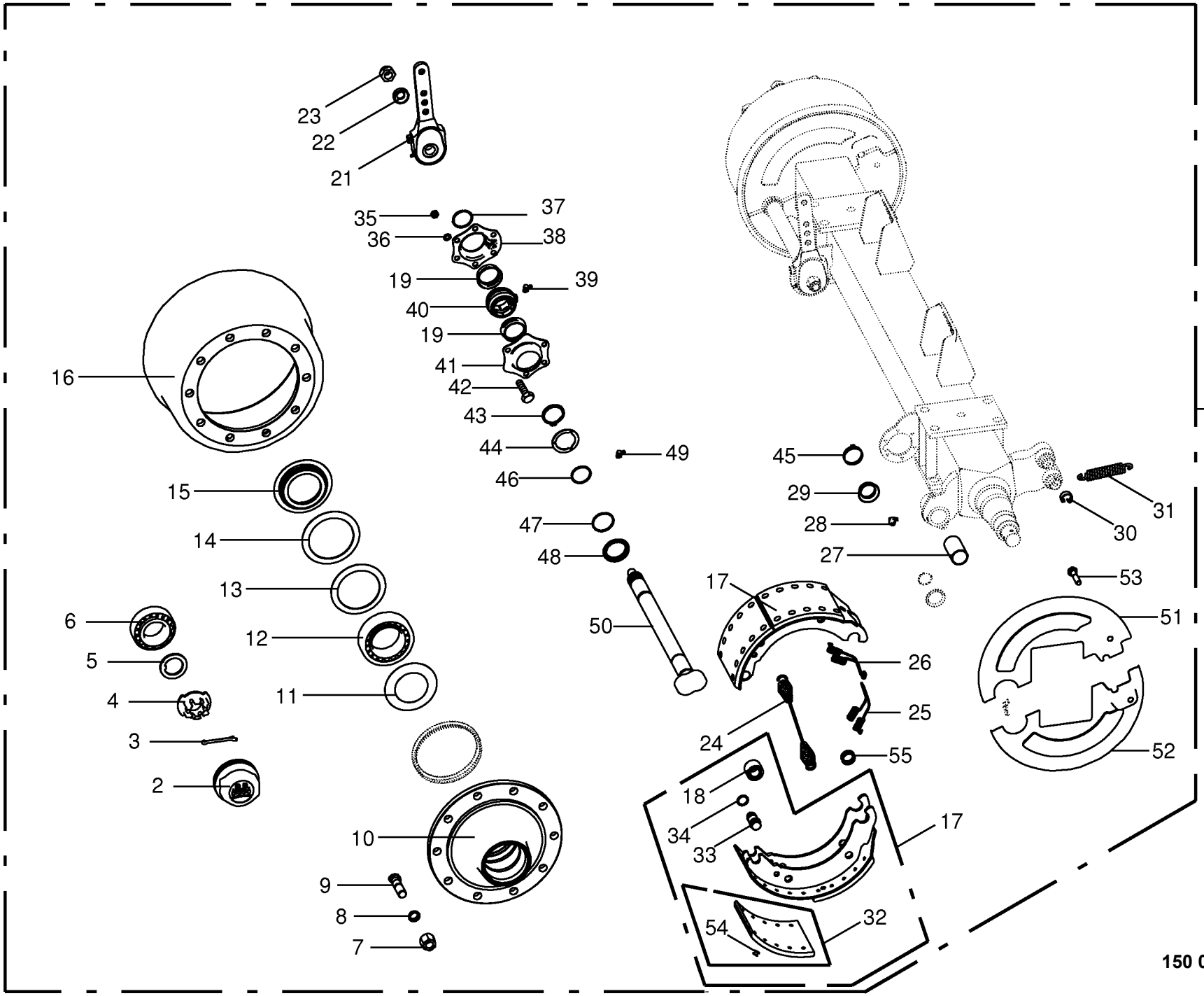

150 050 851 04 / 14.0

443 243 4

Bremsachse vorne -BPW
Brake axle front
Essieu avant

975001 - 996000

150 050 851 04

443 243 4 **14.0**

Pos.	ID-Nr.	Benennung	Description	Description	Masch.-Nr-	ZX 430 GL	ZX 470 GL	ZX 560 GL				Bemerkung/Remarks/Remarque
39	00 940 097 0	Einschraubnippel	Screw-in nipple	Raccord de graissage vissé		x	x					M 8 X 1
40	27 011 494 0	Buchse Bremswellenlagerung	Bushing brake shaft bearing	Douille palier de l'arbre de frein		x	x					
41	27 009 311 0	Lagerhalter	Bearing support	Support de palier		x	x					
42	00 900 616 0	6kt-Schraube	Hex head bolt	Boulon tête hex		x	x					M 8 X 25
43	00 911 518 0	Sicherungsring	Circlip	Circlip		x	x					40 X 2,5
44	27 008 282 0	Dichtring	Gasket ring	Bague d'étanchéité		x	x					
45	27 001 434 0	Sicherungsklammer	Securing clip	Parenthèse de garantie		x	x					
46	90 001 971 0	O-Ring	O-ring	Joint torique		x	x					37 X 2,6
47	90 000 049 0	O-Ring	O-ring	Joint torique		x	x					40 X 2,5
48	27 008 283 0	Ring	Ring	Anneau		x	x					
49	00 919 004 0	Kegelschmiernippel	Grease niple	Graisseur à cone		x	x					M 10 X 1
50	27 011 495 0	Bremswelle L=795 A=676,5 -	Brake shaft L=795 A=67.5 -	Arbre de frein L=795 A=676,5 -		x	x					
		links/rechts	left/right	gauche/droite								
51	27 011 500 0	Deckel f. Bremse oben, rechts	Cover for brake top right	Couv. p. frein en haut, dr.		x	x					
	27 011 501 0	Deckel f. Bremse unten, rechts	Cover for brake bottom right	Couv. p. frein en bas, dr.		x	x					
52	27 011 497 0	Deckel f. Bremse oben, links	Cover for brake top left	Couv. p. frein en haut, ga.		x	x					
	27 011 498 0	Deckel f. Bremse unten, links	Cover for brake bottom left	Couv. p. frein en bas, ga.		x	x					
53	00 900 632 0	6kt-Schraube	Hex head bolt	Boulon tête hex		x	x					M 10 X 16
54	00 913 810 0	Niet - Brems u. Kupplungsbel.	Rivet	Rivet		x	x					8 X 15
55	00 952 961 0	Sprengring	Snap ring	Circlips		8	8					

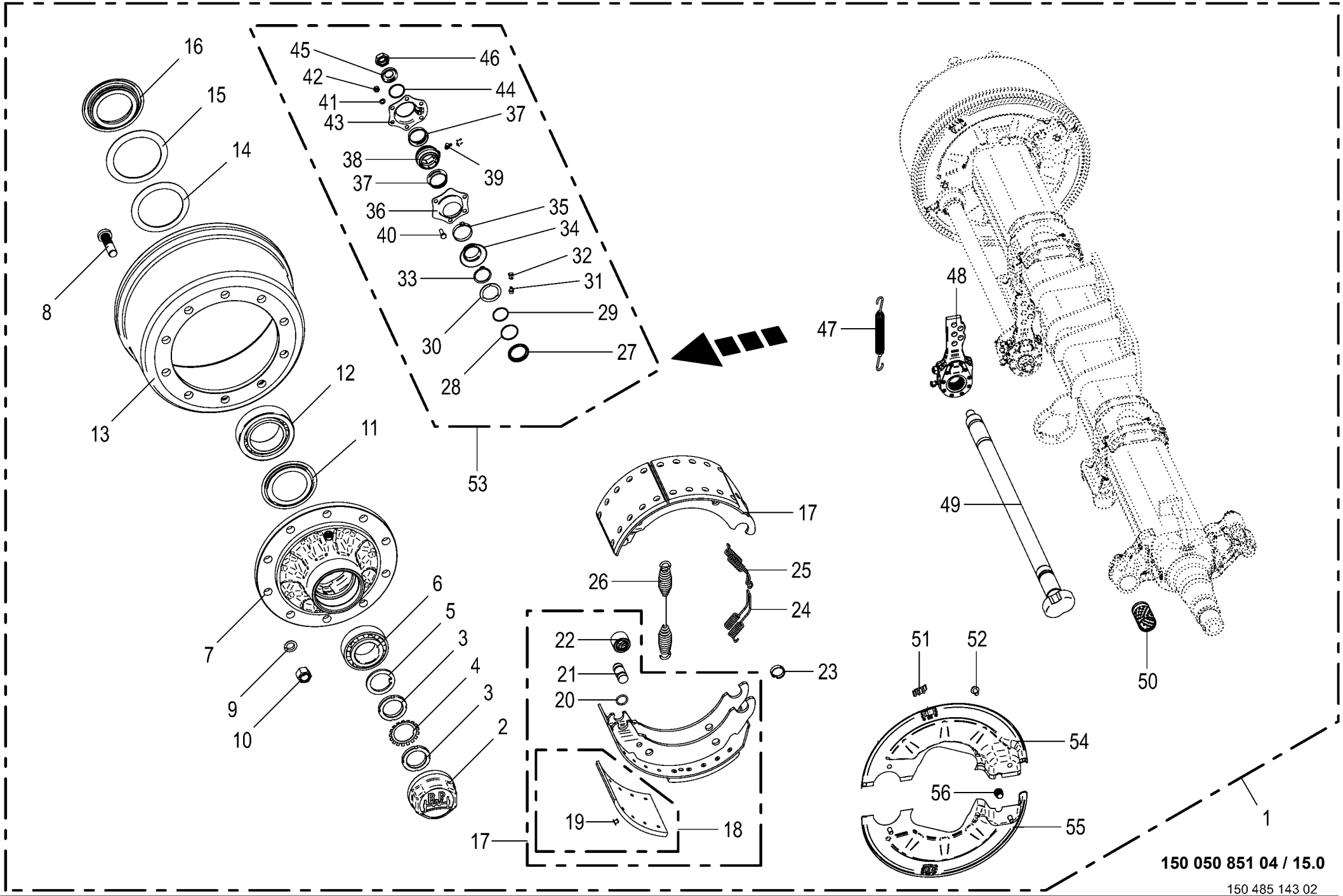

150 050 851 04 / 15.0

150 485 143 02

Bremsachse -Reifendruckregelanlage **Brake axle** **Essieu**					975001 - 996000	ZX 430 GL	ZX 470 GL	ZX 560 GL				**150 050 851 04** 150 485 143 2 **15.0**
Pos.	ID-Nr.	Benennung	Description	Description	Masch.-Nr-							Bemerkung/Remarks/Remarque
1	27 014 764 0	Br-Achse 10/280/335/M22X1,5 2050 12000	Braking axle 10/280/335/M22X1, 5 2050	Essieu freineur 10/280/335/ M22X1,5 2050		1	1					
2	00 952 902 0	Radkappe	Wheel cap	Chapeau de roue		2	2					M 125 X 2
3	27 025 545 0	Wellenmutter M52x2				4	4					
4	27 025 546 0	Sicherungsblech MB11				2	2					
5	27 025 544 0	Scheibe 76/56X5,8				2	2					
6	00 932 101 0	Kegelrollenlager	Taper roller bearing	Roulement à rouleaux coniques		2	2					33213
7	27 014 835 0	Radnabe 10/280/335 33213/33118	Wheel hub 10/280/335 33213/ 33118	Moyeu de roue 10/280/335 33213/33118		2	2					
8	00 952 900 0	Riffelbolzen	Wheel pin	Boulon de fix.de roue		20	20					M 22 X 1,5 X 80
9	00 910 217 0	Federring	Spring washer	Rondelle elastique		x	x					C 22,5
10	00 910 235 0	Radmutter	Nut	Ecrou de roue		20	20					M 22 X 1,5
11	00 952 901 0	Abdeckblech	Cover plate	Tôle de recouvrement		2	2					
12	00 932 164 0	Kegelrollenlager	Taper roller bearing	Roulement à rouleaux coniques		2	2					33118
13	00 952 099 0	Bremstrommel	Brake drum	Moyeu tambour		2	2					410 X 180
14	00 952 092 0	Lagerscheibe	Washer	Rondelle		2	2					
15	00 952 091 0	Lagerscheibe	Washer	Rondelle		2	2					120 X 157 X 2,5
16	00 952 089 0	Stossring	Push ring	Bague		2	2					
17	00 952 903 0	Bremsbacke	Brake shoe	Machoire de frein		4	4					410 X 180
18	27 003 681 0	Bremsbelag	Brake lining	Machoire de frein		8	8					410 X 180
19	00 913 810 0	Niet - Brems u. Kupplungsbel.	Rivet	Rivet		x	x					8 X 15
20	27 009 350 0	Ring	Ring	Anneau		8	8					
21	27 001 438 0	Bolzen	Pin	Boulon		4	4					
22	00 952 962 0	Rolle	Roller	Galet		4	4					
23	00 952 961 0	Sprengring	Snap ring	Circlips		8	8					
24	00 952 096 0	Zugfeder	Tension spring	Ressort de traction		2	2					
25	00 952 095 0	Zugfeder	Tension spring	Ressort de traction		2	2					
26	00 952 968 0	Zugfeder	Tension spring	Ressort de traction		2	2					5,3 X 28,5 X 268
27	27 008 283 0	Ring	Ring	Anneau		2	2					
28	90 000 049 0	O-Ring	O-ring	Joint torique		2	2					40 X 2,5
29	90 001 971 0	O-Ring	O-ring	Joint torique		2	2					37 X 2,6
30	27 008 282 0	Dichtring	Gasket ring	Bague d'étanchéité		2	2					
31	00 919 004 0	Kegelschmiernippel	Grease niple	Graisseur à cone		2	2					M 10 X 1
32	27 016 439 0	Schutzkappe	Protective cap	Capuchon de protection		2	2					
33	90 001 871 0	Sicherungsring	Circlip	Circlip		4	4					42 X 2,5 DT
34	00 952 975 0	Dichtung	Gasket	Joint		2	2					
35	27 001 434 0	Sicherungsklammer	Securing clip	Parenthèse de garantie		2	2					
36	27 009 311 0	Lagerhalter	Bearing support	Support de palier		2	2					

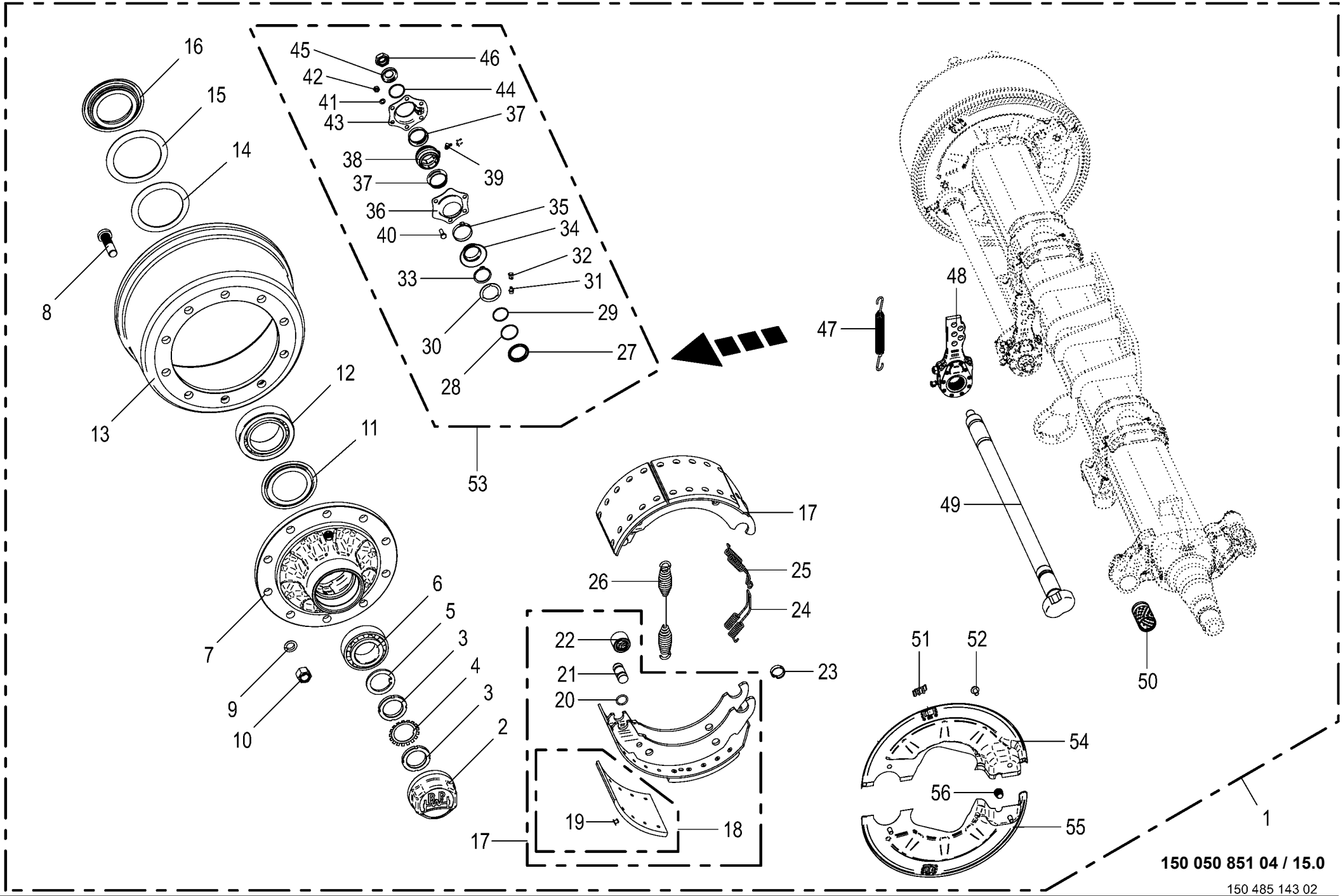

150 050 851 04 / 15.0

150 485 143 02

Bremsachse -Reifendruckregelanlage **Brake axle** **Essieu**					975001 - 996000	ZX 430 GL	ZX 470 GL	ZX 560 GL				**150 050 851 04** 150 485 143 2 **15.0**
Pos.	ID-Nr.	Benennung	Description	Description	Masch.-Nr-							Bemerkung/Remarks/Remarque
37	00 952 974 0	Dichtung	Gasket	Joint		4	4					
38	27 011 494 0	Buchse Bremswellenlagerung	Bushing brake shaft bearing	Douille palier de l'arbre de frein		2	2					
39	00 919 104 0	Kegelschmiernippel	Grease niple	Graisseur à cone		2	2					BM 10 X 1
40	00 900 616 0	6kt-Schraube	Hex head bolt	Boulon tête hex		x	x					M 8 X 25
41	00 909 908 1	Sperrkantscheibe	Detent edged washer	Disque à bord d'arrêt		x	x					SKM 8
42	00 908 210 0	6kt-Mutter	Hex nut	Écrou hex		x	x					M 8
43	27 009 312 0	Lagerhalter	Bearing support	Support de palier		2	2					
44	90 001 972 0	Sprengring	Snap ring	Circlips		2	2					SW 40 X 1,5
45	00 910 369 0	Scheibe	Washer	Rondelle		x	x					23 X 39 X 3
46	00 908 077 0	6kt-Mutter	Hex nut	Écrou hex		x	x					M 22 X 1,5
47	00 953 845 0	Zugfeder	Tension spring	Ressort de traction		2	2					2,8 X 23 X 148
48	00 952 965 0	Gestängesteller	Rod control	Element de commande		2	2					
49	27 011 495 0	Bremswelle L=795 A=676,5	Brake shaft L=795 A=67.5	Arbre de frein L=795 A=676,5		2	2					
50	00 952 960 0	Buchse	Bushing	Douille		2	2					42 X 46 X 72,6
51	27 021 481 0	Stopfen	Plug	Bouchon		4	4					
52	00 900 632 0	6kt-Schraube	Hex head bolt	Boulon tête hex		x	x					M 10 X 16
53	27 009 086 0	Bremswellenlagerung	Brake shaft bearing	Palier d'arbre de frein		1	1					
54	27 025 547 0	Abdeckblech oben re.				1	1					
	27 025 548 0	Abdeckblech oben li.				1	1					
55	27 021 478 0	Deckel f. Bremse links unten	Cover for brake bottom left	Couvercle p. frein gauche en bas		1	1					
	27 021 480 0	Deckel f. Bremse rechts unten	Cover for brake rh bottom	Couvercle p. frein droit en bas		1	1					
56	27 025 549 0	Stopfen GL22				2	2					

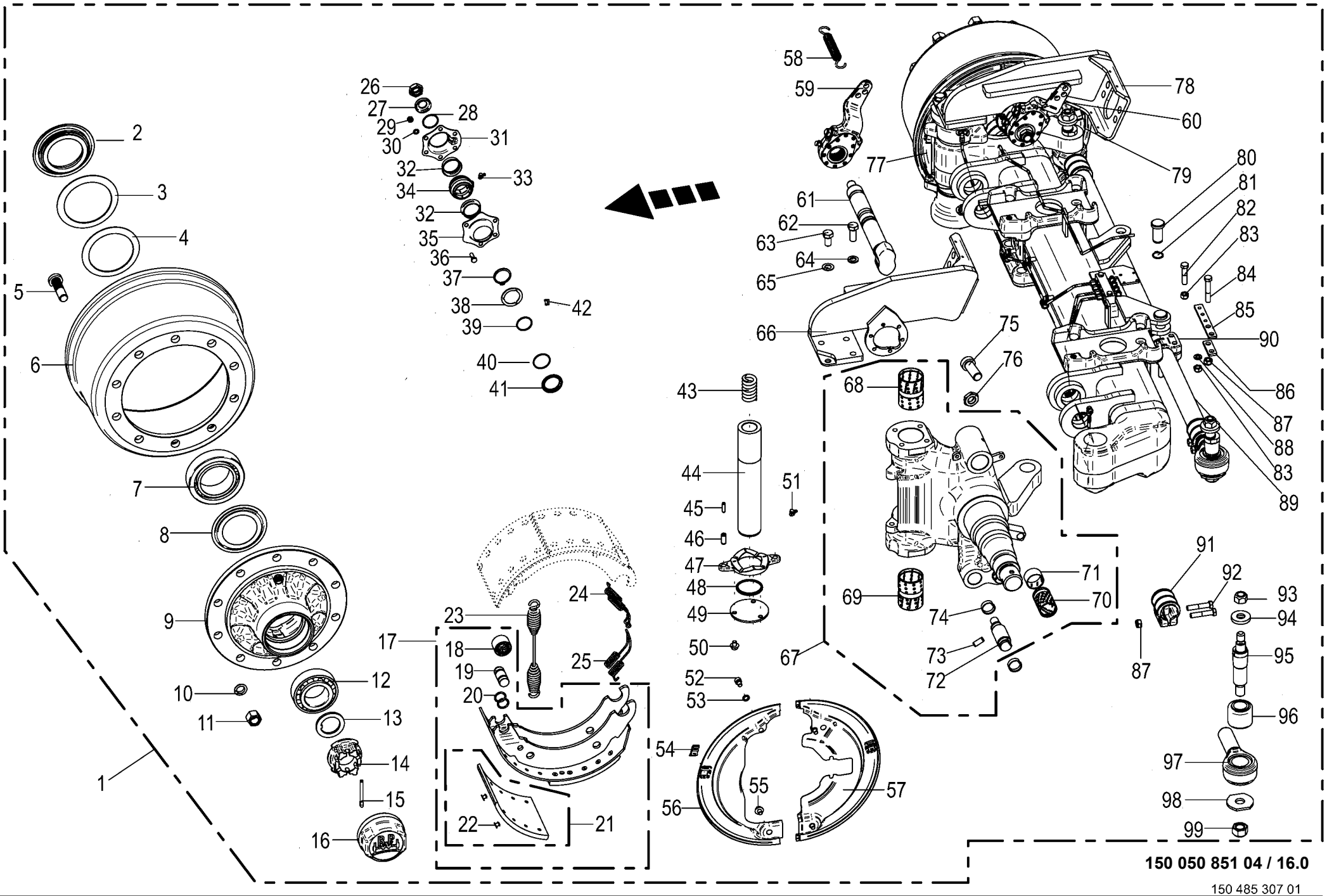

150 050 851 04 / 16.0

150 485 307 01

Lenkachse hinten -BPW
Steering axle
Essieau directeur

975001 - 996000

150 050 851 04

150 485 307 1 **16.0**

Pos.	ID-Nr.	Benennung	Description	Description	Masch.-Nr-	ZX 430 GL	ZX 470 GL	ZX 560 GL				Bemerkung/Remarks/Remarque
1	00 953 954 0	Lenkachse	Steering axle	Essieu directeur		2	2					10/280/335 2050 FL4118
2	00 952 089 0	Stossring	Push ring	Bague		2	2					
3	00 952 091 0	Lagerscheibe	Washer	Rondelle		2	2					120 X 157 X 2,5
4	00 952 092 0	Lagerscheibe	Washer	Rondelle		2	2					
5	00 952 900 0	Riffelbolzen	Wheel pin	Boulon de fix.de roue		20	20					M 22 X 1,5 X 80
6	00 952 099 0	Bremstrommel	Brake drum	Moyeu tambour		2	2					410 X 180
7	00 932 164 0	Kegelrollenlager	Taper roller bearing	Roulement à rouleaux coniques		2	2					33118
8	00 952 901 0	Abdeckblech	Cover plate	Tôle de recouvrement		2	2					
9	27 014 835 0	Radnabe 10/280/335 33213/33118	Wheel hub 10/280/335 33213/ 33118	Moyeu de roue 10/280/335 33213/33118		2	2					
10	00 910 217 0	Federring	Spring washer	Rondelle elastique		20	20					C 22,5
11	00 910 235 0	Radmutter	Nut	Ecrou de roue		20	20					M 22 X 1,5
12	00 932 101 0	Kegelrollenlager	Taper roller bearing	Roulement à rouleaux coniques		2	2					33213
13	00 952 090 0	Sicherungsscheibe	Lock washer	Rondelle de protection		2	2					
14	90 000 266 0	Kronenmutter	Castellated nut	Ecrou crenele plat		2	2					M 52 X 2
15	00 912 132 0	Splint	Cotter pin	Goupille fendue		2	2					8 X 56
16	00 952 902 0	Radkappe	Wheel cap	Chapeau de roue		2	2					M 125 X 2
17	00 952 903 0	Bremsbacke	Brake shoe	Machoire de frein		4	4					410 X 180
18	00 952 962 0	Rolle	Roller	Galet		4	4					
19	27 001 438 0	Bolzen	Pin	Boulon		4	4					
20	27 009 350 0	Ring	Ring	Anneau		8	8					
21	27 003 681 0	Bremsbelag	Brake lining	Machoire de frein		8	8					410 X 180
22	00 913 810 0	Niet - Brems u. Kupplungsbel.	Rivet	Rivet		80	80					8 X 15
23	00 952 968 0	Zugfeder	Tension spring	Ressort de traction		2	2					5,3 X 28,5 X 268
24	00 953 978 0	Zugfeder	Tension spring	Ressort de traction		2	2					
25	00 953 983 0	Zugfeder	Tension spring	Ressort de traction		2	2					
26	00 957 286 0	6kt-Mutter	Hex nut	Écrou hex		x	x					M 22 X 1,5
27	00 910 369 0	Scheibe	Washer	Rondelle		x	x					23 X 39 X 3
28	00 911 804 0	Sprengring	Snap ring	Circlips		2	2					B 40 X 2,5
29	00 908 210 0	6kt-Mutter	Hex nut	Écrou hex		x	x					M 8
30	00 909 908 1	Sperrkantscheibe	Detent edged washer	Disque à bord d'arrêt		x	x					SKM 8
31	27 009 312 0	Lagerhalter	Bearing support	Support de palier		2	2					
32	00 952 974 0	Dichtung	Gasket	Joint		4	4					
33	00 940 097 0	Einschraubnippel	Screw-in nipple	Raccord de graissage vissé		2	2					M 8 X 1
34	27 011 494 0	Buchse Bremswellenlagerung	Bushing brake shaft bearing	Douille palier de l'arbre de frein		2	2					
35	27 009 311 0	Lagerhalter	Bearing support	Support de palier		2	2					
36	00 900 616 0	6kt-Schraube	Hex head bolt	Boulon tête hex		x	x					M 8 X 25
37	00 911 518 0	Sicherungsring	Circlip	Circlip		2	2					40 X 2,5

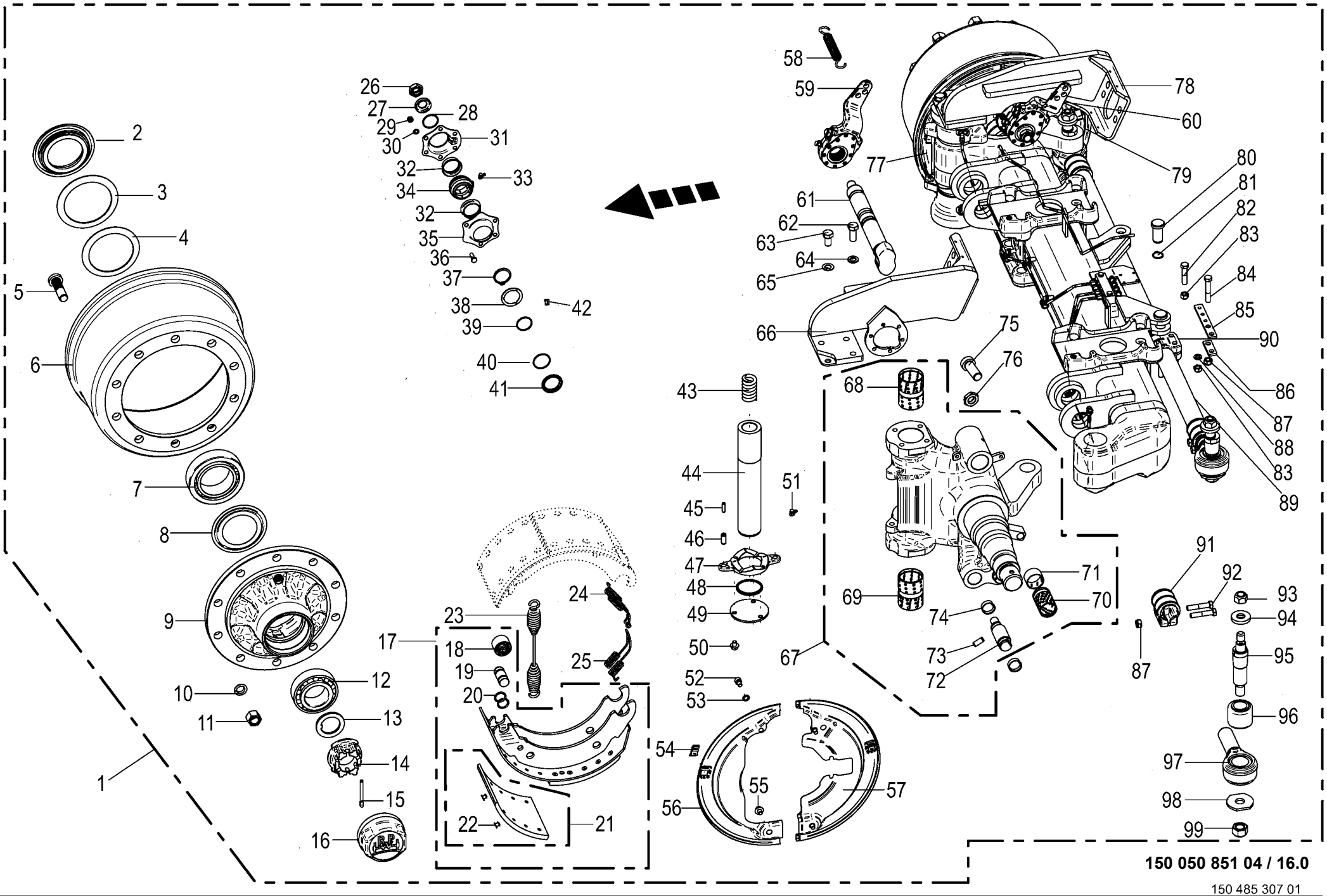

150 050 851 04 / 16.0

150 485 307 01

Lenkachse hinten -BPW Steering axle Essieau directeur					975001 - 996000	ZX 430 GL	ZX 470 GL	ZX 560 GL				150 050 851 04 150 485 307 1 16.0
Pos.	ID-Nr.	Benennung	Description	Description	Masch.-Nr-							Bemerkung/Remarks/Remarque
38	27 008 283 0	Ring	Ring	Anneau		2	2					
39	90 001 971 0	O-Ring	O-ring	Joint torique		2	2					37 X 2,6
40	90 000 049 0	O-Ring	O-ring	Joint torique		2	2					40 X 2,5
41	27 008 282 0	Dichtring	Gasket ring	Bague d'étanchéité		2	2					
42	00 919 104 0	Kegelschmiernippel	Grease niple	Graisseur à cone		2	2					BM 10 X 1
43	00 953 971 0	Druckfeder	Pressure spring	Ressort de pression		2	2					
44	27 014 818 0	Lenkbolzen RD=60X331	Steering pivot RD=60X331	Boulon de direction RD=60X331		2	2					
45	00 912 516 3	Spannstift	Roll pin	Goupille de serrage		4	4					7 X 30
46	00 912 501 2	Spannstift	Roll pin	Goupille de serrage		4	4					12 X 30
47	00 952 954 0	Druckscheibe	Pression disc	Disque de pression		2	2					
48	27 011 629 0	Dichtring 70/62/59x5	Seal ring 70/62/59x5	Bague d'étan. 70/62/59x5		2	2					
49	00 953 974 0	Scheibe	Washer	Rondelle		2	2					
50	00 900 272 2	6kt-Schraube	Hex head bolt	Boulon tête hex		x	x					M 10 X 12
51	00 919 104 0	Kegelschmiernippel	Grease niple	Graisseur à cone		4	4					BM 10 X 1
52	90 000 129 0	Zylinderschraube	Allen screw	Vis tête cylindrique		x	x					M 10 X 16
53	00 953 871 0	Fächerscheibe	Serrated washer	Rondelle a eventail		4	4					
54	27 021 481 0	Stopfen	Plug	Bouchon		4	4					
55	00 900 272 2	6kt-Schraube	Hex head bolt	Boulon tête hex		x	x					M 10 X 12
56	27 011 643 0	Deckel f. Bremse vorne, links	Cover for brake front left	Couvercle p. frein avant ga.		1	1					
57	27 011 640 0	Deckel f. Bremse hinten, links	Cover for brake rear left	Couvercle p. frein arrière, ga.		1	1					
58	00 953 979 0	Zugfeder	Tension spring	Ressort de traction		2	2					2,5 X 20 X 99
59	27 014 836 0	Gestängesteller Z42X38 GK58,5	Linkage setter Z42X38 GK58.5	Tringlerie Z42X38 GK58,5		1	1					
60	27 014 837 0	Gestängesteller Z42X38 GK58,5	Linkage setter Z42X38 GK58.5	Tringlerie Z42X38 GK58,5		1	1					
61	27 011 633 0	Bremswelle L=365 A=246,5	Brake shaft L=365 A=246,5	Arbre de frein L=365 A=246,5		2	2					
62	90 001 430 0	6kt-Schraube	Hex head bolt	Boulon tête hex		x	x					M 14 X 40
63	90 002 084 0	6kt-Schraube M14x30 ZLÜ	Hexagon head screw M14 x 30	Vis six pans M14 x 30		x	x					
64	00 909 902 1	Sperrkantscheibe	Detent edged washer	Disque à bord d'arrêt		x	x					SKZ 14
65	00 909 902 1	Sperrkantscheibe	Detent edged washer	Disque à bord d'arrêt		x	x					SKZ 14
66	27 014 819 0	Grundplatte oben links	Base plate top left	Plaque de base en haut ga.		1	1					
67	27 014 816 0	Lenkschenkel-GRP links	Steering journal left	Traverse de direction ga.		1	1					
	27 014 817 0	Lenkschenkel-GRP rechts	Steering journal right	Traverse de direction dr.		1	1					
68	27 011 626 0	Buchse	Bushing	Douille		2	2					
69	00 953 968 0	Buchse	Bushing	Douille		2	2					
70	00 952 960 0	Buchse	Bushing	Douille		2	2					42 X 46 X 72,6
71	00 953 969 0	Buchse	Bushing	Douille		2	2					
72	27 011 627 0	Bolzen	Bolt	Boulon		4	4					
73	00 912 501 2	Spannstift	Roll pin	Goupille de serrage		4	4					12 X 30
74	00 952 961 0	Sprengring	Snap ring	Circlips		8	8					

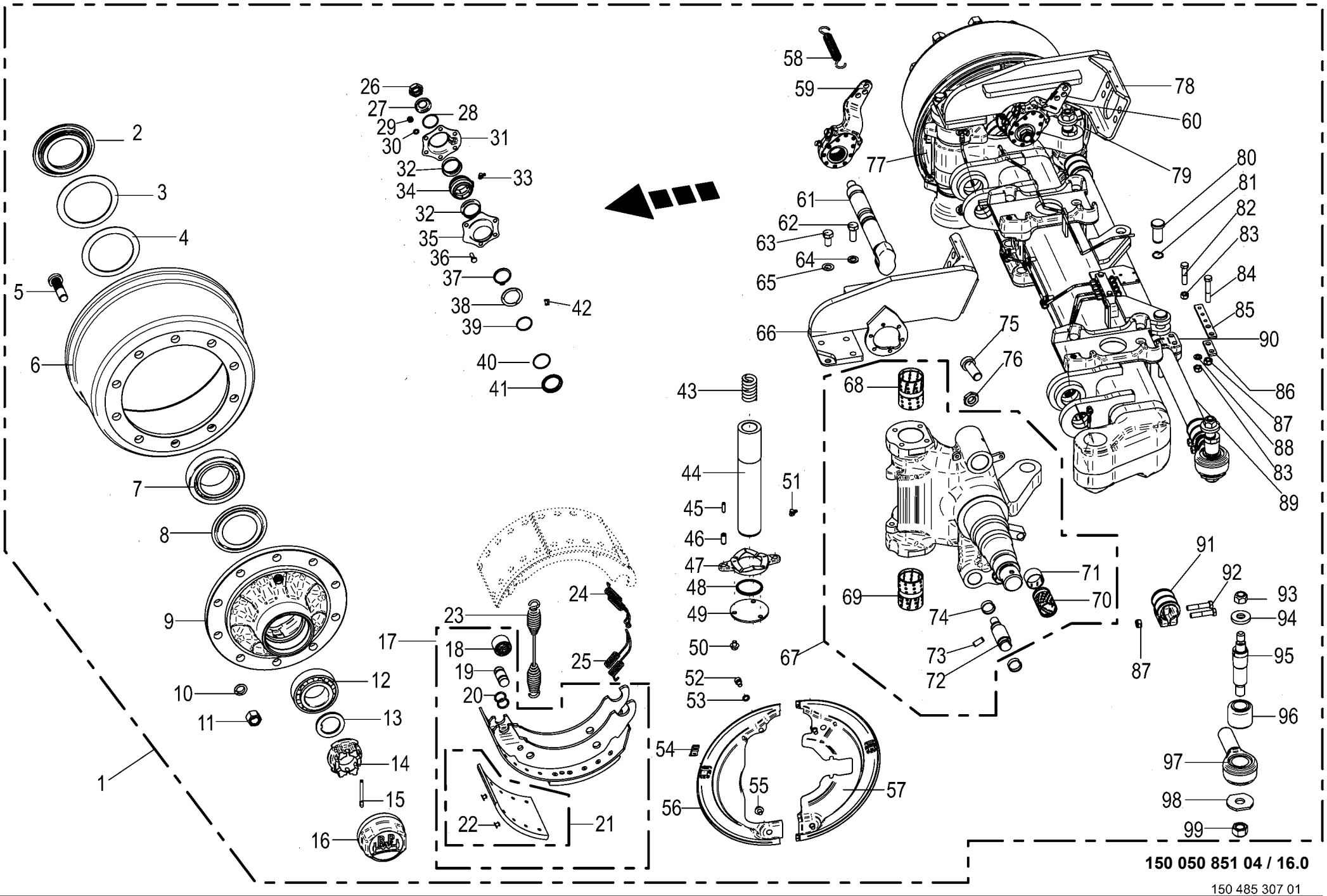

150 050 851 04 / 16.0

150 485 307 01

Lenkachse hinten -BPW
Steering axle
Essieau directeur

975001 - 996000

150 050 851 04

150 485 307 1 **16.0**

Pos.	ID-Nr.	Benennung	Description	Description	Masch.-Nr-	ZX 430 GL	ZX 470 GL	ZX 560 GL				Bemerkung/Remarks/Remarque
75	00 903 021 0	Zylinderschraube	Allen screw	Vis tête cylindrique		2	2					M 24 X 60
76	00 908 531 2	6kt-Mutter -niedrige Form	Hex nut -low form	Écrou hex -forme basse		x	x					M 24
77	27 011 645 0	Deckel f. Bremse vorne, rechts	Cover for brake front right	Couvercle p. frein avant dr.		1	1					
78	27 014 820 0	Grundplatte oben rechts	Base plate top right	Plaque de base en haut dr.		1	1					
79	27 011 642 0	Deckel f. Bremse hinten, rechts	Cover for brake rear right	Couvercle p. frein arrière, dr.		1	1					
80	27 009 366 0	Bolzen	Pin	Boulon		2	2					Rd. 25 X 60
81	00 911 529 0	Sicherungsring	Circlip	Circlip		2	2					A 25 X 1,2
82	90 002 326 0	6kt-Schraube M12 x 55	Hexagon head screw M12 x 55	Vis six pans M12 x 55		x	x					
83	00 908 701 0	Sicherungsmutter	Locknut	Écrou hex		x	x					M 12
84	90 003 701 0	6kt-Schraube M12 x 1,5 x 70 Zn8	Hex bolt M12 x 1.5 x 70 Zn8	Vis six pans M12 x 1,5 x 70		x	x					
85	27 014 821 0	Halter T5 120X22	Holder T5 120X22	Support T5 120X22		1	1					
86	27 021 584 0	Platte	Plate	Plaque		1	1					
87	00 908 703 0	Sicherungsmutter	Locknut	Écrou hex		x	x					M 12 X 1,5
88	00 910 506 1	Scheibe	Washer	Rondelle		1	1					13 X 24 X 2,5
89	27 001 436 0	Rohr	Tube	Tube		1	1					Lg.= 1320
90	00 953 982 0	Halter	Support	Cadre support		1	1					
91	00 952 945 0	Schelle	Clamp	Collier de serrage		2	2					
92	00 902 135 0	6kt-Schraube	Hex head bolt	Boulon tête hex		x	x					M 12 X 1,5 X 60
93	00 908 721 0	Sicherungsmutter	Locknut	Écrou hex		x	x					M 20
94	00 953 977 0	Spannstück	Tensioning element	Element tendeur		2	2					35/25,5 X 12,5
95	00 953 976 0	Gewindebolzen	Threaded bolt	Boulon fileté		2	2					
96	27 003 320 0	Buchse	Bushing	Douille		2	2					35,1 X 64,4 X 56
97	27 002 953 0	Spannkopf -rechts , inkl. Buchse	Chuck Head -right, incl. bushing	Tête de serrage -droite, incl. douille		1	1					
	27 002 954 0	Spannkopf -links , inkl. Buchse	Chuck Head -left, incl. bushing	Tête de serrage -gauche, incl. douille		1	1					
98	00 952 948 0	Scheibe	Washer	Rondelle		x	x					
99	00 908 726 2	Sicherungsmutter	Locknut	Écrou hex		x	x					M 24

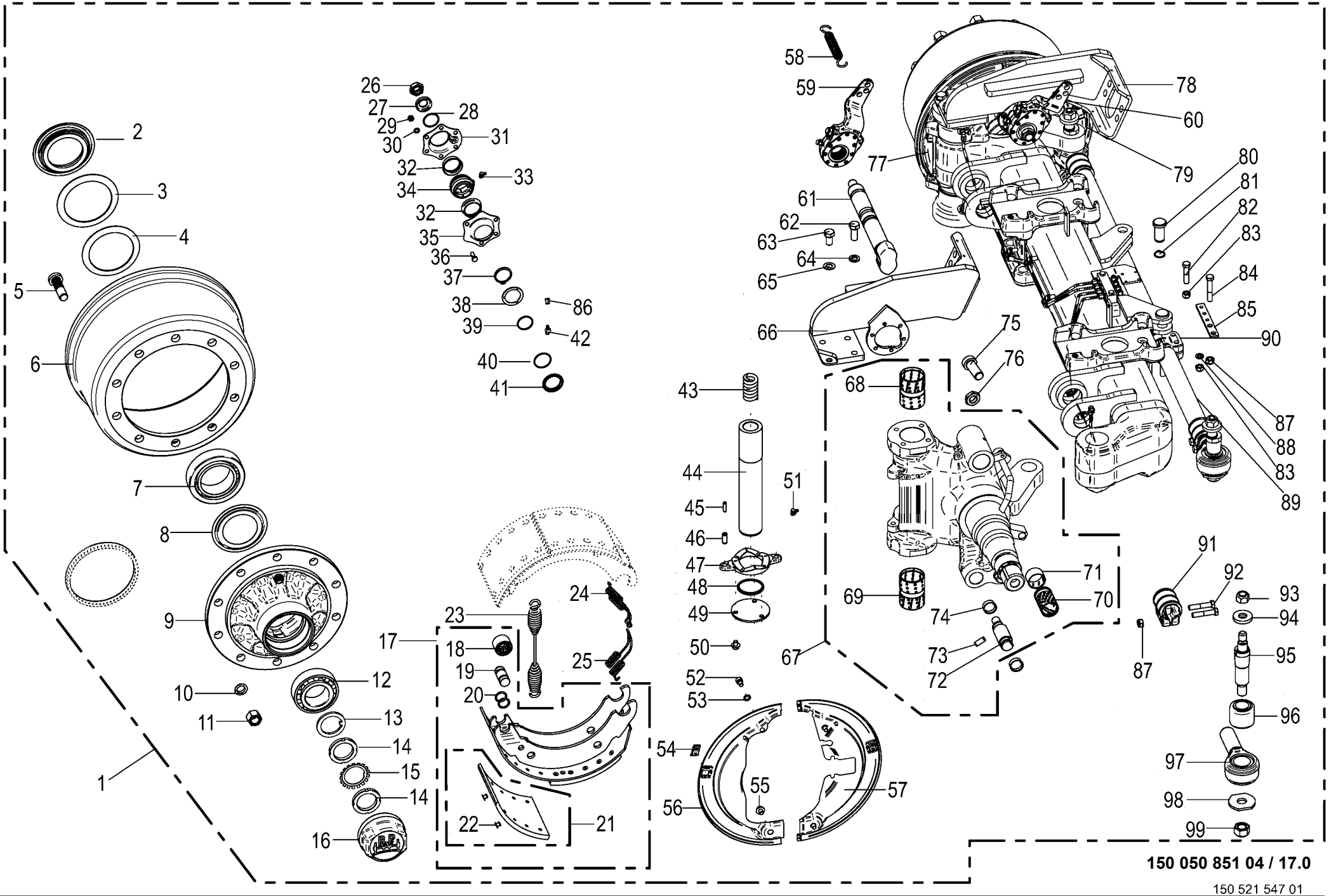

150 050 851 04 / 17.0

150 521 547 01

Lenkachse -Reifendruckregelanlage
Steering axle
Essieu directeur

975001 - 996000

150 050 851 04

150 521 547 1 **17.0**

Pos.	ID-Nr.	Benennung	Description	Description	Masch.-Nr-	ZX 430 GL	ZX 470 GL	ZX 560 GL				Bemerkung/Remarks/Remarque
1	27 014 763 0	Br-Lenkachse 10/280/335/M22X1, 5 2050 -Reifendruckregelanlage	Braking and steering axle 10/ 280/335 -Tyre pressure control system	Essieu directeur de freinage 10/280/335		1	1					
2	00 952 089 0	Stossring	Push ring	Bague		2	2					
3	00 952 091 0	Lagerscheibe	Washer	Rondelle		2	2					120 X 157 X 2,5
4	00 952 092 0	Lagerscheibe	Washer	Rondelle		2	2					
5	00 952 900 0	Riffelbolzen	Wheel pin	Boulon de fix.de roue		20	20					M 22 X 1,5 X 80
6	00 952 099 0	Bremstrommel	Brake drum	Moyeu tambour		2	2					410 X 180
7	00 932 164 0	Kegelrollenlager	Taper roller bearing	Roulement à rouleaux coniques		2	2					33118
8	00 952 901 0	Abdeckblech	Cover plate	Tôle de recouvrement		2	2					
9	27 014 835 0	Radnabe 10/280/335 33213/33118	Wheel hub 10/280/335 33213/ 33118	Moyeu de roue 10/280/335 33213/33118		2	2					
10	00 910 217 0	Federring	Spring washer	Rondelle elastique		20	20					C 22,5
11	00 910 235 0	Radmutter	Nut	Ecrou de roue		20	20					M 22 X 1,5
12	00 932 101 0	Kegelrollenlager	Taper roller bearing	Roulement à rouleaux coniques		2	2					33213
13	27 025 544 0	Scheibe 76/56X5,8				2	2					
14	27 025 545 0	Wellenmutter M52x2				4	4					
15	27 025 546 0	Sicherungsblech MB11				2	2					
16	00 952 902 0	Radkappe	Wheel cap	Chapeau de roue		2	2					M 125 X 2
17	00 952 903 0	Bremsbacke	Brake shoe	Machoire de frein		4	4					410 X 180
18	00 952 962 0	Rolle	Roller	Galet		4	4					
19	27 001 438 0	Bolzen	Pin	Boulon		4	4					
20	27 009 350 0	Ring	Ring	Anneau		8	8					
21	27 003 681 0	Bremsbelag	Brake lining	Machoire de frein		8	8					410 X 180
22	00 913 810 0	Niet - Brems u. Kupplungsbel.	Rivet	Rivet		80	80					8 X 15
23	00 952 968 0	Zugfeder	Tension spring	Ressort de traction		2	2					5,3 X 28,5 X 268
24	00 953 978 0	Zugfeder	Tension spring	Ressort de traction		2	2					
25	00 953 983 0	Zugfeder	Tension spring	Ressort de traction		2	2					
26	00 957 286 0	6kt-Mutter	Hex nut	Écrou hex		x	x					M 22 X 1,5
27	00 910 369 0	Scheibe	Washer	Rondelle		x	x					23 X 39 X 3
28	90 001 972 0	Sprengring	Snap ring	Circlips		2	2					SW 40 X 1,5
29	00 908 210 0	6kt-Mutter	Hex nut	Écrou hex		x	x					M 8
30	00 909 908 1	Sperrkantscheibe	Detent edged washer	Disque à bord d'arrêt		x	x					SKM 8
31	27 009 312 0	Lagerhalter	Bearing support	Support de palier		2	2					
32	00 952 974 0	Dichtung	Gasket	Joint		4	4					
33	00 940 097 0	Einschraubnippel	Screw-in nipple	Raccord de graissage vissé		2	2					M 8 X 1
34	27 011 494 0	Buchse Bremswellenlagerung	Bushing brake shaft bearing	Douille palier de l'arbre de frein		2	2					
35	27 009 311 0	Lagerhalter	Bearing support	Support de palier		2	2					

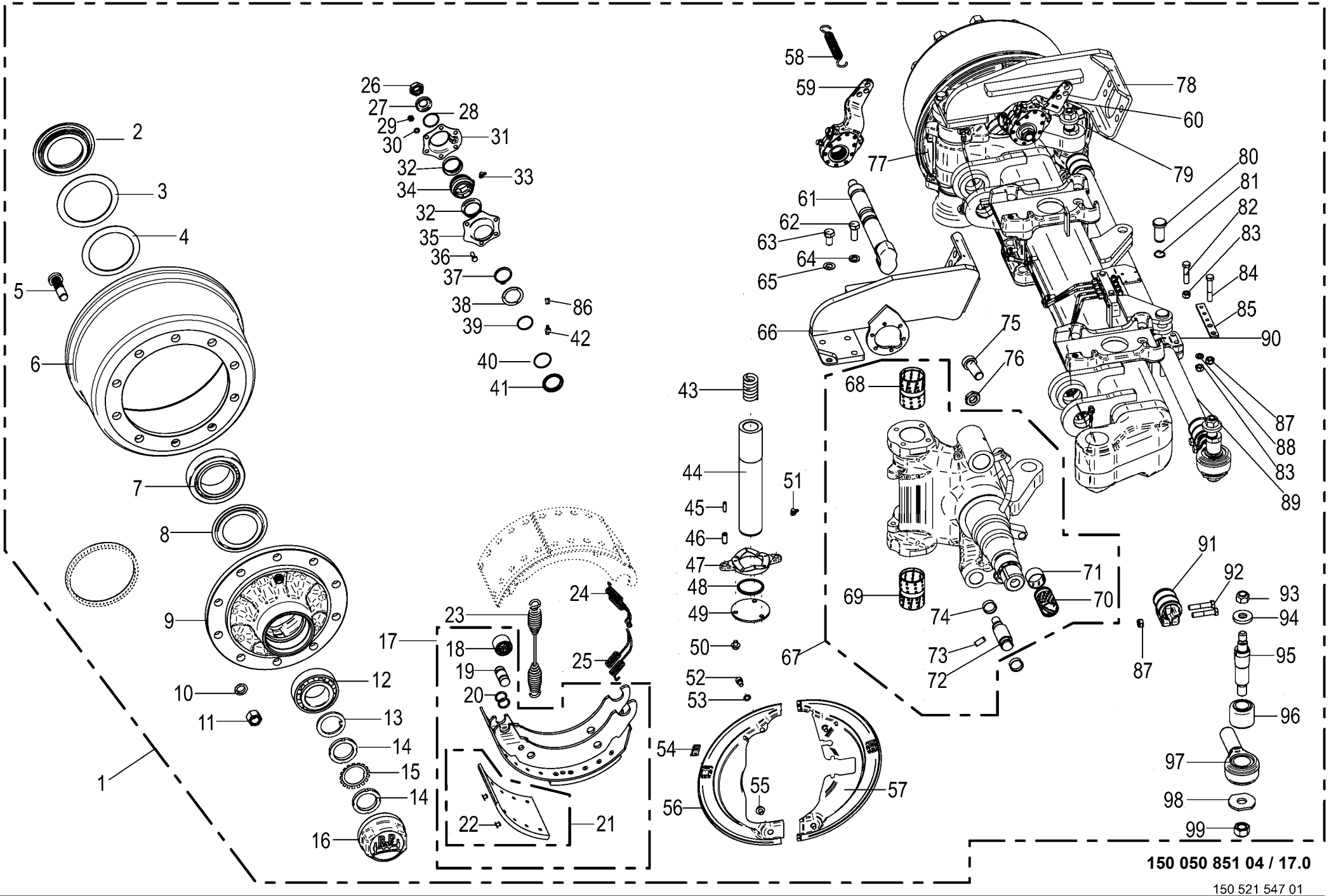

150 050 851 04 / 17.0

150 521 547 01

Lenkachse -Reifendruckregelanlage Steering axle Essieu directeur					975001 - 996000	ZX 430 GL	ZX 470 GL	ZX 560 GL				150 050 851 04 150 521 547 1 17.0
Pos.	ID-Nr.	Benennung	Description	Description	Masch.-Nr-							Bemerkung/Remarks/Remarque
36	00 900 616 0	6kt-Schraube	Hex head bolt	Boulon tête hex		x	x					M 8 X 25
37	90 001 871 0	Sicherungsring	Circlip	Circlip		2	2					42 X 2,5 DT
38	27 008 283 0	Ring	Ring	Anneau		2	2					
39	90 001 971 0	O-Ring	O-ring	Joint torique		2	2					37 X 2,6
40	90 000 049 0	O-Ring	O-ring	Joint torique		2	2					40 X 2,5
41	27 008 282 0	Dichtring	Gasket ring	Bague d'étanchéité		2	2					
42	00 919 104 0	Kegelschmiernippel	Grease niple	Graisseur à cone		2	2					BM 10 X 1
43	00 953 971 0	Druckfeder	Pressure spring	Ressort de pression		2	2					
44	27 014 818 0	Lenkbolzen RD=60X331	Steering pivot RD=60X331	Boulon de direction RD=60X331		2	2					
45	00 912 516 3	Spannstift	Roll pin	Goupille de serrage		4	4					7 X 30
46	00 912 501 2	Spannstift	Roll pin	Goupille de serrage		4	4					12 X 30
47	00 952 954 0	Druckscheibe	Pression disc	Disque de pression		2	2					
48	27 011 629 0	Dichtring 70/62/59x5	Seal ring 70/62/59x5	Bague d'étan. 70/62/59x5		2	2					
49	00 953 974 0	Scheibe	Washer	Rondelle		2	2					
50	00 900 272 2	6kt-Schraube	Hex head bolt	Boulon tête hex		x	x					M 10 X 12
51	00 919 104 0	Kegelschmiernippel	Grease niple	Graisseur à cone		4	4					BM 10 X 1
52	90 000 129 0	Zylinderschraube	Allen screw	Vis tête cylindrique		x	x					M 10 X 16
53	00 953 871 0	Fächerscheibe	Serrated washer	Rondelle a eventail		4	4					
54	27 021 481 0	Stopfen	Plug	Bouchon		4	4					
55	00 900 272 2	6kt-Schraube	Hex head bolt	Boulon tête hex		x	x					M 10 X 12
56	27 011 643 0	Deckel f. Bremse vorne, links	Cover for brake front left	Couvercle p. frein avant ga.		1	1					
57	27 025 554 0	Deckel f. Bremse LH				1	1					
58	00 953 979 0	Zugfeder	Tension spring	Ressort de traction		2	2					2,5 X 20 X 99
59	27 014 836 0	Gestängesteller Z42X38 GK58,5	Linkage setter Z42X38 GK58.5	Tringlerie Z42X38 GK58,5		1	1					
60	27 014 837 0	Gestängesteller Z42X38 GK58,5	Linkage setter Z42X38 GK58.5	Tringlerie Z42X38 GK58,5		1	1					
61	27 011 633 0	Bremswelle L=365 A=246,5	Brake shaft L=365 A=246,5	Arbre de frein L=365 A=246,5		2	2					
62	90 001 430 0	6kt-Schraube	Hex head bolt	Boulon tête hex		x	x					M 14 X 40
63	90 002 084 0	6kt-Schraube M14x30 ZLÜ	Hexagon head screw M14 x 30	Vis six pans M14 x 30		x	x					
64	00 909 902 1	Sperrkantscheibe	Detent edged washer	Disque à bord d'arrêt		x	x					SKZ 14
65	00 909 902 1	Sperrkantscheibe	Detent edged washer	Disque à bord d'arrêt		x	x					SKZ 14
66	27 014 819 0	Grundplatte oben links	Base plate top left	Plaque de base en haut ga.		1	1					
67	27 025 550 0	Lenkschenkel-GRP 13T ABS links				1	1					
	27 025 551 0	Lenkschenkel-GRP 13T ABS rechts				1	1					
68	27 011 626 0	Buchse	Bushing	Douille		2	2					
69	00 953 968 0	Buchse	Bushing	Douille		2	2					
70	00 952 960 0	Buchse	Bushing	Douille		2	2					42 X 46 X 72,6
71	00 953 969 0	Buchse	Bushing	Douille		2	2					

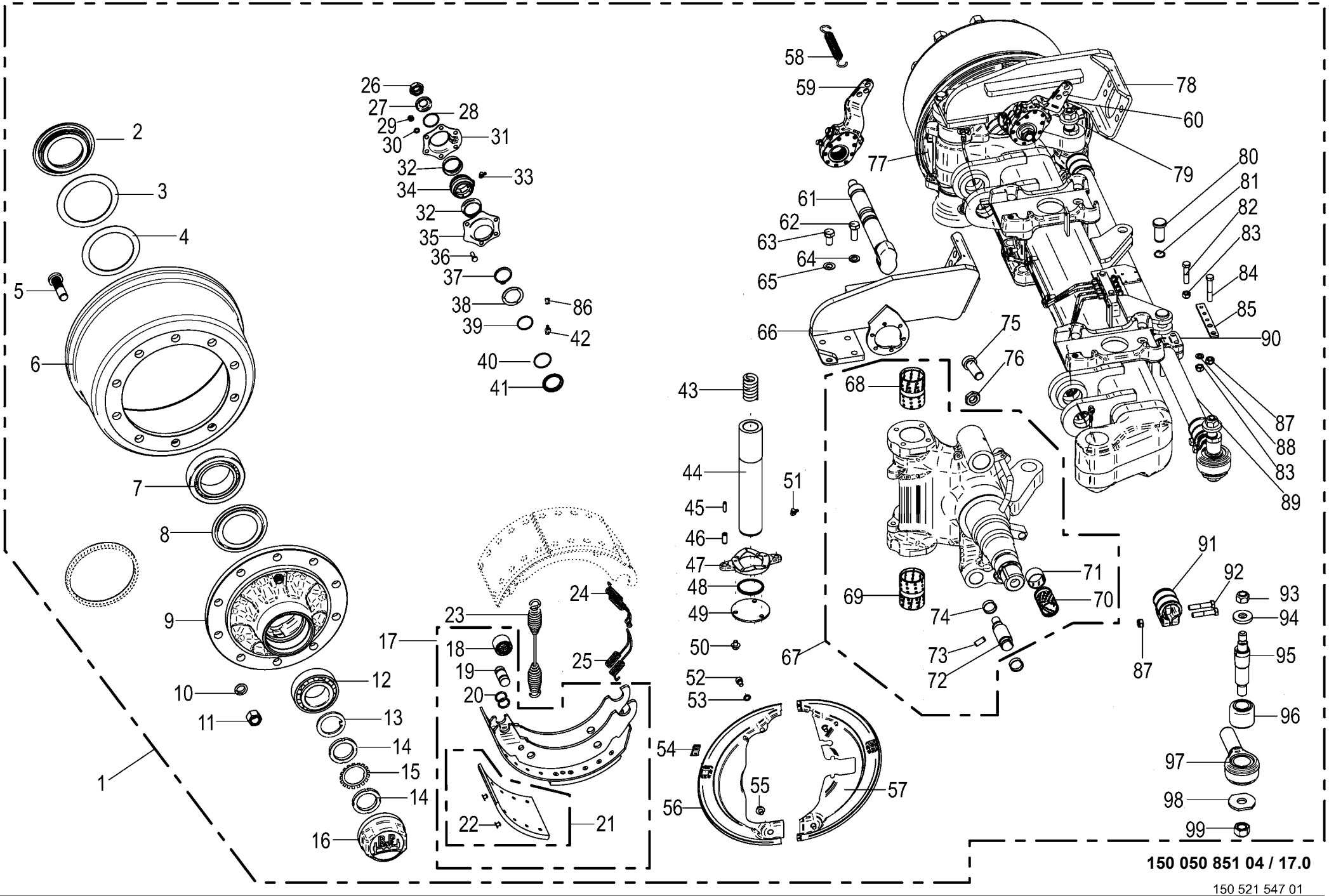

150 050 851 04 / 17.0

150 521 547 01

Lenkachse -Reifendruckregelanlage Steering axle Essieu directeur					975001 - 996000	ZX 430 GL	ZX 470 GL	ZX 560 GL				150 050 851 04 150 521 547 1 17.0
Pos.	ID-Nr.	Benennung	Description	Description	Masch.-Nr-							Bemerkung/Remarks/Remarque
72	27 011 627 0	Bolzen	Bolt	Boulon		4	4					
73	00 912 501 2	Spannstift	Roll pin	Goupille de serrage		4	4					12 X 30
74	00 952 961 0	Sprengring	Snap ring	Circlips		8	8					
75	00 903 021 0	Zylinderschraube	Allen screw	Vis tête cylindrique		2	2					M 24 X 60
76	00 908 531 2	6kt-Mutter -niedrige Form	Hex nut -low form	Écrou hex -forme basse		x	x					M 24
77	27 011 645 0	Deckel f. Bremse vorne, rechts	Cover for brake front right	Couvercle p. frein avant dr.		1	1					
78	27 014 820 0	Grundplatte oben rechts	Base plate top right	Plaque de base en haut dr.		1	1					
79	27 025 555 0	Deckel f. Bremse RH				1	1					
80	27 009 366 0	Bolzen	Pin	Boulon		2	2					Rd. 25 X 60
81	00 911 529 0	Sicherungsring	Circlip	Circlip		2	2					A 25 X 1,2
82	90 002 326 0	6kt-Schraube M12 x 55	Hexagon head screw M12 x 55	Vis six pans M12 x 55		x	x					
83	00 908 701 0	Sicherungsmutter	Locknut	Écrou hex		x	x					M 12
84	00 901 453 0	6kt-Schraube	Hex head bolt	Boulon tête hex		x	x					M 12 X 65
85	27 014 821 0	Halter T5 120X22	Holder T5 120X22	Support T5 120X22		1	1					
86	27 016 439 0	Schutzkappe	Protective cap	Capuchon de protection		4	4					
87	00 908 703 0	Sicherungsmutter	Locknut	Écrou hex		x	x					M 12 X 1,5
88	00 910 506 1	Scheibe	Washer	Rondelle		1	1					13 X 24 X 2,5
89	27 001 436 0	Rohr	Tube	Tube		1	1					Lg.= 1320
90	00 953 982 0	Halter	Support	Cadre support		1	1					
91	00 952 945 0	Schelle	Clamp	Collier de serrage		2	2					
92	00 902 135 0	6kt-Schraube	Hex head bolt	Boulon tête hex		x	x					M 12 X 1,5 X 60
93	00 908 721 0	Sicherungsmutter	Locknut	Écrou hex		x	x					M 20
94	00 953 977 0	Spannstück	Tensioning element	Element tendeur		2	2					35/25,5 X 12,5
95	00 953 976 0	Gewindebolzen	Threaded bolt	Boulon fileté		2	2					
96	27 003 320 0	Buchse	Bushing	Douille		2	2					35,1 X 64,4 X 56
97	27 002 953 0	Spannkopf -rechts , inkl. Buchse	Chuck Head -right, incl. bushing	Tête de serrage -droite, incl. douille		1	1					
	27 002 954 0	Spannkopf -links , inkl. Buchse	Chuck Head -left, incl. bushing	Tête de serrage -gauche, incl. douille		1	1					
98	00 952 948 0	Scheibe	Washer	Rondelle		x	x					
99	90 003 275 0	Sicherungsmutter M24 ZLÜ	Locknut M24	Écrou de blocage M24		x	x					

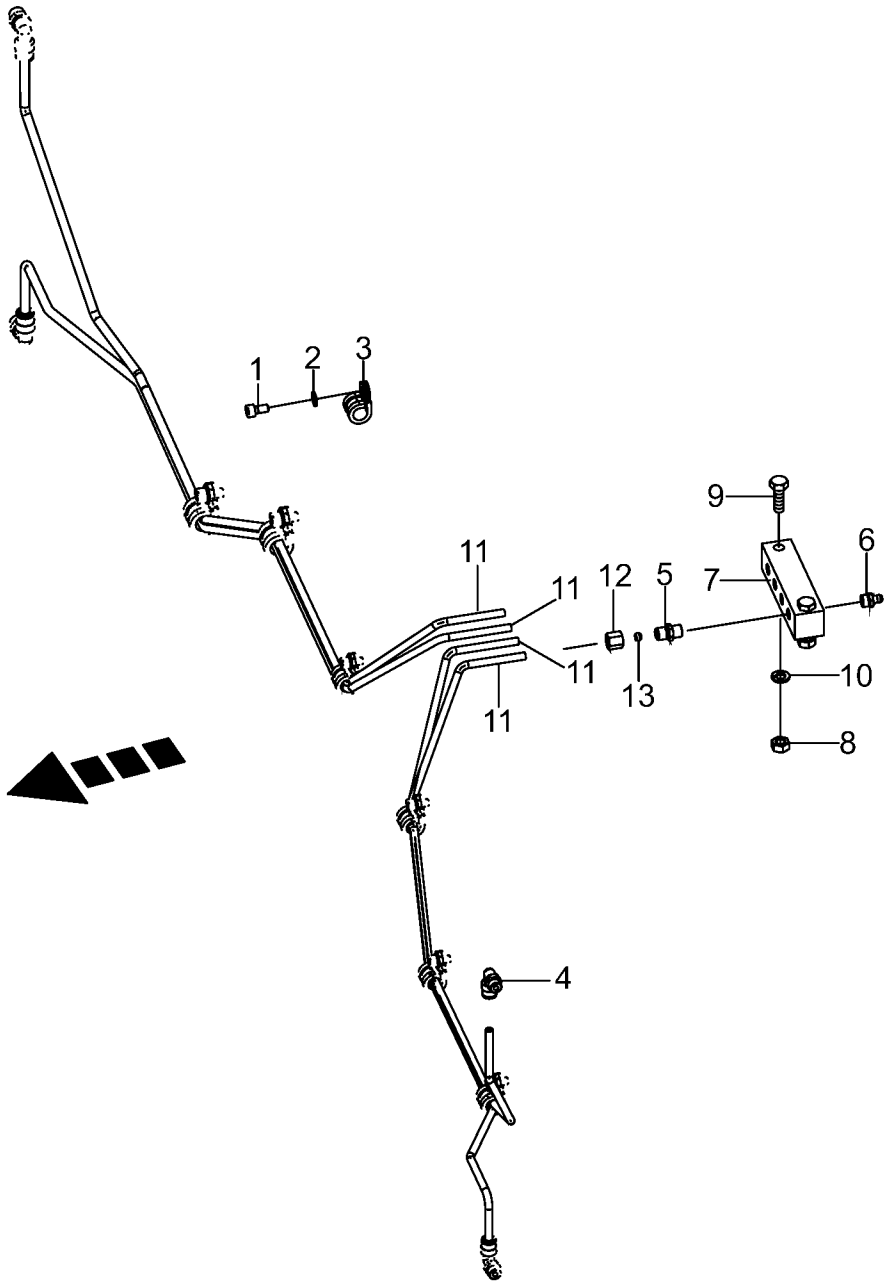

150 050 851 04 / 18.0

150 415 669 01

Lenkachse hinten -Schmierleitungen -BPW
Steering axle back -Lubricating line
Essieu directeur arriere -Tuyauterie de graissage

975001 - 996000

150 050 851 04

150 415 669 1 **18.0**

Pos.	ID-Nr.	Benennung	Description	Description	Masch.-Nr-	ZX 430 GL	ZX 470 GL	ZX 560 GL				Bemerkung/Remarks/Remarque
1	00 903 043 1	Zylinderschraube	Allen screw	Vis tête cylindrique		x	x					M 6 X 16
2	00 909 906 1	Sperrkantscheibe	Detent edged washer	Disque à bord d'arrêt		x	x					SKM 6
3	00 953 980 0	Schelle	Clamp	Collier de serrage		x	x					
4	90 000 203 0	Winkeleinschraubstutzen	Angel male connector	Raccord filet jarret		x	x					M 10 X 1
5	00 919 333 0	Einschraubstutzen	Male connector	Raccord filet		x	x					M 10 X 1
6	00 919 004 0	Kegelschmiernippel	Grease niple	Graisseur à cone		x	x					M 10 X 1
7	00 952 941 0	Platte	Plate	Plaque		x	x					
8	00 908 210 0	6kt-Mutter	Hex nut	Écrou hex		x	x					M 8
9	00 900 264 1	6kt-Schraube	Hex head bolt	Boulon tête hex		x	x					M 8 X 45
10	00 910 033 0	Federring	Spring washer	Rondelle elastique		x	x					B 8
11	00 938 933 0	Kunststoffrohr mit Fett gefüllt -Id.-Nr.= 1m	Plastic tube filled with grease -Id.-no.= 1m	Tube plastique farci avec graisse -Id.-no.= 1m		x	x					6 X 1,5
12	00 921 039 1	Überwurfmutter	Nozzle disc cap	Écrou de buse-pastille		x	x					L 6
13	00 921 045 1	Schneidring	Cutting ring	Baque coupante		x	x					L 6

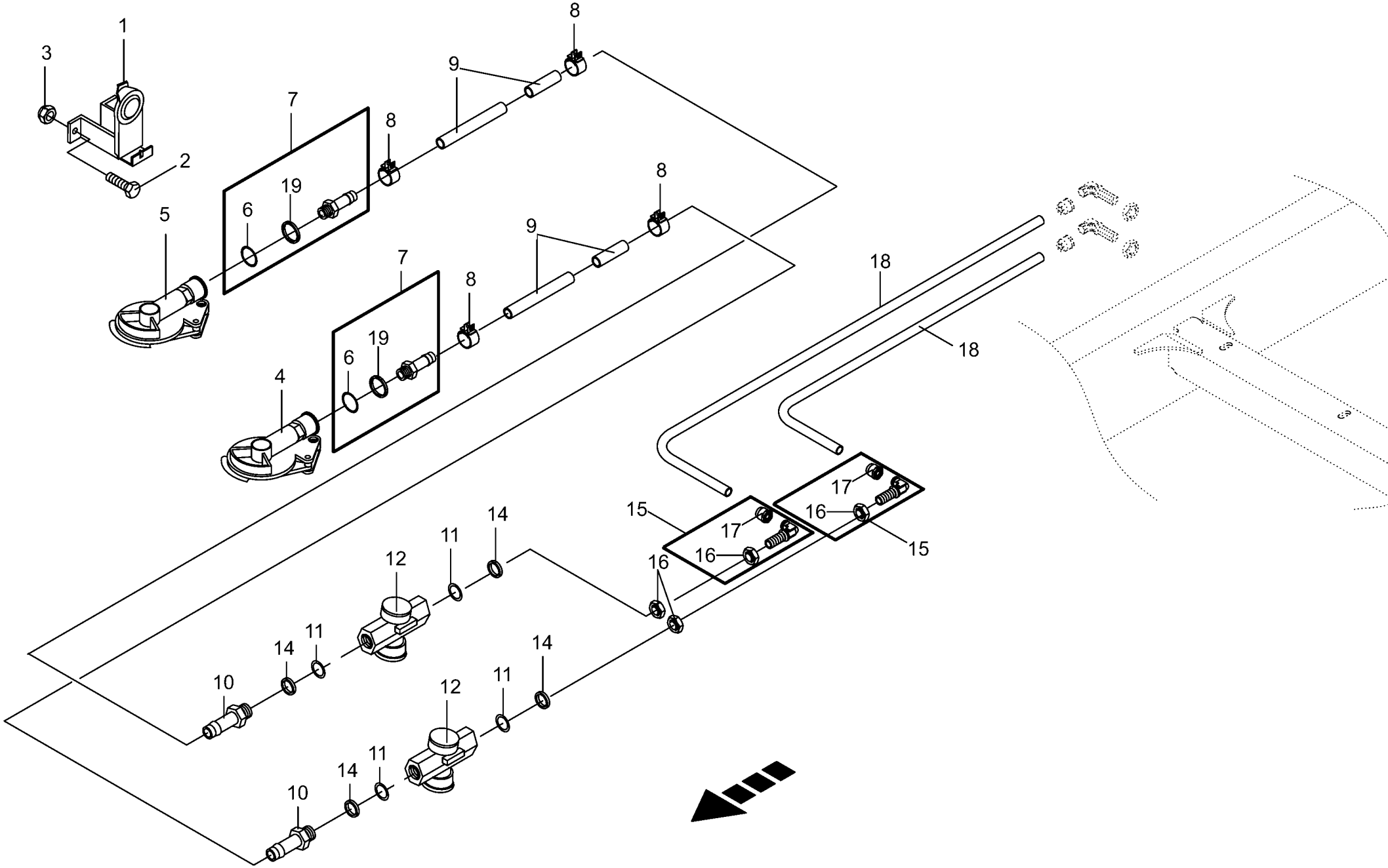

150 050 851 04 / 19.0

150 338 287 02

Druckluftbremsanlage(Kupplung-Achsaggr.)
Air pressure brake fitting
Frein pneumatique

975001 - 996000

150 050 851 04

150 338 287 2 **19.0**

Pos.	ID-Nr.	Benennung	Description	Description	Masch.-Nr-	ZX 430 GL	ZX 470 GL	ZX 560 GL				Bemerkung/Remarks/Remarque
1	00 945 051 0	Leerkupplung	Clutch	D'accouplement		x	x					
2	00 900 614 0	6kt-Schraube	Hex head bolt	Boulon tête hex		x	x					M 8 X 20
3	00 908 706 0	Sicherungsmutter	Locknut	Écrou hex		x	x					M 8
4	00 945 000 0	Kupplungskopf -gelb	Clutch head -yellow	Tête d'accouplement -jaune		x	x					
	00 945 437 0	Dichtung	Gasket	Joint		x	x					
5	00 945 012 0	Kupplungskopf -rot	Clutch head -red	Tête d'accouplement -rouge		x	x					
	00 945 437 0	Dichtung	Gasket	Joint		x	x					
6	00 945 084 0	O-Ring	O-ring	Joint torique		x	x					15 X 2
7	00 945 485 0	Schlauchstutzen	Hose connector	Raccord d'haute		x	x					M 16 X 1,5
8	00 945 086 0	Schlauchschelle	Hose clamp	Collier de serrage de tuyau		x	x					S 18 / 12
9	00 945 085 0	Schlauch -Id.-Nr.= 1m	Hose -Id.-no.= 1m	Tuyau -Id.-no.= 1m		x	x					Rd. 11 / 18
10	00 945 518 0	Schlauchstutzen	Hose connector	Raccord d'haute		x	x					M 22 X 1,5
11	00 945 089 0	O-Ring	O-ring	Joint torique		x	x					20,3 X 2,4
12	00 945 014 0	Luftfilter	Air filter	Filtre à air		x	x					M 22 X 1,5
14	00 945 088 0	Druckring	Thrust ring	Anneau de pression		x	x					M 22
15	00 945 496 0	Winkel-Steckverbindung	Snap-on elbow union	Raccord angulaire enfichable		x	x					M 22 X 1,5
16	00 921 074 1	6kt-Mutter -niedrige Form	Hex nut -low form	Écrou hex -forme basse		x	x					M 22 X 1,5
17	00 945 495 0	Steckeinheit	Snap-on connection	Unité enfichable		x	x					M 18 X 1,5
18	00 945 132 0	Kunststoffrohr -Id.-Nr.= 1m	Plastic tube -Id.-no.= 1m	Tube plastique -Id.-no.= 1m		x	x					12 X 1,5
19	00 945 083 0	Druckring	Thrust ring	Anneau de pression		x	x					M 16

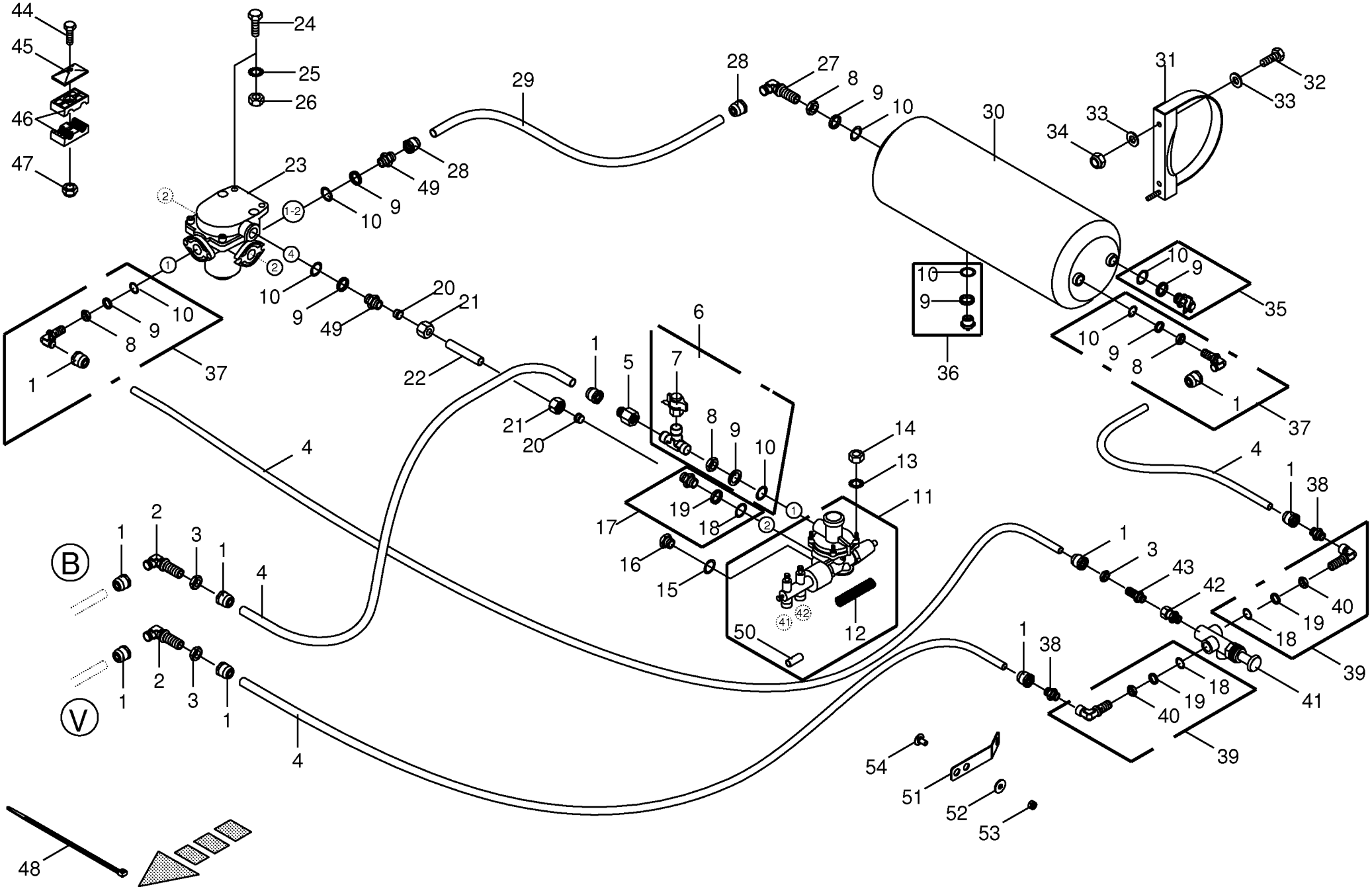

150 050 851 04 / 20.0

150 392 889 03

Druckluftbremsanlage
Air pressure brake fitting
Frein pneumatique

975001 - 996000

150 050 851 04

150 392 889 3 **20.0**

Pos.	ID-Nr.	Benennung	Description	Description	Masch.-Nr-	ZX 430 GL	ZX 470 GL	ZX 560 GL				Bemerkung/Remarks/Remarque
1	00 945 495 0	Steckeinheit	Snap-on connection	Unité enfichable		x	x					M 18 X 1,5
2	00 921 089 1	Winkel-Schottstutzen	Angle bulkhead union	Raccord de cloison angulaire		x	x					L 12
3	00 908 524 2	6kt-Mutter -niedrige Form	Hex nut -low form	Écrou hex -forme basse		x	x					M 18 X 1,5
4	00 945 132 0	Kunststoffrohr -Id.-Nr.= 1m	Plastic tube -Id.-no.= 1m	Tube plastique -Id.-no.= 1m		x	x					12 X 1,5
5	00 921 160 1	Reduzier-Verschraubung	Reducer fitting	Réduction		x	x					KOR 15 / 12 - PL
6	00 945 208 1	Prüfanschluss	Connection for testing instr.	Racc. pour appareil de contrôl		x	x					M 22 X 1,5 / M 16 X 1,5
7	00 945 145 0	Prüfanschluss	Connection for testing instr.	Racc. pour appareil de contrôl		x	x					M 12 X 1,5 / M 16 X 1,5
8	00 945 057 1	6kt-Mutter	Hex nut	Écrou hex		x	x					M 22 X 1,5
9	00 945 088 0	Druckring	Thrust ring	Anneau de pression		x	x					M 22
10	00 945 089 0	O-Ring	O-ring	Joint torique		x	x					20,3 X 2,4
11	27 002 098 0	Bremskraftregler ALB	Brake engine regulator	Regulateur de puissance de fr.		x	x					
12	27 001 566 0	Druckfeder	Pressure spring	Ressort de pression		x	x					2,8
13	00 909 908 1	Sperrkantscheibe	Detent edged washer	Disque à bord d'arrêt		x	x					SKM 8
14	00 908 210 0	6kt-Mutter	Hex nut	Écrou hex		x	x					M 8
15	00 937 721 0	Dichtring	Gasket ring	Bague d'étanchéité		x	x					A 16 X 22
16	00 906 007 1	Verschlussschraube	Screw plug	Bouchon fileté		x	x					M 16 X 1,5
17	00 945 543 0	Einschraubstutzen	Male connector	Raccord filet		x	x					M 16 X 1,5 M 22 X 1,5
18	00 945 084 0	O-Ring	O-ring	Joint torique		x	x					15 X 2
19	00 945 083 0	Druckring	Thrust ring	Anneau de pression		x	x					M 16
20	00 921 047 1	Schneidring	Cutting ring	Baque coupante		x	x					L 15
21	00 921 043 0	Überwurfmutter	Nozzle disc cap	Écrou de buse-pastille		x	x					AL 15
22	00 045 507 1	Hydraulikleitung	Hydraulic line	Ligne hydraulique		x	x					15 X 1,5 X 6000
23	00 945 420 0	Anhängerbremsventil	Trailer coupling brake valve	Robinet de freinage		x	x					
24	00 900 638 0	6kt-Schraube	Hex head bolt	Boulon tête hex		x	x					M 10 X 35
25	00 909 909 1	Sperrkantscheibe	Detent edged washer	Disque à bord d'arrêt		x	x					SKM 10
26	00 908 212 0	6kt-Mutter	Hex nut	Écrou hex		x	x					M 10
27	00 921 112 1	Winkel-Schottstutzen	Angle bulkhead union	Raccord de cloison angulaire		x	x					L 15
28	00 945 487 0	Steckeinheit	Snap-on connection	Unité enfichable		x	x					M 22 X 1,5
29	00 945 104 0	Kunststoffrohr -Id.-Nr.= 1m	Plastic tube -Id.-no.= 1m	Tube plastique -Id.-no.= 1m		x	x					15 X 1,5
30	00 945 534 0	Druckluftbehälter	Air pressure container	Reservoir a air comprime		x	x					80 ltr.
31	00 944 915 0	Spannband	Tension band	Collier tendeur		x	x					Rd. 396
32	00 900 636 0	6kt-Schraube	Hex head bolt	Boulon tête hex		x	x					M 10 X 25
33	00 910 414 0	Scheibe	Washer	Rondelle		x	x					10,5 X 21 X 2
34	00 908 758 0	Sicherungsmutter	Locknut	Écrou hex		x	x					M 10
35	00 945 068 3	Prüfanschluss	Connection for testing instr.	Racc. pour appareil de contrôl		x	x					M 22 X 1,5/M 16 X 1,5
36	00 945 067 1	Entwässerungsventil	Drain valve	Soupape de vidange d'eau		x	x					M 22 X 1,5
37	00 945 489 0	Winkel-Einschraubsteckverbindung	Threaded elbow union	Raccord fileté angulaire		x	x					M 22 X 1,5

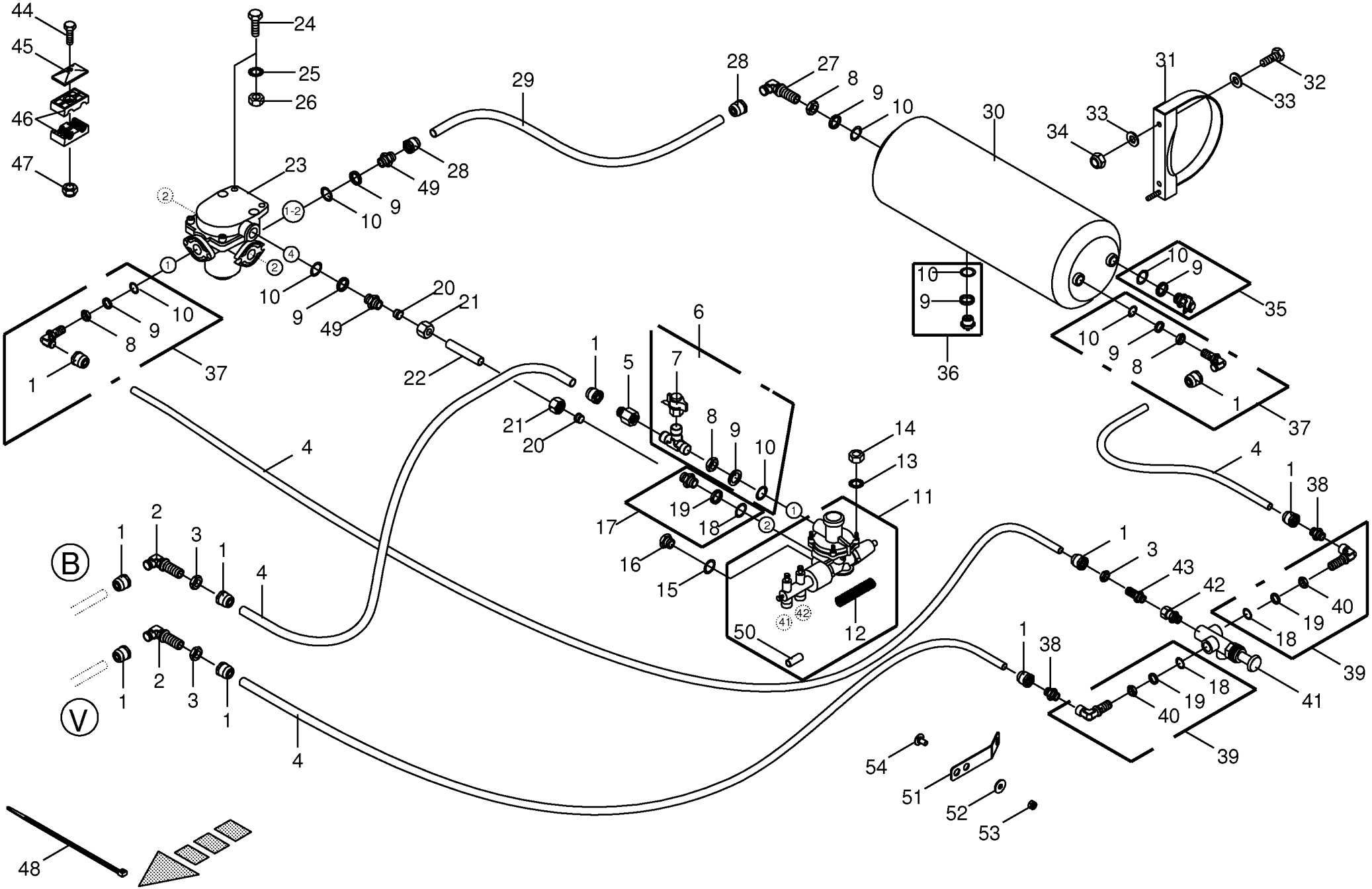

150 050 851 04 / 20.0

150 392 889 03

Druckluftbremsanlage
Air pressure brake fitting
Frein pneumatique

975001 - 996000

150 050 851 04

150 392 889 3 **20.0**

Pos.	ID-Nr.	Benennung	Description	Description	Masch.-Nr-	ZX 430 GL	ZX 470 GL	ZX 560 GL				Bemerkung/Remarks/Remarque
38	00 921 060 2	Einschraubstutzen	Male connector	Raccord filet		x	x					L 12 MB
39	00 945 536 1	Winkel-Einschraubstutzen	Angle-male connector	Angle-raccord filet		x	x					M 16 X 1,5 / M 16 X 1,5
40	00 908 521 2	6kt-Mutter -niedrige Form	Hex nut -low form	Écrou hex -forme basse		x	x					M 16 X 1,5
41	27 003 344 0	Löseventil	Release valve	Soupape de desserrage		x	x					M 16 X 1,5
42	00 921 204 0	Einschraubstutzen	Male connector	Raccord filet		x	x					L 12
43	00 921 087 1	Gerade-Schottstutzen	Straight 2-way connector	Coupleur droit deux raccords		x	x					M 18 X 1,5
44	00 901 425 0	6kt-Schraube	Hex head bolt	Boulon tête hex		x	x					M 8 X 60
45	00 925 134 0	Deckplatte	Cover plate	Plaque de recouvrement		x	x					
46	00 925 105 0	Rohrschelle -2 Hälften	Tube clamp -2 halves	Bride -2 moitiés		x	x					Bo.= 12/12
47	00 908 706 0	Sicherungsmutter	Locknut	Écrou hex		x	x					M 8
48	00 922 671 1	Kabelbinder	Cable band	Collier de serrage		x	x					Lg.= 300
49	00 920 911 1	Einschraubstutzen	Male connector	Raccord filet		x	x					L 15
50	20 054 378 0	Distanzstück	Spacer	Pièce d'entretoisement		x	x					12 X 15 X 30
51	20 057 294 0	Halter Druckluftventil	Support compressed air valve	Support vanne d'air comprimé		x	x					
52	00 910 609 0	Scheibe	Washer	Rondelle		x	x					13 X 37 X 3
53	00 908 701 0	Sicherungsmutter	Locknut	Écrou hex		x	x					M 12
54	00 904 882 3	Flachrundschraube	Coach bolt	Vis a tête bombée		x	x					M 12 X 25

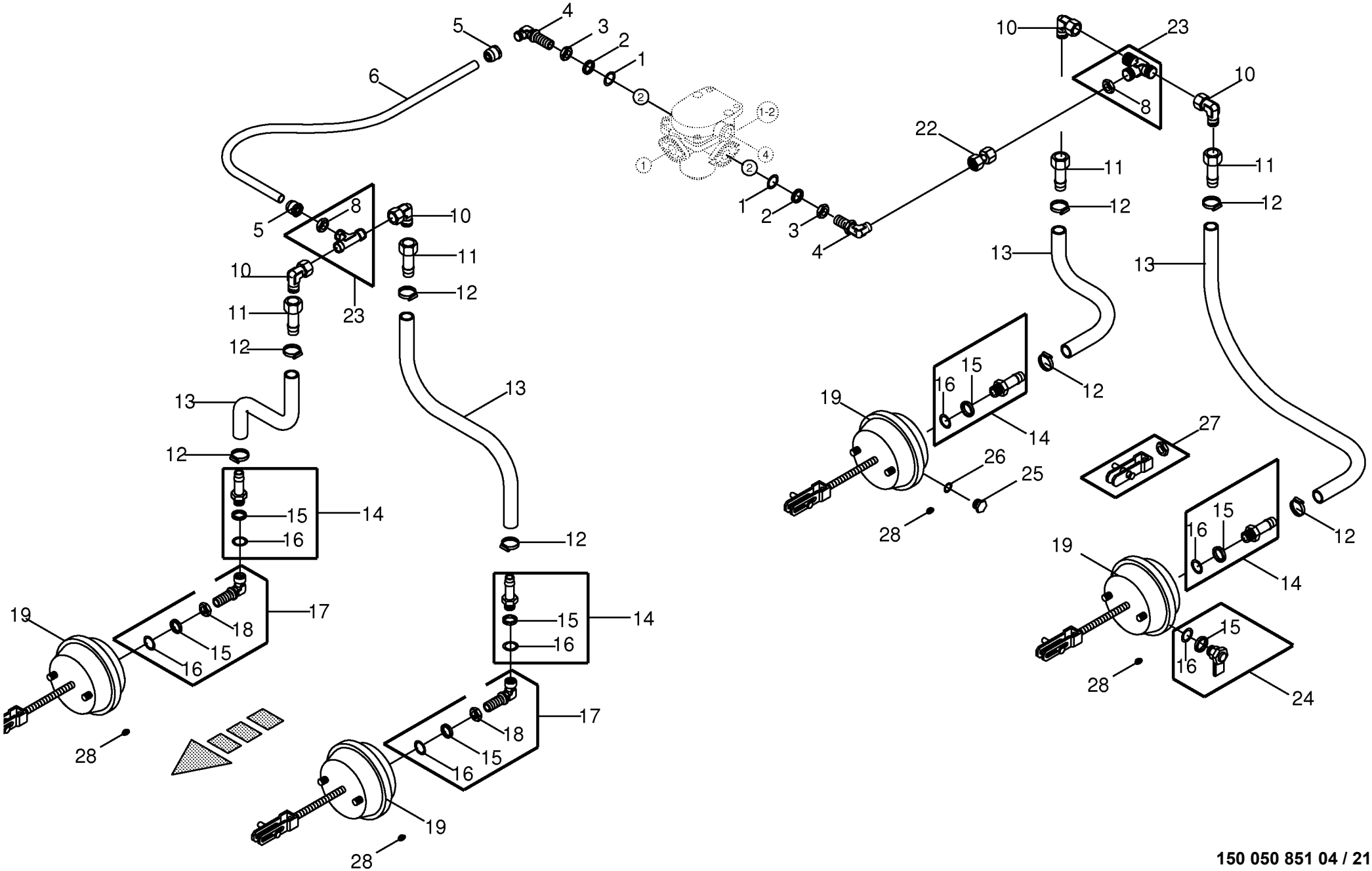

150 050 851 04 / 21.0

150 385 328 02

Druckluftbremsanlage - Bremsv.-Achsen
Air pressure brake fitting
Frein pneumatique

975001 - 996000

150 050 851 04

150 385 328 2 **21.0**

Pos.	ID-Nr.	Benennung	Description	Description	Masch.-Nr-	ZX 430 GL	ZX 470 GL	ZX 560 GL				Bemerkung/Remarks/Remarque
1	00 945 089 0	O-Ring	O-ring	Joint torique		x	x					20,3 X 2,4
2	00 945 088 0	Druckring	Thrust ring	Anneau de pression		x	x					M 22
3	00 945 057 1	6kt-Mutter	Hex nut	Écrou hex		x	x					M 22 X 1,5
4	00 945 504 0	Winkel-Einschraubstutzen	Angle-male connector	Angle-raccord filet		x	x					M 22 X 1,5
5	00 945 487 0	Steckeinheit	Snap-on connection	Unité enfichable		x	x					M 22 X 1,5
6	00 945 104 0	Kunststoffrohr -Id.-Nr.= 1m	Plastic tube -Id.-no.= 1m	Tube plastique -Id.-no.= 1m		x	x					15 X 1,5
8	00 921 074 1	6kt-Mutter -niedrige Form	Hex nut -low form	Écrou hex -forme basse		x	x					M 22 X 1,5
10	00 921 065 1	Winkelstutzen	Angle lug	Jarret tubulure		x	x					L 15
11	00 945 349 0	Schlauchstutzen	Hose connector	Raccord d'haute		x	x					M 22 X 1,5
12	00 945 086 0	Schlauchschelle	Hose clamp	Collier de serrage de tuyau		x	x					S 18 / 12
13	00 945 085 0	Schlauch -Id.-Nr.= 1m	Hose -Id.-no.= 1m	Tuyau -Id.-no.= 1m		x	x					Rd. 11 / 18
14	00 945 485 0	Schlauchstutzen	Hose connector	Raccord d'haute		x	x					M 16 X 1,5
15	00 945 083 0	Druckring	Thrust ring	Anneau de pression		x	x					M 16
16	00 945 084 0	O-Ring	O-ring	Joint torique		x	x					15 X 2
17	00 945 536 1	Winkel-Einschraubstutzen	Angle-male connector	Angle-raccord filet		x	x					M 16 X 1,5 / M 16 X 1,5
18	00 908 521 2	6kt-Mutter -niedrige Form	Hex nut -low form	Écrou hex -forme basse		x	x					M 16 X 1,5
19	00 945 152 0	Membran-Zylinder	Cylinder membr.	Plancher complet		x	x					Typ 30
22	00 230 744 0	Doppelnippel	Double nipple	Double raccord		x	x					L 15
23	00 945 497 0	T-Schottsteckverbindung	Snap-on tee-union	Union double passe-cloison "T"		x	x					M 22 X 1,5
24	00 945 151 2	Prüfanschluss	Connection for testing instr.	Racc. pour appareil de contrôl		x	x					M16 X 1,5
25	00 906 007 1	Verschlussschraube	Screw plug	Bouchon fileté		x	x					M 16 X 1,5
26	00 937 721 0	Dichtring	Gasket ring	Bague d'étanchéité		x	x					A 16 X 22
27	00 945 187 1	Beipack -hinten	Kit included -back	Kit inclus -derrière		x	x					Typ 20 / Typ 24 / Typ 30
	00 945 160 0	Beipack -vorn	Kit included -front	Kit inclus -devant		x	x					Typ 20 / Typ 24 / Typ 30
28	00 925 056 0	Verschlussstopfen	Sealing plug	Bouchon d'étanchéité		x	x					9/6,6 X 4/5,2

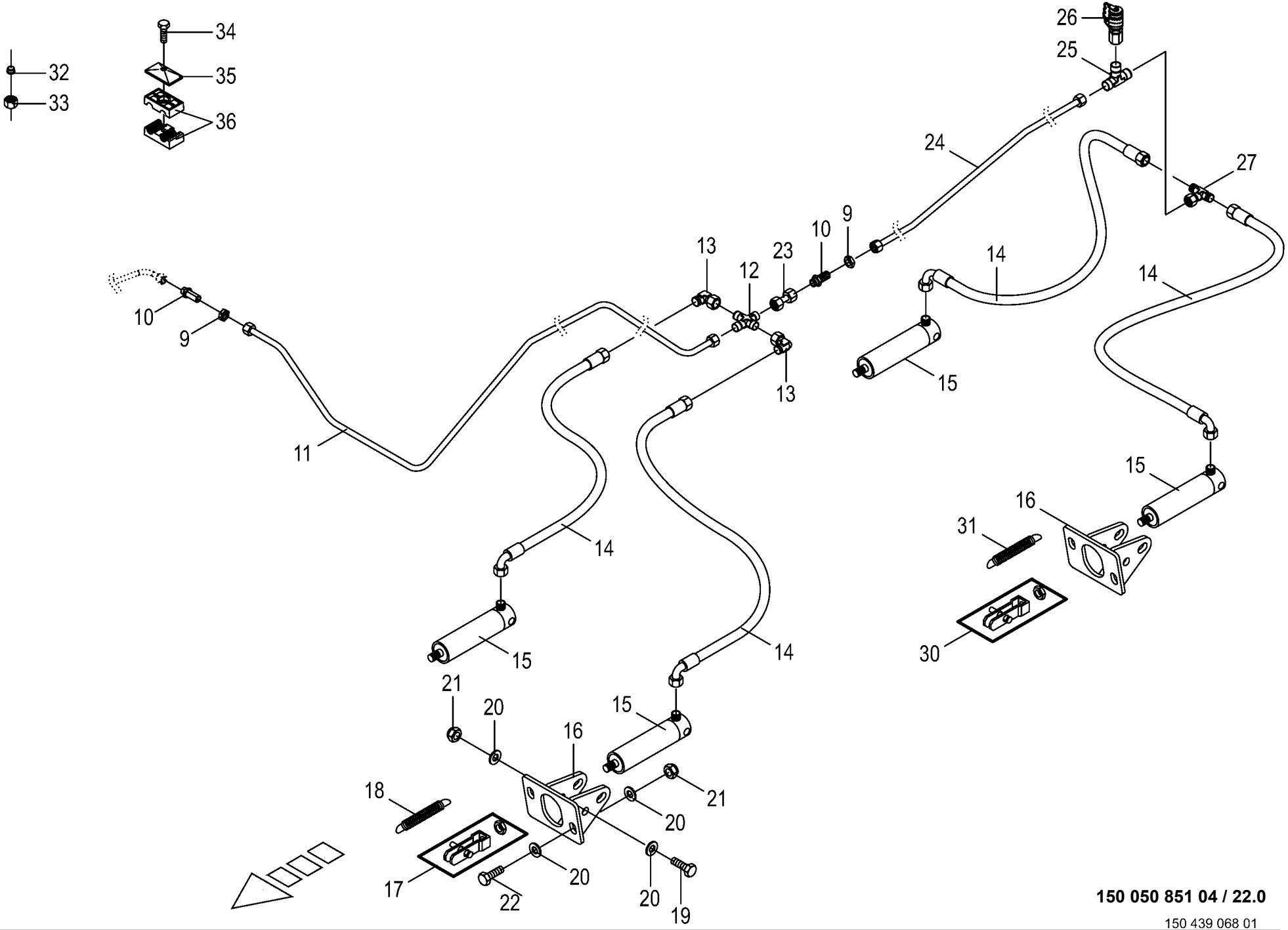

150 050 851 04 / 22.0

150 439 068 01

Hydraulische Bremse
Hydraulic brakes
Frein hydraulique

975001 - 996000

150 050 851 04

150 439 068 1 **22.0**

Pos.	ID-Nr.	Benennung	Description	Description	Masch.-Nr-	ZX 430 GL	ZX 470 GL	ZX 560 GL				Bemerkung/Remarks/Remarque
9	00 908 524 2	6kt-Mutter -niedrige Form	Hex nut -low form	Écrou hex -forme basse		x	x					M 18 X 1,5
10	00 921 087 1	Gerade-Schottstutzen	Straight 2-way connector	Coupleur droit deux raccords		x	x					M 18 X 1,5
11	20 054 060 0	Hydraulikleitung -inkl. Überwurfmutter, Schneidring	Hydraulic line -incl. nozzle disc cap, cutting ring	Ligne hydraulique -incl. écrou de buse-pastille, baque coupante		x	x					12 X 1,5
12	00 921 094 1	Kreuz-Verbindungsstutzen	Cross pipe union	Manchon de connexion du croix		x	x					L 12
13	00 921 067 1	Winkelstutzen	Angle lug	Jarret tubulure		x	x					M 18 X 1,5
14	00 921 093 0	Einschraubstutzen	Male connector	Raccord filet		x	x					M 18 X 1,5
15	00 918 548 0	Hydraulikzylinder	Hydraulic cylinder	Vérin hydraulique		x	x					Ez 35/40 X 80/197
	00 921 467 3	Dichtungssatz	Sealing set	Jeu de joints		x	x					Ez 35/40
16	00 348 899 1	Halter -vorn	Support -front	Cadre support -devant		x	x					
17	00 945 160 0	Beipack -vorn	Kit included -front	Kit inclus -devant		x	x					Typ 20 / Typ 24 / Typ 30
18	00 953 845 0	Zugfeder -vorn	Tension spring -front	Ressort de traction -devant		x	x					2,8 X 23 X 148
19	00 901 490 0	6kt-Schraube	Hex head bolt	Boulon tête hex		x	x					M 16 X 120
20	00 910 303 1	Scheibe	Washer	Rondelle		x	x					17 X 30 X 3
21	00 908 719 0	Sicherungsmutter	Locknut	Écrou hex		x	x					M 16
22	00 900 675 0	6kt-Schraube	Hex head bolt	Boulon tête hex		x	x					M 16 X 40
23	00 230 743 0	Doppelnippel	Double nipple	Double raccord		x	x					L 12
24	20 054 061 0	Hydraulikleitung -inkl. Überwurfmutter, Schneidring	Hydraulic line -incl. nozzle disc cap, cutting ring	Ligne hydraulique -incl. écrou de buse-pastille, baque coupante		x	x					12 X 1,5
25	00 921 071 1	T-Stutzen	T connector	Raccord T réglable		x	x					L 12
26	00 920 868 0	Mini-Messanschluss	Connector f.mini-test equipm.	Raccord instr.mesureur mini		x	x					M 16 X 2 / M 18 X 1,5
27	00 921 077 1	T-Stutzen	T connector	Raccord T réglable		x	x					M 18 X 1,5
30	00 945 187 1	Beipack -hinten	Kit included -back	Kit inclus -derrière		x	x					Typ 20 / Typ 24 / Typ 30
31	00 940 453 0	Zugfeder -hinten	Tension spring -back	Ressort de traction -derrière		x	x					3,2 X 28,2 X 118
32	00 921 046 1	Schneidring	Cutting ring	Baque coupante		x	x					L 12
33	00 921 206 0	Überwurfmutter	Nozzle disc cap	Écrou de buse-pastille		x	x					AL 12
34	00 901 423 0	6kt-Schraube	Hex head bolt	Boulon tête hex		x	x					M 8 X 50
35	00 925 134 0	Deckplatte	Cover plate	Plaque de recouvrement		x	x					
36	00 925 105 0	Rohrschelle -2 Hälften	Tube clamp -2 halves	Bride -2 moitiés		x	x					Bo.= 12/12

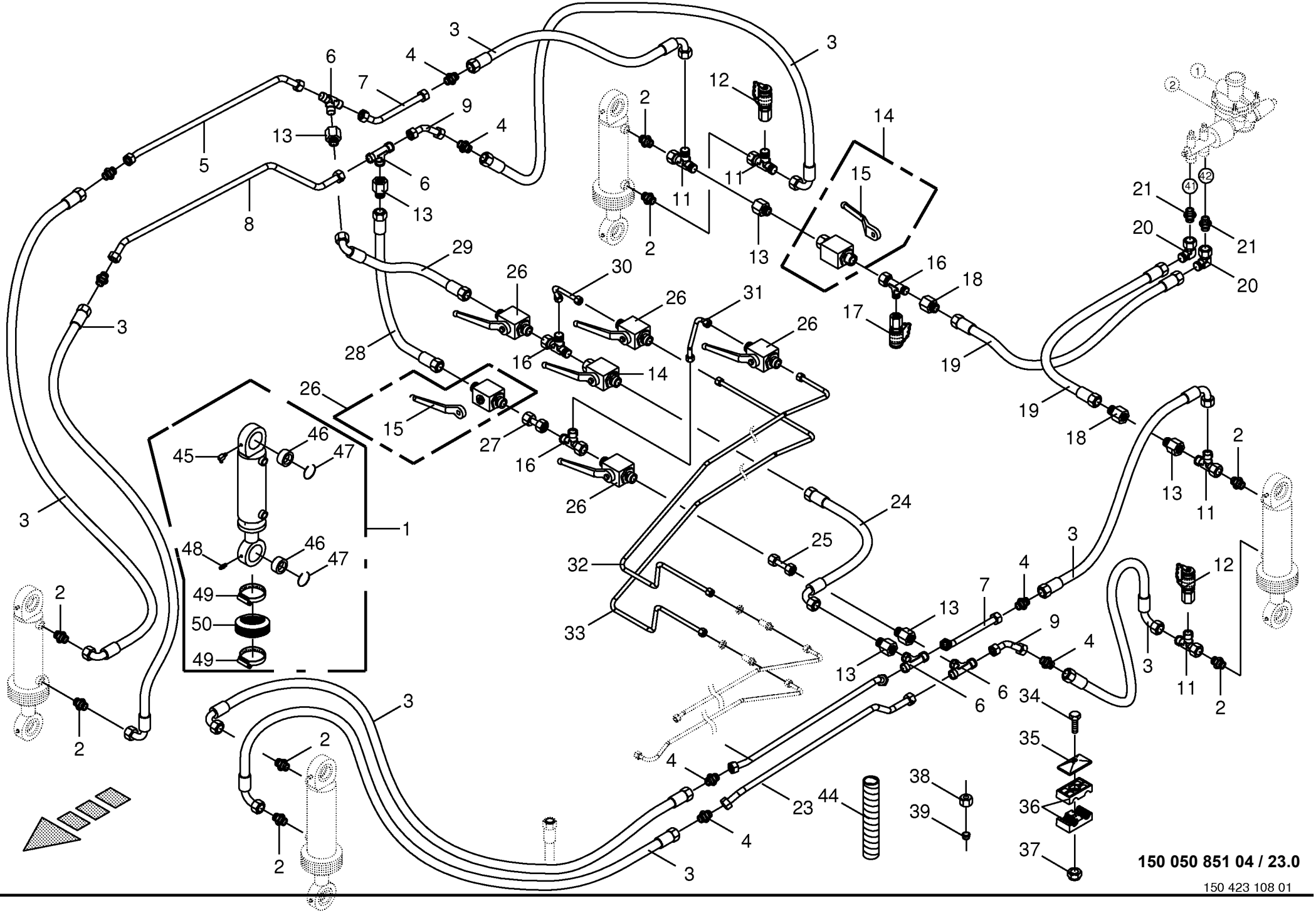
150 050 851 04 / 23.0
150 423 108 01

Hydraulischer Ausgleich
Hydraulic compensation
Compensation hydraulique

975001 - 996000

150 050 851 04

150 423 108 1 **23.0**

Pos.	ID-Nr.	Benennung	Description	Description	Masch.-Nr-	ZX 430 GL	ZX 470 GL	ZX 560 GL				Bemerkung/Remarks/Remarque
1	27 003 579 0	Hydraulikzylinder	Hydraulic cylinder	Vérin hydraulique		x	x					Dz 50/90 X 200/500
	27 021 612 0	Dichtungssatz DZ50/90	Gasket set DZ50/90	Jeu de joints DZ50/90		x	x					
2	00 921 174 1	Einschraubstutzen	Male connector	Raccord filet		x	x					L 18
3	00 920 115 0	Hochdruckschlauchleitung	High pressure hose line	Conduite de tuyau haute pression		x	x					Lg.= 520
4	00 921 170 0	Verbindungsstutzen	Connector	Raccord		x	x					L 18
5	20 054 017 0	Hydraulikleitung -inkl. Überwurfmutter, Schneidring	Hydraulic line -incl. nozzle disc cap, cutting ring	Ligne hydraulique -incl. écrou de buse-pastille, baque coupante		x	x					18 X 2
6	00 921 175 0	T-Verbindungsstutzen	T-connector	T-raccord		x	x					L 18
7	20 054 015 0	Hydraulikleitung -inkl. Überwurfmutter, Schneidring	Hydraulic line -incl. nozzle disc cap, cutting ring	Ligne hydraulique -incl. écrou de buse-pastille, baque coupante		x	x					18 X 2
8	20 053 541 0	Hydraulikleitung -inkl. Überwurfmutter, Schneidring	Hydraulic line -incl. nozzle disc cap, cutting ring	Ligne hydraulique -incl. écrou de buse-pastille, baque coupante		x	x					18 X 2
9	20 054 016 0	Hydraulikleitung -inkl. Überwurfmutter, Schneidring	Hydraulic line -incl. nozzle disc cap, cutting ring	Ligne hydraulique -incl. écrou de buse-pastille, baque coupante		x	x					18 X 2
10	00 920 981 2	Hochdruckschlauchleitung	High pressure hose line	Conduite de tuyau haute pression		x	x					Lg.= 460
11	00 921 238 0	L-Stutzen	Adjustable L connection	Raccord L réglable		x	x					L 18
12	00 919 696 0	Mini-Messanschluss	Connector f.mini-test equipm.	Raccord instr.mesureur mini		x	x					M 16 X 2
13	00 920 902 0	Reduzier-Verschraubung	Reducer fitting	Réduction		x	x					M 26 X 1,5 / M 18 X 1,5
14	00 919 603 0	Kugelhahn	Ball valve	Robinet à bille		x	x					M 18 X 1,5 250 Bar
15	00 919 664 0	Handhebel -inkl. Schraube, Scheibe	Hand lever -incl. screw, washer	Levier à main -incl. boulon, rondelle		x	x					
16	00 921 079 1	L-Stutzen	Adjustable L connection	Raccord L réglable		x	x					L 12
17	00 920 868 0	Mini-Messanschluss	Connector f.mini-test equipm.	Raccord instr.mesureur mini		x	x					M 16 X 2 / M 18 X 1,5
18	00 921 083 1	Reduzier-Verschraubung	Reducer fitting	Réduction		x	x					M 18 X 1,5 / M 12 X 1,5
19	00 920 042 1	Hyd-Schlauch 1SN-K 6x700 DKOL DKOL	Hydraulic hose 1SN-K 6	Flexible hydraulique 1SN-K 6		x	x					
20	00 921 225 0	Winkelstutzen	Angle lug	Jarret tubulure		x	x					M 12 X 1,5
21	00 920 034 0	Einschraubstutzen	Male connector	Raccord filet		x	x					M 12 X 1,5
22	20 054 007 0	Hydraulikleitung -inkl. Überwurfmutter, Schneidring	Hydraulic line -incl. nozzle disc cap, cutting ring	Ligne hydraulique -incl. écrou de buse-pastille, baque coupante		x	x					18 X 2
23	20 053 539 0	Hydraulikleitung -inkl. Überwurfmutter, Schneidring	Hydraulic line -incl. nozzle disc cap, cutting ring	Ligne hydraulique -incl. écrou de buse-pastille, baque coupante		x	x					18 X 2
24	00 921 258 1	Hochdruckschlauchleitung	High pressure hose line	Conduite de tuyau haute pression		x	x					Lg.= 670
25	20 053 545 0	Hydraulikleitung -inkl. Überwurfmutter, Schneidring	Hydraulic line -incl. nozzle disc cap, cutting ring	Ligne hydraulique -incl. écrou de buse-pastille, baque coupante		x	x					12 X 1,5
26	00 921 122 2	Kugelhahn	Ball valve	Robinet à bille		x	x					M 18 X 1.5
27	00 230 743 0	Doppelnippel	Double nipple	Double raccord		x	x					L 12
28	00 921 012 1	Hochdruckschlauchleitung	High pressure hose line	Conduite de tuyau haute pression		x	x					Lg.= 470

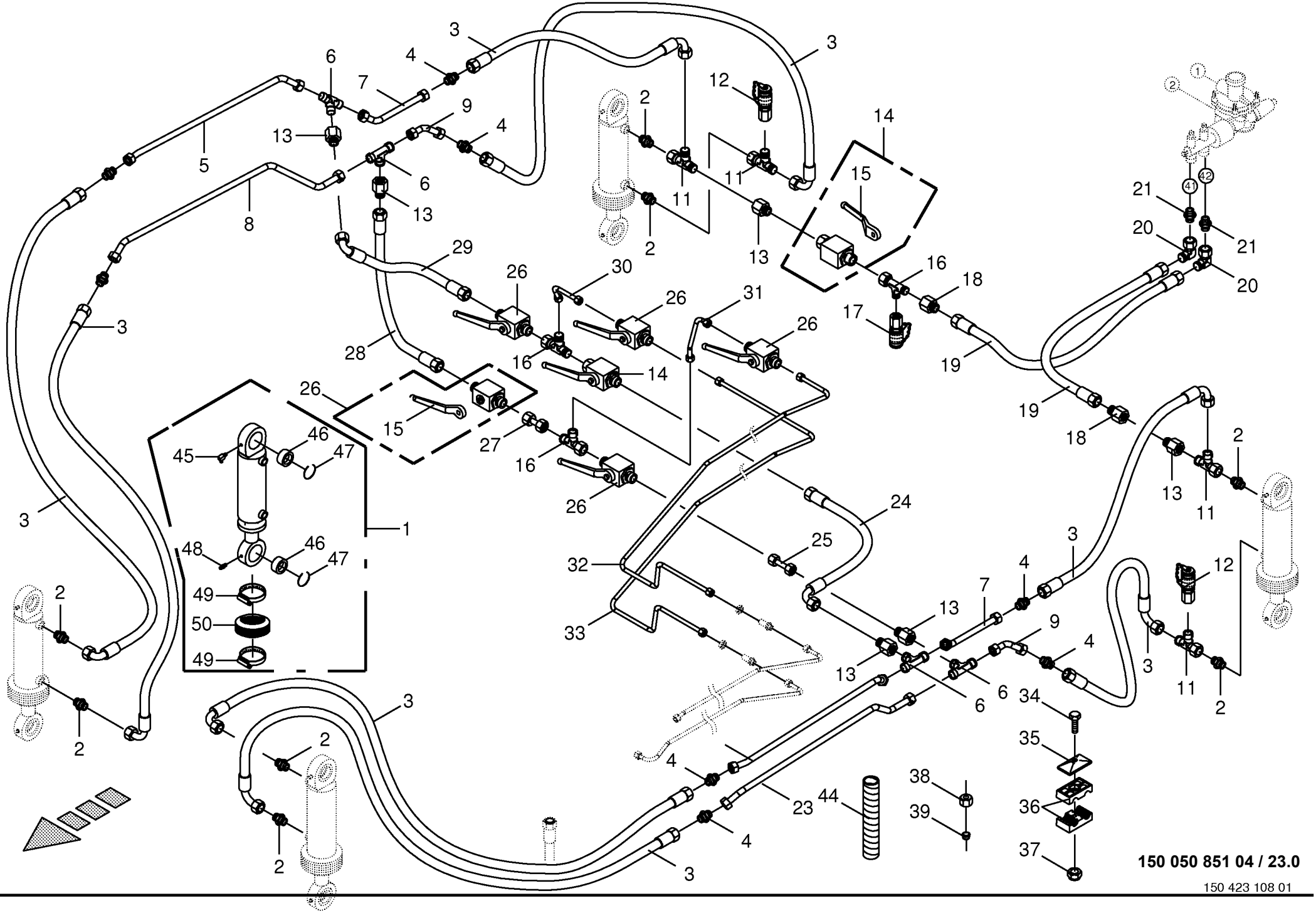
150 050 851 04 / 23.0
150 423 108 01

Hydraulischer Ausgleich
Hydraulic compensation
Compensation hydraulique

975001 - 996000

150 050 851 04

150 423 108 1 **23.0**

Pos.	ID-Nr.	Benennung	Description	Description	Masch.-Nr-	ZX 430 GL	ZX 470 GL	ZX 560 GL				Bemerkung/Remarks/Remarque
29	00 920 095 0	Hochdruckschlauchleitung	High pressure hose line	Conduite de tuyau haute pression		x	x					Lg.= 350
30	20 054 024 0	Hydraulikleitung -inkl. Überwurfmutter, Schneidring	Hydraulic line -incl. nozzle disc cap, cutting ring	Ligne hydraulique -incl. écrou de buse-pastille, baque coupante		x	x					12 X 1,5
31	20 054 026 0	Hydraulikleitung -inkl. Überwurfmutter, Schneidring	Hydraulic line -incl. nozzle disc cap, cutting ring	Ligne hydraulique -incl. écrou de buse-pastille, baque coupante		x	x					12 X 1,5
32	20 054 128 0	Hydraulikleitung -inkl. Überwurfmutter, Schneidring	Hydraulic line -incl. nozzle disc cap, cutting ring	Ligne hydraulique -incl. écrou de buse-pastille, baque coupante		x	x					12 X 1,5
33	20 054 025 0	Hydraulikleitung -inkl. Überwurfmutter, Schneidring	Hydraulic line -incl. nozzle disc cap, cutting ring	Ligne hydraulique -incl. écrou de buse-pastille, baque coupante		x	x					12 X 1,5
34	00 900 214 0	6kt-Schraube	Hex head bolt	Boulon tête hex		x	x					M 8 X 55
	00 901 008 1	6kt-Schraube	Hex head bolt	Boulon tête hex		x	x					M 8 X 80
35	00 925 134 0	Deckplatte	Cover plate	Plaque de recouvrement		x	x					
36	00 925 105 0	Rohrschelle -2 Hälften	Tube clamp -2 halves	Bride -2 moitiés		x	x					Bo.= 12/12
	00 925 155 0	Rohrschelle -2 Hälften	Tube clamp -2 halves	Bride -2 moitiés		x	x					Bo.= 18/18
37	00 908 706 0	Sicherungsmutter	Locknut	Écrou hex		x	x					M 8
38	00 921 206 0	Überwurfmutter	Nozzle disc cap	Écrou de buse-pastille		x	x					AL 12
	00 921 182 0	Überwurfmutter	Nozzle disc cap	Écrou de buse-pastille		x	x					AL 18
39	00 921 046 1	Schneidring	Cutting ring	Baque coupante		x	x					L 12
	00 921 183 1	Schneidring	Cutting ring	Baque coupante		x	x					L 18
40	00 921 054 1	Verbindungsstutzen	Connector	Raccord		x	x					M 18 X 1,5
44	27 003 974 0	Spiralband -Id.-Nr.= 1m	Spiral strip -Id.-no.= 1m	Feuillards spiralé -Id.-no.= 1m		x	x					Rd. 20 / 24
45	90 001 870 0	Kegelschmiernippel	Grease niple	Graisseur à cone		x	x					Cm 6
46	27 011 464 0	Gelenklager GE50	Joint bearing	Palier à rotule		x	x					
47	90 002 298 0	Sprengring 76 x 2	Snap ring	Circlips		x	x					
48	00 919 108 0	Kegelschmiernippel	Grease niple	Graisseur à cone		x	x					AM 6 X 1
49	00 924 021 0	Schneckengewindeschelle	Tube clip	Bride		x	x					100 - 120
50	27 010 507 0	Faltenbalg 105/105 L.max=250 min=45	Bellows	Soufflet		x	x					

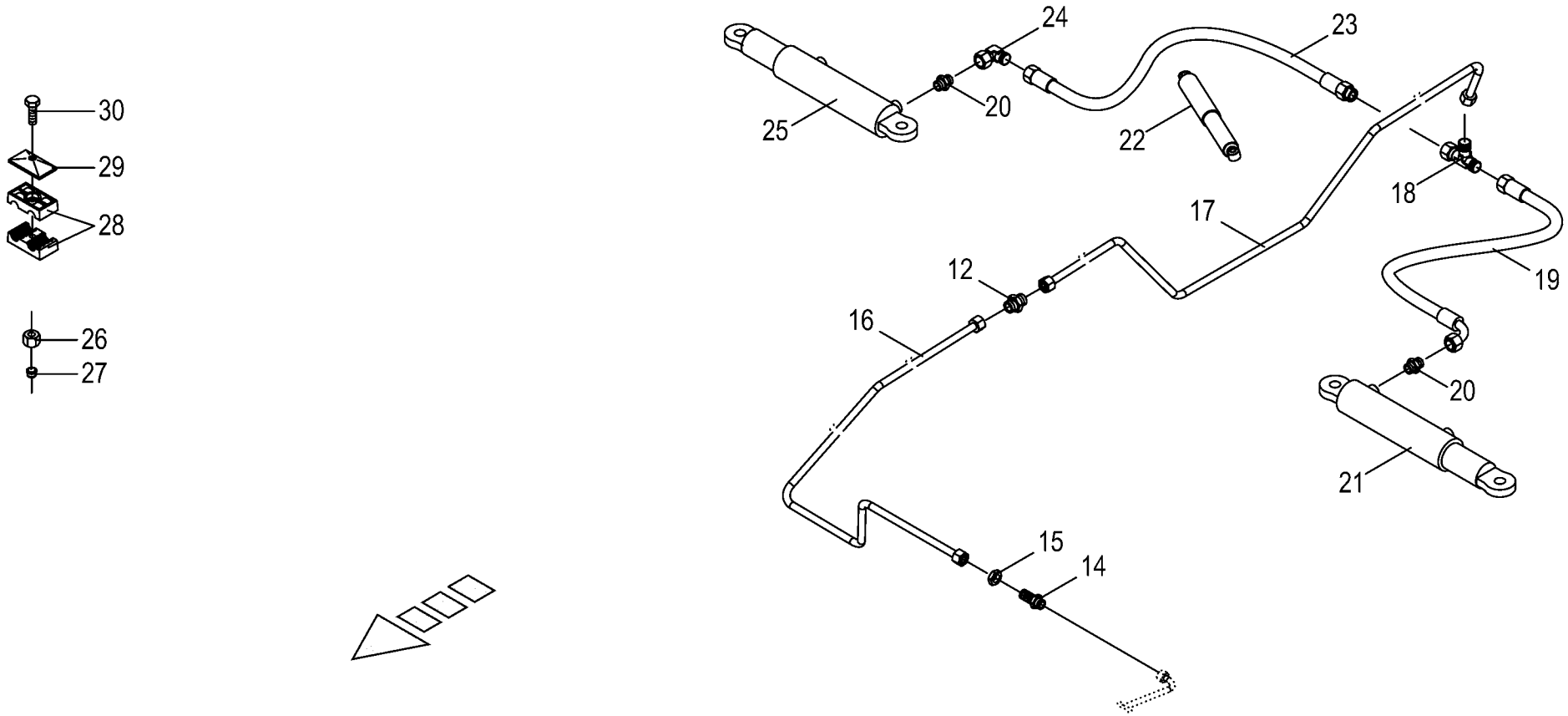

150 050 851 04 / 24.0

150 439 083 01

Hydraulische Blockierung Lenkachse -2-Zylinder
Hydraulic locking facility steering axle
Verrouillage hydraul. essieu directeur

975001 - 996000

150 050 851 04

150 439 083 1 **24.0**

Pos.	ID-Nr.	Benennung	Description	Description	Masch.-Nr-	ZX 430 GL	ZX 470 GL	ZX 560 GL				Bemerkung/Remarks/Remarque
12	00 921 054 1	Verbindungsstutzen	Connector	Raccord		x	x					M 18 X 1,5
14	00 921 087 1	Gerade-Schottstutzen	Straight 2-way connector	Coupleur droit deux raccords		x	x					M 18 X 1,5
15	00 908 524 2	6kt-Mutter -niedrige Form	Hex nut -low form	Écrou hex -forme basse		x	x					M 18 X 1,5
16	20 054 018 0	Hydraulikleitung -inkl. Überwurfmutter, Schneidring	Hydraulic line -incl. nozzle disc cap, cutting ring	Ligne hydraulique -incl. écrou de buse-pastille, baque coupante		x	x					12 X 1,5
17	20 054 028 0	Hydraulikleitung -inkl. Überwurfmutter, Schneidring	Hydraulic line -incl. nozzle disc cap, cutting ring	Ligne hydraulique -incl. écrou de buse-pastille, baque coupante		x	x					12 X 1,5
18	00 921 079 1	L-Stutzen	Adjustable L connection	Raccord L réglable		x	x					L 12
19	00 921 258 1	Hochdruckschlauchleitung	High pressure hose line	Conduite de tuyau haute pression		x	x					Lg.= 670
20	00 919 918 1	Einschraubstutzen	Male connector	Raccord filet		x	x					M 18 X 1,5 / E R3/8"
21	27 007 201 0	Hyd-Zylinder EZ 35x100/420 - links	Hydraulic cylinder EZ 35x100/ 420 -left	Vérin hydraulique EZ 35x100/ 420 -gauche		x	x					
	27 007 547 0	Dichtungssatz	Sealing set	Jeu de joints		x	x					Ez 60/65
	00 919 202 0	Kegelschmiernippel	Grease niple	Graisseur à cone		x	x					Am 6 X 1
22	00 952 979 0	Stossdämpfer	Shock absorber	Amortisseur		x	x					Hub= 200
23	00 921 257 0	Hochdruckschlauchleitung	High pressure hose line	Conduite de tuyau haute pression		x	x					Lg.= 1200
24	00 921 067 1	Winkelstutzen	Angle lug	Jarret tubulure		x	x					M 18 X 1,5
25	27 007 202 0	Hyd-Zylinder EZ 35x100/420 - rechts	Hydraulic cylinder EZ 35x100/ 420 -right	Vérin hydraulique EZ 35x100/ 420 -droite		x	x					
	27 007 547 0	Dichtungssatz	Sealing set	Jeu de joints		x	x					Ez 60/65
	00 919 202 0	Kegelschmiernippel	Grease niple	Graisseur à cone		x	x					Am 6 X 1
26	00 921 206 0	Überwurfmutter	Nozzle disc cap	Écrou de buse-pastille		x	x					AL 12
27	00 921 046 1	Schneidring	Cutting ring	Baque coupante		x	x					L 12
28	00 925 105 0	Rohrschelle -2 Hälften	Tube clamp -2 halves	Bride -2 moitiés		x	x					Bo.= 12/12
29	00 925 134 0	Deckplatte	Cover plate	Plaque de recouvrement		x	x					
30	00 901 048 1	6kt-Schraube	Hex head bolt	Boulon tête hex		x	x					M 8 X 65
	00 901 042 1	6kt-Schraube	Hex head bolt	Boulon tête hex		x	x					M 8 X 35

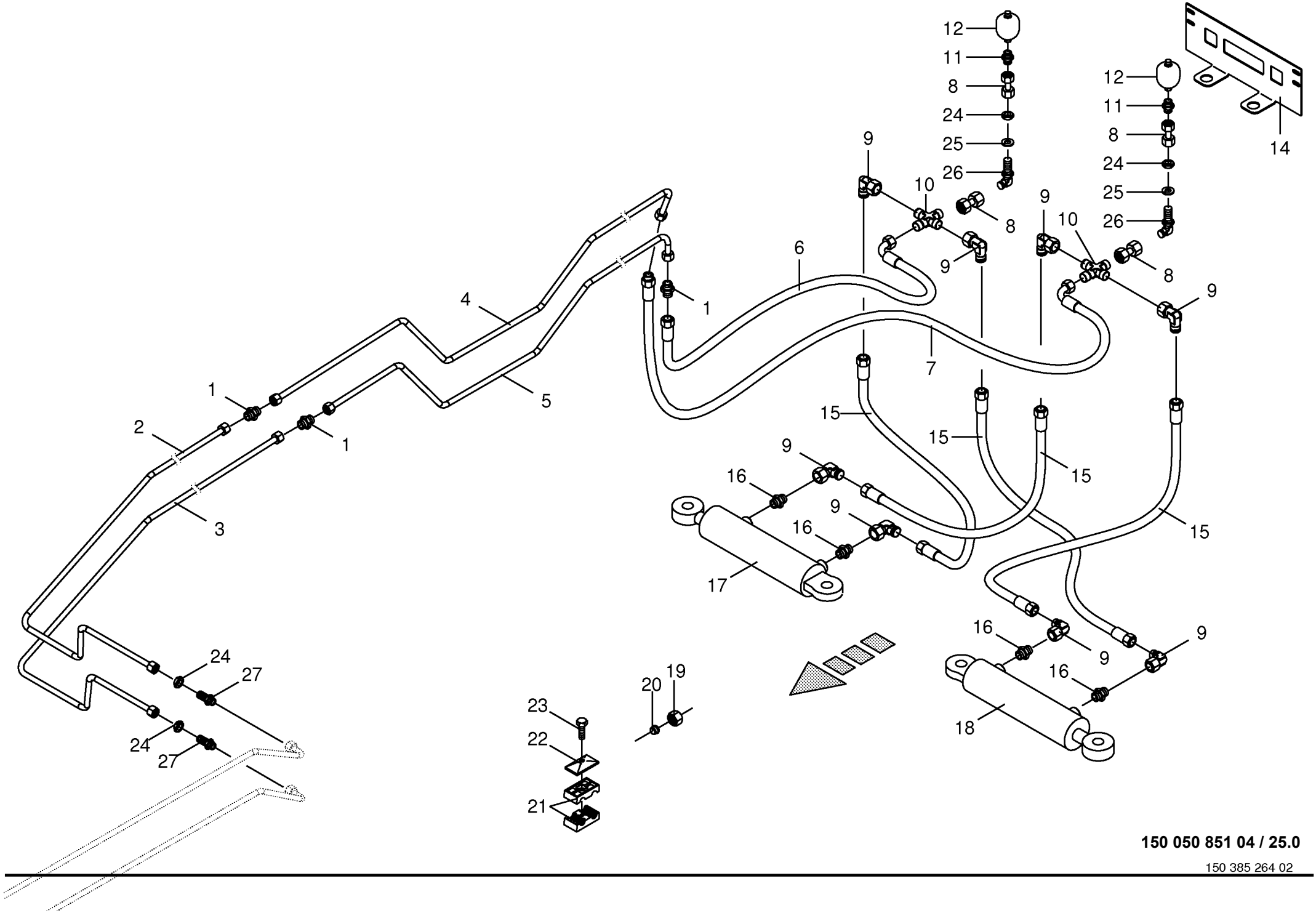

150 050 851 04 / 25.0

150 385 264 02

Hydraulik - Zwangslenkung -optional
Hydraulics - Forced steering
Système hydraulique - Guidage forcè

975001 - 996000

150 050 851 04

150 385 264 2 **25.0**

Pos.	ID-Nr.	Benennung	Description	Description	Masch.-Nr-	ZX 430 GL	ZX 470 GL	ZX 560 GL				Bemerkung/Remarks/Remarque
1	00 921 054 1	Verbindungsstutzen	Connector	Raccord		3	3					M 18 X 1,5
2	20 054 018 0	Hydraulikleitung -inkl. Überwurfmutter, Schneidring	Hydraulic line -incl. nozzle disc cap, cutting ring	Ligne hydraulique -incl. écrou de buse-pastille, baque coupante		1	1					12 X 1,5
3	20 054 129 0	Hydraulikleitung -inkl. Überwurfmutter, Schneidring	Hydraulic line -incl. nozzle disc cap, cutting ring	Ligne hydraulique -incl. écrou de buse-pastille, baque coupante		1	1					12 X 1,5
4	20 054 028 0	Hydraulikleitung -inkl. Überwurfmutter, Schneidring	Hydraulic line -incl. nozzle disc cap, cutting ring	Ligne hydraulique -incl. écrou de buse-pastille, baque coupante		1	1					12 X 1,5
5	20 054 027 0	Hydraulikleitung -inkl. Überwurfmutter, Schneidring	Hydraulic line -incl. nozzle disc cap, cutting ring	Ligne hydraulique -incl. écrou de buse-pastille, baque coupante		1	1					12 X 1,5
6	00 920 083 0	Hochdruckschlauchleitung	High pressure hose line	Conduite de tuyau haute pression		1	1					Lg.= 750
7	00 921 003 1	Hochdruckschlauchleitung	High pressure hose line	Conduite de tuyau haute pression		1	1					Lg.= 620
8	00 230 743 0	Doppelnippel	Double nipple	Double raccord		4	4					L 12
9	00 921 067 1	Winkelstutzen	Angle lug	Jarret tubulure		8	8					M 18 X 1,5
10	00 921 094 1	Kreuz-Verbindungsstutzen	Cross pipe union	Manchon de connexion du croix		2	2					L 12
11	00 919 602 1	Einschraubstutzen	Male connector	Raccord filet		2	2					L 12 E R 1/2"
12	27 005 379 0	Hydraulikspeicher	Hydraulic - reservoir	Reservoir hydraulique		2	2					0,075 Ltr.
14	00 348 891 0	Speicherhalter	Accumulator support	Support de l'accumulateur		1	1					
15	00 921 016 1	Hochdruckschlauchleitung	High pressure hose line	Conduite de tuyau haute pression		4	4					Lg.= 1050
16	00 919 918 1	Einschraubstutzen	Male connector	Raccord filet		4	4					M 18 X 1,5 / E R3/8"
17	27 007 204 0	Hyd-Zylinder DZ 30/65x200/420 -rechts	Hydraulic cylinder DZ 30/ 65x200/420 -right	Vérin hyd. DZ 30/65x200/420 Lenkachse re -droite		1	1					
	27 007 552 0	Dichtungssatz (270072030) DZ30/65	Sealing set (270072030) DZ30/ 65	Jeu de joints (270072030) DZ30/65		1	1					
18	27 007 203 0	Hyd-Zylinder DZ 30/65x200/420 -links	Hydraulic cylinder DZ 30/ 65x200/420 -left	Vérin hyd. DZ 30/65x200/420 Lenkachse li -gauche		1	1					
	27 007 552 0	Dichtungssatz (270072030) DZ30/65	Sealing set (270072030) DZ30/ 65	Jeu de joints (270072030) DZ30/65		1	1					
19	00 921 206 0	Überwurfmutter	Nozzle disc cap	Écrou de buse-pastille		x	x					AL 12
20	00 921 046 1	Schneidring	Cutting ring	Baque coupante		x	x					L 12
21	00 925 105 0	Rohrschelle -2 Hälften	Tube clamp -2 halves	Bride -2 moitiés		x	x					Bo.= 12/12
22	00 925 134 0	Deckplatte	Cover plate	Plaque de recouvrement		x	x					
23	00 900 214 0	6kt-Schraube	Hex head bolt	Boulon tête hex		x	x					M 8 X 55
	00 901 008 1	6kt-Schraube	Hex head bolt	Boulon tête hex		x	x					M 8 X 80
24	00 908 524 2	6kt-Mutter -niedrige Form	Hex nut -low form	Écrou hex -forme basse		4	4					M 18 X 1,5
25	00 910 331 0	Scheibe	Washer	Rondelle		x	x					21 X 60 X 4
26	00 921 089 1	Winkel-Schottstutzen	Angle bulkhead union	Raccord de cloison angulaire		2	2					L 12
27	00 921 087 1	Gerade-Schottstutzen	Straight 2-way connector	Coupleur droit deux raccords		2	2					M 18 X 1,5

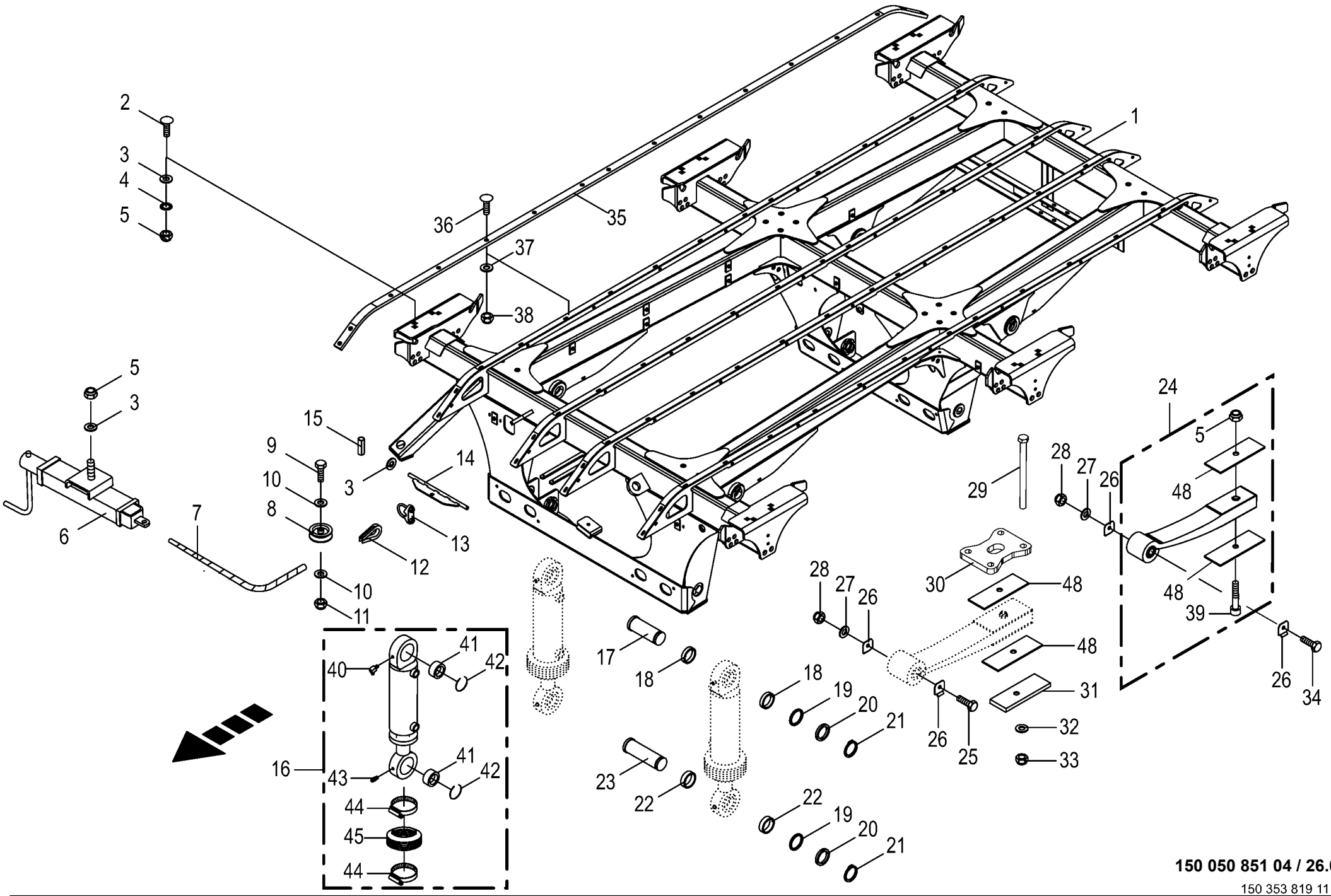

150 050 851 04 / 26.0

150 353 819 11

Tandemaggregat - hydr. Ausgleich - ohne Federung - 26,5" -					975001 - 996000	ZX 430 GL	ZX 470 GL	ZX 560 GL				150 050 851 04
Tandem axle assy												
Collection essieu tandem												150 353 819 11 26.0
Pos.	ID-Nr.	Benennung	Description	Description	Masch.-Nr-							Bemerkung/Remarks/Remarque
1	20 053 216 2	Achsrahmen 26,5" -nur auf Anfrage	Axle frame 26.5" -on request only	Cadre d'essieu 26,5" - uniquement sur demande		x	x					
2	00 904 708 0	Flachrundschraube	Coach bolt	Vis a tête bombée		x	x					M 16 X 40
3	00 910 303 1	Scheibe	Washer	Rondelle		x	x					17 X 30 X 3
4	00 909 912 1	Sperrkantscheibe	Detent edged washer	Disque à bord d'arrêt		x	x					SKM 16
5	00 908 719 0	Sicherungsmutter	Locknut	Écrou hex		x	x					M 16
6	00 336 988 1	Standbremse m. Lagerbügel	Parking brake with bearing bracket	Frein de parking + étrier		x	x					
7	00 922 948 0	Drahtseil -Id.-Nr.= 1m	Steel wire rope -Id.-no.= 1m	Câble d'acier -Id.-no.= 1m		x	x					Rd. 6
8	00 952 683 0	Seilrolle	Rope pulley	Poulie à cable		x	x					Rd. 80
9	00 900 284 1	6kt-Schraube	Hex head bolt	Boulon tête hex		x	x					M 10 X 50
10	00 910 414 0	Scheibe	Washer	Rondelle		x	x					10,5 X 21 X 2
11	00 908 758 0	Sicherungsmutter	Locknut	Écrou hex		x	x					M 10
12	00 917 506 0	Kausche	Grommet thimble	Cosse a corde		x	x					A 6
13	00 917 603 1	Drahtseilklemme	Wire rope clamp	Pince de cable metallique		x	x					6,5
14	20 053 470 0	Bremsausgleich	Brake equalizer	Égalité de freinage		x	x					
15	00 912 613 2	Spannstift	Roll pin	Goupille de serrage		x	x					5 X 30
16	27 003 579 0	Hydraulikzylinder	Hydraulic cylinder	Vérin hydraulique		x	x					Dz 50/90 X 200/500
	27 021 612 0	Dichtungssatz DZ50/90	Gasket set DZ50/90	Jeu de joints DZ50/90		x	x					
17	00 953 964 1	Bolzen oben Rd 55 h9 ZLÜ	Bolt top Rd 55 h9 ZLUE	Boulon en haut Rd 55 h9 ZLÜ		x	x					
18	20 053 436 0	Buchse	Bushing	Douille		x	x					50 X 60,3 X 13
19	90 001 568 0	Passscheibe	Shim ring	Rondelle d'ajustage		x	x					50 X 62 X 1
	00 910 905 1	Passscheibe	Shim ring	Rondelle d'ajustage		x	x					50 X 62 X 2,0
20	90 000 428 0	Stützscheibe	Supporting disc	Rondelle diélectrique		x	x					50 X 62 X 3
21	00 911 554 0	Sicherungsring	Circlip	Circlip		x	x					50 X 3,0
22	00 952 848 0	Buchse	Bushing	Douille		x	x					50 X 60,3 X 17
23	00 953 963 1	Bolzen unten Rd 55 h9 ZLÜ	Bolt bottom Rd 55 h9	Boulon en bas Rd 55 h9 ZLÜ		x	x					
24	27 005 004 0	Parabelfeder	Parabolic spring	Ressort parabolique		x	x					
25	00 900 225 0	6kt-Schraube	Hex head bolt	Boulon tête hex		x	x					M 30 X 280
26	20 053 372 0	Verschleissblech	Wearing plate	Tôle d'usure		x	x					
27	00 910 515 2	Scheibe	Washer	Rondelle		x	x					31 X 56 X 4
28	00 908 730 0	Sicherungsmutter	Locknut	Écrou hex		x	x					M 30
29	00 901 022 1	6kt-Schraube	Hex head bolt	Boulon tête hex		x	x					M 24 X 320
30	20 255 306 0	Federhalteplatte	Spring retaining plate	Plaque de fixation de ressort		x	x					
31	00 953 960 0	Spurplatte	Bedplate	Plaque d'écartement		x	x					
32	00 909 917 1	Sperrkantscheibe	Detent edged washer	Disque à bord d'arrêt		x	x					SKM 24
33	90 003 275 0	Sicherungsmutter M24 ZLÜ	Locknut M24	Écrou de blocage M24		x	x					
34	90 000 304 0	6kt-Schraube	Hex head bolt	Boulon tête hex		x	x					M 30 X 260
35	20 054 284 0	Gleitschiene -schwarz	Guide rail -black	Glissière -noir		4	4					Lg.= 3731

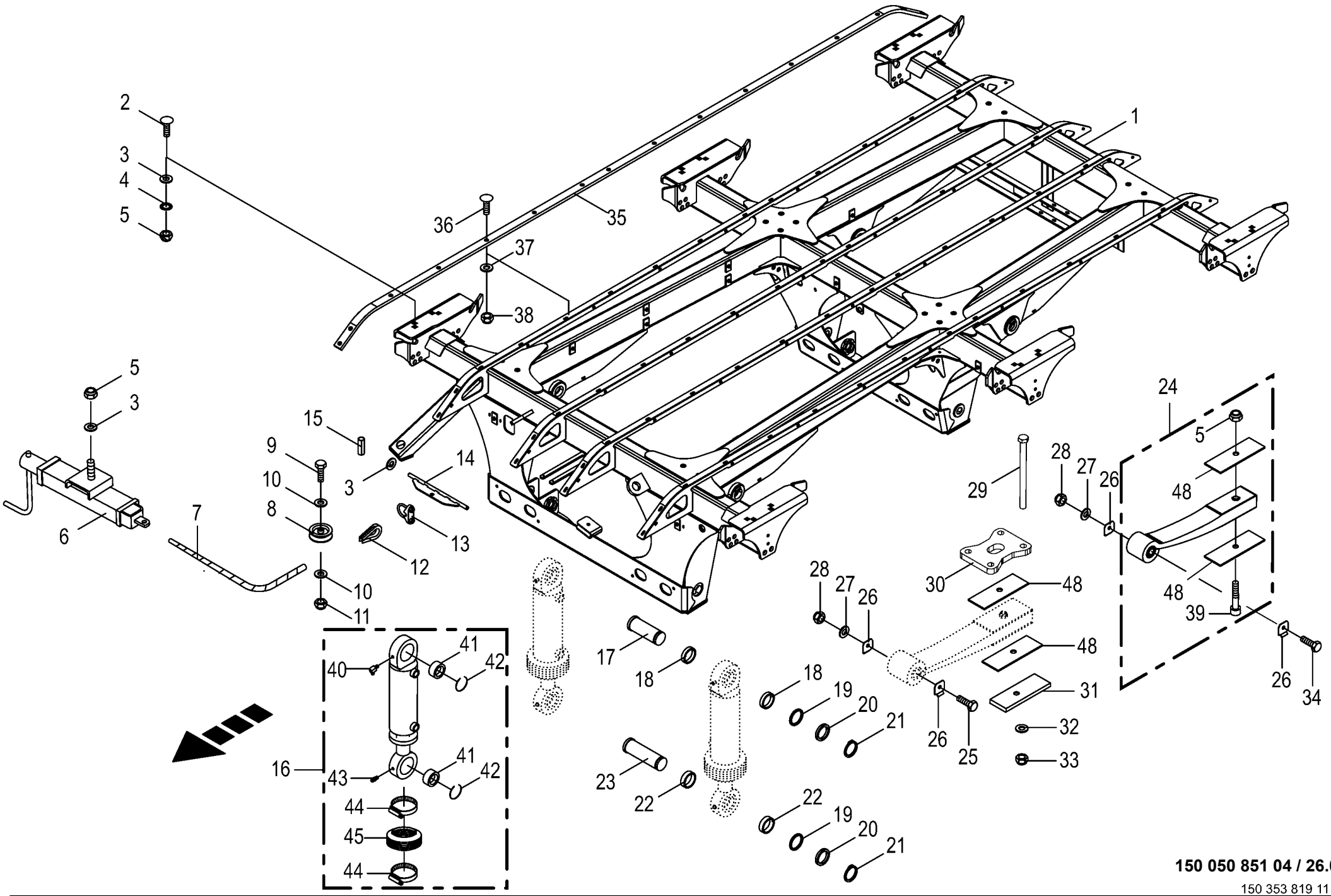

150 050 851 04 / 26.0

150 353 819 11

Tandemaggregat - hydr. Ausgleich - ohne Federung - 26,5" -					975001 - 996000	ZX 430 GL	ZX 470 GL	ZX 560 GL				150 050 851 04
Tandem axle assy												
Collection essieu tandem												150 353 819 11 **26.0**
Pos.	ID-Nr.	Benennung	Description	Description	Masch.-Nr-							Bemerkung/Remarks/Remarque
36	00 904 026 0	Senkschraube	Countersunkscrew	Vis à tête fraisée		x	x					M 8 X 30
37	00 910 603 0	Scheibe	Washer	Rondelle		x	x					8,4 X 24 X 2
38	00 908 706 0	Sicherungsmutter	Locknut	Écrou hex		x	x					M 8
39	27 007 696 0	Herzbolzen	Heart-shaped pivot pin	Coeur de centrage		x	x					M16 X 85
40	90 001 870 0	Kegelschmiernippel	Grease niple	Graisseur à cone		x	x					Cm 6
41	27 011 464 0	Gelenklager GE50	Joint bearing	Palier à rotule		x	x					
42	90 002 298 0	Sprengring 76 x 2	Snap ring	Circlips		x	x					
43	00 919 108 0	Kegelschmiernippel	Grease niple	Graisseur à cone		x	x					AM 6 X 1
44	00 924 021 0	Schneckengewindeschelle	Tube clip	Bride		x	x					100 - 120
45	27 010 507 0	Faltenbalg 105/105 L.max=250 min=45	Bellows	Soufflet		x	x					
48	27 016 571 0	Zwischenplatte 97x3x220	Intermediate plate 97 x 3 x 220	Tôle intermédiaire 97x3x220		x	x					

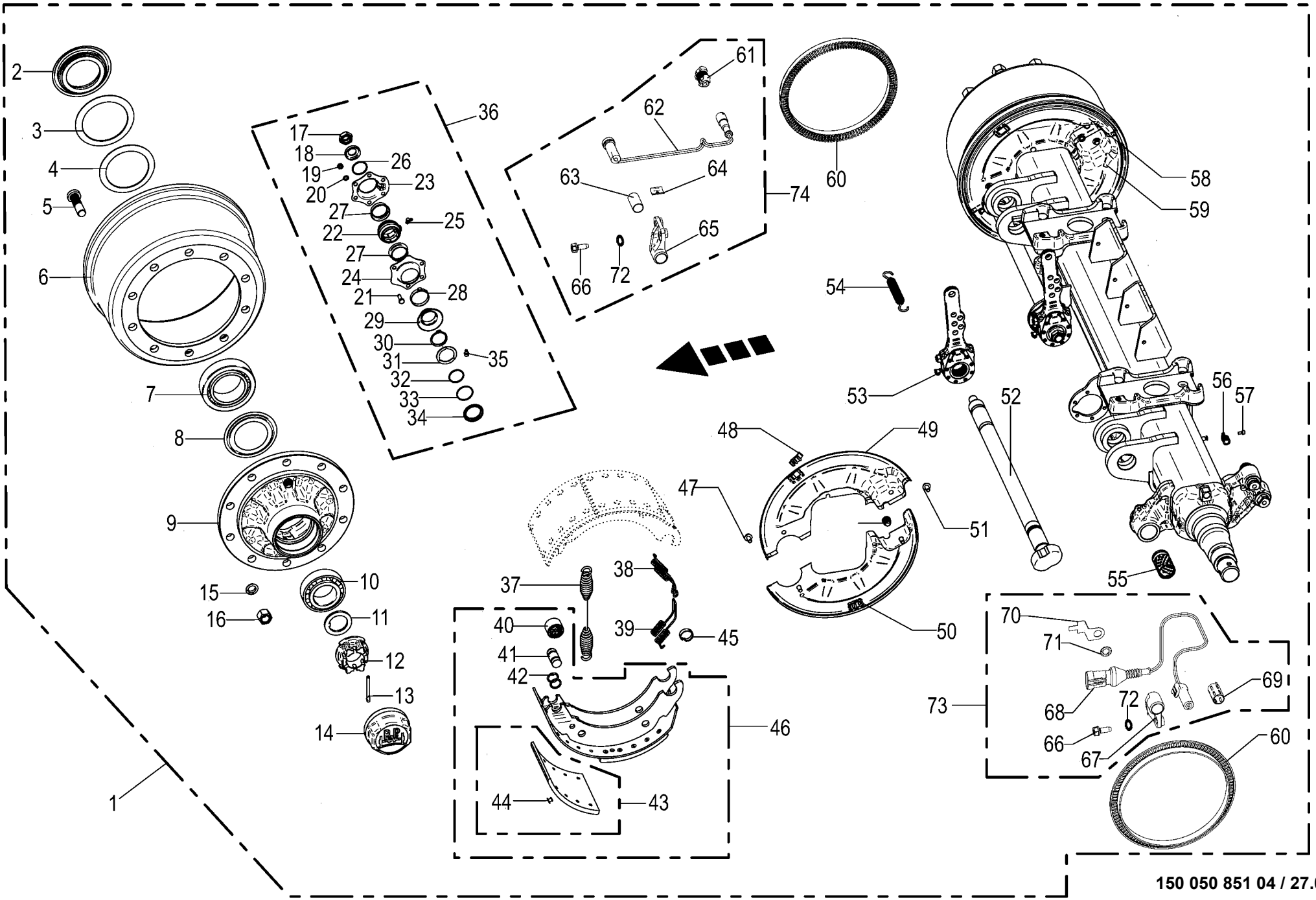

150 050 851 04 / 27.0

150 485 688 02

Bremsachse -BPW Tandem EBS **Brake axle** **Essieu**					975001 - 996000	ZX 430 GL	ZX 470 GL	ZX 560 GL				**150 050 851 04** 150 485 688 2 **27.0**
Pos.	ID-Nr.	Benennung	Description	Description	Masch.-Nr-							Bemerkung/Remarks/Remarque
1	27 007 935 0	Bremsachse -kpl.	Brake axle -cpl.	Essieu -cpl.		1	1					
2	00 952 089 0	Stossring	Push ring	Bague		2	2					
3	00 952 091 0	Lagerscheibe	Washer	Rondelle		2	2					120 X 157 X 2,5
4	00 952 092 0	Lagerscheibe	Washer	Rondelle		2	2					
5	00 952 900 0	Riffelbolzen	Wheel pin	Boulon de fix.de roue		20	20					M 22 X 1,5 X 80
6	00 952 099 0	Bremstrommel	Brake drum	Moyeu tambour		2	2					410 X 180
7	00 932 164 0	Kegelrollenlager	Taper roller bearing	Roulement à rouleaux coniques		2	2					33118
8	00 952 901 0	Abdeckblech	Cover plate	Tôle de recouvrement		2	2					
9	27 014 835 0	Radnabe 10/280/335 33213/33118	Wheel hub 10/280/335 33213/ 33118	Moyeu de roue 10/280/335 33213/33118		2	2					
10	00 932 101 0	Kegelrollenlager	Taper roller bearing	Roulement à rouleaux coniques		2	2					33213
11	00 952 090 0	Sicherungsscheibe	Lock washer	Rondelle de protection		2	2					
12	90 000 266 0	Kronenmutter	Castellated nut	Ecrou crenele plat		2	2					M 52 X 2
13	00 912 132 0	Splint	Cotter pin	Goupille fendue		2	2					8 X 56
14	00 952 902 0	Radkappe	Wheel cap	Chapeau de roue		2	2					M 125 X 2
15	00 910 217 0	Federring	Spring washer	Rondelle elastique		x	x					C 22,5
16	00 910 235 0	Radmutter	Nut	Ecrou de roue		20	20					M 22 X 1,5
17	00 908 077 0	6kt-Mutter	Hex nut	Écrou hex		x	x					M 22 X 1,5
18	00 910 369 0	Scheibe	Washer	Rondelle		x	x					23 X 39 X 3
19	00 908 210 0	6kt-Mutter	Hex nut	Écrou hex		x	x					M 8
20	00 909 908 1	Sperrkantscheibe	Detent edged washer	Disque à bord d'arrêt		x	x					SKM 8
21	00 900 616 0	6kt-Schraube	Hex head bolt	Boulon tête hex		x	x					M 8 X 25
22	27 011 494 0	Buchse Bremswellenlagerung	Bushing brake shaft bearing	Douille palier de l'arbre de frein		2	2					
23	27 009 311 0	Lagerhalter	Bearing support	Support de palier		2	2					
24	27 009 312 0	Lagerhalter	Bearing support	Support de palier		2	2					
25	00 940 097 0	Einschraubnippel	Screw-in nipple	Raccord de graissage vissé		2	2					M 8 X 1
26	90 001 972 0	Sprengring	Snap ring	Circlips		2	2					SW 40 X 1,5
27	00 952 975 0	Dichtung	Gasket	Joint		4	4					
28	27 001 434 0	Sicherungsklammer	Securing clip	Parenthèse de garantie		2	2					
29	00 952 975 0	Dichtung	Gasket	Joint		2	2					
30	90 001 871 0	Sicherungsring	Circlip	Circlip		4	4					42 X 2,5 DT
31	27 008 282 0	Dichtring	Gasket ring	Bague d'étanchéité		2	2					
32	90 001 971 0	O-Ring	O-ring	Joint torique		2	2					37 X 2,6
33	90 000 049 0	O-Ring	O-ring	Joint torique		2	2					40 X 2,5
34	27 008 283 0	Ring	Ring	Anneau		2	2					
35	00 919 004 0	Kegelschmiernippel	Grease niple	Graisseur à cone		2	2					M 10 X 1
36	27 009 086 0	Bremswellenlagerung -pro Achse	Brake shaft bearing -per axle	Palier d'arbre de frein -par essieu		1	1					
37	00 952 968 0	Zugfeder	Tension spring	Ressort de traction		2	2					5,3 X 28,5 X 268

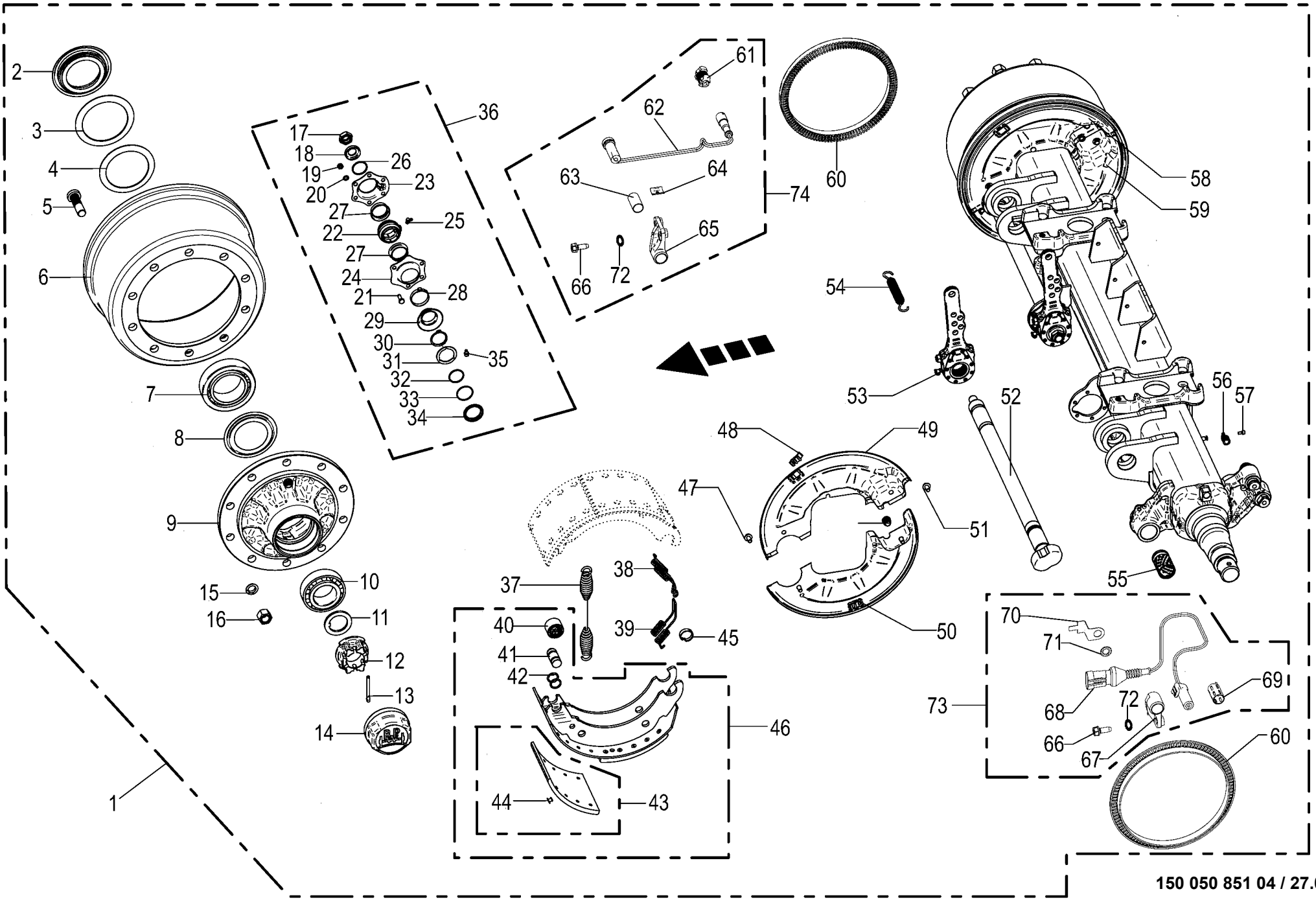

150 050 851 04 / 27.0

150 485 688 02

Bremsachse -BPW Tandem EBS **Brake axle** **Essieu**					975001 - 996000	ZX 430 GL	ZX 470 GL	ZX 560 GL				**150 050 851 04** 150 485 688 2 **27.0**
Pos.	ID-Nr.	Benennung	Description	Description	Masch.-Nr-							Bemerkung/Remarks/Remarque
38	00 952 095 0	Zugfeder	Tension spring	Ressort de traction		2	2					
39	00 952 096 0	Zugfeder	Tension spring	Ressort de traction		2	2					
40	00 952 962 0	Rolle	Roller	Galet		4	4					
41	27 001 438 0	Bolzen	Pin	Boulon		4	4					
42	27 009 350 0	Ring	Ring	Anneau		8	8					
43	27 003 681 0	Bremsbelag	Brake lining	Machoire de frein		8	8					410 X 180
44	00 913 810 0	Niet - Brems u. Kupplungsbel.	Rivet	Rivet		80	80					8 X 15
45	00 952 961 0	Sprengring	Snap ring	Circlips		8	8					
46	00 952 903 0	Bremsbacke	Brake shoe	Machoire de frein		4	4					410 X 180
47	00 900 632 0	6kt-Schraube	Hex head bolt	Boulon tête hex		x	x					M 10 X 16
48	27 021 481 0	Stopfen	Plug	Bouchon		4	4					
49	27 021 477 0	Deckel f. Bremse links oben	Cover for brake top left	Couvercle p. frein gauche en haut		1	1					
50	27 021 478 0	Deckel f. Bremse links unten	Cover for brake bottom left	Couvercle p. frein gauche en bas		1	1					
51	00 900 632 0	6kt-Schraube	Hex head bolt	Boulon tête hex		x	x					M 10 X 16
52	27 011 495 0	Bremswelle L=795 A=676,5	Brake shaft L=795 A=67.5	Arbre de frein L=795 A=676,5		2	2					
53	00 952 965 0	Gestängesteller	Rod control	Element de commande		2	2					
54	00 953 845 0	Zugfeder	Tension spring	Ressort de traction		2	2					2,8 X 23 X 148
55	00 952 960 0	Buchse	Bushing	Douille		2	2					42 X 46 X 72,6
56	00 953 980 0	Schelle	Clamp	Collier de serrage		4	4					
57	90 002 093 0	Zylinderschraube	Allen screw	Vis tête cylindrique		x	x					M 6 X 12
58	27 021 479 0	Deckel f. Bremse rechts oben	Cover for brake top right	Couvercle p. frein droit en haut		1	1					
59	27 021 480 0	Deckel f. Bremse rechts unten	Cover for brake rh bottom	Couvercle p. frein droit en bas		1	1					
60	27 011 496 0	Polrad 120 Zähne	Field spider 120 gears	Induit 120 dents		2	2					
61	27 011 505 0	Sensorhalter	Sensor support	Support de capteur		1	1					
62	27 010 462 0	ABS Sensor 0,7 mm	Sensor für EBS-Bremse	Capteur EBS-Bremse		1	1					
63	27 010 463 0	Buchse f. Sensor	Bushing for sensor	Douille pour capteur		1	1					
64	27 021 535 0	Halteklammer Sensor	Bracket sensor	Pince de fixation capteur		1	1					
65	27 010 469 0	Sensorhalter rechts	Sensor support rh.	Support de capteur dr.		1	1					
66	00 900 614 0	6kt-Schraube	Hex head bolt	Boulon tête hex		x	x					M 8 X 20
67	27 021 485 0	Sensorhalter links	Sensor support lh.	Support de capteur ga.		1	1					
68	27 018 069 0	Drehzahlsensor PNP 5kHz	Speed sensor PNP 5kHz	Capteur de vitesse PNP 5kHz		1	1					
69	27 010 463 0	Buchse f. Sensor	Bushing for sensor	Douille pour capteur		1	1					
70	27 021 484 0	Halter	Support	Support		1	1					
71	00 953 871 0	Fächerscheibe	Serrated washer	Rondelle a eventail		1	1					
72	00 909 903 0	Sperrkantscheibe	Detent edged washer	Disque à bord d'arrêt		x	x					SKZ 8
73	27 018 070 0	Drehzahlsensor PNP 5kHz	Speed sensor PNP 5kHz	Capteur de vitesse PNP 5kHz		1	1					
74	27 021 483 0	Sensor ABS	Sensor anti-lock braking system	Capteur ABS		1	1					

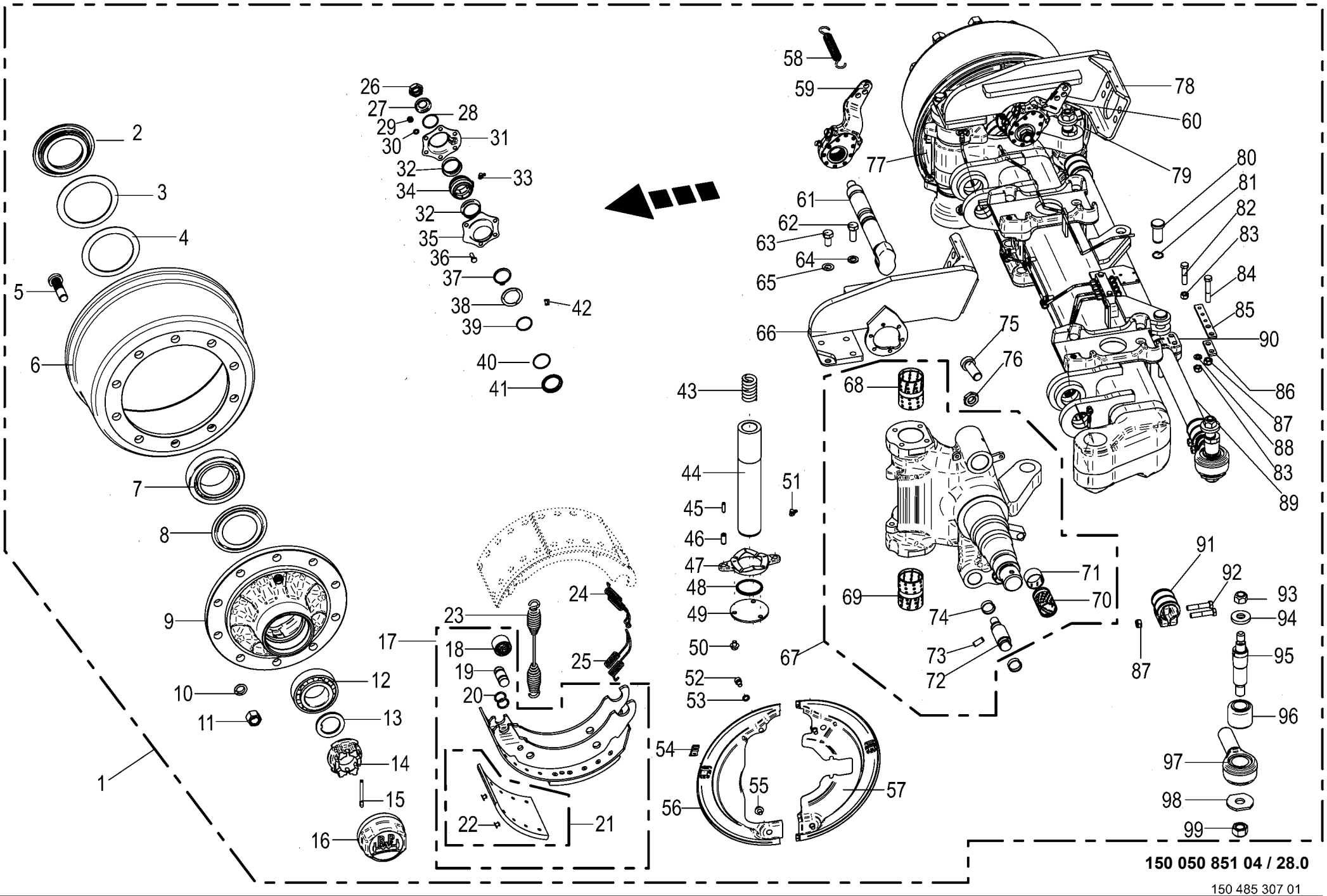

150 050 851 04 / 28.0

150 485 307 01

Lenkachse hinten -BPW Tandem EBS
Steering axle
Essieau directeur

975001 - 996000

150 050 851 04

150 485 307 1 **28.0**

Pos.	ID-Nr.	Benennung	Description	Description	Masch.-Nr-	ZX 430 GL	ZX 470 GL	ZX 560 GL				Bemerkung/Remarks/Remarque
1	00 953 954 0	Lenkachse	Steering axle	Essieu directeur		2	2					10/280/335 2050 FL4118
2	00 952 089 0	Stossring	Push ring	Bague		2	2					
3	00 952 091 0	Lagerscheibe	Washer	Rondelle		2	2					120 X 157 X 2,5
4	00 952 092 0	Lagerscheibe	Washer	Rondelle		2	2					
5	00 952 900 0	Riffelbolzen	Wheel pin	Boulon de fix.de roue		20	20					M 22 X 1,5 X 80
6	00 952 099 0	Bremstrommel	Brake drum	Moyeu tambour		2	2					410 X 180
7	00 932 164 0	Kegelrollenlager	Taper roller bearing	Roulement à rouleaux coniques		2	2					33118
8	00 952 901 0	Abdeckblech	Cover plate	Tôle de recouvrement		2	2					
9	27 014 835 0	Radnabe 10/280/335 33213/33118	Wheel hub 10/280/335 33213/ 33118	Moyeu de roue 10/280/335 33213/33118		2	2					
10	00 910 217 0	Federring	Spring washer	Rondelle elastique		20	20					C 22,5
11	00 910 235 0	Radmutter	Nut	Ecrou de roue		20	20					M 22 X 1,5
12	00 932 101 0	Kegelrollenlager	Taper roller bearing	Roulement à rouleaux coniques		2	2					33213
13	00 952 090 0	Sicherungsscheibe	Lock washer	Rondelle de protection		2	2					
14	90 000 266 0	Kronenmutter	Castellated nut	Ecrou crenele plat		2	2					M 52 X 2
15	00 912 132 0	Splint	Cotter pin	Goupille fendue		2	2					8 X 56
16	00 952 902 0	Radkappe	Wheel cap	Chapeau de roue		2	2					M 125 X 2
17	00 952 903 0	Bremsbacke	Brake shoe	Machoire de frein		4	4					410 X 180
18	00 952 962 0	Rolle	Roller	Galet		4	4					
19	27 001 438 0	Bolzen	Pin	Boulon		4	4					
20	27 009 350 0	Ring	Ring	Anneau		8	8					
21	27 003 681 0	Bremsbelag	Brake lining	Machoire de frein		8	8					410 X 180
22	00 913 810 0	Niet - Brems u. Kupplungsbel.	Rivet	Rivet		80	80					8 X 15
23	00 952 968 0	Zugfeder	Tension spring	Ressort de traction		2	2					5,3 X 28,5 X 268
24	00 953 978 0	Zugfeder	Tension spring	Ressort de traction		2	2					
25	00 953 983 0	Zugfeder	Tension spring	Ressort de traction		2	2					
26	00 957 286 0	6kt-Mutter	Hex nut	Écrou hex		x	x					M 22 X 1,5
27	00 910 369 0	Scheibe	Washer	Rondelle		x	x					23 X 39 X 3
28	00 911 804 0	Sprengring	Snap ring	Circlips		2	2					B 40 X 2,5
29	00 908 210 0	6kt-Mutter	Hex nut	Écrou hex		x	x					M 8
30	00 909 908 1	Sperrkantscheibe	Detent edged washer	Disque à bord d'arrêt		x	x					SKM 8
31	27 009 312 0	Lagerhalter	Bearing support	Support de palier		2	2					
32	00 952 974 0	Dichtung	Gasket	Joint		4	4					
33	00 940 097 0	Einschraubnippel	Screw-in nipple	Raccord de graissage vissé		2	2					M 8 X 1
34	27 011 494 0	Buchse Bremswellenlagerung	Bushing brake shaft bearing	Douille palier de l'arbre de frein		2	2					
35	27 009 311 0	Lagerhalter	Bearing support	Support de palier		2	2					
36	00 900 616 0	6kt-Schraube	Hex head bolt	Boulon tête hex		x	x					M 8 X 25
37	00 911 518 0	Sicherungsring	Circlip	Circlip		2	2					40 X 2,5

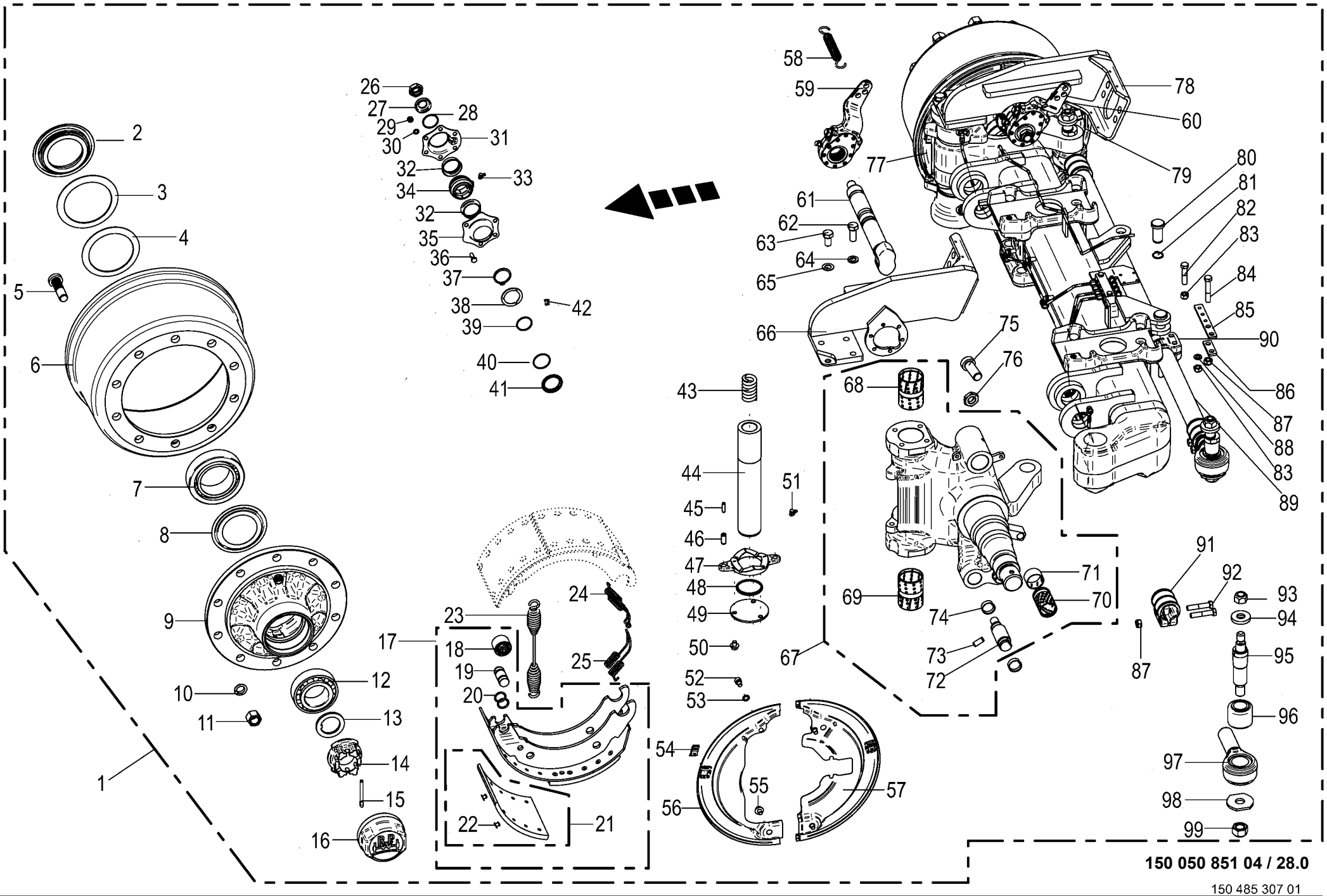

150 050 851 04 / 28.0

150 485 307 01

Lenkachse hinten -BPW Tandem EBS
Steering axle
Essieau directeur

975001 - 996000

150 050 851 04

150 485 307 1 **28.0**

Pos.	ID-Nr.	Benennung	Description	Description	Masch.-Nr-	ZX 430 GL	ZX 470 GL	ZX 560 GL				Bemerkung/Remarks/Remarque
38	27 008 283 0	Ring	Ring	Anneau		2	2					
39	90 001 971 0	O-Ring	O-ring	Joint torique		2	2					37 X 2,6
40	90 000 049 0	O-Ring	O-ring	Joint torique		2	2					40 X 2,5
41	27 008 282 0	Dichtring	Gasket ring	Bague d'étanchéité		2	2					
42	00 919 104 0	Kegelschmiernippel	Grease niple	Graisseur à cone		2	2					BM 10 X 1
43	00 953 971 0	Druckfeder	Pressure spring	Ressort de pression		2	2					
44	27 014 818 0	Lenkbolzen RD=60X331	Steering pivot RD=60X331	Boulon de direction RD=60X331		2	2					
45	00 912 516 3	Spannstift	Roll pin	Goupille de serrage		4	4					7 X 30
46	00 912 501 2	Spannstift	Roll pin	Goupille de serrage		4	4					12 X 30
47	00 952 954 0	Druckscheibe	Pression disc	Disque de pression		2	2					
48	27 011 629 0	Dichtring 70/62/59x5	Seal ring 70/62/59x5	Bague d'étan. 70/62/59x5		2	2					
49	00 953 974 0	Scheibe	Washer	Rondelle		2	2					
50	00 900 272 2	6kt-Schraube	Hex head bolt	Boulon tête hex		x	x					M 10 X 12
51	00 919 104 0	Kegelschmiernippel	Grease niple	Graisseur à cone		4	4					BM 10 X 1
52	90 000 129 0	Zylinderschraube	Allen screw	Vis tête cylindrique		x	x					M 10 X 16
53	00 953 871 0	Fächerscheibe	Serrated washer	Rondelle a eventail		4	4					
54	27 021 481 0	Stopfen	Plug	Bouchon		4	4					
55	00 900 272 2	6kt-Schraube	Hex head bolt	Boulon tête hex		x	x					M 10 X 12
56	27 011 643 0	Deckel f. Bremse vorne, links	Cover for brake front left	Couvercle p. frein avant ga.		1	1					
57	27 011 640 0	Deckel f. Bremse hinten, links	Cover for brake rear left	Couvercle p. frein arrière, ga.		1	1					
58	00 953 979 0	Zugfeder	Tension spring	Ressort de traction		2	2					2,5 X 20 X 99
59	27 014 836 0	Gestängesteller Z42X38 GK58,5	Linkage setter Z42X38 GK58.5	Tringlerie Z42X38 GK58,5		1	1					
60	27 014 837 0	Gestängesteller Z42X38 GK58,5	Linkage setter Z42X38 GK58.5	Tringlerie Z42X38 GK58,5		1	1					
61	27 011 633 0	Bremswelle L=365 A=246,5	Brake shaft L=365 A=246,5	Arbre de frein L=365 A=246,5		2	2					
62	90 001 430 0	6kt-Schraube	Hex head bolt	Boulon tête hex		x	x					M 14 X 40
63	90 002 084 0	6kt-Schraube M14x30 ZLÜ	Hexagon head screw M14 x 30	Vis six pans M14 x 30		x	x					
64	00 909 902 1	Sperrkantscheibe	Detent edged washer	Disque à bord d'arrêt		x	x					SKZ 14
65	00 909 902 1	Sperrkantscheibe	Detent edged washer	Disque à bord d'arrêt		x	x					SKZ 14
66	27 014 819 0	Grundplatte oben links	Base plate top left	Plaque de base en haut ga.		1	1					
67	27 014 816 0	Lenkschenkel-GRP links	Steering journal left	Traverse de direction ga.		1	1					
	27 014 817 0	Lenkschenkel-GRP rechts	Steering journal right	Traverse de direction dr.		1	1					
68	27 011 626 0	Buchse	Bushing	Douille		2	2					
69	00 953 968 0	Buchse	Bushing	Douille		2	2					
70	00 952 960 0	Buchse	Bushing	Douille		2	2					42 X 46 X 72,6
71	00 953 969 0	Buchse	Bushing	Douille		2	2					
72	27 011 627 0	Bolzen	Bolt	Boulon		4	4					
73	00 912 501 2	Spannstift	Roll pin	Goupille de serrage		4	4					12 X 30
74	00 952 961 0	Sprengring	Snap ring	Circlips		8	8					

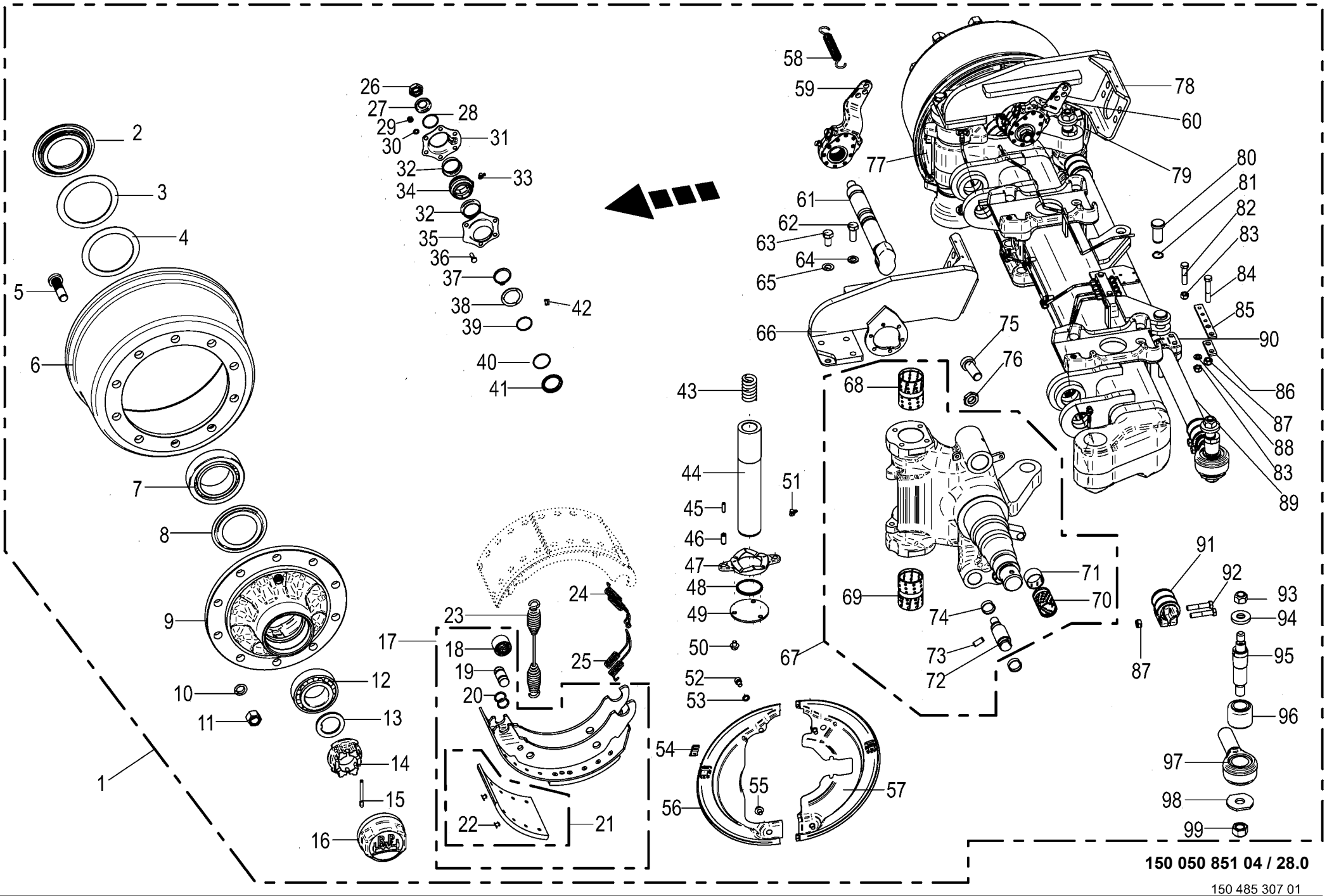

150 050 851 04 / 28.0

150 485 307 01

Lenkachse hinten -BPW Tandem EBS
Steering axle
Essieau directeur

975001 - 996000

150 050 851 04

150 485 307 1 **28.0**

Pos.	ID-Nr.	Benennung	Description	Description	Masch.-Nr-	ZX 430 GL	ZX 470 GL	ZX 560 GL				Bemerkung/Remarks/Remarque
75	00 903 021 0	Zylinderschraube	Allen screw	Vis tête cylindrique		2	2					M 24 X 60
76	00 908 531 2	6kt-Mutter -niedrige Form	Hex nut -low form	Écrou hex -forme basse		x	x					M 24
77	27 011 645 0	Deckel f. Bremse vorne, rechts	Cover for brake front right	Couvercle p. frein avant dr.		1	1					
78	27 014 820 0	Grundplatte oben rechts	Base plate top right	Plaque de base en haut dr.		1	1					
79	27 011 642 0	Deckel f. Bremse hinten, rechts	Cover for brake rear right	Couvercle p. frein arrière, dr.		1	1					
80	27 009 366 0	Bolzen	Pin	Boulon		2	2					Rd. 25 X 60
81	00 911 529 0	Sicherungsring	Circlip	Circlip		2	2					A 25 X 1,2
82	90 002 326 0	6kt-Schraube M12 x 55	Hexagon head screw M12 x 55	Vis six pans M12 x 55		x	x					
83	00 908 701 0	Sicherungsmutter	Locknut	Écrou hex		x	x					M 12
84	90 003 701 0	6kt-Schraube M12 x 1,5 x 70 Zn8	Hex bolt M12 x 1.5 x 70 Zn8	Vis six pans M12 x 1,5 x 70		x	x					
85	27 014 821 0	Halter T5 120X22	Holder T5 120X22	Support T5 120X22		1	1					
86	27 021 584 0	Platte	Plate	Plaque		1	1					
87	00 908 703 0	Sicherungsmutter	Locknut	Écrou hex		x	x					M 12 X 1,5
88	00 910 506 1	Scheibe	Washer	Rondelle		1	1					13 X 24 X 2,5
89	27 001 436 0	Rohr	Tube	Tube		1	1					Lg.= 1320
90	00 953 982 0	Halter	Support	Cadre support		1	1					
91	00 952 945 0	Schelle	Clamp	Collier de serrage		2	2					
92	00 902 135 0	6kt-Schraube	Hex head bolt	Boulon tête hex		x	x					M 12 X 1,5 X 60
93	00 908 721 0	Sicherungsmutter	Locknut	Écrou hex		x	x					M 20
94	00 953 977 0	Spannstück	Tensioning element	Element tendeur		2	2					35/25,5 X 12,5
95	00 953 976 0	Gewindebolzen	Threaded bolt	Boulon fileté		2	2					
96	27 003 320 0	Buchse	Bushing	Douille		2	2					35,1 X 64,4 X 56
97	27 002 953 0	Spannkopf -rechts , inkl. Buchse	Chuck Head -right, incl. bushing	Tête de serrage -droite, incl. douille		1	1					
	27 002 954 0	Spannkopf -links , inkl. Buchse	Chuck Head -left, incl. bushing	Tête de serrage -gauche, incl. douille		1	1					
98	00 952 948 0	Scheibe	Washer	Rondelle		x	x					
99	00 908 726 2	Sicherungsmutter	Locknut	Écrou hex		x	x					M 24

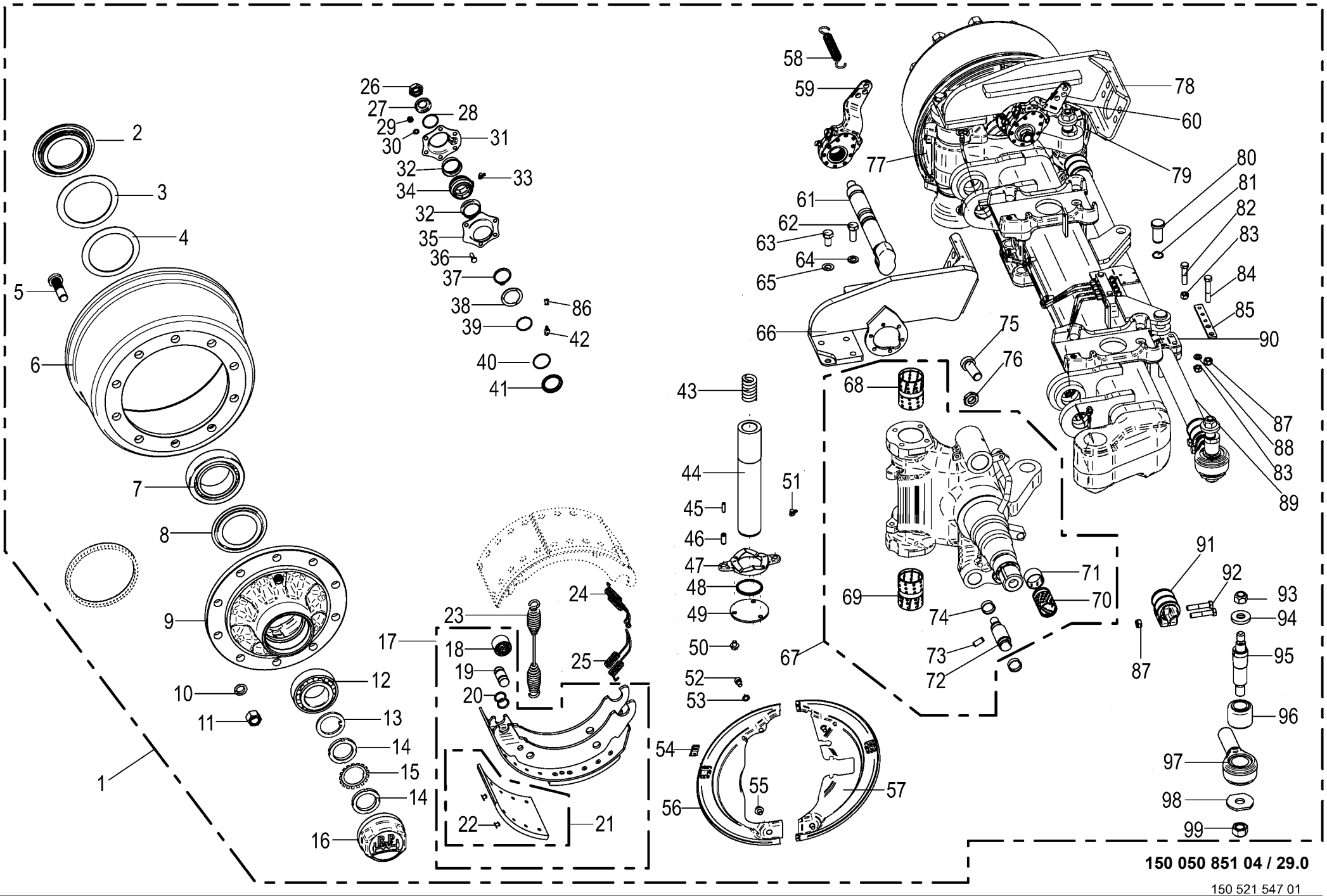

150 050 851 04 / 29.0

150 521 547 01

Lenkachse -Reifendruckregelanlage
Steering axle
Essieu directeur

975001 - 996000

150 050 851 04

150 521 547 1 **29.0**

Pos.	ID-Nr.	Benennung	Description	Description	Masch.-Nr-	ZX 430 GL	ZX 470 GL	ZX 560 GL				Bemerkung/Remarks/Remarque
1	27 014 763 0	Br-Lenkachse 10/280/335/M22X1, 5 2050 -Reifendruckregelanlage	Braking and steering axle 10/ 280/335 -Tyre pressure control system	Essieu directeur de freinage 10/280/335		1	1					
2	00 952 089 0	Stossring	Push ring	Bague		2	2					
3	00 952 091 0	Lagerscheibe	Washer	Rondelle		2	2					120 X 157 X 2,5
4	00 952 092 0	Lagerscheibe	Washer	Rondelle		2	2					
5	00 952 900 0	Riffelbolzen	Wheel pin	Boulon de fix.de roue		20	20					M 22 X 1,5 X 80
6	00 952 099 0	Bremstrommel	Brake drum	Moyeu tambour		2	2					410 X 180
7	00 932 164 0	Kegelrollenlager	Taper roller bearing	Roulement à rouleaux coniques		2	2					33118
8	00 952 901 0	Abdeckblech	Cover plate	Tôle de recouvrement		2	2					
9	27 014 835 0	Radnabe 10/280/335 33213/33118	Wheel hub 10/280/335 33213/ 33118	Moyeu de roue 10/280/335 33213/33118		2	2					
10	00 910 217 0	Federring	Spring washer	Rondelle elastique		20	20					C 22,5
11	00 910 235 0	Radmutter	Nut	Ecrou de roue		20	20					M 22 X 1,5
12	00 932 101 0	Kegelrollenlager	Taper roller bearing	Roulement à rouleaux coniques		2	2					33213
13	27 025 544 0	Scheibe 76/56X5,8				2	2					
14	27 025 545 0	Wellenmutter M52x2				4	4					
15	27 025 546 0	Sicherungsblech MB11				2	2					
16	00 952 902 0	Radkappe	Wheel cap	Chapeau de roue		2	2					M 125 X 2
17	00 952 903 0	Bremsbacke	Brake shoe	Machoire de frein		4	4					410 X 180
18	00 952 962 0	Rolle	Roller	Galet		4	4					
19	27 001 438 0	Bolzen	Pin	Boulon		4	4					
20	27 009 350 0	Ring	Ring	Anneau		8	8					
21	27 003 681 0	Bremsbelag	Brake lining	Machoire de frein		8	8					410 X 180
22	00 913 810 0	Niet - Brems u. Kupplungsbel.	Rivet	Rivet		80	80					8 X 15
23	00 952 968 0	Zugfeder	Tension spring	Ressort de traction		2	2					5,3 X 28,5 X 268
24	00 953 978 0	Zugfeder	Tension spring	Ressort de traction		2	2					
25	00 953 983 0	Zugfeder	Tension spring	Ressort de traction		2	2					
26	00 957 286 0	6kt-Mutter	Hex nut	Écrou hex		x	x					M 22 X 1,5
27	00 910 369 0	Scheibe	Washer	Rondelle		x	x					23 X 39 X 3
28	90 001 972 0	Sprengring	Snap ring	Circlips		2	2					SW 40 X 1,5
29	00 908 210 0	6kt-Mutter	Hex nut	Écrou hex		x	x					M 8
30	00 909 908 1	Sperrkantscheibe	Detent edged washer	Disque à bord d'arrêt		x	x					SKM 8
31	27 009 312 0	Lagerhalter	Bearing support	Support de palier		2	2					
32	00 952 974 0	Dichtung	Gasket	Joint		4	4					
33	00 940 097 0	Einschraubnippel	Screw-in nipple	Raccord de graissage vissé		2	2					M 8 X 1
34	27 011 494 0	Buchse Bremswellenlagerung	Bushing brake shaft bearing	Douille palier de l'arbre de frein		2	2					
35	27 009 311 0	Lagerhalter	Bearing support	Support de palier		2	2					

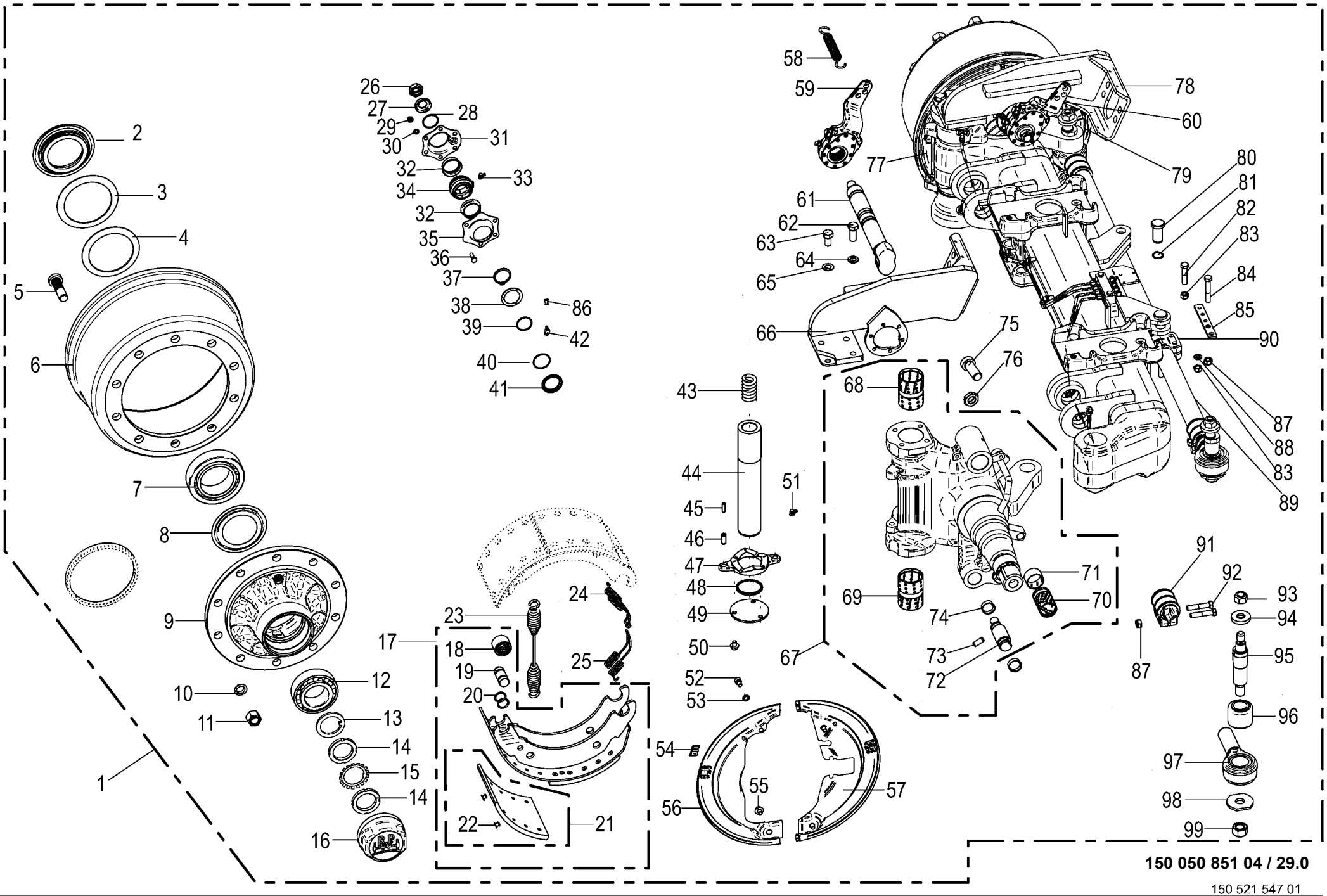

150 050 851 04 / 29.0

150 521 547 01

Lenkachse -Reifendruckregelanlage
Steering axle
Essieu directeur

975001 - 996000

150 050 851 04

150 521 547 1 **29.0**

Pos.	ID-Nr.	Benennung	Description	Description	Masch.-Nr-	ZX 430 GL	ZX 470 GL	ZX 560 GL				Bemerkung/Remarks/Remarque
36	00 900 616 0	6kt-Schraube	Hex head bolt	Boulon tête hex		x	x					M 8 X 25
37	90 001 871 0	Sicherungsring	Circlip	Circlip		2	2					42 X 2,5 DT
38	27 008 283 0	Ring	Ring	Anneau		2	2					
39	90 001 971 0	O-Ring	O-ring	Joint torique		2	2					37 X 2,6
40	90 000 049 0	O-Ring	O-ring	Joint torique		2	2					40 X 2,5
41	27 008 282 0	Dichtring	Gasket ring	Bague d'étanchéité		2	2					
42	00 919 104 0	Kegelschmiernippel	Grease niple	Graisseur à cone		2	2					BM 10 X 1
43	00 953 971 0	Druckfeder	Pressure spring	Ressort de pression		2	2					
44	27 014 818 0	Lenkbolzen RD=60X331	Steering pivot RD=60X331	Boulon de direction RD=60X331		2	2					
45	00 912 516 3	Spannstift	Roll pin	Goupille de serrage		4	4					7 X 30
46	00 912 501 2	Spannstift	Roll pin	Goupille de serrage		4	4					12 X 30
47	00 952 954 0	Druckscheibe	Pression disc	Disque de pression		2	2					
48	27 011 629 0	Dichtring 70/62/59x5	Seal ring 70/62/59x5	Bague d'étan. 70/62/59x5		2	2					
49	00 953 974 0	Scheibe	Washer	Rondelle		2	2					
50	00 900 272 2	6kt-Schraube	Hex head bolt	Boulon tête hex		x	x					M 10 X 12
51	00 919 104 0	Kegelschmiernippel	Grease niple	Graisseur à cone		4	4					BM 10 X 1
52	90 000 129 0	Zylinderschraube	Allen screw	Vis tête cylindrique		x	x					M 10 X 16
53	00 953 871 0	Fächerscheibe	Serrated washer	Rondelle a eventail		4	4					
54	27 021 481 0	Stopfen	Plug	Bouchon		4	4					
55	00 900 272 2	6kt-Schraube	Hex head bolt	Boulon tête hex		x	x					M 10 X 12
56	27 011 643 0	Deckel f. Bremse vorne, links	Cover for brake front left	Couvercle p. frein avant ga.		1	1					
57	27 025 554 0	Deckel f. Bremse LH				1	1					
58	00 953 979 0	Zugfeder	Tension spring	Ressort de traction		2	2					2,5 X 20 X 99
59	27 014 836 0	Gestängesteller Z42X38 GK58,5	Linkage setter Z42X38 GK58.5	Tringlerie Z42X38 GK58,5		1	1					
60	27 014 837 0	Gestängesteller Z42X38 GK58,5	Linkage setter Z42X38 GK58.5	Tringlerie Z42X38 GK58,5		1	1					
61	27 011 633 0	Bremswelle L=365 A=246,5	Brake shaft L=365 A=246,5	Arbre de frein L=365 A=246,5		2	2					
62	90 001 430 0	6kt-Schraube	Hex head bolt	Boulon tête hex		x	x					M 14 X 40
63	90 002 084 0	6kt-Schraube M14x30 ZLÜ	Hexagon head screw M14 x 30	Vis six pans M14 x 30		x	x					
64	00 909 902 1	Sperrkantscheibe	Detent edged washer	Disque à bord d'arrêt		x	x					SKZ 14
65	00 909 902 1	Sperrkantscheibe	Detent edged washer	Disque à bord d'arrêt		x	x					SKZ 14
66	27 014 819 0	Grundplatte oben links	Base plate top left	Plaque de base en haut ga.		1	1					
67	27 025 550 0	Lenkschenkel-GRP 13T ABS links				1	1					
	27 025 551 0	Lenkschenkel-GRP 13T ABS rechts				1	1					
68	27 011 626 0	Buchse	Bushing	Douille		2	2					
69	00 953 968 0	Buchse	Bushing	Douille		2	2					
70	00 952 960 0	Buchse	Bushing	Douille		2	2					42 X 46 X 72,6
71	00 953 969 0	Buchse	Bushing	Douille		2	2					

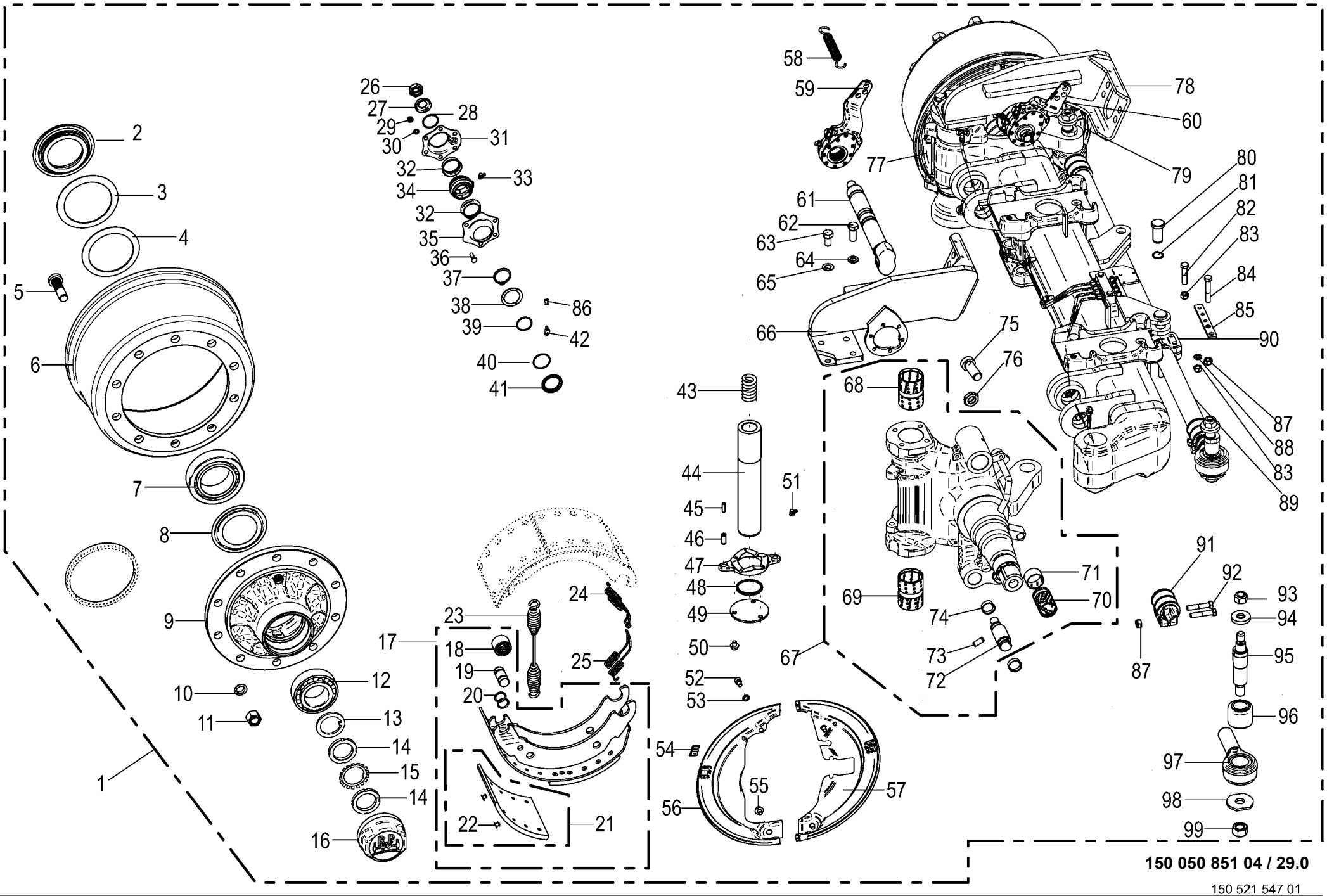

150 050 851 04 / 29.0

150 521 547 01

Lenkachse -Reifendruckregelanlage Steering axle Essieu directeur					975001 - 996000	ZX 430 GL	ZX 470 GL	ZX 560 GL				150 050 851 04 150 521 547 1 29.0
Pos.	ID-Nr.	Benennung	Description	Description	Masch.-Nr-							Bemerkung/Remarks/Remarque
72	27 011 627 0	Bolzen	Bolt	Boulon		4	4					
73	00 912 501 2	Spannstift	Roll pin	Goupille de serrage		4	4					12 X 30
74	00 952 961 0	Sprengring	Snap ring	Circlips		8	8					
75	00 903 021 0	Zylinderschraube	Allen screw	Vis tête cylindrique		2	2					M 24 X 60
76	00 908 531 2	6kt-Mutter -niedrige Form	Hex nut -low form	Écrou hex -forme basse		x	x					M 24
77	27 011 645 0	Deckel f. Bremse vorne, rechts	Cover for brake front right	Couvercle p. frein avant dr.		1	1					
78	27 014 820 0	Grundplatte oben rechts	Base plate top right	Plaque de base en haut dr.		1	1					
79	27 025 555 0	Deckel f. Bremse RH				1	1					
80	27 009 366 0	Bolzen	Pin	Boulon		2	2					Rd. 25 X 60
81	00 911 529 0	Sicherungsring	Circlip	Circlip		2	2					A 25 X 1,2
82	90 002 326 0	6kt-Schraube M12 x 55	Hexagon head screw M12 x 55	Vis six pans M12 x 55		x	x					
83	00 908 701 0	Sicherungsmutter	Locknut	Écrou hex		x	x					M 12
84	00 901 453 0	6kt-Schraube	Hex head bolt	Boulon tête hex		x	x					M 12 X 65
85	27 014 821 0	Halter T5 120X22	Holder T5 120X22	Support T5 120X22		1	1					
86	27 016 439 0	Schutzkappe	Protective cap	Capuchon de protection		4	4					
87	00 908 703 0	Sicherungsmutter	Locknut	Écrou hex		x	x					M 12 X 1,5
88	00 910 506 1	Scheibe	Washer	Rondelle		1	1					13 X 24 X 2,5
89	27 001 436 0	Rohr	Tube	Tube		1	1					Lg.= 1320
90	00 953 982 0	Halter	Support	Cadre support		1	1					
91	00 952 945 0	Schelle	Clamp	Collier de serrage		2	2					
92	00 902 135 0	6kt-Schraube	Hex head bolt	Boulon tête hex		x	x					M 12 X 1,5 X 60
93	00 908 721 0	Sicherungsmutter	Locknut	Écrou hex		x	x					M 20
94	00 953 977 0	Spannstück	Tensioning element	Element tendeur		2	2					35/25,5 X 12,5
95	00 953 976 0	Gewindebolzen	Threaded bolt	Boulon fileté		2	2					
96	27 003 320 0	Buchse	Bushing	Douille		2	2					35,1 X 64,4 X 56
97	27 002 953 0	Spannkopf -rechts , inkl. Buchse	Chuck Head -right, incl. bushing	Tête de serrage -droite, incl. douille		1	1					
	27 002 954 0	Spannkopf -links , inkl. Buchse	Chuck Head -left, incl. bushing	Tête de serrage -gauche, incl. douille		1	1					
98	00 952 948 0	Scheibe	Washer	Rondelle		x	x					
99	90 003 275 0	Sicherungsmutter M24 ZLÜ	Locknut M24	Écrou de blocage M24		x	x					

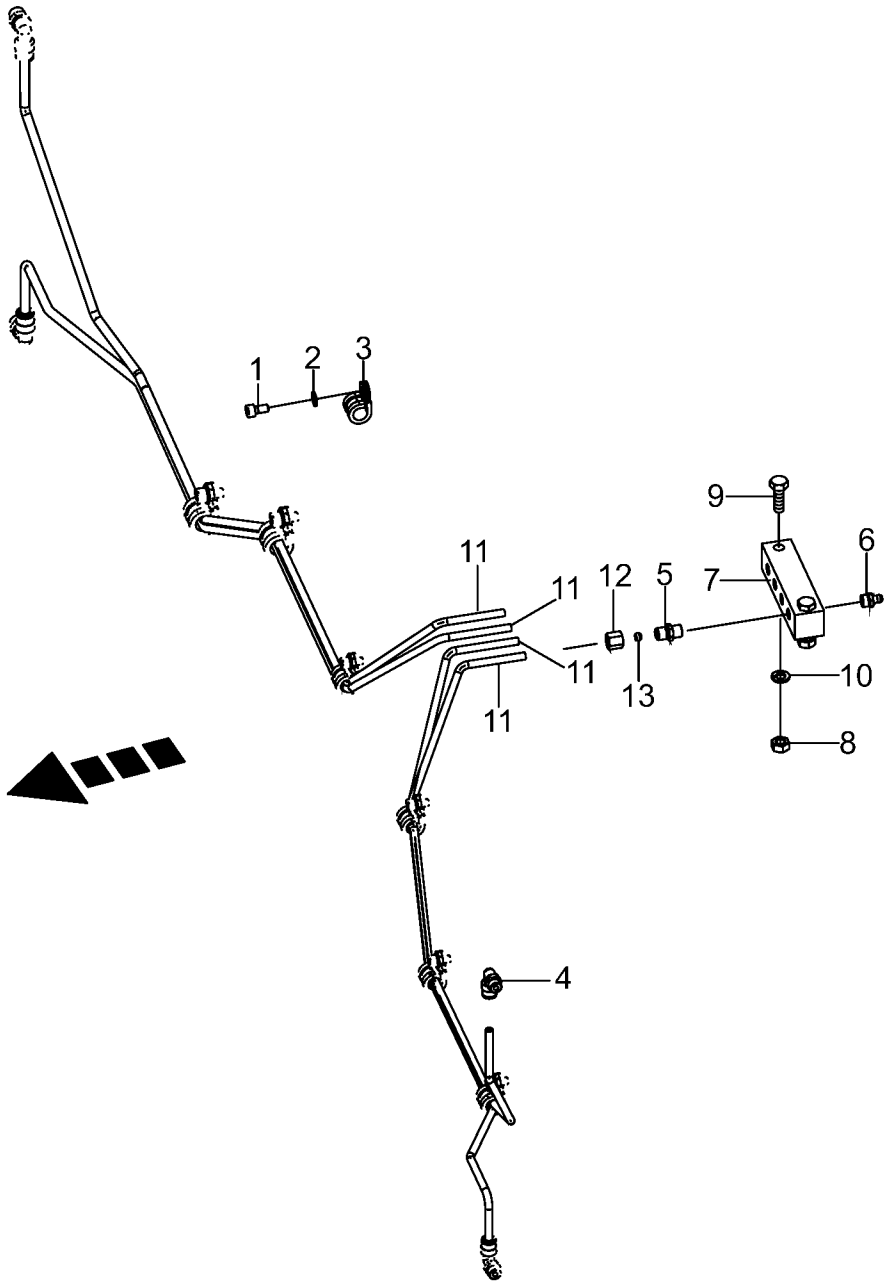

150 050 851 04 / 30.0

150 415 669 01

Lenkachse hinten -Schmierleitungen -BPW Tandem EBS
Steering axle back -Lubricating line
Essieu directeur arriere -Tuyauterie de graissage

975001 - 996000

150 050 851 04

150 415 669 1 **30.0**

Pos.	ID-Nr.	Benennung	Description	Description	Masch.-Nr-	ZX 430 GL	ZX 470 GL	ZX 560 GL				Bemerkung/Remarks/Remarque
1	00 903 043 1	Zylinderschraube	Allen screw	Vis tête cylindrique		x	x					M 6 X 16
2	00 909 906 1	Sperrkantscheibe	Detent edged washer	Disque à bord d'arrêt		x	x					SKM 6
3	00 953 980 0	Schelle	Clamp	Collier de serrage		x	x					
4	90 000 203 0	Winkeleinschraubstutzen	Angel male connector	Raccord filet jarret		x	x					M 10 X 1
5	00 919 333 0	Einschraubstutzen	Male connector	Raccord filet		x	x					M 10 X 1
6	00 919 004 0	Kegelschmiernippel	Grease niple	Graisseur à cone		x	x					M 10 X 1
7	00 952 941 0	Platte	Plate	Plaque		x	x					
8	00 908 210 0	6kt-Mutter	Hex nut	Écrou hex		x	x					M 8
9	00 900 264 1	6kt-Schraube	Hex head bolt	Boulon tête hex		x	x					M 8 X 45
10	00 910 033 0	Federring	Spring washer	Rondelle elastique		x	x					B 8
11	00 938 933 0	Kunststoffrohr mit Fett gefüllt -Id.-Nr.= 1m	Plastic tube filled with grease -Id.-no.= 1m	Tube plastique farci avec graisse -Id.-no.= 1m		x	x					6 X 1,5
12	00 921 039 1	Überwurfmutter	Nozzle disc cap	Écrou de buse-pastille		x	x					L 6
13	00 921 045 1	Schneidring	Cutting ring	Baque coupante		x	x					L 6

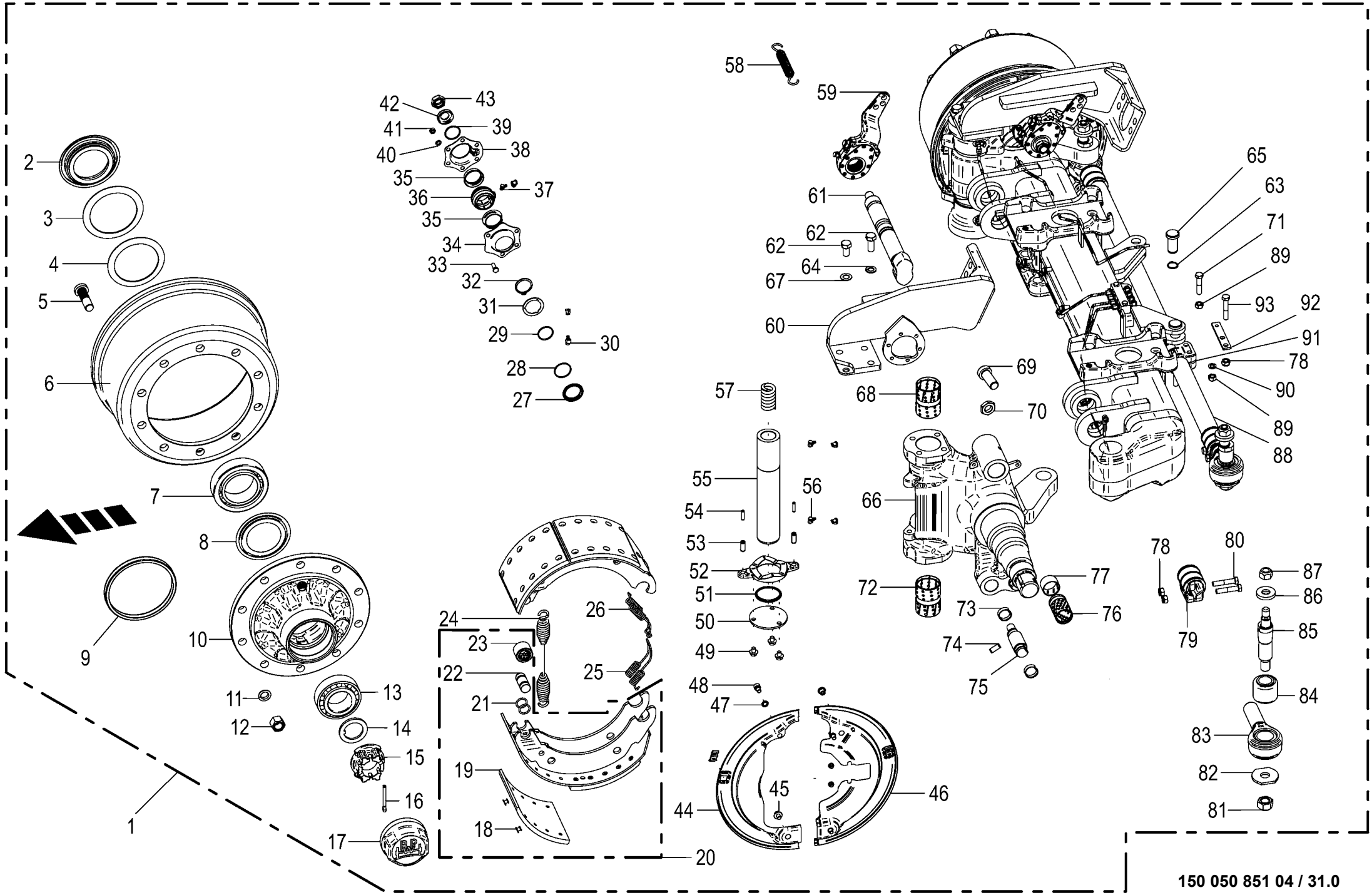

150 050 851 04 / 31.0

150 424 137 02

Lenkachse hinten -BPW Tandem EBS
Steering axle back
Essieu directeur arriere

975001 - 996000

150 050 851 04

150 424 137 2 **31.0**

Pos.	ID-Nr.	Benennung	Description	Description	Masch.-Nr-	ZX 430 GL	ZX 470 GL	ZX 560 GL				Bemerkung/Remarks/Remarque
1	27 012 071 0	Br-Lenkachse 10/280/335/M22X1, 5 2050	Braking and steering axle 10/ 280/335	Essieu directeur de freinage 10/280/335		x	x					
2	00 952 089 0	Stossring	Push ring	Bague		x	x					
3	00 952 091 0	Lagerscheibe	Washer	Rondelle		x	x					120 X 157 X 2,5
4	00 952 092 0	Lagerscheibe	Washer	Rondelle		x	x					
5	00 952 900 0	Riffelbolzen	Wheel pin	Boulon de fix.de roue		x	x					M 22 X 1,5 X 80
6	00 952 099 0	Bremstrommel	Brake drum	Moyeu tambour		x	x					410 X 180
7	00 932 164 0	Kegelrollenlager	Taper roller bearing	Roulement à rouleaux coniques		x	x					33118
8	00 952 901 0	Abdeckblech	Cover plate	Tôle de recouvrement		x	x					
9	27 011 496 0	Polrad 120 Zähne	Field spider 120 gears	Induit 120 dents		x	x					
10	27 014 835 0	Radnabe 10/280/335 33213/33118	Wheel hub 10/280/335 33213/ 33118	Moyeu de roue 10/280/335 33213/33118		x	x					
11	00 910 217 0	Federring	Spring washer	Rondelle elastique		x	x					C 22,5
12	00 910 235 0	Radmutter	Nut	Ecrou de roue		x	x					M 22 X 1,5
13	00 932 101 0	Kegelrollenlager	Taper roller bearing	Roulement à rouleaux coniques		x	x					33213
14	00 952 090 0	Sicherungsscheibe	Lock washer	Rondelle de protection		x	x					
15	90 000 266 0	Kronenmutter	Castellated nut	Ecrou crenele plat		x	x					M 52 X 2
16	00 912 132 0	Splint	Cotter pin	Goupille fendue		x	x					8 X 56
17	00 952 902 0	Radkappe	Wheel cap	Chapeau de roue		x	x					M 125 X 2
18	00 913 810 0	Niet - Brems u. Kupplungsbel.	Rivet	Rivet		x	x					8 X 15
19	27 003 681 0	Bremsbelag	Brake lining	Machoire de frein		x	x					410 X 180
20	00 952 903 0	Bremsbacke	Brake shoe	Machoire de frein		x	x					410 X 180
21	27 009 350 0	Ring	Ring	Anneau		x	x					
22	27 001 438 0	Bolzen	Pin	Boulon		x	x					
23	00 952 962 0	Rolle	Roller	Galet		x	x					
24	00 952 968 0	Zugfeder	Tension spring	Ressort de traction		x	x					5,3 X 28,5 X 268
25	00 953 983 0	Zugfeder	Tension spring	Ressort de traction		x	x					
26	00 953 978 0	Zugfeder	Tension spring	Ressort de traction		x	x					
27	27 008 282 0	Dichtring	Gasket ring	Bague d'étanchéité		x	x					
28	90 000 049 0	O-Ring	O-ring	Joint torique		x	x					40 X 2,5
29	90 001 971 0	O-Ring	O-ring	Joint torique		x	x					37 X 2,6
30	00 919 104 0	Kegelschmiernippel	Grease niple	Graisseur à cone		x	x					BM 10 X 1
31	27 008 283 0	Ring	Ring	Anneau		x	x					
32	90 001 871 0	Sicherungsring	Circlip	Circlip		x	x					42 X 2,5 DT
33	00 900 616 0	6kt-Schraube	Hex head bolt	Boulon tête hex		x	x					M 8 X 25
34	27 009 311 0	Lagerhalter	Bearing support	Support de palier		x	x					
35	00 952 974 0	Dichtung	Gasket	Joint		x	x					
36	27 011 494 0	Buchse Bremswellenlagerung	Bushing brake shaft bearing	Douille palier de l'arbre de frein		x	x					

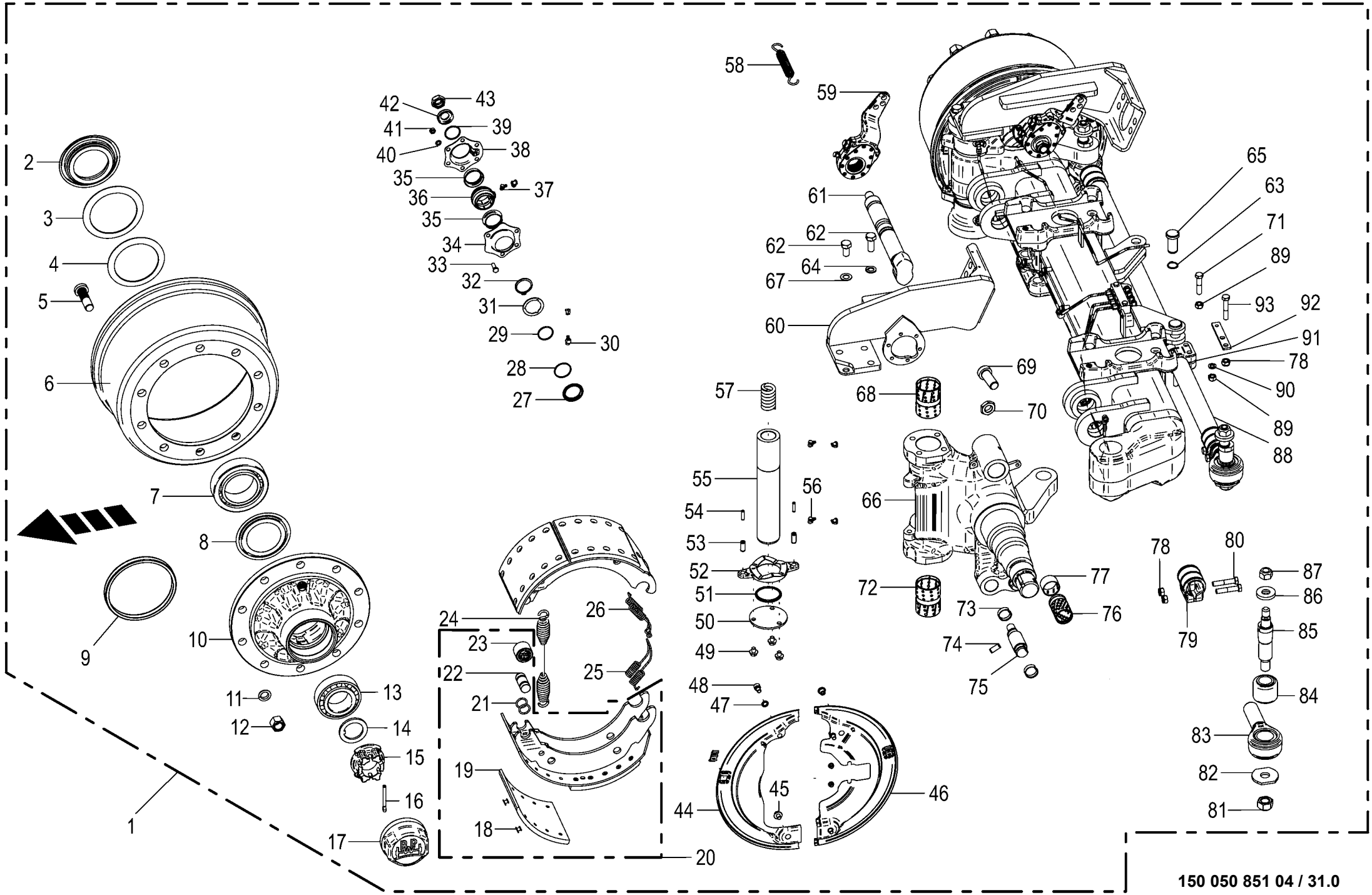

150 050 851 04 / 31.0

150 424 137 02

Lenkachse hinten -BPW Tandem EBS
Steering axle back
Essieu directeur arriere

975001 - 996000

150 050 851 04

150 424 137 2 **31.0**

Pos.	ID-Nr.	Benennung	Description	Description	Masch.-Nr-	ZX 430 GL	ZX 470 GL	ZX 560 GL				Bemerkung/Remarks/Remarque
37	00 940 097 0	Einschraubnippel	Screw-in nipple	Raccord de graissage vissé		x	x					M 8 X 1
38	27 009 312 0	Lagerhalter	Bearing support	Support de palier		x	x					
39	00 911 804 0	Sprengring	Snap ring	Circlips		x	x					B 40 X 2,5
40	00 909 908 1	Sperrkantscheibe	Detent edged washer	Disque à bord d'arrêt		x	x					SKM 8
41	00 908 210 0	6kt-Mutter	Hex nut	Écrou hex		x	x					M 8
42	00 910 369 0	Scheibe	Washer	Rondelle		x	x					23 X 39 X 3
43	00 957 286 0	6kt-Mutter	Hex nut	Écrou hex		x	x					M 22 X 1,5
44	27 011 643 0	Deckel f. Bremse vorne, links	Cover for brake front left	Couvercle p. frein avant ga.		x	x					
	27 011 645 0	Deckel f. Bremse vorne, rechts	Cover for brake front right	Couvercle p. frein avant dr.		x	x					
45	00 900 272 2	6kt-Schraube	Hex head bolt	Boulon tête hex		x	x					M 10 X 12
46	27 011 640 0	Deckel f. Bremse hinten, links	Cover for brake rear left	Couvercle p. frein arrière, ga.		x	x					
	27 011 642 0	Deckel f. Bremse hinten, rechts	Cover for brake rear right	Couvercle p. frein arrière, dr.		x	x					
47	00 953 871 0	Fächerscheibe	Serrated washer	Rondelle a eventail		x	x					
48	90 000 129 0	Zylinderschraube	Allen screw	Vis tête cylindrique		x	x					M 10 X 16
49	00 900 272 0	6kt-Schraube	Hex head bolt	Boulon tête hex		x	x					
50	00 953 974 0	Scheibe	Washer	Rondelle		x	x					
51	27 011 629 0	Dichtring 70/62/59x5	Seal ring 70/62/59x5	Bague d'étan. 70/62/59x5		x	x					
52	00 952 954 0	Druckscheibe	Pression disc	Disque de pression		x	x					
53	00 912 501 2	Spannstift	Roll pin	Goupille de serrage		x	x					12 X 30
54	00 912 516 3	Spannstift	Roll pin	Goupille de serrage		x	x					7 X 30
55	27 014 818 0	Lenkbolzen RD=60X331	Steering pivot RD=60X331	Boulon de direction RD=60X331		x	x					
56	00 919 104 0	Kegelschmiernippel	Grease niple	Graisseur à cone		x	x					BM 10 X 1
57	00 953 971 0	Druckfeder	Pressure spring	Ressort de pression		x	x					
58	00 953 979 0	Zugfeder	Tension spring	Ressort de traction		x	x					2,5 X 20 X 99
59	27 014 836 0	Gestängesteller Z42X38 GK58,5	Linkage setter Z42X38 GK58.5	Tringlerie Z42X38 GK58,5		x	x					
	27 014 837 0	Gestängesteller Z42X38 GK58,5	Linkage setter Z42X38 GK58.5	Tringlerie Z42X38 GK58,5		x	x					
60	27 014 819 0	Grundplatte oben links	Base plate top left	Plaque de base en haut ga.		x	x					
	27 014 820 0	Grundplatte oben rechts	Base plate top right	Plaque de base en haut dr.		x	x					
61	27 011 633 0	Bremswelle L=365 A=246,5	Brake shaft L=365 A=246,5	Arbre de frein L=365 A=246,5		x	x					
62	90 001 430 0	6kt-Schraube	Hex head bolt	Boulon tête hex		x	x					M 14 X 40
	90 002 084 0	6kt-Schraube M14x30 ZLÜ	Hexagon head screw M14 x 30	Vis six pans M14 x 30		x	x					
63	00 911 529 0	Sicherungsring	Circlip	Circlip		x	x					A 25 X 1,2
64	00 909 902 1	Sperrkantscheibe	Detent edged washer	Disque à bord d'arrêt		x	x					SKZ 14
65	27 009 366 0	Bolzen	Pin	Boulon		x	x					Rd. 25 X 60
66	27 014 817 0	Lenkschenkel-GRP rechts	Steering journal right	Traverse de direction dr.		x	x					
	27 014 816 0	Lenkschenkel-GRP links	Steering journal left	Traverse de direction ga.		x	x					
67	00 909 929 0	Sperrkantscheibe	Detent edged washer	Disque à bord d'arrêt		x	x					SKM 14
68	27 011 626 0	Buchse	Bushing	Douille		x	x					

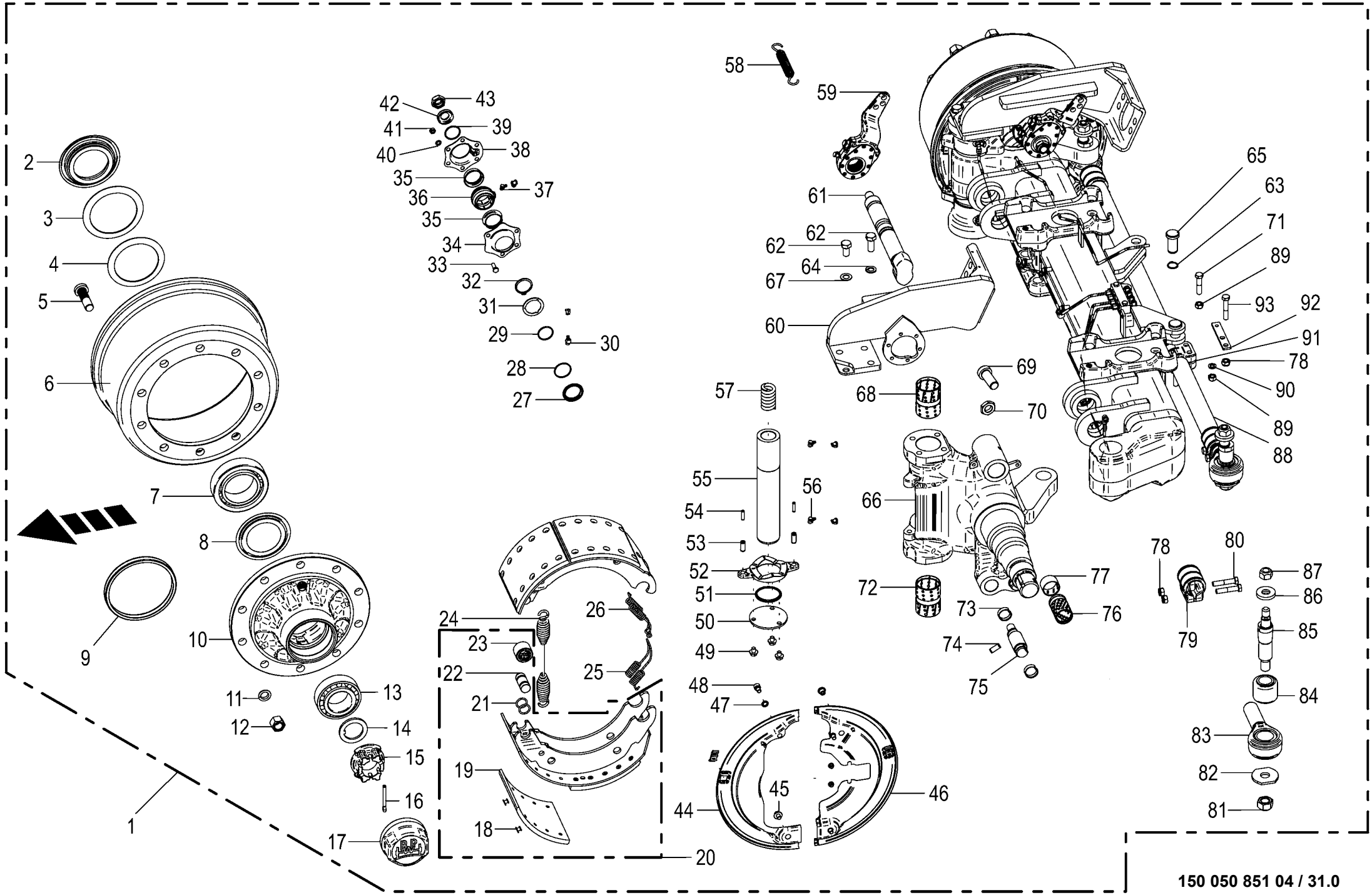

150 050 851 04 / 31.0

150 424 137 02

Lenkachse hinten -BPW Tandem EBS Steering axle back Essieu directeur arriere					975001 - 996000	ZX 430 GL	ZX 470 GL	ZX 560 GL				150 050 851 04 150 424 137 2 31.0
Pos.	ID-Nr.	Benennung	Description	Description	Masch.-Nr-							Bemerkung/Remarks/Remarque
69	27 021 744 0	Gewindebolzen M24x55	Threaded bolt M24 x 55	Tige filetée M24x55		x	x					
70	00 908 531 2	6kt-Mutter -niedrige Form	Hex nut -low form	Écrou hex -forme basse		x	x					M 24
71	90 002 326 0	6kt-Schraube M12 x 55	Hexagon head screw M12 x 55	Vis six pans M12 x 55		x	x					
72	00 953 968 0	Buchse	Bushing	Douille		x	x					
73	00 952 961 0	Sprengring	Snap ring	Circlips		x	x					
74	00 912 501 2	Spannstift	Roll pin	Goupille de serrage		x	x					12 X 30
75	27 011 627 0	Bolzen	Bolt	Boulon		x	x					
76	00 952 960 0	Buchse	Bushing	Douille		x	x					42 X 46 X 72,6
77	00 953 969 0	Buchse	Bushing	Douille		x	x					
78	00 908 703 0	Sicherungsmutter	Locknut	Écrou hex		x	x					M 12 X 1,5
79	27 009 317 0	Schelle	Clamp	Collier de serrage		x	x					
80	00 902 135 0	6kt-Schraube	Hex head bolt	Boulon tête hex		x	x					M 12 X 1,5 X 60
81	00 908 726 2	Sicherungsmutter	Locknut	Écrou hex		x	x					M 24
82	00 952 948 0	Scheibe	Washer	Rondelle		x	x					
83	27 002 953 0	Spannkopf -rechts hinten	Chuck Head -back right	Tête de serrage -derrière à droite		x	x					
	27 002 954 0	Spannkopf -links hinten	Chuck Head -back left	Tête de serrage -derrière en gauche		x	x					
84	27 003 320 0	Buchse	Bushing	Douille		x	x					35,1 X 64,4 X 56
85	00 953 976 0	Gewindebolzen	Threaded bolt	Boulon fileté		x	x					
86	00 953 977 0	Spannstück	Tensioning element	Element tendeur		x	x					35/25,5 X 12,5
87	00 908 721 0	Sicherungsmutter	Locknut	Écrou hex		x	x					M 20
88	27 001 436 0	Rohr	Tube	Tube		x	x					Lg.= 1320
89	00 908 701 0	Sicherungsmutter	Locknut	Écrou hex		x	x					M 12
90	00 910 506 1	Scheibe	Washer	Rondelle		x	x					13 X 24 X 2,5
91	00 953 982 0	Halter	Support	Cadre support		x	x					
92	27 014 821 0	Halter T5 120X22	Holder T5 120X22	Support T5 120X22		x	x					
	27 021 584 0	Platte	Plate	Plaque		x	x					
93	90 003 701 0	6kt-Schraube M12 x 1,5 x 70 Zn8	Hex bolt M12 x 1.5 x 70 Zn8	Vis six pans M12 x 1,5 x 70		x	x					

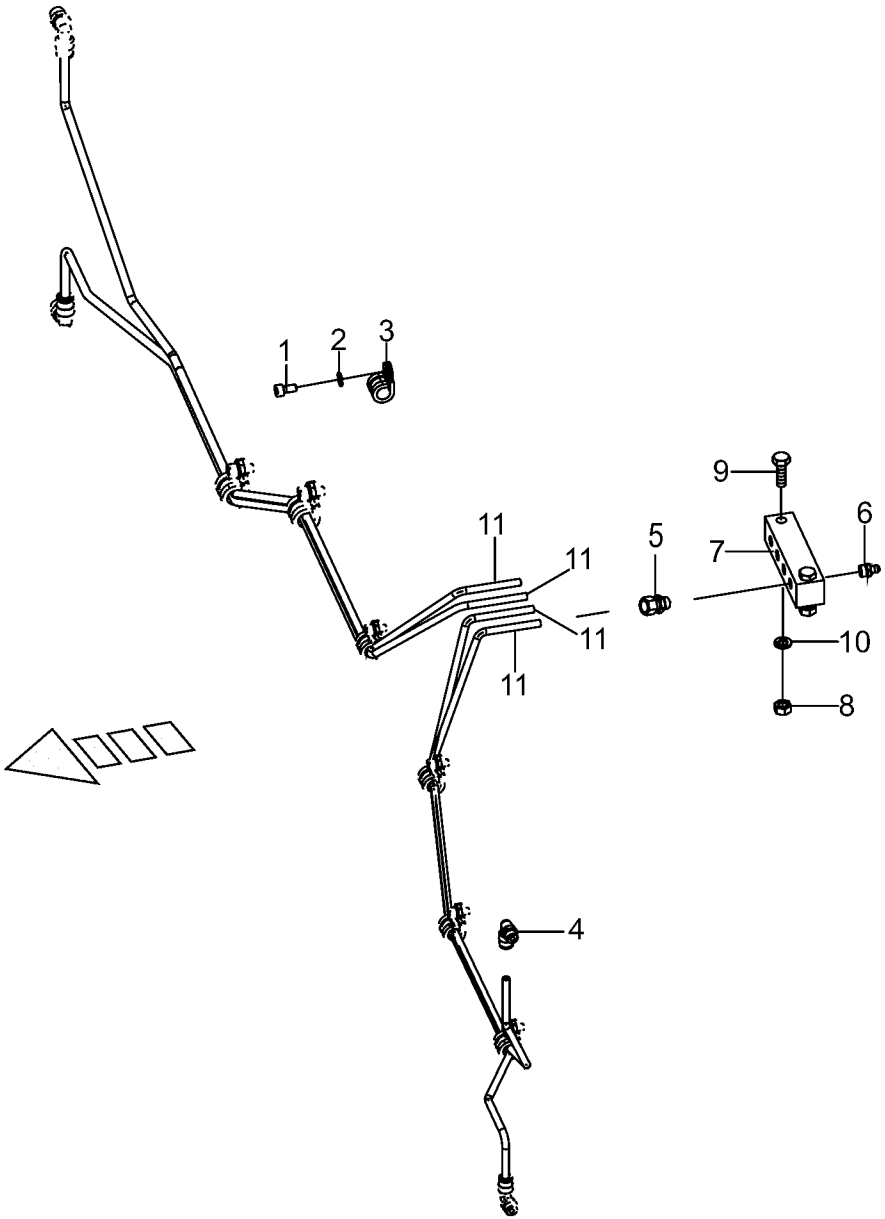

150 050 851 04 / 32.0

150 437 048 01

Lenkachse hinten -Schmierleitungen -BPW Tandem EBS
Steering axle back -Lubricating line
Essieu directeur arriere -Tuyauterie de graissage

975001 - 996000

150 050 851 04

150 437 048 1 **32.0**

Pos.	ID-Nr.	Benennung	Description	Description	Masch.-Nr-	ZX 430 GL	ZX 470 GL	ZX 560 GL				Bemerkung/Remarks/Remarque
1	00 903 043 1	Zylinderschraube	Allen screw	Vis tête cylindrique		x	x					M 6 X 16
2	00 909 906 1	Sperrkantscheibe	Detent edged washer	Disque à bord d'arrêt		x	x					SKM 6
3	00 953 980 0	Schelle	Clamp	Collier de serrage		x	x					
4	90 000 203 0	Winkeleinschraubstutzen	Angel male connector	Raccord filet jarret		x	x					M 10 X 1
5	00 919 333 0	Einschraubstutzen	Male connector	Raccord filet		x	x					M 10 X 1
6	00 919 004 0	Kegelschmiernippel	Grease niple	Graisseur à cone		x	x					M 10 X 1
7	00 952 941 0	Platte	Plate	Plaque		x	x					
8	00 908 210 0	6kt-Mutter	Hex nut	Écrou hex		x	x					M 8
9	00 900 264 1	6kt-Schraube	Hex head bolt	Boulon tête hex		x	x					M 8 X 45
10	00 910 033 0	Federring	Spring washer	Rondelle elastique		x	x					B 8
11	00 938 933 0	Kunststoffrohr mit Fett gefüllt -Id.-Nr.= 1m	Plastic tube filled with grease -Id.-no.= 1m	Tube plastique farci avec graisse -Id.-no.= 1m		x	x					6 X 1,5

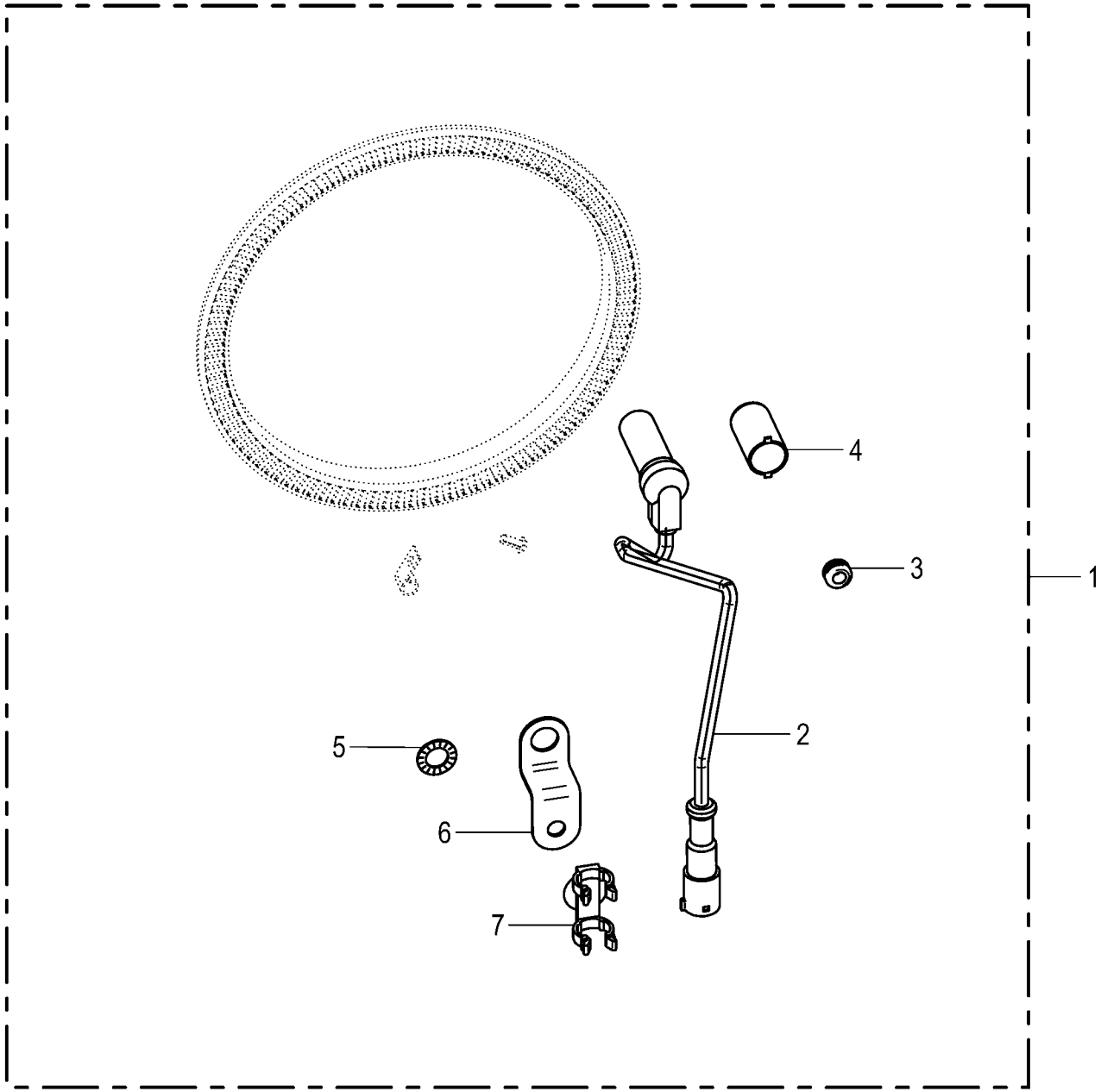

150 050 851 04 / 32.2

150 505 485 01

Lenkachse hinten -ABS Sensor
Steering axle back
Essieu directeur arriere

975001 - 996000

150 050 851 04

150 505 485 1 **32.2**

Pos.	ID-Nr.	Benennung	Description	Description	Masch.-Nr-	ZX 430 GL	ZX 470 GL	ZX 560 GL				Bemerkung/Remarks/Remarque
1	27 021 745 0	ABS Sensor MT:TGRP	Anti-lock braking system sensor MT:TGRP			x	x					
2	27 010 462 0	ABS Sensor 0,7 mm	Sensor für EBS-Bremse	Capteur EBS-Bremse		x	x					
3	27 010 467 0	Scheibe 10x13x7mm	Scheibe 10x13x7mm	Scheibe 10x13x7mm		x	x					
4	27 016 404 0	Buchse	Bushing	Douille		x	x					
5	00 953 871 0	Fächerscheibe	Serrated washer	Rondelle a eventail		x	x					
6	27 010 465 0	Halter Sensorkabel	Support EBS-cable	Supporteur EBS-cable		x	x					
7	27 010 466 0	Halter Sensorkabel	Support EBS-cable	Supporteur EBS-cable		x	x					

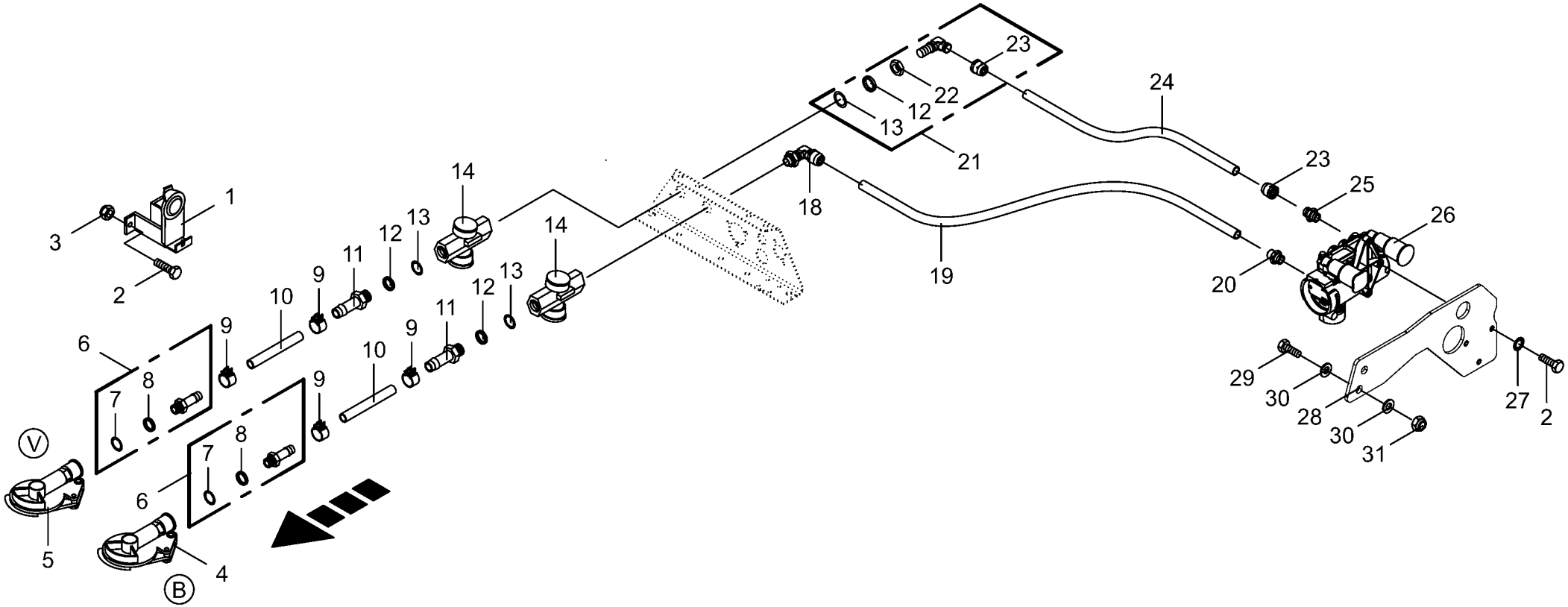

150 050 851 04 / 33.0

150 467 831 02

Druckluftbremsanlage -Tandem EBS
Air pressure brake fitting
Frein pneumatique

975001 - 996000

150 050 851 04

150 467 831 2 **33.0**

Pos.	ID-Nr.	Benennung	Description	Description	Masch.-Nr-	ZX 430 GL	ZX 470 GL	ZX 560 GL				Bemerkung/Remarks/Remarque
1	00 945 051 0	Leerkupplung	Clutch	D'accouplement		x	x					
2	00 900 614 0	6kt-Schraube	Hex head bolt	Boulon tête hex		x	x					M 8 X 20
3	00 908 706 0	Sicherungsmutter	Locknut	Écrou hex		x	x					M 8
4	00 945 000 0	Kupplungskopf -gelb	Clutch head -yellow	Tête d'accouplement -jaune		x	x					
	00 945 437 0	Dichtung	Gasket	Joint		x	x					
5	00 945 012 0	Kupplungskopf -rot	Clutch head -red	Tête d'accouplement -rouge		x	x					
	00 945 437 0	Dichtung	Gasket	Joint		x	x					
6	00 945 485 0	Schlauchstutzen	Hose connector	Raccord d'haute		x	x					M 16 X 1,5
7	00 945 084 0	O-Ring	O-ring	Joint torique		x	x					15 X 2
8	00 945 083 0	Druckring	Thrust ring	Anneau de pression		x	x					M 16
9	00 945 086 0	Schlauchschelle	Hose clamp	Collier de serrage de tuyau		x	x					S 18 / 12
10	00 945 085 0	Schlauch -Id.-Nr.= 1m	Hose -Id.-no.= 1m	Tuyau -Id.-no.= 1m		x	x					Rd. 11 / 18
11	00 945 518 0	Schlauchstutzen	Hose connector	Raccord d'haute		x	x					M 22 X 1,5
12	00 945 088 0	Druckring	Thrust ring	Anneau de pression		x	x					M 22
13	00 945 089 0	O-Ring	O-ring	Joint torique		x	x					20,3 X 2,4
14	00 945 014 0	Luftfilter	Air filter	Filtre à air		x	x					M 22 X 1,5
18	27 008 230 0	Winkel-Einschraubsteckverb. 8 M22x1,5	Angel male connector	Raccord fileté angulaire		x	x					
19	27 008 227 0	Kunststoffrohr schwarz 8x1 (ID=1mtr.)	Plastic tube	Tube plastique		x	x					
20	27 008 225 0	Gerade Einschraubsteckverb. 8 M16x1,5	Threaded elbow union	Raccord fileté angulaire		x	x					
21	00 945 489 0	Winkel-Einschraubsteckverbindung	Threaded elbow union	Raccord fileté angulaire		x	x					M 22 X 1,5
22	00 921 074 1	6kt-Mutter -niedrige Form	Hex nut -low form	Écrou hex -forme basse		x	x					M 22 X 1,5
23	00 945 495 0	Steckeinheit	Snap-on connection	Unité enfichable		x	x					M 18 X 1,5
24	00 945 132 0	Kunststoffrohr -Id.-Nr.= 1m	Plastic tube -Id.-no.= 1m	Tube plastique -Id.-no.= 1m		x	x					12 X 1,5
25	00 921 060 2	Einschraubstutzen	Male connector	Raccord filet		x	x					L 12 MB
26	27 008 213 0	Park-Löse Sicherheitsventil	Safety valve	Valve de sécurite		x	x					
27	00 909 908 1	Sperrkantscheibe	Detent edged washer	Disque à bord d'arrêt		x	x					SKM 8
28	20 254 944 0	Halter Park-Löse Sicherheitsventil	Support park-release emergency valve			x	x					
29	00 900 637 0	6kt-Schraube	Hex head bolt	Boulon tête hex		x	x					M 10 X 30
30	00 910 353 0	Scheibe	Washer	Rondelle		x	x					11 X 34 X 3
31	00 908 758 0	Sicherungsmutter	Locknut	Écrou hex		x	x					M 10

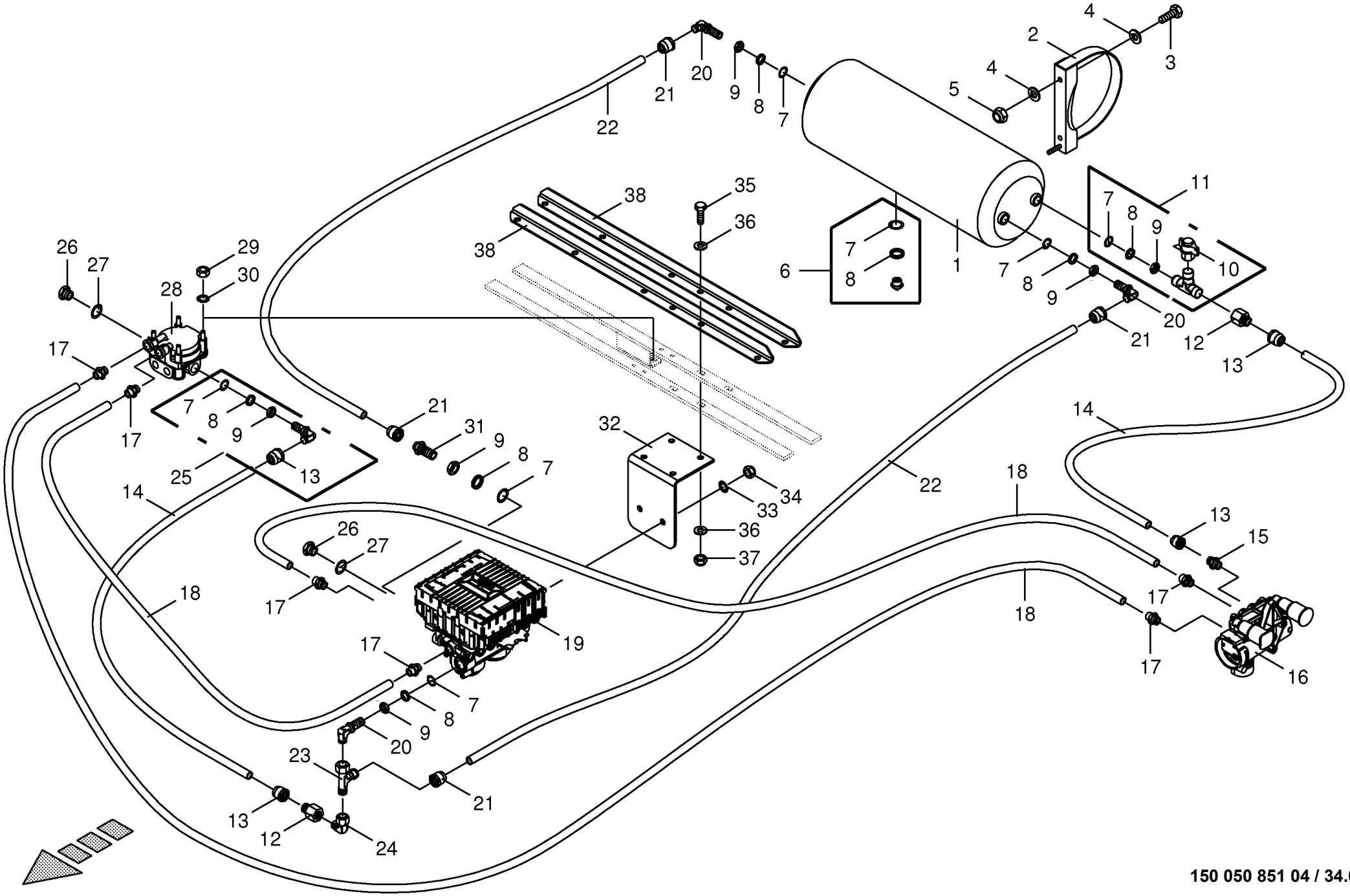

150 050 851 04 / 34.0

150 408 901 01

Druckluftbremsanlage -Tandem EBS Air pressure brake fitting Frein pneumatique					975001 - 996000	ZX 430 GL	ZX 470 GL	ZX 560 GL				150 050 851 04 150 408 901 1 34.0
Pos.	ID-Nr.	Benennung	Description	Description	Masch.-Nr-							Bemerkung/Remarks/Remarque
1	00 945 534 0	Druckluftbehälter	Air pressure container	Reservoir a air comprime		x	x					80 ltr.
2	00 944 915 0	Spannband	Tension band	Collier tendeur		x	x					Rd. 396
3	00 900 636 0	6kt-Schraube	Hex head bolt	Boulon tête hex		x	x					M 10 X 25
4	00 910 414 0	Scheibe	Washer	Rondelle		x	x					10,5 X 21 X 2
5	00 908 758 0	Sicherungsmutter	Locknut	Écrou hex		x	x					M 10
6	00 945 067 1	Entwässerungsventil	Drain valve	Soupape de vidange d'eau		x	x					M 22 X 1,5
7	00 945 089 0	O-Ring	O-ring	Joint torique		x	x					20,3 X 2,4
8	00 945 088 0	Druckring	Thrust ring	Anneau de pression		x	x					M 22
9	00 921 074 1	6kt-Mutter -niedrige Form	Hex nut -low form	Écrou hex -forme basse		x	x					M 22 X 1,5
10	00 945 145 0	Prüfanschluss	Connection for testing instr.	Racc. pour appareil de contrôl		x	x					M 12 X 1,5 / M 16 X 1,5
11	00 945 208 1	Prüfanschluss	Connection for testing instr.	Racc. pour appareil de contrôl		x	x					M 22 X 1,5 / M 16 X 1,5
12	00 921 160 1	Reduzier-Verschraubung	Reducer fitting	Réduction		x	x					KOR 15 / 12 - PL
13	00 945 495 0	Steckeinheit	Snap-on connection	Unité enfichable		x	x					M 18 X 1,5
14	00 945 132 0	Kunststoffrohr -Id.-Nr.= 1m	Plastic tube -Id.-no.= 1m	Tube plastique -Id.-no.= 1m		x	x					12 X 1,5
15	00 921 060 2	Einschraubstutzen	Male connector	Raccord filet		x	x					L 12 MB
16	27 008 213 0	Park-Löse Sicherheitsventil	Safety valve	Valve de sécurite		x	x					
17	27 008 225 0	Gerade Einschraubsteckverb. 8 M16x1,5	Threaded elbow union	Raccord fileté angulaire		x	x					
18	27 008 227 0	Kunststoffrohr schwarz 8x1 (ID=1mtr.)	Plastic tube	Tube plastique		x	x					
19	27 007 662 0	EBS E-Modulator	EBS-E-Modulator	EBS- E- Modulator		x	x					
20	00 945 504 0	Winkel-Einschraubstutzen	Angle-male connector	Angle-raccord filet		x	x					M 22 X 1,5
21	00 945 487 0	Steckeinheit	Snap-on connection	Unité enfichable		x	x					M 22 X 1,5
22	00 945 104 0	Kunststoffrohr -Id.-Nr.= 1m	Plastic tube -Id.-no.= 1m	Tube plastique -Id.-no.= 1m		x	x					15 X 1,5
23	00 921 075 0	L-Stutzen	Adjustable L connection	Raccord L réglable		x	x					L 15
24	00 921 065 1	Winkelstutzen	Angle lug	Jarret tubulure		x	x					L 15
25	00 945 489 0	Winkel-Einschraubsteckverbindung	Threaded elbow union	Raccord fileté angulaire		x	x					M 22 X 1,5
26	00 906 007 1	Verschlussschraube	Screw plug	Bouchon fileté		x	x					M 16 X 1,5
27	00 937 721 0	Dichtring	Gasket ring	Bague d'étanchéité		x	x					A 16 X 22
28	27 008 214 0	Relaisventil mit EBS.	Relay valve	Valve relais		x	x					
29	00 908 210 0	6kt-Mutter	Hex nut	Écrou hex		x	x					M 8
30	00 909 908 1	Sperrkantscheibe	Detent edged washer	Disque à bord d'arrêt		x	x					SKM 8
31	00 920 911 1	Einschraubstutzen	Male connector	Raccord filet		x	x					L 15
32	20 054 934 0	Halter Modulator	Support	Supporteur		x	x					
33	00 909 910 1	Sperrkantscheibe	Detent edged washer	Disque à bord d'arrêt		x	x					SKM 12
34	00 908 701 0	Sicherungsmutter	Locknut	Écrou hex		x	x					M 12
35	00 900 616 0	6kt-Schraube	Hex head bolt	Boulon tête hex		x	x					M 8 X 25

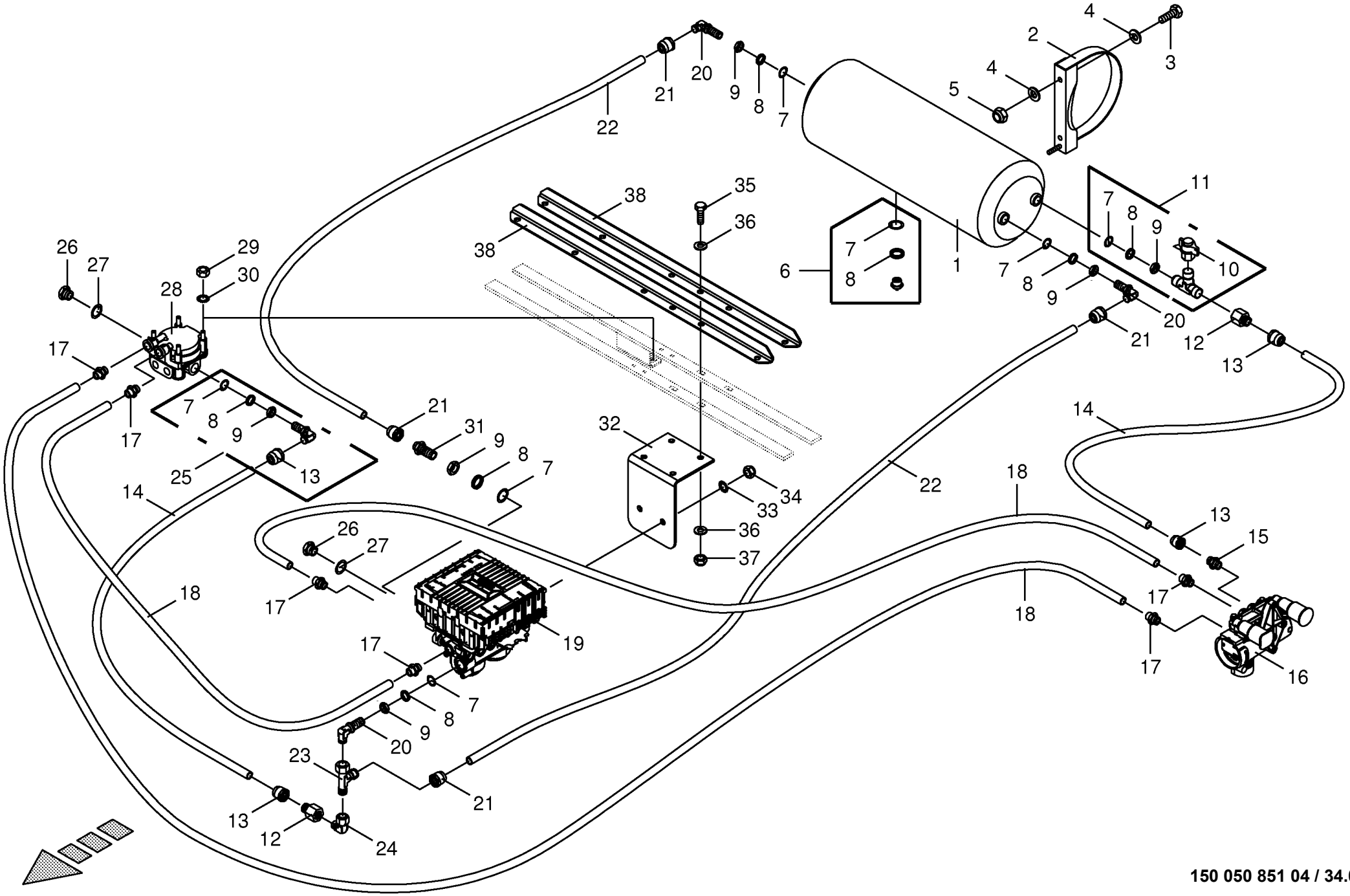

150 050 851 04 / 34.0

150 408 901 01

Druckluftbremsanlage -Tandem EBS Air pressure brake fitting Frein pneumatique					975001 - 996000	ZX 430 GL	ZX 470 GL	ZX 560 GL				150 050 851 04 150 408 901 1 34.0
Pos.	ID-Nr.	Benennung	Description	Description	Masch.-Nr-							Bemerkung/Remarks/Remarque
36	00 910 603 0	Scheibe	Washer	Rondelle		x	x					8,4 X 24 X 2
37	00 908 706 0	Sicherungsmutter	Locknut	Écrou hex		x	x					M 8
38	20 054 936 0	Verstärkung	Reinforcement	Renforcement		x	x					

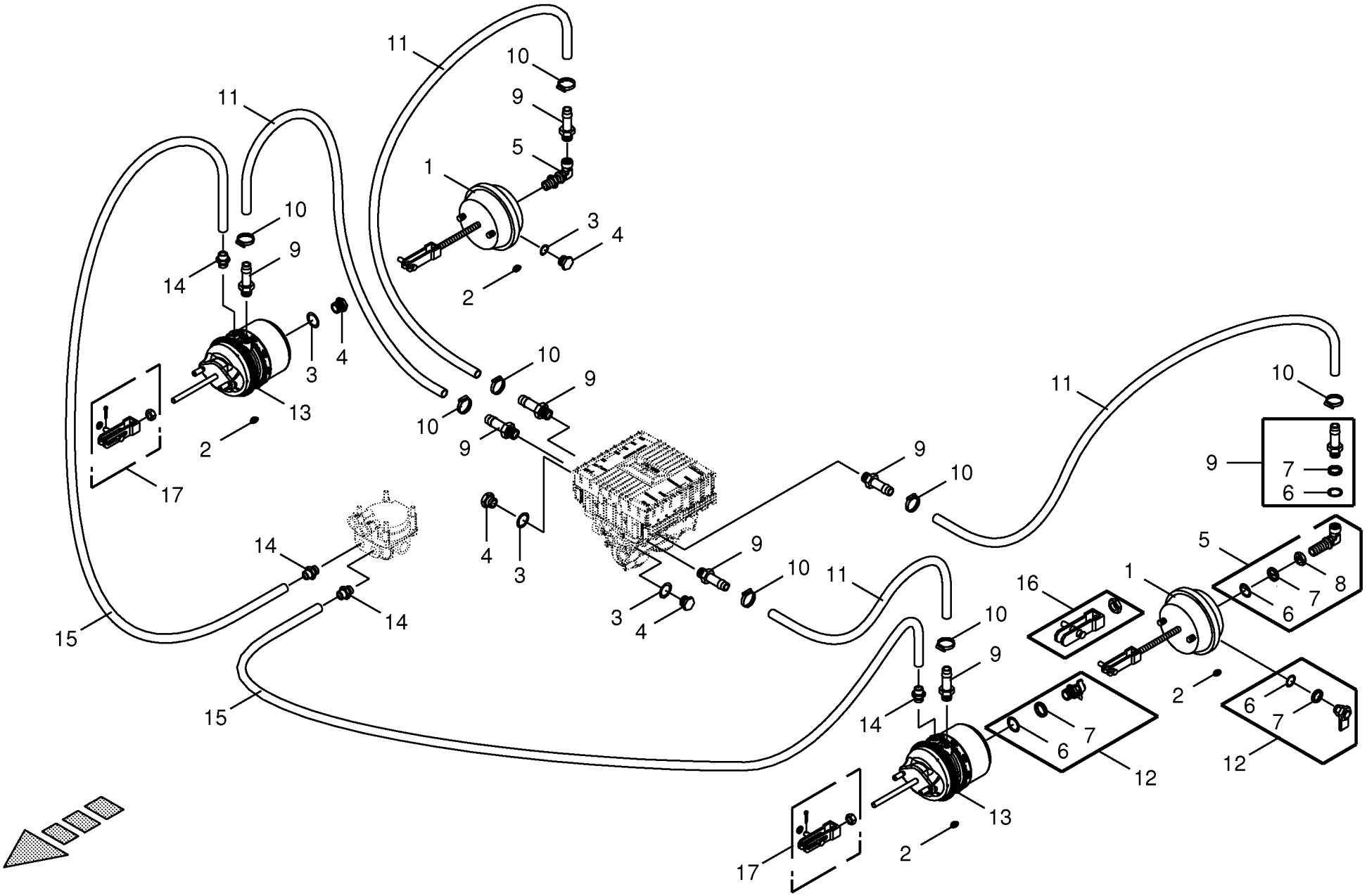

150 050 851 04 / 35.0

150 409 098 01

Druckluftbremsanlage - Bremsv.-Achsen -Tandem EBS
Air pressure brake fitting
Frein pneumatique

975001 - 996000

150 050 851 04

150 409 098 1 **35.0**

Pos.	ID-Nr.	Benennung	Description	Description	Masch.-Nr-	ZX 430 GL	ZX 470 GL	ZX 560 GL				Bemerkung/Remarks/Remarque
1	27 003 348 0	Membran-Zylinder	Cylinder membr.	Plancher complet		x	x					Typ 24
2	00 925 056 0	Verschlussstopfen	Sealing plug	Bouchon d'étanchéité		x	x					9/6,6 X 4/5,2
3	00 937 721 0	Dichtring	Gasket ring	Bague d'étanchéité		x	x					A 16 X 22
4	00 906 007 1	Verschlussschraube	Screw plug	Bouchon fileté		x	x					M 16 X 1,5
5	00 945 536 1	Winkel-Einschraubstutzen	Angle-male connector	Angle-raccord filet		x	x					M 16 X 1,5 / M 16 X 1,5
6	00 945 084 0	O-Ring	O-ring	Joint torique		x	x					15 X 2
7	00 945 083 0	Druckring	Thrust ring	Anneau de pression		x	x					M 16
8	00 908 521 2	6kt-Mutter -niedrige Form	Hex nut -low form	Écrou hex -forme basse		x	x					M 16 X 1,5
9	00 945 485 0	Schlauchstutzen	Hose connector	Raccord d'haute		x	x					M 16 X 1,5
10	00 945 086 0	Schlauchschelle	Hose clamp	Collier de serrage de tuyau		x	x					S 18 / 12
11	00 945 085 0	Schlauch -Id.-Nr.= 1m	Hose -Id.-no.= 1m	Tuyau -Id.-no.= 1m		x	x					Rd. 11 / 18
12	00 945 151 2	Prüfanschluss	Connection for testing instr.	Racc. pour appareil de contrôl		x	x					M16 X 1,5
13	27 008 209 0	Tristop-Zyl. mit EBS Typ 30/30	Cylinder	Vérin		x	x					
14	27 008 225 0	Gerade Einschraubsteckverb. 8 M16x1,5	Threaded elbow union	Raccord fileté angulaire		x	x					
15	27 008 227 0	Kunststoffrohr schwarz 8x1 (ID=1mtr.)	Plastic tube	Tube plastique		x	x					
16	00 945 187 1	Beipack	Kit included	Kit inclus		x	x					Typ 20 / Typ 24 / Typ 30
17	00 945 160 0	Beipack	Kit included	Kit inclus		x	x					Typ 20 / Typ 24 / Typ 30

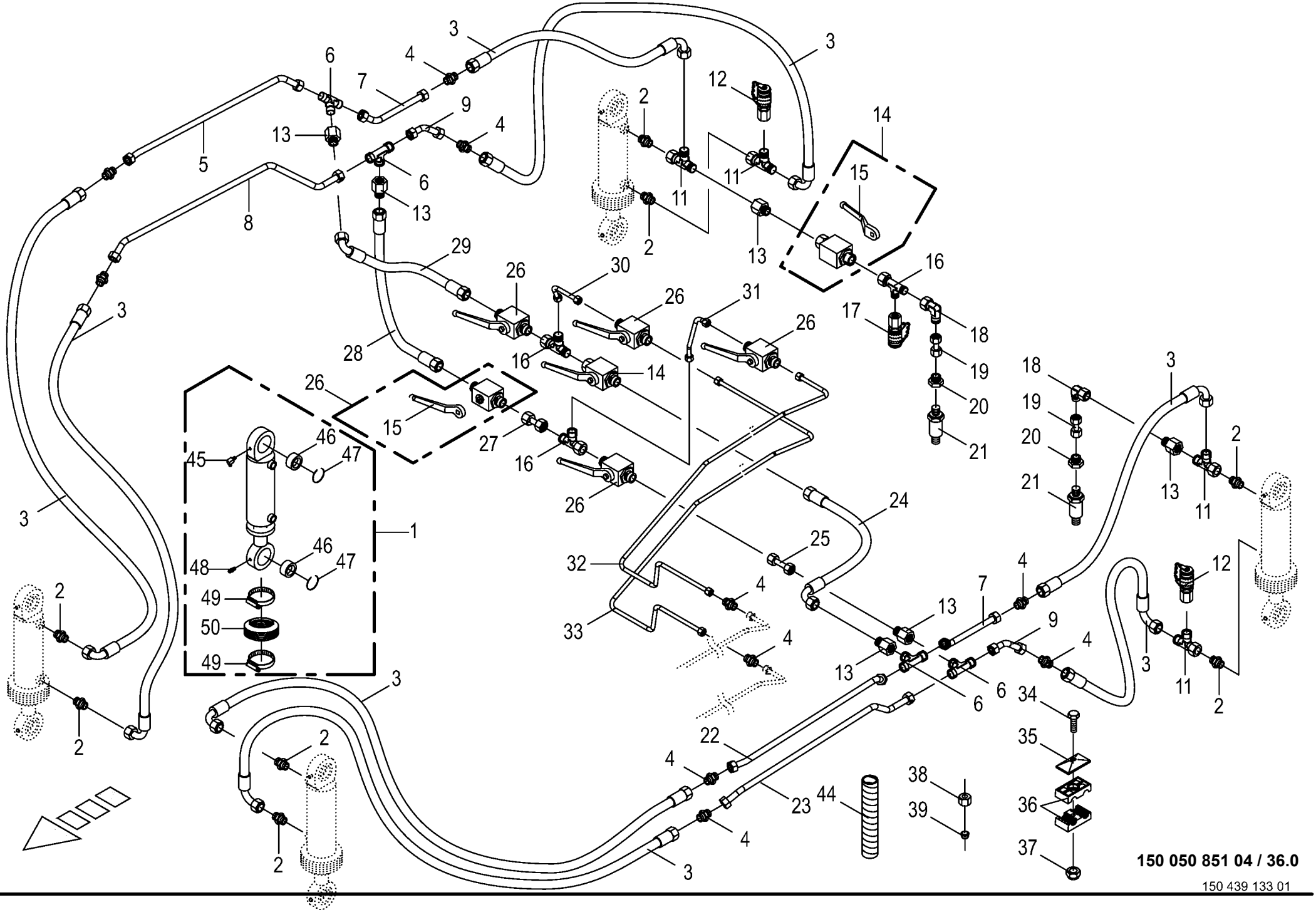
150 050 851 04 / 36.0
150 439 133 01

Hydraulischer Ausgleich -Tandem EBS
Hydraulic compensation
Compensation hydraulique

975001 - 996000

150 050 851 04

150 439 133 1 **36.0**

Pos.	ID-Nr.	Benennung	Description	Description	Masch.-Nr-	ZX 430 GL	ZX 470 GL	ZX 560 GL				Bemerkung/Remarks/Remarque
1	27 003 579 0	Hydraulikzylinder	Hydraulic cylinder	Vérin hydraulique		x	x					Dz 50/90 X 200/500
	27 021 612 0	Dichtungssatz DZ50/90	Gasket set DZ50/90	Jeu de joints DZ50/90		x	x					
2	00 921 174 1	Einschraubstutzen	Male connector	Raccord filet		x	x					L 18
3	00 920 115 0	Hochdruckschlauchleitung	High pressure hose line	Conduite de tuyau haute pression		x	x					Lg.= 520
4	00 921 170 0	Verbindungsstutzen	Connector	Raccord		x	x					L 18
5	20 054 017 0	Hydraulikleitung -inkl. Überwurfmutter, Schneidring	Hydraulic line -incl. nozzle disc cap, cutting ring	Ligne hydraulique -incl. écrou de buse-pastille, baque coupante		x	x					18 X 2
6	00 921 175 0	T-Verbindungsstutzen	T-connector	T-raccord		x	x					L 18
7	20 054 015 0	Hydraulikleitung -inkl. Überwurfmutter, Schneidring	Hydraulic line -incl. nozzle disc cap, cutting ring	Ligne hydraulique -incl. écrou de buse-pastille, baque coupante		x	x					18 X 2
8	20 053 541 0	Hydraulikleitung -inkl. Überwurfmutter, Schneidring	Hydraulic line -incl. nozzle disc cap, cutting ring	Ligne hydraulique -incl. écrou de buse-pastille, baque coupante		x	x					18 X 2
9	20 054 016 0	Hydraulikleitung -inkl. Überwurfmutter, Schneidring	Hydraulic line -incl. nozzle disc cap, cutting ring	Ligne hydraulique -incl. écrou de buse-pastille, baque coupante		x	x					18 X 2
10	00 920 981 2	Hochdruckschlauchleitung	High pressure hose line	Conduite de tuyau haute pression		x	x					Lg.= 460
11	00 921 238 0	L-Stutzen	Adjustable L connection	Raccord L réglable		x	x					L 18
12	00 919 696 0	Mini-Messanschluss	Connector f.mini-test equipm.	Raccord instr.mesureur mini		x	x					M 16 X 2
13	00 920 902 0	Reduzier-Verschraubung	Reducer fitting	Réduction		x	x					M 26 X 1,5 / M 18 X 1,5
14	00 919 603 0	Kugelhahn	Ball valve	Robinet à bille		x	x					M 18 X 1,5 250 Bar
15	00 919 664 0	Handhebel -inkl. Schraube, Scheibe	Hand lever -incl. screw, washer	Levier à main -incl. boulon, rondelle		x	x					
16	00 921 079 1	L-Stutzen	Adjustable L connection	Raccord L réglable		x	x					L 12
17	00 920 868 0	Mini-Messanschluss	Connector f.mini-test equipm.	Raccord instr.mesureur mini		x	x					M 16 X 2 / M 18 X 1,5
18	00 921 067 1	Winkelstutzen	Angle lug	Jarret tubulure		x	x					M 18 X 1,5
19	00 230 743 0	Doppelnippel	Double nipple	Double raccord		x	x					L 12
20	00 920 931 0	Gewindereduzierstutzen	Threaded reducing adapter	Raccord reducteur filete		x	x					M 18 X 1,5 - R 1/4"
21	27 007 674 0	Elektr. Druckmessumformer HDA 4440	electr. Pressure transformer	Transformateur de pression - electr.		x	x					
22	20 054 007 0	Hydraulikleitung -inkl. Überwurfmutter, Schneidring	Hydraulic line -incl. nozzle disc cap, cutting ring	Ligne hydraulique -incl. écrou de buse-pastille, baque coupante		x	x					18 X 2
23	20 053 539 0	Hydraulikleitung -inkl. Überwurfmutter, Schneidring	Hydraulic line -incl. nozzle disc cap, cutting ring	Ligne hydraulique -incl. écrou de buse-pastille, baque coupante		x	x					18 X 2
24	00 921 258 1	Hochdruckschlauchleitung	High pressure hose line	Conduite de tuyau haute pression		x	x					Lg.= 670
25	20 053 545 0	Hydraulikleitung -inkl. Überwurfmutter, Schneidring	Hydraulic line -incl. nozzle disc cap, cutting ring	Ligne hydraulique -incl. écrou de buse-pastille, baque coupante		x	x					12 X 1,5
26	00 921 122 2	Kugelhahn	Ball valve	Robinet à bille		x	x					M 18 X 1.5
27	00 230 743 0	Doppelnippel	Double nipple	Double raccord		x	x					L 12
28	00 921 012 1	Hochdruckschlauchleitung	High pressure hose line	Conduite de tuyau haute pression		x	x					Lg.= 470

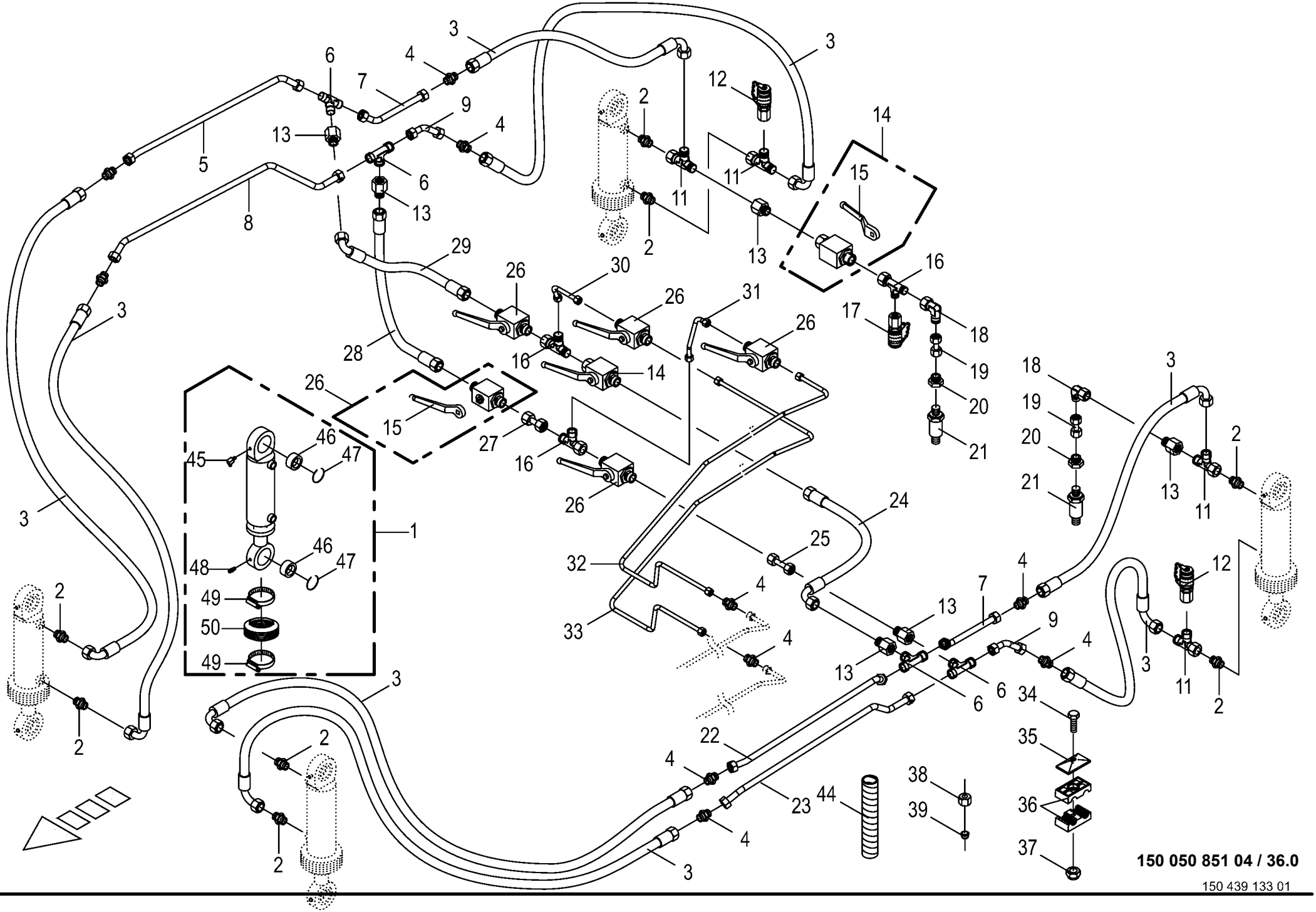
150 050 851 04 / 36.0
150 439 133 01

Hydraulischer Ausgleich -Tandem EBS
Hydraulic compensation
Compensation hydraulique

975001 - 996000

150 050 851 04

150 439 133 1 **36.0**

Pos.	ID-Nr.	Benennung	Description	Description	Masch.-Nr-	ZX 430 GL	ZX 470 GL	ZX 560 GL				Bemerkung/Remarks/Remarque
29	00 920 095 0	Hochdruckschlauchleitung	High pressure hose line	Conduite de tuyau haute pression		x	x					Lg.= 350
30	20 054 024 0	Hydraulikleitung -inkl. Überwurfmutter, Schneidring	Hydraulic line -incl. nozzle disc cap, cutting ring	Ligne hydraulique -incl. écrou de buse-pastille, baque coupante		x	x					12 X 1,5
31	20 054 026 0	Hydraulikleitung -inkl. Überwurfmutter, Schneidring	Hydraulic line -incl. nozzle disc cap, cutting ring	Ligne hydraulique -incl. écrou de buse-pastille, baque coupante		x	x					12 X 1,5
32	20 054 128 0	Hydraulikleitung -inkl. Überwurfmutter, Schneidring	Hydraulic line -incl. nozzle disc cap, cutting ring	Ligne hydraulique -incl. écrou de buse-pastille, baque coupante		x	x					12 X 1,5
33	20 054 025 0	Hydraulikleitung -inkl. Überwurfmutter, Schneidring	Hydraulic line -incl. nozzle disc cap, cutting ring	Ligne hydraulique -incl. écrou de buse-pastille, baque coupante		x	x					12 X 1,5
34	00 900 214 0	6kt-Schraube	Hex head bolt	Boulon tête hex		x	x					M 8 X 55
	00 901 008 1	6kt-Schraube	Hex head bolt	Boulon tête hex		x	x					M 8 X 80
35	00 925 134 0	Deckplatte	Cover plate	Plaque de recouvrement		x	x					
36	00 925 105 0	Rohrschelle -2 Hälften	Tube clamp -2 halves	Bride -2 moitiés		x	x					Bo.= 12/12
	00 925 155 0	Rohrschelle -2 Hälften	Tube clamp -2 halves	Bride -2 moitiés		x	x					Bo.= 18/18
37	00 908 706 0	Sicherungsmutter	Locknut	Écrou hex		x	x					M 8
38	00 921 206 0	Überwurfmutter	Nozzle disc cap	Écrou de buse-pastille		x	x					AL 12
	00 921 182 0	Überwurfmutter	Nozzle disc cap	Écrou de buse-pastille		x	x					AL 18
39	00 921 046 1	Schneidring	Cutting ring	Baque coupante		x	x					L 12
	00 921 183 1	Schneidring	Cutting ring	Baque coupante		x	x					L 18
40	00 921 054 1	Verbindungsstutzen	Connector	Raccord		x	x					M 18 X 1,5
44	27 003 974 0	Spiralband -Id.-Nr.= 1m	Spiral strip -Id.-no.= 1m	Feuillards spiralé -Id.-no.= 1m		x	x					Rd. 20 / 24
45	90 001 870 0	Kegelschmiernippel	Grease niple	Graisseur à cone		x	x					Cm 6
46	27 011 464 0	Gelenklager GE50	Joint bearing	Palier à rotule		x	x					
47	90 002 298 0	Sprengring 76 x 2	Snap ring	Circlips		x	x					
48	00 919 108 0	Kegelschmiernippel	Grease niple	Graisseur à cone		x	x					AM 6 X 1
49	00 924 021 0	Schneckengewindeschelle	Tube clip	Bride		x	x					100 - 120
50	27 010 507 0	Faltenbalg 105/105 L.max=250 min=45	Bellows	Soufflet		x	x					

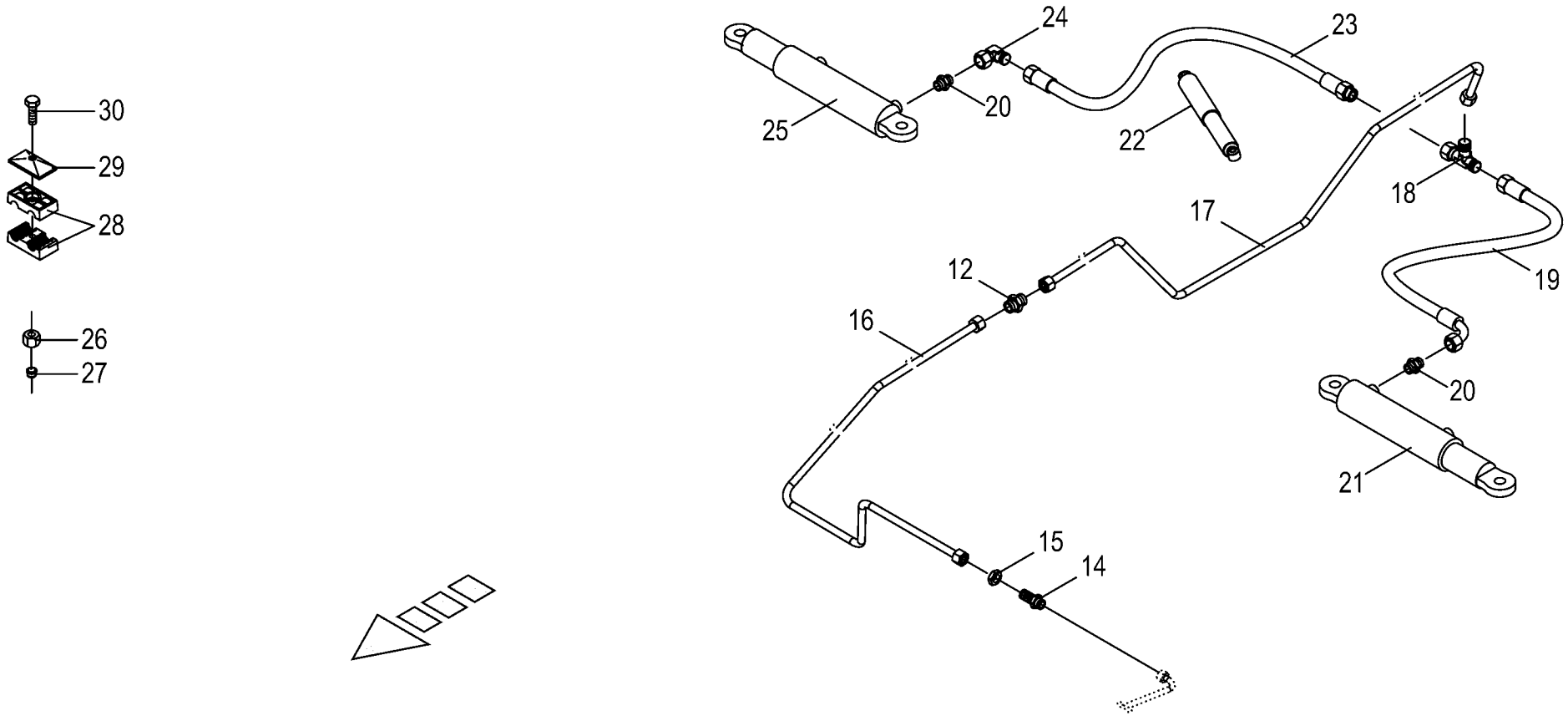

150 050 851 04 / 37.0

150 439 083 01

Hydraulische Blockierung Lenkachse -2-Zylinder
Hydraulic locking facility steering axle
Verrouillage hydraul. essieu directeur

975001 - 996000

150 050 851 04

150 439 083 1 **37.0**

Pos.	ID-Nr.	Benennung	Description	Description	Masch.-Nr-	ZX 430 GL	ZX 470 GL	ZX 560 GL				Bemerkung/Remarks/Remarque
12	00 921 054 1	Verbindungsstutzen	Connector	Raccord		x	x					M 18 X 1,5
14	00 921 087 1	Gerade-Schottstutzen	Straight 2-way connector	Coupleur droit deux raccords		x	x					M 18 X 1,5
15	00 908 524 2	6kt-Mutter -niedrige Form	Hex nut -low form	Écrou hex -forme basse		x	x					M 18 X 1,5
16	20 054 018 0	Hydraulikleitung -inkl. Überwurfmutter, Schneidring	Hydraulic line -incl. nozzle disc cap, cutting ring	Ligne hydraulique -incl. écrou de buse-pastille, baque coupante		x	x					12 X 1,5
17	20 054 028 0	Hydraulikleitung -inkl. Überwurfmutter, Schneidring	Hydraulic line -incl. nozzle disc cap, cutting ring	Ligne hydraulique -incl. écrou de buse-pastille, baque coupante		x	x					12 X 1,5
18	00 921 079 1	L-Stutzen	Adjustable L connection	Raccord L réglable		x	x					L 12
19	00 921 258 1	Hochdruckschlauchleitung	High pressure hose line	Conduite de tuyau haute pression		x	x					Lg.= 670
20	00 919 918 1	Einschraubstutzen	Male connector	Raccord filet		x	x					M 18 X 1,5 / E R3/8"
21	27 007 201 0	Hyd-Zylinder EZ 35x100/420 - links	Hydraulic cylinder EZ 35x100/ 420 -left	Vérin hydraulique EZ 35x100/ 420 -gauche		x	x					
	27 007 547 0	Dichtungssatz	Sealing set	Jeu de joints		x	x					Ez 60/65
	00 919 202 0	Kegelschmiernippel	Grease niple	Graisseur à cone		x	x					Am 6 X 1
22	00 952 979 0	Stossdämpfer	Shock absorber	Amortisseur		x	x					Hub= 200
23	00 921 257 0	Hochdruckschlauchleitung	High pressure hose line	Conduite de tuyau haute pression		x	x					Lg.= 1200
24	00 921 067 1	Winkelstutzen	Angle lug	Jarret tubulure		x	x					M 18 X 1,5
25	27 007 202 0	Hyd-Zylinder EZ 35x100/420 - rechts	Hydraulic cylinder EZ 35x100/ 420 -right	Vérin hydraulique EZ 35x100/ 420 -droite		x	x					
	27 007 547 0	Dichtungssatz	Sealing set	Jeu de joints		x	x					Ez 60/65
	00 919 202 0	Kegelschmiernippel	Grease niple	Graisseur à cone		x	x					Am 6 X 1
26	00 921 206 0	Überwurfmutter	Nozzle disc cap	Écrou de buse-pastille		x	x					AL 12
27	00 921 046 1	Schneidring	Cutting ring	Baque coupante		x	x					L 12
28	00 925 105 0	Rohrschelle -2 Hälften	Tube clamp -2 halves	Bride -2 moitiés		x	x					Bo.= 12/12
29	00 925 134 0	Deckplatte	Cover plate	Plaque de recouvrement		x	x					
30	00 901 048 1	6kt-Schraube	Hex head bolt	Boulon tête hex		x	x					M 8 X 65
	00 901 042 1	6kt-Schraube	Hex head bolt	Boulon tête hex		x	x					M 8 X 35

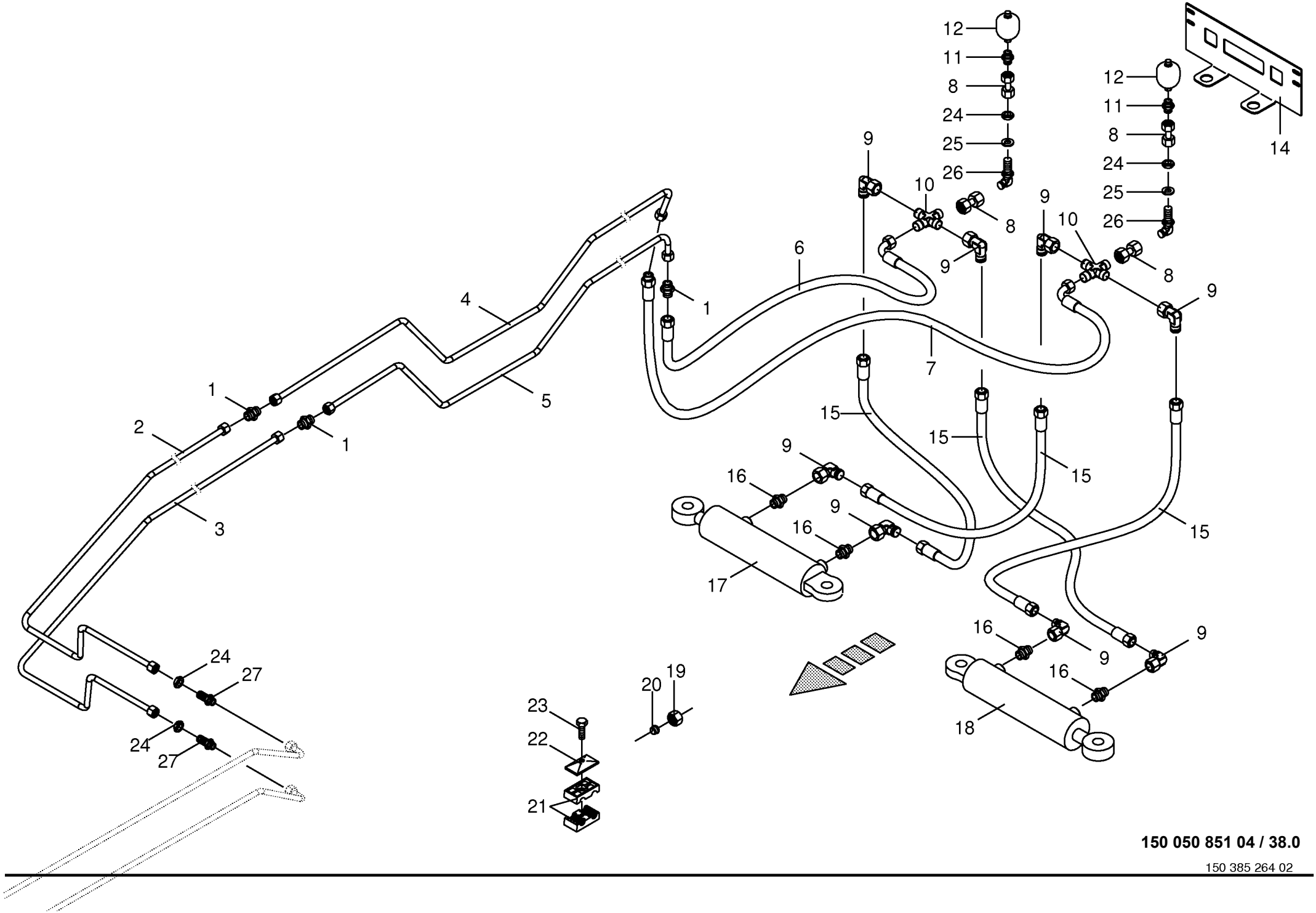

150 050 851 04 / 38.0

150 385 264 02

Hydraulik - Zwangslenkung -optional
Hydraulics - Forced steering
Système hydraulique - Guidage forcè

975001 - 996000

150 050 851 04

150 385 264 2 **38.0**

Pos.	ID-Nr.	Benennung	Description	Description	Masch.-Nr-	ZX 430 GL	ZX 470 GL	ZX 560 GL				Bemerkung/Remarks/Remarque
1	00 921 054 1	Verbindungsstutzen	Connector	Raccord		3	3					M 18 X 1,5
2	20 054 018 0	Hydraulikleitung -inkl. Überwurfmutter, Schneidring	Hydraulic line -incl. nozzle disc cap, cutting ring	Ligne hydraulique -incl. écrou de buse-pastille, baque coupante		1	1					12 X 1,5
3	20 054 129 0	Hydraulikleitung -inkl. Überwurfmutter, Schneidring	Hydraulic line -incl. nozzle disc cap, cutting ring	Ligne hydraulique -incl. écrou de buse-pastille, baque coupante		1	1					12 X 1,5
4	20 054 028 0	Hydraulikleitung -inkl. Überwurfmutter, Schneidring	Hydraulic line -incl. nozzle disc cap, cutting ring	Ligne hydraulique -incl. écrou de buse-pastille, baque coupante		1	1					12 X 1,5
5	20 054 027 0	Hydraulikleitung -inkl. Überwurfmutter, Schneidring	Hydraulic line -incl. nozzle disc cap, cutting ring	Ligne hydraulique -incl. écrou de buse-pastille, baque coupante		1	1					12 X 1,5
6	00 920 083 0	Hochdruckschlauchleitung	High pressure hose line	Conduite de tuyau haute pression		1	1					Lg.= 750
7	00 921 003 1	Hochdruckschlauchleitung	High pressure hose line	Conduite de tuyau haute pression		1	1					Lg.= 620
8	00 230 743 0	Doppelnippel	Double nipple	Double raccord		4	4					L 12
9	00 921 067 1	Winkelstutzen	Angle lug	Jarret tubulure		8	8					M 18 X 1,5
10	00 921 094 1	Kreuz-Verbindungsstutzen	Cross pipe union	Manchon de connexion du croix		2	2					L 12
11	00 919 602 1	Einschraubstutzen	Male connector	Raccord filet		2	2					L 12 E R 1/2"
12	27 005 379 0	Hydraulikspeicher	Hydraulic - reservoir	Reservoir hydraulique		2	2					0,075 Ltr.
14	00 348 891 0	Speicherhalter	Accumulator support	Support de l'accumulateur		1	1					
15	00 921 016 1	Hochdruckschlauchleitung	High pressure hose line	Conduite de tuyau haute pression		4	4					Lg.= 1050
16	00 919 918 1	Einschraubstutzen	Male connector	Raccord filet		4	4					M 18 X 1,5 / E R3/8"
17	27 007 204 0	Hyd-Zylinder DZ 30/65x200/420 -rechts	Hydraulic cylinder DZ 30/ 65x200/420 -right	Vérin hyd. DZ 30/65x200/420 Lenkachse re -droite		1	1					
	27 007 552 0	Dichtungssatz (270072030) DZ30/65	Sealing set (270072030) DZ30/ 65	Jeu de joints (270072030) DZ30/65		1	1					
18	27 007 203 0	Hyd-Zylinder DZ 30/65x200/420 -links	Hydraulic cylinder DZ 30/ 65x200/420 -left	Vérin hyd. DZ 30/65x200/420 Lenkachse li -gauche		1	1					
	27 007 552 0	Dichtungssatz (270072030) DZ30/65	Sealing set (270072030) DZ30/ 65	Jeu de joints (270072030) DZ30/65		1	1					
19	00 921 206 0	Überwurfmutter	Nozzle disc cap	Écrou de buse-pastille		x	x					AL 12
20	00 921 046 1	Schneidring	Cutting ring	Baque coupante		x	x					L 12
21	00 925 105 0	Rohrschelle -2 Hälften	Tube clamp -2 halves	Bride -2 moitiés		x	x					Bo.= 12/12
22	00 925 134 0	Deckplatte	Cover plate	Plaque de recouvrement		x	x					
23	00 900 214 0	6kt-Schraube	Hex head bolt	Boulon tête hex		x	x					M 8 X 55
	00 901 008 1	6kt-Schraube	Hex head bolt	Boulon tête hex		x	x					M 8 X 80
24	00 908 524 2	6kt-Mutter -niedrige Form	Hex nut -low form	Écrou hex -forme basse		4	4					M 18 X 1,5
25	00 910 331 0	Scheibe	Washer	Rondelle		x	x					21 X 60 X 4
26	00 921 089 1	Winkel-Schottstutzen	Angle bulkhead union	Raccord de cloison angulaire		2	2					L 12
27	00 921 087 1	Gerade-Schottstutzen	Straight 2-way connector	Coupleur droit deux raccords		2	2					M 18 X 1,5

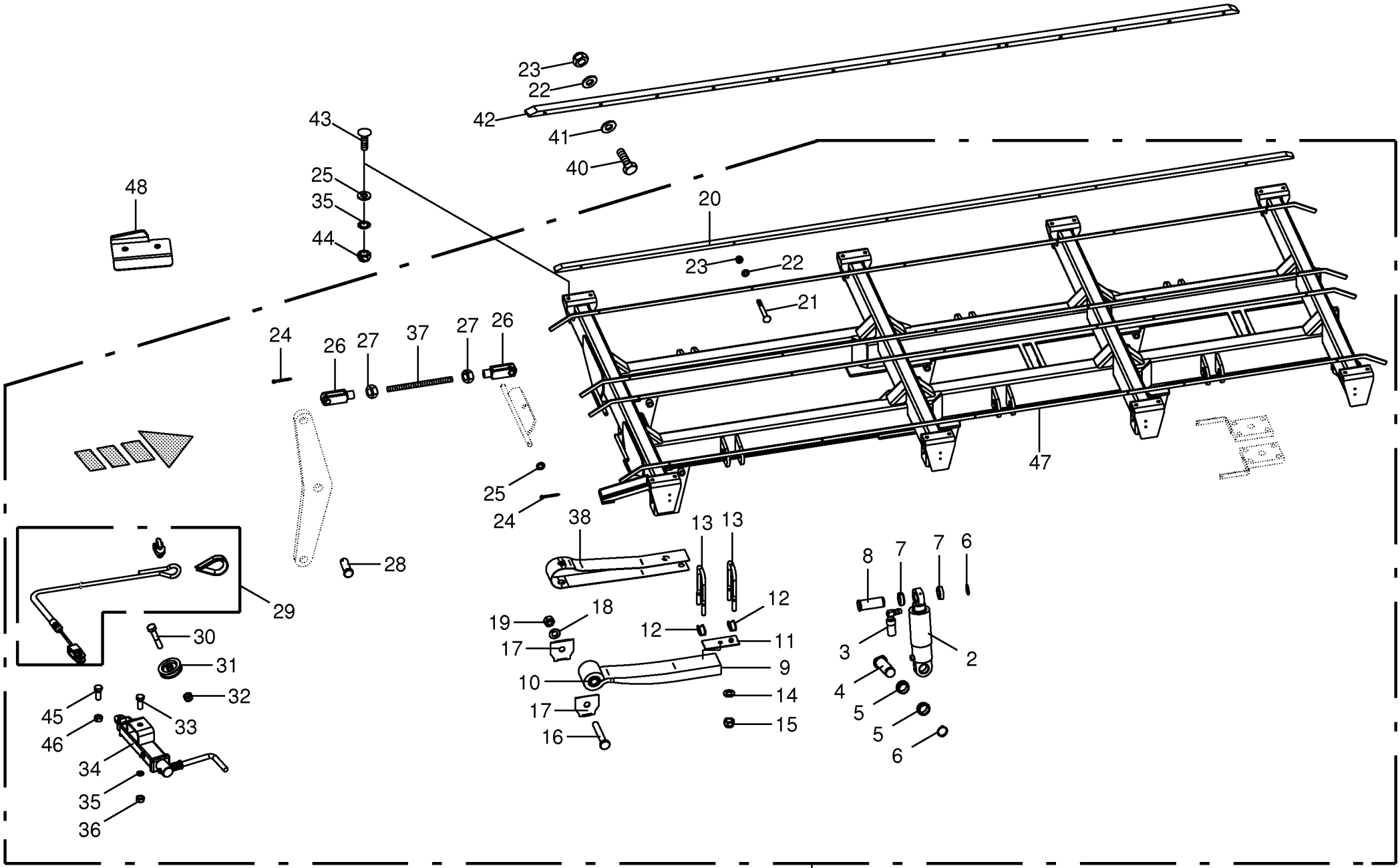

150 050 851 04 / 39.0

150 338 524 07

Tridemaggregat
Tridem axle assy
Collection essieu tridem

975001 - 996000

150 050 851 04

150 338 524 7 **39.0**

Pos.	ID-Nr.	Benennung	Description	Description	Masch.-Nr-	ZX 430 GL	ZX 470 GL	ZX 560 GL				Bemerkung/Remarks/Remarque
1	27 001 058 2	Tridemaggregat -inkl. Achsen und Druckluftbremsanlage	Tridem axle assy -incl. axles and compressed air braking system	Collection essieu tridem - incl. compris essieux et système de frein à air comprimé			x	x				
	27 010 374 0	Tri-Achse 10/280/335 M22x1,5	Axle -incl. axles and hydraulic	Essieu -incl. compris essieux et			x	x				
		2050 27000 -inkl. Achsen und hydraulische Bremsanlage	brake system	système de freinage hydraulique								
2	27 002 720 0	Hydraulikzylinder	Hydraulic cylinder	Vérin hydraulique			x	x				Dz 80/110 X 185
	27 002 721 0	Dichtungssatz	Sealing set	Jeu de joints			x	x				Dz 80/110
3	27 003 394 0	Ölhalter	Oil support	Support d'huile			x	x				
4	27 017 960 0	Bolzen 50/155	Bolt 50/155	Goujon 50/155			x	x				
5	00 953 965 0	Hülse	Bushing	Douille			x	x				Rd. 65 / 50 L= 20.7
6	00 911 553 0	Sicherungsring	Circlip	Circlip			x	x				A 50 X 2,0
7	27 003 396 0	Hülse	Bushing	Douille			x	x				50 X 65 X 30.2
8	27 003 395 0	Bolzen	Pin	Boulon			x	x				
9	27 003 389 0	Blattfeder -inkl. Buchse	Plate spring -incl. bushing	Ressort à lames -incl. douille			x	x				
10	00 953 959 0	Buchse	Bushing	Douille			x	x				57 X 30.1 X 102
11	27 003 390 0	Platte	Plate	Plaque			x	x				
12	00 952 846 0	Segment	Segment	Segment			x	x				
13	27 003 391 0	Federbügel	Spring bow	Rondelle			12	12				M 24 X 280 X 125
14	00 910 514 1	Scheibe	Washer	Rondelle			x	x				26 X 44 X 4
15	90 003 275 0	Sicherungsmutter M24 ZLÜ	Locknut M24	Écrou de blocage M24			x	x				
16	90 000 212 0	6kt-Schraube	Hex head bolt	Boulon tête hex			x	x				M 30 X 200 -10.9
17	00 953 955 0	Formblech	Plate	Plaque			x	x				
18	00 910 515 2	Scheibe	Washer	Rondelle			x	x				31 X 56 X 4
19	90 000 334 0	Sicherungsmutter	Locknut	Écrou hex			x	x				M 30 -10.9
20	27 010 256 0	Kunststoffleiste	Rubber strip	Plaque plastique			4	4				
21	90 002 175 0	Senkschraube I-6kt M8 x 70 A3G	COUNTERSUNK SCREW 8X50	VIS 8X50			x	x				
	90 002 174 0	Senkschraube I-6kt M8 x 80 A3G	COUNTERSUNK SCREW 8X50	VIS 8X50			x	x				
22	00 910 413 0	Scheibe	Washer	Rondelle			x	x				8,4 X 17 X 1,6
23	00 908 706 0	Sicherungsmutter	Locknut	Écrou hex			x	x				M 8
24	00 912 066 1	Splint	Cotter pin	Goupille fendue			x	x				4 X 28
25	00 910 303 1	Scheibe	Washer	Rondelle			x	x				17 X 30 X 3
26	00 927 118 1	Gabelkopf	Clevis	Tête de fourche			x	x				G 16 X 32
27	00 908 716 1	Sicherungsmutter	Locknut	Écrou hex			x	x				M 16
28	00 916 381 2	Bolzen	Pin	Boulon			x	x				Rd. 16 X 45
29	27 003 333 0	Handbremsseil	Hand brake rope	Câble du frein à main			x	x				
30	00 901 434 0	6kt-Schraube	Hex head bolt	Boulon tête hex			x	x				M 10 X 55
31	00 952 683 0	Seilrolle	Rope pulley	Poulie à cable			x	x				Rd. 80

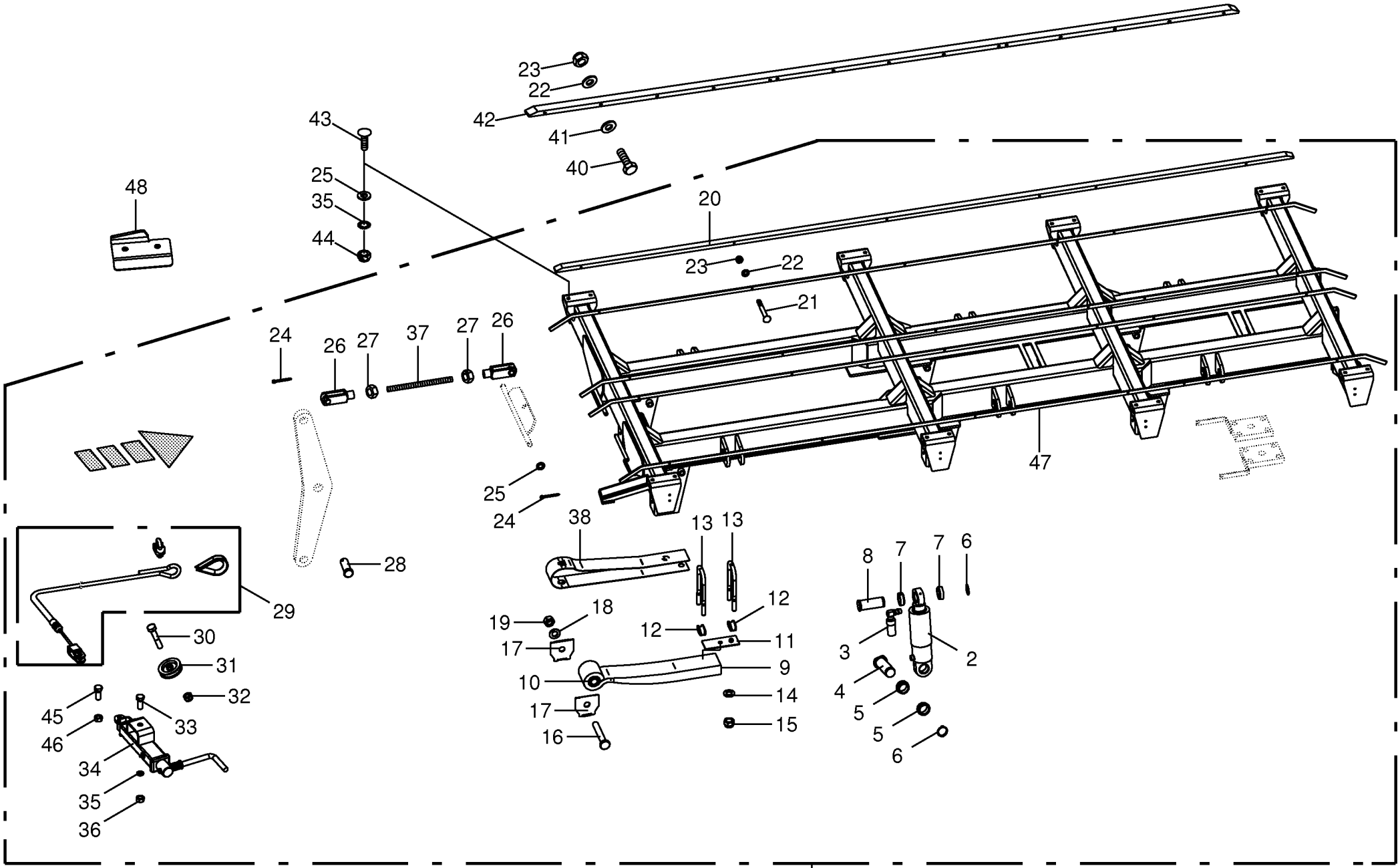

150 050 851 04 / 39.0

150 338 524 07

Tridemaggregat
Tridem axle assy
Collection essieu tridem

975001 - 996000

150 050 851 04

150 338 524 7 **39.0**

Pos.	ID-Nr.	Benennung	Description	Description	Masch.-Nr-	ZX 430 GL	ZX 470 GL	ZX 560 GL				Bemerkung/Remarks/Remarque
32	00 908 758 0	Sicherungsmutter	Locknut	Écrou hex			x	x				M 10
33	00 901 141 1	6kt-Schraube	Hex head bolt	Boulon tête hex			x	x				M 16 X 100
34	27 001 541 0	Spindel	Spindle	Fuseau			x	x				
35	00 909 912 1	Sperrkantscheibe	Detent edged washer	Disque à bord d'arrêt			x	x				SKM 16
36	00 908 220 0	6kt-Mutter	Hex nut	Écrou hex			x	x				M 16
37	90 000 277 0	Gewindestange	Threaded rod	Tige filetée			x	x				M 16 X 200
38	27 014 010 0	Sicherungsblech Blattfeder	Safety plate leaf spring	Plaque d'arrêt ressort à lames			x	x				
40	00 901 049 1	6kt-Schraube	Hex head bolt	Boulon tête hex			x	x				M 8 X 70
41	00 910 603 0	Scheibe	Washer	Rondelle			x	x				8,4 X 24 X 2
42	20 054 806 0	Gleitschiene	Guide rail	Glissière			x	x				Lg.=4650
43	00 904 723 0	Flachrundschraube	Coach bolt	Vis a tête bombée			x	x				M 16 X 50
	00 904 708 0	Flachrundschraube	Coach bolt	Vis a tête bombée			x	x				M 16 X 40
44	00 908 719 0	Sicherungsmutter	Locknut	Écrou hex			x	x				M 16
45	00 900 291 0	6kt-Schraube	Hex head bolt	Boulon tête hex			x	x				M 14 X 45
46	00 908 714 0	Sicherungsmutter	Locknut	Écrou hex			x	x				M 14
47	27 010 753 0	Rahmen	Frame	Cadre			x	x				
48	00 000 001 0	-nicht für diese Maschine	-not for this machine	-non prevu pour cette machine			x	x				

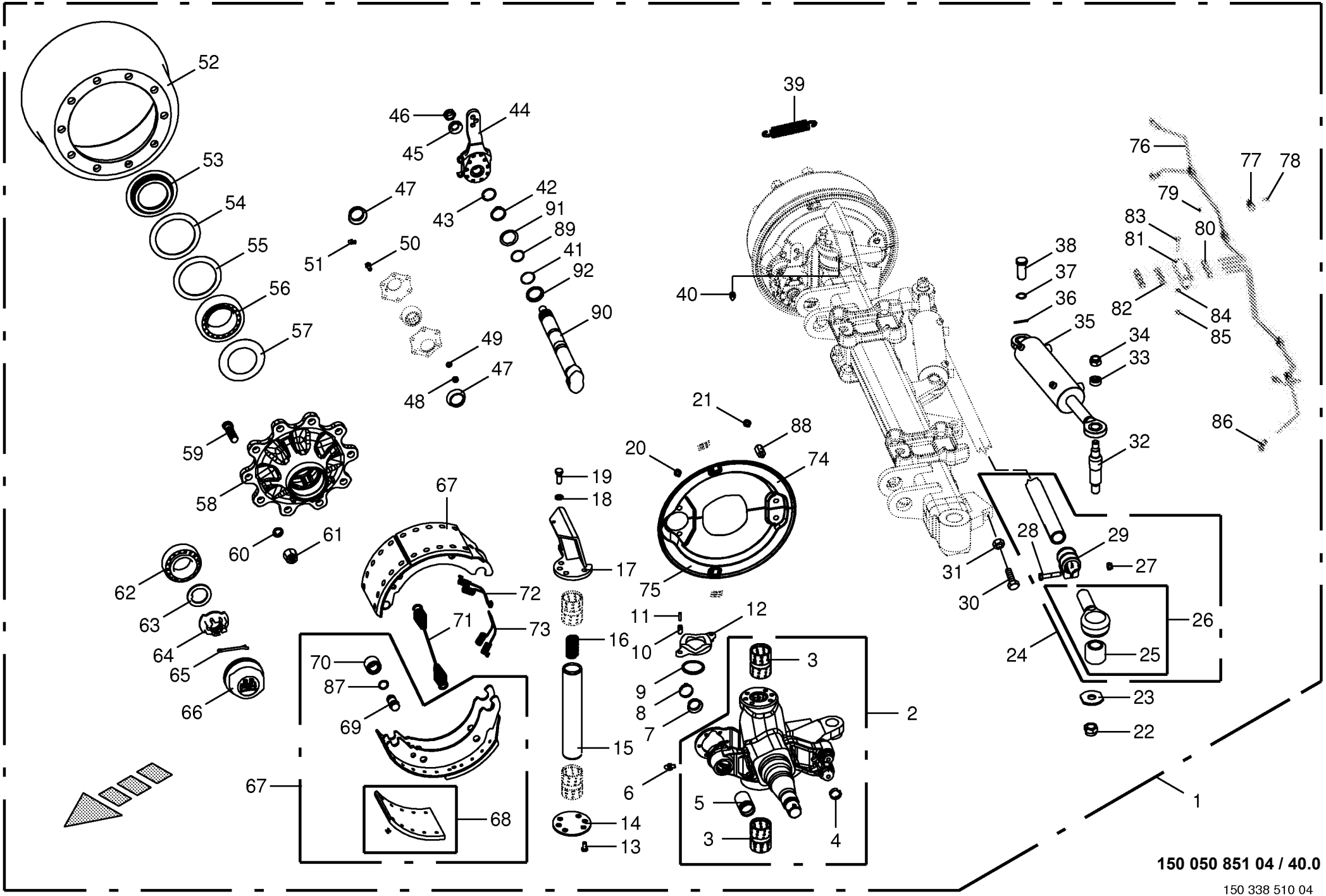

150 050 851 04 / 40.0

150 338 510 04

Lenkachse vorne -Tridem Steering axle front Essieu directeur devant					975001 - 996000	ZX 430 GL	ZX 470 GL	ZX 560 GL				150 050 851 04 150 338 510 4 40.0
Pos.	ID-Nr.	Benennung	Description	Description	Masch.-Nr-							Bemerkung/Remarks/Remarque
1	27 003 313 0	Lenkachse	Steering axle	Essieu directeur			x	x				10/280/335 2050 FL4112
2	27 003 314 0	Lenkschenkel -links	Steering swivel pin -left	Pivot de direction -gauche			x	x				
	27 003 315 0	Lenkschenkel -rechts	Steering swivel pin -right	Pivot de direction -droite			x	x				
3	00 952 938 0	Lagerbuchse	Bearing bush	Coussinet			x	x				55 / 50 X 70
4	00 952 961 0	Sprengring	Snap ring	Circlips			x	x				
5	00 952 960 0	Buchse	Bushing	Douille			x	x				42 X 46 X 72,6
6	00 919 004 0	Kegelschmiernippel	Grease niple	Graisseur à cone			x	x				M 10 X 1
7	00 952 975 0	Dichtung	Gasket	Joint			x	x				
8	27 001 434 0	Sicherungsklammer	Securing clip	Parenthèse de garantie			x	x				
9	00 952 955 0	Dichtring	Gasket ring	Bague d'étanchéité			x	x				
10	00 912 501 2	Spannstift	Roll pin	Goupille de serrage			x	x				12 X 30
11	00 912 516 3	Spannstift	Roll pin	Goupille de serrage			x	x				7 X 30
12	00 952 954 0	Druckscheibe	Pression disc	Disque de pression			x	x				
13	90 000 455 0	6kt-Schraube	Hex head bolt	Boulon tête hex			x	x				M 14 X 55
14	27 003 316 0	Achsschenkel-Scheibe unten	STEERING KNUCKLE	FUSEE			x	x				
15	00 952 952 0	Lenkbolzen	Steering pin	Boulon de direction			x	x				
16	00 952 953 0	Druckfeder	Pressure spring	Ressort de pression			x	x				8 X 26 X 85,5
17	27 003 317 0	Grundplatte -links	Base plate -left	Plaquette de levier -gauche			x	x				
	27 003 318 0	Grundplatte -rechts	Base plate -right	Plaquette de levier -droite			x	x				
18	00 909 929 0	Sperrkantscheibe	Detent edged washer	Disque à bord d'arrêt			x	x				SKM 14
19	00 900 318 1	6kt-Schraube	Hex head bolt	Boulon tête hex			x	x				M 14 X 35
20	00 900 272 2	6kt-Schraube	Hex head bolt	Boulon tête hex			x	x				M 10 X 12
21	00 953 871 0	Fächerscheibe	Serrated washer	Rondelle a eventail			x	x				
22	00 908 726 2	Sicherungsmutter	Locknut	Écrou hex			x	x				M 24
23	00 952 948 0	Scheibe	Washer	Rondelle			x	x				
24	27 003 319 0	Spurstange	Track rod	Barre de direction			x	x				
25	27 003 320 0	Buchse	Bushing	Douille			x	x				35,1 X 64,4 X 56
26	27 002 954 0	Spannkopf -links	Chuck Head -left	Tête de serrage -gauche			x	x				
	27 002 953 0	Spannkopf -rechts	Chuck Head -right	Tête de serrage -droite			x	x				
27	00 908 703 0	Sicherungsmutter	Locknut	Écrou hex			x	x				M 12 X 1,5
28	00 902 135 0	6kt-Schraube	Hex head bolt	Boulon tête hex			x	x				M 12 X 1,5 X 60
29	00 952 945 0	Schelle	Clamp	Collier de serrage			x	x				
30	00 901 035 0	6kt-Schraube	Hex head bolt	Boulon tête hex			x	x				M 24 X 70
31	00 908 531 2	6kt-Mutter -niedrige Form	Hex nut -low form	Écrou hex -forme basse			x	x				M 24
32	00 952 836 0	Gewindebolzen	Threaded bolt	Boulon fileté			x	x				
33	00 953 977 0	Spannstück	Tensioning element	Element tendeur			x	x				35/25,5 X 12,5
34	00 908 721 0	Sicherungsmutter	Locknut	Écrou hex			x	x				M 20
35	00 952 894 0	Hydraulikzylinder -links	Hydraulic cylinder -left	Vérin hydraulique -gauche			x	x				

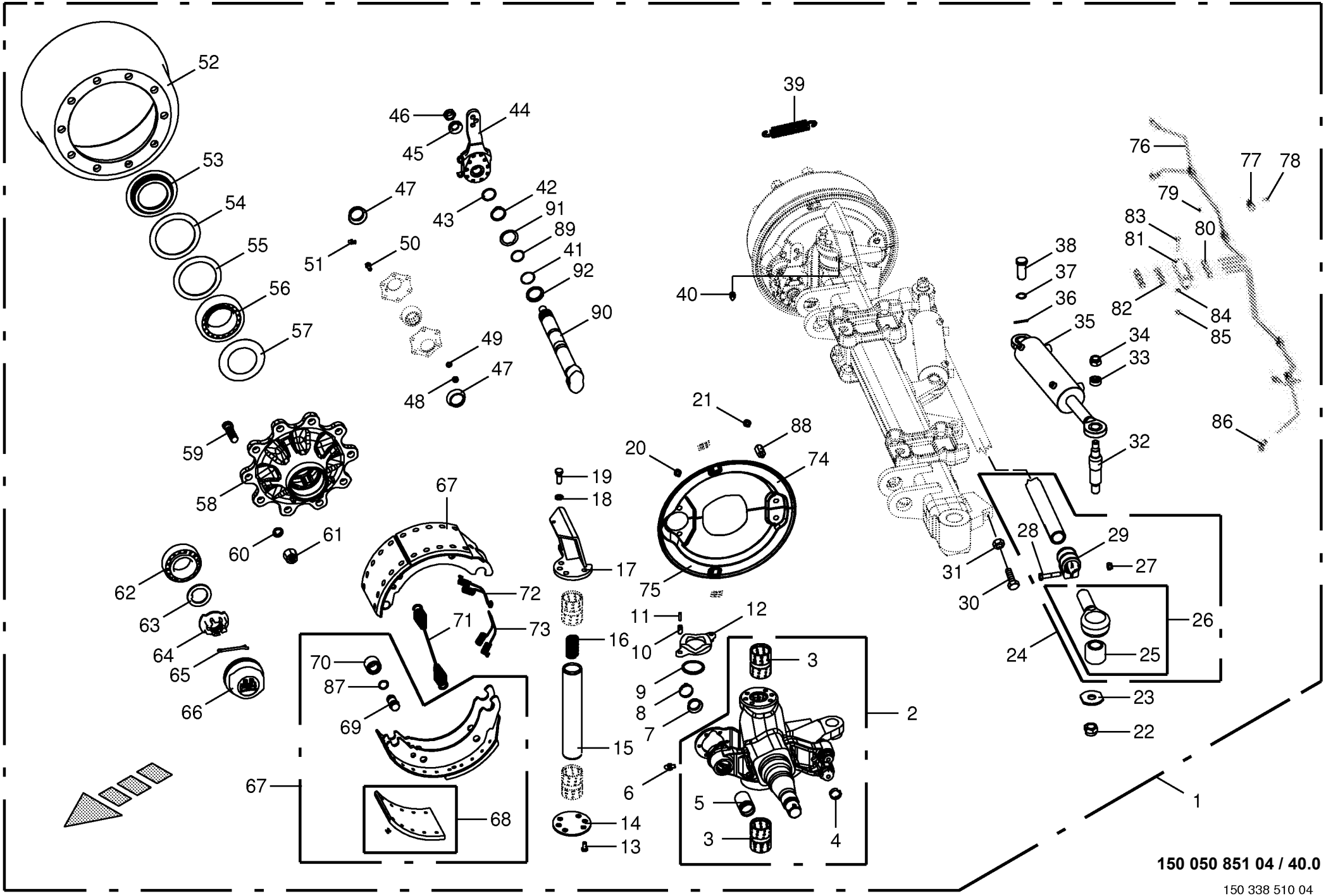

150 050 851 04 / 40.0

150 338 510 04

Lenkachse vorne -Tridem Steering axle front Essieu directeur devant					975001 - 996000	ZX 430 GL	ZX 470 GL	ZX 560 GL				150 050 851 04 150 338 510 4 40.0
Pos.	ID-Nr.	Benennung	Description	Description	Masch.-Nr-							Bemerkung/Remarks/Remarque
	00 918 832 0	Dichtungssatz	Sealing set	Jeu de joints			x	x				
	00 952 895 0	Hydraulikzylinder -rechts	Hydraulic cylinder -right	Vérin hydraulique -droite			x	x				
	00 918 832 0	Dichtungssatz	Sealing set	Jeu de joints			x	x				
37	00 911 529 0	Sicherungsring	Circlip	Circlip			x	x				A 25 X 1,2
38	27 009 366 0	Bolzen	Pin	Boulon			x	x				Rd. 25 X 60
39	00 953 984 0	Zugfeder	Tension spring	Ressort de traction			x	x				3 X 27 X 120
40	00 919 104 0	Kegelschmiernippel	Grease niple	Graisseur à cone			x	x				BM 10 X 1
41	90 000 049 0	O-Ring	O-ring	Joint torique			x	x				40 X 2,5
42	00 911 518 0	Sicherungsring	Circlip	Circlip			x	x				40 X 2,5
43	00 911 804 0	Sprengring	Snap ring	Circlips			x	x				B 40 X 2,5
44	00 952 967 0	Gestängesteller -links	Rod control -left	Element de commande -gauche			x	x				
	00 952 966 0	Gestängesteller -rechts	Rod control -right	Element de commande -droite			x	x				
45	00 910 369 0	Scheibe	Washer	Rondelle			x	x				23 X 39 X 3
46	00 908 077 0	6kt-Mutter	Hex nut	Écrou hex			x	x				M 22 X 1,5
47	00 952 974 0	Dichtung	Gasket	Joint			x	x				
48	00 908 210 0	6kt-Mutter	Hex nut	Écrou hex			x	x				M 8
49	00 909 908 1	Sperrkantscheibe	Detent edged washer	Disque à bord d'arrêt			x	x				SKM 8
50	00 900 616 0	6kt-Schraube	Hex head bolt	Boulon tête hex			x	x				M 8 X 25
51	00 919 106 0	Kegelschmiernippel	Grease niple	Graisseur à cone			x	x				BM 8 X 1
52	00 952 921 0	Bremstrommel	Brake drum	Moyeu tambour			x	x				410 X 120 Geteilt
53	00 952 074 0	Stossring	Push ring	Bague			x	x				
54	00 952 159 0	Lagerscheibe	Washer	Rondelle			x	x				110,5 X 141 X 2,5
55	00 952 068 0	Lagerscheibe	Washer	Rondelle			x	x				104 X 136 X 2,5
56	00 932 184 0	Kegelrollenlager	Taper roller bearing	Roulement à rouleaux coniques			x	x				33116
57	00 952 073 0	Abdeckblech	Cover plate	Tôle de recouvrement			x	x				Rd. 84 / 129 X 8,5
58	27 009 305 0	Radnabe	Hub f. axle	Moyeu de roue			x	x				10/280/335
59	00 952 900 0	Riffelbolzen	Wheel pin	Boulon de fix.de roue			x	x				M 22 X 1,5 X 80
60	00 910 217 0	Federring	Spring washer	Rondelle elastique			x	x				C 22,5
61	00 910 235 0	Radmutter	Nut	Ecrou de roue			x	x				M 22 X 1,5
62	00 932 145 0	Kegelrollenlager	Taper roller bearing	Roulement à rouleaux coniques			x	x				32310
63	00 910 324 0	Scheibe	Washer	Rondelle			x	x				43 X 78 X 7
64	00 953 840 0	Kronenmutter	Castellated nut	Ecrou crenele plat			x	x				M 42 X 2
65	00 912 132 0	Splint	Cotter pin	Goupille fendue			x	x				8 X 56
66	00 953 858 0	Radkappe	Wheel cap	Chapeau de roue			x	x				M 115 X 2
67	00 952 922 0	Bremsbacke -mit Belag	Brake shoe -with coating	Machoire de frein -avec revêtment			4	4				410 X 120
68	27 001 439 0	Bremsbelag	Brake lining	Machoire de frein			8	8				410 X 120
69	27 001 438 0	Bolzen	Pin	Boulon			x	x				
70	00 952 962 0	Rolle	Roller	Galet			x	x				

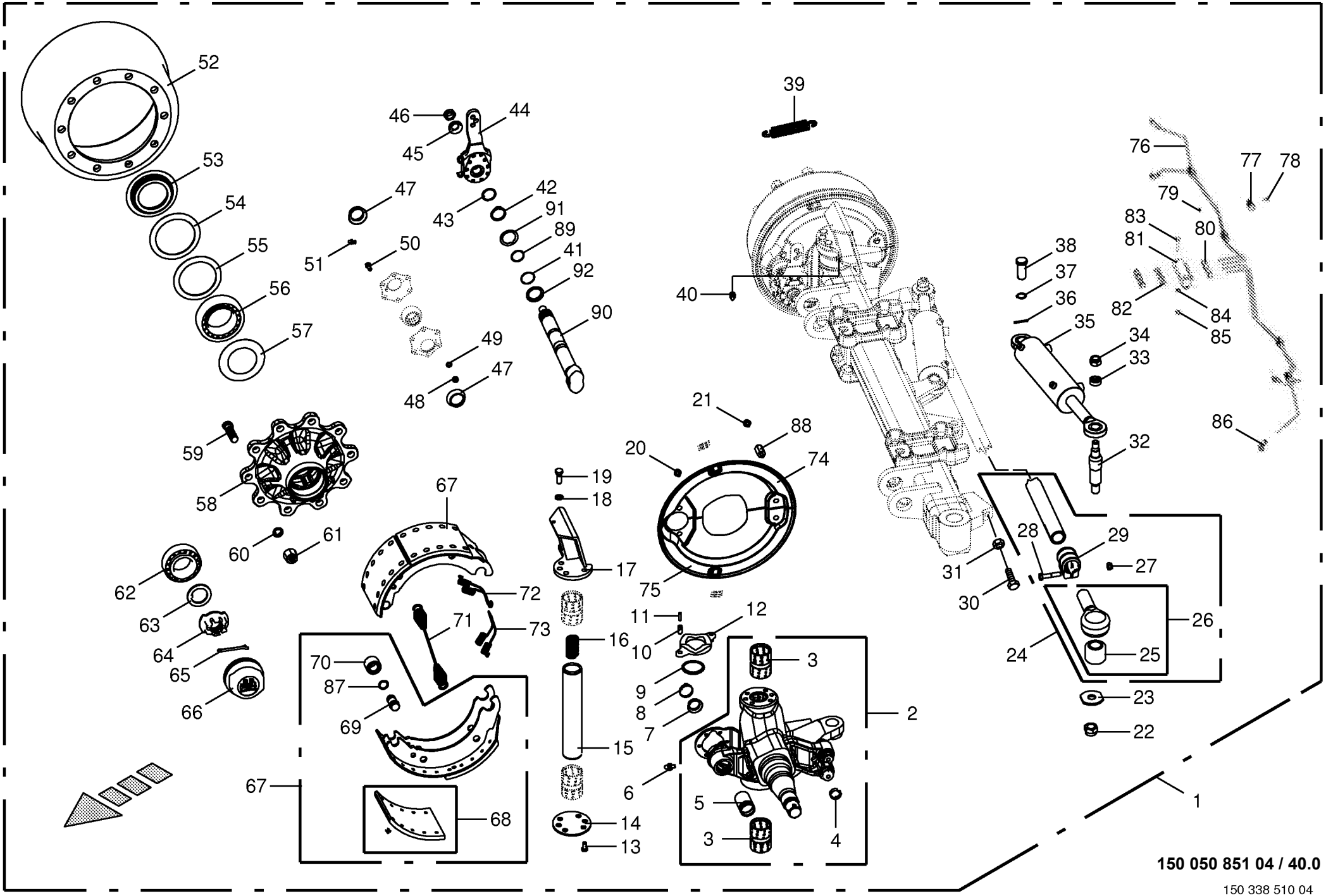

150 050 851 04 / 40.0

150 338 510 04

Lenkachse vorne -Tridem
Steering axle front
Essieu directeur devant

975001 - 996000

150 050 851 04

150 338 510 4 **40.0**

Pos.	ID-Nr.	Benennung	Description	Description	Masch.-Nr-	ZX 430 GL	ZX 470 GL	ZX 560 GL				Bemerkung/Remarks/Remarque
71	00 952 968 0	Zugfeder	Tension spring	Ressort de traction			x	x				5,3 X 28,5 X 268
72	00 952 096 0	Zugfeder	Tension spring	Ressort de traction			x	x				
73	00 952 095 0	Zugfeder	Tension spring	Ressort de traction			x	x				
74	27 010 260 0	Deckel -links oben	Cover -top left	Couvercle -en haut gauche			x	x				
	27 010 261 0	Deckel -rechts oben	Cover -top right	Couvercle -en haut droite			x	x				
75	27 010 262 0	Deckel -links unten	Cover -below left	Couvercle -en bas gauche			x	x				
	27 010 263 0	Deckel -rechts unten	Cover -below right	Couvercle -en bas à droite			x	x				
76	00 938 933 0	Kunststoffrohr mit Fett gefüllt	Plastic tube filled with grease	Tube plastique farci avec graisse			x	x				6 X 1,5
		-Id.-Nr.= 1m	-Id.-no.= 1m	-Id.-no.= 1m								
77	00 953 980 0	Schelle	Clamp	Collier de serrage			x	x				
78	00 903 043 1	Zylinderschraube	Allen screw	Vis tête cylindrique			x	x				M 6 X 16
79	00 909 906 1	Sperrkantscheibe	Detent edged washer	Disque à bord d'arrêt			x	x				SKM 6
80	00 919 333 0	Einschraubstutzen	Male connector	Raccord filet			x	x				M 10 X 1
81	00 952 941 0	Platte	Plate	Plaque			x	x				
82	00 919 004 0	Kegelschmiernippel	Grease niple	Graisseur à cone			x	x				M 10 X 1
83	00 900 264 1	6kt-Schraube	Hex head bolt	Boulon tête hex			x	x				M 8 X 45
84	00 910 033 0	Federring	Spring washer	Rondelle elastique			x	x				B 8
85	00 908 210 0	6kt-Mutter	Hex nut	Écrou hex			x	x				M 8
86	90 000 203 0	Winkeleinschraubstutzen	Angel male connector	Raccord filet jarret			x	x				M 10 X 1
87	27 009 350 0	Ring	Ring	Anneau			x	x				
88	27 009 306 0	Gewindebolzen	Threaded bolt	Boulon fileté			x	x				
89	90 001 971 0	O-Ring	O-ring	Joint torique			x	x				37 X 2,6
90	27 010 259 0	Bremswelle L=300 A=181,5	Brake shaft L=305 A=186.5	Arbre de frein L=305 A=186,5			x	x				
91	27 008 283 0	Ring	Ring	Anneau			x	x				
92	27 008 282 0	Dichtring	Gasket ring	Bague d'étanchéité			x	x				

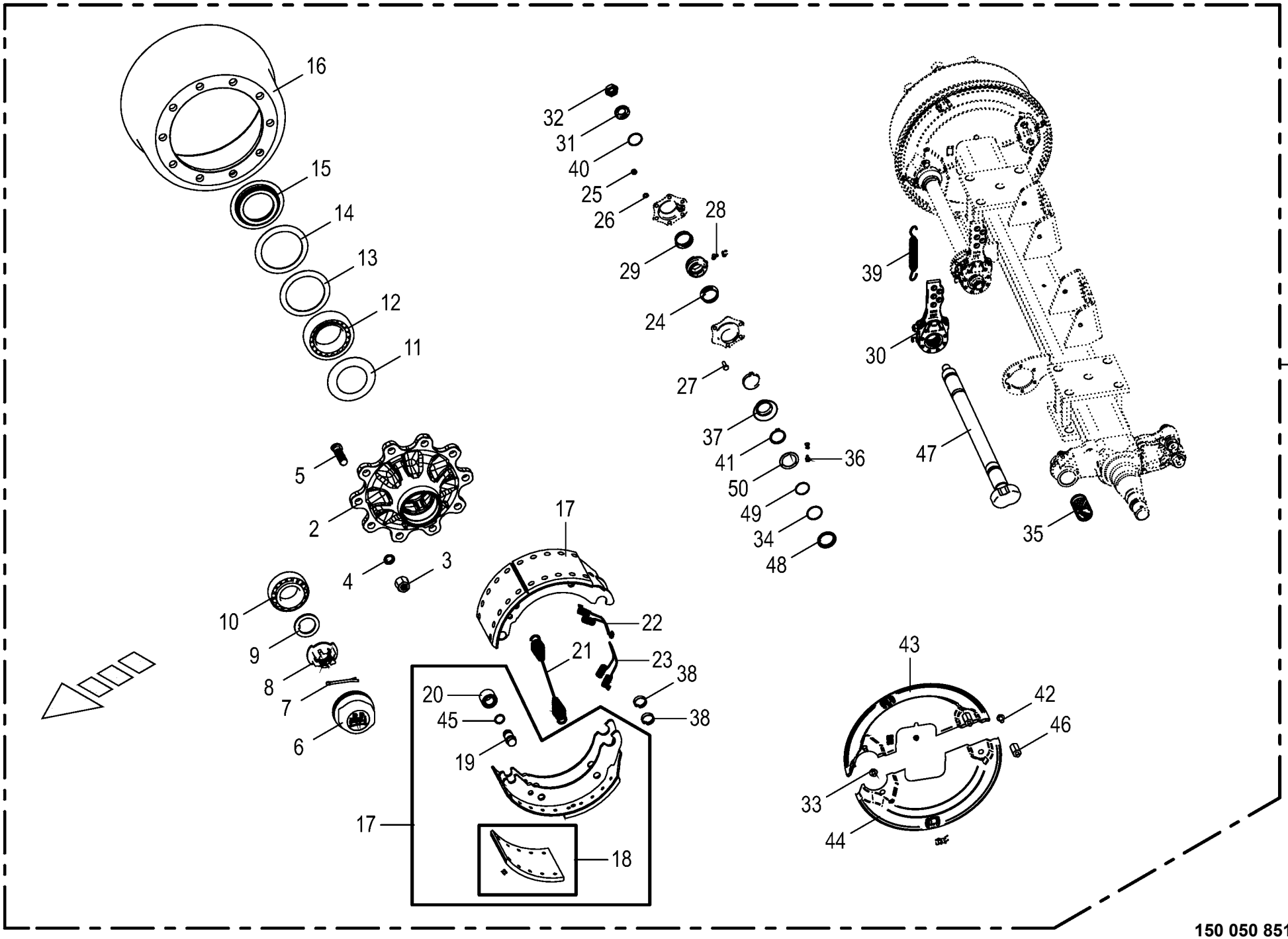

150 050 851 04 / 41.0

Bremsachse mitte -Tridem **Brake axle middle** **Essieu centre**					975001 - 996000	ZX 430 GL	ZX 470 GL	ZX 560 GL				**150 050 851 04** 150 338 490 5 **41.0**
Pos.	ID-Nr.	Benennung	Description	Description	Masch.-Nr-							Bemerkung/Remarks/Remarque
1	27 003 049 0	Bremsachse	Brake axle	Essieu			x	x				10/280/335 2050 FL4112
2	27 009 305 0	Radnabe	Hub f. axle	Moyeu de roue			x	x				10/280/335
3	00 908 077 0	6kt-Mutter	Hex nut	Écrou hex			x	x				M 22 X 1,5
4	00 910 217 0	Federring	Spring washer	Rondelle elastique			x	x				C 22,5
5	00 952 900 0	Riffelbolzen	Wheel pin	Boulon de fix.de roue			x	x				M 22 X 1,5 X 80
6	00 953 858 0	Radkappe	Wheel cap	Chapeau de roue			x	x				M 115 X 2
7	00 912 132 0	Splint	Cotter pin	Goupille fendue			x	x				8 X 56
8	00 953 840 0	Kronenmutter	Castellated nut	Ecrou crenele plat			x	x				M 42 X 2
9	00 910 324 0	Scheibe	Washer	Rondelle			x	x				43 X 78 X 7
10	00 932 145 0	Kegelrollenlager	Taper roller bearing	Roulement à rouleaux coniques			x	x				32310
11	00 952 073 0	Abdeckblech	Cover plate	Tôle de recouvrement			x	x				Rd. 84 / 129 X 8,5
12	00 932 184 0	Kegelrollenlager	Taper roller bearing	Roulement à rouleaux coniques			x	x				33116
13	00 952 068 0	Lagerscheibe	Washer	Rondelle			x	x				104 X 136 X 2,5
14	00 952 159 0	Lagerscheibe	Washer	Rondelle			x	x				110,5 X 141 X 2,5
15	00 952 074 0	Stossring	Push ring	Bague			x	x				
16	00 952 921 0	Bremstrommel	Brake drum	Moyeu tambour			x	x				410 X 120 Geteilt
17	00 952 922 0	Bremsbacke -mit Belag	Brake shoe -with coating	Machoire de frein -avec revêtment			4	4				410 X 120
18	27 001 439 0	Bremsbelag	Brake lining	Machoire de frein			8	8				410 X 120
19	27 001 438 0	Bolzen	Pin	Boulon			x	x				
20	00 952 962 0	Rolle	Roller	Galet			x	x				
21	00 952 968 0	Zugfeder	Tension spring	Ressort de traction			x	x				5,3 X 28,5 X 268
22	00 952 095 0	Zugfeder	Tension spring	Ressort de traction			x	x				
23	00 952 096 0	Zugfeder	Tension spring	Ressort de traction			x	x				
24	00 952 974 0	Dichtung	Gasket	Joint			x	x				
25	00 908 210 0	6kt-Mutter	Hex nut	Écrou hex			x	x				M 8
26	00 909 908 1	Sperrkantscheibe	Detent edged washer	Disque à bord d'arrêt			x	x				SKM 8
27	00 900 616 0	6kt-Schraube	Hex head bolt	Boulon tête hex			x	x				M 8 X 25
28	00 940 097 0	Einschraubnippel	Screw-in nipple	Raccord de graissage vissé			x	x				M 8 X 1
29	00 952 974 0	Dichtung	Gasket	Joint			x	x				
30	00 952 965 0	Gestängesteller	Rod control	Element de commande			2	2				
31	00 910 369 0	Scheibe	Washer	Rondelle			x	x				23 X 39 X 3
32	00 908 077 0	6kt-Mutter	Hex nut	Écrou hex			x	x				M 22 X 1,5
33	00 900 272 2	6kt-Schraube	Hex head bolt	Boulon tête hex			x	x				M 10 X 12
34	90 000 049 0	O-Ring	O-ring	Joint torique			x	x				40 X 2,5
35	00 952 960 0	Buchse	Bushing	Douille			x	x				42 X 46 X 72,6
36	00 919 004 0	Kegelschmiernippel	Grease niple	Graisseur à cone			x	x				M 10 X 1
37	00 952 975 0	Dichtung	Gasket	Joint			x	x				
38	00 952 961 0	Sprengring	Snap ring	Circlips			x	x				

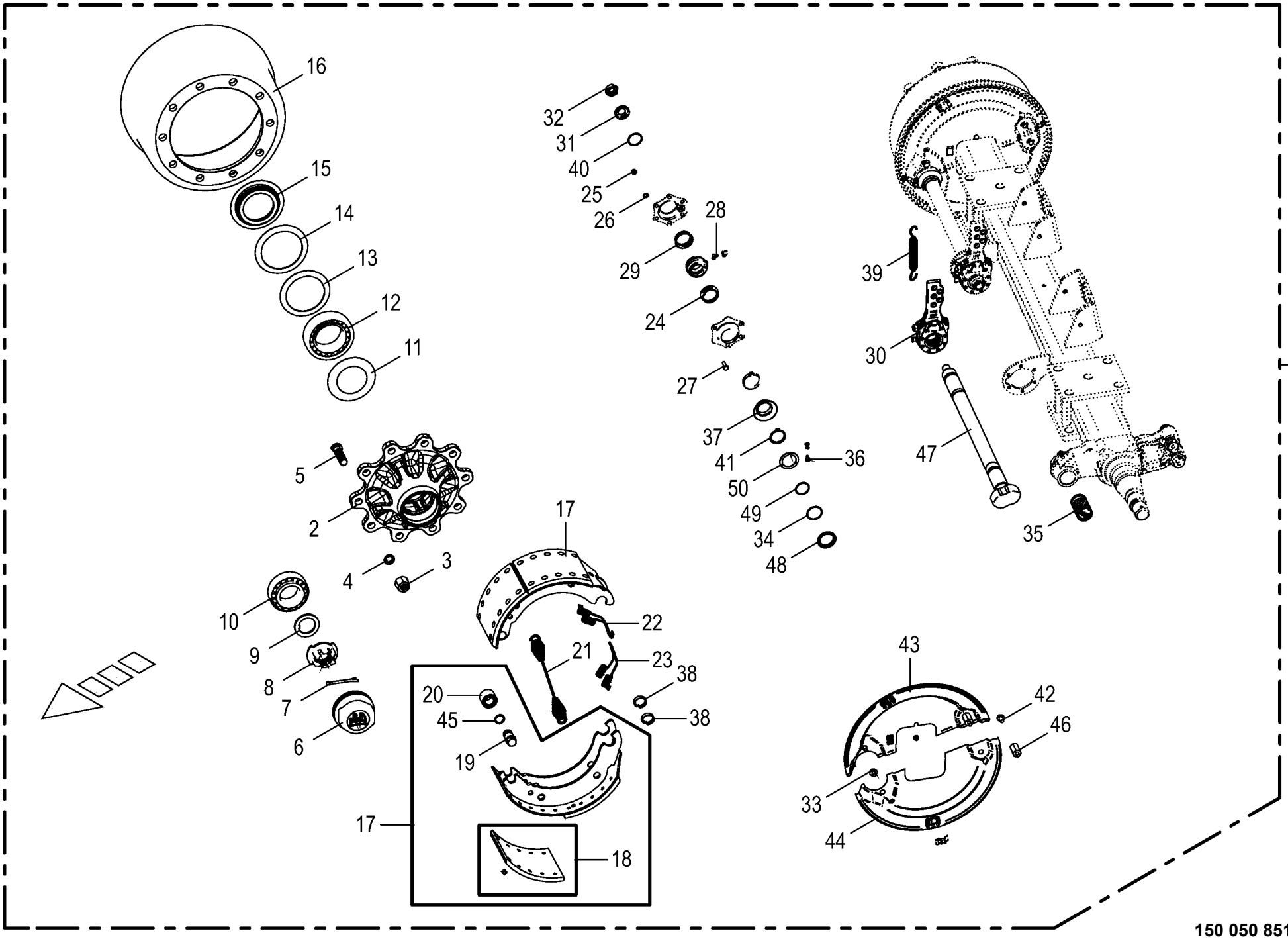

150 050 851 04 / 41.0

Bremsachse mitte -Tridem
Brake axle middle
Essieu centre

975001 - 996000

150 050 851 04

150 338 490 5 **41.0**

Pos.	ID-Nr.	Benennung	Description	Description	Masch.-Nr-	ZX 430 GL	ZX 470 GL	ZX 560 GL				Bemerkung/Remarks/Remarque
39	00 953 845 0	Zugfeder	Tension spring	Ressort de traction			x	x				2,8 X 23 X 148
40	00 911 804 0	Sprengring	Snap ring	Circlips			x	x				B 40 X 2,5
41	00 911 518 0	Sicherungsring	Circlip	Circlip			x	x				40 X 2,5
42	00 900 632 0	6kt-Schraube	Hex head bolt	Boulon tête hex			x	x				M 10 X 16
43	27 004 125 0	Deckel -links oben	Cover -top left	Couvercle -en haut gauche			x	x				
	27 004 683 0	Deckel -rechts oben	Cover -top right	Couvercle -en haut droite			x	x				
44	27 004 682 0	Deckel -links unten	Cover -below left	Couvercle -en bas gauche			x	x				
	27 004 128 0	Deckel -rechts unten	Cover -below right	Couvercle -en bas à droite			x	x				
45	27 009 350 0	Ring	Ring	Anneau			x	x				
46	27 009 306 0	Gewindebolzen	Threaded bolt	Boulon fileté			x	x				
47	27 009 089 0	Bremswelle	Brake shaft	Arbre de frein			x	x				Lg.= 830
48	27 008 283 0	Ring	Ring	Anneau			x	x				
49	90 001 971 0	O-Ring	O-ring	Joint torique			x	x				37 X 2,6
50	27 008 282 0	Dichtring	Gasket ring	Bague d'étanchéité			x	x				

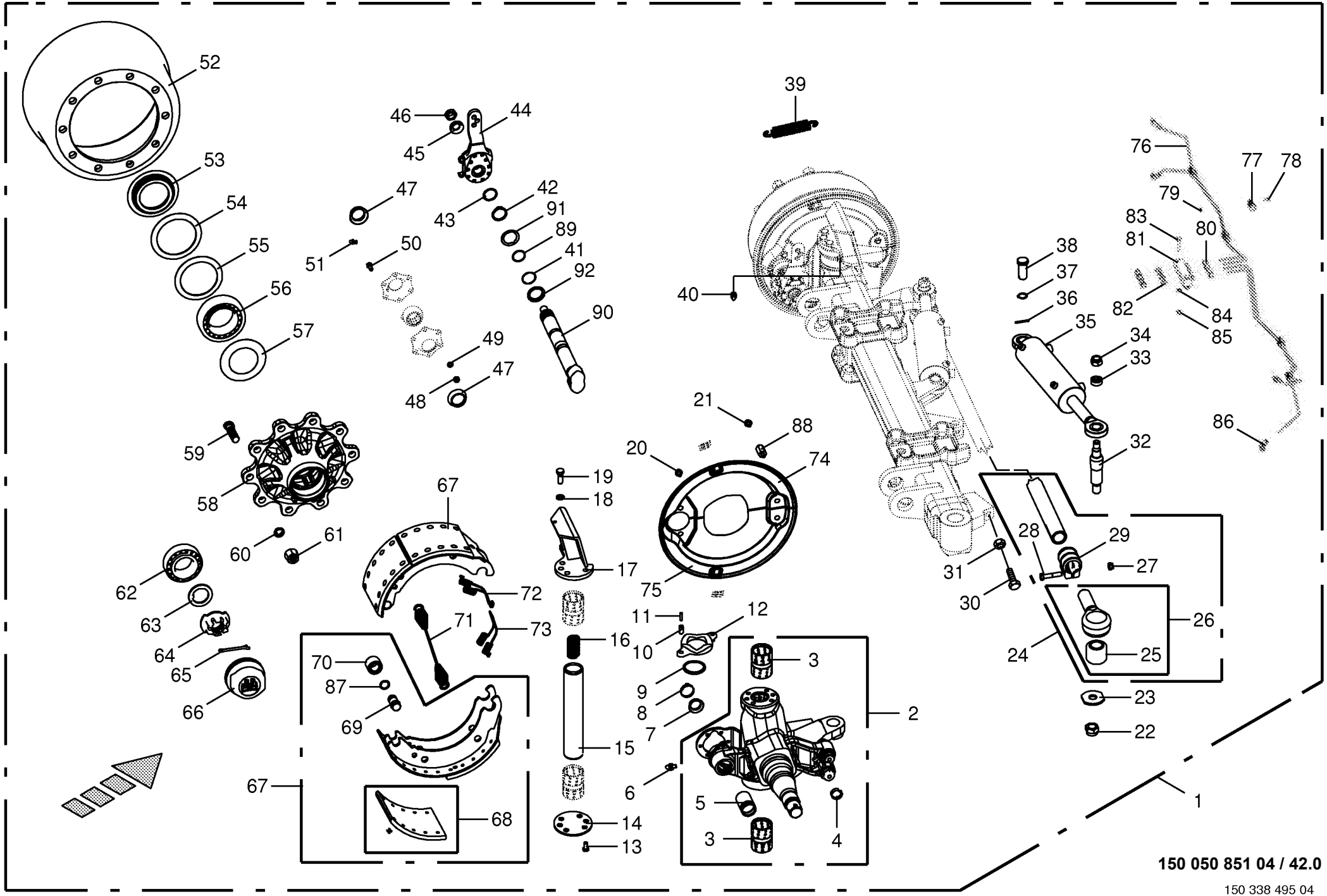

150 050 851 04 / 42.0

150 338 495 04

Lenkachse hinten -Tridem Steering axle back Essieu directeur arriere					975001 - 996000	ZX 430 GL	ZX 470 GL	ZX 560 GL				150 050 851 04 150 338 495 4 42.0
Pos.	ID-Nr.	Benennung	Description	Description	Masch.-Nr-							Bemerkung/Remarks/Remarque
1	27 003 321 0	Lenkachse	Steering axle	Essieu directeur			x	x				10/280/335 2050 FL4112
2	27 003 324 0	Lenkschenkel -rechts	Steering swivel pin -right	Pivot de direction -droite			x	x				
	27 003 323 0	Lenkschenkel -links	Steering swivel pin -left	Pivot de direction -gauche			x	x				
3	00 952 938 0	Lagerbuchse	Bearing bush	Coussinet			x	x				55 / 50 X 70
4	00 952 961 0	Sprengring	Snap ring	Circlips			x	x				
5	00 952 960 0	Buchse	Bushing	Douille			x	x				42 X 46 X 72,6
6	00 919 004 0	Kegelschmiernippel	Grease niple	Graisseur à cone			x	x				M 10 X 1
7	00 952 975 0	Dichtung	Gasket	Joint			x	x				
8	27 001 434 0	Sicherungsklammer	Securing clip	Parenthèse de garantie			x	x				
9	00 952 955 0	Dichtring	Gasket ring	Bague d'étanchéité			x	x				
10	00 912 501 2	Spannstift	Roll pin	Goupille de serrage			x	x				12 X 30
11	00 912 516 3	Spannstift	Roll pin	Goupille de serrage			x	x				7 X 30
12	00 952 954 0	Druckscheibe	Pression disc	Disque de pression			x	x				
13	90 000 455 0	6kt-Schraube	Hex head bolt	Boulon tête hex			x	x				M 14 X 55
14	27 003 316 0	Achsschenkel-Scheibe unten	STEERING KNUCKLE	FUSEE			x	x				
15	00 952 952 0	Lenkbolzen	Steering pin	Boulon de direction			x	x				
16	00 952 953 0	Druckfeder	Pressure spring	Ressort de pression			x	x				8 X 26 X 85,5
17	27 003 317 0	Grundplatte -rechts	Base plate -right	Plaquette de levier -droite			x	x				
	27 003 318 0	Grundplatte -links	Base plate -left	Plaquette de levier -gauche			x	x				
18	00 909 929 0	Sperrkantscheibe	Detent edged washer	Disque à bord d'arrêt			x	x				SKM 14
19	00 900 318 1	6kt-Schraube	Hex head bolt	Boulon tête hex			x	x				M 14 X 35
20	00 900 272 2	6kt-Schraube	Hex head bolt	Boulon tête hex			x	x				M 10 X 12
21	00 953 871 0	Fächerscheibe	Serrated washer	Rondelle a eventail			x	x				
22	00 908 726 2	Sicherungsmutter	Locknut	Écrou hex			x	x				M 24
23	00 952 948 0	Scheibe	Washer	Rondelle			x	x				
24	27 003 319 0	Spurstange	Track rod	Barre de direction			x	x				
25	27 003 320 0	Buchse	Bushing	Douille			x	x				35,1 X 64,4 X 56
26	27 002 954 0	Spannkopf -rechts	Chuck Head -right	Tête de serrage -droite			x	x				
	27 002 953 0	Spannkopf -links	Chuck Head -left	Tête de serrage -gauche			x	x				
27	00 908 703 0	Sicherungsmutter	Locknut	Écrou hex			x	x				M 12 X 1,5
28	00 902 135 0	6kt-Schraube	Hex head bolt	Boulon tête hex			x	x				M 12 X 1,5 X 60
29	00 952 945 0	Schelle	Clamp	Collier de serrage			x	x				
30	00 901 035 0	6kt-Schraube	Hex head bolt	Boulon tête hex			x	x				M 24 X 70
31	00 908 531 2	6kt-Mutter -niedrige Form	Hex nut -low form	Écrou hex -forme basse			x	x				M 24
32	00 952 836 0	Gewindebolzen	Threaded bolt	Boulon fileté			x	x				
33	00 953 977 0	Spannstück	Tensioning element	Element tendeur			x	x				35/25,5 X 12,5
34	00 908 721 0	Sicherungsmutter	Locknut	Écrou hex			x	x				M 20
35	00 952 894 0	Hydraulikzylinder -rechts	Hydraulic cylinder -right	Vérin hydraulique -droite			x	x				

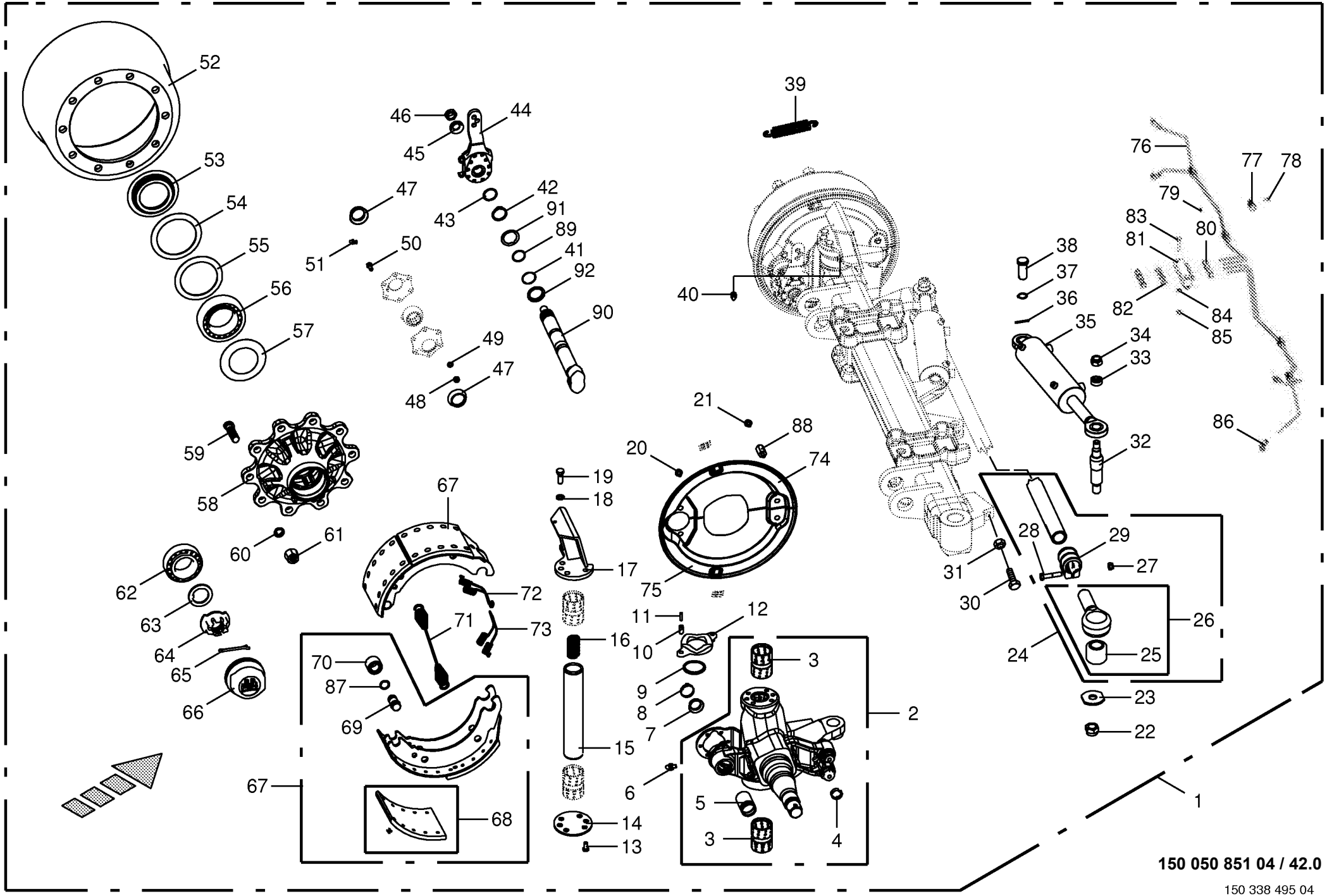

150 050 851 04 / 42.0

150 338 495 04

Lenkachse hinten -Tridem
Steering axle back
Essieu directeur arriere

975001 - 996000

150 050 851 04

150 338 495 4 **42.0**

Pos.	ID-Nr.	Benennung	Description	Description	Masch.-Nr-	ZX 430 GL	ZX 470 GL	ZX 560 GL				Bemerkung/Remarks/Remarque
	00 918 832 0	Dichtungssatz	Sealing set	Jeu de joints			x	x				
	00 952 895 0	Hydraulikzylinder -links	Hydraulic cylinder -left	Vérin hydraulique -gauche			x	x				
	00 918 832 0	Dichtungssatz	Sealing set	Jeu de joints			x	x				
37	00 911 529 0	Sicherungsring	Circlip	Circlip			x	x				A 25 X 1,2
38	27 009 366 0	Bolzen	Pin	Boulon			x	x				Rd. 25 X 60
39	00 953 984 0	Zugfeder	Tension spring	Ressort de traction			x	x				3 X 27 X 120
40	00 919 104 0	Kegelschmiernippel	Grease niple	Graisseur à cone			x	x				BM 10 X 1
41	90 000 049 0	O-Ring	O-ring	Joint torique			x	x				40 X 2,5
42	00 911 518 0	Sicherungsring	Circlip	Circlip			x	x				40 X 2,5
43	00 911 804 0	Sprengring	Snap ring	Circlips			x	x				B 40 X 2,5
44	00 952 967 0	Gestängesteller -rechts	Rod control -right	Element de commande -droite			x	x				
	00 952 966 0	Gestängesteller -links	Rod control -left	Element de commande -gauche			x	x				
45	00 910 369 0	Scheibe	Washer	Rondelle			x	x				23 X 39 X 3
46	00 908 077 0	6kt-Mutter	Hex nut	Écrou hex			x	x				M 22 X 1,5
47	00 952 974 0	Dichtung	Gasket	Joint			x	x				
48	00 908 210 0	6kt-Mutter	Hex nut	Écrou hex			x	x				M 8
49	00 909 908 1	Sperrkantscheibe	Detent edged washer	Disque à bord d'arrêt			x	x				SKM 8
50	00 900 616 0	6kt-Schraube	Hex head bolt	Boulon tête hex			x	x				M 8 X 25
51	00 919 106 0	Kegelschmiernippel	Grease niple	Graisseur à cone			x	x				BM 8 X 1
52	00 952 921 0	Bremstrommel	Brake drum	Moyeu tambour			x	x				410 X 120 Geteilt
53	00 952 074 0	Stossring	Push ring	Bague			x	x				
54	00 952 159 0	Lagerscheibe	Washer	Rondelle			x	x				110,5 X 141 X 2,5
55	00 952 068 0	Lagerscheibe	Washer	Rondelle			x	x				104 X 136 X 2,5
56	00 932 184 0	Kegelrollenlager	Taper roller bearing	Roulement à rouleaux coniques			x	x				33116
57	00 952 073 0	Abdeckblech	Cover plate	Tôle de recouvrement			x	x				Rd. 84 / 129 X 8,5
58	27 009 305 0	Radnabe	Hub f. axle	Moyeu de roue			x	x				10/280/335
59	00 952 900 0	Riffelbolzen	Wheel pin	Boulon de fix.de roue			x	x				M 22 X 1,5 X 80
60	00 910 217 0	Federring	Spring washer	Rondelle elastique			x	x				C 22,5
61	00 910 235 0	Radmutter	Nut	Ecrou de roue			x	x				M 22 X 1,5
62	00 932 145 0	Kegelrollenlager	Taper roller bearing	Roulement à rouleaux coniques			x	x				32310
63	00 910 324 0	Scheibe	Washer	Rondelle			x	x				43 X 78 X 7
64	00 953 840 0	Kronenmutter	Castellated nut	Ecrou crenele plat			x	x				M 42 X 2
65	00 912 132 0	Splint	Cotter pin	Goupille fendue			x	x				8 X 56
66	00 953 858 0	Radkappe	Wheel cap	Chapeau de roue			x	x				M 115 X 2
67	00 952 922 0	Bremsbacke -mit Belag	Brake shoe -with coating	Machoire de frein -avec revêtment			4	4				410 X 120
68	27 001 439 0	Bremsbelag	Brake lining	Machoire de frein			8	8				410 X 120
69	27 001 438 0	Bolzen	Pin	Boulon			x	x				
70	00 952 962 0	Rolle	Roller	Galet			x	x				

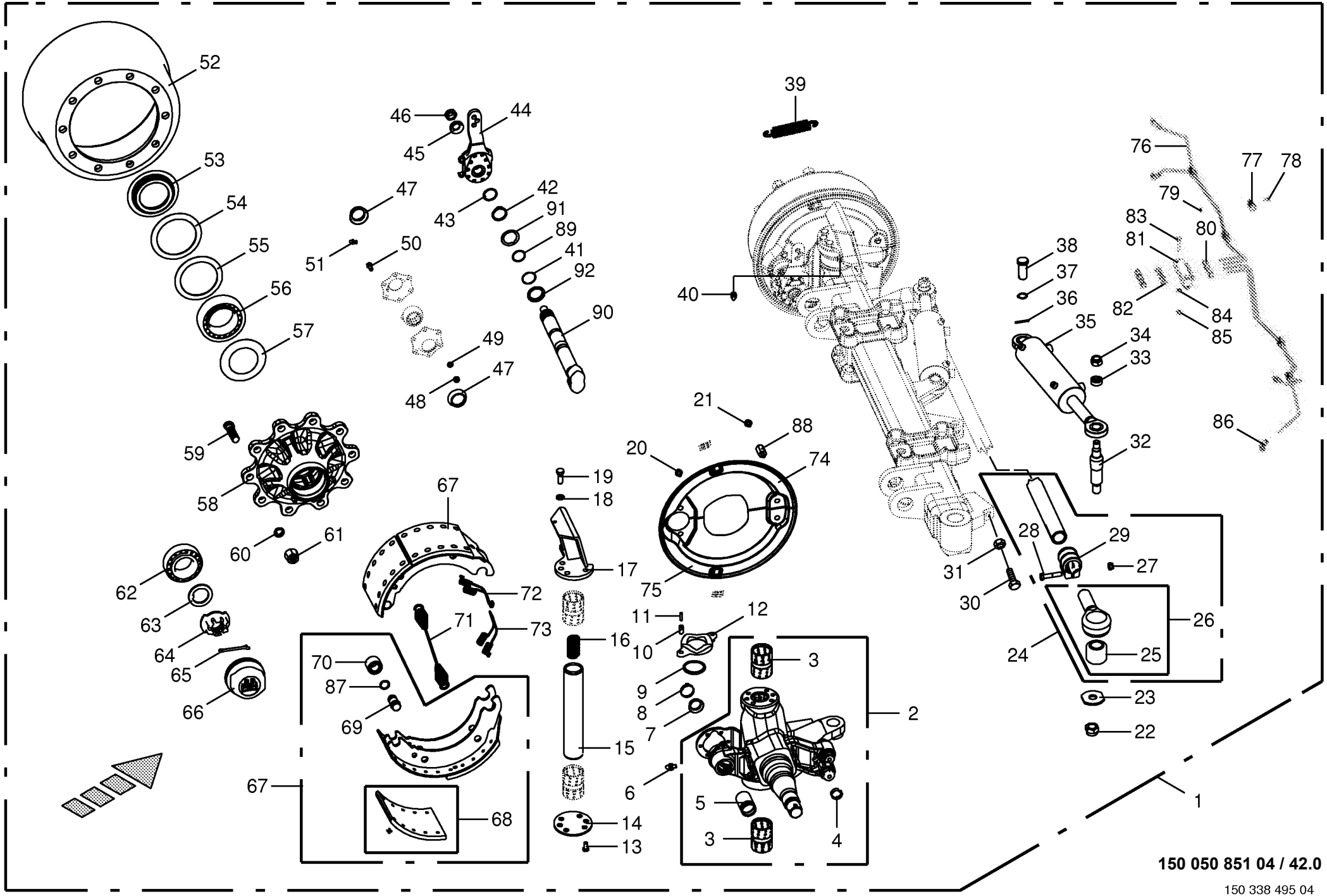

150 050 851 04 / 42.0

150 338 495 04

Lenkachse hinten -Tridem Steering axle back Essieu directeur arriere					975001 - 996000	ZX 430 GL	ZX 470 GL	ZX 560 GL				150 050 851 04 150 338 495 4 42.0
Pos.	ID-Nr.	Benennung	Description	Description	Masch.-Nr-							Bemerkung/Remarks/Remarque
71	00 952 968 0	Zugfeder	Tension spring	Ressort de traction			x	x				5,3 X 28,5 X 268
72	00 952 096 0	Zugfeder	Tension spring	Ressort de traction			x	x				
73	00 952 095 0	Zugfeder	Tension spring	Ressort de traction			x	x				
74	27 010 260 0	Deckel -rechts oben	Cover -top right	Couvercle -en haut droite			x	x				
	27 010 261 0	Deckel -links oben	Cover -top left	Couvercle -en haut gauche			x	x				
75	27 010 262 0	Deckel -rechts unten	Cover -below right	Couvercle -en bas à droite			x	x				
	27 010 263 0	Deckel -links unten	Cover -below left	Couvercle -en bas gauche			x	x				
76	00 938 933 0	Kunststoffrohr mit Fett gefüllt	Plastic tube filled with grease	Tube plastique farci avec graisse			x	x				6 X 1,5
		-Id.-Nr.= 1m	-Id.-no.= 1m	-Id.-no.= 1m								
77	00 953 980 0	Schelle	Clamp	Collier de serrage			x	x				
78	00 903 043 1	Zylinderschraube	Allen screw	Vis tête cylindrique			x	x				M 6 X 16
79	00 909 906 1	Sperrkantscheibe	Detent edged washer	Disque à bord d'arrêt			x	x				SKM 6
80	00 919 333 0	Einschraubstutzen	Male connector	Raccord filet			x	x				M 10 X 1
81	00 952 941 0	Platte	Plate	Plaque			x	x				
82	00 919 004 0	Kegelschmiernippel	Grease niple	Graisseur à cone			x	x				M 10 X 1
83	00 900 264 1	6kt-Schraube	Hex head bolt	Boulon tête hex			x	x				M 8 X 45
84	00 910 033 0	Federring	Spring washer	Rondelle elastique			x	x				B 8
85	00 908 210 0	6kt-Mutter	Hex nut	Écrou hex			x	x				M 8
86	90 000 203 0	Winkeleinschraubstutzen	Angel male connector	Raccord filet jarret			x	x				M 10 X 1
87	27 009 350 0	Ring	Ring	Anneau			x	x				
88	27 009 306 0	Gewindebolzen	Threaded bolt	Boulon fileté			x	x				
89	90 001 971 0	O-Ring	O-ring	Joint torique			x	x				37 X 2,6
90	27 010 259 0	Bremswelle L=300 A=181,5	Brake shaft L=305 A=186.5	Arbre de frein L=305 A=186,5			x	x				
91	27 008 283 0	Ring	Ring	Anneau			x	x				
92	27 008 282 0	Dichtring	Gasket ring	Bague d'étanchéité			x	x				

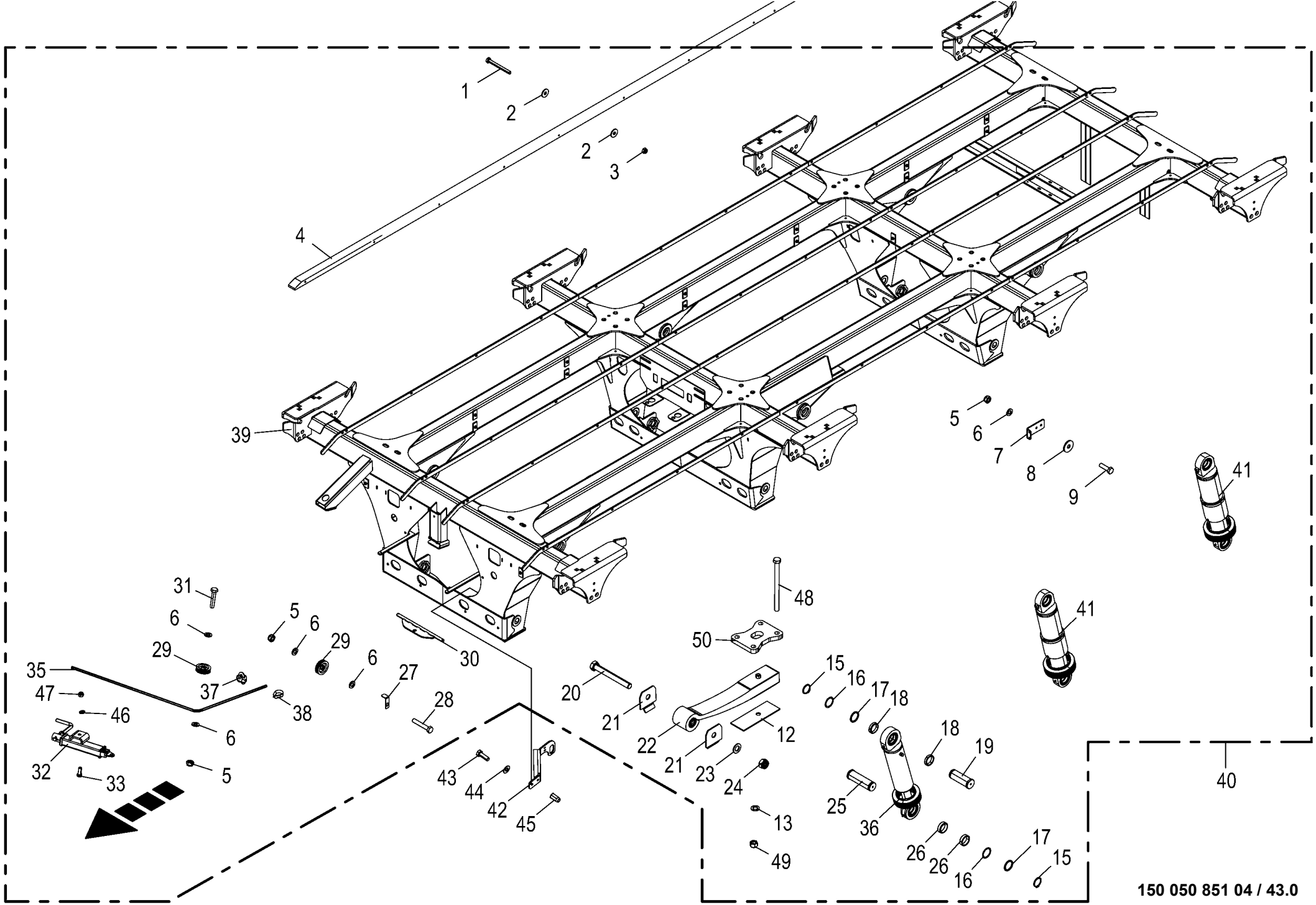

150 050 851 04 / 43.0

150 453 938 04

Tridemaggregat
Tridem axle assy
Collection essieu tridem

975001 - 996000

150 050 851 04

150 453 938 4 **43.0**

Pos.	ID-Nr.	Benennung	Description	Description	Masch.-Nr-	ZX 430 GL	ZX 470 GL	ZX 560 GL				Bemerkung/Remarks/Remarque
1	00 901 008 1	6kt-Schraube	Hex head bolt	Boulon tête hex				x				M 8 X 80
2	00 910 603 0	Scheibe	Washer	Rondelle				x				8,4 X 24 X 2
3	00 908 706 0	Sicherungsmutter	Locknut	Écrou hex				x				M 8
4	20 250 289 0	Gleitschiene Kunststoff	Slide rail plastic	Glissière plast.				4				
5	00 908 758 0	Sicherungsmutter	Locknut	Écrou hex				x				M 10
6	00 910 414 0	Scheibe	Washer	Rondelle				x				10,5 X 21 X 2
7	20 251 028 0	Halter Löseventil	Support release valve	Support vanne de desserrage				1				
8	00 910 353 0	Scheibe	Washer	Rondelle				x				11 X 34 X 3
9	00 900 638 0	6kt-Schraube	Hex head bolt	Boulon tête hex				x				M 10 X 35
12	00 953 960 0	Spurplatte	Bedplate	Plaque d'écartement				6				
13	00 909 917 1	Sperrkantscheibe	Detent edged washer	Disque à bord d'arrêt				x				SKM 24
15	00 911 554 0	Sicherungsring	Circlip	Circlip				x				50 X 3,0
16	90 001 568 0	Passscheibe	Shim ring	Rondelle d'ajustage				x				50 X 62 X 1
17	00 910 735 3	Stützscheibe	Supporting disc	Rondelle diélectrique				x				S 50 X 62 X 3,0
18	20 053 436 0	Buchse	Bushing	Douille				12				50 X 60,3 X 13
19	00 953 964 1	Bolzen oben Rd 55 h9 ZLÜ	Bolt top Rd 55 h9 ZLUE	Boulon en haut Rd 55 h9 ZLÜ				6				
20	90 000 304 0	6kt-Schraube	Hex head bolt	Boulon tête hex				x				M 30 X 260
21	20 053 372 0	Verschleissblech	Wearing plate	Tôle d'usure				12				
22	27 005 004 0	Parabelfeder	Parabolic spring	Ressort parabolique				6				
23	00 910 515 2	Scheibe	Washer	Rondelle				x				31 X 56 X 4
24	00 908 730 0	Sicherungsmutter	Locknut	Écrou hex				x				M 30
25	00 953 963 1	Bolzen unten Rd 55 h9 ZLÜ	Bolt bottom Rd 55 h9	Boulon en bas Rd 55 h9 ZLÜ				6				
26	00 952 848 0	Buchse	Bushing	Douille				12				50 X 60,3 X 17
27	20 251 206 0	Winkel	Angle	Équerre				1				
28	00 901 435 0	6kt-Schraube	Hex head bolt	Boulon tête hex				x				M 10 X 60
29	00 952 683 0	Seilrolle	Rope pulley	Poulie à cable				2				Rd. 80
30	20 053 470 0	Bremsausgleich	Brake equalizer	Égalité de freinage				1				
31	00 900 284 1	6kt-Schraube	Hex head bolt	Boulon tête hex				x				M 10 X 50
32	00 336 988 1	Standbremse m. Lagerbügel	Parking brake with bearing bracket	Frein de parking + étrier				1				
33	00 900 675 0	6kt-Schraube	Hex head bolt	Boulon tête hex				x				M 16 X 40
35	00 922 948 0	Drahtseil -Id.-Nr.= 1m	Steel wire rope -Id.-no.= 1m	Câble d'acier -Id.-no.= 1m				x				Rd. 6
36	27 019 572 0	Hyd-Zylinder DZ 50/90x165/535	Hydraulic cylinder DZ 50/	Vérin hyd. DZ 50/90x165/535				6				
			90x165/535									
	27 003 579 0	Hydraulikzylinder	Hydraulic cylinder	Vérin hydraulique				2				Dz 50/90 X 200/500
	27 021 612 0	Dichtungssatz DZ50/90	Gasket set DZ50/90	Jeu de joints DZ50/90				6				
	27 010 507 0	Faltenbalg 105/105 L.max=250	Bellows	Soufflet				2				
		min=45										
	00 924 021 0	Schneckengewindeschelle	Tube clip	Bride				4				100 - 120

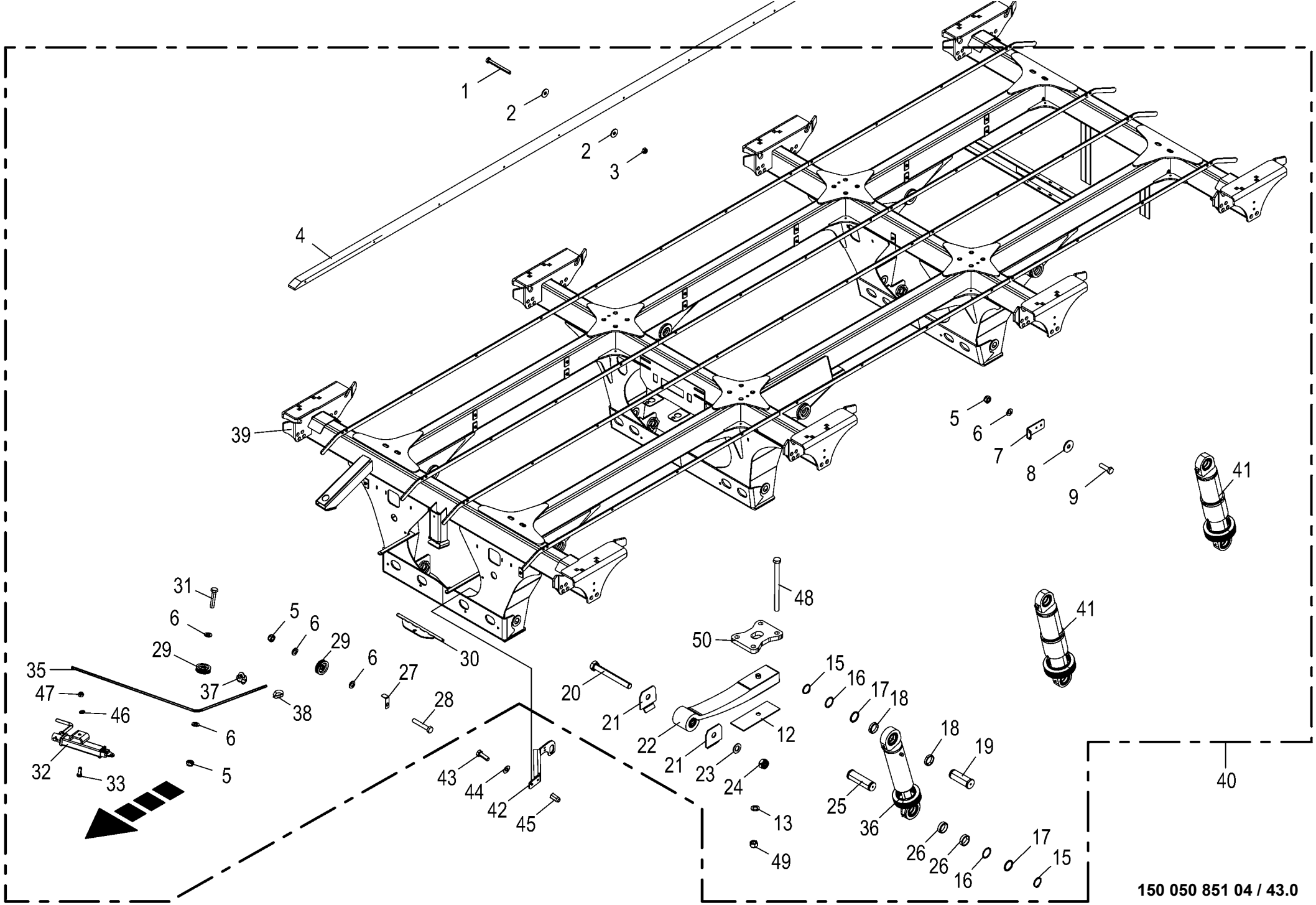

150 050 851 04 / 43.0

150 453 938 04

Tridemaggregat
Tridem axle assy
Collection essieu tridem

975001 - 996000

150 050 851 04

150 453 938 4 **43.0**

Pos.	ID-Nr.	Benennung	Description	Description	Masch.-Nr-	ZX 430 GL	ZX 470 GL	ZX 560 GL				Bemerkung/Remarks/Remarque
	27 011 464 0	Gelenklager GE50	Joint bearing	Palier à rotule				4				
	90 002 298 0	Sprengring 76 x 2	Snap ring	Circlips				4				
	90 001 870 0	Kegelschmiernippel	Grease niple	Graisseur à cone				2				Cm 6
	00 919 108 0	Kegelschmiernippel	Grease niple	Graisseur à cone				2				AM 6 X 1
37	00 917 603 1	Drahtseilklemme	Wire rope clamp	Pince de cable metallique				6				6,5
38	00 917 506 0	Kausche	Grommet thimble	Cosse a corde				2				A 6
39	00 000 000 0							1				
40	20 059 622 0	Tri-Achse 10/280/335 M22x1,5	Tridem axle 10/280/335 M22x1, 5	Essieu tridem 10/280/335 M22x1,5				1				
		2050 30000 -kpl.	2050 -cpl.	2050 -cpl.								
41	27 019 554 0	Hyd-Zylinder ZZ 90/100x200/500	Hyd. cylinder (pull cyl) 90/ 100x200/500	Vérin hyd. ZZ 90/100x200/500				4				
	27 019 555 0	Dichtungssatz ZZ90/100	Gasket set ZZ90/100	Jeu de joints ZZ90/100				4				
	90 001 870 0	Kegelschmiernippel	Grease niple	Graisseur à cone				8				Cm 6
	00 919 108 0	Kegelschmiernippel	Grease niple	Graisseur à cone				8				AM 6 X 1
	27 011 464 0	Gelenklager GE50	Joint bearing	Palier à rotule				8				
	90 002 298 0	Sprengring 76 x 2	Snap ring	Circlips				8				
	27 022 259 0	Faltenbalg 128/128	Bellows 128/128	Soufflet 128/128				4				
	90 003 794 0	Schneckengew.Schelle 125 - 130	Auger thread clamp 125 - 130	Collier de filet vis sans fin 125 - 130				8				
	27 019 572 0	Hyd-Zylinder DZ 50/90x165/535	Hydraulic cylinder DZ 50/ 90x165/535	Vérin hyd. DZ 50/90x165/535				6				
	27 021 612 0	Dichtungssatz DZ50/90	Gasket set DZ50/90	Jeu de joints DZ50/90				6				
	27 010 507 0	Faltenbalg 105/105 L.max=250 min=45	Bellows	Soufflet				6				
	90 001 870 0	Kegelschmiernippel	Grease niple	Graisseur à cone				12				Cm 6
	00 919 108 0	Kegelschmiernippel	Grease niple	Graisseur à cone				12				AM 6 X 1
	00 924 021 0	Schneckengewindeschelle	Tube clip	Bride				12				100 - 120
	27 011 464 0	Gelenklager GE50	Joint bearing	Palier à rotule				12				
	90 002 298 0	Sprengring 76 x 2	Snap ring	Circlips				12				
42	20 251 857 0	Sensorhalter	Sensor support	Support de capteur				1				
43	00 900 637 0	6kt-Schraube	Hex head bolt	Boulon tête hex				x				M 10 X 30
44	00 909 909 1	Sperrkantscheibe	Detent edged washer	Disque à bord d'arrêt				x				SKM 10
45	90 002 804 0	6kt-Blindnietmutter M10x25,5 Senkkopf	Hexagon blind rivet nut M10x25,5 2 Zn8	Écrou borgne à six pans M10x25,5 2 Zn8				x				
46	00 910 303 1	Scheibe	Washer	Rondelle				x				17 X 30 X 3
47	00 908 719 0	Sicherungsmutter	Locknut	Écrou hex				x				M 16
48	00 901 022 1	6kt-Schraube	Hex head bolt	Boulon tête hex				x				M 24 X 320
49	90 003 275 0	Sicherungsmutter M24 ZLÜ	Locknut M24	Écrou de blocage M24				x				

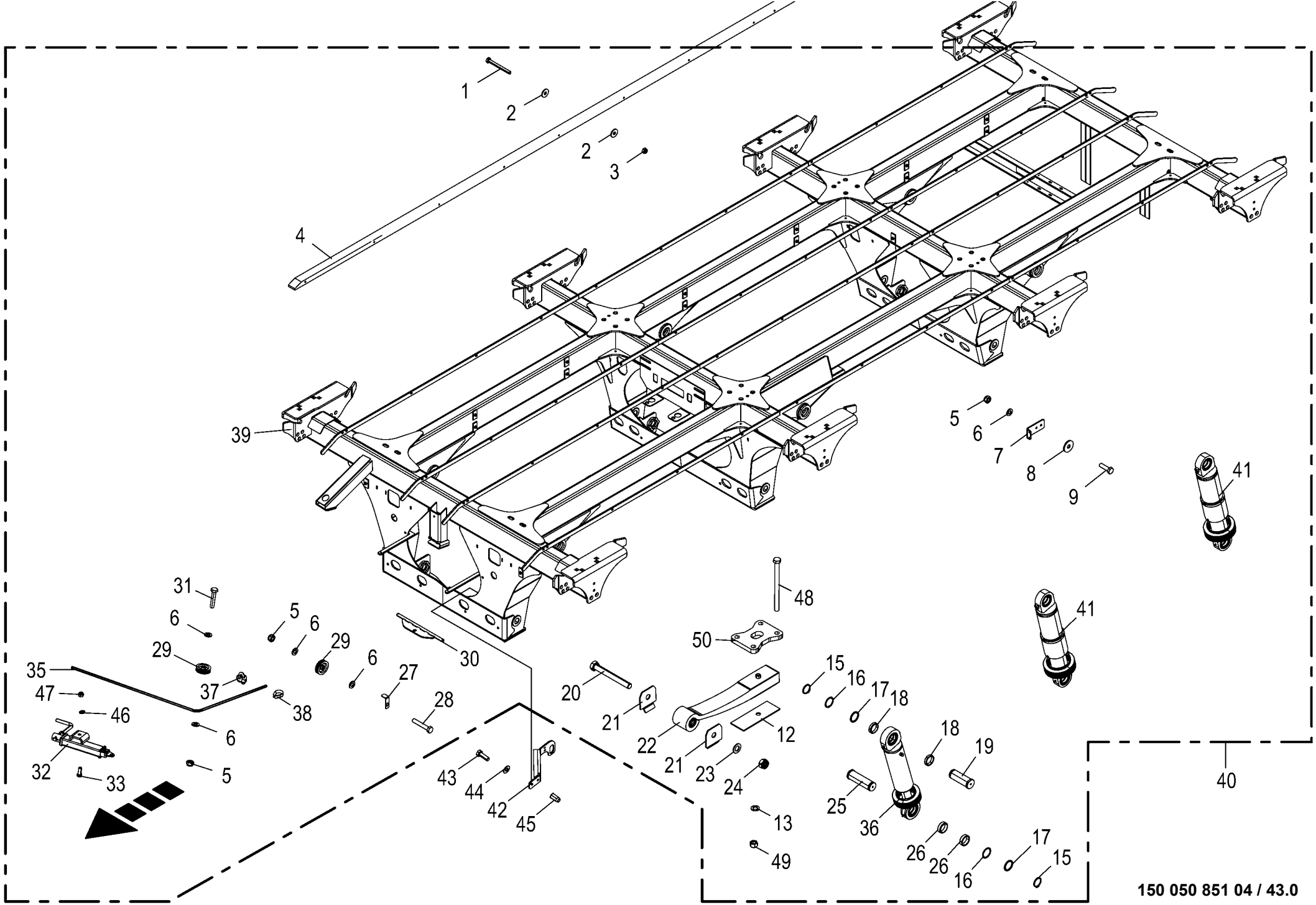

150 050 851 04 / 43.0

150 453 938 04

Tridemaggregat Tridem axle assy Collection essieu tridem					975001 - 996000	ZX 430 GL	ZX 470 GL	ZX 560 GL				150 050 851 04 150 453 938 4 43.0
Pos.	ID-Nr.	Benennung	Description	Description	Masch.-Nr-							Bemerkung/Remarks/Remarque
50	20 255 306 0	Federhalteplatte	Spring retaining plate	Plaque de fixation de ressort				4				

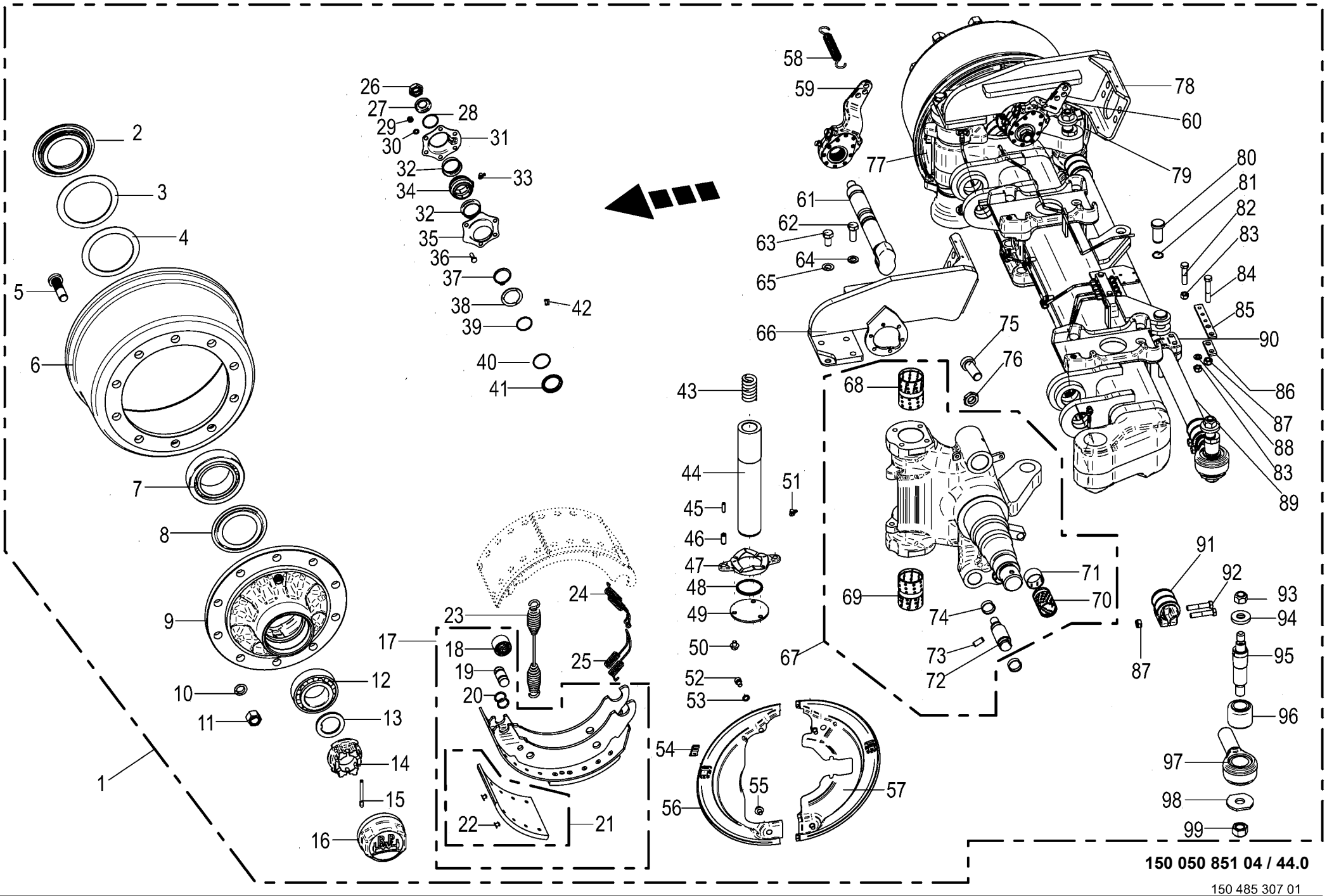

150 050 851 04 / 44.0

150 485 307 01

Lenkachse vorne / hinten -BPW
Steering axle front / back
Essieu directeur devant / arriere

975001 - 996000

150 050 851 04

150 485 307 1 **44.0**

Pos.	ID-Nr.	Benennung	Description	Description	Masch.-Nr-	ZX 430 GL	ZX 470 GL	ZX 560 GL				Bemerkung/Remarks/Remarque
1	00 953 954 0	Lenkachse	Steering axle	Essieu directeur				2				10/280/335 2050 FL4118
2	00 952 089 0	Stossring	Push ring	Bague				2				
3	00 952 091 0	Lagerscheibe	Washer	Rondelle				2				120 X 157 X 2,5
4	00 952 092 0	Lagerscheibe	Washer	Rondelle				2				
5	00 952 900 0	Riffelbolzen	Wheel pin	Boulon de fix.de roue				20				M 22 X 1,5 X 80
6	00 952 099 0	Bremstrommel	Brake drum	Moyeu tambour				2				410 X 180
7	00 932 164 0	Kegelrollenlager	Taper roller bearing	Roulement à rouleaux coniques				2				33118
8	00 952 901 0	Abdeckblech	Cover plate	Tôle de recouvrement				2				
9	27 014 835 0	Radnabe 10/280/335 33213/33118	Wheel hub 10/280/335 33213/ 33118	Moyeu de roue 10/280/335 33213/33118				2				
10	00 910 217 0	Federring	Spring washer	Rondelle elastique				20				C 22,5
11	00 910 235 0	Radmutter	Nut	Ecrou de roue				20				M 22 X 1,5
12	00 932 101 0	Kegelrollenlager	Taper roller bearing	Roulement à rouleaux coniques				2				33213
13	00 952 090 0	Sicherungsscheibe	Lock washer	Rondelle de protection				2				
14	90 000 266 0	Kronenmutter	Castellated nut	Ecrou crenele plat				2				M 52 X 2
15	00 912 132 0	Splint	Cotter pin	Goupille fendue				2				8 X 56
16	00 952 902 0	Radkappe	Wheel cap	Chapeau de roue				2				M 125 X 2
17	00 952 903 0	Bremsbacke	Brake shoe	Machoire de frein				4				410 X 180
18	00 952 962 0	Rolle	Roller	Galet				4				
19	27 001 438 0	Bolzen	Pin	Boulon				4				
20	27 009 350 0	Ring	Ring	Anneau				8				
21	27 003 681 0	Bremsbelag	Brake lining	Machoire de frein				8				410 X 180
22	00 913 810 0	Niet - Brems u. Kupplungsbel.	Rivet	Rivet				80				8 X 15
23	00 952 968 0	Zugfeder	Tension spring	Ressort de traction				2				5,3 X 28,5 X 268
24	00 953 978 0	Zugfeder	Tension spring	Ressort de traction				2				
25	00 953 983 0	Zugfeder	Tension spring	Ressort de traction				2				
26	00 957 286 0	6kt-Mutter	Hex nut	Écrou hex				x				M 22 X 1,5
27	00 910 369 0	Scheibe	Washer	Rondelle				x				23 X 39 X 3
28	00 911 804 0	Sprengring	Snap ring	Circlips				2				B 40 X 2,5
29	00 908 210 0	6kt-Mutter	Hex nut	Écrou hex				x				M 8
30	00 909 908 1	Sperrkantscheibe	Detent edged washer	Disque à bord d'arrêt				x				SKM 8
31	27 009 312 0	Lagerhalter	Bearing support	Support de palier				2				
32	00 952 974 0	Dichtung	Gasket	Joint				4				
33	00 940 097 0	Einschraubnippel	Screw-in nipple	Raccord de graissage vissé				2				M 8 X 1
34	27 011 494 0	Buchse Bremswellenlagerung	Bushing brake shaft bearing	Douille palier de l'arbre de frein				2				
35	27 009 311 0	Lagerhalter	Bearing support	Support de palier				2				
36	00 900 616 0	6kt-Schraube	Hex head bolt	Boulon tête hex				x				M 8 X 25
37	00 911 518 0	Sicherungsring	Circlip	Circlip				2				40 X 2,5

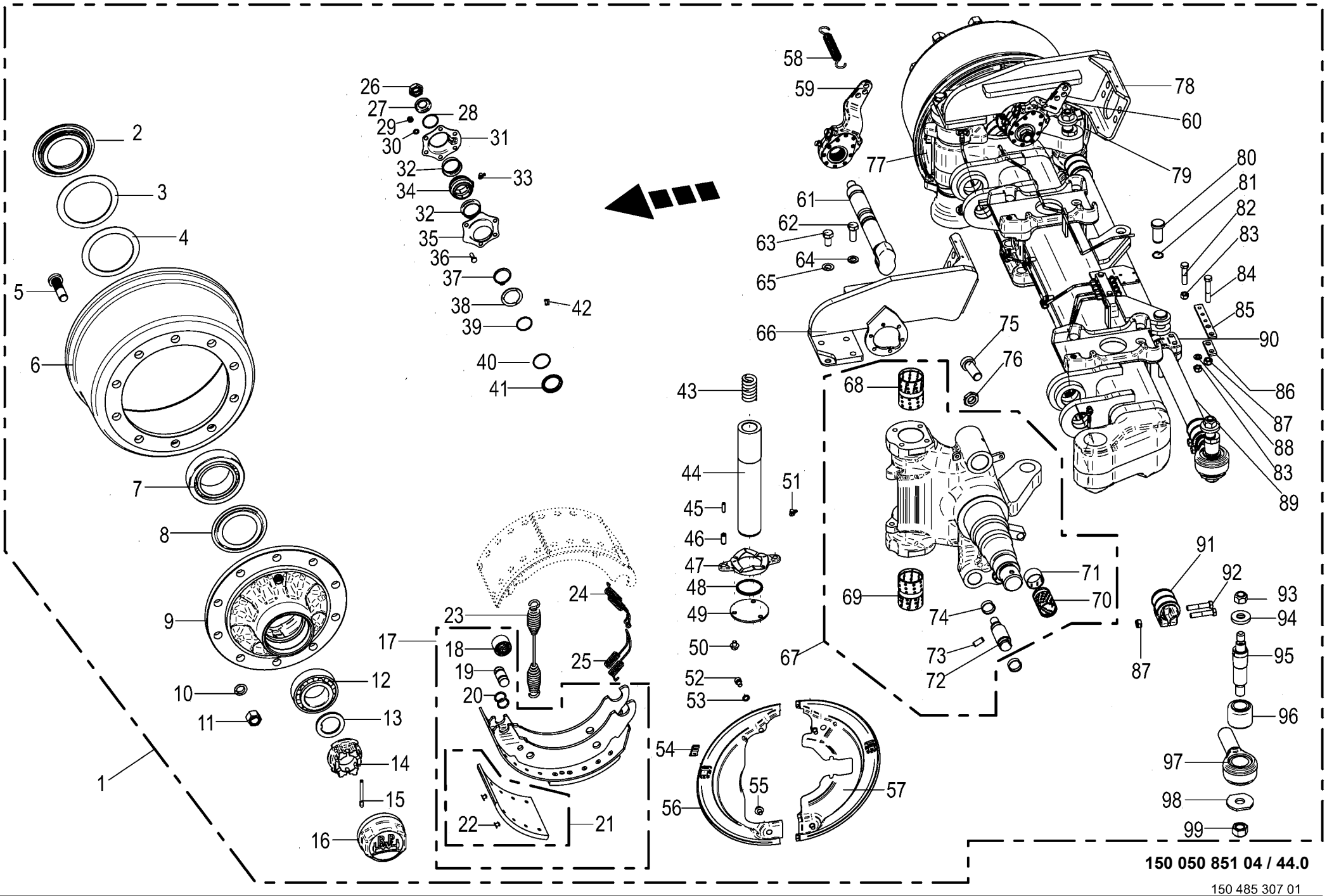

150 050 851 04 / 44.0

150 485 307 01

Lenkachse vorne / hinten -BPW
Steering axle front / back
Essieu directeur devant / arriere

975001 - 996000

150 050 851 04

150 485 307 1 **44.0**

Pos.	ID-Nr.	Benennung	Description	Description	Masch.-Nr-	ZX 430 GL	ZX 470 GL	ZX 560 GL				Bemerkung/Remarks/Remarque
38	27 008 283 0	Ring	Ring	Anneau				2				
39	90 001 971 0	O-Ring	O-ring	Joint torique				2				37 X 2,6
40	90 000 049 0	O-Ring	O-ring	Joint torique				2				40 X 2,5
41	27 008 282 0	Dichtring	Gasket ring	Bague d'étanchéité				2				
42	00 919 104 0	Kegelschmiernippel	Grease niple	Graisseur à cone				2				BM 10 X 1
43	00 953 971 0	Druckfeder	Pressure spring	Ressort de pression				2				
44	27 014 818 0	Lenkbolzen RD=60X331	Steering pivot RD=60X331	Boulon de direction RD=60X331				2				
45	00 912 516 3	Spannstift	Roll pin	Goupille de serrage				4				7 X 30
46	00 912 501 2	Spannstift	Roll pin	Goupille de serrage				4				12 X 30
47	00 952 954 0	Druckscheibe	Pression disc	Disque de pression				2				
48	27 011 629 0	Dichtring 70/62/59x5	Seal ring 70/62/59x5	Bague d'étan. 70/62/59x5				2				
49	00 953 974 0	Scheibe	Washer	Rondelle				2				
50	00 900 272 2	6kt-Schraube	Hex head bolt	Boulon tête hex				x				M 10 X 12
51	00 919 104 0	Kegelschmiernippel	Grease niple	Graisseur à cone				4				BM 10 X 1
52	90 000 129 0	Zylinderschraube	Allen screw	Vis tête cylindrique				x				M 10 X 16
53	00 953 871 0	Fächerscheibe	Serrated washer	Rondelle a eventail				4				
54	27 021 481 0	Stopfen	Plug	Bouchon				4				
55	00 900 272 2	6kt-Schraube	Hex head bolt	Boulon tête hex				x				M 10 X 12
56	27 011 643 0	Deckel f. Bremse vorne, links	Cover for brake front left	Couvercle p. frein avant ga.				1				
57	27 011 640 0	Deckel f. Bremse hinten, links	Cover for brake rear left	Couvercle p. frein arrière, ga.				1				
58	00 953 979 0	Zugfeder	Tension spring	Ressort de traction				2				2,5 X 20 X 99
59	27 014 836 0	Gestängesteller Z42X38 GK58,5	Linkage setter Z42X38 GK58.5	Tringlerie Z42X38 GK58,5				1				
60	27 014 837 0	Gestängesteller Z42X38 GK58,5	Linkage setter Z42X38 GK58.5	Tringlerie Z42X38 GK58,5				1				
61	27 011 633 0	Bremswelle L=365 A=246,5	Brake shaft L=365 A=246,5	Arbre de frein L=365 A=246,5				2				
62	90 001 430 0	6kt-Schraube	Hex head bolt	Boulon tête hex				x				M 14 X 40
63	90 002 084 0	6kt-Schraube M14x30 ZLÜ	Hexagon head screw M14 x 30	Vis six pans M14 x 30				x				
64	00 909 902 1	Sperrkantscheibe	Detent edged washer	Disque à bord d'arrêt				x				SKZ 14
65	00 909 902 1	Sperrkantscheibe	Detent edged washer	Disque à bord d'arrêt				x				SKZ 14
66	27 014 819 0	Grundplatte oben links	Base plate top left	Plaque de base en haut ga.				1				
67	27 014 816 0	Lenkschenkel-GRP links	Steering journal left	Traverse de direction ga.				1				
	27 014 817 0	Lenkschenkel-GRP rechts	Steering journal right	Traverse de direction dr.				1				
68	27 011 626 0	Buchse	Bushing	Douille				2				
69	00 953 968 0	Buchse	Bushing	Douille				2				
70	00 952 960 0	Buchse	Bushing	Douille				2				42 X 46 X 72,6
71	00 953 969 0	Buchse	Bushing	Douille				2				
72	27 011 627 0	Bolzen	Bolt	Boulon				4				
73	00 912 501 2	Spannstift	Roll pin	Goupille de serrage				4				12 X 30
74	00 952 961 0	Sprengring	Snap ring	Circlips				8				

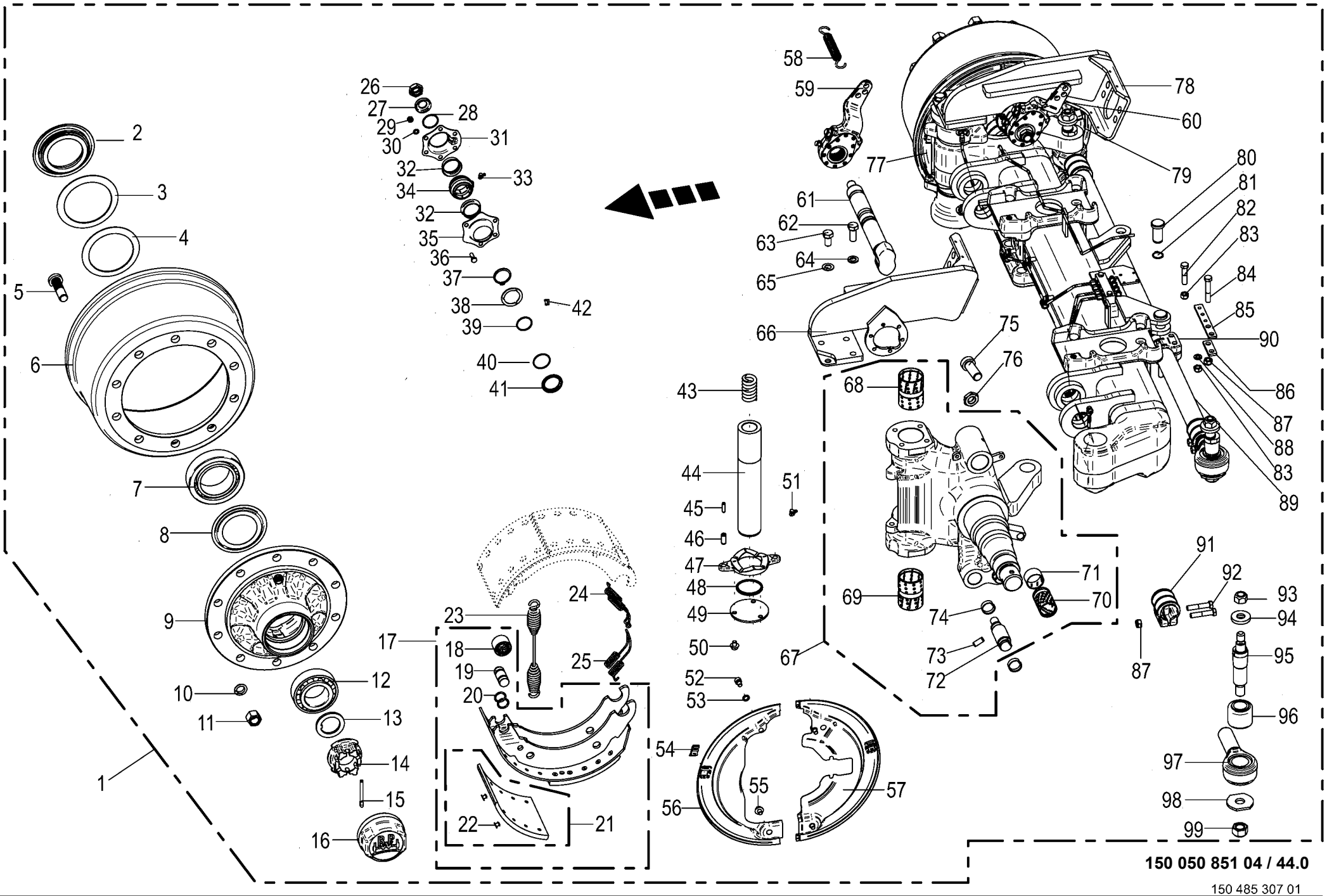

150 050 851 04 / 44.0

150 485 307 01

Lenkachse vorne / hinten -BPW
Steering axle front / back
Essieu directeur devant / arriere

975001 - 996000

150 050 851 04

150 485 307 1 **44.0**

Pos.	ID-Nr.	Benennung	Description	Description	Masch.-Nr-	ZX 430 GL	ZX 470 GL	ZX 560 GL				Bemerkung/Remarks/Remarque
75	00 903 021 0	Zylinderschraube	Allen screw	Vis tête cylindrique				2				M 24 X 60
76	00 908 531 2	6kt-Mutter -niedrige Form	Hex nut -low form	Écrou hex -forme basse				x				M 24
77	27 011 645 0	Deckel f. Bremse vorne, rechts	Cover for brake front right	Couvercle p. frein avant dr.				1				
78	27 014 820 0	Grundplatte oben rechts	Base plate top right	Plaque de base en haut dr.				1				
79	27 011 642 0	Deckel f. Bremse hinten, rechts	Cover for brake rear right	Couvercle p. frein arrière, dr.				1				
80	27 009 366 0	Bolzen	Pin	Boulon				2				Rd. 25 X 60
81	00 911 529 0	Sicherungsring	Circlip	Circlip				2				A 25 X 1,2
82	90 002 326 0	6kt-Schraube M12 x 55	Hexagon head screw M12 x 55	Vis six pans M12 x 55				x				
83	00 908 701 0	Sicherungsmutter	Locknut	Écrou hex				x				M 12
84	90 003 701 0	6kt-Schraube M12 x 1,5 x 70 Zn8	Hex bolt M12 x 1.5 x 70 Zn8	Vis six pans M12 x 1,5 x 70				x				
85	27 014 821 0	Halter T5 120X22	Holder T5 120X22	Support T5 120X22				1				
86	27 021 584 0	Platte	Plate	Plaque				1				
87	00 908 703 0	Sicherungsmutter	Locknut	Écrou hex				x				M 12 X 1,5
88	00 910 506 1	Scheibe	Washer	Rondelle				1				13 X 24 X 2,5
89	27 001 436 0	Rohr	Tube	Tube				1				Lg.= 1320
90	00 953 982 0	Halter	Support	Cadre support				1				
91	00 952 945 0	Schelle	Clamp	Collier de serrage				2				
92	00 902 135 0	6kt-Schraube	Hex head bolt	Boulon tête hex				x				M 12 X 1,5 X 60
93	00 908 721 0	Sicherungsmutter	Locknut	Écrou hex				x				M 20
94	00 953 977 0	Spannstück	Tensioning element	Element tendeur				2				35/25,5 X 12,5
95	00 953 976 0	Gewindebolzen	Threaded bolt	Boulon fileté				2				
96	27 003 320 0	Buchse	Bushing	Douille				2				35,1 X 64,4 X 56
97	27 002 953 0	Spannkopf -rechts , inkl. Buchse	Chuck Head -right, incl. bushing	Tête de serrage -droite, incl. douille				1				
	27 002 954 0	Spannkopf -links , inkl. Buchse	Chuck Head -left, incl. bushing	Tête de serrage -gauche, incl. douille				1				
98	00 952 948 0	Scheibe	Washer	Rondelle				x				
99	00 908 726 2	Sicherungsmutter	Locknut	Écrou hex				x				M 24

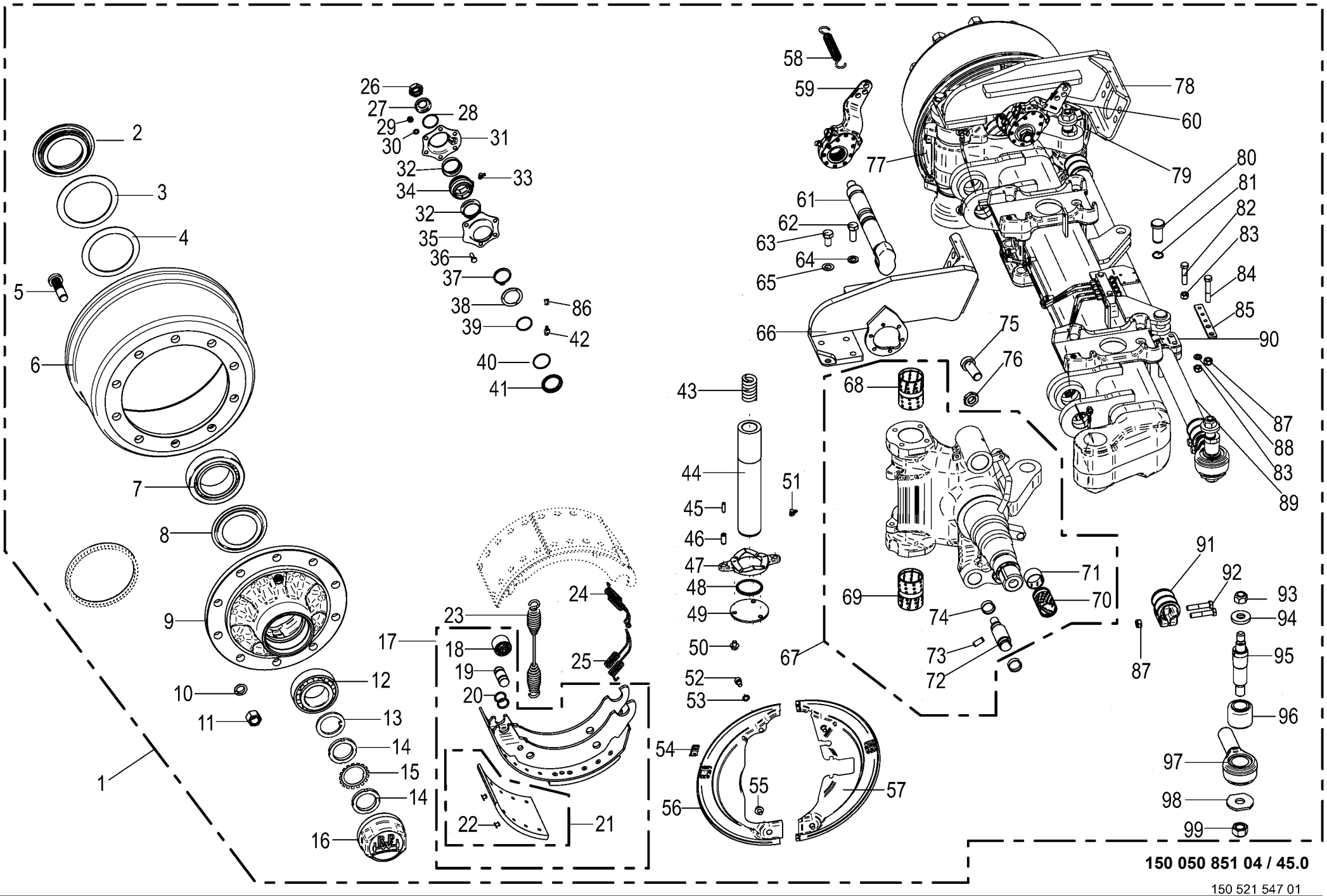

150 050 851 04 / 45.0

150 521 547 01

Lenkachse -Reifendruckregelanlage
Steering axle
Essieu directeur

975001 - 996000

150 050 851 04

150 521 547 1 **45.0**

Pos.	ID-Nr.	Benennung	Description	Description	Masch.-Nr-	ZX 430 GL	ZX 470 GL	ZX 560 GL				Bemerkung/Remarks/Remarque
1	27 014 763 0	Br-Lenkachse 10/280/335/M22X1, 5 2050 -Reifendruckregelanlage	Braking and steering axle 10/ 280/335 -Tyre pressure control system	Essieu directeur de freinage 10/280/335				1				
2	00 952 089 0	Stossring	Push ring	Bague				2				
3	00 952 091 0	Lagerscheibe	Washer	Rondelle				2				120 X 157 X 2,5
4	00 952 092 0	Lagerscheibe	Washer	Rondelle				2				
5	00 952 900 0	Riffelbolzen	Wheel pin	Boulon de fix.de roue				20				M 22 X 1,5 X 80
6	00 952 099 0	Bremstrommel	Brake drum	Moyeu tambour				2				410 X 180
7	00 932 164 0	Kegelrollenlager	Taper roller bearing	Roulement à rouleaux coniques				2				33118
8	00 952 901 0	Abdeckblech	Cover plate	Tôle de recouvrement				2				
9	27 014 835 0	Radnabe 10/280/335 33213/33118	Wheel hub 10/280/335 33213/ 33118	Moyeu de roue 10/280/335 33213/33118				2				
10	00 910 217 0	Federring	Spring washer	Rondelle elastique				20				C 22,5
11	00 910 235 0	Radmutter	Nut	Ecrou de roue				20				M 22 X 1,5
12	00 932 101 0	Kegelrollenlager	Taper roller bearing	Roulement à rouleaux coniques				2				33213
13	27 025 544 0	Scheibe 76/56X5,8						2				
14	27 025 545 0	Wellenmutter M52x2						4				
15	27 025 546 0	Sicherungsblech MB11						2				
16	00 952 902 0	Radkappe	Wheel cap	Chapeau de roue				2				M 125 X 2
17	00 952 903 0	Bremsbacke	Brake shoe	Machoire de frein				4				410 X 180
18	00 952 962 0	Rolle	Roller	Galet				4				
19	27 001 438 0	Bolzen	Pin	Boulon				4				
20	27 009 350 0	Ring	Ring	Anneau				8				
21	27 003 681 0	Bremsbelag	Brake lining	Machoire de frein				8				410 X 180
22	00 913 810 0	Niet - Brems u. Kupplungsbel.	Rivet	Rivet				80				8 X 15
23	00 952 968 0	Zugfeder	Tension spring	Ressort de traction				2				5,3 X 28,5 X 268
24	00 953 978 0	Zugfeder	Tension spring	Ressort de traction				2				
25	00 953 983 0	Zugfeder	Tension spring	Ressort de traction				2				
26	00 957 286 0	6kt-Mutter	Hex nut	Écrou hex				x				M 22 X 1,5
27	00 910 369 0	Scheibe	Washer	Rondelle				x				23 X 39 X 3
28	90 001 972 0	Sprengring	Snap ring	Circlips				2				SW 40 X 1,5
29	00 908 210 0	6kt-Mutter	Hex nut	Écrou hex				x				M 8
30	00 909 908 1	Sperrkantscheibe	Detent edged washer	Disque à bord d'arrêt				x				SKM 8
31	27 009 312 0	Lagerhalter	Bearing support	Support de palier				2				
32	00 952 974 0	Dichtung	Gasket	Joint				4				
33	00 940 097 0	Einschraubnippel	Screw-in nipple	Raccord de graissage vissé				2				M 8 X 1
34	27 011 494 0	Buchse Bremswellenlagerung	Bushing brake shaft bearing	Douille palier de l'arbre de frein				2				
35	27 009 311 0	Lagerhalter	Bearing support	Support de palier				2				

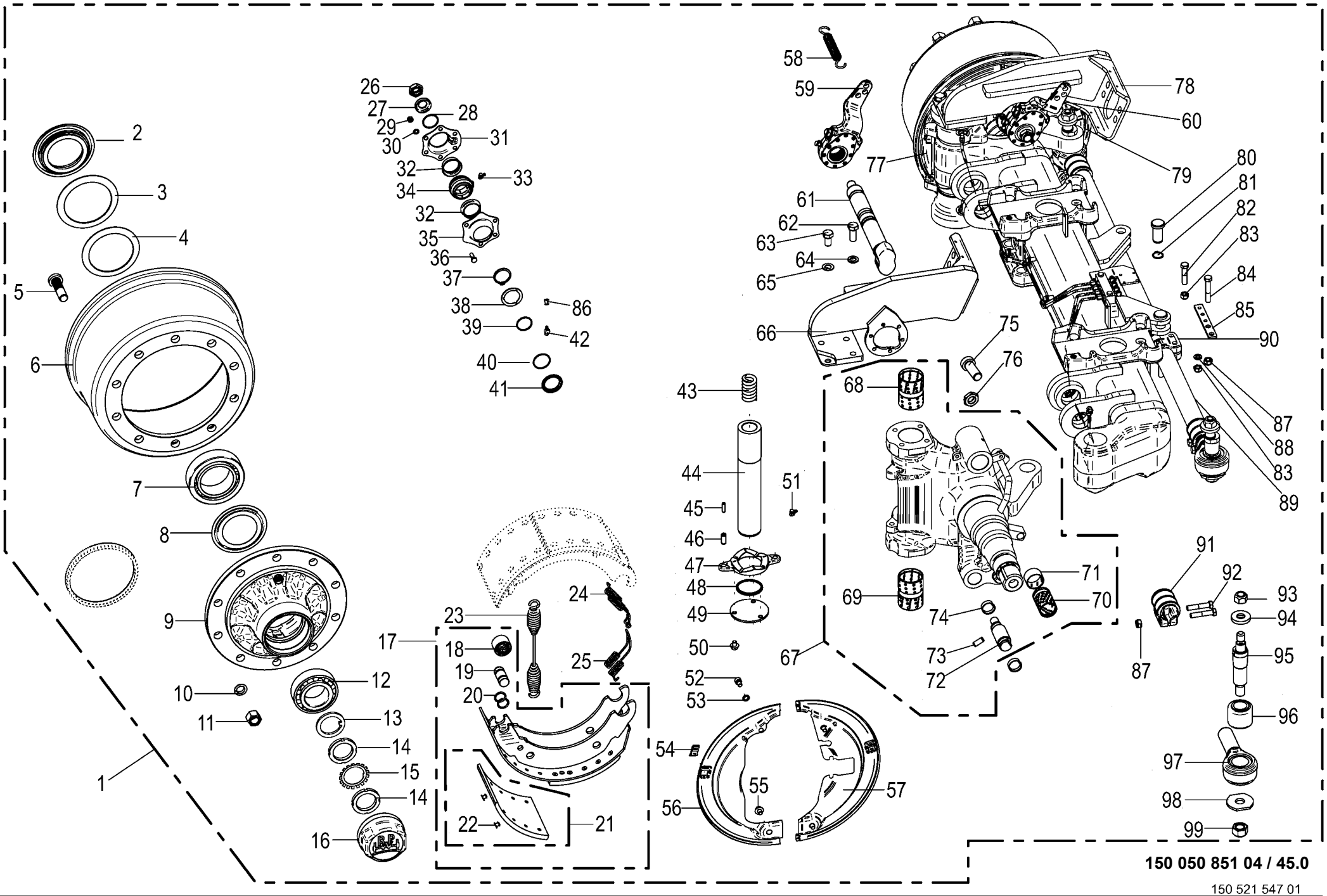

150 050 851 04 / 45.0

150 521 547 01

Lenkachse -Reifendruckregelanlage Steering axle Essieu directeur					975001 - 996000	ZX 430 GL	ZX 470 GL	ZX 560 GL				150 050 851 04 150 521 547 1 45.0
Pos.	ID-Nr.	Benennung	Description	Description	Masch.-Nr-							Bemerkung/Remarks/Remarque
36	00 900 616 0	6kt-Schraube	Hex head bolt	Boulon tête hex				x				M 8 X 25
37	90 001 871 0	Sicherungsring	Circlip	Circlip				2				42 X 2,5 DT
38	27 008 283 0	Ring	Ring	Anneau				2				
39	90 001 971 0	O-Ring	O-ring	Joint torique				2				37 X 2,6
40	90 000 049 0	O-Ring	O-ring	Joint torique				2				40 X 2,5
41	27 008 282 0	Dichtring	Gasket ring	Bague d'étanchéité				2				
42	00 919 104 0	Kegelschmiernippel	Grease niple	Graisseur à cone				2				BM 10 X 1
43	00 953 971 0	Druckfeder	Pressure spring	Ressort de pression				2				
44	27 014 818 0	Lenkbolzen RD=60X331	Steering pivot RD=60X331	Boulon de direction RD=60X331				2				
45	00 912 516 3	Spannstift	Roll pin	Goupille de serrage				4				7 X 30
46	00 912 501 2	Spannstift	Roll pin	Goupille de serrage				4				12 X 30
47	00 952 954 0	Druckscheibe	Pression disc	Disque de pression				2				
48	27 011 629 0	Dichtring 70/62/59x5	Seal ring 70/62/59x5	Bague d'étan. 70/62/59x5				2				
49	00 953 974 0	Scheibe	Washer	Rondelle				2				
50	00 900 272 2	6kt-Schraube	Hex head bolt	Boulon tête hex				x				M 10 X 12
51	00 919 104 0	Kegelschmiernippel	Grease niple	Graisseur à cone				4				BM 10 X 1
52	90 000 129 0	Zylinderschraube	Allen screw	Vis tête cylindrique				x				M 10 X 16
53	00 953 871 0	Fächerscheibe	Serrated washer	Rondelle a eventail				4				
54	27 021 481 0	Stopfen	Plug	Bouchon				4				
55	00 900 272 2	6kt-Schraube	Hex head bolt	Boulon tête hex				x				M 10 X 12
56	27 011 643 0	Deckel f. Bremse vorne, links	Cover for brake front left	Couvercle p. frein avant ga.				1				
57	27 025 554 0	Deckel f. Bremse LH						1				
58	00 953 979 0	Zugfeder	Tension spring	Ressort de traction				2				2,5 X 20 X 99
59	27 014 836 0	Gestängesteller Z42X38 GK58,5	Linkage setter Z42X38 GK58.5	Tringlerie Z42X38 GK58,5				1				
60	27 014 837 0	Gestängesteller Z42X38 GK58,5	Linkage setter Z42X38 GK58.5	Tringlerie Z42X38 GK58,5				1				
61	27 011 633 0	Bremswelle L=365 A=246,5	Brake shaft L=365 A=246,5	Arbre de frein L=365 A=246,5				2				
62	90 001 430 0	6kt-Schraube	Hex head bolt	Boulon tête hex				x				M 14 X 40
63	90 002 084 0	6kt-Schraube M14x30 ZLÜ	Hexagon head screw M14 x 30	Vis six pans M14 x 30				x				
64	00 909 902 1	Sperrkantscheibe	Detent edged washer	Disque à bord d'arrêt				x				SKZ 14
65	00 909 902 1	Sperrkantscheibe	Detent edged washer	Disque à bord d'arrêt				x				SKZ 14
66	27 014 819 0	Grundplatte oben links	Base plate top left	Plaque de base en haut ga.				1				
67	27 025 550 0	Lenkschenkel-GRP 13T ABS links						1				
	27 025 551 0	Lenkschenkel-GRP 13T ABS rechts						1				
68	27 011 626 0	Buchse	Bushing	Douille				2				
69	00 953 968 0	Buchse	Bushing	Douille				2				
70	00 952 960 0	Buchse	Bushing	Douille				2				42 X 46 X 72,6
71	00 953 969 0	Buchse	Bushing	Douille				2				

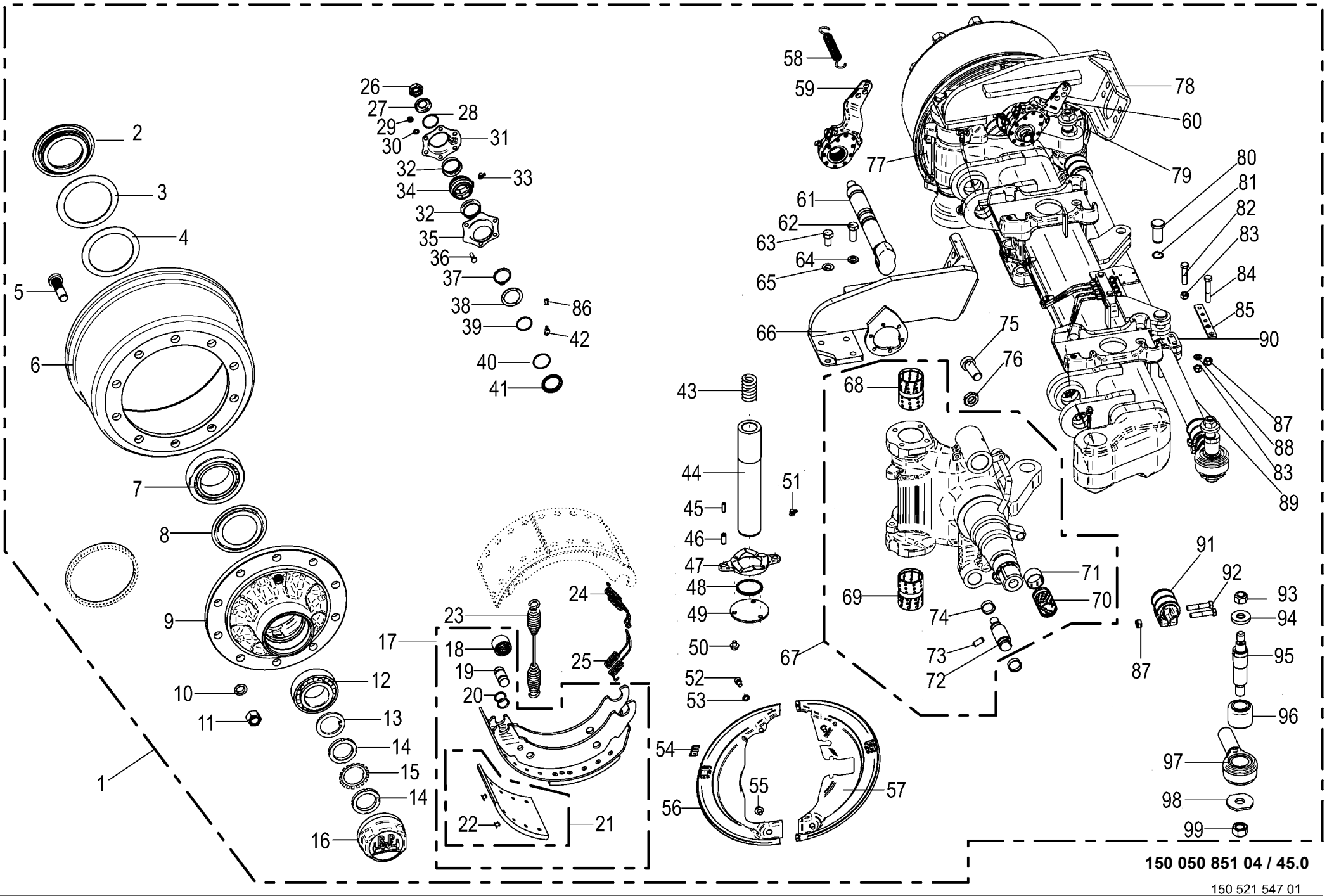

150 050 851 04 / 45.0

150 521 547 01

Lenkachse -Reifendruckregelanlage Steering axle Essieu directeur					975001 - 996000	ZX 430 GL	ZX 470 GL	ZX 560 GL				150 050 851 04 150 521 547 1 45.0
Pos.	ID-Nr.	Benennung	Description	Description	Masch.-Nr-							Bemerkung/Remarks/Remarque
72	27 011 627 0	Bolzen	Bolt	Boulon				4				
73	00 912 501 2	Spannstift	Roll pin	Goupille de serrage				4				12 X 30
74	00 952 961 0	Sprengring	Snap ring	Circlips				8				
75	00 903 021 0	Zylinderschraube	Allen screw	Vis tête cylindrique				2				M 24 X 60
76	00 908 531 2	6kt-Mutter -niedrige Form	Hex nut -low form	Écrou hex -forme basse				x				M 24
77	27 011 645 0	Deckel f. Bremse vorne, rechts	Cover for brake front right	Couvercle p. frein avant dr.				1				
78	27 014 820 0	Grundplatte oben rechts	Base plate top right	Plaque de base en haut dr.				1				
79	27 025 555 0	Deckel f. Bremse RH						1				
80	27 009 366 0	Bolzen	Pin	Boulon				2				Rd. 25 X 60
81	00 911 529 0	Sicherungsring	Circlip	Circlip				2				A 25 X 1,2
82	90 002 326 0	6kt-Schraube M12 x 55	Hexagon head screw M12 x 55	Vis six pans M12 x 55				x				
83	00 908 701 0	Sicherungsmutter	Locknut	Écrou hex				x				M 12
84	00 901 453 0	6kt-Schraube	Hex head bolt	Boulon tête hex				x				M 12 X 65
85	27 014 821 0	Halter T5 120X22	Holder T5 120X22	Support T5 120X22				1				
86	27 016 439 0	Schutzkappe	Protective cap	Capuchon de protection				4				
87	00 908 703 0	Sicherungsmutter	Locknut	Écrou hex				x				M 12 X 1,5
88	00 910 506 1	Scheibe	Washer	Rondelle				1				13 X 24 X 2,5
89	27 001 436 0	Rohr	Tube	Tube				1				Lg.= 1320
90	00 953 982 0	Halter	Support	Cadre support				1				
91	00 952 945 0	Schelle	Clamp	Collier de serrage				2				
92	00 902 135 0	6kt-Schraube	Hex head bolt	Boulon tête hex				x				M 12 X 1,5 X 60
93	00 908 721 0	Sicherungsmutter	Locknut	Écrou hex				x				M 20
94	00 953 977 0	Spannstück	Tensioning element	Element tendeur				2				35/25,5 X 12,5
95	00 953 976 0	Gewindebolzen	Threaded bolt	Boulon fileté				2				
96	27 003 320 0	Buchse	Bushing	Douille				2				35,1 X 64,4 X 56
97	27 002 953 0	Spannkopf -rechts , inkl. Buchse	Chuck Head -right, incl. bushing	Tête de serrage -droite, incl. douille				1				
	27 002 954 0	Spannkopf -links , inkl. Buchse	Chuck Head -left, incl. bushing	Tête de serrage -gauche, incl. douille				1				
98	00 952 948 0	Scheibe	Washer	Rondelle				x				
99	90 003 275 0	Sicherungsmutter M24 ZLÜ	Locknut M24	Écrou de blocage M24				x				

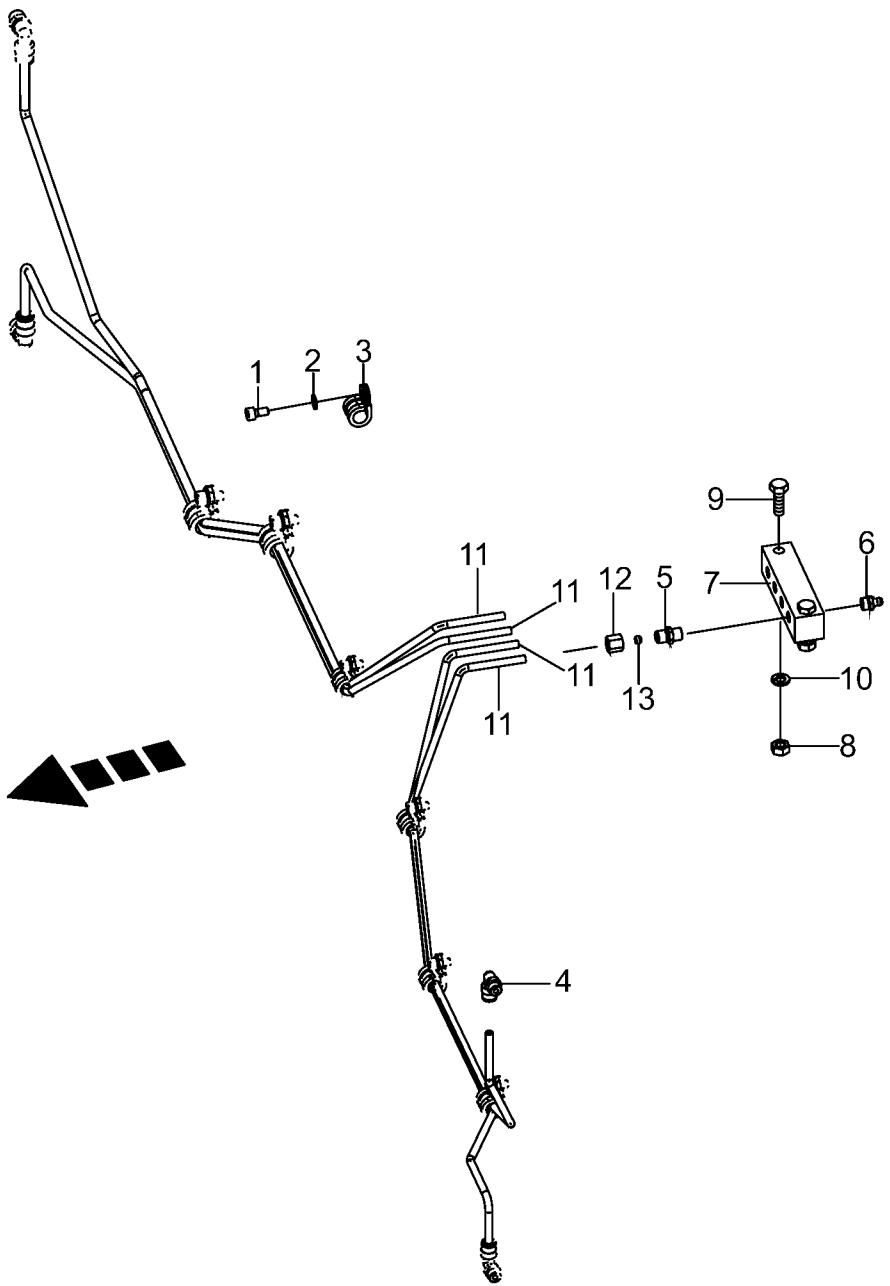

150 050 851 04 / 46.0

150 415 669 01

Lenkachse vorne / hinten -Schmierleitungen -BPW
Steering axle front / back -Lubricating line
Essieu directeur devant / arriere -Tuyauterie de graissage

975001 - 996000

150 050 851 04

150 415 669 1 **46.0**

Pos.	ID-Nr.	Benennung	Description	Description	Masch.-Nr-	ZX 430 GL	ZX 470 GL	ZX 560 GL				Bemerkung/Remarks/Remarque
1	00 903 043 1	Zylinderschraube	Allen screw	Vis tête cylindrique				x				M 6 X 16
2	00 909 906 1	Sperrkantscheibe	Detent edged washer	Disque à bord d'arrêt				x				SKM 6
3	00 953 980 0	Schelle	Clamp	Collier de serrage				x				
4	90 000 203 0	Winkeleinschraubstutzen	Angel male connector	Raccord filet jarret				x				M 10 X 1
5	00 919 333 0	Einschraubstutzen	Male connector	Raccord filet				x				M 10 X 1
6	00 919 004 0	Kegelschmiernippel	Grease niple	Graisseur à cone				x				M 10 X 1
7	00 952 941 0	Platte	Plate	Plaque				x				
8	00 908 210 0	6kt-Mutter	Hex nut	Écrou hex				x				M 8
9	00 900 264 1	6kt-Schraube	Hex head bolt	Boulon tête hex				x				M 8 X 45
10	00 910 033 0	Federring	Spring washer	Rondelle elastique				x				B 8
11	00 938 933 0	Kunststoffrohr mit Fett gefüllt -Id.-Nr.= 1m	Plastic tube filled with grease -Id.-no.= 1m	Tube plastique farci avec graisse -Id.-no.= 1m				x				6 X 1,5
12	00 921 039 1	Überwurfmutter	Nozzle disc cap	Écrou de buse-pastille				x				L 6
13	00 921 045 1	Schneidring	Cutting ring	Baque coupante				x				L 6

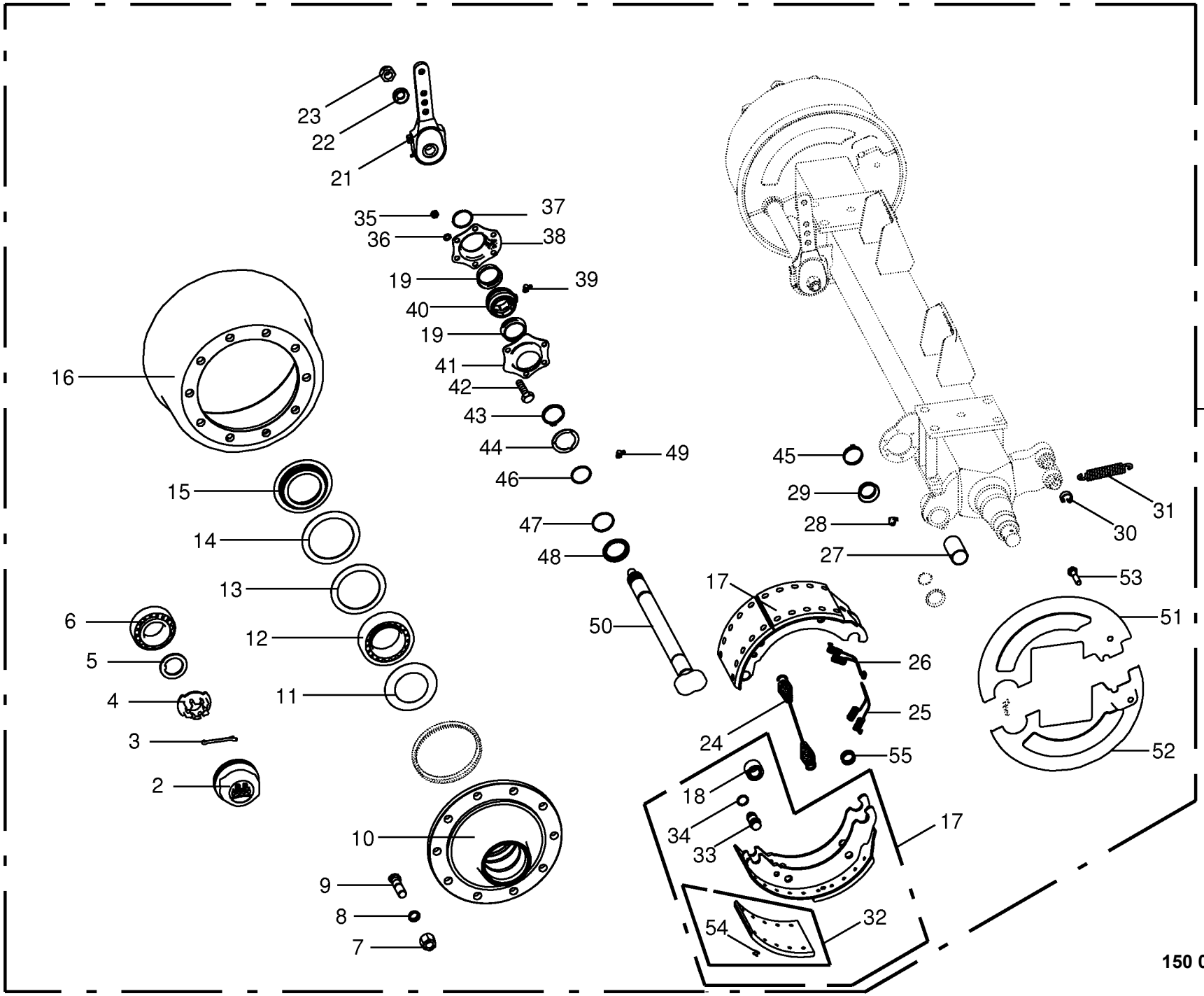

150 050 851 04 / 47.0

443 243 4

Bremsachse -BPW **Brake axle** **Essieu**					975001 - 996000	ZX 430 GL	ZX 470 GL	ZX 560 GL				**150 050 851 04** 443 243 4 **47.0**
Pos.	ID-Nr.	Benennung	Description	Description	Masch.-Nr-							Bemerkung/Remarks/Remarque
1	00 953 956 0	Bremsachse -kpl.	Brake axle -cpl.	Essieu -cpl.				1				10/280/335 2050 FL4118
2	00 952 902 0	Radkappe	Wheel cap	Chapeau de roue				x				M 125 X 2
3	00 912 132 0	Splint	Cotter pin	Goupille fendue				x				8 X 56
4	90 000 266 0	Kronenmutter	Castellated nut	Ecrou crenele plat				x				M 52 X 2
5	00 952 090 0	Sicherungsscheibe	Lock washer	Rondelle de protection				x				
6	00 932 101 0	Kegelrollenlager	Taper roller bearing	Roulement à rouleaux coniques				x				33213
7	00 910 235 0	Radmutter	Nut	Ecrou de roue				x				M 22 X 1,5
8	00 910 217 0	Federring	Spring washer	Rondelle elastique				x				C 22,5
9	00 952 900 0	Riffelbolzen	Wheel pin	Boulon de fix.de roue				x				M 22 X 1,5 X 80
10	00 952 098 0	Radnabe	Hub f. axle	Moyeu de roue				x				10/280/335
11	00 952 901 0	Abdeckblech	Cover plate	Tôle de recouvrement				x				
12	00 932 164 0	Kegelrollenlager	Taper roller bearing	Roulement à rouleaux coniques				x				33118
13	00 952 091 0	Lagerscheibe	Washer	Rondelle				x				120 X 157 X 2,5
14	00 952 092 0	Lagerscheibe	Washer	Rondelle				x				
15	00 952 089 0	Stossring	Push ring	Bague				x				
16	00 952 099 0	Bremstrommel	Brake drum	Moyeu tambour				x				410 X 180
17	00 952 903 0	Bremsbacke -mit Belag	Brake shoe -with coating	Machoire de frein -avec revêtment				x				410 X 180
18	00 952 962 0	Rolle	Roller	Galet				x				
19	00 952 974 0	Dichtung	Gasket	Joint				x				
21	00 952 965 0	Gestängesteller -links/rechts	Rod control -left/right	Element de commande -gauche/ droite				x				
22	00 910 369 0	Scheibe	Washer	Rondelle				x				23 X 39 X 3
23	00 908 077 0	6kt-Mutter	Hex nut	Écrou hex				x				M 22 X 1,5
24	00 952 968 0	Zugfeder	Tension spring	Ressort de traction				x				5,3 X 28,5 X 268
25	00 952 096 0	Zugfeder	Tension spring	Ressort de traction				x				
26	00 952 095 0	Zugfeder	Tension spring	Ressort de traction				x				
27	00 952 960 0	Buchse	Bushing	Douille				x				42 X 46 X 72,6
28	00 919 004 0	Kegelschmiernippel	Grease niple	Graisseur à cone				x				M 10 X 1
29	00 952 975 0	Dichtung	Gasket	Joint				x				
30	00 952 961 0	Sprengring	Snap ring	Circlips				x				
31	00 953 845 0	Zugfeder	Tension spring	Ressort de traction				x				2,8 X 23 X 148
32	27 003 681 0	Bremsbelag -inkl. Niet	Brake lining -incl. Rivet	Machoire de frein -incl. Rivet				x				410 X 180
33	27 001 438 0	Bolzen	Pin	Boulon				x				
34	27 009 350 0	Ring	Ring	Anneau				2				
35	00 908 210 0	6kt-Mutter	Hex nut	Écrou hex				x				M 8
36	00 909 908 1	Sperrkantscheibe	Detent edged washer	Disque à bord d'arrêt				x				SKM 8
37	00 911 804 0	Sprengring	Snap ring	Circlips				x				B 40 X 2,5
38	27 009 312 0	Lagerhalter	Bearing support	Support de palier				x				

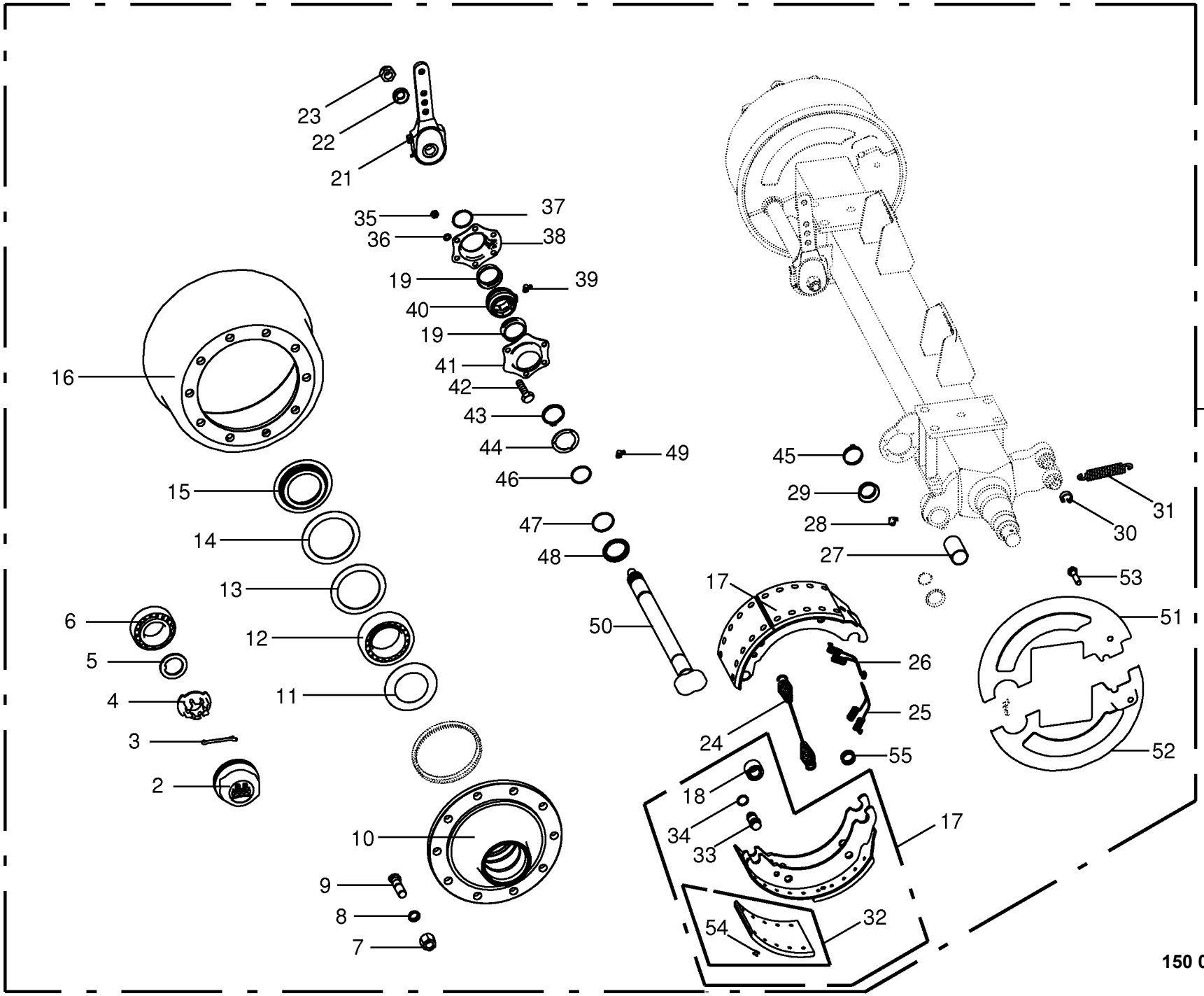

150 050 851 04 / 47.0

443 243 4

Bremsachse -BPW **Brake axle** **Essieu**					975001 - 996000	ZX 430 GL	ZX 470 GL	ZX 560 GL				**150 050 851 04** 443 243 4 **47.0**
Pos.	ID-Nr.	Benennung	Description	Description	Masch.-Nr-							Bemerkung/Remarks/Remarque
39	00 940 097 0	Einschraubnippel	Screw-in nipple	Raccord de graissage vissé				x				M 8 X 1
40	27 011 494 0	Buchse Bremswellenlagerung	Bushing brake shaft bearing	Douille palier de l'arbre de frein				x				
41	27 009 311 0	Lagerhalter	Bearing support	Support de palier				x				
42	00 900 616 0	6kt-Schraube	Hex head bolt	Boulon tête hex				x				M 8 X 25
43	00 911 518 0	Sicherungsring	Circlip	Circlip				x				40 X 2,5
44	27 008 282 0	Dichtring	Gasket ring	Bague d'étanchéité				x				
45	27 001 434 0	Sicherungsklammer	Securing clip	Parenthèse de garantie				x				
46	90 001 971 0	O-Ring	O-ring	Joint torique				x				37 X 2,6
47	90 000 049 0	O-Ring	O-ring	Joint torique				x				40 X 2,5
48	27 008 283 0	Ring	Ring	Anneau				x				
49	00 919 004 0	Kegelschmiernippel	Grease niple	Graisseur à cone				x				M 10 X 1
50	27 011 495 0	Bremswelle L=795 A=676,5 -	Brake shaft L=795 A=67.5 -	Arbre de frein L=795 A=676,5 -				x				
		links/rechts	left/right	gauche/droite								
51	27 011 500 0	Deckel f. Bremse oben, rechts	Cover for brake top right	Couv. p. frein en haut, dr.				x				
	27 011 501 0	Deckel f. Bremse unten, rechts	Cover for brake bottom right	Couv. p. frein en bas, dr.				x				
52	27 011 497 0	Deckel f. Bremse oben, links	Cover for brake top left	Couv. p. frein en haut, ga.				x				
	27 011 498 0	Deckel f. Bremse unten, links	Cover for brake bottom left	Couv. p. frein en bas, ga.				x				
53	00 900 632 0	6kt-Schraube	Hex head bolt	Boulon tête hex				x				M 10 X 16
54	00 913 810 0	Niet - Brems u. Kupplungsbel.	Rivet	Rivet				x				8 X 15
55	00 952 961 0	Sprengring	Snap ring	Circlips				8				

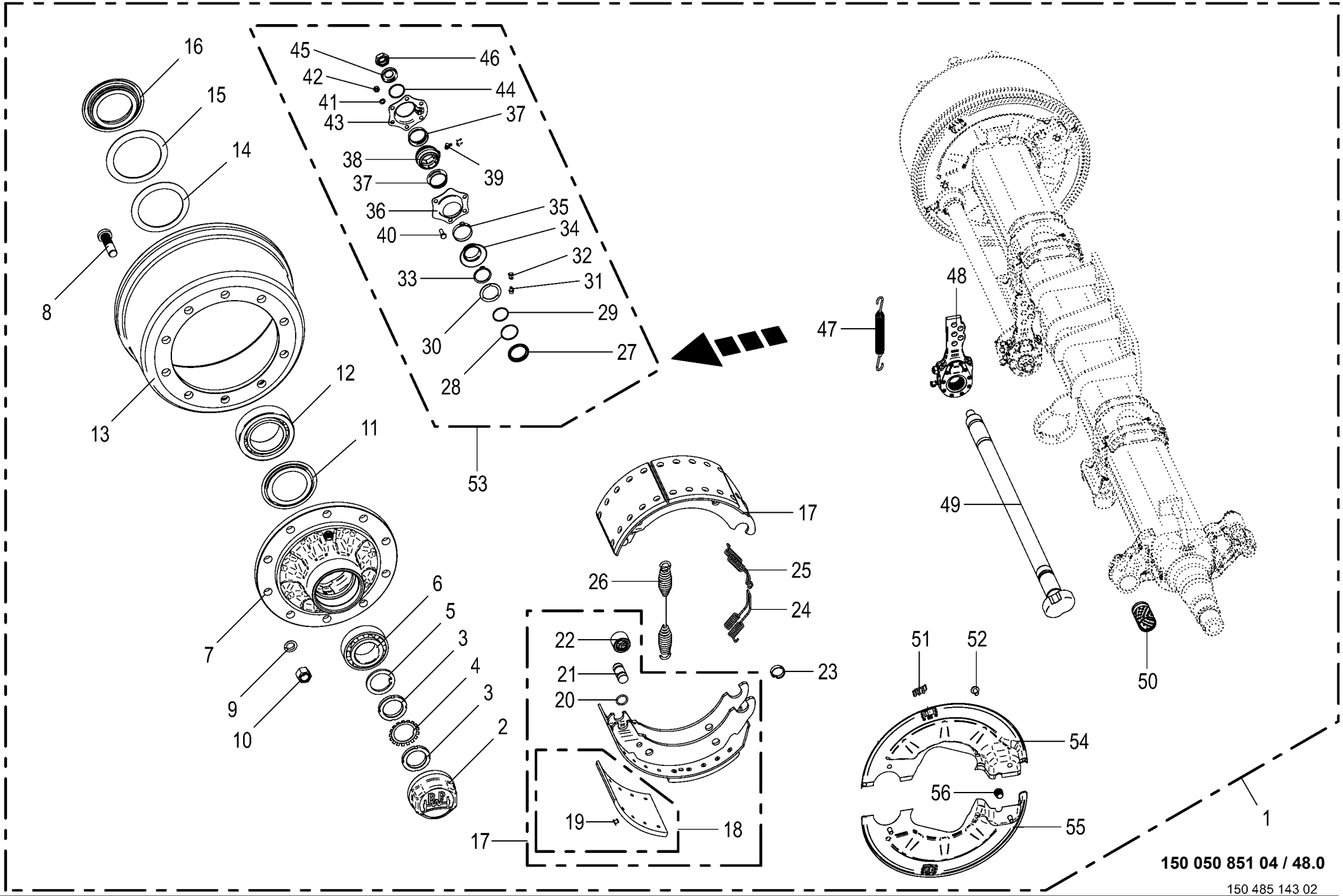

150 050 851 04 / 48.0

150 485 143 02

Bremsachse -Reifendruckregelanlage **Brake axle** **Essieu**					975001 - 996000	ZX 430 GL	ZX 470 GL	ZX 560 GL				**150 050 851 04** 150 485 143 2 **48.0**
Pos.	ID-Nr.	Benennung	Description	Description	Masch.-Nr-							Bemerkung/Remarks/Remarque
1	27 014 764 0	Br-Achse 10/280/335/M22X1,5	Braking axle 10/280/335/M22X1, 5	Essieu freineur 10/280/335/				1				
		2050 12000	2050	M22X1,5 2050								
2	00 952 902 0	Radkappe	Wheel cap	Chapeau de roue				2				M 125 X 2
3	27 025 545 0	Wellenmutter M52x2						4				
4	27 025 546 0	Sicherungsblech MB11						2				
5	27 025 544 0	Scheibe 76/56X5,8						2				
6	00 932 101 0	Kegelrollenlager	Taper roller bearing	Roulement à rouleaux coniques				2				33213
7	27 014 835 0	Radnabe 10/280/335 33213/33118	Wheel hub 10/280/335 33213/	Moyeu de roue 10/280/335				2				
			33118	33213/33118								
8	00 952 900 0	Riffelbolzen	Wheel pin	Boulon de fix.de roue				20				M 22 X 1,5 X 80
9	00 910 217 0	Federring	Spring washer	Rondelle elastique				x				C 22,5
10	00 910 235 0	Radmutter	Nut	Ecrou de roue				20				M 22 X 1,5
11	00 952 901 0	Abdeckblech	Cover plate	Tôle de recouvrement				2				
12	00 932 164 0	Kegelrollenlager	Taper roller bearing	Roulement à rouleaux coniques				2				33118
13	00 952 099 0	Bremstrommel	Brake drum	Moyeu tambour				2				410 X 180
14	00 952 092 0	Lagerscheibe	Washer	Rondelle				2				
15	00 952 091 0	Lagerscheibe	Washer	Rondelle				2				120 X 157 X 2,5
16	00 952 089 0	Stossring	Push ring	Bague				2				
17	00 952 903 0	Bremsbacke	Brake shoe	Machoire de frein				4				410 X 180
18	27 003 681 0	Bremsbelag	Brake lining	Machoire de frein				8				410 X 180
19	00 913 810 0	Niet - Brems u. Kupplungsbel.	Rivet	Rivet				x				8 X 15
20	27 009 350 0	Ring	Ring	Anneau				8				
21	27 001 438 0	Bolzen	Pin	Boulon				4				
22	00 952 962 0	Rolle	Roller	Galet				4				
23	00 952 961 0	Sprengring	Snap ring	Circlips				8				
24	00 952 096 0	Zugfeder	Tension spring	Ressort de traction				2				
25	00 952 095 0	Zugfeder	Tension spring	Ressort de traction				2				
26	00 952 968 0	Zugfeder	Tension spring	Ressort de traction				2				5,3 X 28,5 X 268
27	27 008 283 0	Ring	Ring	Anneau				2				
28	90 000 049 0	O-Ring	O-ring	Joint torique				2				40 X 2,5
29	90 001 971 0	O-Ring	O-ring	Joint torique				2				37 X 2,6
30	27 008 282 0	Dichtring	Gasket ring	Bague d'étanchéité				2				
31	00 919 004 0	Kegelschmiernippel	Grease niple	Graisseur à cone				2				M 10 X 1
32	27 016 439 0	Schutzkappe	Protective cap	Capuchon de protection				2				
33	90 001 871 0	Sicherungsring	Circlip	Circlip				4				42 X 2,5 DT
34	00 952 975 0	Dichtung	Gasket	Joint				2				
35	27 001 434 0	Sicherungsklammer	Securing clip	Parenthèse de garantie				2				
36	27 009 311 0	Lagerhalter	Bearing support	Support de palier				2				

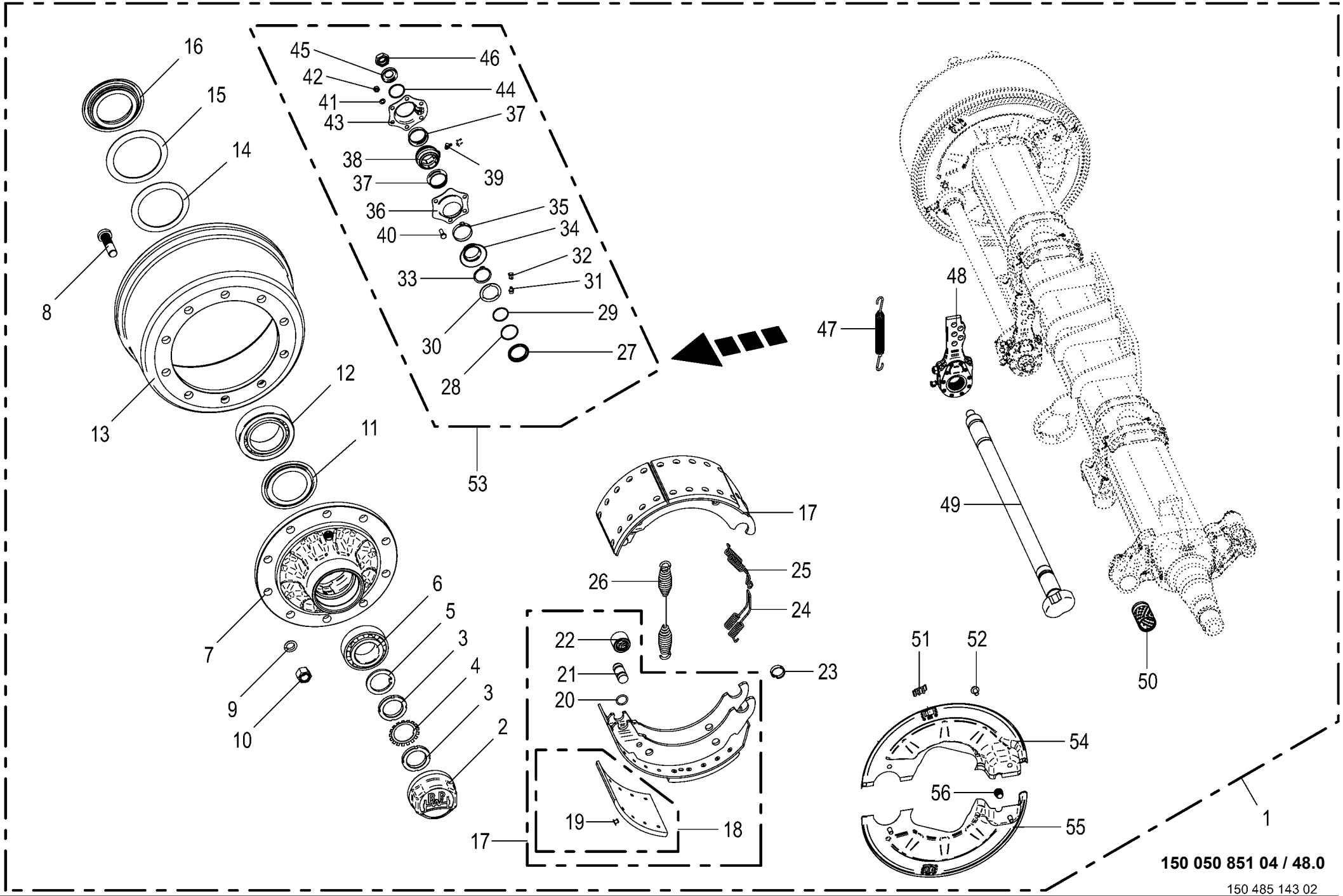

150 050 851 04 / 48.0

150 485 143 02

Bremsachse -Reifendruckregelanlage **Brake axle** **Essieu**					975001 - 996000	ZX 430 GL	ZX 470 GL	ZX 560 GL				**150 050 851 04** 150 485 143 2 **48.0**
Pos.	ID-Nr.	Benennung	Description	Description	Masch.-Nr-							Bemerkung/Remarks/Remarque
37	00 952 974 0	Dichtung	Gasket	Joint				4				
38	27 011 494 0	Buchse Bremswellenlagerung	Bushing brake shaft bearing	Douille palier de l'arbre de frein				2				
39	00 919 104 0	Kegelschmiernippel	Grease niple	Graisseur à cone				2				BM 10 X 1
40	00 900 616 0	6kt-Schraube	Hex head bolt	Boulon tête hex				x				M 8 X 25
41	00 909 908 1	Sperrkantscheibe	Detent edged washer	Disque à bord d'arrêt				x				SKM 8
42	00 908 210 0	6kt-Mutter	Hex nut	Écrou hex				x				M 8
43	27 009 312 0	Lagerhalter	Bearing support	Support de palier				2				
44	90 001 972 0	Sprengring	Snap ring	Circlips				2				SW 40 X 1,5
45	00 910 369 0	Scheibe	Washer	Rondelle				x				23 X 39 X 3
46	00 908 077 0	6kt-Mutter	Hex nut	Écrou hex				x				M 22 X 1,5
47	00 953 845 0	Zugfeder	Tension spring	Ressort de traction				2				2,8 X 23 X 148
48	00 952 965 0	Gestängesteller	Rod control	Element de commande				2				
49	27 011 495 0	Bremswelle L=795 A=676,5	Brake shaft L=795 A=67.5	Arbre de frein L=795 A=676,5				2				
50	00 952 960 0	Buchse	Bushing	Douille				2				42 X 46 X 72,6
51	27 021 481 0	Stopfen	Plug	Bouchon				4				
52	00 900 632 0	6kt-Schraube	Hex head bolt	Boulon tête hex				x				M 10 X 16
53	27 009 086 0	Bremswellenlagerung	Brake shaft bearing	Palier d'arbre de frein				1				
54	27 025 547 0	Abdeckblech oben re.						1				
	27 025 548 0	Abdeckblech oben li.						1				
55	27 021 478 0	Deckel f. Bremse links unten	Cover for brake bottom left	Couvercle p. frein gauche en bas				1				
	27 021 480 0	Deckel f. Bremse rechts unten	Cover for brake rh bottom	Couvercle p. frein droit en bas				1				
56	27 025 549 0	Stopfen GL22						2				

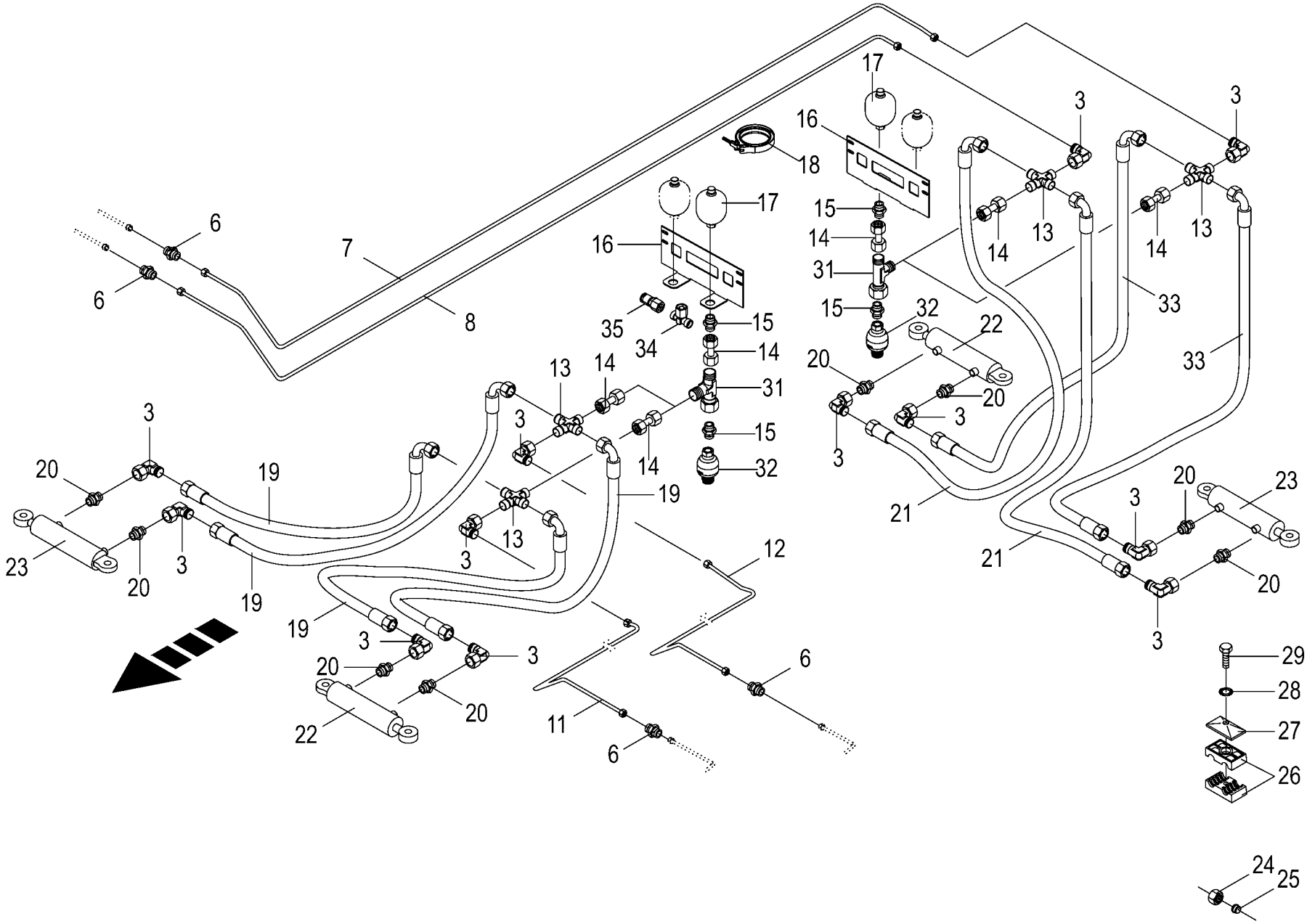

150 050 851 04 / 49.0

150 439 151 03

Hydraulik - Zwangslenkung hinten -Tridem
Hydraulics - Forced steering back
Système hydraulique - Guidage forcè derrière

975001 - 996000

150 050 851 04

150 439 151 3 **49.0**

Pos.	ID-Nr.	Benennung	Description	Description	Masch.-Nr-	ZX 430 GL	ZX 470 GL	ZX 560 GL				Bemerkung/Remarks/Remarque
3	00 921 067 1	Winkelstutzen	Angle lug	Jarret tubulure			x	x				M 18 X 1,5
6	00 921 054 1	Verbindungsstutzen	Connector	Raccord			x	x				M 18 X 1,5
7	20 052 947 0	Hydraulikleitung -inkl. Überwurfmutter, Schneidring	Hydraulic line -incl. nozzle disc cap, cutting ring	Ligne hydraulique -incl. écrou de buse-pastille, baque coupante			x	x				12 X 1,5
8	20 052 948 0	Hydraulikleitung -inkl. Überwurfmutter, Schneidring	Hydraulic line -incl. nozzle disc cap, cutting ring	Ligne hydraulique -incl. écrou de buse-pastille, baque coupante			x	x				12 X 1,5
11	20 052 945 0	Hydraulikleitung -inkl. Überwurfmutter, Schneidring	Hydraulic line -incl. nozzle disc cap, cutting ring	Ligne hydraulique -incl. écrou de buse-pastille, baque coupante			x	x				12 X 1,5
12	20 052 946 0	Hydraulikleitung -inkl. Überwurfmutter, Schneidring	Hydraulic line -incl. nozzle disc cap, cutting ring	Ligne hydraulique -incl. écrou de buse-pastille, baque coupante			x	x				12 X 1,5
13	00 921 094 1	Kreuz-Verbindungsstutzen	Cross pipe union	Manchon de connexion du croix			x	x				L 12
14	00 230 743 0	Doppelnippel	Double nipple	Double raccord			x	x				L 12
15	00 919 602 1	Einschraubstutzen	Male connector	Raccord filet			x	x				L 12 E R 1/2"
16	00 348 891 0	Speicherhalter	Accumulator support	Support de l'accumulateur			x	x				
17	27 004 604 0	Hyd.-Speicher 0,32 L 40bar	Hyd. reservoir 0,32 L 40bar	Accumulateur hydraulique 0,32 L 40bar			x	x				
18	00 924 040 0	Gelenkbolzen-Schlauchschelle	Joint bolt-hose clamp	Boulon-collier de serrage			x	x				113 - 121
19	00 921 257 0	Hochdruckschlauchleitung	High pressure hose line	Conduite de tuyau haute pression			x	x				Lg.= 1200
20	00 919 918 1	Einschraubstutzen	Male connector	Raccord filet			x	x				M 18 X 1,5 / E R3/8"
21	00 920 093 0	Hochdruckschlauchleitung	High pressure hose line	Conduite de tuyau haute pression			x	x				Lg.= 1400
22	27 007 203 0	Hyd-Zylinder DZ 30/65x200/420 -links vorn/rechts hinten	Hydraulic cylinder DZ 30/ 65x200/420 -front left/back right	Vérin hyd. DZ 30/65x200/420 Lenkachse li -devant en gauche/derrière à droite			x	x				
	27 007 552 0	Dichtungssatz (270072030) DZ30/65	Sealing set (270072030) DZ30/ 65	Jeu de joints (270072030) DZ30/65			x	x				
23	27 007 204 0	Hyd-Zylinder DZ 30/65x200/420 -links hinten/rechts vorne	Hydraulic cylinder DZ 30/ 65x200/420 -back left/front right	Vérin hyd. DZ 30/65x200/420 Lenkachse re -derrière à gauche/devant en droite			x	x				
	27 007 552 0	Dichtungssatz (270072030) DZ30/65	Sealing set (270072030) DZ30/ 65	Jeu de joints (270072030) DZ30/65			x	x				
24	00 921 206 0	Überwurfmutter	Nozzle disc cap	Écrou de buse-pastille			x	x				AL 12
25	00 921 046 1	Schneidring	Cutting ring	Baque coupante			x	x				L 12
26	00 925 148 0	Rohrschelle -2 Hälften	Tube clamp -2 halves	Bride -2 moitiés			x	x				Bo.= 12
27	00 925 134 0	Deckplatte	Cover plate	Plaque de recouvrement			x	x				
28	00 909 908 1	Sperrkantscheibe	Detent edged washer	Disque à bord d'arrêt			x	x				SKM 8
29	00 900 201 0	6kt-Schraube	Hex head bolt	Boulon tête hex			x	x				M 8 X 35
30	00 921 066 1	Winkel-Verbindungsstutzen	Elbow union	Raccord coude			x	x				L 12
31	00 921 079 1	L-Stutzen	Adjustable L connection	Raccord L réglable			x	x				L 12

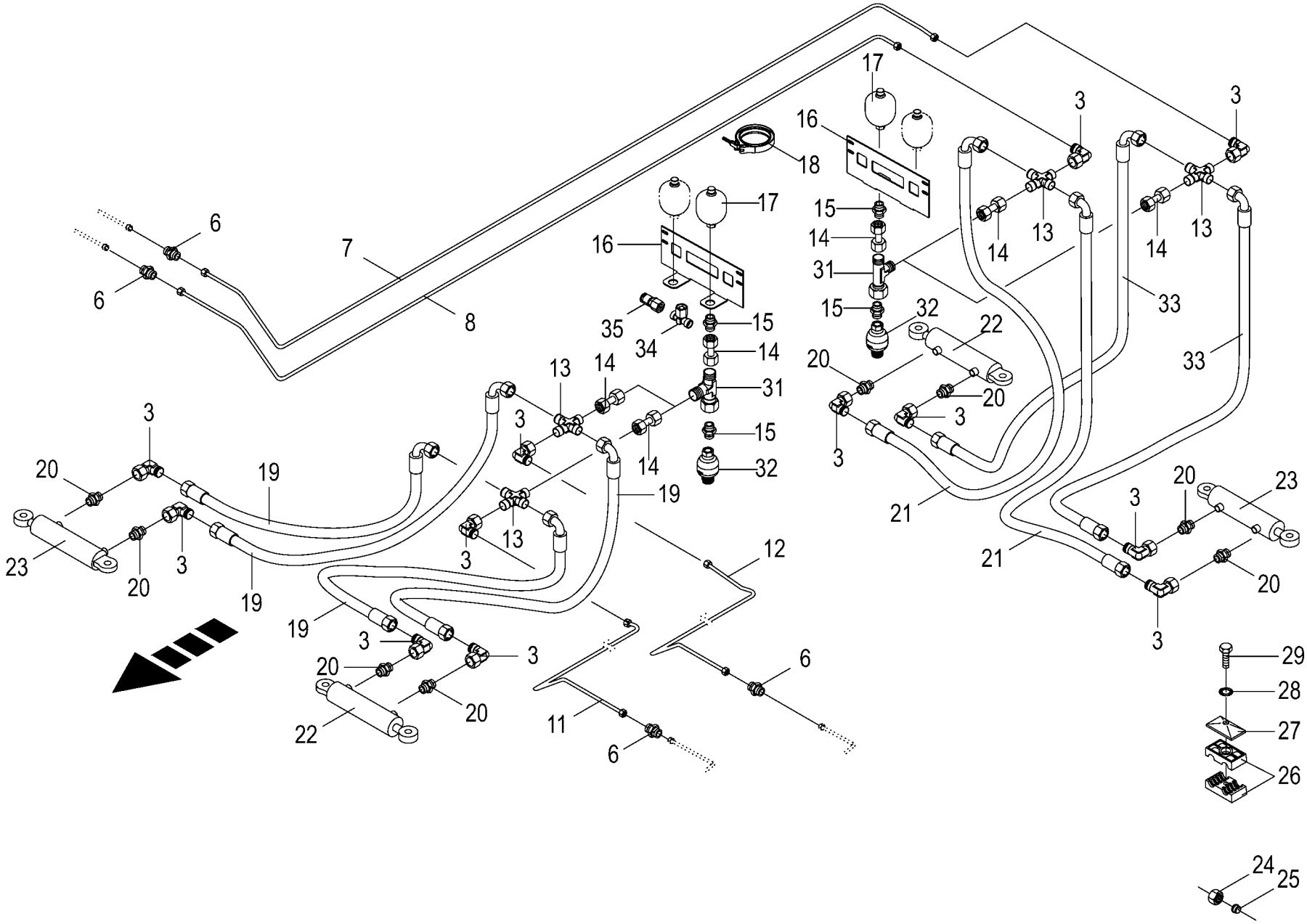

150 050 851 04 / 49.0

150 439 151 03

Hydraulik - Zwangslenkung hinten -Tridem
Hydraulics - Forced steering back
Système hydraulique - Guidage forcè derrière

975001 - 996000

150 050 851 04

150 439 151 3 **49.0**

Pos.	ID-Nr.	Benennung	Description	Description	Masch.-Nr-	ZX 430 GL	ZX 470 GL	ZX 560 GL				Bemerkung/Remarks/Remarque
32	27 004 604 0	Hyd.-Speicher 0,32 L 40bar	Hyd. reservoir 0,32 L 40bar	Accumulateur hydraulique 0,32 L 40bar			x	x				
33	00 921 257 0	Hochdruckschlauchleitung	High pressure hose line	Conduite de tuyau haute pression			x	x				Lg.= 1200
34	00 921 077 1	T-Stutzen	T connector	Raccord T réglable			x	x				M 18 X 1,5
35	00 920 868 0	Mini-Messanschluss	Connector f.mini-test equipm.	Raccord instr.mesureur mini			x	x				M 16 X 2 / M 18 X 1,5

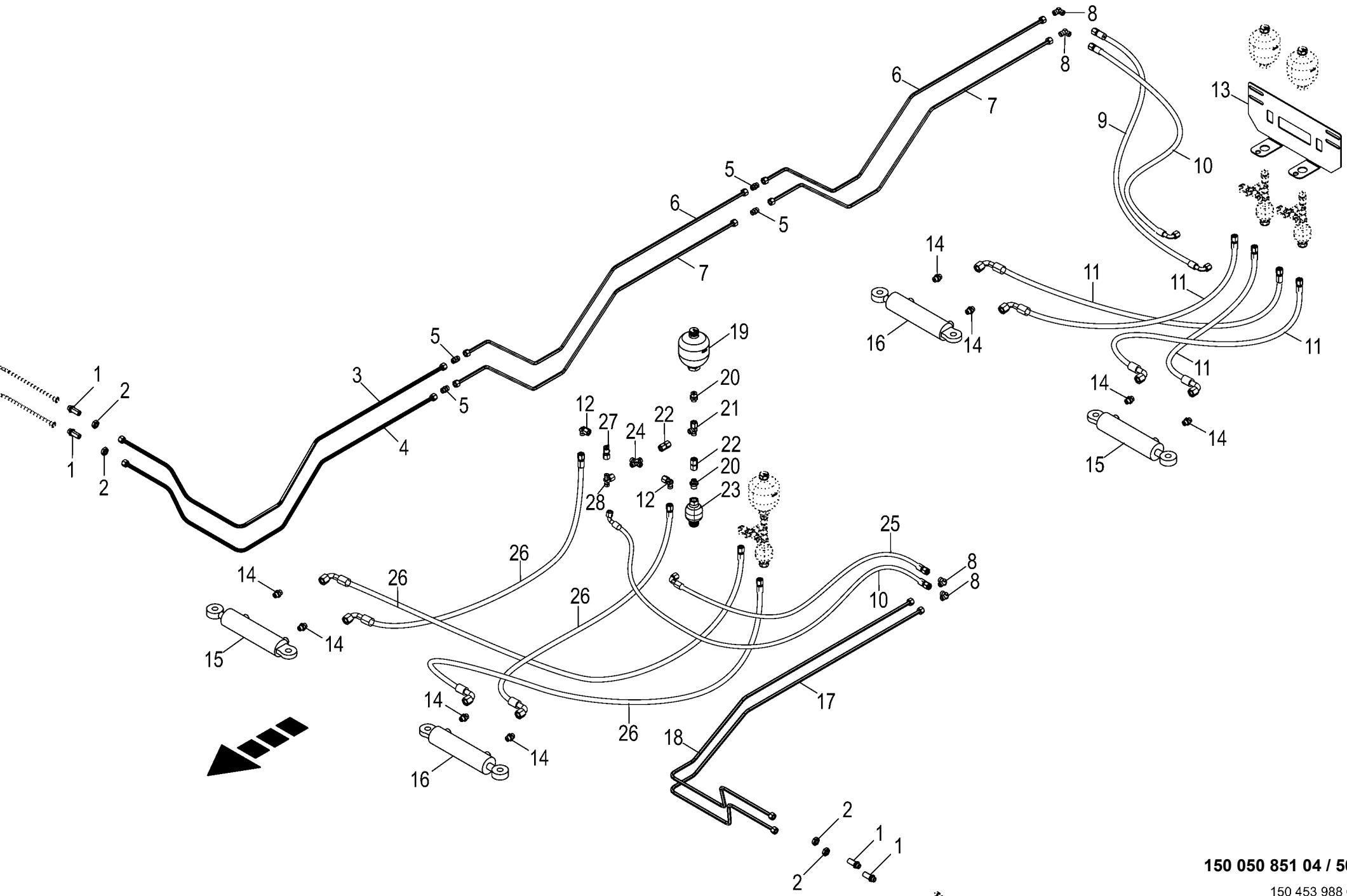

150 050 851 04 / 50.0

150 453 988 02

Hydraulik - Zwangslenkung hinten -Tridem
Hydraulics - Forced steering back
Système hydraulique - Guidage forcè derrière

975001 - 996000

150 050 851 04

150 453 988 2 **50.0**

Pos.	ID-Nr.	Benennung	Description	Description	Masch.-Nr-	ZX 430 GL	ZX 470 GL	ZX 560 GL				Bemerkung/Remarks/Remarque
1	00 921 087 1	Gerade-Schottstutzen	Straight 2-way connector	Coupleur droit deux raccords				4				M 18 X 1,5
2	00 908 524 2	6kt-Mutter -niedrige Form	Hex nut -low form	Écrou hex -forme basse				4				M 18 X 1,5
3	20 251 031 0	Hyd.-Leitung 12 x 1,5 x 2090 5 Bögen	Hydraulic line 12 x 1,5 x 2090	Conduite hydraulique 12 x 1,5 x 2090				1				
4	20 251 109 0	Hyd.-Leitung 12 x 1,5 x 2043 5 Bögen	Hydraulic line 12 x 1,5 x 2043	Conduite hydraulique 12 x 1,5 x 2043				1				
5	00 921 054 1	Verbindungsstutzen	Connector	Raccord				4				M 18 X 1,5
6	20 251 033 0	Hyd.-Leitung 12 x 1,5 x 1900 4 Bögen	Hydraulic line 12 x 1,5 x 1900	Conduite hydraulique 12 x 1,5 x 1900				2				
7	20 251 032 0	Hyd.-Leitung 12 x 1,5 x 1900 4 Bögen	Hydraulic line 12 x 1,5 x 1900	Conduite hydraulique 12 x 1,5 x 1900				2				
8	00 921 066 1	Winkel-Verbindungsstutzen	Elbow union	Raccord coude				4				L 12
9	00 920 061 1	Hochdruckschlauchleitung	High pressure hose line	Conduite de tuyau haute pression				1				Lg.= 850
10	00 920 083 0	Hochdruckschlauchleitung	High pressure hose line	Conduite de tuyau haute pression				2				Lg.= 750
11	00 921 257 0	Hochdruckschlauchleitung	High pressure hose line	Conduite de tuyau haute pression				4				Lg.= 1200
12	00 921 067 1	Winkelstutzen	Angle lug	Jarret tubulure				8				M 18 X 1,5
13	00 348 891 0	Speicherhalter	Accumulator support	Support de l'accumulateur				1				
14	00 920 901 1	Einschraubstutzen	Male connector	Raccord filet				8				M 18 X 1,5
15	27 007 204 0	Hyd-Zylinder DZ 30/65x200/420	Hydraulic cylinder DZ 30/ 65x200/420	Vérin hyd. DZ 30/65x200/420 Lenkachse re				2				
	27 007 552 0	Dichtungssatz (270072030) DZ30/65	Sealing set (270072030) DZ30/ 65	Jeu de joints (270072030) DZ30/65				2				
16	27 007 203 0	Hyd-Zylinder DZ 30/65x200/420	Hydraulic cylinder DZ 30/ 65x200/420	Vérin hyd. DZ 30/65x200/420 Lenkachse li				2				
	27 007 552 0	Dichtungssatz (270072030) DZ30/65	Sealing set (270072030) DZ30/ 65	Jeu de joints (270072030) DZ30/65				2				
17	20 253 992 0	Hyd.-Leitung 12 x 1,5 x 2298 5 Bögen	Hydraulic line 12 x 1,5 x 2298	Conduite hydraulique 12 x 1,5 x 2298				1				
18	20 253 991 0	Hyd.-Leitung 12 x 1,5 x 2254 5 Bögen	Hydraulic line 12 x 1,5 x 2254	Conduite hydraulique 12 x 1,5 x 2254				1				
19	00 919 346 0	Hydraulikspeicher	Hydraulic - reservoir	Reservoir hydraulique				4				0,6 L
20	00 919 602 1	Einschraubstutzen	Male connector	Raccord filet				8				L 12 E R 1/2"
21	00 921 079 1	L-Stutzen	Adjustable L connection	Raccord L réglable				4				L 12
22	00 230 743 0	Doppelnippel	Double nipple	Double raccord				8				L 12
23	27 004 604 0	Hyd.-Speicher 0,32 L 40bar	Hyd. reservoir 0,32 L 40bar	Accumulateur hydraulique 0,32 L 40bar				4				
24	00 921 094 1	Kreuz-Verbindungsstutzen	Cross pipe union	Manchon de connexion du croix				4				L 12
25	27 007 118 0	Hochdruckschlauchleitung	High pressure hose line	Conduite de tuyau haute pression				1				Lg.= 550

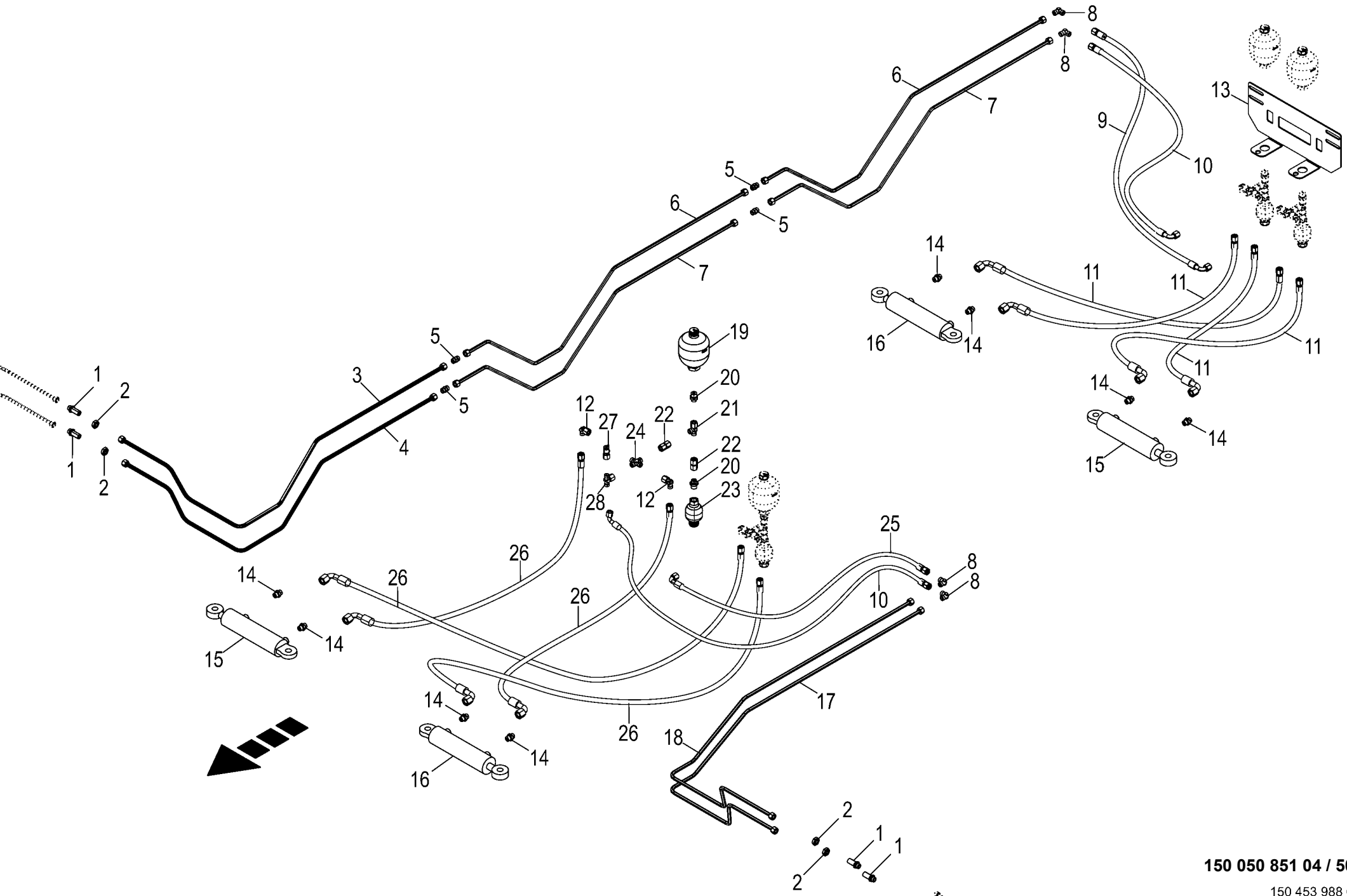

150 050 851 04 / 50.0

150 453 988 02

Hydraulik - Zwangslenkung hinten -Tridem
Hydraulics - Forced steering back
Système hydraulique - Guidage forcè derrière

975001 - 996000

150 050 851 04

150 453 988 2 **50.0**

Pos.	ID-Nr.	Benennung	Description	Description	Masch.-Nr-	ZX 430 GL	ZX 470 GL	ZX 560 GL				Bemerkung/Remarks/Remarque
26	00 920 093 0	Hochdruckschlauchleitung	High pressure hose line	Conduite de tuyau haute pression				4				Lg.= 1400
27	00 920 868 0	Mini-Messanschluss	Connector f.mini-test equipm.	Raccord instr.mesureur mini				4				M 16 X 2 / M 18 X 1,5
28	00 921 077 1	T-Stutzen	T connector	Raccord T réglable				4				M 18 X 1,5

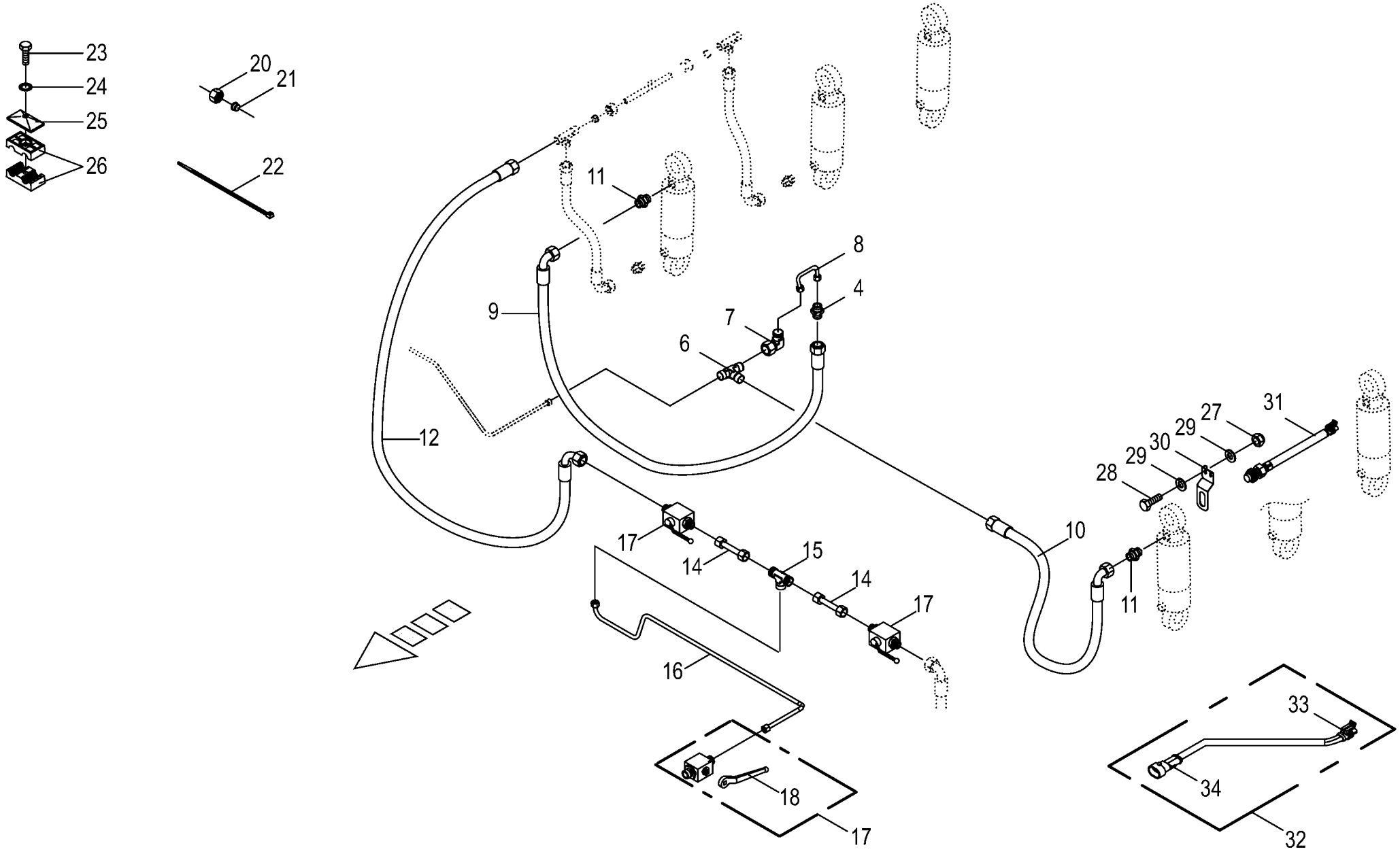

150 050 851 04 / 51.0

150 439 168 01

Hydraulik - Liftachse / Achsenfederung -Tridem
Hydraulics - elevator axle / axle suspension
Système hydraulique - axe d'élévateur / essieu-suspension

975001 - 996000

150 050 851 04

150 439 168 1 **51.0**

Pos.	ID-Nr.	Benennung	Description	Description	Masch.-Nr-	ZX 430 GL	ZX 470 GL	ZX 560 GL				Bemerkung/Remarks/Remarque
4	00 921 054 1	Verbindungsstutzen	Connector	Raccord			x	x				M 18 X 1,5
6	00 921 071 1	T-Stutzen	T connector	Raccord T réglable			x	x				L 12
7	00 921 067 1	Winkelstutzen	Angle lug	Jarret tubulure			x	x				M 18 X 1,5
8	20 052 980 0	Hydraulikleitung -inkl.	Hydraulic line -incl. nozzle disc	Ligne hydraulique -incl. écrou de			x	x				12 X 1,5
		Überwurfmutter, Schneidring	cap, cutting ring	buse-pastille, baque coupante								
9	00 920 061 1	Hochdruckschlauchleitung	High pressure hose line	Conduite de tuyau haute pression			x	x				Lg.= 850
10	00 919 864 0	Hochdruckschlauchleitung	High pressure hose line	Conduite de tuyau haute pression			x	x				Lg. = 950
11	00 919 785 1	Einschraubstutzen	Male connector	Raccord filet			x	x				M 22 X 1,5 / M 18 X 1,5
12	00 920 972 0	Hochdruckschlauchleitung	High pressure hose line	Conduite de tuyau haute pression			x	x				Lg.= 500
14	20 054 037 0	Hydraulikleitung -inkl.	Hydraulic line -incl. nozzle disc	Ligne hydraulique -incl. écrou de			x	x				12 X 1,5
		Überwurfmutter, Schneidring	cap, cutting ring	buse-pastille, baque coupante								
15	00 921 071 1	T-Stutzen	T connector	Raccord T réglable			x	x				L 12
16	20 054 902 0	Hydraulikleitung -inkl.	Hydraulic line -incl. nozzle disc	Ligne hydraulique -incl. écrou de			x	x				12 X 1,5
		Überwurfmutter, Schneidring	cap, cutting ring	buse-pastille, baque coupante								
17	00 921 122 2	Kugelhahn	Ball valve	Robinet à bille			x	x				M 18 X 1.5
18	00 919 664 0	Handhebel -inkl. Schraube,	Hand lever -incl. screw, washer	Levier à main -incl. boulon,			x	x				
		Scheibe		rondelle								
20	00 921 206 0	Überwurfmutter	Nozzle disc cap	Écrou de buse-pastille			x	x				AL 12
21	00 921 046 1	Schneidring	Cutting ring	Baque coupante			x	x				L 12
22	00 922 671 1	Kabelbinder	Cable band	Collier de serrage			x	x				Lg.= 300
23	00 901 423 0	6kt-Schraube	Hex head bolt	Boulon tête hex			x	x				M 8 X 50
24	00 909 908 1	Sperrkantscheibe	Detent edged washer	Disque à bord d'arrêt			x	x				SKM 8
25	00 925 134 0	Deckplatte	Cover plate	Plaque de recouvrement			x	x				
26	00 925 105 0	Rohrschelle -2 Hälften	Tube clamp -2 halves	Bride -2 moitiés			x	x				Bo.= 12/12
27	00 908 706 0	Sicherungsmutter	Locknut	Écrou hex			x	x				M 8
28	00 900 614 0	6kt-Schraube	Hex head bolt	Boulon tête hex			x	x				M 8 X 20
29	00 910 413 0	Scheibe	Washer	Rondelle			x	x				8,4 X 17 X 1,6
30	20 053 095 1	Sensorhalter	Sensor support	Support de capteur			x	x				
31	00 303 469 1	Ind. Näherungsschalter Namur	Namur sensor Namur M30	Capt. Namur Namur M30			x	x				
		M30 10mm										
32	00 303 432 0	Kabelbaum Verlängerung	Wiring harness	Faisceau electrique			x	x				Lg.= 2000
	00 302 745 4	Kabelbaum Verlängerung	Wiring harness	Faisceau electrique			x	x				Lg.= 3000
33	00 302 351 0	Stecker -2-polig	Plug -2-pole	Connecteur -2-pôle			x	x				
34	00 302 356 0	Kupplungsdose -2-polig	Coupling socket -2-pole	Connecteur -2-pôle			x	x				

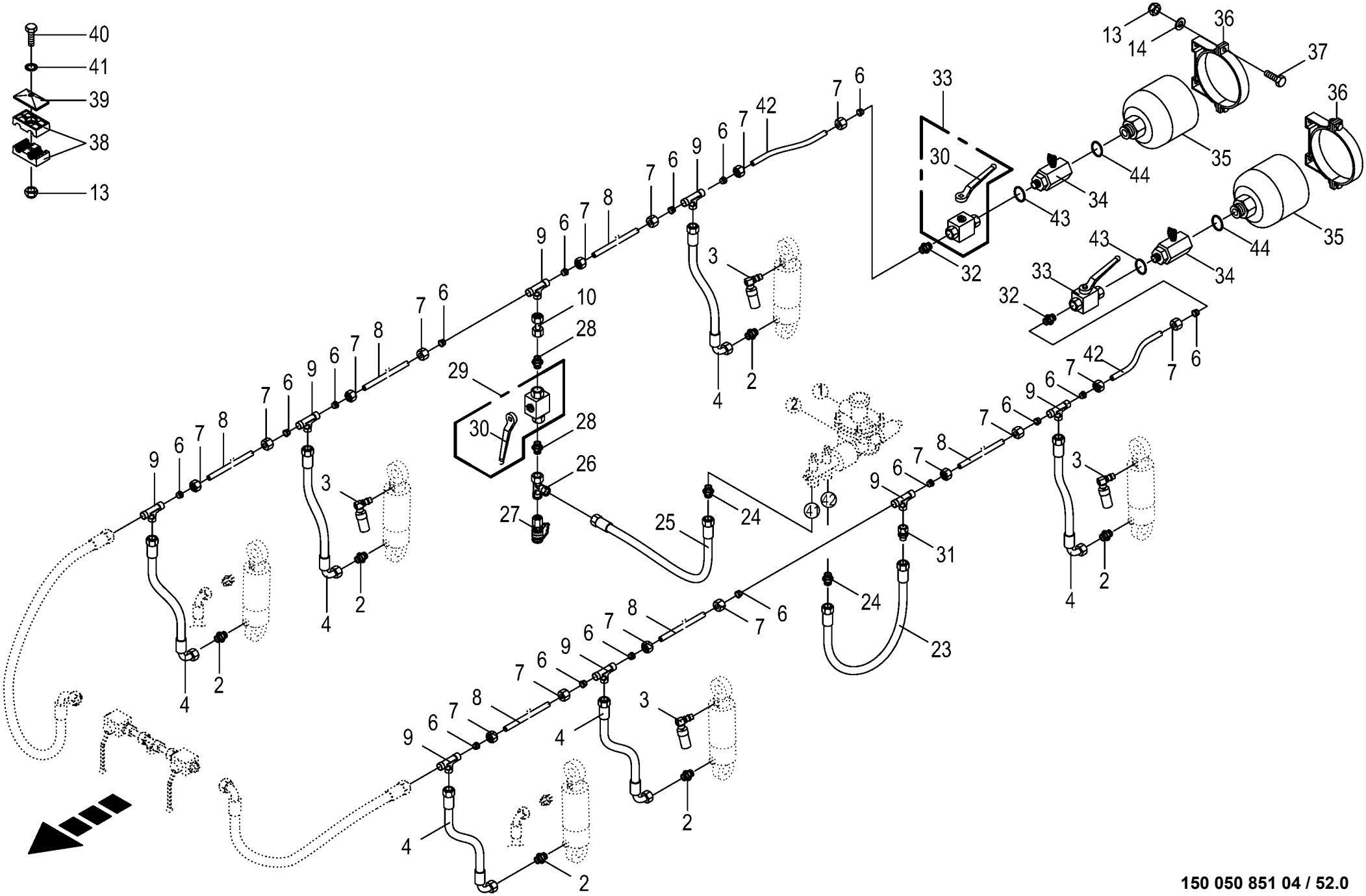

150 050 851 04 / 52.0

150 516 172 01

Hydraulische Achsenfederung -Tridem
Hydr. axle suspension
Essieu-suspension á ressort hydraulique

975001 - 996000

150 050 851 04

150 516 172 1 **52.0**

Pos.	ID-Nr.	Benennung	Description	Description	Masch.-Nr-	ZX 430 GL	ZX 470 GL	ZX 560 GL				Bemerkung/Remarks/Remarque
2	00 921 174 1	Einschraubstutzen	Male connector	Raccord filet			x	x				L 18
3	27 003 394 0	Ölhalter	Oil support	Support d'huile			x	x				
4	00 920 087 0	Hochdruckschlauchleitung	High pressure hose line	Conduite de tuyau haute pression			x	x				Lg.= 650
6	00 921 183 1	Schneidring	Cutting ring	Baque coupante			x	x				L 18
7	00 921 182 0	Überwurfmutter	Nozzle disc cap	Écrou de buse-pastille			x	x				AL 18
8	27 002 480 0	Hydraulikrohr -Id.-Nr.= 1m	Hydraulic pipe -Id.-no.= 1m	Tube hydraulique -Id.-no.= 1m			x	x				18 X 2
9	00 921 175 0	T-Verbindungsstutzen	T-connector	T-raccord			x	x				L 18
10	27 003 364 0	Doppelmutter	Double nut	Ecrou double			x	x				M 26 X 1,5 / M 16 X 1,5
13	00 908 706 0	Sicherungsmutter	Locknut	Écrou hex			x	x				M 8
14	00 910 613 0	Scheibe	Washer	Rondelle			x	x				17 X 30 X 6
23	27 003 384 0	Hochdruckschlauchleitung	High pressure hose line	Conduite de tuyau haute pression			x	x				Lg.= 370
24	00 920 034 0	Einschraubstutzen	Male connector	Raccord filet			x	x				M 12 X 1,5
25	27 003 385 0	Hochdruckschlauchleitung	High pressure hose line	Conduite de tuyau haute pression			x	x				Lg.= 650
26	27 003 375 0	L-Stutzen	Adjustable L connection	Raccord L réglable			x	x				M 16 X 1,5
27	27 003 387 0	Mini-Messanschluss	Connector f.mini-test equipm.	Raccord instr.mesureur mini			x	x				M 16 X 2 / M 16 X 1,5
28	27 003 376 0	Reduzier-Verschraubung	Reducer fitting	Réduction			x	x				1/2" / M 16 X 1,5
29	27 003 381 0	Kugelhahn	Ball valve	Robinet à bille			x	x				G 1/2"
30	00 919 664 0	Handhebel -inkl. Schraube, Scheibe	Hand lever -incl. screw, washer	Levier à main -incl. boulon, rondelle			x	x				
31	27 003 365 0	Reduzier-Verschraubung	Reducer fitting	Réduction			x	x				M 26 X 1,5 / M 16 X 1,5
32	00 921 179 2	Einschraubstutzen	Male connector	Raccord filet			x	x				R 1/2" / M 26 X 1,5
33	27 013 975 0	Absperrhahn	Stop cock	Robinet d'arrêt			x	x				
34	27 013 973 0	Messanschluss	Measurement connection	Prise de mesure			x	x				
35	27 013 974 0	Hyd.-Speicher 250 Bar	Hyd. accumulator 250 bar	Accumulateur hydraulique 250 bar			x	x				
36	27 013 972 0	Spannband Hydrospeicher	Tensioning strap hydraulic accumulator	Bande de serrage accumulateurs oléopneu.			x	x				
37	00 900 616 0	6kt-Schraube	Hex head bolt	Boulon tête hex			x	x				M 8 X 25
38	00 925 155 0	Rohrschelle -2 Hälften	Tube clamp -2 halves	Bride -2 moitiés			x	x				Bo.= 18/18
39	00 925 134 0	Deckplatte	Cover plate	Plaque de recouvrement			x	x				
40	00 901 423 0	6kt-Schraube	Hex head bolt	Boulon tête hex			x	x				M 8 X 50
41	00 909 908 1	Sperrkantscheibe	Detent edged washer	Disque à bord d'arrêt			x	x				SKM 8
42	27 010 371 0	Hydr.-Rohr 18x2 2-Bögen	Hydr. Tube 18x2 2-	Tube de hydr. 18x2 2-			x	x				
43	27 013 976 0	Dichtring	Seal ring	Bague d'étanchéité			x	x				
44	27 013 977 0	Dichtring	Seal ring	Bague d'étanchéité			x	x				

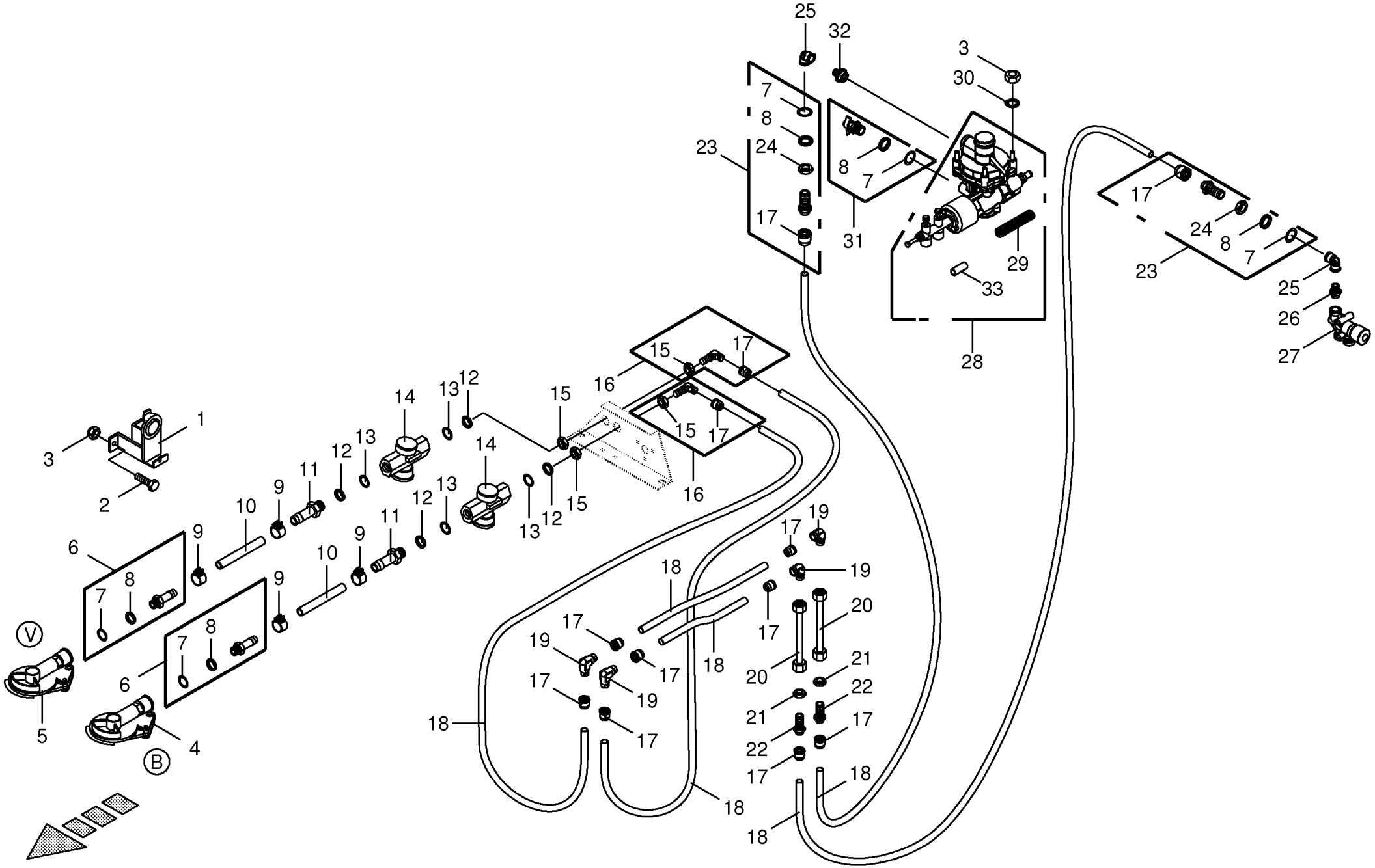

150 050 851 04 / 53.0

150 408 826 02

Druckluftbremsanlage -Tridem
Air pressure brake fitting
Frein pneumatique

975001 - 996000

150 050 851 04

150 408 826 2 **53.0**

Pos.	ID-Nr.	Benennung	Description	Description	Masch.-Nr-	ZX 430 GL	ZX 470 GL	ZX 560 GL				Bemerkung/Remarks/Remarque
1	00 945 051 0	Leerkupplung	Clutch	D'accouplement			x	x				
2	00 900 614 0	6kt-Schraube	Hex head bolt	Boulon tête hex			x	x				M 8 X 20
3	00 908 706 0	Sicherungsmutter	Locknut	Écrou hex			x	x				M 8
4	00 945 000 0	Kupplungskopf -gelb	Clutch head -yellow	Tête d'accouplement -jaune			x	x				
	00 945 437 0	Dichtung	Gasket	Joint			x	x				
5	00 945 012 0	Kupplungskopf -rot	Clutch head -red	Tête d'accouplement -rouge			x	x				
	00 945 437 0	Dichtung	Gasket	Joint			x	x				
6	00 945 485 0	Schlauchstutzen	Hose connector	Raccord d'haute			x	x				M 16 X 1,5
7	00 945 084 0	O-Ring	O-ring	Joint torique			x	x				15 X 2
8	00 945 083 0	Druckring	Thrust ring	Anneau de pression			x	x				M 16
9	00 945 086 0	Schlauchschelle	Hose clamp	Collier de serrage de tuyau			x	x				S 18 / 12
10	00 945 085 0	Schlauch -Id.-Nr.= 1m	Hose -Id.-no.= 1m	Tuyau -Id.-no.= 1m			x	x				Rd. 11 / 18
11	00 945 518 0	Schlauchstutzen	Hose connector	Raccord d'haute			x	x				M 22 X 1,5
12	00 945 088 0	Druckring	Thrust ring	Anneau de pression			x	x				M 22
13	00 945 089 0	O-Ring	O-ring	Joint torique			x	x				20,3 X 2,4
14	00 945 014 0	Luftfilter	Air filter	Filtre à air			x	x				M 22 X 1,5
15	00 921 074 1	6kt-Mutter -niedrige Form	Hex nut -low form	Écrou hex -forme basse			x	x				M 22 X 1,5
16	00 945 496 0	Winkel-Steckverbindung	Snap-on elbow union	Raccord angulaire enfichable			x	x				M 22 X 1,5
17	00 945 495 0	Steckeinheit	Snap-on connection	Unité enfichable			x	x				M 18 X 1,5
18	00 945 132 0	Kunststoffrohr -Id.-Nr.= 1m	Plastic tube -Id.-no.= 1m	Tube plastique -Id.-no.= 1m			x	x				12 X 1,5
19	00 921 066 1	Winkel-Verbindungsstutzen	Elbow union	Raccord coude			x	x				L 12
20	20 051 044 0	Hydraulikleitung -inkl. Überwurfmutter, Schneidring	Hydraulic line -incl. nozzle disc cap, cutting ring	Ligne hydraulique -incl. écrou de buse-pastille, baque coupante			x	x				12 X 1,5
21	00 908 524 2	6kt-Mutter -niedrige Form	Hex nut -low form	Écrou hex -forme basse			x	x				M 18 X 1,5
22	00 921 087 1	Gerade-Schottstutzen	Straight 2-way connector	Coupleur droit deux raccords			x	x				M 18 X 1,5
23	00 945 544 0	Gerade Einschraubsteckverbindung	Threaded straight union	Raccord fileté droit			x	x				M 18 X 1,5 / M 16 X 1,5
24	00 908 521 2	6kt-Mutter -niedrige Form	Hex nut -low form	Écrou hex -forme basse			x	x				M 16 X 1,5
25	27 010 326 0	Verschr. m. Schnellanschl. 90"	SNAP-ON ELBOW UNION	RACCORD ANGULAIRE ENFICHABLE			x	x				
26	27 010 329 0	Einschraubst. m. Schnellansch. M16x1,5	connection	Raccord d'haute			x	x				
27	27 010 322 0	Park-Löseventil	Safety valve	Valve de sécurite			x	x				
28	27 002 098 0	Bremskraftregler ALB	Brake engine regulator	Regulateur de puissance de fr.			x	x				
29	27 001 566 0	Druckfeder	Pressure spring	Ressort de pression			x	x				2,8
30	00 909 908 1	Sperrkantscheibe	Detent edged washer	Disque à bord d'arrêt			x	x				SKM 8
31	00 945 151 2	Prüfanschluss	Connection for testing instr.	Racc. pour appareil de contrôl			x	x				M16 X 1,5

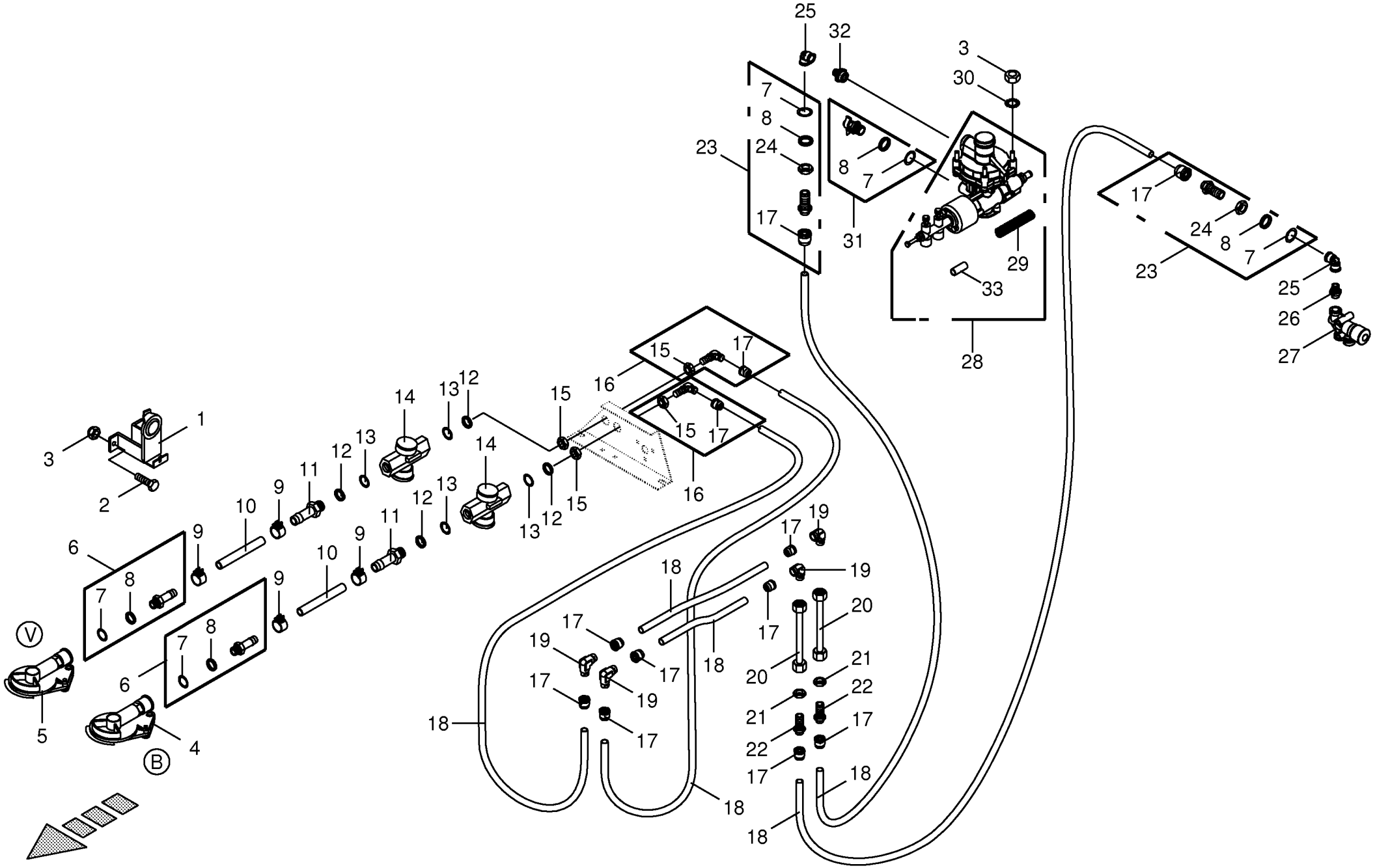

150 050 851 04 / 53.0

150 408 826 02

Druckluftbremsanlage -Tridem Air pressure brake fitting Frein pneumatique					975001 - 996000	ZX 430 GL	ZX 470 GL	ZX 560 GL				150 050 851 04 150 408 826 2 53.0
Pos.	ID-Nr.	Benennung	Description	Description	Masch.-Nr-							Bemerkung/Remarks/Remarque
32	27 010 328 0	Einschraubst. m. Schnellansch. M22x1,5	connection	Raccord d'haute			x	x				
33	20 054 378 0	Distanzstück	Spacer	Pièce d'entretoisement			x	x				12 X 15 X 30

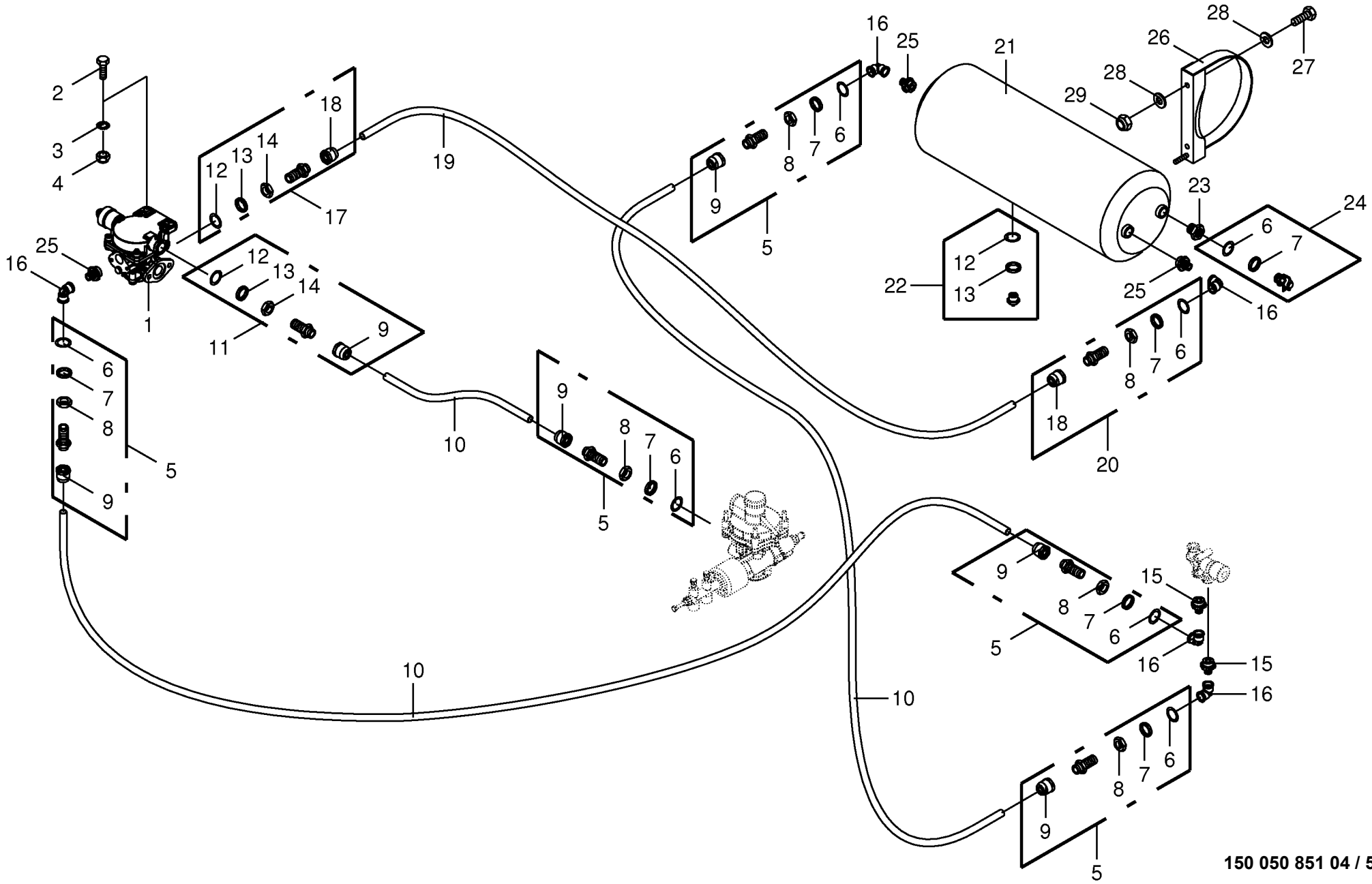

150 050 851 04 / 54.0

150 408 827 01

Druckluftbremsanlage -Tridem
Air pressure brake fitting
Frein pneumatique

975001 - 996000

150 050 851 04

150 408 827 1 **54.0**

Pos.	ID-Nr.	Benennung	Description	Description	Masch.-Nr-	ZX 430 GL	ZX 470 GL	ZX 560 GL				Bemerkung/Remarks/Remarque
1	27 010 296 0	Anhänger Bremsventil	trailer brake valve	clapet			x	x				
2	00 900 638 0	6kt-Schraube	Hex head bolt	Boulon tête hex			x	x				M 10 X 35
3	00 909 909 1	Sperrkantscheibe	Detent edged washer	Disque à bord d'arrêt			x	x				SKM 10
4	00 908 758 0	Sicherungsmutter	Locknut	Écrou hex			x	x				M 10
5	00 945 052 2	Schlauchstutzen	Hose connector	Raccord d'haute			x	x				M 16 X 1,5
6	00 945 084 0	O-Ring	O-ring	Joint torique			x	x				15 X 2
7	00 945 083 0	Druckring	Thrust ring	Anneau de pression			x	x				M 16
8	00 908 521 2	6kt-Mutter -niedrige Form	Hex nut -low form	Écrou hex -forme basse			x	x				M 16 X 1,5
9	00 945 495 0	Steckeinheit	Snap-on connection	Unité enfichable			x	x				M 18 X 1,5
10	00 945 132 0	Kunststoffrohr -Id.-Nr.= 1m	Plastic tube -Id.-no.= 1m	Tube plastique -Id.-no.= 1m			x	x				12 X 1,5
11	00 945 529 0	Gerade Einschraubsteckverbindung	Threaded straight union	Raccord fileté droit			x	x				M 22 X 1,5
12	00 945 089 0	O-Ring	O-ring	Joint torique			x	x				20,3 X 2,4
13	00 945 088 0	Druckring	Thrust ring	Anneau de pression			x	x				M 22
14	00 921 074 1	6kt-Mutter -niedrige Form	Hex nut -low form	Écrou hex -forme basse			x	x				M 22 X 1,5
15	27 010 329 0	Einschraubst. m. Schnellansch. M16x1,5	connection	Raccord d'haute			x	x				
16	27 010 326 0	Verschr. m. Schnellanschl. 90"	SNAP-ON ELBOW UNION	RACCORD ANGULAIRE ENFICHABLE			x	x				
17	00 945 453 0	Gerade Steckeinheit	Straight threaded union	Raccord filetè droit			x	x				M 22 X 1,5
18	00 945 487 0	Steckeinheit	Snap-on connection	Unité enfichable			x	x				M 22 X 1,5
19	00 945 104 0	Kunststoffrohr -Id.-Nr.= 1m	Plastic tube -Id.-no.= 1m	Tube plastique -Id.-no.= 1m			x	x				15 X 1,5
20	00 945 503 0	Gerade Einschraubsteckverbindung	Threaded straight union	Raccord fileté droit			x	x				Rd. 15 X 1,5 / M 16 X 1,5
21	00 945 534 0	Druckluftbehälter	Air pressure container	Reservoir a air comprime			x	x				80 ltr.
22	00 945 067 1	Entwässerungsventil	Drain valve	Soupape de vidange d'eau			x	x				M 22 X 1,5
23	27 010 336 0	Reduzierverschr. M22X1,5/ M16X1,5	REDUCING PIECE	ELEMENT REDUCTEUR			x	x				
24	00 945 151 2	Prüfanschluss	Connection for testing instr.	Racc. pour appareil de contrôl			x	x				M16 X 1,5
25	27 010 328 0	Einschraubst. m. Schnellansch. M22x1,5	connection	Raccord d'haute			x	x				
26	00 944 915 0	Spannband	Tension band	Collier tendeur			x	x				Rd. 396
27	00 900 636 0	6kt-Schraube	Hex head bolt	Boulon tête hex			x	x				M 10 X 25
28	00 910 414 0	Scheibe	Washer	Rondelle			x	x				10,5 X 21 X 2
29	00 908 758 0	Sicherungsmutter	Locknut	Écrou hex			x	x				M 10

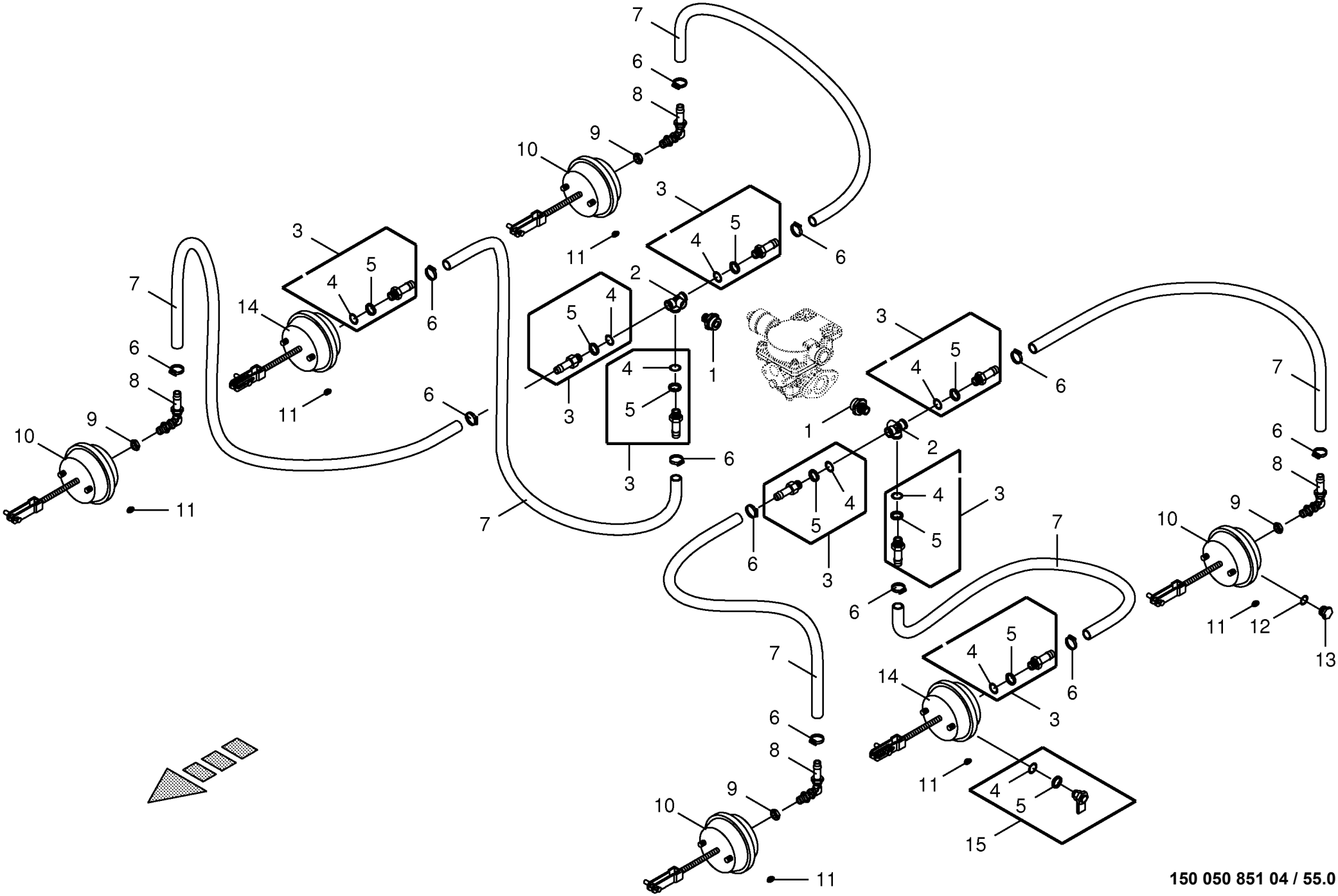

150 050 851 04 / 55.0

150 338 541 04

Druckluftbremsanlage - Bremsv.-Achsen -Tridem
Air pressure brake fitting
Frein pneumatique

975001 - 996000

150 050 851 04

150 338 541 4 **55.0**

Pos.	ID-Nr.	Benennung	Description	Description	Masch.-Nr-	ZX 430 GL	ZX 470 GL	ZX 560 GL				Bemerkung/Remarks/Remarque
1	27 010 328 0	Einschraubst. m. Schnellansch. M22x1,5	connection	Raccord d'haute			x	x				
2	27 010 324 0	T-Winkelbock m. Schnellanschl.	elbow unit	Fermenture angulaire			x	x				
3	00 945 485 0	Schlauchstutzen	Hose connector	Raccord d'haute			x	x				M 16 X 1,5
4	00 945 084 0	O-Ring	O-ring	Joint torique			x	x				15 X 2
5	00 945 083 0	Druckring	Thrust ring	Anneau de pression			x	x				M 16
6	00 945 086 0	Schlauchschelle	Hose clamp	Collier de serrage de tuyau			x	x				S 18 / 12
7	00 945 085 0	Schlauch -Id.-Nr.= 1m	Hose -Id.-no.= 1m	Tuyau -Id.-no.= 1m			x	x				Rd. 11 / 18
8	27 010 332 0	Winkel-Schottverschraubung M16x1,5/S11					x	x				
9	27 010 331 0	Mutter m. O-Ring M16x1,5	Nut	Écrou			x	x				
10	27 003 348 0	Membran-Zylinder	Cylinder membr.	Plancher complet			x	x				Typ 24
	00 945 187 1	Beipack	Kit included	Kit inclus			x	x				Typ 20 / Typ 24 / Typ 30
11	00 925 056 0	Verschlussstopfen	Sealing plug	Bouchon d'étanchéité			x	x				9/6,6 X 4/5,2
12	00 937 721 0	Dichtring	Gasket ring	Bague d'étanchéité			x	x				A 16 X 22
13	00 906 007 1	Verschlussschraube	Screw plug	Bouchon fileté			x	x				M 16 X 1,5
14	00 945 153 0	Membran-Zylinder	Cylinder membr.	Plancher complet			x	x				Typ 24
	00 945 160 0	Beipack	Kit included	Kit inclus			x	x				Typ 20 / Typ 24 / Typ 30
15	00 945 151 2	Prüfanschluss	Connection for testing instr.	Racc. pour appareil de contrôl			x	x				M16 X 1,5

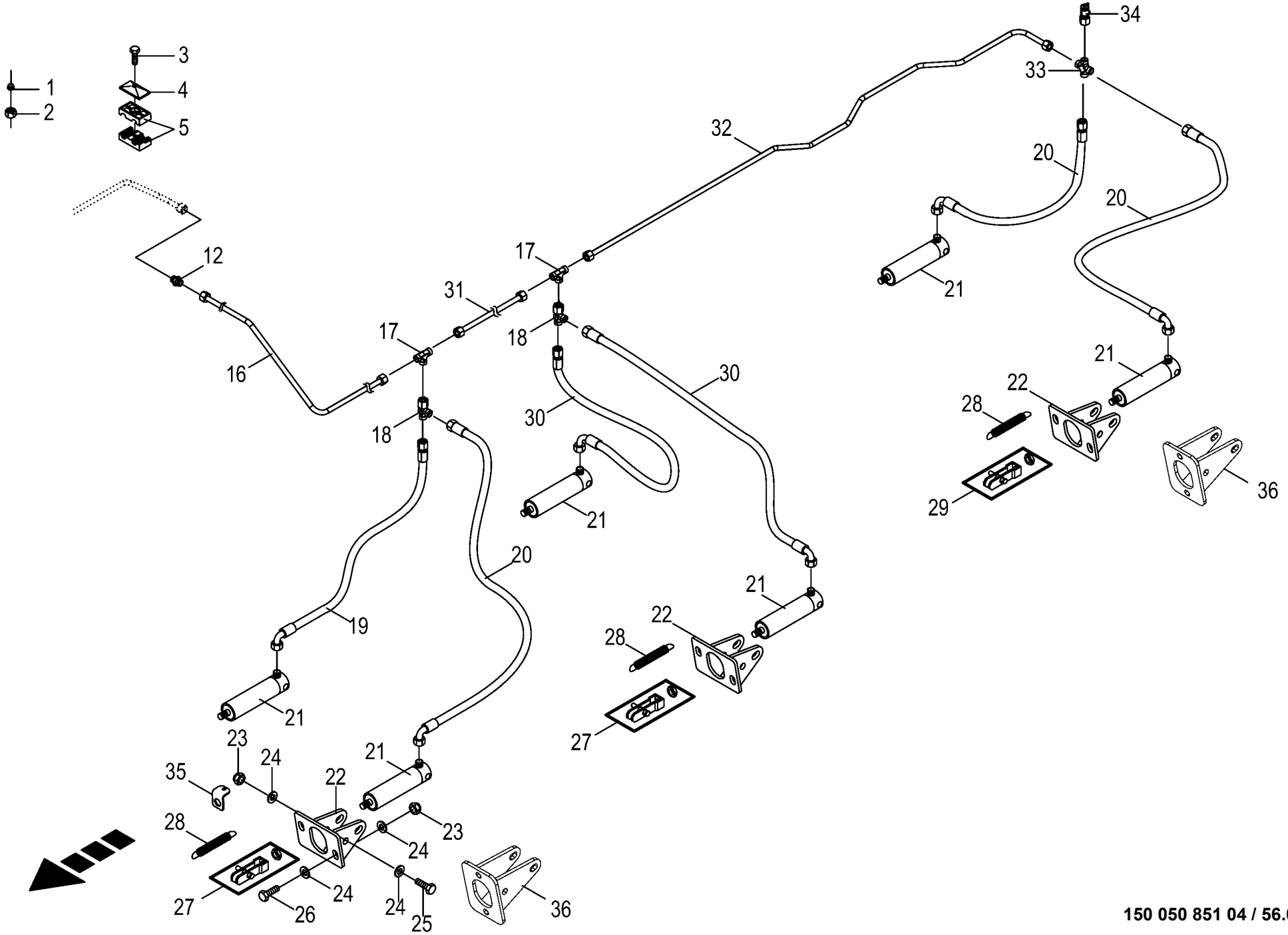

150 050 851 04 / 56.0

150 439 181 02

Hydraulische Bremse -Tridem
Hydraulic brakes
Frein hydraulique

975001 - 996000

150 050 851 04

150 439 181 2 **56.0**

Pos.	ID-Nr.	Benennung	Description	Description	Masch.-Nr-	ZX 430 GL	ZX 470 GL	ZX 560 GL				Bemerkung/Remarks/Remarque
1	00 921 046 1	Schneidring	Cutting ring	Baque coupante			x	x				L 12
2	00 921 206 0	Überwurfmutter	Nozzle disc cap	Écrou de buse-pastille			x	x				AL 12
3	00 901 008 1	6kt-Schraube	Hex head bolt	Boulon tête hex			x	x				M 8 X 80
	00 901 425 0	6kt-Schraube	Hex head bolt	Boulon tête hex			x	x				M 8 X 60
	00 901 423 0	6kt-Schraube	Hex head bolt	Boulon tête hex			x	x				M 8 X 50
4	00 925 134 0	Deckplatte	Cover plate	Plaque de recouvrement			x	x				
5	00 925 158 0	Rohrschelle -2 Hälften	Tube clamp -2 halves	Bride -2 moitiés			x	x				Bo.= 18/12
	00 925 105 0	Rohrschelle -2 Hälften	Tube clamp -2 halves	Bride -2 moitiés			x	x				Bo.= 12/12
12	00 921 054 1	Verbindungsstutzen	Connector	Raccord			x	x				M 18 X 1,5
16	20 056 667 0	Hyd.-Leitung 12 x 1,5 x 1355 2 Bögen	Hydraulic line 12 x 1,5 x 1355	Conduite hydraulique 12 x 1,5 x 1355			x	x				
17	00 921 071 1	T-Stutzen	T connector	Raccord T réglable			x	x				L 12
18	00 921 079 1	L-Stutzen	Adjustable L connection	Raccord L réglable			x	x				L 12
19	00 920 061 1	Hochdruckschlauchleitung	High pressure hose line	Conduite de tuyau haute pression			x	x				Lg.= 850
20	00 920 093 0	Hochdruckschlauchleitung	High pressure hose line	Conduite de tuyau haute pression			x	x				Lg.= 1400
21	00 918 548 0	Hydraulikzylinder	Hydraulic cylinder	Vérin hydraulique			x	x				Ez 35/40 X 80/197
	00 921 467 3	Dichtungssatz	Sealing set	Jeu de joints			x	x				Ez 35/40
22	00 348 899 1	Halter	Support	Cadre support			x	x				
23	00 908 719 0	Sicherungsmutter	Locknut	Écrou hex			x	x				M 16
24	00 910 303 1	Scheibe	Washer	Rondelle			x	x				17 X 30 X 3
25	00 901 142 1	6kt-Schraube	Hex head bolt	Boulon tête hex			x	x				M 16 X 110
26	00 900 675 0	6kt-Schraube	Hex head bolt	Boulon tête hex			x	x				M 16 X 40
27	00 945 160 0	Beipack	Kit included	Kit inclus			x	x				Typ 20 / Typ 24 / Typ 30
28	00 940 453 0	Zugfeder	Tension spring	Ressort de traction			x	x				3,2 X 28,2 X 118
29	00 945 187 1	Beipack	Kit included	Kit inclus			x	x				Typ 20 / Typ 24 / Typ 30
30	27 000 332 0	Hochdruckschlauchleitung	High pressure hose line	Conduite de tuyau haute pression			x	x				Lg.= 620
31	20 056 669 0	Hyd.-Leitung 12 x 1,5 x 1532 0 Bögen	Hydraulic line 12 x 1,5 x 1532	Conduite hydraulique 12 x 1,5 x 1532			x	x				
32	20 056 668 0	Hyd.-Leitung 12 x 1,5 x 1635 7 Bögen	Hydraulic line 12 x 1,5 x 1635	Conduite hydraulique 12 x 1,5 x 1635			x	x				
33	00 921 094 1	Kreuz-Verbindungsstutzen	Cross pipe union	Manchon de connexion du croix			x	x				L 12
34	00 920 868 0	Mini-Messanschluss	Connector f.mini-test equipm.	Raccord instr.mesureur mini			x	x				M 16 X 2 / M 18 X 1,5
35	20 057 955 0	Federhalter	Spring support	Support de ressort			x	x				
36	20 054 861 0	Halter -Elektronische Zwangslenkung	Support -Electronic self steer	Cadre support -Essieu suiveur électronique			4	4				

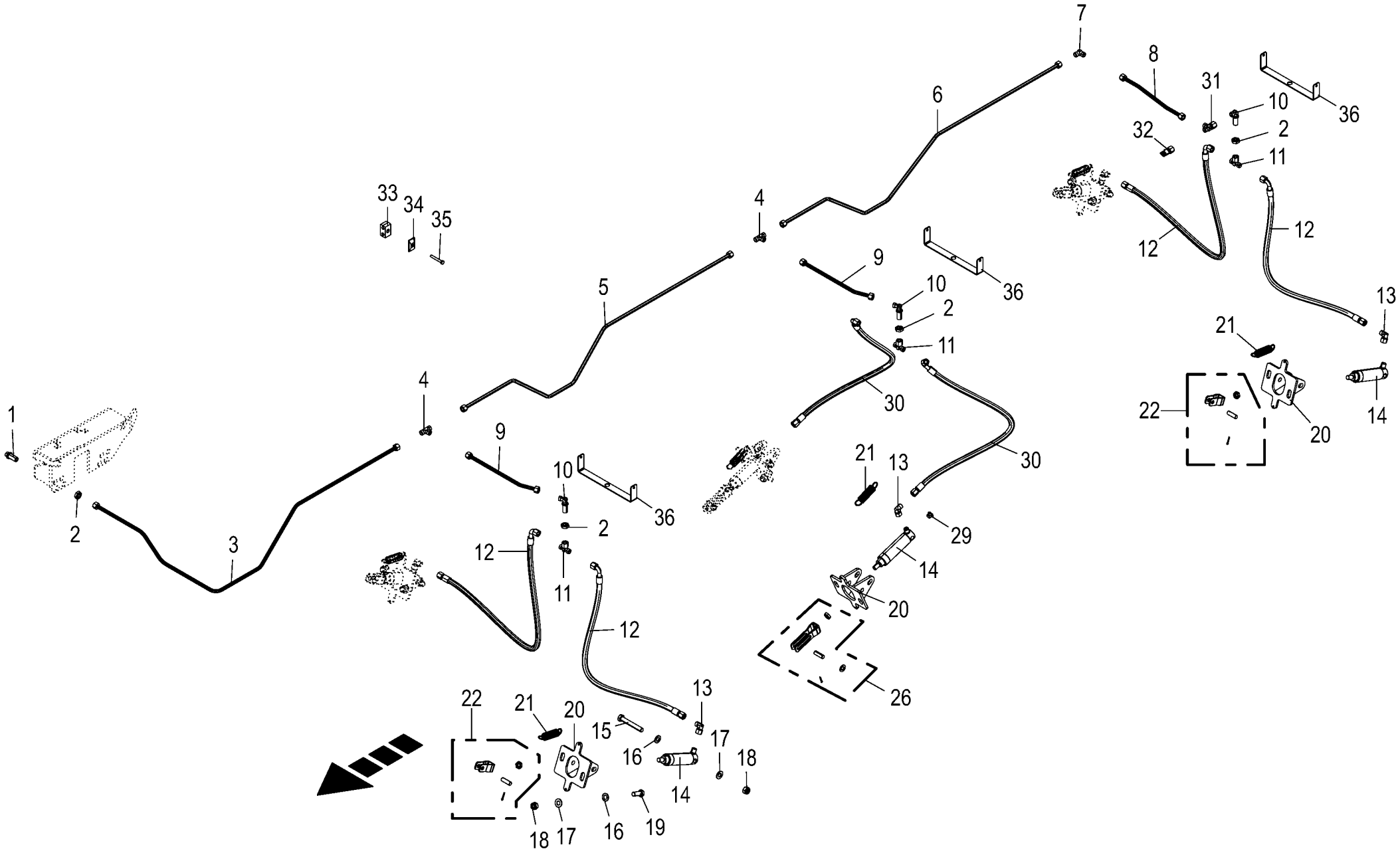

150 050 851 04 / 57.0

150 499 834 01

Hydraulische Bremse -Tridem 3272 / 3302
Hydraulic brakes
Frein hydraulique

975001 - 996000

150 050 851 04

150 499 834 1 **57.0**

Pos.	ID-Nr.	Benennung	Description	Description	Masch.-Nr-	ZX 430 GL	ZX 470 GL	ZX 560 GL				Bemerkung/Remarks/Remarque
1	00 921 087 1	Gerade-Schottstutzen	Straight 2-way connector	Coupleur droit deux raccords			1	1				M 18 X 1,5
2	00 908 524 2	6kt-Mutter -niedrige Form	Hex nut -low form	Écrou hex -forme basse			4	4				M 18 X 1,5
3	20 255 893 0	Hyd.-Leitung 12 x 1,5 x 1776 5 Bögen	Hydr. line 12 x 1.5 x 1776 5 bows	Cond. hyd. 12 x 1,5 x 1776 5 coudes			1	1				
4	00 921 071 1	T-Stutzen	T connector	Raccord T réglable			2	2				L 12
5	20 255 894 0	Hyd.-Leitung 12 x 1,5 x 1612 4 Bögen	Hyd. line 12 x 1.5 x 1612 4 bows	Cond. hyd. 12 x 1,5 x 1612 4 coudes			1	1				
	20 255 904 0	Hyd.-Leitung 12 x 1,5 x 2036 4	Hydr. line 12 x 1.5 x 2036 4 bows	Cond. hyd. 12 x 1,5 x 2036 4			1	1				
		Bögen -3302	-3302	coudes -3302								
6	20 255 895 0	Hyd.-Leitung 12 x 1,5 x 1663 4 Bögen	Hydr. line 12 x 1.5 x 1663 4 bows	Cond. hyd. 12 x 1,5 x 1663 4 coudes			1	1				
	20 255 905 0	Hyd.-Leitung 12 x 1,5 x 1873 4	Hydr. line 12 x 1.5 x 1873 4 bows	Cond. hyd. 12 x 1,5 x 1873 4			1	1				
		Bögen -3302	-3302	coudes -3302								
7	00 921 066 1	Winkel-Verbindungsstutzen	Elbow union	Raccord coude			1	1				L 12
8	20 255 897 0	Hyd.-Leitung 12 x 1,5 x 361 2 Bögen	Hydr. line 12 x 1.5 x 361 2 bows	Cond. hyd. 12 x 1,5 x 361 2 coudes			1	1				
9	20 255 896 0	Hyd.-Leitung 12 x 1,5 x 365 1 Bogen	Hyd. line 12 x 1.5 x 365 1 bow	Cond. hyd. 12 x 1,5 x 365 1 coude			2	2				
10	00 921 089 1	Winkel-Schottstutzen	Angle bulkhead union	Raccord de cloison angulaire			3	3				L 12
11	00 921 077 1	T-Stutzen	T connector	Raccord T réglable			3	3				M 18 X 1,5
12	27 014 230 0	Hyd-Schlauch 2SN 10x1080 DKOL DKOL90	Hyd. hose 2 SN 10x1080 DKOL DKOL90°	Tuyau flex.hyd.2 SN 10x1080 DKOL DKOL90°			4	4				
13	00 921 067 1	Winkelstutzen	Angle lug	Jarret tubulure			6	6				M 18 X 1,5
14	27 022 811 0	Hydr-Bremszylinder EZ 30/ 35x80/197	Hyd. brake cylinder EZ 30/ 35x80/197	Cylindre de frein hyd. EZ 30/ 35x80/197			6	6				
	00 918 548 0	Hydraulikzylinder -3302	Hydraulic cylinder -3302	Vérin hydraulique -3302			6	6				Ez 35/40 X 80/197
15	00 901 142 1	6kt-Schraube	Hex head bolt	Boulon tête hex			x	x				M 16 X 110
16	00 910 303 1	Scheibe	Washer	Rondelle			x	x				17 X 30 X 3
17	00 909 912 1	Sperrkantscheibe	Detent edged washer	Disque à bord d'arrêt			x	x				SKM 16
18	00 908 719 0	Sicherungsmutter	Locknut	Écrou hex			x	x				M 16
19	00 900 675 0	6kt-Schraube	Hex head bolt	Boulon tête hex			x	x				M 16 X 40
20	00 348 899 1	Halter	Support	Cadre support			6	6				
21	00 940 453 0	Zugfeder	Tension spring	Ressort de traction			6	6				3,2 X 28,2 X 118
22	00 945 187 1	Beipack	Kit included	Kit inclus			4	4				Typ 20 / Typ 24 / Typ 30
26	00 945 160 0	Beipack	Kit included	Kit inclus			2	2				Typ 20 / Typ 24 / Typ 30
30	00 919 864 0	Hochdruckschlauchleitung	High pressure hose line	Conduite de tuyau haute pression			2	2				Lg. = 950
31	00 921 079 1	L-Stutzen	Adjustable L connection	Raccord L réglable			1	1				L 12
32	00 920 868 0	Mini-Messanschluss	Connector f.mini-test equipm.	Raccord instr.mesureur mini			1	1				M 16 X 2 / M 18 X 1,5

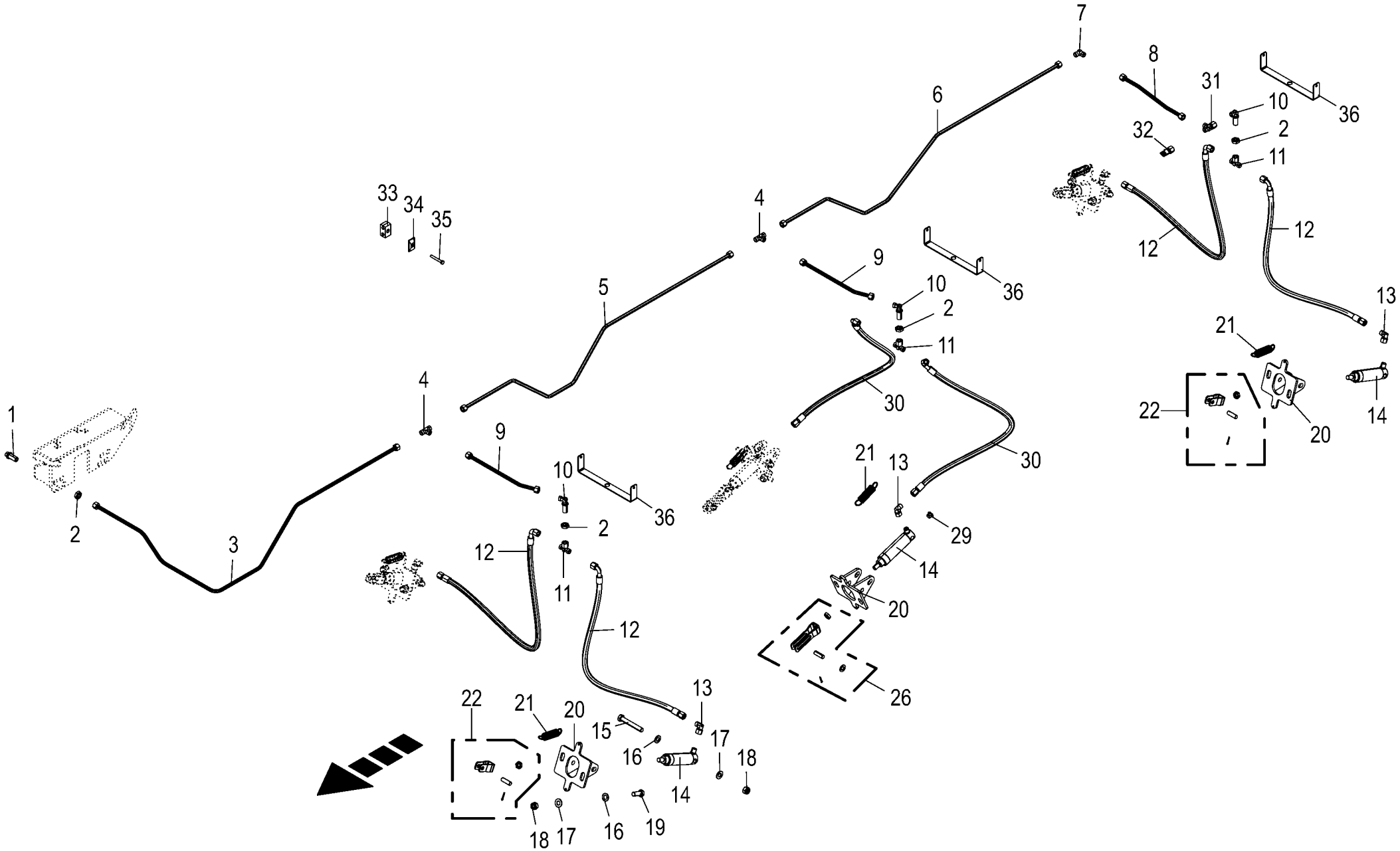

150 050 851 04 / 57.0

150 499 834 01

Hydraulische Bremse -Tridem 3272 / 3302 Hydraulic brakes Frein hydraulique					975001 - 996000	ZX 430 GL	ZX 470 GL	ZX 560 GL				150 050 851 04 150 499 834 1 57.0
Pos.	ID-Nr.	Benennung	Description	Description	Masch.-Nr-							Bemerkung/Remarks/Remarque
33	00 925 105 0	Rohrschelle -2 Hälften	Tube clamp -2 halves	Bride -2 moitiés			x	x				Bo.= 12/12
34	00 925 134 0	Deckplatte	Cover plate	Plaque de recouvrement			x	x				
35	00 901 425 0	6kt-Schraube	Hex head bolt	Boulon tête hex			x	x				M 8 X 60
36	20 255 898 0	Halter f. hydr. Bremse Tridem					3	3				

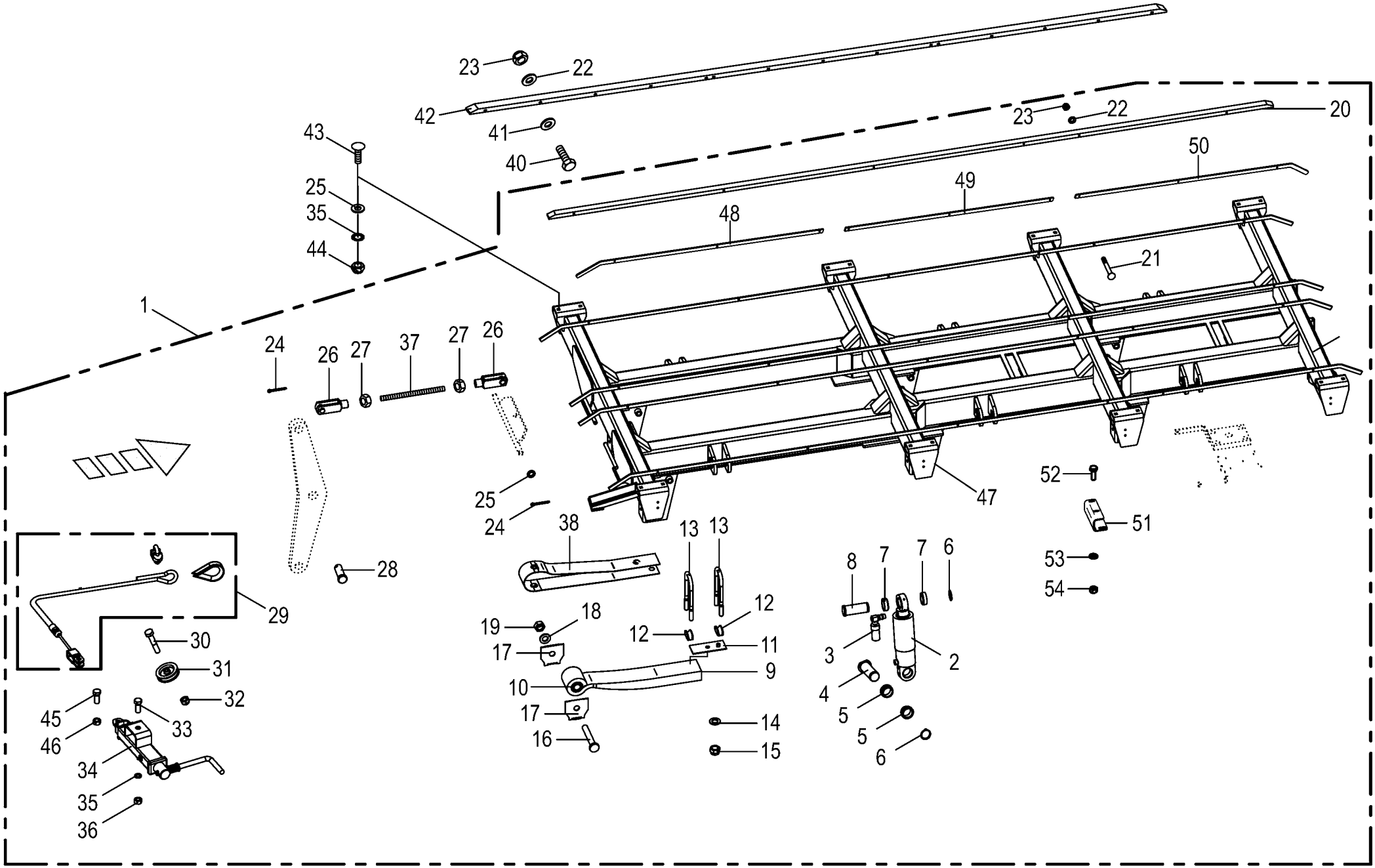

150 050 851 04 / 58.0

150 445 563 01

Tridemaggregat -EBS **Tridem axle assy** **Collection essieu tridem**					975001 - 996000	ZX 430 GL	ZX 470 GL	ZX 560 GL				**150 050 851 04** 150 445 563 1 **58.0**
Pos.	ID-Nr.	Benennung	Description	Description	Masch.-Nr-							Bemerkung/Remarks/Remarque
1	27 011 903 0	Tri-Achse 10/280/335 M22x1,5 2050 27000 -inkl. Achsen und Druckluftbremsanlage	Tridem axle 10/280/335 M22x1, 5 2050 -incl. axles and compressed air braking system	Essieu tridem 10/280/335 M22x1,5 2050 -incl. compris essieux et système de frein à air comprimé			x	x				
2	27 002 720 0	Hydraulikzylinder	Hydraulic cylinder	Vérin hydraulique			6	6				Dz 80/110 X 185
	27 002 721 0	Dichtungssatz	Sealing set	Jeu de joints			x	x				Dz 80/110
3	27 003 394 0	Ölhalter	Oil support	Support d'huile			4	4				
4	27 017 960 0	Bolzen 50/155	Bolt 50/155	Goujon 50/155			6	6				
5	00 953 965 0	Hülse	Bushing	Douille			12	12				Rd. 65 / 50 L= 20.7
6	00 911 553 0	Sicherungsring	Circlip	Circlip			x	x				A 50 X 2,0
7	27 003 396 0	Hülse	Bushing	Douille			12	12				50 X 65 X 30.2
8	27 003 395 0	Bolzen	Pin	Boulon			6	6				
9	27 003 389 0	Blattfeder -inkl. Buchse	Plate spring -incl. bushing	Ressort à lames -incl. douille			6	6				
10	00 953 959 0	Buchse	Bushing	Douille			x	x				57 X 30.1 X 102
11	27 003 390 0	Platte	Plate	Plaque			6	6				
12	00 952 846 0	Segment	Segment	Segment			12	12				
13	27 003 391 0	Federbügel	Spring bow	Rondelle			12	12				M 24 X 280 X 125
14	00 910 514 1	Scheibe	Washer	Rondelle			x	x				26 X 44 X 4
15	90 003 275 0	Sicherungsmutter M24 ZLÜ	Locknut M24	Écrou de blocage M24			x	x				
16	90 000 212 0	6kt-Schraube	Hex head bolt	Boulon tête hex			x	x				M 30 X 200 -10.9
17	00 953 955 0	Formblech	Plate	Plaque			x	x				
18	00 910 515 2	Scheibe	Washer	Rondelle			x	x				31 X 56 X 4
19	90 000 334 0	Sicherungsmutter	Locknut	Écrou hex			x	x				M 30 -10.9
20	27 010 256 0	Kunststoffleiste	Rubber strip	Plaque plastique			4	4				
21	90 002 174 0	Senkschraube I-6kt M8 x 80 A3G	COUNTERSUNK SCREW 8X50	VIS 8X50			x	x				
	90 002 175 0	Senkschraube I-6kt M8 x 70 A3G	COUNTERSUNK SCREW 8X50	VIS 8X50			x	x				
22	00 910 413 0	Scheibe	Washer	Rondelle			x	x				8,4 X 17 X 1,6
23	00 908 706 0	Sicherungsmutter	Locknut	Écrou hex			x	x				M 8
24	00 912 066 1	Splint	Cotter pin	Goupille fendue			x	x				4 X 28
25	00 910 303 1	Scheibe	Washer	Rondelle			x	x				17 X 30 X 3
26	00 927 118 1	Gabelkopf	Clevis	Tête de fourche			x	x				G 16 X 32
27	00 908 717 1	6kt-Mutter	Hex nut	Écrou hex			x	x				M 16 X 1,5
28	00 916 381 2	Bolzen	Pin	Boulon			1	1				Rd. 16 X 45
29	27 003 333 0	Handbremsseil	Hand brake rope	Câble du frein à main			1	1				
30	00 901 434 0	6kt-Schraube	Hex head bolt	Boulon tête hex			x	x				M 10 X 55
31	00 952 683 0	Seilrolle	Rope pulley	Poulie à cable			2	2				Rd. 80
32	00 908 758 0	Sicherungsmutter	Locknut	Écrou hex			x	x				M 10
33	00 901 141 1	6kt-Schraube	Hex head bolt	Boulon tête hex			x	x				M 16 X 100
34	27 001 541 0	Spindel	Spindle	Fuseau			1	1				

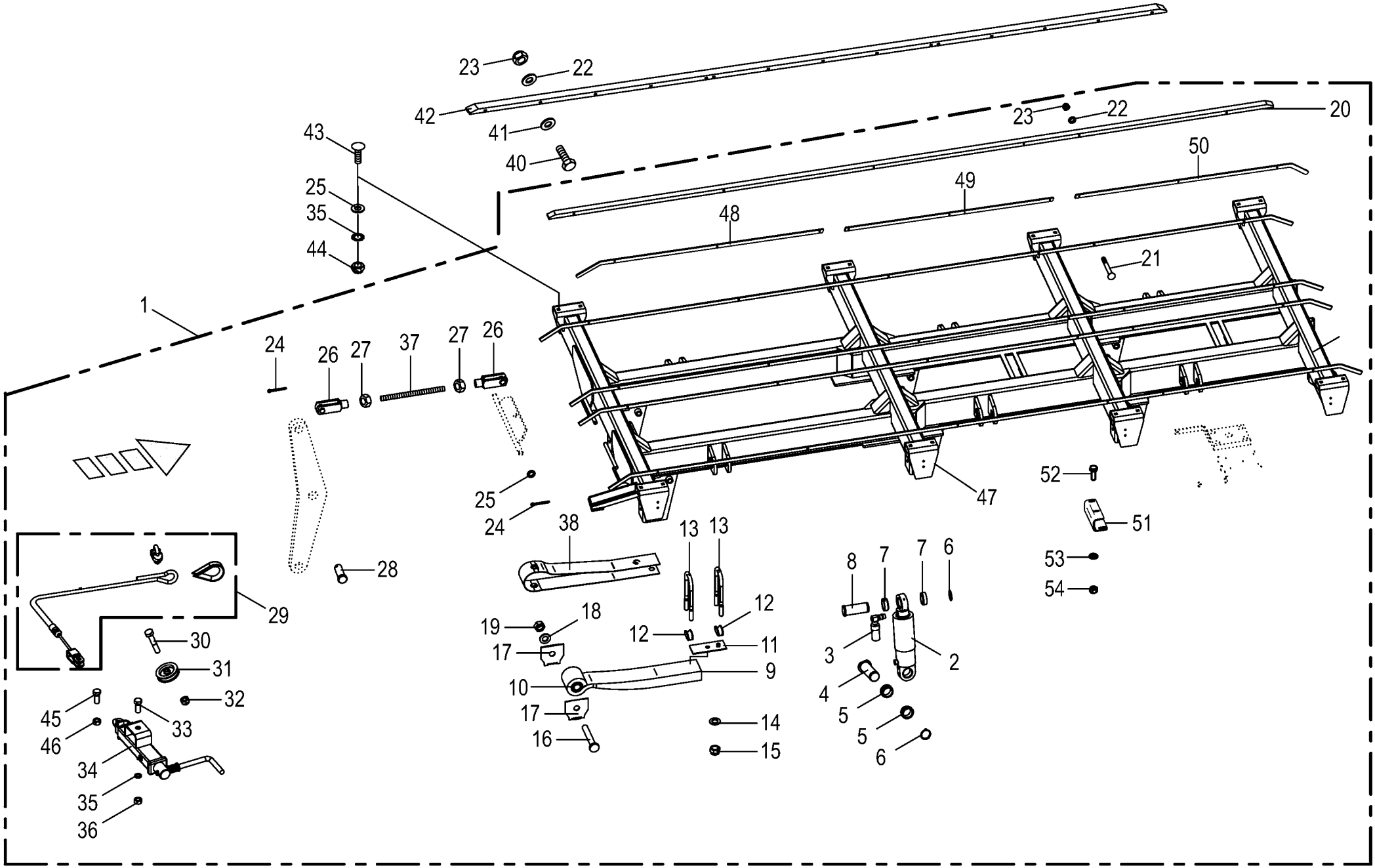

150 050 851 04 / 58.0

150 445 563 01

Tridemaggregat -EBS Tridem axle assy Collection essieu tridem					975001 - 996000	ZX 430 GL	ZX 470 GL	ZX 560 GL				150 050 851 04 150 445 563 1 58.0
Pos.	ID-Nr.	Benennung	Description	Description	Masch.-Nr-							Bemerkung/Remarks/Remarque
35	00 909 912 1	Sperrkantscheibe	Detent edged washer	Disque à bord d'arrêt			x	x				SKM 16
36	00 908 719 0	Sicherungsmutter	Locknut	Écrou hex			x	x				M 16
37	90 000 277 0	Gewindestange	Threaded rod	Tige filetée			x	x				M 16 X 200
38	27 003 654 0	Sicherungsblech	Locking plate	Tôle de sécurité			6	6				
40	00 901 049 1	6kt-Schraube	Hex head bolt	Boulon tête hex			x	x				M 8 X 70
41	00 910 603 0	Scheibe	Washer	Rondelle			x	x				8,4 X 24 X 2
42	20 054 806 0	Gleitschiene	Guide rail	Glissière			x	x				Lg.=4650
43	00 904 723 0	Flachrundschraube	Coach bolt	Vis a tête bombée			x	x				M 16 X 50
	00 904 708 0	Flachrundschraube	Coach bolt	Vis a tête bombée			x	x				M 16 X 40
44	00 908 719 0	Sicherungsmutter	Locknut	Écrou hex			x	x				M 16
45	00 900 291 0	6kt-Schraube	Hex head bolt	Boulon tête hex			x	x				M 14 X 45
46	00 908 714 0	Sicherungsmutter	Locknut	Écrou hex			x	x				M 14
47	27 010 753 0	Rahmen	Frame	Cadre			1	1				
48	27 016 474 0	Formblech 25X8 L=1757	Profiled sheet 25X8 L=1757	Tôle de forme 25X8 L=1757			4	4				
49	27 016 475 0	Leiste 25X8 L=1495	Strip 25X8 L=1495	Barre 25X8 L=1495			4	4				
50	27 016 476 0	Formblech 25X8 L=1717	Profiled sheet 25X8 L=1717	Tôle de forme 25X8 L=1717			4	4				
51	27 016 477 0	Halter	Support	Support			1	1				
52	00 900 616 0	6kt-Schraube	Hex head bolt	Boulon tête hex			x	x				M 8 X 25
53	00 910 603 0	Scheibe	Washer	Rondelle			x	x				8,4 X 24 X 2
54	00 908 706 0	Sicherungsmutter	Locknut	Écrou hex			x	x				M 8

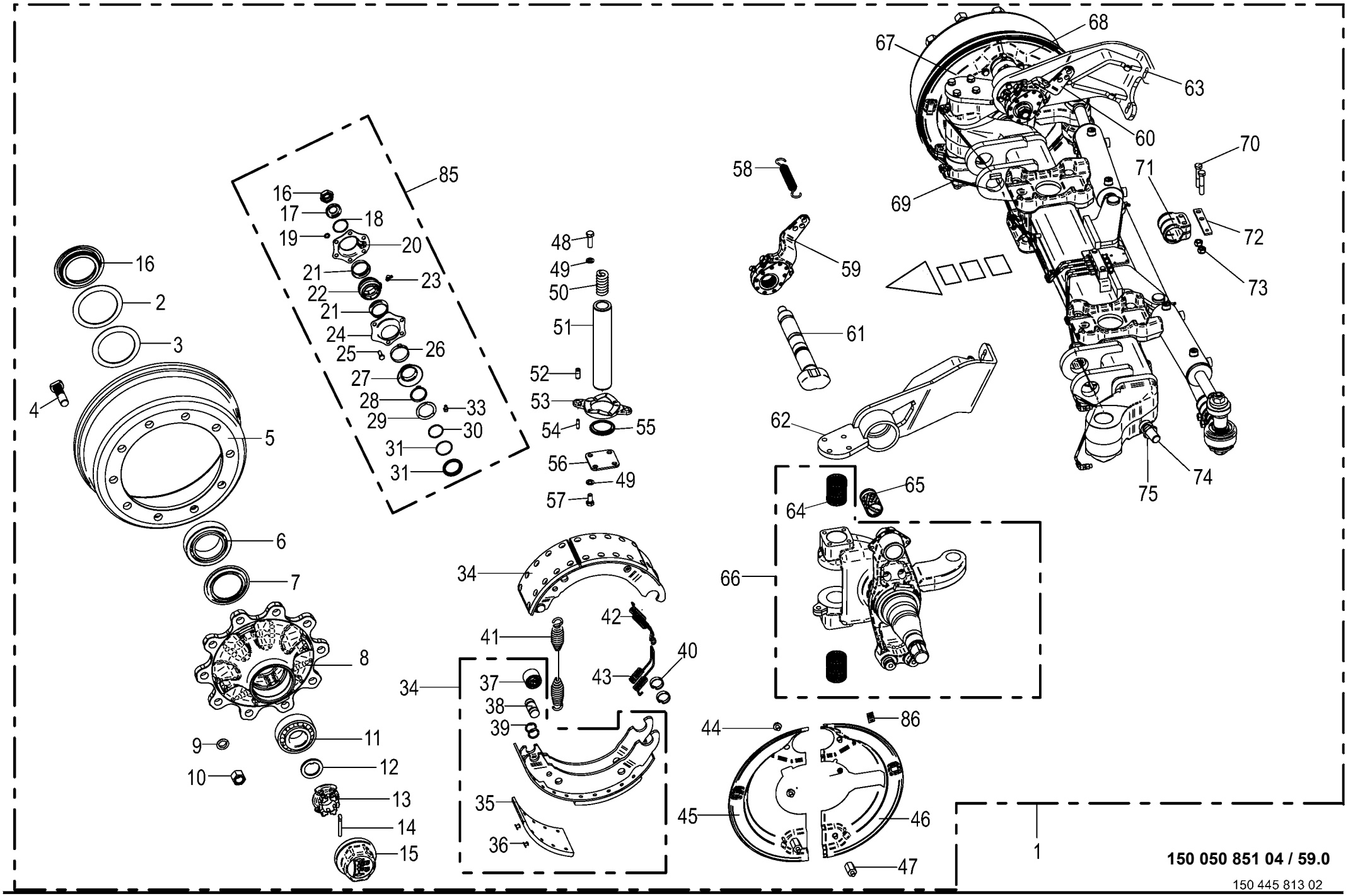
85
16
17
18
19
20
21
23
22
21
24
25
26
27
28
33
29
30
31
31
16
2
3
4
5
6
7
8
9
10
11
12
13
14
15
48
49
50
51
52
53
54
55
56
49
57
58
59
61
62
34
41
42
40
43
34
37
38
39
35
36
44
86
45
46
47
66
64
65
67
68
63
60
69
70
71
72
73
74
75
1
150 050 851 04 / 59.0
150 445 813 02

Lenkachse vorne -Tridem EBS
Steering axle front
Essieu directeur devant

975001 - 996000

150 050 851 04

150 445 813 2 **59.0**

Pos.	ID-Nr.	Benennung	Description	Description	Masch.-Nr-	ZX 430 GL	ZX 470 GL	ZX 560 GL				Bemerkung/Remarks/Remarque
1	27 014 393 0	Br-Lenkachse 10/280/335/M22X1, 5 2050	Braking and steering axle 10/ 280/335	Essieu directeur de freinage 10/280/335			1	1				
2	00 952 159 0	Lagerscheibe	Washer	Rondelle			2	2				110,5 X 141 X 2,5
3	00 952 068 0	Lagerscheibe	Washer	Rondelle			2	2				104 X 136 X 2,5
4	00 952 900 0	Riffelbolzen	Wheel pin	Boulon de fix.de roue			20	20				M 22 X 1,5 X 80
5	00 952 921 0	Bremstrommel	Brake drum	Moyeu tambour			2	2				410 X 120 Geteilt
6	00 932 184 0	Kegelrollenlager	Taper roller bearing	Roulement à rouleaux coniques			2	2				33116
7	00 952 073 0	Abdeckblech	Cover plate	Tôle de recouvrement			2	2				Rd. 84 / 129 X 8,5
8	27 009 305 0	Radnabe	Hub f. axle	Moyeu de roue			2	2				10/280/335
9	00 910 217 0	Federring	Spring washer	Rondelle elastique			20	20				C 22,5
10	00 910 235 0	Radmutter	Nut	Ecrou de roue			20	20				M 22 X 1,5
11	00 932 145 0	Kegelrollenlager	Taper roller bearing	Roulement à rouleaux coniques			2	2				32310
12	00 910 324 0	Scheibe	Washer	Rondelle			x	x				43 X 78 X 7
13	00 953 840 0	Kronenmutter	Castellated nut	Ecrou crenele plat			x	x				M 42 X 2
14	00 912 132 0	Splint	Cotter pin	Goupille fendue			2	2				8 X 56
15	00 953 858 0	Radkappe	Wheel cap	Chapeau de roue			2	2				M 115 X 2
16	00 908 077 0	6kt-Mutter	Hex nut	Écrou hex			x	x				M 22 X 1,5
17	00 910 369 0	Scheibe	Washer	Rondelle			x	x				23 X 39 X 3
18	00 911 804 0	Sprengring	Snap ring	Circlips			2	2				B 40 X 2,5
19	00 909 908 1	Sperrkantscheibe	Detent edged washer	Disque à bord d'arrêt			x	x				SKM 8
20	27 009 312 0	Lagerhalter	Bearing support	Support de palier			2	2				
21	00 952 974 0	Dichtung	Gasket	Joint			4	4				
22	27 011 494 0	Buchse Bremswellenlagerung	Bushing brake shaft bearing	Douille palier de l'arbre de frein			2	2				
23	00 919 103 0	Kegelschmiernippel	Grease niple	Graisseur à cone			2	2				M 8 X 1
24	27 009 311 0	Lagerhalter	Bearing support	Support de palier			2	2				
25	00 900 616 0	6kt-Schraube	Hex head bolt	Boulon tête hex			x	x				M 8 X 25
26	27 001 434 0	Sicherungsklammer	Securing clip	Parenthèse de garantie			2	2				
27	00 952 975 0	Dichtung	Gasket	Joint			2	2				
28	00 911 518 0	Sicherungsring	Circlip	Circlip			4	4				40 X 2,5
29	27 008 282 0	Dichtring	Gasket ring	Bague d'étanchéité			2	2				
30	90 001 971 0	O-Ring	O-ring	Joint torique			2	2				37 X 2,6
31	90 000 049 0	O-Ring	O-ring	Joint torique			2	2				40 X 2,5
32	27 008 283 0	Ring	Ring	Anneau			2	2				
33	00 919 004 0	Kegelschmiernippel	Grease niple	Graisseur à cone			2	2				M 10 X 1
34	00 952 922 0	Bremsbacke	Brake shoe	Machoire de frein			4	4				410 X 120
35	27 001 439 0	Bremsbelag	Brake lining	Machoire de frein			4	4				410 X 120
36	90 001 973 0	Niet	Rivet	Rivet			x	x				B 8 X 15
37	00 952 962 0	Rolle	Roller	Galet			4	4				

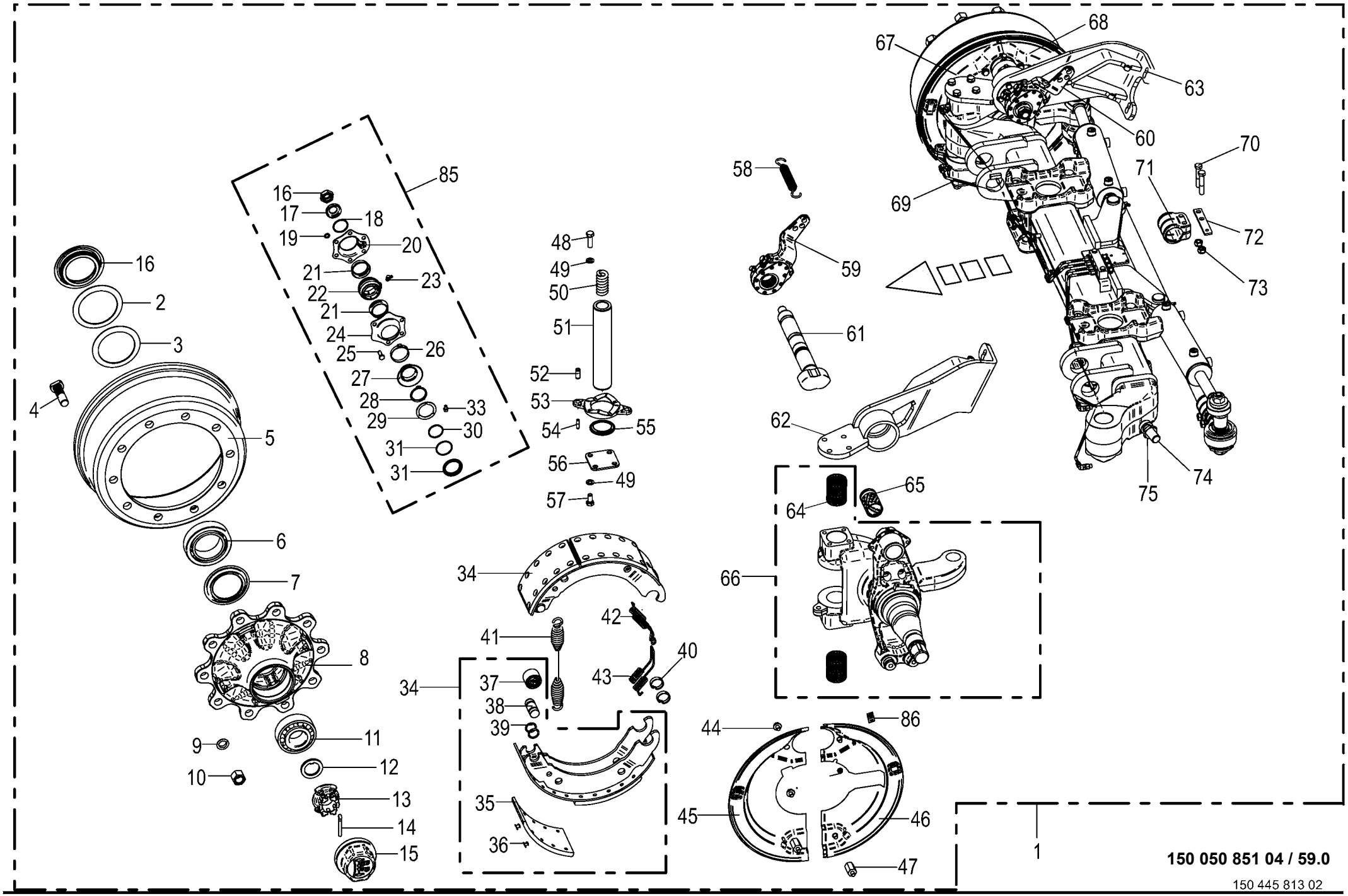
85
16
17
18
19
20
21
23
22
21
24
25
26
27
28
33
29
30
31
31
16
2
3
4
5
6
7
8
9
10
11
12
13
14
15
48
49
50
51
52
53
54
55
56
49
57
58
59
61
62
34
41
42
40
43
34
37
38
39
35
36
44
86
45
46
47
66
64
65
67
68
63
60
69
70
71
72
73
74
75
1
150 050 851 04 / 59.0
150 445 813 02

Lenkachse vorne -Tridem EBS
Steering axle front
Essieu directeur devant

975001 - 996000

150 050 851 04

150 445 813 2 **59.0**

Pos.	ID-Nr.	Benennung	Description	Description	Masch.-Nr-	ZX 430 GL	ZX 470 GL	ZX 560 GL				Bemerkung/Remarks/Remarque
38	27 001 438 0	Bolzen	Pin	Boulon			4	4				
39	27 009 350 0	Ring	Ring	Anneau			8	8				
40	00 952 961 0	Sprengring	Snap ring	Circlips			8	8				
41	00 952 968 0	Zugfeder	Tension spring	Ressort de traction			2	2				5,3 X 28,5 X 268
42	00 952 095 0	Zugfeder	Tension spring	Ressort de traction			2	2				
43	00 952 096 0	Zugfeder	Tension spring	Ressort de traction			2	2				
44	00 900 272 2	6kt-Schraube	Hex head bolt	Boulon tête hex			x	x				M 10 X 12
45	27 004 123 0	Deckel	Cover	Couvercle			1	1				
46	27 004 121 0	Deckel	Cover	Couvercle			1	1				
47	27 009 306 0	Gewindebolzen	Threaded bolt	Boulon fileté			4	4				
48	00 900 658 0	6kt-Schraube	Hex head bolt	Boulon tête hex			x	x				M 12 X 40
49	00 909 911 0	Sperrkantscheibe	Detent edged washer	Disque à bord d'arrêt			x	x				SKZ 12
50	00 952 953 0	Druckfeder	Pressure spring	Ressort de pression			2	2				8 X 26 X 85,5
51	00 952 952 0	Lenkbolzen	Steering pin	Boulon de direction			2	2				
52	00 912 501 2	Spannstift	Roll pin	Goupille de serrage			4	4				12 X 30
53	00 952 954 0	Druckscheibe	Pression disc	Disque de pression			2	2				
54	00 912 516 3	Spannstift	Roll pin	Goupille de serrage			4	4				7 X 30
55	00 952 955 0	Dichtring	Gasket ring	Bague d'étanchéité			2	2				
56	00 952 956 0	Deckel	Cover	Couvercle			2	2				
57	00 900 655 0	6kt-Schraube	Hex head bolt	Boulon tête hex			x	x				M 12 X 25
58	00 953 984 0	Zugfeder	Tension spring	Ressort de traction			2	2				3 X 27 X 120
59	27 014 836 0	Gestängesteller Z42X38 GK58,5	Linkage setter Z42X38 GK58.5	Tringlerie Z42X38 GK58,5			1	1				
60	27 014 837 0	Gestängesteller Z42X38 GK58,5	Linkage setter Z42X38 GK58.5	Tringlerie Z42X38 GK58,5			1	1				
61	27 016 436 0	Bremswelle L=360 A=241,5	Brake shaft L=360 A=241.5	Arbre de frein L=360 A=241,5			2	2				
62	27 016 431 0	Grundplatte links	Base plate left	Plaque de fond gauche			1	1				
63	27 016 432 0	Grundplatte rechts	Base plate right	Plaque de fond droite			1	1				
64	00 952 938 0	Lagerbuchse	Bearing bush	Coussinet			4	4				55 / 50 X 70
65	00 952 960 0	Buchse	Bushing	Douille			2	2				42 X 46 X 72,6
66	00 952 977 0	Lenkschenkel	Steering swivel pin	Pivot de direction			1	1				
67	27 004 124 0	Deckel	Cover	Couvercle			1	1				
68	27 004 122 0	Deckel	Cover	Couvercle			1	1				
69	00 952 976 0	Lenkschenkel	Steering swivel pin	Pivot de direction			1	1				
70	00 901 453 0	6kt-Schraube	Hex head bolt	Boulon tête hex			x	x				M 12 X 65
71	27 016 435 0	Halter	Support	Support			1	1				
72	27 014 821 0	Halter T5 120X22	Holder T5 120X22	Support T5 120X22			1	1				
73	00 908 703 0	Sicherungsmutter	Locknut	Écrou hex			x	x				M 12 X 1,5
74	90 002 951 0	Zylindersch.I-6kt M24 x 60 verzinkt	Cylinder screw hexagon socket M24 x 60	Vis cylind à six pans creux M24 x 60			x	x				

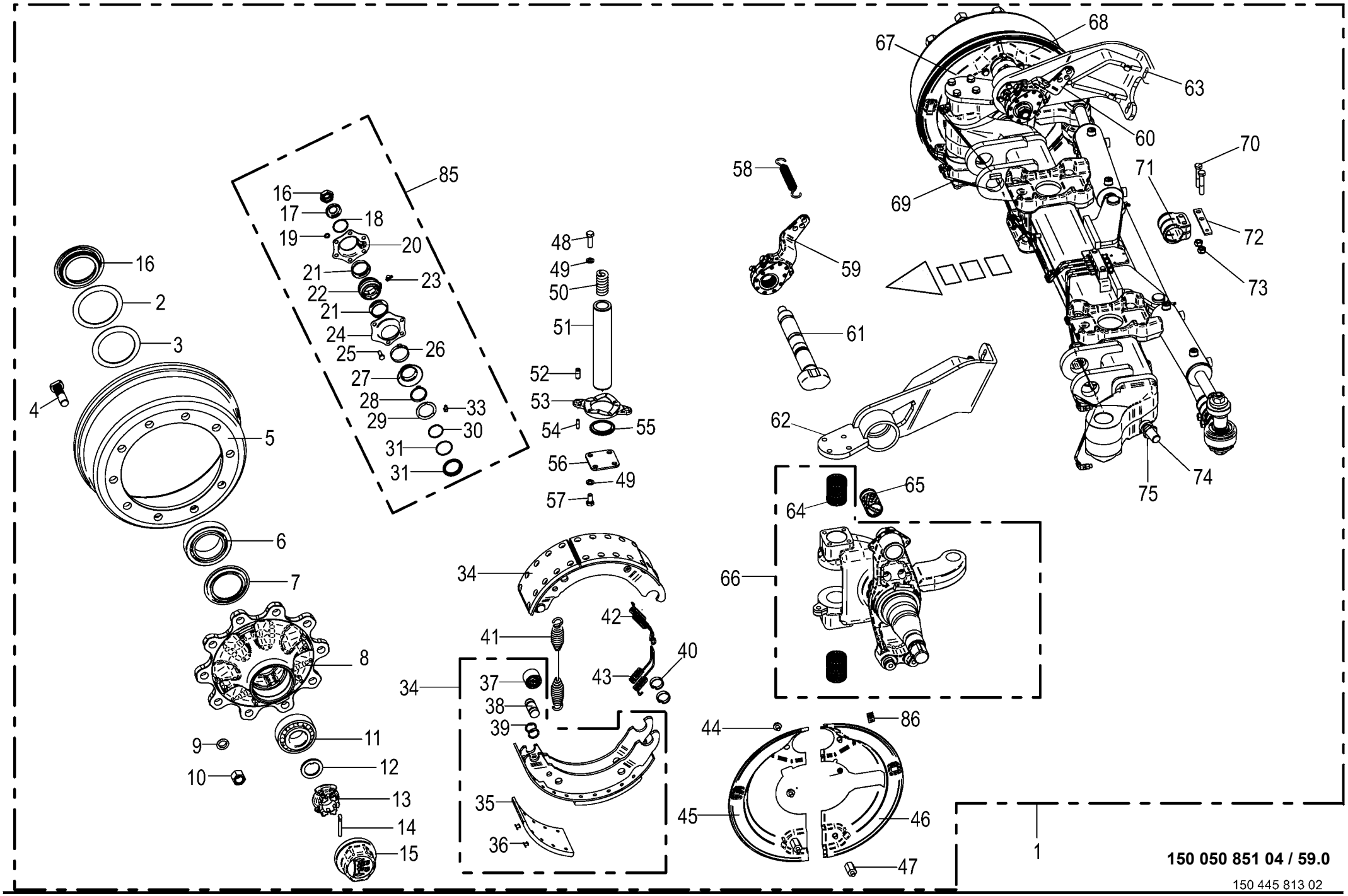
85
16
17
18
19
20
21
23
22
21
24
25
26
27
28
33
29
30
31
31
16
2
3
4
5
6
7
8
9
10
11
12
13
14
15
48
49
50
51
52
53
54
55
56
49
57
58
59
61
62
34
41
42
40
43
34
37
38
39
35
36
44
86
45
46
47
66
64
65
67
68
63
60
69
70
71
72
73
74
75
1
150 050 851 04 / 59.0
150 445 813 02

Lenkachse vorne -Tridem EBS
Steering axle front
Essieu directeur devant

975001 - 996000

150 050 851 04

150 445 813 2 **59.0**

Pos.	ID-Nr.	Benennung	Description	Description	Masch.-Nr-	ZX 430 GL	ZX 470 GL	ZX 560 GL				Bemerkung/Remarks/Remarque
75	00 908 531 2	6kt-Mutter -niedrige Form	Hex nut -low form	Écrou hex -forme basse			x	x				M 24
85	27 009 086 0	Bremswellenlagerung	Brake shaft bearing	Palier d'arbre de frein			1	1				
86	27 021 481 0	Stopfen	Plug	Bouchon			4	4				

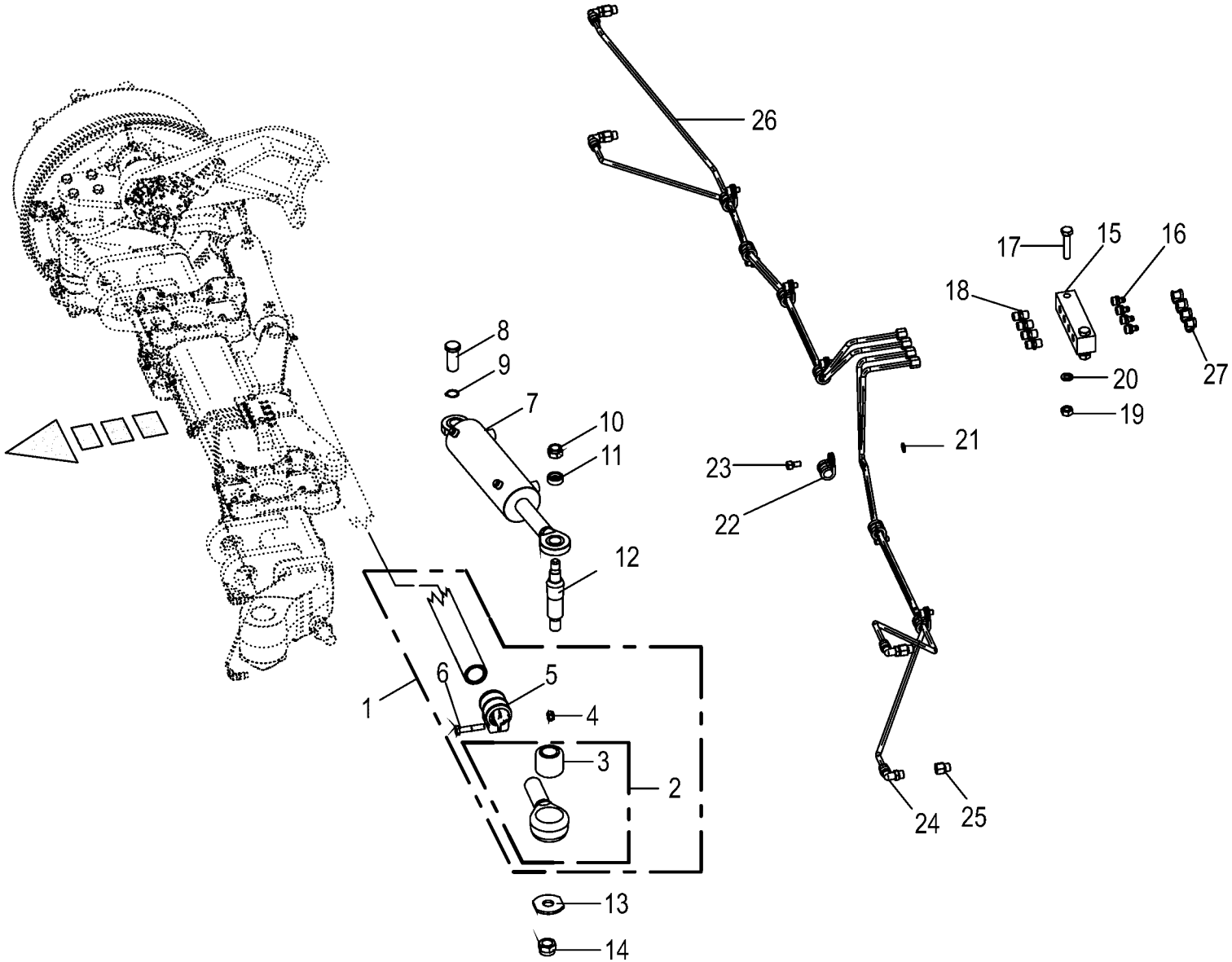

150 050 851 04 / 60.0

150 445 716 01

Lenkachse vorne -Tridem EBS
Steering axle front
Essieu directeur devant

975001 - 996000

150 050 851 04

150 445 716 1 **60.0**

Pos.	ID-Nr.	Benennung	Description	Description	Masch.-Nr-	ZX 430 GL	ZX 470 GL	ZX 560 GL				Bemerkung/Remarks/Remarque
1	27 016 430 0	Spurstange kompl. L=1540mm	Track rod cpl. L=1540mm	Barre d'accoupl. cpl. L=1540mm			1	1				
2	27 002 954 0	Spannkopf -links	Chuck Head -left	Tête de serrage -gauche			1	1				
	27 002 953 0	Spannkopf -rechts	Chuck Head -right	Tête de serrage -droite			1	1				
3	27 003 320 0	Buchse	Bushing	Douille			2	2				35,1 X 64,4 X 56
4	00 908 703 0	Sicherungsmutter	Locknut	Écrou hex			x	x				M 12 X 1,5
5	27 009 317 0	Schelle	Clamp	Collier de serrage			2	2				
6	00 902 135 0	6kt-Schraube	Hex head bolt	Boulon tête hex			x	x				M 12 X 1,5 X 60
7	00 952 894 0	Hydraulikzylinder -links	Hydraulic cylinder -left	Vérin hydraulique -gauche			1	1				
	00 952 895 0	Hydraulikzylinder -rechts	Hydraulic cylinder -right	Vérin hydraulique -droite			1	1				
8	27 009 366 0	Bolzen	Pin	Boulon			2	2				Rd. 25 X 60
9	00 911 529 0	Sicherungsring	Circlip	Circlip			x	x				A 25 X 1,2
10	00 908 721 0	Sicherungsmutter	Locknut	Écrou hex			x	x				M 20
11	00 953 977 0	Spannstück	Tensioning element	Element tendeur			2	2				35/25,5 X 12,5
12	00 953 976 0	Gewindebolzen	Threaded bolt	Boulon fileté			2	2				
13	00 952 948 0	Scheibe	Washer	Rondelle			x	x				
14	00 908 726 2	Sicherungsmutter	Locknut	Écrou hex			x	x				M 24
15	00 952 941 0	Platte	Plate	Plaque			1	1				
16	00 919 004 0	Kegelschmiernippel	Grease niple	Graisseur à cone			4	4				M 10 X 1
17	00 900 264 1	6kt-Schraube	Hex head bolt	Boulon tête hex			x	x				M 8 X 45
18	00 919 333 0	Einschraubstutzen	Male connector	Raccord filet			4	4				M 10 X 1
19	00 908 210 0	6kt-Mutter	Hex nut	Écrou hex			x	x				M 8
20	00 910 033 0	Federring	Spring washer	Rondelle elastique			x	x				B 8
21	00 909 906 1	Sperrkantscheibe	Detent edged washer	Disque à bord d'arrêt			x	x				SKM 6
22	00 953 980 0	Schelle	Clamp	Collier de serrage			7	7				
23	00 903 043 1	Zylinderschraube	Allen screw	Vis tête cylindrique			x	x				M 6 X 16
24	90 000 203 0	Winkeleinschraubstutzen	Angel male connector	Raccord filet jarret			4	4				M 10 X 1
25	27 001 435 0	Verlängerung	Extension	Rallonge			4	4				M 10 X 1
26	00 938 933 0	Kunststoffrohr mit Fett gefüllt	Plastic tube filled with grease	Tube plastique farci avec graisse			5	5				6 X 1,5
		-Id.-Nr.= 1m	-Id.-no.= 1m	-Id.-no.= 1m								
27	27 016 439 0	Schutzkappe	Protective cap	Capuchon de protection			4	4				

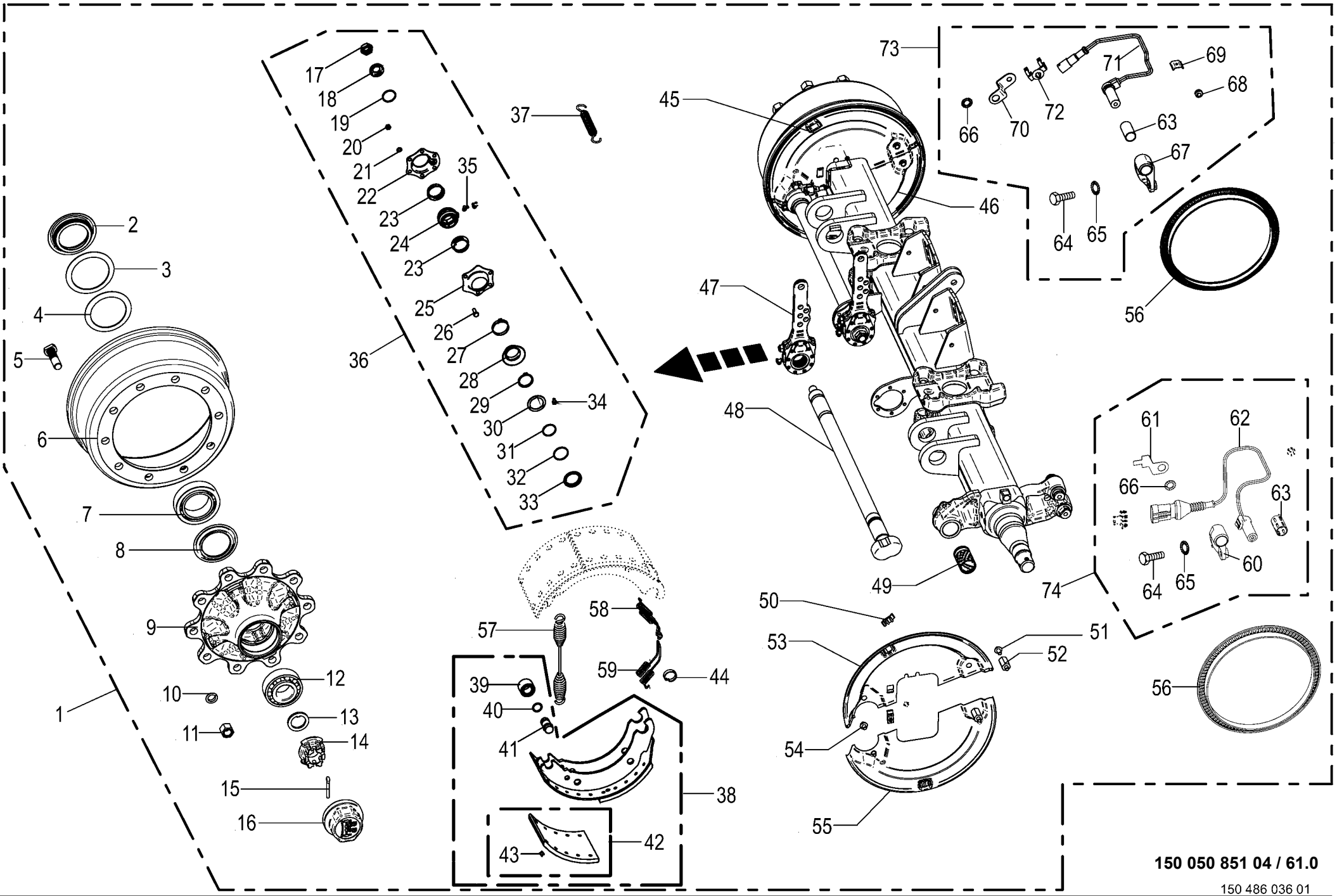
1
2
3
4
5
6
7
8
9
10
11
12
13
14
15
16
17
18
19
20
21
22
23
24
23
25
26
27
28
29
30
31
32
33
34
35
36
37
38
39
40
41
42
43
44
45
46
47
48
49
50
51
52
53
54
55
56
57
58
59
60
61
62
63
64
65
66
67
68
69
70
71
72
73
74
150 050 851 04 / 61.0
150 486 036 01

Bremsachse mitte -Tridem EBS **Brake axle middle** **Essieu centre**					975001 - 996000	ZX 430 GL	ZX 470 GL	ZX 560 GL				**150 050 851 04** 150 486 036 1 **61.0**
Pos.	ID-Nr.	Benennung	Description	Description	Masch.-Nr-							Bemerkung/Remarks/Remarque
1	27 014 392 0	Br-Achse 10/280/335/M22X1,5 2050 9000	Braking axle 10/280/335/M22X1, 5 2050	Essieu freineur 10/280/335/ M22X1,5 2050			1	1				
2	00 952 074 0	Stossring	Push ring	Bague			2	2				
3	00 952 068 0	Lagerscheibe	Washer	Rondelle			2	2				104 X 136 X 2,5
4	00 952 159 0	Lagerscheibe	Washer	Rondelle			2	2				110,5 X 141 X 2,5
5	00 952 900 0	Riffelbolzen	Wheel pin	Boulon de fix.de roue			2	2				M 22 X 1,5 X 80
6	00 952 921 0	Bremstrommel	Brake drum	Moyeu tambour			2	2				410 X 120 Geteilt
7	00 932 184 0	Kegelrollenlager	Taper roller bearing	Roulement à rouleaux coniques			2	2				33116
8	00 952 073 0	Abdeckblech	Cover plate	Tôle de recouvrement			2	2				Rd. 84 / 129 X 8,5
9	27 009 305 0	Radnabe	Hub f. axle	Moyeu de roue			2	2				10/280/335
10	00 910 217 0	Federring	Spring washer	Rondelle elastique			20	20				C 22,5
11	00 910 235 0	Radmutter	Nut	Ecrou de roue			20	20				M 22 X 1,5
12	00 932 145 0	Kegelrollenlager	Taper roller bearing	Roulement à rouleaux coniques			2	2				32310
13	00 910 324 0	Scheibe	Washer	Rondelle			x	x				43 X 78 X 7
14	00 953 840 0	Kronenmutter	Castellated nut	Ecrou crenele plat			2	2				M 42 X 2
15	00 912 132 0	Splint	Cotter pin	Goupille fendue			x	x				8 X 56
16	00 953 858 0	Radkappe	Wheel cap	Chapeau de roue			2	2				M 115 X 2
17	00 908 077 0	6kt-Mutter	Hex nut	Écrou hex			x	x				M 22 X 1,5
18	00 910 369 0	Scheibe	Washer	Rondelle			x	x				23 X 39 X 3
19	90 001 972 0	Sprengring	Snap ring	Circlips			2	2				SW 40 X 1,5
20	00 908 210 0	6kt-Mutter	Hex nut	Écrou hex			x	x				M 8
21	00 909 908 1	Sperrkantscheibe	Detent edged washer	Disque à bord d'arrêt			x	x				SKM 8
22	27 009 311 0	Lagerhalter	Bearing support	Support de palier			2	2				
23	00 952 974 0	Dichtung	Gasket	Joint			4	4				
24	27 011 494 0	Buchse Bremswellenlagerung	Bushing brake shaft bearing	Douille palier de l'arbre de frein			2	2				
25	27 009 311 0	Lagerhalter	Bearing support	Support de palier			2	2				
26	00 900 616 0	6kt-Schraube	Hex head bolt	Boulon tête hex			x	x				M 8 X 25
27	27 001 434 0	Sicherungsklammer	Securing clip	Parenthèse de garantie			2	2				
28	00 952 975 0	Dichtung	Gasket	Joint			2	2				
29	90 001 871 0	Sicherungsring	Circlip	Circlip			2	2				42 X 2,5 DT
30	27 008 282 0	Dichtring	Gasket ring	Bague d'étanchéité			2	2				
31	90 001 971 0	O-Ring	O-ring	Joint torique			2	2				37 X 2,6
32	90 000 049 0	O-Ring	O-ring	Joint torique			2	2				40 X 2,5
33	27 008 283 0	Ring	Ring	Anneau			2	2				
34	00 919 004 0	Kegelschmiernippel	Grease niple	Graisseur à cone			2	2				M 10 X 1
35	00 919 103 0	Kegelschmiernippel	Grease niple	Graisseur à cone			2	2				M 8 X 1
36	27 009 086 0	Bremswellenlagerung	Brake shaft bearing	Palier d'arbre de frein			1	1				
37	00 953 845 0	Zugfeder	Tension spring	Ressort de traction			2	2				2,8 X 23 X 148

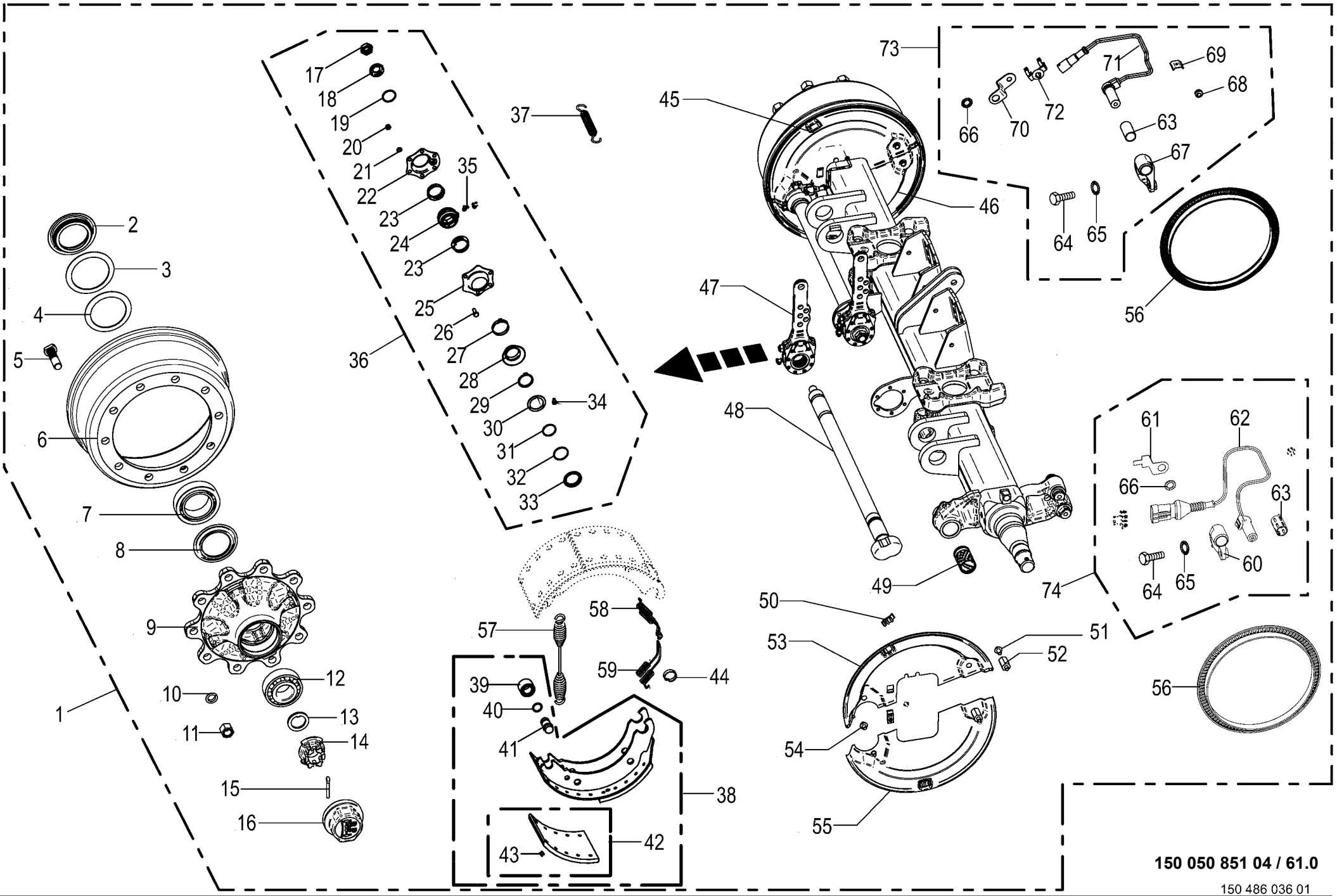
1
2
3
4
5
6
7
8
9
10
11
12
13
14
15
16
17
18
19
20
21
22
23
24
23
25
26
27
28
29
30
31
32
33
34
35
36
37
38
39
40
41
42
43
44
45
46
47
48
49
50
51
52
53
54
55
56
57
58
59
60
61
62
63
64
65
66
67
68
69
70
71
72
73
74
150 050 851 04 / 61.0
150 486 036 01

Bremsachse mitte -Tridem EBS **Brake axle middle** **Essieu centre**					975001 - 996000	ZX 430 GL	ZX 470 GL	ZX 560 GL				**150 050 851 04** 150 486 036 1 **61.0**
Pos.	ID-Nr.	Benennung	Description	Description	Masch.-Nr-							Bemerkung/Remarks/Remarque
38	00 952 922 0	Bremsbacke	Brake shoe	Machoire de frein			4	4				410 X 120
39	00 952 962 0	Rolle	Roller	Galet			4	4				
40	27 009 350 0	Ring	Ring	Anneau			8	8				
41	27 001 438 0	Bolzen	Pin	Boulon			4	4				
42	27 001 439 0	Bremsbelag	Brake lining	Machoire de frein			8	8				410 X 120
43	90 001 973 0	Niet	Rivet	Rivet			80	80				B 8 X 15
44	00 952 961 0	Sprengring	Snap ring	Circlips			8	8				
45	27 021 538 0	Deckel f. Bremse rechts oben	Cover for brake top right	Couvercle p. frein droit en haut			1	1				
46	27 004 128 0	Deckel	Cover	Couvercle			1	1				
47	00 952 965 0	Gestängesteller	Rod control	Element de commande			2	2				
	27 017 506 0	Bremshebel Tridem 62km/h el. Zwangsl.	Bra lev Trid 62 km/h el. forced steering	Levier de freinage BPW Tridem 62km/h			2					
48	27 009 089 0	Bremswelle	Brake shaft	Arbre de frein			2	2				Lg.= 830
49	00 952 960 0	Buchse	Bushing	Douille			2	2				42 X 46 X 72,6
50	27 021 481 0	Stopfen	Plug	Bouchon			4	4				
51	00 900 272 2	6kt-Schraube	Hex head bolt	Boulon tête hex			x	x				M 10 X 12
52	27 009 306 0	Gewindebolzen	Threaded bolt	Boulon fileté			4	4				
53	27 021 537 0	Deckel f. Bremse links oben	Cover for brake top left	Couvercle p. frein gauche en haut			1	1				
54	00 900 632 0	6kt-Schraube	Hex head bolt	Boulon tête hex			x	x				M 10 X 16
55	27 004 682 0	Deckel	Cover	Couvercle			1	1				
56	27 010 470 0	Polrad 120 Zähne	Polrad 120 teeth	Polrad 120 Zähne			2	2				
57	00 952 968 0	Zugfeder	Tension spring	Ressort de traction			2	2				5,3 X 28,5 X 268
58	00 952 095 0	Zugfeder	Tension spring	Ressort de traction			2	2				
59	00 952 096 0	Zugfeder	Tension spring	Ressort de traction			2	2				
60	27 021 485 0	Sensorhalter links	Sensor support lh.	Support de capteur ga.			1	1				
61	27 021 484 0	Halter	Support	Support			1	1				
62	27 018 069 0	Drehzahlsensor PNP 5kHz	Speed sensor PNP 5kHz	Capteur de vitesse PNP 5kHz			1	1				
63	27 010 463 0	Buchse f. Sensor	Bushing for sensor	Douille pour capteur			1	1				
64	00 900 614 0	6kt-Schraube	Hex head bolt	Boulon tête hex			x	x				M 8 X 20
65	00 909 903 0	Sperrkantscheibe	Detent edged washer	Disque à bord d'arrêt			x	x				SKZ 8
66	00 953 871 0	Fächerscheibe	Serrated washer	Rondelle a eventail			x	x				
67	27 010 469 0	Sensorhalter rechts	Sensor support rh.	Support de capteur dr.			1	1				
68	27 010 467 0	Scheibe 10x13x7mm	Scheibe 10x13x7mm	Scheibe 10x13x7mm			1	1				
69	27 016 405 0	Halteklammer	Retaining bracket	Pince de fixation			1	1				
70	27 010 465 0	Halter Sensorkabel	Support EBS-cable	Supporteur EBS-cable			1	1				
71	27 010 462 0	ABS Sensor 0,7 mm	Sensor für EBS-Bremse	Capteur EBS-Bremse			1	1				
72	27 010 466 0	Halter Sensorkabel	Support EBS-cable	Supporteur EBS-cable			1	1				
73	27 021 532 0	Sensor ABS	Sensor anti-lock braking system	Capteur ABS			1	1				

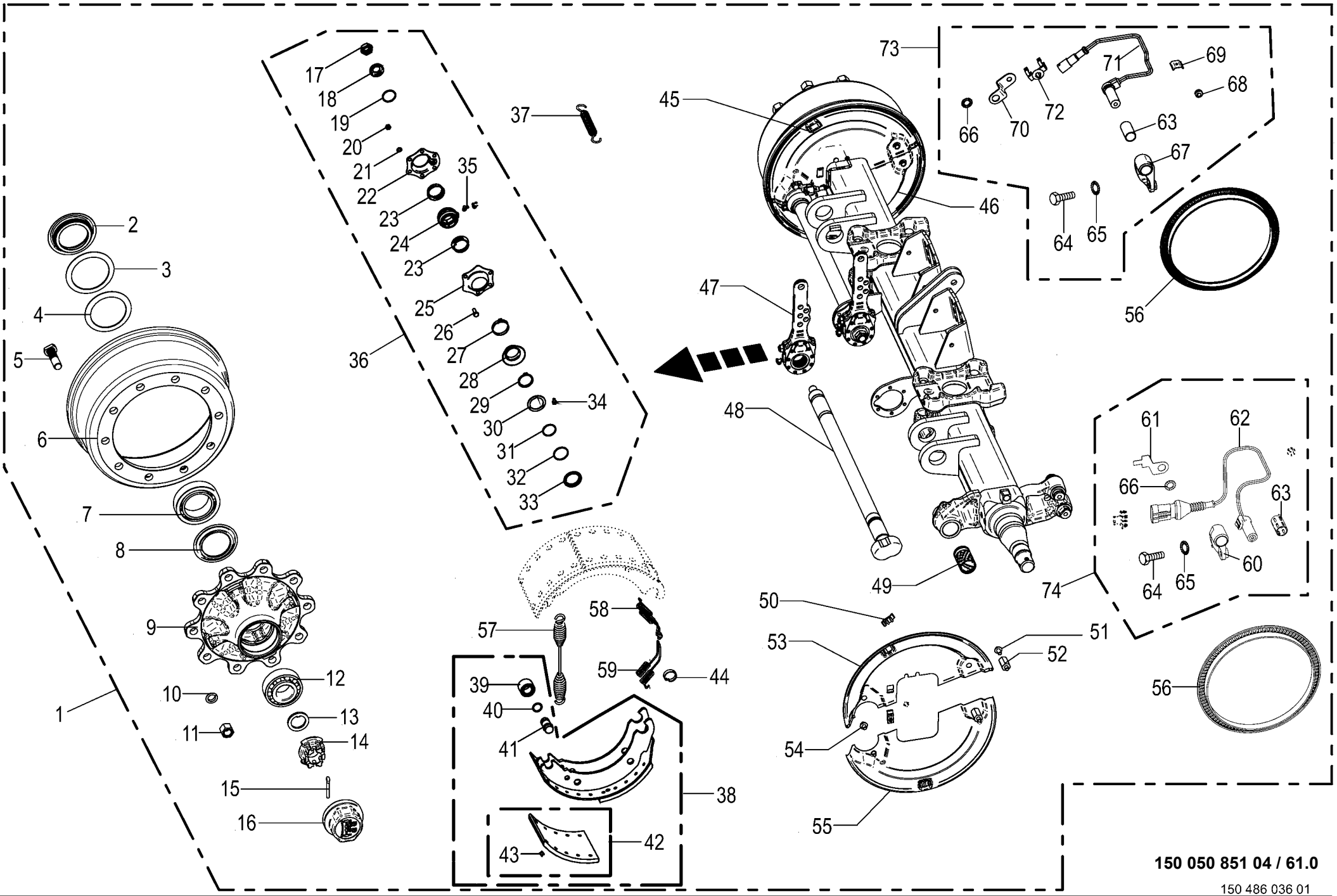
1
2
3
4
5
6
7
8
9
10
11
12
13
14
15
16
17
18
19
20
21
22
23
24
23
25
26
27
28
29
30
31
32
33
34
35
36
37
38
39
40
41
42
43
44
45
46
47
48
49
50
51
52
53
54
55
56
57
58
59
60
61
62
63
64
65
66
67
68
69
70
71
72
73
74
150 050 851 04 / 61.0
150 486 036 01

Bremsachse mitte -Tridem EBS **Brake axle middle** **Essieu centre**					975001 - 996000	ZX 430 GL	ZX 470 GL	ZX 560 GL				**150 050 851 04** 150 486 036 1 **61.0**
Pos.	ID-Nr.	Benennung	Description	Description	Masch.-Nr-							Bemerkung/Remarks/Remarque
74	27 018 070 0	Drehzahlsensor PNP 5kHz	Speed sensor PNP 5kHz	Capteur de vitesse PNP 5kHz			1	1				

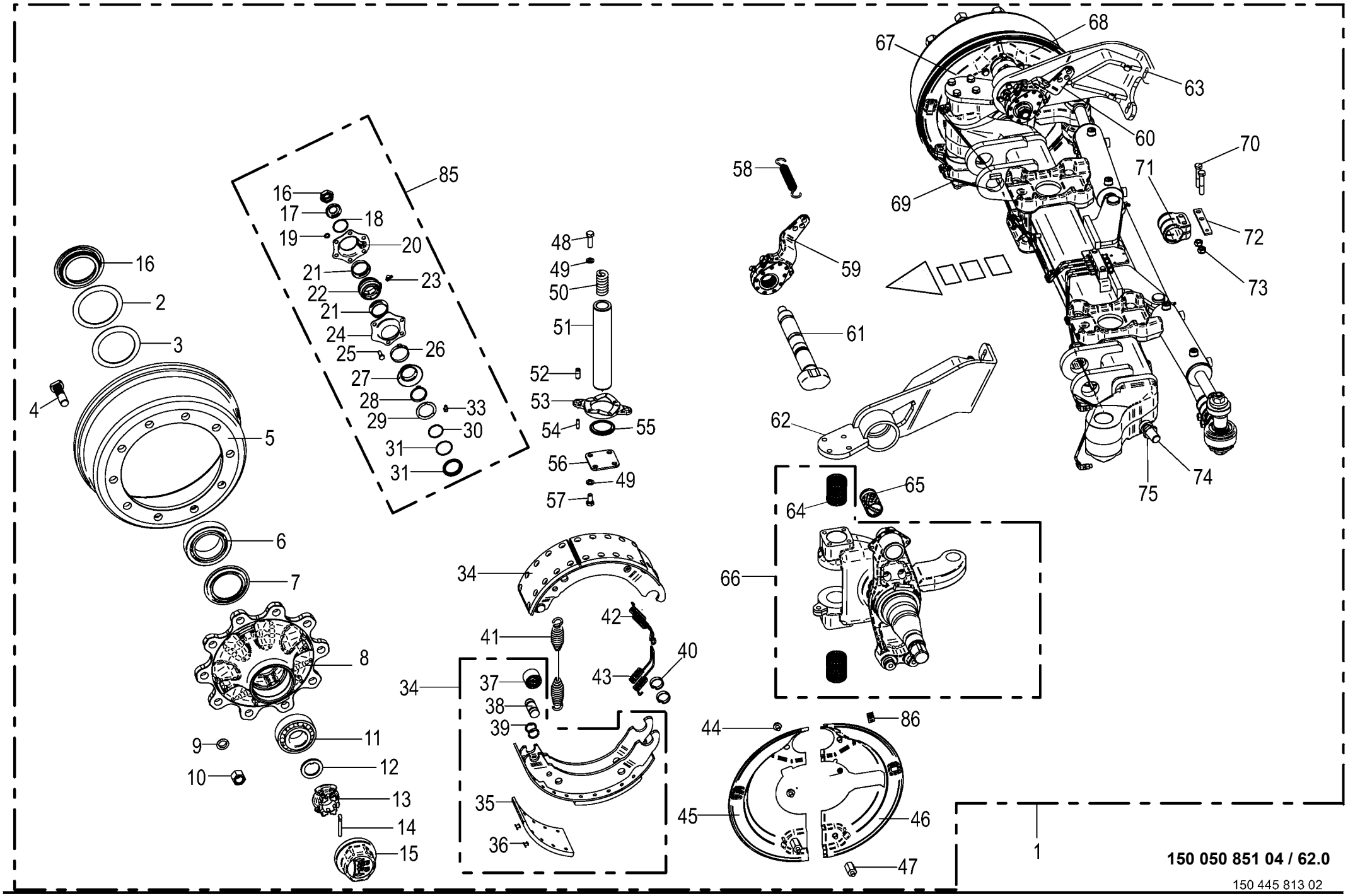

150 050 851 04 / 62.0

150 445 813 02

Lenkachse hinten -Tridem EBS Steering axle Essieau directeur					975001 - 996000	ZX 430 GL	ZX 470 GL	ZX 560 GL				150 050 851 04 150 445 813 2 62.0
Pos.	ID-Nr.	Benennung	Description	Description	Masch.-Nr-							Bemerkung/Remarks/Remarque
1	27 014 393 0	Br-Lenkachse 10/280/335/M22X1, 5 2050	Braking and steering axle 10/ 280/335	Essieu directeur de freinage 10/280/335			1	1				
2	00 952 159 0	Lagerscheibe	Washer	Rondelle			2	2				110,5 X 141 X 2,5
3	00 952 068 0	Lagerscheibe	Washer	Rondelle			2	2				104 X 136 X 2,5
4	00 952 900 0	Riffelbolzen	Wheel pin	Boulon de fix.de roue			20	20				M 22 X 1,5 X 80
5	00 952 921 0	Bremstrommel	Brake drum	Moyeu tambour			2	2				410 X 120 Geteilt
6	00 932 184 0	Kegelrollenlager	Taper roller bearing	Roulement à rouleaux coniques			2	2				33116
7	00 952 073 0	Abdeckblech	Cover plate	Tôle de recouvrement			2	2				Rd. 84 / 129 X 8,5
8	27 009 305 0	Radnabe	Hub f. axle	Moyeu de roue			2	2				10/280/335
9	00 910 217 0	Federring	Spring washer	Rondelle elastique			20	20				C 22,5
10	00 910 235 0	Radmutter	Nut	Ecrou de roue			20	20				M 22 X 1,5
11	00 932 145 0	Kegelrollenlager	Taper roller bearing	Roulement à rouleaux coniques			2	2				32310
12	00 910 324 0	Scheibe	Washer	Rondelle			x	x				43 X 78 X 7
13	00 953 840 0	Kronenmutter	Castellated nut	Ecrou crenele plat			x	x				M 42 X 2
14	00 912 132 0	Splint	Cotter pin	Goupille fendue			2	2				8 X 56
15	00 953 858 0	Radkappe	Wheel cap	Chapeau de roue			2	2				M 115 X 2
16	00 908 077 0	6kt-Mutter	Hex nut	Écrou hex			x	x				M 22 X 1,5
17	00 910 369 0	Scheibe	Washer	Rondelle			x	x				23 X 39 X 3
18	00 911 804 0	Sprengring	Snap ring	Circlips			2	2				B 40 X 2,5
19	00 909 908 1	Sperrkantscheibe	Detent edged washer	Disque à bord d'arrêt			x	x				SKM 8
20	27 009 312 0	Lagerhalter	Bearing support	Support de palier			2	2				
21	00 952 974 0	Dichtung	Gasket	Joint			4	4				
22	27 011 494 0	Buchse Bremswellenlagerung	Bushing brake shaft bearing	Douille palier de l'arbre de frein			2	2				
23	00 919 103 0	Kegelschmiernippel	Grease niple	Graisseur à cone			2	2				M 8 X 1
24	27 009 311 0	Lagerhalter	Bearing support	Support de palier			2	2				
25	00 900 616 0	6kt-Schraube	Hex head bolt	Boulon tête hex			x	x				M 8 X 25
26	27 001 434 0	Sicherungsklammer	Securing clip	Parenthèse de garantie			2	2				
27	00 952 975 0	Dichtung	Gasket	Joint			2	2				
28	00 911 518 0	Sicherungsring	Circlip	Circlip			4	4				40 X 2,5
29	27 008 282 0	Dichtring	Gasket ring	Bague d'étanchéité			2	2				
30	90 001 971 0	O-Ring	O-ring	Joint torique			2	2				37 X 2,6
31	90 000 049 0	O-Ring	O-ring	Joint torique			2	2				40 X 2,5
32	27 008 283 0	Ring	Ring	Anneau			2	2				
33	00 919 004 0	Kegelschmiernippel	Grease niple	Graisseur à cone			2	2				M 10 X 1
34	00 952 922 0	Bremsbacke	Brake shoe	Machoire de frein			4	4				410 X 120
35	27 001 439 0	Bremsbelag	Brake lining	Machoire de frein			4	4				410 X 120
36	90 001 973 0	Niet	Rivet	Rivet			x	x				B 8 X 15
37	00 952 962 0	Rolle	Roller	Galet			4	4				

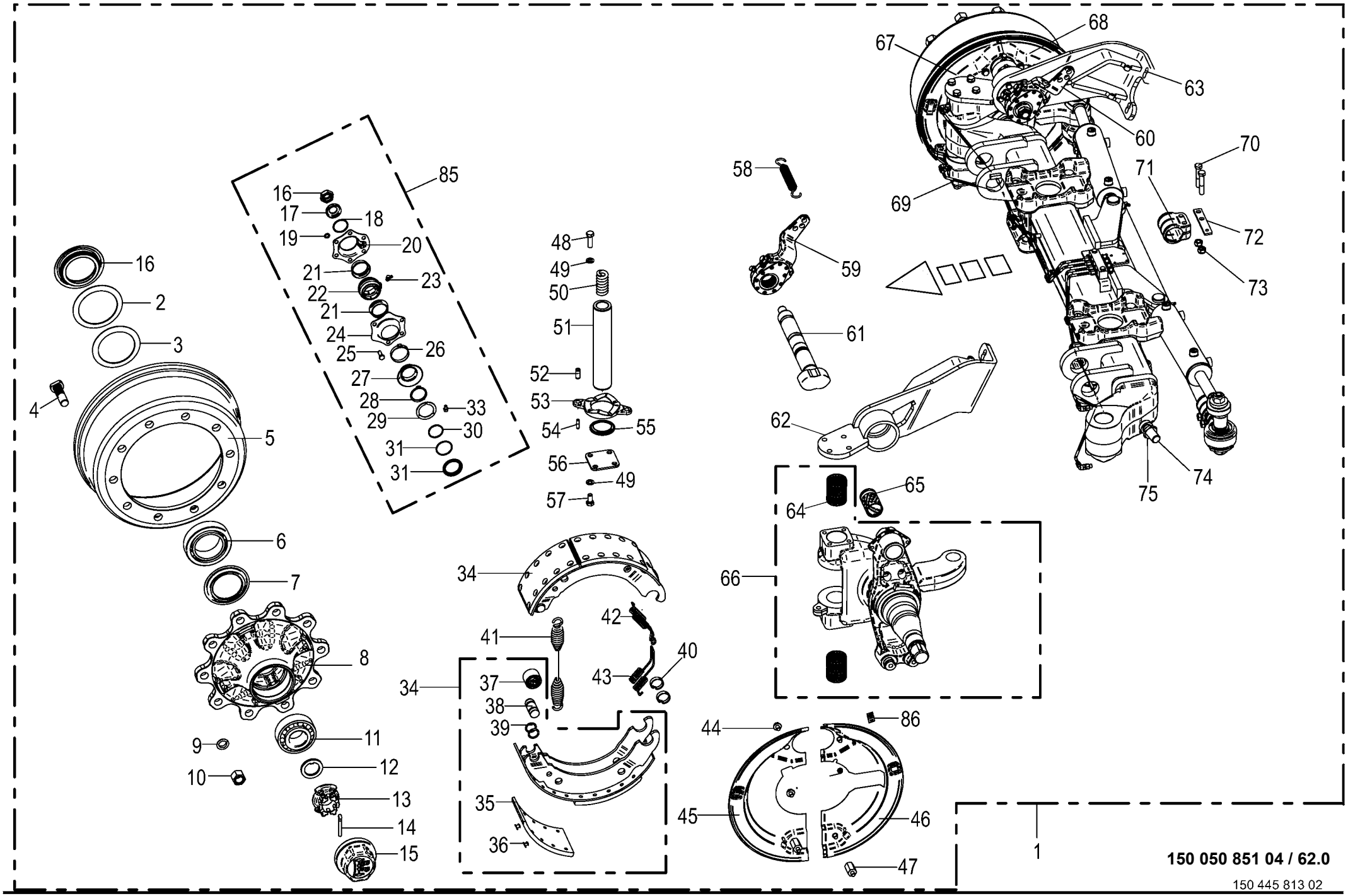

150 050 851 04 / 62.0

150 445 813 02

Lenkachse hinten -Tridem EBS Steering axle Essieau directeur					975001 - 996000	ZX 430 GL	ZX 470 GL	ZX 560 GL				150 050 851 04 150 445 813 2 62.0
Pos.	ID-Nr.	Benennung	Description	Description	Masch.-Nr-							Bemerkung/Remarks/Remarque
38	27 001 438 0	Bolzen	Pin	Boulon			4	4				
39	27 009 350 0	Ring	Ring	Anneau			8	8				
40	00 952 961 0	Sprengring	Snap ring	Circlips			8	8				
41	00 952 968 0	Zugfeder	Tension spring	Ressort de traction			2	2				5,3 X 28,5 X 268
42	00 952 095 0	Zugfeder	Tension spring	Ressort de traction			2	2				
43	00 952 096 0	Zugfeder	Tension spring	Ressort de traction			2	2				
44	00 900 272 2	6kt-Schraube	Hex head bolt	Boulon tête hex			x	x				M 10 X 12
45	27 004 123 0	Deckel	Cover	Couvercle			1	1				
46	27 004 121 0	Deckel	Cover	Couvercle			1	1				
47	27 009 306 0	Gewindebolzen	Threaded bolt	Boulon fileté			4	4				
48	00 900 658 0	6kt-Schraube	Hex head bolt	Boulon tête hex			x	x				M 12 X 40
49	00 909 911 0	Sperrkantscheibe	Detent edged washer	Disque à bord d'arrêt			x	x				SKZ 12
50	00 952 953 0	Druckfeder	Pressure spring	Ressort de pression			2	2				8 X 26 X 85,5
51	00 952 952 0	Lenkbolzen	Steering pin	Boulon de direction			2	2				
52	00 912 501 2	Spannstift	Roll pin	Goupille de serrage			4	4				12 X 30
53	00 952 954 0	Druckscheibe	Pression disc	Disque de pression			2	2				
54	00 912 516 3	Spannstift	Roll pin	Goupille de serrage			4	4				7 X 30
55	00 952 955 0	Dichtring	Gasket ring	Bague d'étanchéité			2	2				
56	00 952 956 0	Deckel	Cover	Couvercle			2	2				
57	00 900 655 0	6kt-Schraube	Hex head bolt	Boulon tête hex			x	x				M 12 X 25
58	00 953 984 0	Zugfeder	Tension spring	Ressort de traction			2	2				3 X 27 X 120
59	27 014 836 0	Gestängesteller Z42X38 GK58,5	Linkage setter Z42X38 GK58.5	Tringlerie Z42X38 GK58,5			1	1				
60	27 014 837 0	Gestängesteller Z42X38 GK58,5	Linkage setter Z42X38 GK58.5	Tringlerie Z42X38 GK58,5			1	1				
61	27 016 436 0	Bremswelle L=360 A=241,5	Brake shaft L=360 A=241.5	Arbre de frein L=360 A=241,5			2	2				
62	27 016 431 0	Grundplatte links	Base plate left	Plaque de fond gauche			1	1				
63	27 016 432 0	Grundplatte rechts	Base plate right	Plaque de fond droite			1	1				
64	00 952 938 0	Lagerbuchse	Bearing bush	Coussinet			4	4				55 / 50 X 70
65	00 952 960 0	Buchse	Bushing	Douille			2	2				42 X 46 X 72,6
66	00 952 977 0	Lenkschenkel	Steering swivel pin	Pivot de direction			1	1				
67	27 004 124 0	Deckel	Cover	Couvercle			1	1				
68	27 004 122 0	Deckel	Cover	Couvercle			1	1				
69	00 952 976 0	Lenkschenkel	Steering swivel pin	Pivot de direction			1	1				
70	00 901 453 0	6kt-Schraube	Hex head bolt	Boulon tête hex			x	x				M 12 X 65
71	27 016 435 0	Halter	Support	Support			1	1				
72	27 014 821 0	Halter T5 120X22	Holder T5 120X22	Support T5 120X22			1	1				
73	00 908 703 0	Sicherungsmutter	Locknut	Écrou hex			x	x				M 12 X 1,5
74	90 002 951 0	Zylindersch.I-6kt M24 x 60 verzinkt	Cylinder screw hexagon socket M24 x 60	Vis cylind à six pans creux M24 x 60			x	x				

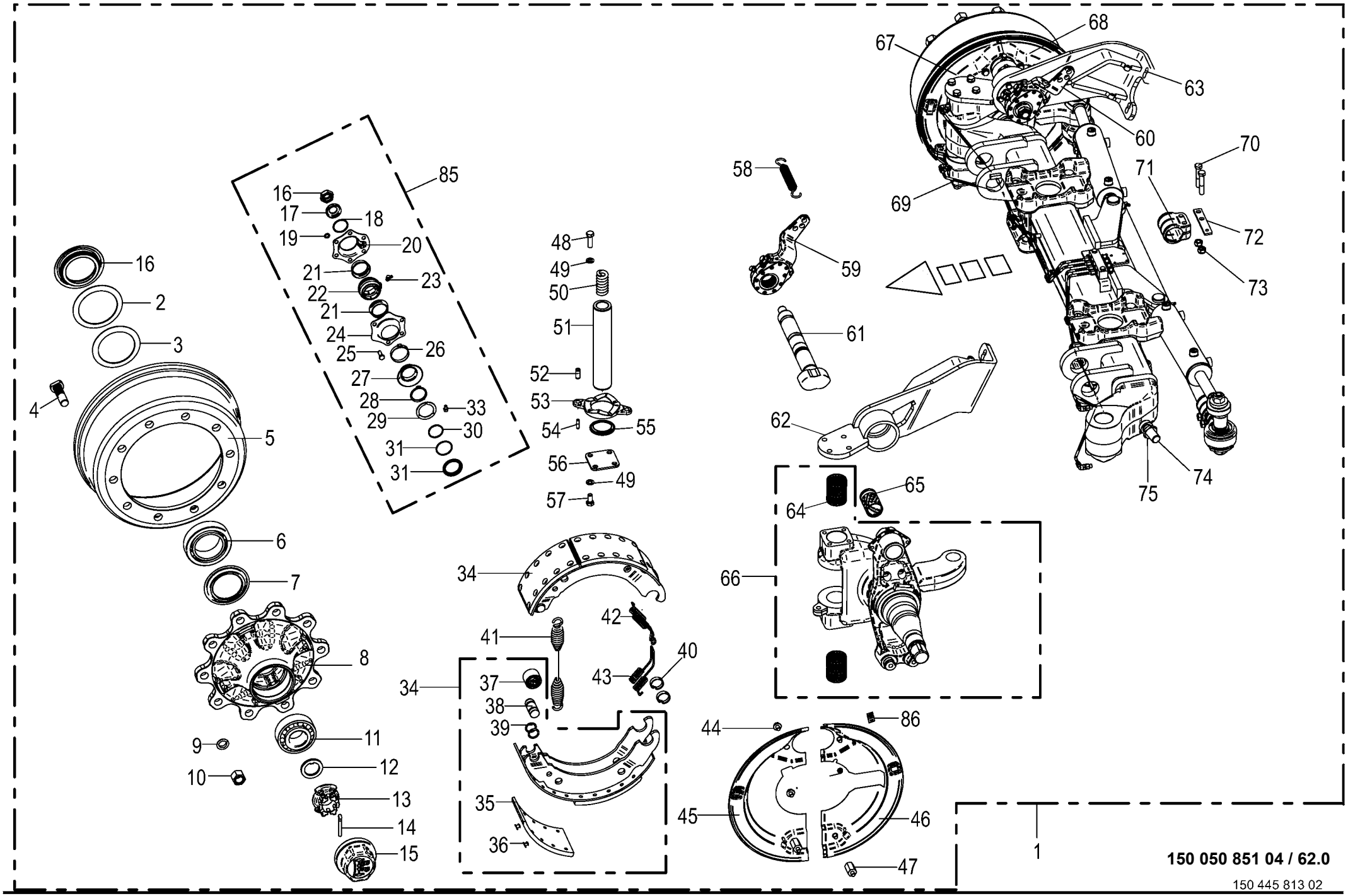

150 050 851 04 / 62.0

150 445 813 02

Lenkachse hinten -Tridem EBS Steering axle Essieau directeur					975001 - 996000	ZX 430 GL	ZX 470 GL	ZX 560 GL				150 050 851 04 150 445 813 2 62.0
Pos.	ID-Nr.	Benennung	Description	Description	Masch.-Nr-							Bemerkung/Remarks/Remarque
75	00 908 531 2	6kt-Mutter -niedrige Form	Hex nut -low form	Écrou hex -forme basse			x	x				M 24
85	27 009 086 0	Bremswellenlagerung	Brake shaft bearing	Palier d'arbre de frein			1	1				
86	27 021 481 0	Stopfen	Plug	Bouchon			4	4				

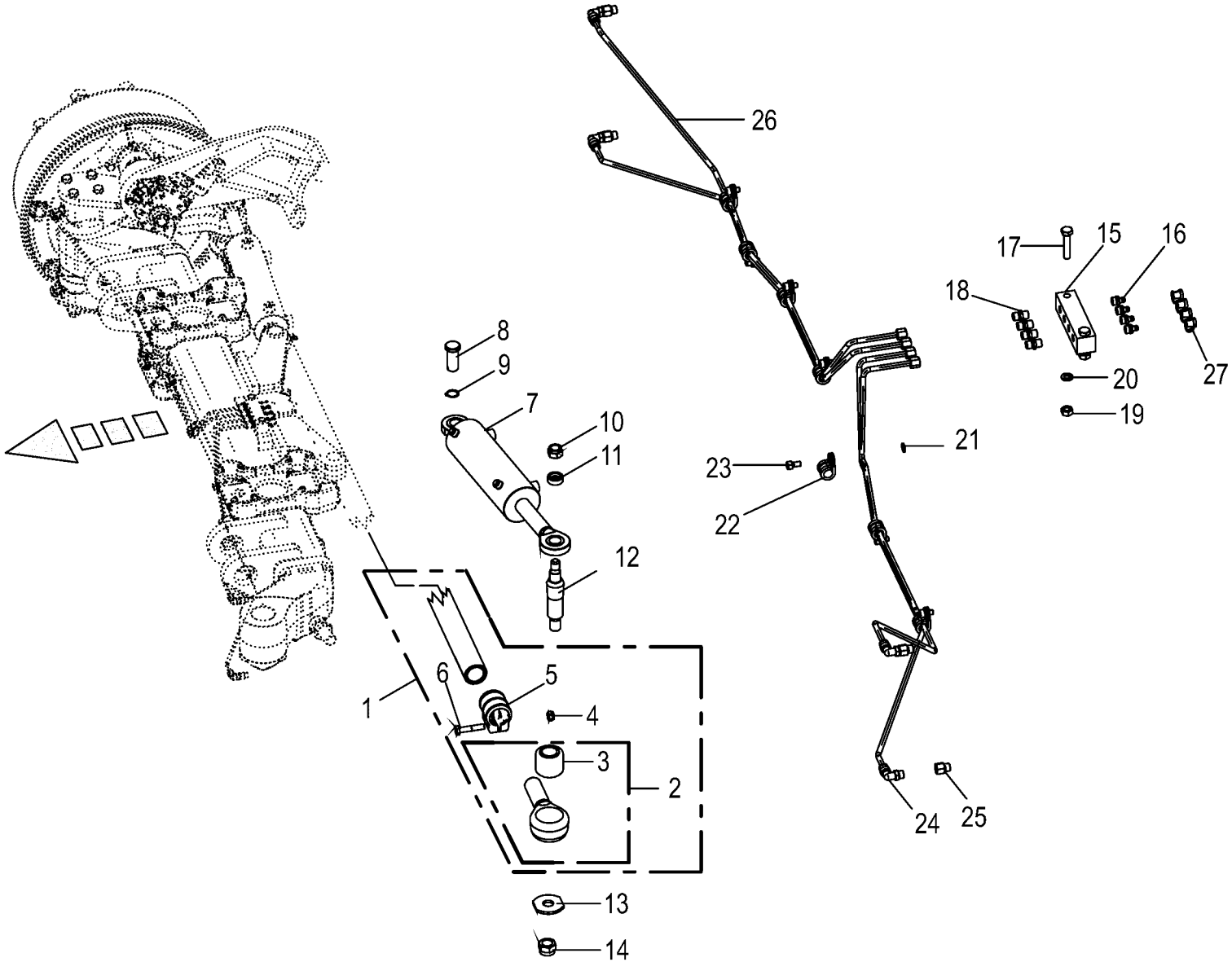

150 050 851 04 / 63.0

150 445 716 01

Lenkachse hinten - Lenkzylinder / Schmierleitungen -EBS
Steering axle back - Steering cylinder / Lubricating line /
Essieu directeur arriere - Vérin de direction / Tuyauterie de

975001 - 996000

150 050 851 04

150 445 716 1 **63.0**

Pos.	ID-Nr.	Benennung	Description	Description	Masch.-Nr-	ZX 430 GL	ZX 470 GL	ZX 560 GL				Bemerkung/Remarks/Remarque
1	27 016 430 0	Spurstange kompl. L=1540mm	Track rod cpl. L=1540mm	Barre d'accoupl. cpl. L=1540mm			1	1				
2	27 002 954 0	Spannkopf -links	Chuck Head -left	Tête de serrage -gauche			1	1				
	27 002 953 0	Spannkopf -rechts	Chuck Head -right	Tête de serrage -droite			1	1				
3	27 003 320 0	Buchse	Bushing	Douille			2	2				35,1 X 64,4 X 56
4	00 908 703 0	Sicherungsmutter	Locknut	Écrou hex			x	x				M 12 X 1,5
5	27 009 317 0	Schelle	Clamp	Collier de serrage			2	2				
6	00 902 135 0	6kt-Schraube	Hex head bolt	Boulon tête hex			x	x				M 12 X 1,5 X 60
7	00 952 894 0	Hydraulikzylinder -links	Hydraulic cylinder -left	Vérin hydraulique -gauche			1	1				
	00 952 895 0	Hydraulikzylinder -rechts	Hydraulic cylinder -right	Vérin hydraulique -droite			1	1				
8	27 009 366 0	Bolzen	Pin	Boulon			2	2				Rd. 25 X 60
9	00 911 529 0	Sicherungsring	Circlip	Circlip			x	x				A 25 X 1,2
10	00 908 721 0	Sicherungsmutter	Locknut	Écrou hex			x	x				M 20
11	00 953 977 0	Spannstück	Tensioning element	Element tendeur			2	2				35/25,5 X 12,5
12	00 953 976 0	Gewindebolzen	Threaded bolt	Boulon fileté			2	2				
13	00 952 948 0	Scheibe	Washer	Rondelle			x	x				
14	00 908 726 2	Sicherungsmutter	Locknut	Écrou hex			x	x				M 24
15	00 952 941 0	Platte	Plate	Plaque			1	1				
16	00 919 004 0	Kegelschmiernippel	Grease niple	Graisseur à cone			4	4				M 10 X 1
17	00 900 264 1	6kt-Schraube	Hex head bolt	Boulon tête hex			x	x				M 8 X 45
18	00 919 333 0	Einschraubstutzen	Male connector	Raccord filet			4	4				M 10 X 1
19	00 908 210 0	6kt-Mutter	Hex nut	Écrou hex			x	x				M 8
20	00 910 033 0	Federring	Spring washer	Rondelle elastique			x	x				B 8
21	00 909 906 1	Sperrkantscheibe	Detent edged washer	Disque à bord d'arrêt			x	x				SKM 6
22	00 953 980 0	Schelle	Clamp	Collier de serrage			7	7				
23	00 903 043 1	Zylinderschraube	Allen screw	Vis tête cylindrique			x	x				M 6 X 16
24	90 000 203 0	Winkeleinschraubstutzen	Angel male connector	Raccord filet jarret			4	4				M 10 X 1
25	27 001 435 0	Verlängerung	Extension	Rallonge			4	4				M 10 X 1
26	00 938 933 0	Kunststoffrohr mit Fett gefüllt	Plastic tube filled with grease	Tube plastique farci avec graisse			5	5				6 X 1,5
		-Id.-Nr.= 1m	-Id.-no.= 1m	-Id.-no.= 1m								
27	27 016 439 0	Schutzkappe	Protective cap	Capuchon de protection			4	4				

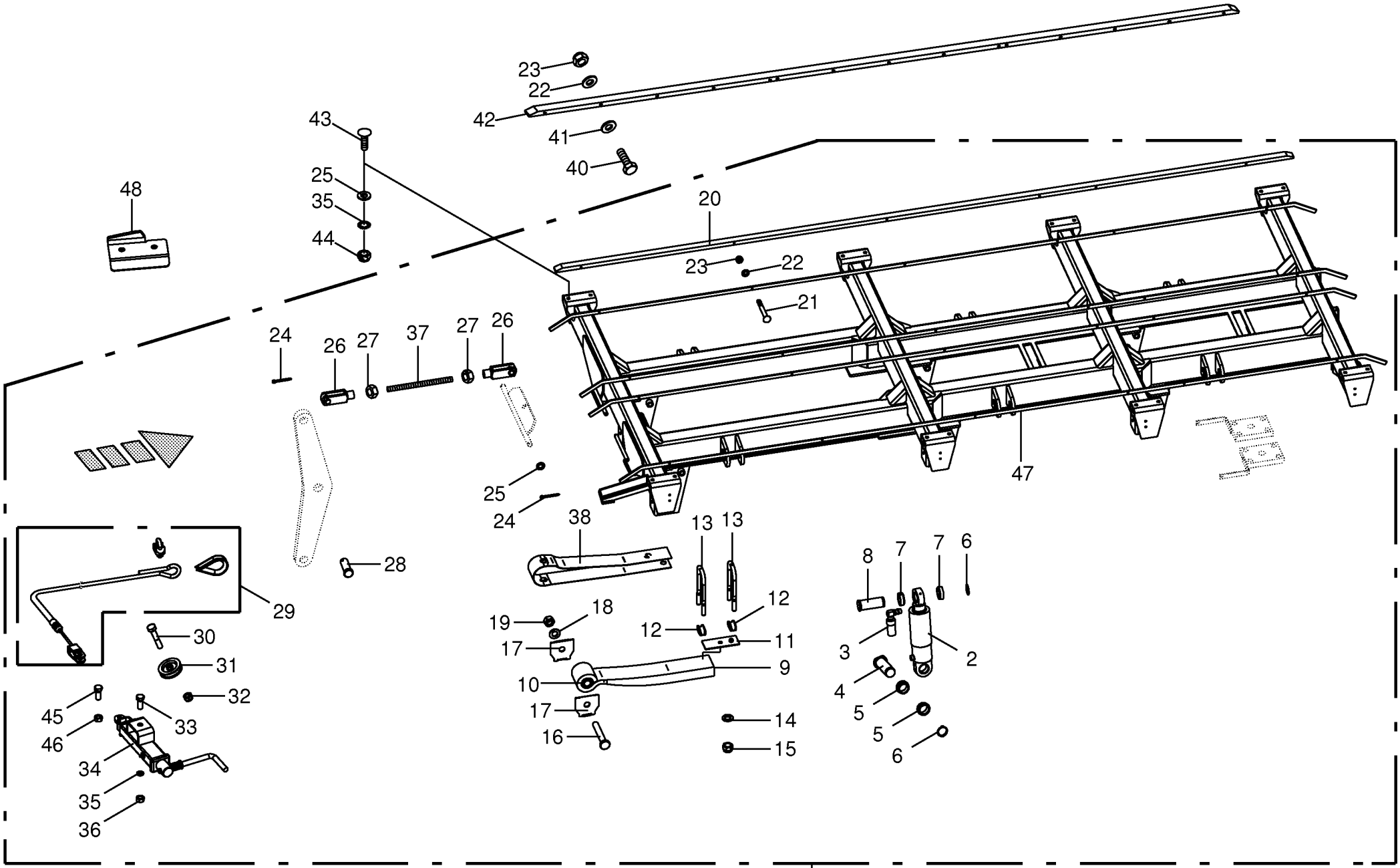

150 050 851 04 / 64.0

150 409 100 04

Tridemaggregat -EBS
Tridem axle assy
Collection essieu tridem

975001 - 996000

150 050 851 04

150 409 100 4 **64.0**

Pos.	ID-Nr.	Benennung	Description	Description	Masch.-Nr-	ZX 430 GL	ZX 470 GL	ZX 560 GL				Bemerkung/Remarks/Remarque
1	27 007 934 1	Tri-Achse 10/280/335 M22x1,5	Axle -incl. axle	Essieu -incl. essieu			x	x				
		2050 27000 -inkl. Achse										
2	27 002 720 0	Hydraulikzylinder	Hydraulic cylinder	Vérin hydraulique			x	x				Dz 80/110 X 185
	27 002 721 0	Dichtungssatz	Sealing set	Jeu de joints			x	x				Dz 80/110
3	27 003 394 0	Ölhalter	Oil support	Support d'huile			x	x				
4	27 017 960 0	Bolzen 50/155	Bolt 50/155	Goujon 50/155			x	x				
5	00 953 965 0	Hülse	Bushing	Douille			x	x				Rd. 65 / 50 L= 20.7
6	00 911 553 0	Sicherungsring	Circlip	Circlip			x	x				A 50 X 2,0
7	27 003 396 0	Hülse	Bushing	Douille			x	x				50 X 65 X 30.2
8	27 003 395 0	Bolzen	Pin	Boulon			x	x				
9	27 003 389 0	Blattfeder -inkl. Buchse	Plate spring -incl. bushing	Ressort à lames -incl. douille			x	x				
10	00 953 959 0	Buchse	Bushing	Douille			x	x				57 X 30.1 X 102
11	27 003 390 0	Platte	Plate	Plaque			x	x				
12	00 952 846 0	Segment	Segment	Segment			x	x				
13	27 003 391 0	Federbügel	Spring bow	Rondelle			12	12				M 24 X 280 X 125
14	00 910 514 1	Scheibe	Washer	Rondelle			x	x				26 X 44 X 4
15	00 908 031 1	6kt-Mutter	Hex nut	Écrou hex			x	x				M 24
16	90 000 212 0	6kt-Schraube	Hex head bolt	Boulon tête hex			x	x				M 30 X 200 -10.9
17	00 953 955 0	Formblech	Plate	Plaque			x	x				
18	00 910 515 2	Scheibe	Washer	Rondelle			x	x				31 X 56 X 4
19	00 908 039 1	6kt-Mutter	Hex nut	Écrou hex			x	x				M 30
20	27 010 256 0	Kunststoffleiste	Rubber strip	Plaque plastique			4	4				
21	90 002 174 0	Senkschraube I-6kt M8 x 80 A3G	COUNTERSUNK SCREW 8X50	VIS 8X50			x	x				
	90 002 175 0	Senkschraube I-6kt M8 x 70 A3G	COUNTERSUNK SCREW 8X50	VIS 8X50			x	x				
22	00 910 413 0	Scheibe	Washer	Rondelle			x	x				8,4 X 17 X 1,6
23	00 908 707 0	Sicherungsmutter	Locknut	Écrou hex			x	x				M 8
24	00 912 066 1	Splint	Cotter pin	Goupille fendue			x	x				4 X 28
25	00 910 303 1	Scheibe	Washer	Rondelle			x	x				17 X 30 X 3
26	00 927 118 1	Gabelkopf	Clevis	Tête de fourche			x	x				G 16 X 32
27	00 908 717 1	6kt-Mutter	Hex nut	Écrou hex			x	x				M 16 X 1,5
28	00 916 381 2	Bolzen	Pin	Boulon			x	x				Rd. 16 X 45
29	27 003 333 0	Handbremsseil	Hand brake rope	Câble du frein à main			x	x				
30	00 901 434 0	6kt-Schraube	Hex head bolt	Boulon tête hex			x	x				M 10 X 55
31	00 952 683 0	Seilrolle	Rope pulley	Poulie à cable			x	x				Rd. 80
32	00 908 758 0	Sicherungsmutter	Locknut	Écrou hex			x	x				M 10
33	00 901 141 1	6kt-Schraube	Hex head bolt	Boulon tête hex			x	x				M 16 X 100
34	27 001 541 0	Spindel	Spindle	Fuseau			x	x				
35	00 909 912 1	Sperrkantscheibe	Detent edged washer	Disque à bord d'arrêt			x	x				SKM 16

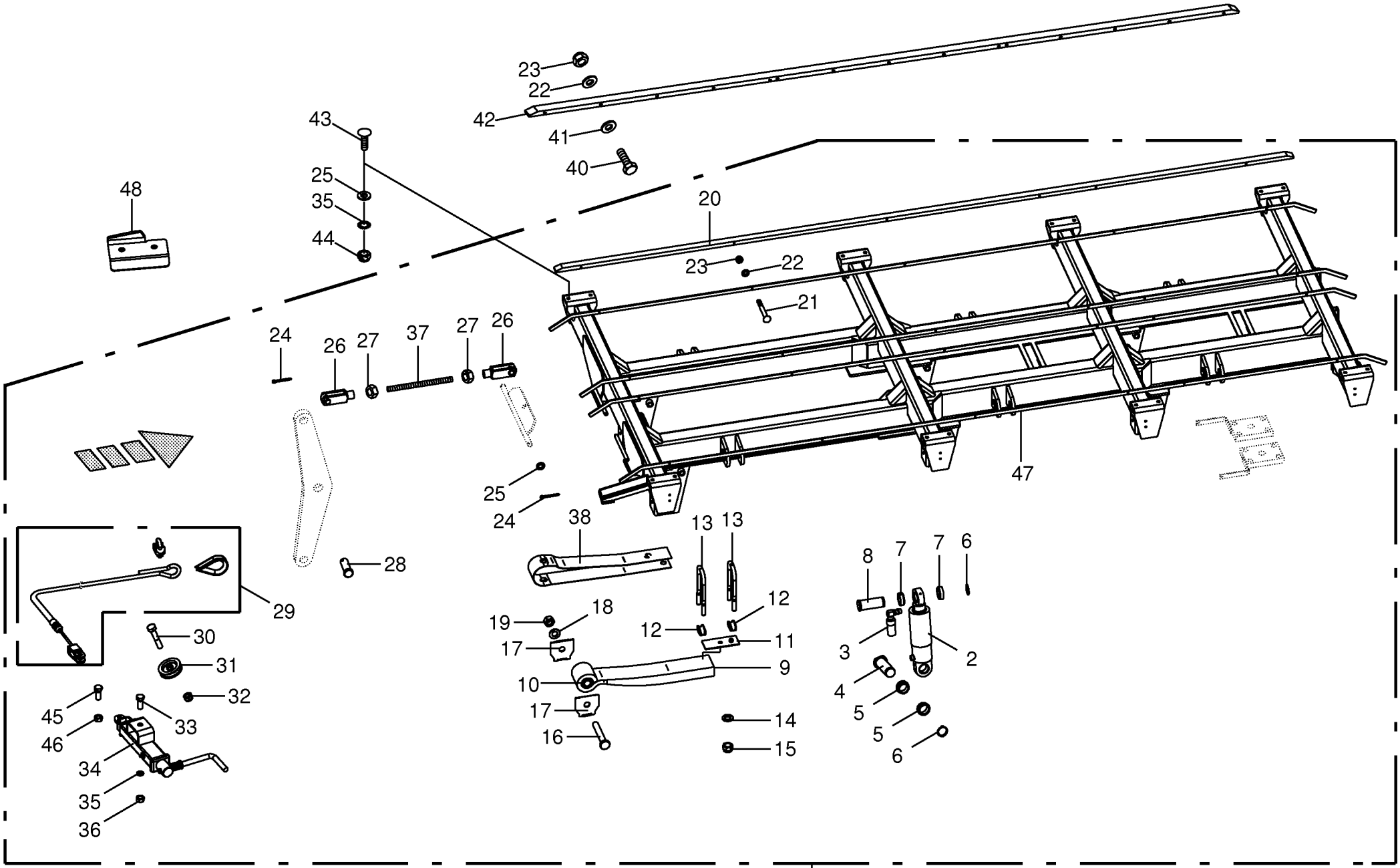

150 050 851 04 / 64.0

150 409 100 04

Tridemaggregat -EBS Tridem axle assy Collection essieu tridem					975001 - 996000	ZX 430 GL	ZX 470 GL	ZX 560 GL				150 050 851 04 150 409 100 4 64.0
Pos.	ID-Nr.	Benennung	Description	Description	Masch.-Nr-							Bemerkung/Remarks/Remarque
36	00 908 719 0	Sicherungsmutter	Locknut	Écrou hex			x	x				M 16
37	90 000 277 0	Gewindestange	Threaded rod	Tige filetée			x	x				M 16 X 200
38	27 014 010 0	Sicherungsblech Blattfeder	Safety plate leaf spring	Plaque d'arrêt ressort à lames			x	x				
40	00 901 049 1	6kt-Schraube	Hex head bolt	Boulon tête hex			x	x				M 8 X 70
41	00 910 603 0	Scheibe	Washer	Rondelle			x	x				8,4 X 24 X 2
42	20 054 806 0	Gleitschiene	Guide rail	Glissière			x	x				Lg.=4650
43	00 904 723 0	Flachrundschraube	Coach bolt	Vis a tête bombée			x	x				M 16 X 50
	00 904 708 0	Flachrundschraube	Coach bolt	Vis a tête bombée			x	x				M 16 X 40
44	00 908 719 0	Sicherungsmutter	Locknut	Écrou hex			x	x				M 16
45	00 900 291 0	6kt-Schraube	Hex head bolt	Boulon tête hex			x	x				M 14 X 45
46	00 908 714 0	Sicherungsmutter	Locknut	Écrou hex			x	x				M 14
47	27 010 753 0	Rahmen	Frame	Cadre			x	x				
48	00 000 001 0	-nicht für diese Maschine	-not for this machine	-non prevu pour cette machine			x	x				

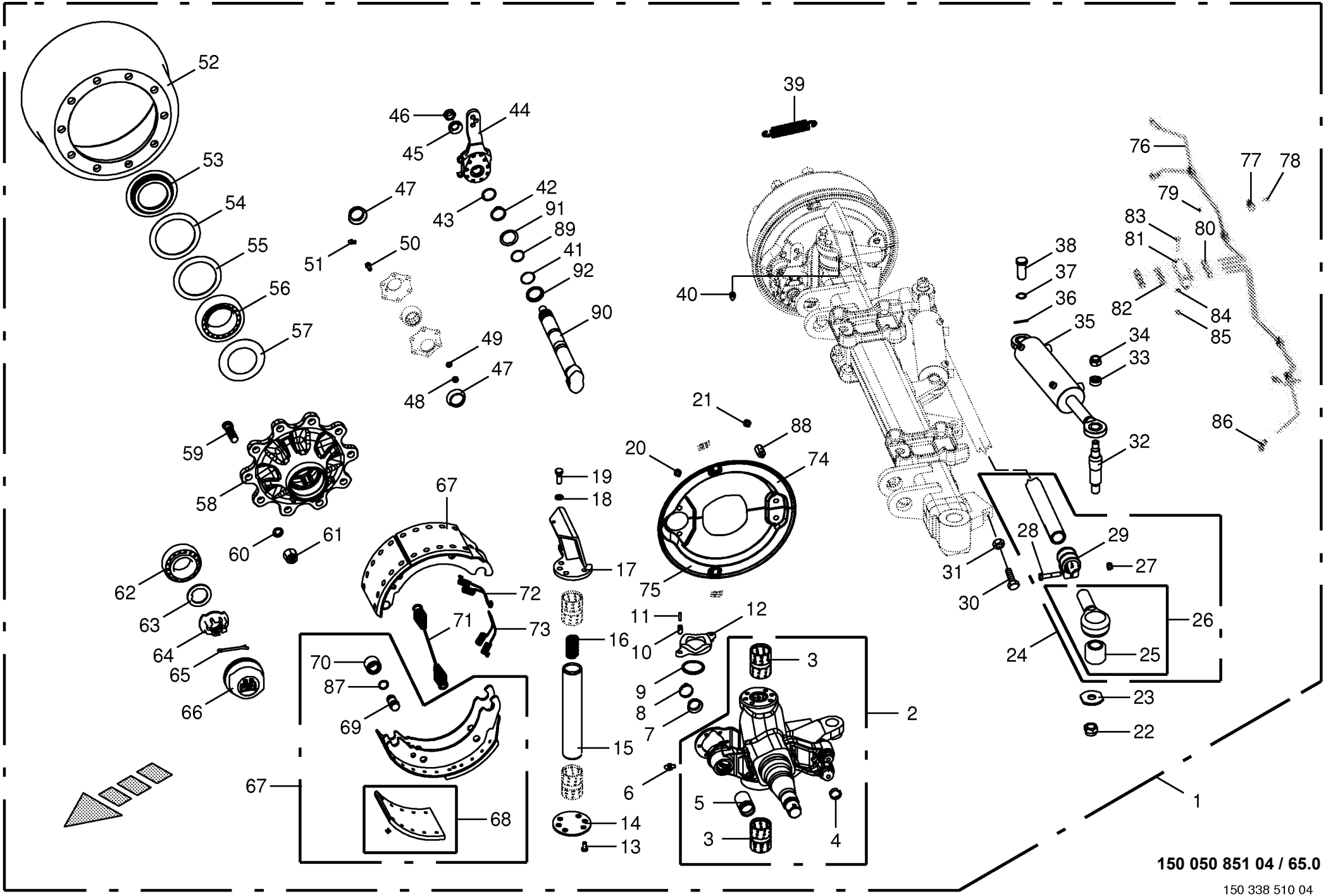

150 050 851 04 / 65.0

150 338 510 04

Lenkachse vorne -Tridem EBS Steering axle front Essieu directeur devant					975001 - 996000	ZX 430 GL	ZX 470 GL	ZX 560 GL				150 050 851 04 150 338 510 4 65.0
Pos.	ID-Nr.	Benennung	Description	Description	Masch.-Nr-							Bemerkung/Remarks/Remarque
1	27 003 313 0	Lenkachse	Steering axle	Essieu directeur			x	x				10/280/335 2050 FL4112
2	27 003 314 0	Lenkschenkel -links	Steering swivel pin -left	Pivot de direction -gauche			x	x				
	27 003 315 0	Lenkschenkel -rechts	Steering swivel pin -right	Pivot de direction -droite			x	x				
3	00 952 938 0	Lagerbuchse	Bearing bush	Coussinet			x	x				55 / 50 X 70
4	00 952 961 0	Sprengring	Snap ring	Circlips			x	x				
5	00 952 960 0	Buchse	Bushing	Douille			x	x				42 X 46 X 72,6
6	00 919 004 0	Kegelschmiernippel	Grease niple	Graisseur à cone			x	x				M 10 X 1
7	00 952 975 0	Dichtung	Gasket	Joint			x	x				
8	27 001 434 0	Sicherungsklammer	Securing clip	Parenthèse de garantie			x	x				
9	00 952 955 0	Dichtring	Gasket ring	Bague d'étanchéité			x	x				
10	00 912 501 2	Spannstift	Roll pin	Goupille de serrage			x	x				12 X 30
11	00 912 516 3	Spannstift	Roll pin	Goupille de serrage			x	x				7 X 30
12	00 952 954 0	Druckscheibe	Pression disc	Disque de pression			x	x				
13	90 000 455 0	6kt-Schraube	Hex head bolt	Boulon tête hex			x	x				M 14 X 55
14	27 003 316 0	Achsschenkel-Scheibe unten	STEERING KNUCKLE	FUSEE			x	x				
15	00 952 952 0	Lenkbolzen	Steering pin	Boulon de direction			x	x				
16	00 952 953 0	Druckfeder	Pressure spring	Ressort de pression			x	x				8 X 26 X 85,5
17	27 003 317 0	Grundplatte -links	Base plate -left	Plaquette de levier -gauche			x	x				
	27 003 318 0	Grundplatte -rechts	Base plate -right	Plaquette de levier -droite			x	x				
18	00 909 929 0	Sperrkantscheibe	Detent edged washer	Disque à bord d'arrêt			x	x				SKM 14
19	00 900 318 1	6kt-Schraube	Hex head bolt	Boulon tête hex			x	x				M 14 X 35
20	00 900 272 2	6kt-Schraube	Hex head bolt	Boulon tête hex			x	x				M 10 X 12
21	00 953 871 0	Fächerscheibe	Serrated washer	Rondelle a eventail			x	x				
22	00 908 726 2	Sicherungsmutter	Locknut	Écrou hex			x	x				M 24
23	00 952 948 0	Scheibe	Washer	Rondelle			x	x				
24	27 003 319 0	Spurstange	Track rod	Barre de direction			x	x				
25	27 003 320 0	Buchse	Bushing	Douille			x	x				35,1 X 64,4 X 56
26	27 002 954 0	Spannkopf -links	Chuck Head -left	Tête de serrage -gauche			x	x				
	27 002 953 0	Spannkopf -rechts	Chuck Head -right	Tête de serrage -droite			x	x				
27	00 908 703 0	Sicherungsmutter	Locknut	Écrou hex			x	x				M 12 X 1,5
28	00 902 135 0	6kt-Schraube	Hex head bolt	Boulon tête hex			x	x				M 12 X 1,5 X 60
29	00 952 945 0	Schelle	Clamp	Collier de serrage			x	x				
30	00 901 035 0	6kt-Schraube	Hex head bolt	Boulon tête hex			x	x				M 24 X 70
31	00 908 531 2	6kt-Mutter -niedrige Form	Hex nut -low form	Écrou hex -forme basse			x	x				M 24
32	00 952 836 0	Gewindebolzen	Threaded bolt	Boulon fileté			x	x				
33	00 953 977 0	Spannstück	Tensioning element	Element tendeur			x	x				35/25,5 X 12,5
34	00 908 721 0	Sicherungsmutter	Locknut	Écrou hex			x	x				M 20
35	00 952 894 0	Hydraulikzylinder -links	Hydraulic cylinder -left	Vérin hydraulique -gauche			x	x				

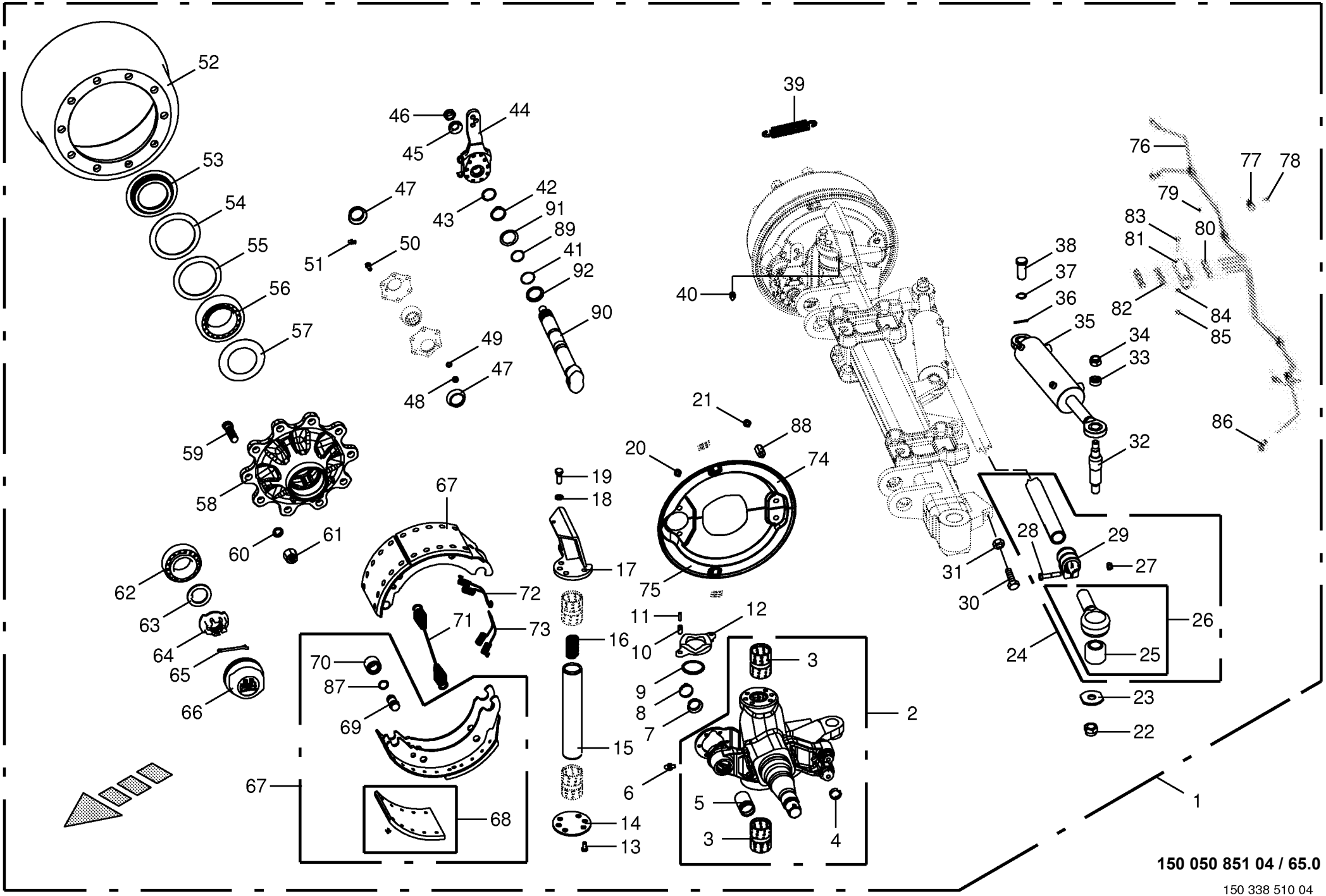

150 050 851 04 / 65.0

150 338 510 04

Lenkachse vorne -Tridem EBS Steering axle front Essieu directeur devant					975001 - 996000	ZX 430 GL	ZX 470 GL	ZX 560 GL				150 050 851 04 150 338 510 4 65.0
Pos.	ID-Nr.	Benennung	Description	Description	Masch.-Nr-							Bemerkung/Remarks/Remarque
	00 918 832 0	Dichtungssatz	Sealing set	Jeu de joints			x	x				
	00 952 895 0	Hydraulikzylinder -rechts	Hydraulic cylinder -right	Vérin hydraulique -droite			x	x				
	00 918 832 0	Dichtungssatz	Sealing set	Jeu de joints			x	x				
37	00 911 529 0	Sicherungsring	Circlip	Circlip			x	x				A 25 X 1,2
38	27 009 366 0	Bolzen	Pin	Boulon			x	x				Rd. 25 X 60
39	00 953 984 0	Zugfeder	Tension spring	Ressort de traction			x	x				3 X 27 X 120
40	00 919 104 0	Kegelschmiernippel	Grease niple	Graisseur à cone			x	x				BM 10 X 1
41	90 000 049 0	O-Ring	O-ring	Joint torique			x	x				40 X 2,5
42	00 911 518 0	Sicherungsring	Circlip	Circlip			x	x				40 X 2,5
43	00 911 804 0	Sprengring	Snap ring	Circlips			x	x				B 40 X 2,5
44	00 952 967 0	Gestängesteller -links	Rod control -left	Element de commande -gauche			x	x				
	00 952 966 0	Gestängesteller -rechts	Rod control -right	Element de commande -droite			x	x				
45	00 910 369 0	Scheibe	Washer	Rondelle			x	x				23 X 39 X 3
46	00 908 077 0	6kt-Mutter	Hex nut	Écrou hex			x	x				M 22 X 1,5
47	00 952 974 0	Dichtung	Gasket	Joint			x	x				
48	00 908 210 0	6kt-Mutter	Hex nut	Écrou hex			x	x				M 8
49	00 909 908 1	Sperrkantscheibe	Detent edged washer	Disque à bord d'arrêt			x	x				SKM 8
50	00 900 616 0	6kt-Schraube	Hex head bolt	Boulon tête hex			x	x				M 8 X 25
51	00 919 106 0	Kegelschmiernippel	Grease niple	Graisseur à cone			x	x				BM 8 X 1
52	00 952 921 0	Bremstrommel	Brake drum	Moyeu tambour			x	x				410 X 120 Geteilt
53	00 952 074 0	Stossring	Push ring	Bague			x	x				
54	00 952 159 0	Lagerscheibe	Washer	Rondelle			x	x				110,5 X 141 X 2,5
55	00 952 068 0	Lagerscheibe	Washer	Rondelle			x	x				104 X 136 X 2,5
56	00 932 184 0	Kegelrollenlager	Taper roller bearing	Roulement à rouleaux coniques			x	x				33116
57	00 952 073 0	Abdeckblech	Cover plate	Tôle de recouvrement			x	x				Rd. 84 / 129 X 8,5
58	27 009 305 0	Radnabe	Hub f. axle	Moyeu de roue			x	x				10/280/335
59	00 952 900 0	Riffelbolzen	Wheel pin	Boulon de fix.de roue			x	x				M 22 X 1,5 X 80
60	00 910 217 0	Federring	Spring washer	Rondelle elastique			x	x				C 22,5
61	00 910 235 0	Radmutter	Nut	Ecrou de roue			x	x				M 22 X 1,5
62	00 932 145 0	Kegelrollenlager	Taper roller bearing	Roulement à rouleaux coniques			x	x				32310
63	00 910 324 0	Scheibe	Washer	Rondelle			x	x				43 X 78 X 7
64	00 953 840 0	Kronenmutter	Castellated nut	Ecrou crenele plat			x	x				M 42 X 2
65	00 912 132 0	Splint	Cotter pin	Goupille fendue			x	x				8 X 56
66	00 953 858 0	Radkappe	Wheel cap	Chapeau de roue			x	x				M 115 X 2
67	00 952 922 0	Bremsbacke -mit Belag	Brake shoe -with coating	Machoire de frein -avec revêtment			4	4				410 X 120
68	27 001 439 0	Bremsbelag	Brake lining	Machoire de frein			8	8				410 X 120
69	27 001 438 0	Bolzen	Pin	Boulon			x	x				
70	00 952 962 0	Rolle	Roller	Galet			x	x				

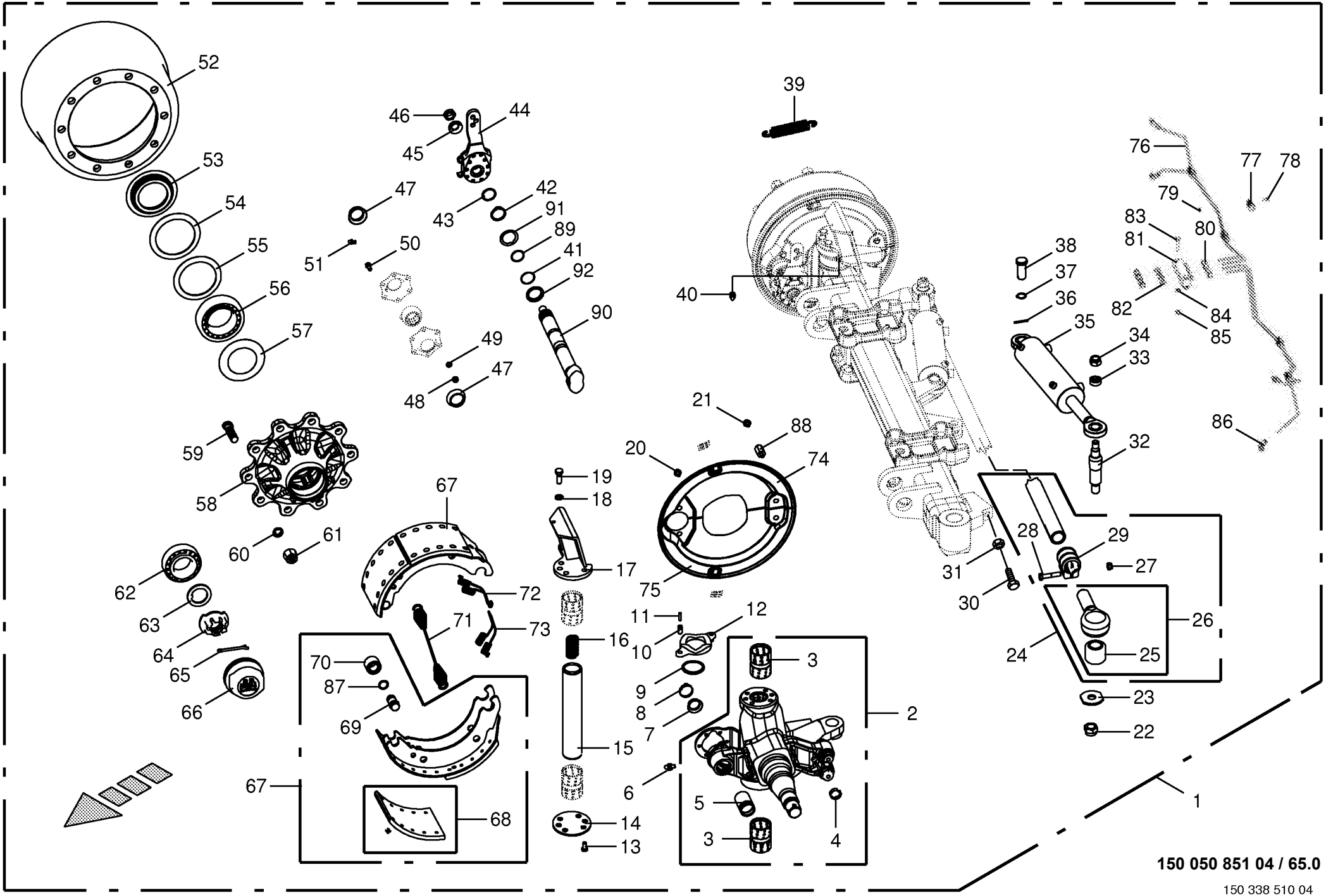

150 050 851 04 / 65.0

150 338 510 04

Lenkachse vorne -Tridem EBS Steering axle front Essieu directeur devant					975001 - 996000	ZX 430 GL	ZX 470 GL	ZX 560 GL				150 050 851 04 150 338 510 4 65.0
Pos.	ID-Nr.	Benennung	Description	Description	Masch.-Nr-							Bemerkung/Remarks/Remarque
71	00 952 968 0	Zugfeder	Tension spring	Ressort de traction			x	x				5,3 X 28,5 X 268
72	00 952 096 0	Zugfeder	Tension spring	Ressort de traction			x	x				
73	00 952 095 0	Zugfeder	Tension spring	Ressort de traction			x	x				
74	27 010 260 0	Deckel -links oben	Cover -top left	Couvercle -en haut gauche			x	x				
	27 010 261 0	Deckel -rechts oben	Cover -top right	Couvercle -en haut droite			x	x				
75	27 010 262 0	Deckel -links unten	Cover -below left	Couvercle -en bas gauche			x	x				
	27 010 263 0	Deckel -rechts unten	Cover -below right	Couvercle -en bas à droite			x	x				
76	00 938 933 0	Kunststoffrohr mit Fett gefüllt	Plastic tube filled with grease	Tube plastique farci avec graisse			x	x				6 X 1,5
		-Id.-Nr.= 1m	-Id.-no.= 1m	-Id.-no.= 1m								
77	00 953 980 0	Schelle	Clamp	Collier de serrage			x	x				
78	00 903 043 1	Zylinderschraube	Allen screw	Vis tête cylindrique			x	x				M 6 X 16
79	00 909 906 1	Sperrkantscheibe	Detent edged washer	Disque à bord d'arrêt			x	x				SKM 6
80	00 919 333 0	Einschraubstutzen	Male connector	Raccord filet			x	x				M 10 X 1
81	00 952 941 0	Platte	Plate	Plaque			x	x				
82	00 919 004 0	Kegelschmiernippel	Grease niple	Graisseur à cone			x	x				M 10 X 1
83	00 900 264 1	6kt-Schraube	Hex head bolt	Boulon tête hex			x	x				M 8 X 45
84	00 910 033 0	Federring	Spring washer	Rondelle elastique			x	x				B 8
85	00 908 210 0	6kt-Mutter	Hex nut	Écrou hex			x	x				M 8
86	90 000 203 0	Winkeleinschraubstutzen	Angel male connector	Raccord filet jarret			x	x				M 10 X 1
87	27 009 350 0	Ring	Ring	Anneau			x	x				
88	27 009 306 0	Gewindebolzen	Threaded bolt	Boulon fileté			x	x				
89	90 001 971 0	O-Ring	O-ring	Joint torique			x	x				37 X 2,6
90	27 010 259 0	Bremswelle L=300 A=181,5	Brake shaft L=305 A=186.5	Arbre de frein L=305 A=186,5			x	x				
91	27 008 283 0	Ring	Ring	Anneau			x	x				
92	27 008 282 0	Dichtring	Gasket ring	Bague d'étanchéité			x	x				

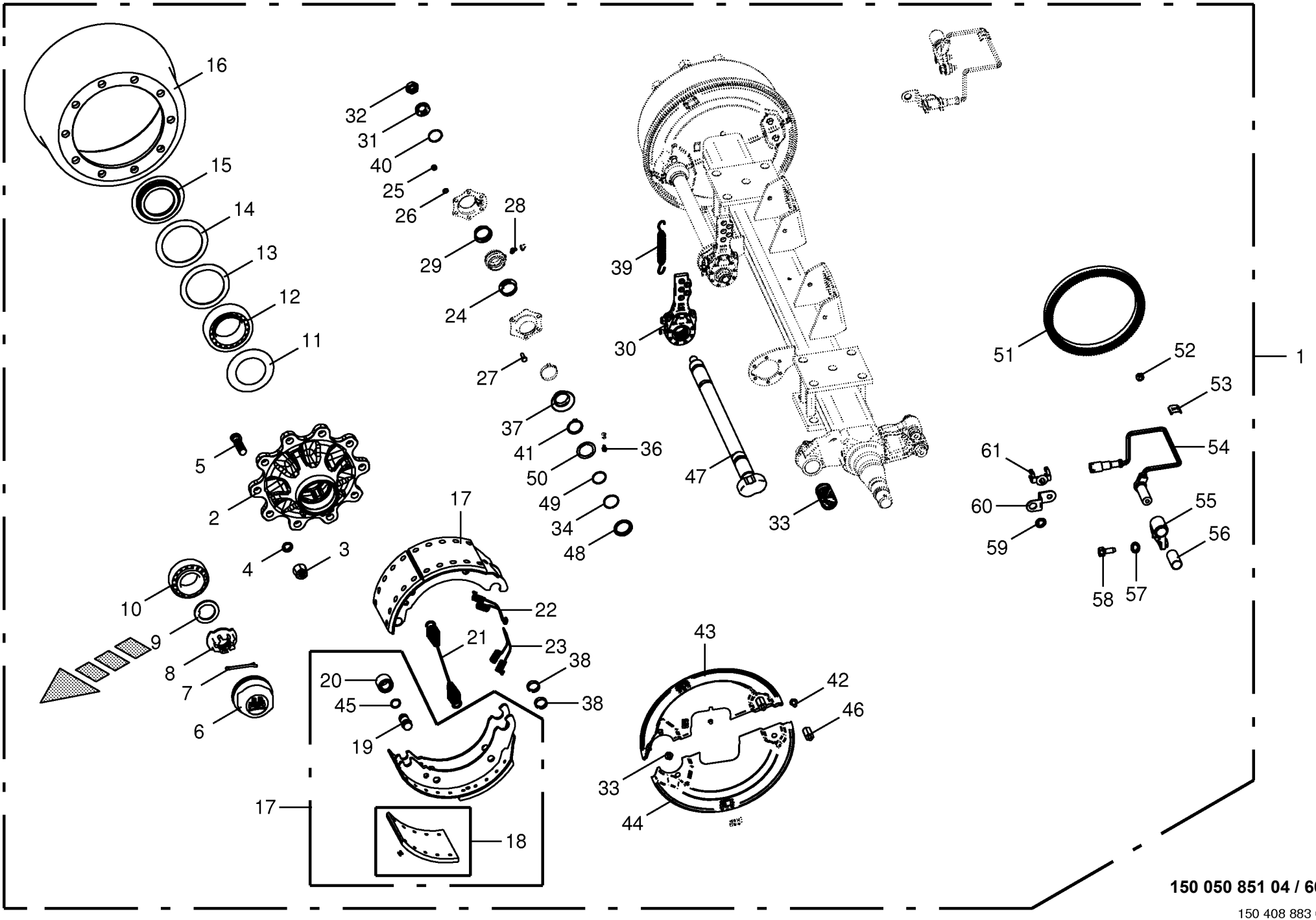

150 050 851 04 / 66.0

150 408 883 01

Bremsachse mitte -Tridem EBS **Brake axle middle** **Essieu centre**					975001 - 996000	ZX 430 GL	ZX 470 GL	ZX 560 GL				**150 050 851 04** 150 408 883 1 **66.0**
Pos.	ID-Nr.	Benennung	Description	Description	Masch.-Nr-							Bemerkung/Remarks/Remarque
1	27 010 457 0	Br-Achse 10/280/335/M22X1,5	Br-Achse 10/280/335/M22X1,5	Br-Achse 10/280/335/M22X1,5			x	x				
		2050 9000	2050 9000	2050 9000								
2	27 009 305 0	Radnabe	Hub f. axle	Moyeu de roue			x	x				10/280/335
3	00 908 077 0	6kt-Mutter	Hex nut	Écrou hex			x	x				M 22 X 1,5
4	00 910 217 0	Federring	Spring washer	Rondelle elastique			x	x				C 22,5
5	00 952 900 0	Riffelbolzen	Wheel pin	Boulon de fix.de roue			x	x				M 22 X 1,5 X 80
6	00 953 858 0	Radkappe	Wheel cap	Chapeau de roue			x	x				M 115 X 2
7	00 912 132 0	Splint	Cotter pin	Goupille fendue			x	x				8 X 56
8	00 953 840 0	Kronenmutter	Castellated nut	Ecrou crenele plat			x	x				M 42 X 2
9	00 910 324 0	Scheibe	Washer	Rondelle			x	x				43 X 78 X 7
10	00 932 145 0	Kegelrollenlager	Taper roller bearing	Roulement à rouleaux coniques			x	x				32310
11	00 952 073 0	Abdeckblech	Cover plate	Tôle de recouvrement			x	x				Rd. 84 / 129 X 8,5
12	00 932 184 0	Kegelrollenlager	Taper roller bearing	Roulement à rouleaux coniques			x	x				33116
13	00 952 068 0	Lagerscheibe	Washer	Rondelle			x	x				104 X 136 X 2,5
14	00 952 159 0	Lagerscheibe	Washer	Rondelle			x	x				110,5 X 141 X 2,5
15	00 952 074 0	Stossring	Push ring	Bague			x	x				
16	00 952 921 0	Bremstrommel	Brake drum	Moyeu tambour			x	x				410 X 120 Geteilt
17	00 952 922 0	Bremsbacke -mit Belag	Brake shoe -with coating	Machoire de frein -avec revêtment			4	4				410 X 120
18	27 001 439 0	Bremsbelag	Brake lining	Machoire de frein			8	8				410 X 120
19	27 001 438 0	Bolzen	Pin	Boulon			x	x				
20	00 952 962 0	Rolle	Roller	Galet			x	x				
21	00 952 968 0	Zugfeder	Tension spring	Ressort de traction			x	x				5,3 X 28,5 X 268
22	00 952 095 0	Zugfeder	Tension spring	Ressort de traction			x	x				
23	00 952 096 0	Zugfeder	Tension spring	Ressort de traction			x	x				
24	00 952 974 0	Dichtung	Gasket	Joint			x	x				
25	00 908 210 0	6kt-Mutter	Hex nut	Écrou hex			x	x				M 8
26	00 909 908 1	Sperrkantscheibe	Detent edged washer	Disque à bord d'arrêt			x	x				SKM 8
27	00 900 616 0	6kt-Schraube	Hex head bolt	Boulon tête hex			x	x				M 8 X 25
28	00 940 097 0	Einschraubnippel	Screw-in nipple	Raccord de graissage vissé			x	x				M 8 X 1
29	00 952 974 0	Dichtung	Gasket	Joint			x	x				
30	00 952 965 0	Gestängesteller	Rod control	Element de commande			2	2				
	27 008 072 0	Bremshebel BPW Tridem 62km/h	Modification kit BPW Tridem	Set de mod. BPW Tridem			2					
		hy. Zwangl.										
31	00 910 369 0	Scheibe	Washer	Rondelle			x	x				23 X 39 X 3
32	00 908 077 0	6kt-Mutter	Hex nut	Écrou hex			x	x				M 22 X 1,5
33	00 900 272 2	6kt-Schraube	Hex head bolt	Boulon tête hex			x	x				M 10 X 12
34	90 000 049 0	O-Ring	O-ring	Joint torique			x	x				40 X 2,5
35	00 952 960 0	Buchse	Bushing	Douille			x	x				42 X 46 X 72,6

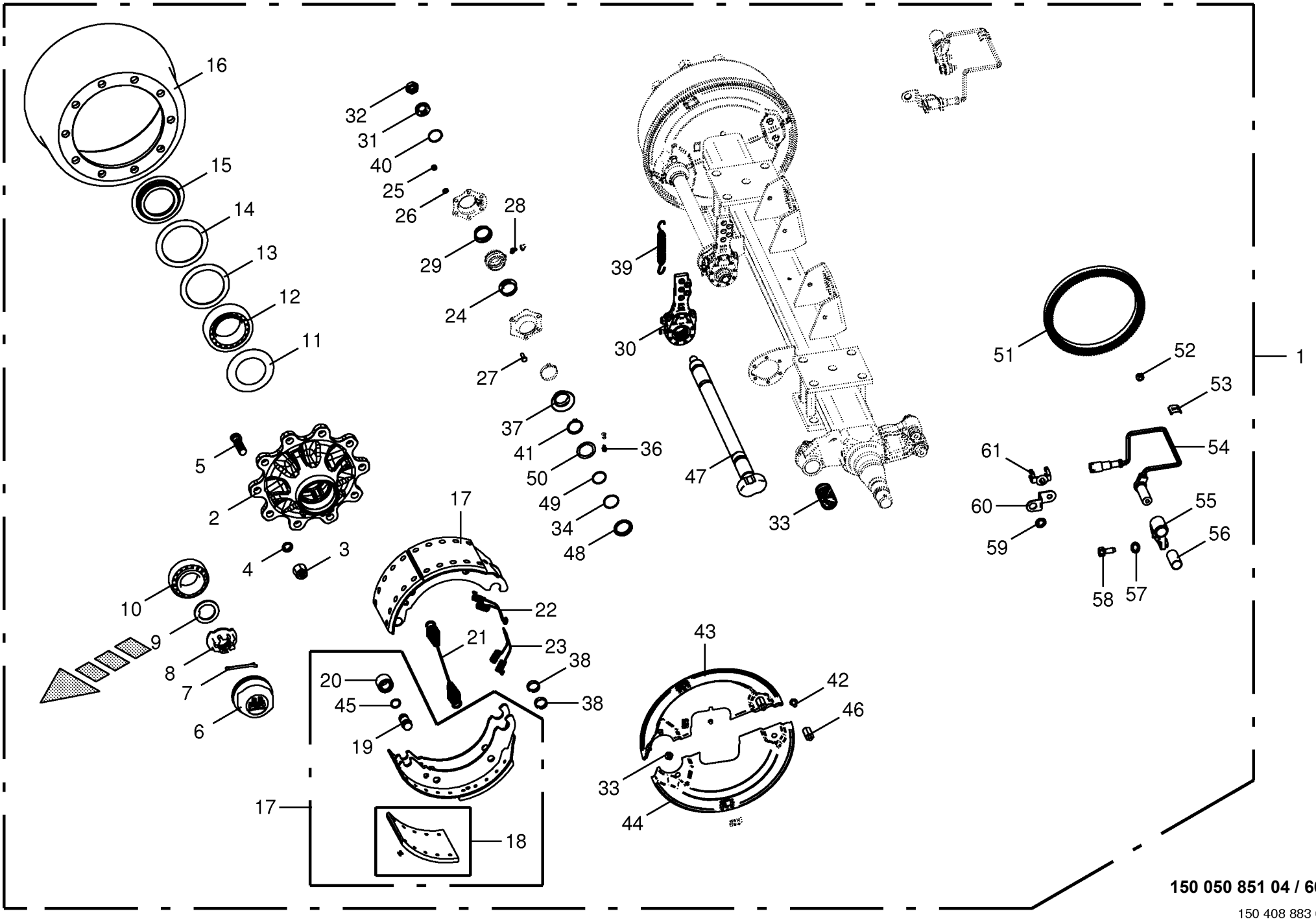

150 050 851 04 / 66.0

150 408 883 01

Bremsachse mitte -Tridem EBS **Brake axle middle** **Essieu centre**					975001 - 996000	ZX 430 GL	ZX 470 GL	ZX 560 GL				**150 050 851 04** 150 408 883 1 **66.0**
Pos.	ID-Nr.	Benennung	Description	Description	Masch.-Nr-							Bemerkung/Remarks/Remarque
36	00 919 004 0	Kegelschmiernippel	Grease niple	Graisseur à cone			x	x				M 10 X 1
37	00 952 975 0	Dichtung	Gasket	Joint			x	x				
38	00 952 961 0	Sprengring	Snap ring	Circlips			x	x				
39	00 953 845 0	Zugfeder	Tension spring	Ressort de traction			x	x				2,8 X 23 X 148
40	00 911 804 0	Sprengring	Snap ring	Circlips			x	x				B 40 X 2,5
41	00 911 518 0	Sicherungsring	Circlip	Circlip			x	x				40 X 2,5
42	00 900 632 0	6kt-Schraube	Hex head bolt	Boulon tête hex			x	x				M 10 X 16
43	27 004 125 0	Deckel -links oben	Cover -top left	Couvercle -en haut gauche			x	x				
	27 004 683 0	Deckel -rechts oben	Cover -top right	Couvercle -en haut droite			x	x				
44	27 004 682 0	Deckel -links unten	Cover -below left	Couvercle -en bas gauche			x	x				
	27 004 128 0	Deckel -rechts unten	Cover -below right	Couvercle -en bas à droite			x	x				
45	27 009 350 0	Ring	Ring	Anneau			x	x				
46	27 009 306 0	Gewindebolzen	Threaded bolt	Boulon fileté			x	x				
47	27 009 089 0	Bremswelle	Brake shaft	Arbre de frein			x	x				Lg.= 830
48	27 008 283 0	Ring	Ring	Anneau			x	x				
49	90 001 971 0	O-Ring	O-ring	Joint torique			x	x				37 X 2,6
50	27 008 282 0	Dichtring	Gasket ring	Bague d'étanchéité			x	x				
51	27 010 470 0	Polrad 120 Zähne	Polrad 120 teeth	Polrad 120 Zähne			x	x				
52	27 010 467 0	Scheibe 10x13x7mm	Scheibe 10x13x7mm	Scheibe 10x13x7mm			x	x				
53	27 010 464 0	Befestigungsklammer für EBS-	clamp for EBS - cable	Befestigungsklammer für EBS-			x	x				
		Kabel		Kabel								
54	27 010 462 0	ABS Sensor 0,7 mm -	Sensor für EBS-Bremse -Right	Capteur EBS-Bremse - Direction			x	x				
		Fahrtrichtung rechts	driving direction	de voyage droite								
55	27 010 468 0	Sensorhalter links	Sensor support lh.	Support de capteur ga.			x	x				
	27 010 469 0	Sensorhalter rechts	Sensor support rh.	Support de capteur dr.			x	x				
56	27 010 463 0	Buchse f. Sensor	Bushing for sensor	Douille pour capteur			x	x				
57	00 909 903 0	Sperrkantscheibe	Detent edged washer	Disque à bord d'arrêt			x	x				SKZ 8
58	00 900 614 0	6kt-Schraube	Hex head bolt	Boulon tête hex			x	x				M 8 X 20
59	27 010 466 0	Halter Sensorkabel	Support EBS-cable	Supporteur EBS-cable			x	x				
60	27 010 465 0	Halter Sensorkabel	Support EBS-cable	Supporteur EBS-cable			x	x				
61	00 909 907 0	Sperrkantscheibe	Detent edged washer	Disque à bord d'arrêt			x	x				SKZ 10

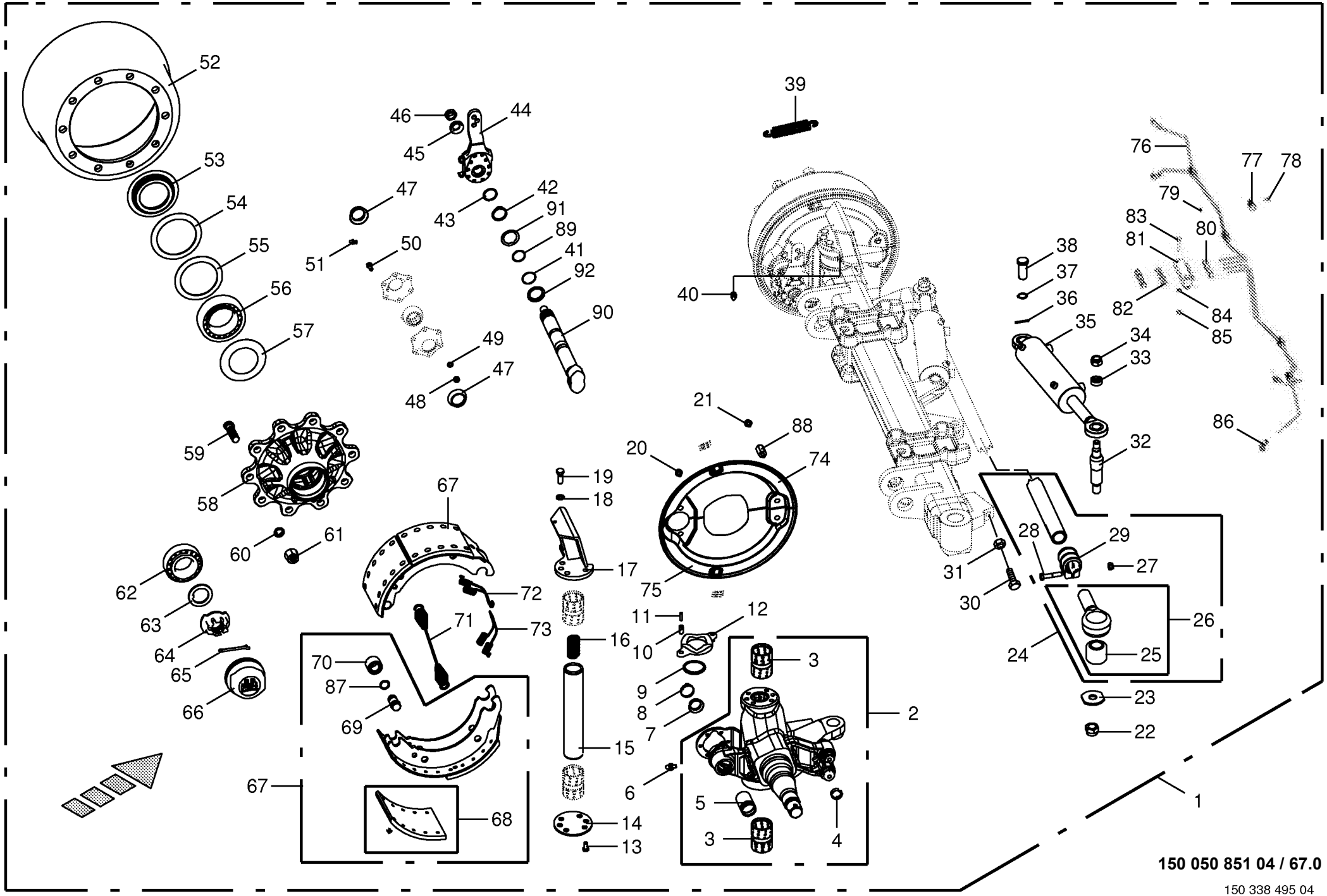

150 050 851 04 / 67.0

150 338 495 04

Lenkachse hinten -Tridem EBS Steering axle back Essieu directeur arriere					975001 - 996000	ZX 430 GL	ZX 470 GL	ZX 560 GL				150 050 851 04 150 338 495 4 67.0
Pos.	ID-Nr.	Benennung	Description	Description	Masch.-Nr-							Bemerkung/Remarks/Remarque
1	27 003 321 0	Lenkachse	Steering axle	Essieu directeur			x	x				10/280/335 2050 FL4112
2	27 003 324 0	Lenkschenkel -rechts	Steering swivel pin -right	Pivot de direction -droite			x	x				
	27 003 323 0	Lenkschenkel -links	Steering swivel pin -left	Pivot de direction -gauche			x	x				
3	00 952 938 0	Lagerbuchse	Bearing bush	Coussinet			x	x				55 / 50 X 70
4	00 952 961 0	Sprengring	Snap ring	Circlips			x	x				
5	00 952 960 0	Buchse	Bushing	Douille			x	x				42 X 46 X 72,6
6	00 919 004 0	Kegelschmiernippel	Grease niple	Graisseur à cone			x	x				M 10 X 1
7	00 952 975 0	Dichtung	Gasket	Joint			x	x				
8	27 001 434 0	Sicherungsklammer	Securing clip	Parenthèse de garantie			x	x				
9	00 952 955 0	Dichtring	Gasket ring	Bague d'étanchéité			x	x				
10	00 912 501 2	Spannstift	Roll pin	Goupille de serrage			x	x				12 X 30
11	00 912 516 3	Spannstift	Roll pin	Goupille de serrage			x	x				7 X 30
12	00 952 954 0	Druckscheibe	Pression disc	Disque de pression			x	x				
13	90 000 455 0	6kt-Schraube	Hex head bolt	Boulon tête hex			x	x				M 14 X 55
14	27 003 316 0	Achsschenkel-Scheibe unten	STEERING KNUCKLE	FUSEE			x	x				
15	00 952 952 0	Lenkbolzen	Steering pin	Boulon de direction			x	x				
16	00 952 953 0	Druckfeder	Pressure spring	Ressort de pression			x	x				8 X 26 X 85,5
17	27 003 317 0	Grundplatte -rechts	Base plate -right	Plaquette de levier -droite			x	x				
	27 003 318 0	Grundplatte -links	Base plate -left	Plaquette de levier -gauche			x	x				
18	00 909 929 0	Sperrkantscheibe	Detent edged washer	Disque à bord d'arrêt			x	x				SKM 14
19	00 900 318 1	6kt-Schraube	Hex head bolt	Boulon tête hex			x	x				M 14 X 35
20	00 900 272 2	6kt-Schraube	Hex head bolt	Boulon tête hex			x	x				M 10 X 12
21	00 953 871 0	Fächerscheibe	Serrated washer	Rondelle a eventail			x	x				
22	00 908 726 2	Sicherungsmutter	Locknut	Écrou hex			x	x				M 24
23	00 952 948 0	Scheibe	Washer	Rondelle			x	x				
24	27 003 319 0	Spurstange	Track rod	Barre de direction			x	x				
25	27 003 320 0	Buchse	Bushing	Douille			x	x				35,1 X 64,4 X 56
26	27 002 954 0	Spannkopf -rechts	Chuck Head -right	Tête de serrage -droite			x	x				
	27 002 953 0	Spannkopf -links	Chuck Head -left	Tête de serrage -gauche			x	x				
27	00 908 703 0	Sicherungsmutter	Locknut	Écrou hex			x	x				M 12 X 1,5
28	00 902 135 0	6kt-Schraube	Hex head bolt	Boulon tête hex			x	x				M 12 X 1,5 X 60
29	00 952 945 0	Schelle	Clamp	Collier de serrage			x	x				
30	00 901 035 0	6kt-Schraube	Hex head bolt	Boulon tête hex			x	x				M 24 X 70
31	00 908 531 2	6kt-Mutter -niedrige Form	Hex nut -low form	Écrou hex -forme basse			x	x				M 24
32	00 952 836 0	Gewindebolzen	Threaded bolt	Boulon fileté			x	x				
33	00 953 977 0	Spannstück	Tensioning element	Element tendeur			x	x				35/25,5 X 12,5
34	00 908 721 0	Sicherungsmutter	Locknut	Écrou hex			x	x				M 20
35	00 952 894 0	Hydraulikzylinder -rechts	Hydraulic cylinder -right	Vérin hydraulique -droite			x	x				

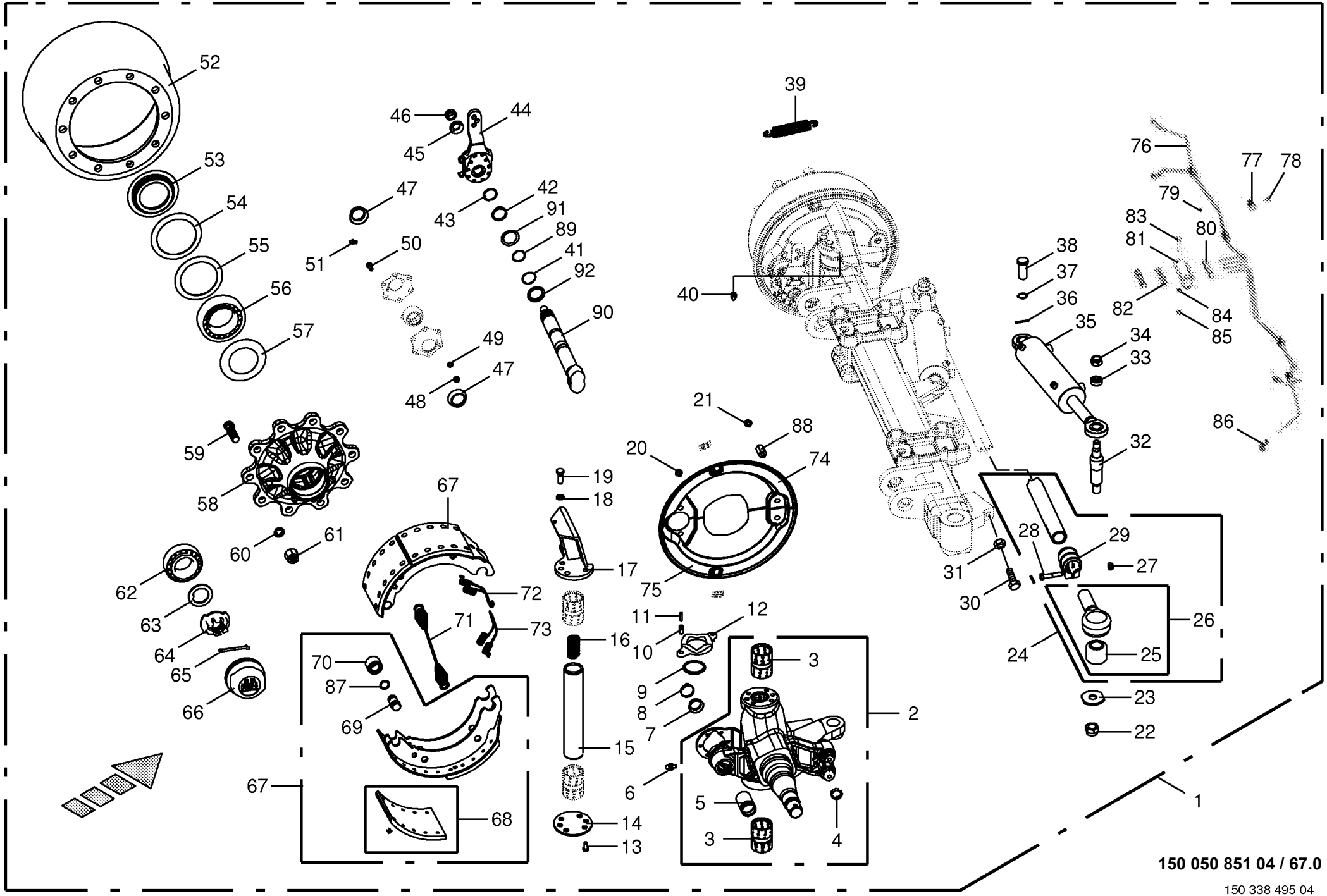

150 050 851 04 / 67.0

150 338 495 04

Lenkachse hinten -Tridem EBS
Steering axle back
Essieu directeur arriere

975001 - 996000

150 050 851 04

150 338 495 4 **67.0**

Pos.	ID-Nr.	Benennung	Description	Description	Masch.-Nr-	ZX 430 GL	ZX 470 GL	ZX 560 GL				Bemerkung/Remarks/Remarque
	00 918 832 0	Dichtungssatz	Sealing set	Jeu de joints			x	x				
	00 952 895 0	Hydraulikzylinder -links	Hydraulic cylinder -left	Vérin hydraulique -gauche			x	x				
	00 918 832 0	Dichtungssatz	Sealing set	Jeu de joints			x	x				
37	00 911 529 0	Sicherungsring	Circlip	Circlip			x	x				A 25 X 1,2
38	27 009 366 0	Bolzen	Pin	Boulon			x	x				Rd. 25 X 60
39	00 953 984 0	Zugfeder	Tension spring	Ressort de traction			x	x				3 X 27 X 120
40	00 919 104 0	Kegelschmiernippel	Grease niple	Graisseur à cone			x	x				BM 10 X 1
41	90 000 049 0	O-Ring	O-ring	Joint torique			x	x				40 X 2,5
42	00 911 518 0	Sicherungsring	Circlip	Circlip			x	x				40 X 2,5
43	00 911 804 0	Sprengring	Snap ring	Circlips			x	x				B 40 X 2,5
44	00 952 967 0	Gestängesteller -rechts	Rod control -right	Element de commande -droite			x	x				
	00 952 966 0	Gestängesteller -links	Rod control -left	Element de commande -gauche			x	x				
45	00 910 369 0	Scheibe	Washer	Rondelle			x	x				23 X 39 X 3
46	00 908 077 0	6kt-Mutter	Hex nut	Écrou hex			x	x				M 22 X 1,5
47	00 952 974 0	Dichtung	Gasket	Joint			x	x				
48	00 908 210 0	6kt-Mutter	Hex nut	Écrou hex			x	x				M 8
49	00 909 908 1	Sperrkantscheibe	Detent edged washer	Disque à bord d'arrêt			x	x				SKM 8
50	00 900 616 0	6kt-Schraube	Hex head bolt	Boulon tête hex			x	x				M 8 X 25
51	00 919 106 0	Kegelschmiernippel	Grease niple	Graisseur à cone			x	x				BM 8 X 1
52	00 952 921 0	Bremstrommel	Brake drum	Moyeu tambour			x	x				410 X 120 Geteilt
53	00 952 074 0	Stossring	Push ring	Bague			x	x				
54	00 952 159 0	Lagerscheibe	Washer	Rondelle			x	x				110,5 X 141 X 2,5
55	00 952 068 0	Lagerscheibe	Washer	Rondelle			x	x				104 X 136 X 2,5
56	00 932 184 0	Kegelrollenlager	Taper roller bearing	Roulement à rouleaux coniques			x	x				33116
57	00 952 073 0	Abdeckblech	Cover plate	Tôle de recouvrement			x	x				Rd. 84 / 129 X 8,5
58	27 009 305 0	Radnabe	Hub f. axle	Moyeu de roue			x	x				10/280/335
59	00 952 900 0	Riffelbolzen	Wheel pin	Boulon de fix.de roue			x	x				M 22 X 1,5 X 80
60	00 910 217 0	Federring	Spring washer	Rondelle elastique			x	x				C 22,5
61	00 910 235 0	Radmutter	Nut	Ecrou de roue			x	x				M 22 X 1,5
62	00 932 145 0	Kegelrollenlager	Taper roller bearing	Roulement à rouleaux coniques			x	x				32310
63	00 910 324 0	Scheibe	Washer	Rondelle			x	x				43 X 78 X 7
64	00 953 840 0	Kronenmutter	Castellated nut	Ecrou crenele plat			x	x				M 42 X 2
65	00 912 132 0	Splint	Cotter pin	Goupille fendue			x	x				8 X 56
66	00 953 858 0	Radkappe	Wheel cap	Chapeau de roue			x	x				M 115 X 2
67	00 952 922 0	Bremsbacke -mit Belag	Brake shoe -with coating	Machoire de frein -avec revêtment			4	4				410 X 120
68	27 001 439 0	Bremsbelag	Brake lining	Machoire de frein			8	8				410 X 120
69	27 001 438 0	Bolzen	Pin	Boulon			x	x				
70	00 952 962 0	Rolle	Roller	Galet			x	x				

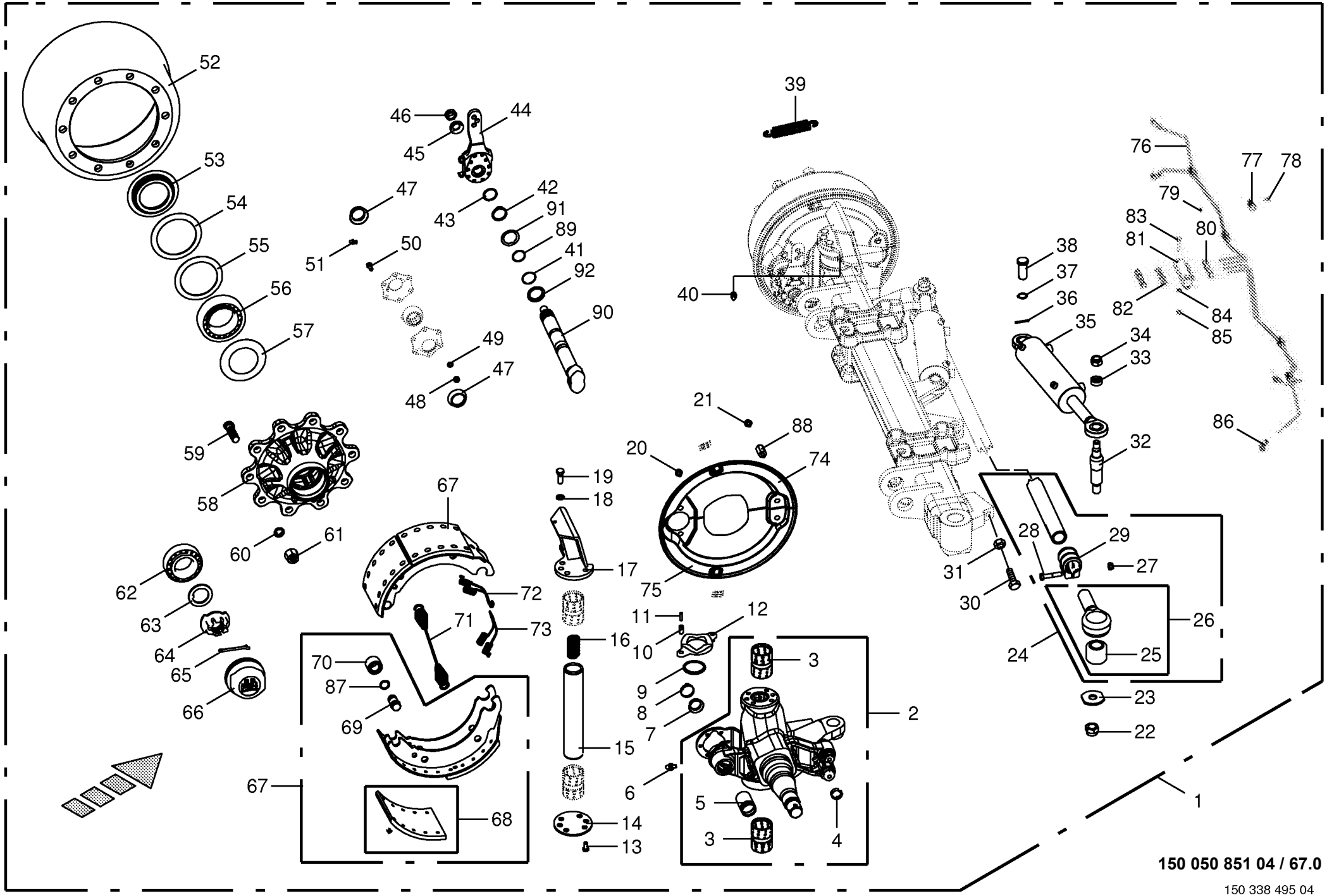

150 050 851 04 / 67.0

150 338 495 04

Lenkachse hinten -Tridem EBS Steering axle back Essieu directeur arriere					975001 - 996000	ZX 430 GL	ZX 470 GL	ZX 560 GL				150 050 851 04 150 338 495 4 67.0
Pos.	ID-Nr.	Benennung	Description	Description	Masch.-Nr-							Bemerkung/Remarks/Remarque
71	00 952 968 0	Zugfeder	Tension spring	Ressort de traction			x	x				5,3 X 28,5 X 268
72	00 952 096 0	Zugfeder	Tension spring	Ressort de traction			x	x				
73	00 952 095 0	Zugfeder	Tension spring	Ressort de traction			x	x				
74	27 010 260 0	Deckel -rechts oben	Cover -top right	Couvercle -en haut droite			x	x				
	27 010 261 0	Deckel -links oben	Cover -top left	Couvercle -en haut gauche			x	x				
75	27 010 262 0	Deckel -rechts unten	Cover -below right	Couvercle -en bas à droite			x	x				
	27 010 263 0	Deckel -links unten	Cover -below left	Couvercle -en bas gauche			x	x				
76	00 938 933 0	Kunststoffrohr mit Fett gefüllt	Plastic tube filled with grease	Tube plastique farci avec graisse			x	x				6 X 1,5
		-Id.-Nr.= 1m	-Id.-no.= 1m	-Id.-no.= 1m								
77	00 953 980 0	Schelle	Clamp	Collier de serrage			x	x				
78	00 903 043 1	Zylinderschraube	Allen screw	Vis tête cylindrique			x	x				M 6 X 16
79	00 909 906 1	Sperrkantscheibe	Detent edged washer	Disque à bord d'arrêt			x	x				SKM 6
80	00 919 333 0	Einschraubstutzen	Male connector	Raccord filet			x	x				M 10 X 1
81	00 952 941 0	Platte	Plate	Plaque			x	x				
82	00 919 004 0	Kegelschmiernippel	Grease niple	Graisseur à cone			x	x				M 10 X 1
83	00 900 264 1	6kt-Schraube	Hex head bolt	Boulon tête hex			x	x				M 8 X 45
84	00 910 033 0	Federring	Spring washer	Rondelle elastique			x	x				B 8
85	00 908 210 0	6kt-Mutter	Hex nut	Écrou hex			x	x				M 8
86	90 000 203 0	Winkeleinschraubstutzen	Angel male connector	Raccord filet jarret			x	x				M 10 X 1
87	27 009 350 0	Ring	Ring	Anneau			x	x				
88	27 009 306 0	Gewindebolzen	Threaded bolt	Boulon fileté			x	x				
89	90 001 971 0	O-Ring	O-ring	Joint torique			x	x				37 X 2,6
90	27 010 259 0	Bremswelle L=300 A=181,5	Brake shaft L=305 A=186.5	Arbre de frein L=305 A=186,5			x	x				
91	27 008 283 0	Ring	Ring	Anneau			x	x				
92	27 008 282 0	Dichtring	Gasket ring	Bague d'étanchéité			x	x				

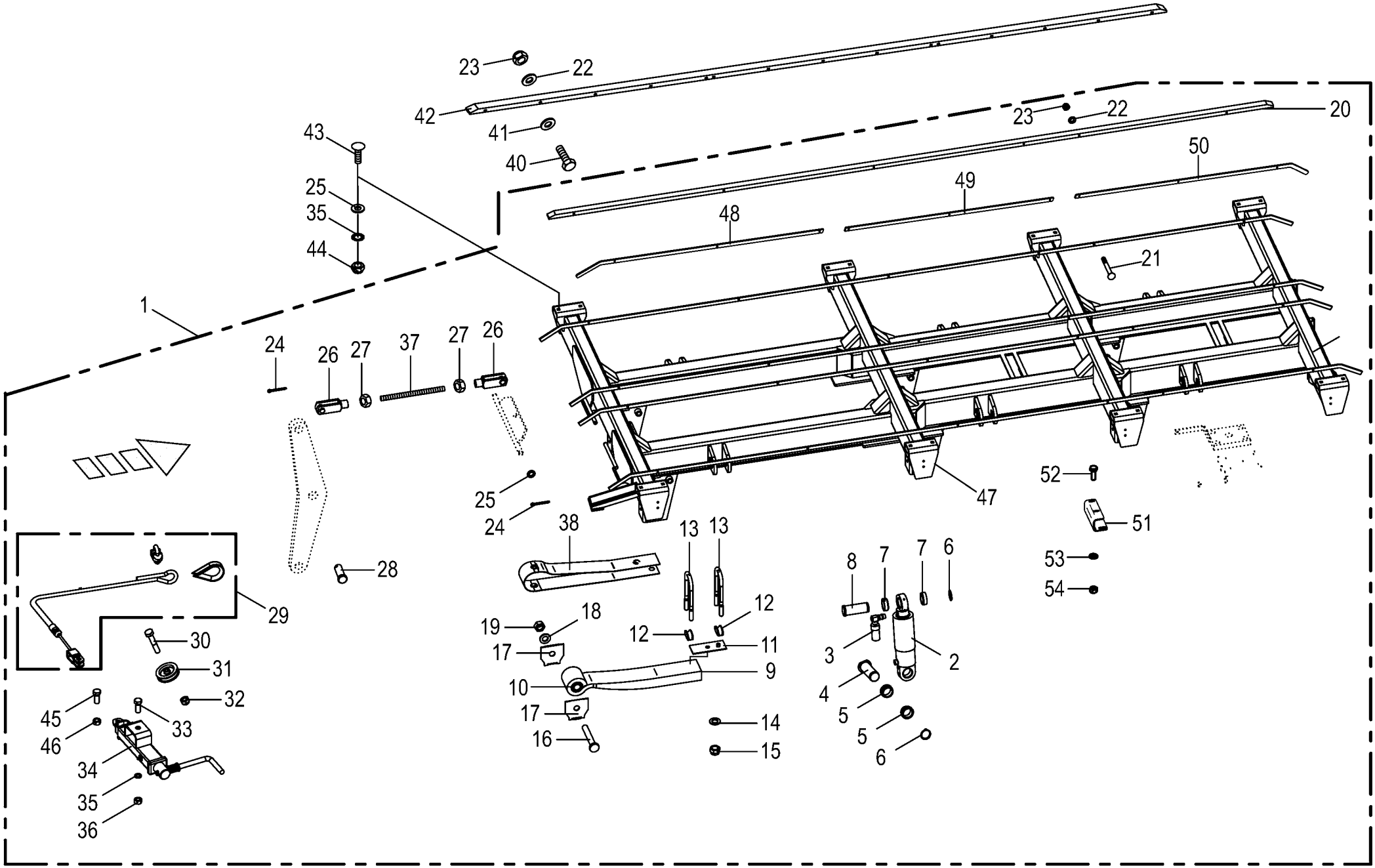

150 050 851 04 / 68.0

150 445 563 01

Tridemaggregat -EBS **Tridem axle assy** **Collection essieu tridem**					975001 - 996000	ZX 430 GL	ZX 470 GL	ZX 560 GL				**150 050 851 04** 150 445 563 1 **68.0**
Pos.	ID-Nr.	Benennung	Description	Description	Masch.-Nr-							Bemerkung/Remarks/Remarque
1	27 011 816 0	Tri-Achse 10/280/335 M22x1,5 2050 27000 -inkl. Achsen und hydraulische Bremsanlage	Tridem axle 10/280/335 M22x1, 5 2050 -incl. axles and hydraulic brake system	Essieu tridem 10/280/335 M22x1,5 2050 -incl. compris essieux et système de freinage hydraulique			x	x				
2	27 002 720 0	Hydraulikzylinder	Hydraulic cylinder	Vérin hydraulique			6	6				Dz 80/110 X 185
	27 002 721 0	Dichtungssatz	Sealing set	Jeu de joints			x	x				Dz 80/110
3	27 003 394 0	Ölhalter	Oil support	Support d'huile			4	4				
4	27 017 960 0	Bolzen 50/155	Bolt 50/155	Goujon 50/155			6	6				
5	00 953 965 0	Hülse	Bushing	Douille			12	12				Rd. 65 / 50 L= 20.7
6	00 911 553 0	Sicherungsring	Circlip	Circlip			x	x				A 50 X 2,0
7	27 003 396 0	Hülse	Bushing	Douille			12	12				50 X 65 X 30.2
8	27 003 395 0	Bolzen	Pin	Boulon			6	6				
9	27 003 389 0	Blattfeder -inkl. Buchse	Plate spring -incl. bushing	Ressort à lames -incl. douille			6	6				
10	00 953 959 0	Buchse	Bushing	Douille			x	x				57 X 30.1 X 102
11	27 003 390 0	Platte	Plate	Plaque			6	6				
12	00 952 846 0	Segment	Segment	Segment			12	12				
13	27 003 391 0	Federbügel	Spring bow	Rondelle			12	12				M 24 X 280 X 125
14	00 910 514 1	Scheibe	Washer	Rondelle			x	x				26 X 44 X 4
15	90 003 275 0	Sicherungsmutter M24 ZLÜ	Locknut M24	Écrou de blocage M24			x	x				
16	90 000 212 0	6kt-Schraube	Hex head bolt	Boulon tête hex			x	x				M 30 X 200 -10.9
17	00 953 955 0	Formblech	Plate	Plaque			x	x				
18	00 910 515 2	Scheibe	Washer	Rondelle			x	x				31 X 56 X 4
19	90 000 334 0	Sicherungsmutter	Locknut	Écrou hex			x	x				M 30 -10.9
20	27 010 256 0	Kunststoffleiste	Rubber strip	Plaque plastique			4	4				
21	90 002 174 0	Senkschraube I-6kt M8 x 80 A3G	COUNTERSUNK SCREW 8X50	VIS 8X50			x	x				
	90 002 175 0	Senkschraube I-6kt M8 x 70 A3G	COUNTERSUNK SCREW 8X50	VIS 8X50			x	x				
22	00 910 413 0	Scheibe	Washer	Rondelle			x	x				8,4 X 17 X 1,6
23	00 908 706 0	Sicherungsmutter	Locknut	Écrou hex			x	x				M 8
24	00 912 066 1	Splint	Cotter pin	Goupille fendue			x	x				4 X 28
25	00 910 303 1	Scheibe	Washer	Rondelle			x	x				17 X 30 X 3
26	00 927 118 1	Gabelkopf	Clevis	Tête de fourche			x	x				G 16 X 32
27	00 908 717 1	6kt-Mutter	Hex nut	Écrou hex			x	x				M 16 X 1,5
28	00 916 381 2	Bolzen	Pin	Boulon			1	1				Rd. 16 X 45
29	27 003 333 0	Handbremsseil	Hand brake rope	Câble du frein à main			1	1				
30	00 901 434 0	6kt-Schraube	Hex head bolt	Boulon tête hex			x	x				M 10 X 55
31	00 952 683 0	Seilrolle	Rope pulley	Poulie à cable			2	2				Rd. 80
32	00 908 758 0	Sicherungsmutter	Locknut	Écrou hex			x	x				M 10
33	00 901 141 1	6kt-Schraube	Hex head bolt	Boulon tête hex			x	x				M 16 X 100
34	27 001 541 0	Spindel	Spindle	Fuseau			1	1				

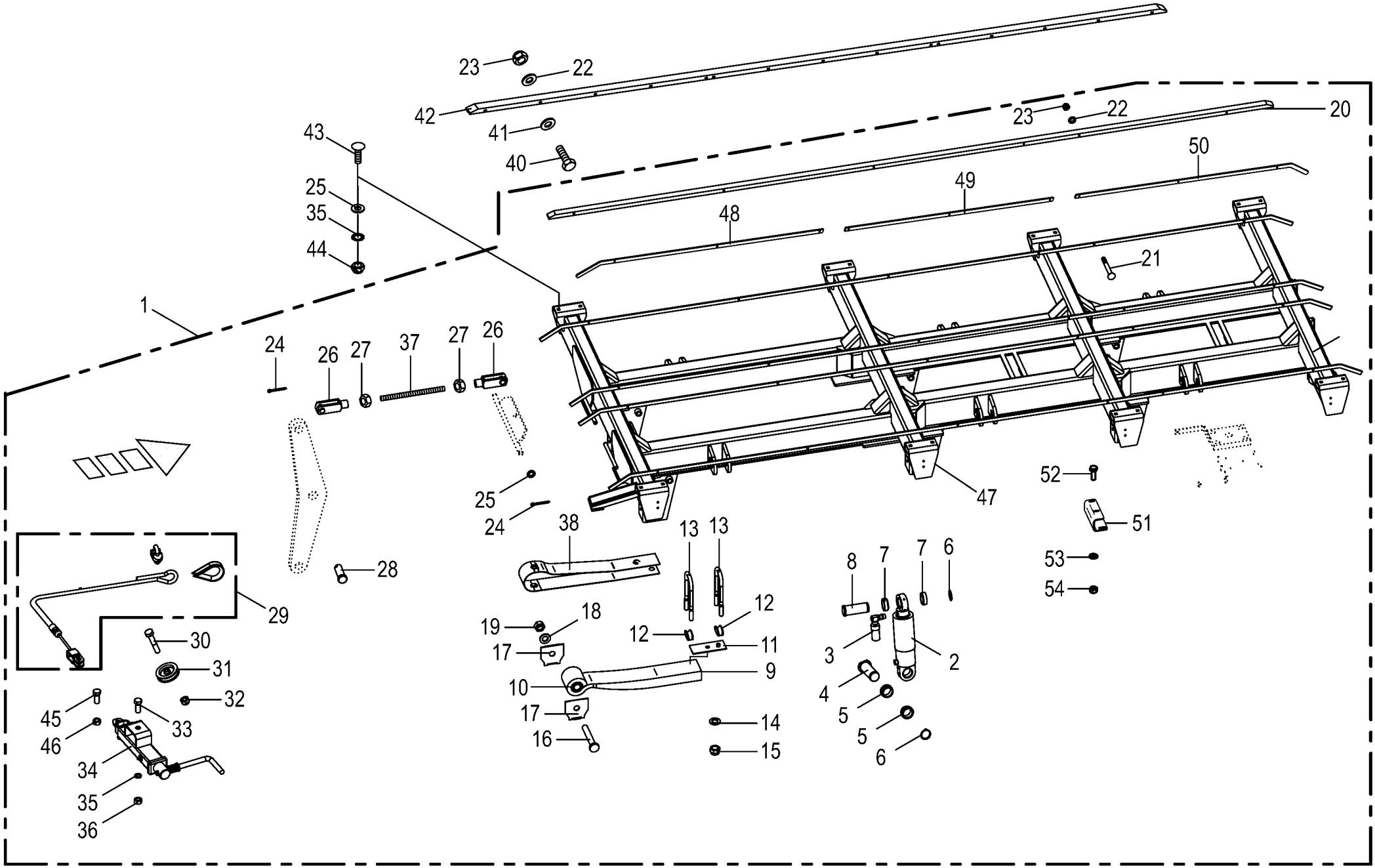

150 050 851 04 / 68.0

150 445 563 01

Tridemaggregat -EBS Tridem axle assy Collection essieu tridem					975001 - 996000	ZX 430 GL	ZX 470 GL	ZX 560 GL				150 050 851 04 150 445 563 1 68.0
Pos.	ID-Nr.	Benennung	Description	Description	Masch.-Nr-							Bemerkung/Remarks/Remarque
35	00 909 912 1	Sperrkantscheibe	Detent edged washer	Disque à bord d'arrêt			x	x				SKM 16
36	00 908 719 0	Sicherungsmutter	Locknut	Écrou hex			x	x				M 16
37	90 000 277 0	Gewindestange	Threaded rod	Tige filetée			x	x				M 16 X 200
38	27 003 654 0	Sicherungsblech	Locking plate	Tôle de sécurité			6	6				
40	00 901 049 1	6kt-Schraube	Hex head bolt	Boulon tête hex			x	x				M 8 X 70
41	00 910 603 0	Scheibe	Washer	Rondelle			x	x				8,4 X 24 X 2
42	20 054 806 0	Gleitschiene	Guide rail	Glissière			x	x				Lg.=4650
43	00 904 723 0	Flachrundschraube	Coach bolt	Vis a tête bombée			x	x				M 16 X 50
	00 904 708 0	Flachrundschraube	Coach bolt	Vis a tête bombée			x	x				M 16 X 40
44	00 908 719 0	Sicherungsmutter	Locknut	Écrou hex			x	x				M 16
45	00 900 291 0	6kt-Schraube	Hex head bolt	Boulon tête hex			x	x				M 14 X 45
46	00 908 714 0	Sicherungsmutter	Locknut	Écrou hex			x	x				M 14
47	27 010 753 0	Rahmen	Frame	Cadre			1	1				
48	27 016 474 0	Formblech 25X8 L=1757	Profiled sheet 25X8 L=1757	Tôle de forme 25X8 L=1757			4	4				
49	27 016 475 0	Leiste 25X8 L=1495	Strip 25X8 L=1495	Barre 25X8 L=1495			4	4				
50	27 016 476 0	Formblech 25X8 L=1717	Profiled sheet 25X8 L=1717	Tôle de forme 25X8 L=1717			4	4				
51	27 016 477 0	Halter	Support	Support			1	1				
52	00 900 616 0	6kt-Schraube	Hex head bolt	Boulon tête hex			x	x				M 8 X 25
53	00 910 603 0	Scheibe	Washer	Rondelle			x	x				8,4 X 24 X 2
54	00 908 706 0	Sicherungsmutter	Locknut	Écrou hex			x	x				M 8

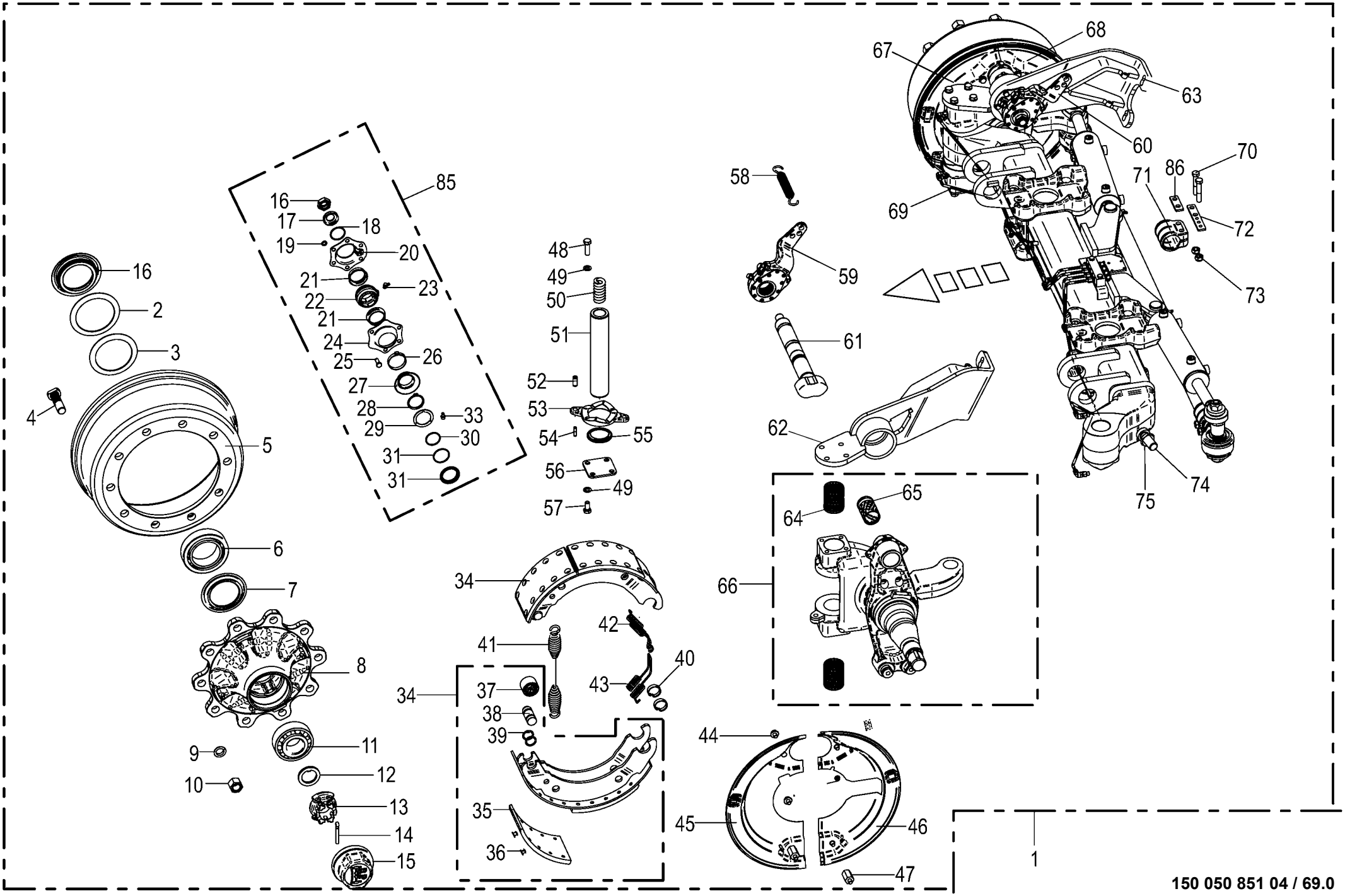

150 050 851 04 / 69.0

Lenkachse vorne -Tridem EBS
Steering axle front
Essieu directeur devant

975001 - 996000

150 050 851 04

150 485 954 1 **69.0**

Pos.	ID-Nr.	Benennung	Description	Description	Masch.-Nr-	ZX 430 GL	ZX 470 GL	ZX 560 GL				Bemerkung/Remarks/Remarque
1	27 012 196 0	Br-Lenkachse 10/280/335/M22X1, 5 2050	Braking and steering axle 10/ 280/335	Essieu directeur de freinage 10/280/335			1	1				
2	00 952 159 0	Lagerscheibe	Washer	Rondelle			2	2				110,5 X 141 X 2,5
3	00 952 068 0	Lagerscheibe	Washer	Rondelle			2	2				104 X 136 X 2,5
4	00 952 900 0	Riffelbolzen	Wheel pin	Boulon de fix.de roue			20	20				M 22 X 1,5 X 80
5	00 952 921 0	Bremstrommel	Brake drum	Moyeu tambour			2	2				410 X 120 Geteilt
6	00 932 184 0	Kegelrollenlager	Taper roller bearing	Roulement à rouleaux coniques			2	2				33116
7	00 952 073 0	Abdeckblech	Cover plate	Tôle de recouvrement			2	2				Rd. 84 / 129 X 8,5
8	27 009 305 0	Radnabe	Hub f. axle	Moyeu de roue			2	2				10/280/335
9	00 910 217 0	Federring	Spring washer	Rondelle elastique			20	20				C 22,5
10	00 910 235 0	Radmutter	Nut	Ecrou de roue			20	20				M 22 X 1,5
11	00 932 145 0	Kegelrollenlager	Taper roller bearing	Roulement à rouleaux coniques			2	2				32310
12	00 910 324 0	Scheibe	Washer	Rondelle			x	x				43 X 78 X 7
13	00 953 840 0	Kronenmutter	Castellated nut	Ecrou crenele plat			x	x				M 42 X 2
14	00 912 132 0	Splint	Cotter pin	Goupille fendue			2	2				8 X 56
15	00 953 858 0	Radkappe	Wheel cap	Chapeau de roue			2	2				M 115 X 2
16	00 908 077 0	6kt-Mutter	Hex nut	Écrou hex			x	x				M 22 X 1,5
17	00 910 369 0	Scheibe	Washer	Rondelle			x	x				23 X 39 X 3
18	00 911 804 0	Sprengring	Snap ring	Circlips			2	2				B 40 X 2,5
19	00 909 908 1	Sperrkantscheibe	Detent edged washer	Disque à bord d'arrêt			x	x				SKM 8
20	27 009 312 0	Lagerhalter	Bearing support	Support de palier			2	2				
21	00 952 974 0	Dichtung	Gasket	Joint			4	4				
22	27 011 494 0	Buchse Bremswellenlagerung	Bushing brake shaft bearing	Douille palier de l'arbre de frein			2	2				
23	00 919 103 0	Kegelschmiernippel	Grease niple	Graisseur à cone			2	2				M 8 X 1
24	27 009 311 0	Lagerhalter	Bearing support	Support de palier			2	2				
25	00 900 616 0	6kt-Schraube	Hex head bolt	Boulon tête hex			x	x				M 8 X 25
26	27 001 434 0	Sicherungsklammer	Securing clip	Parenthèse de garantie			2	2				
27	00 952 975 0	Dichtung	Gasket	Joint			2	2				
28	00 911 518 0	Sicherungsring	Circlip	Circlip			4	4				40 X 2,5
29	27 008 282 0	Dichtring	Gasket ring	Bague d'étanchéité			2	2				
30	90 001 971 0	O-Ring	O-ring	Joint torique			2	2				37 X 2,6
31	90 000 049 0	O-Ring	O-ring	Joint torique			2	2				40 X 2,5
32	27 008 283 0	Ring	Ring	Anneau			2	2				
33	00 919 004 0	Kegelschmiernippel	Grease niple	Graisseur à cone			2	2				M 10 X 1
34	00 952 922 0	Bremsbacke	Brake shoe	Machoire de frein			4	4				410 X 120
35	27 001 439 0	Bremsbelag	Brake lining	Machoire de frein			4	4				410 X 120
36	90 001 973 0	Niet	Rivet	Rivet			x	x				B 8 X 15
37	00 952 962 0	Rolle	Roller	Galet			4	4				

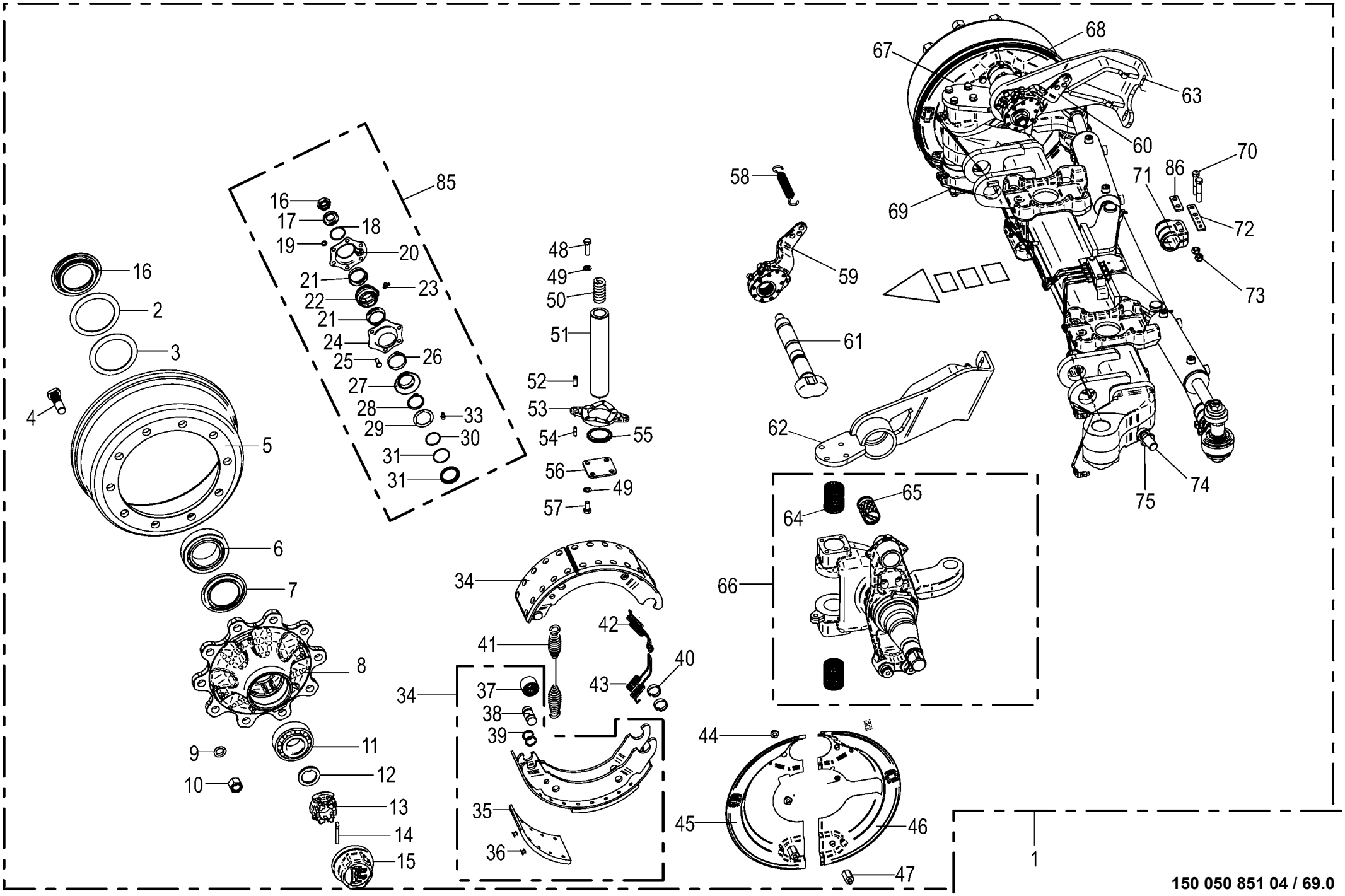

150 050 851 04 / 69.0

Lenkachse vorne -Tridem EBS Steering axle front Essieu directeur devant					975001 - 996000	ZX 430 GL	ZX 470 GL	ZX 560 GL				150 050 851 04 150 485 954 1 69.0
Pos.	ID-Nr.	Benennung	Description	Description	Masch.-Nr-							Bemerkung/Remarks/Remarque
38	27 001 438 0	Bolzen	Pin	Boulon			4	4				
39	27 009 350 0	Ring	Ring	Anneau			8	8				
40	00 952 961 0	Sprengring	Snap ring	Circlips			8	8				
41	00 952 968 0	Zugfeder	Tension spring	Ressort de traction			2	2				5,3 X 28,5 X 268
42	00 952 095 0	Zugfeder	Tension spring	Ressort de traction			2	2				
43	00 952 096 0	Zugfeder	Tension spring	Ressort de traction			2	2				
44	00 900 272 2	6kt-Schraube	Hex head bolt	Boulon tête hex			x	x				M 10 X 12
45	27 004 123 0	Deckel	Cover	Couvercle			1	1				
46	27 004 121 0	Deckel	Cover	Couvercle			1	1				
47	27 009 306 0	Gewindebolzen	Threaded bolt	Boulon fileté			4	4				
48	00 900 658 0	6kt-Schraube	Hex head bolt	Boulon tête hex			x	x				M 12 X 40
49	00 909 911 0	Sperrkantscheibe	Detent edged washer	Disque à bord d'arrêt			x	x				SKZ 12
50	00 952 953 0	Druckfeder	Pressure spring	Ressort de pression			2	2				8 X 26 X 85,5
51	00 952 952 0	Lenkbolzen	Steering pin	Boulon de direction			2	2				
52	00 912 501 2	Spannstift	Roll pin	Goupille de serrage			4	4				12 X 30
53	00 952 954 0	Druckscheibe	Pression disc	Disque de pression			2	2				
54	00 912 516 3	Spannstift	Roll pin	Goupille de serrage			4	4				7 X 30
55	00 952 955 0	Dichtring	Gasket ring	Bague d'étanchéité			2	2				
56	00 952 956 0	Deckel	Cover	Couvercle			2	2				
57	00 900 655 0	6kt-Schraube	Hex head bolt	Boulon tête hex			x	x				M 12 X 25
58	00 953 984 0	Zugfeder	Tension spring	Ressort de traction			2	2				3 X 27 X 120
59	27 014 836 0	Gestängesteller Z42X38 GK58,5	Linkage setter Z42X38 GK58.5	Tringlerie Z42X38 GK58,5			1	1				
60	27 014 837 0	Gestängesteller Z42X38 GK58,5	Linkage setter Z42X38 GK58.5	Tringlerie Z42X38 GK58,5			1	1				
61	27 016 436 0	Bremswelle L=360 A=241,5	Brake shaft L=360 A=241.5	Arbre de frein L=360 A=241,5			2	2				
62	27 016 431 0	Grundplatte links	Base plate left	Plaque de fond gauche			1	1				
63	27 016 432 0	Grundplatte rechts	Base plate right	Plaque de fond droite			1	1				
64	00 952 938 0	Lagerbuchse	Bearing bush	Coussinet			4	4				55 / 50 X 70
65	00 952 960 0	Buchse	Bushing	Douille			2	2				42 X 46 X 72,6
66	27 016 428 0	Lenkschenkel - GRP li.	Steering journal GRP left	Branche de direction GRP gauche			1	1				
67	27 004 124 0	Deckel	Cover	Couvercle			1	1				
68	27 004 122 0	Deckel	Cover	Couvercle			1	1				
69	27 016 429 0	Lenkschenkel - GRP re.	Steering journal GRP right	Branche de direction GRP droite			1	1				
70	00 901 453 0	6kt-Schraube	Hex head bolt	Boulon tête hex			x	x				M 12 X 65
71	27 016 435 0	Halter	Support	Support			1	1				
72	27 014 821 0	Halter T5 120X22	Holder T5 120X22	Support T5 120X22			1	1				
73	00 908 703 0	Sicherungsmutter	Locknut	Écrou hex			x	x				M 12 X 1,5
74	90 002 951 0	Zylindersch.I-6kt M24 x 60 verzinkt	Cylinder screw hexagon socket M24 x 60	Vis cylind à six pans creux M24 x 60			x	x				

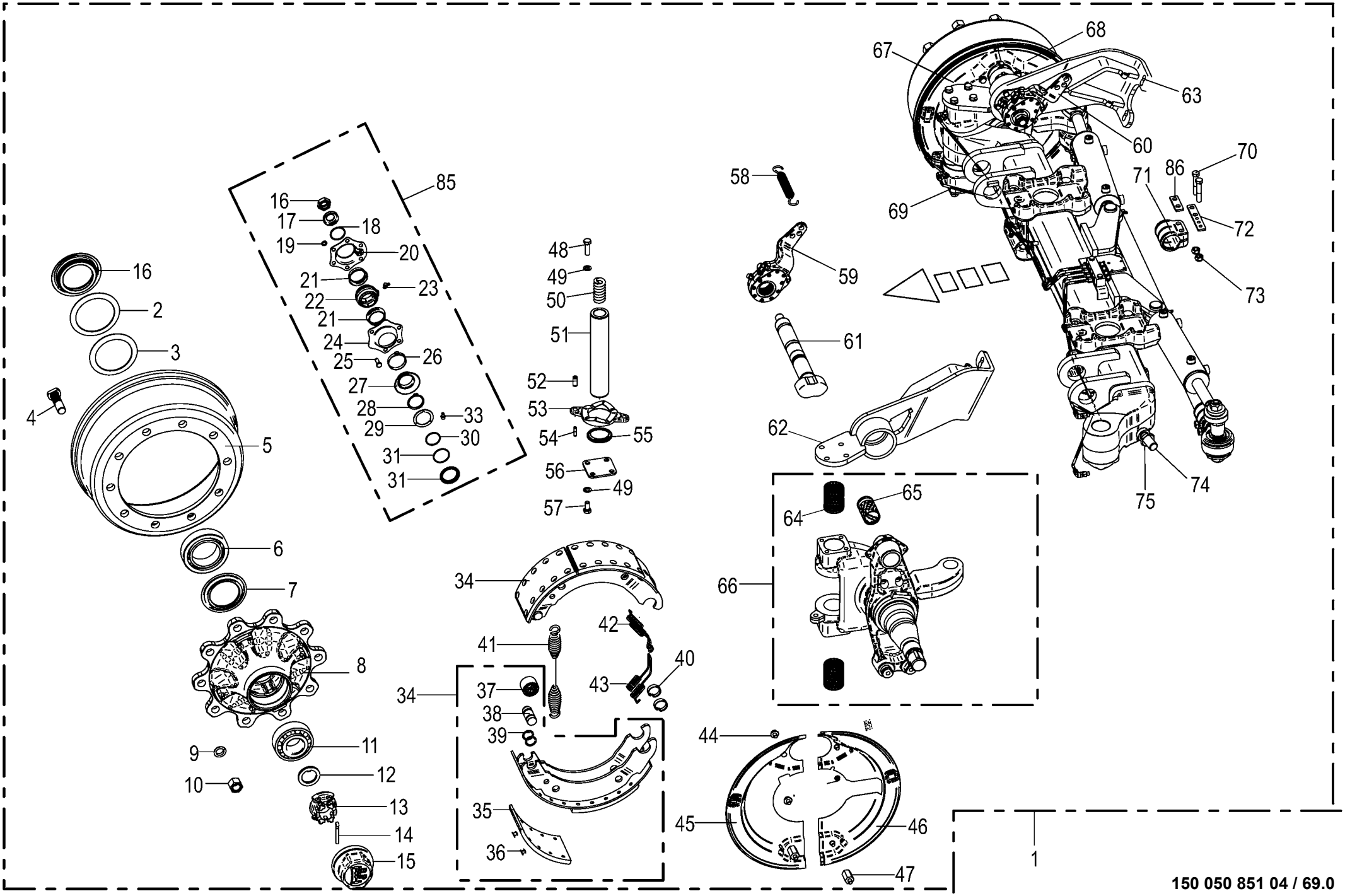

150 050 851 04 / 69.0

Lenkachse vorne -Tridem EBS
Steering axle front
Essieu directeur devant

975001 - 996000

150 050 851 04

150 485 954 1 **69.0**

Pos.	ID-Nr.	Benennung	Description	Description	Masch.-Nr-	ZX 430 GL	ZX 470 GL	ZX 560 GL				Bemerkung/Remarks/Remarque
75	00 908 531 2	6kt-Mutter -niedrige Form	Hex nut -low form	Écrou hex -forme basse			x	x				M 24
	27 002 953 0	Spannkopf	Chuck Head	Tête de serrage			1	1				
85	27 009 086 0	Bremswellenlagerung	Brake shaft bearing	Palier d'arbre de frein			1	1				
86	27 021 584 0	Platte	Plate	Plaque			1	1				

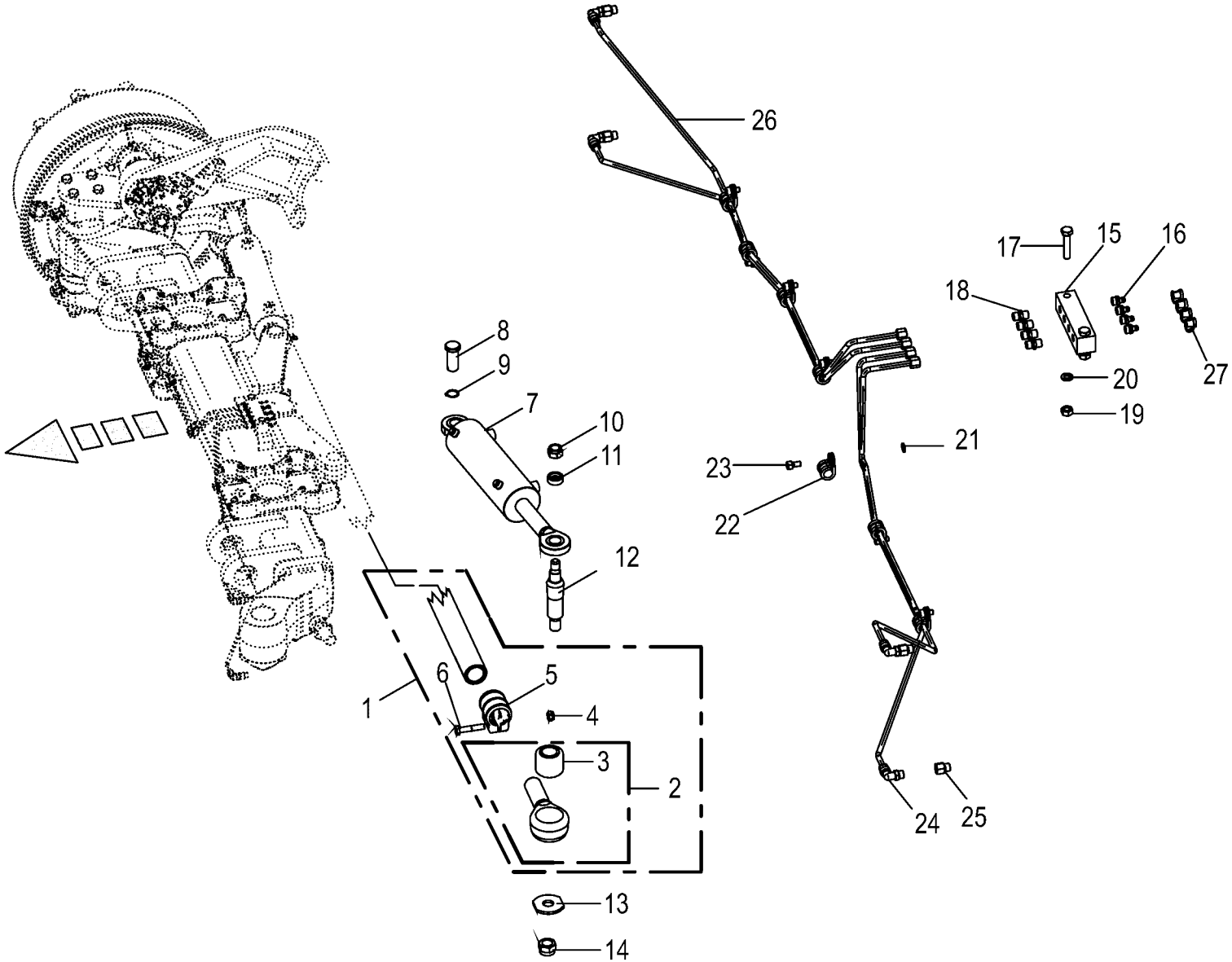

150 050 851 04 / 70.0

150 445 716 01

Lenkachse vorne - Lenkzylinder / Schmierleitungen -Tridem
Steering axle front - Steering cylinder / Lubricating line
Essieu directeur devant - Vérin de direction / Tuyauterie de

975001 - 996000

150 050 851 04

150 445 716 1 **70.0**

Pos.	ID-Nr.	Benennung	Description	Description	Masch.-Nr-	ZX 430 GL	ZX 470 GL	ZX 560 GL				Bemerkung/Remarks/Remarque
1	27 016 430 0	Spurstange kompl. L=1540mm	Track rod cpl. L=1540mm	Barre d'accoupl. cpl. L=1540mm			1	1				
2	27 002 954 0	Spannkopf -links	Chuck Head -left	Tête de serrage -gauche			1	1				
	27 002 953 0	Spannkopf -rechts	Chuck Head -right	Tête de serrage -droite			1	1				
3	27 003 320 0	Buchse	Bushing	Douille			2	2				35,1 X 64,4 X 56
4	00 908 703 0	Sicherungsmutter	Locknut	Écrou hex			x	x				M 12 X 1,5
5	27 009 317 0	Schelle	Clamp	Collier de serrage			2	2				
6	00 902 135 0	6kt-Schraube	Hex head bolt	Boulon tête hex			x	x				M 12 X 1,5 X 60
7	00 952 894 0	Hydraulikzylinder -links	Hydraulic cylinder -left	Vérin hydraulique -gauche			1	1				
	00 952 895 0	Hydraulikzylinder -rechts	Hydraulic cylinder -right	Vérin hydraulique -droite			1	1				
8	27 009 366 0	Bolzen	Pin	Boulon			2	2				Rd. 25 X 60
9	00 911 529 0	Sicherungsring	Circlip	Circlip			x	x				A 25 X 1,2
10	00 908 721 0	Sicherungsmutter	Locknut	Écrou hex			x	x				M 20
11	00 953 977 0	Spannstück	Tensioning element	Element tendeur			2	2				35/25,5 X 12,5
12	00 953 976 0	Gewindebolzen	Threaded bolt	Boulon fileté			2	2				
13	00 952 948 0	Scheibe	Washer	Rondelle			x	x				
14	00 908 726 2	Sicherungsmutter	Locknut	Écrou hex			x	x				M 24
15	00 952 941 0	Platte	Plate	Plaque			1	1				
16	00 919 004 0	Kegelschmiernippel	Grease niple	Graisseur à cone			4	4				M 10 X 1
17	00 900 264 1	6kt-Schraube	Hex head bolt	Boulon tête hex			x	x				M 8 X 45
18	00 919 333 0	Einschraubstutzen	Male connector	Raccord filet			4	4				M 10 X 1
19	00 908 210 0	6kt-Mutter	Hex nut	Écrou hex			x	x				M 8
20	00 910 033 0	Federring	Spring washer	Rondelle elastique			x	x				B 8
21	00 909 906 1	Sperrkantscheibe	Detent edged washer	Disque à bord d'arrêt			x	x				SKM 6
22	00 953 980 0	Schelle	Clamp	Collier de serrage			7	7				
23	00 903 043 1	Zylinderschraube	Allen screw	Vis tête cylindrique			x	x				M 6 X 16
24	90 000 203 0	Winkeleinschraubstutzen	Angel male connector	Raccord filet jarret			4	4				M 10 X 1
25	27 001 435 0	Verlängerung	Extension	Rallonge			4	4				M 10 X 1
26	00 938 933 0	Kunststoffrohr mit Fett gefüllt	Plastic tube filled with grease	Tube plastique farci avec graisse			5	5				6 X 1,5
		-Id.-Nr.= 1m	-Id.-no.= 1m	-Id.-no.= 1m								
27	27 016 439 0	Schutzkappe	Protective cap	Capuchon de protection			4	4				

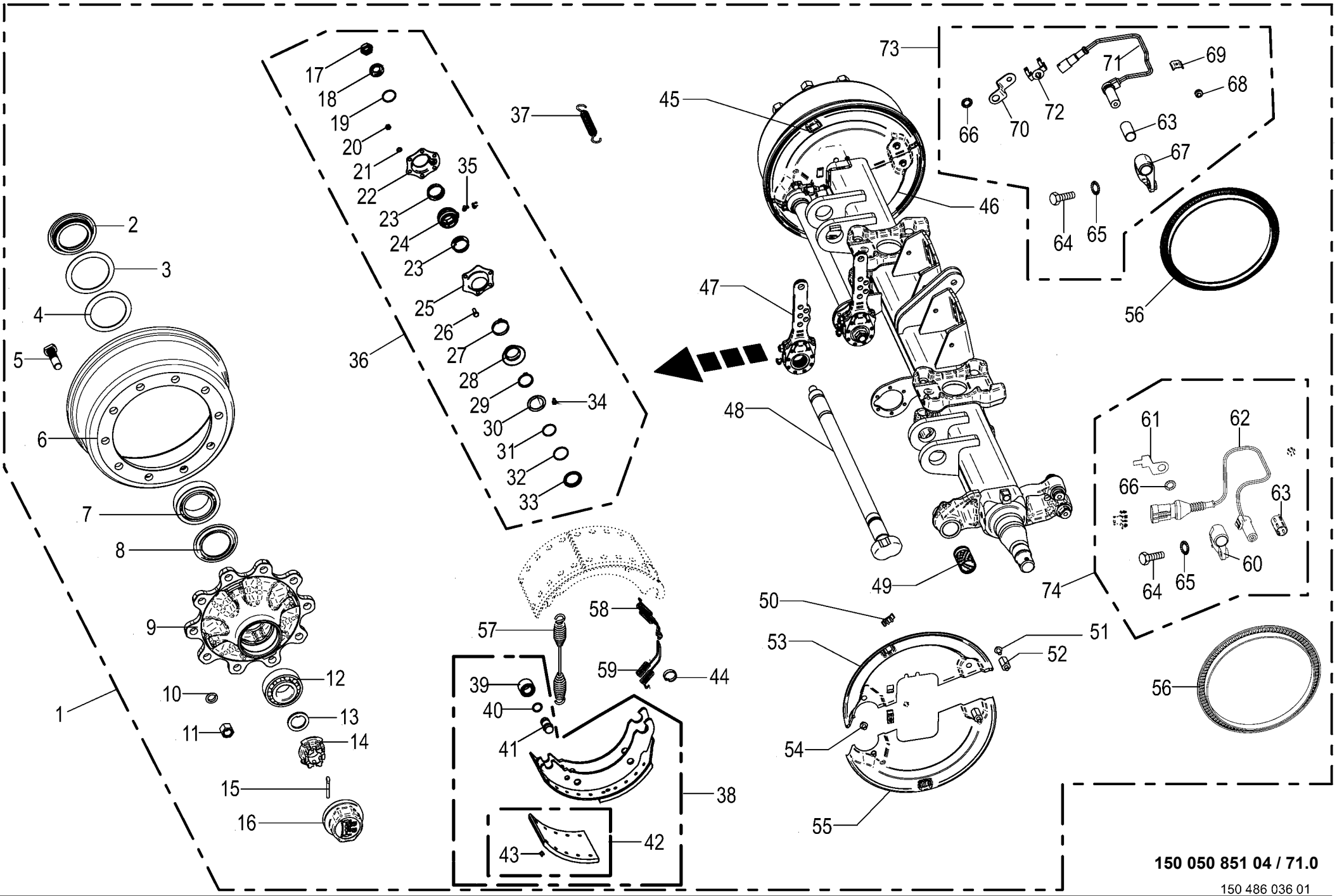
1
2
3
4
5
6
7
8
9
10
11
12
13
14
15
16
17
18
19
20
21
22
23
24
23
25
26
27
28
29
30
31
32
33
34
35
36
37
38
39
40
41
42
43
44
45
46
47
48
49
50
51
52
53
54
55
56
57
58
59
60
61
62
63
64
65
66
67
68
69
70
71
72
73
74
150 050 851 04 / 71.0
150 486 036 01

Bremsachse mitte -Tridem EBS **Brake axle middle** **Essieu centre**					975001 - 996000	ZX 430 GL	ZX 470 GL	ZX 560 GL				**150 050 851 04** 150 486 036 1 **71.0**
Pos.	ID-Nr.	Benennung	Description	Description	Masch.-Nr-							Bemerkung/Remarks/Remarque
1	27 014 392 0	Br-Achse 10/280/335/M22X1,5	Braking axle 10/280/335/M22X1, 5	Essieu freineur 10/280/335/			1	1				
		2050 9000	2050	M22X1,5 2050								
2	00 952 074 0	Stossring	Push ring	Bague			2	2				
3	00 952 068 0	Lagerscheibe	Washer	Rondelle			2	2				104 X 136 X 2,5
4	00 952 159 0	Lagerscheibe	Washer	Rondelle			2	2				110,5 X 141 X 2,5
5	00 952 900 0	Riffelbolzen	Wheel pin	Boulon de fix.de roue			2	2				M 22 X 1,5 X 80
6	00 952 921 0	Bremstrommel	Brake drum	Moyeu tambour			2	2				410 X 120 Geteilt
7	00 932 184 0	Kegelrollenlager	Taper roller bearing	Roulement à rouleaux coniques			2	2				33116
8	00 952 073 0	Abdeckblech	Cover plate	Tôle de recouvrement			2	2				Rd. 84 / 129 X 8,5
9	27 009 305 0	Radnabe	Hub f. axle	Moyeu de roue			2	2				10/280/335
10	00 910 217 0	Federring	Spring washer	Rondelle elastique			20	20				C 22,5
11	00 910 235 0	Radmutter	Nut	Ecrou de roue			20	20				M 22 X 1,5
12	00 932 145 0	Kegelrollenlager	Taper roller bearing	Roulement à rouleaux coniques			2	2				32310
13	00 910 324 0	Scheibe	Washer	Rondelle			x	x				43 X 78 X 7
14	00 953 840 0	Kronenmutter	Castellated nut	Ecrou crenele plat			2	2				M 42 X 2
15	00 912 132 0	Splint	Cotter pin	Goupille fendue			x	x				8 X 56
16	00 953 858 0	Radkappe	Wheel cap	Chapeau de roue			2	2				M 115 X 2
17	00 908 077 0	6kt-Mutter	Hex nut	Écrou hex			x	x				M 22 X 1,5
18	00 910 369 0	Scheibe	Washer	Rondelle			x	x				23 X 39 X 3
19	90 001 972 0	Sprengring	Snap ring	Circlips			2	2				SW 40 X 1,5
20	00 908 210 0	6kt-Mutter	Hex nut	Écrou hex			x	x				M 8
21	00 909 908 1	Sperrkantscheibe	Detent edged washer	Disque à bord d'arrêt			x	x				SKM 8
22	27 009 311 0	Lagerhalter	Bearing support	Support de palier			2	2				
23	00 952 974 0	Dichtung	Gasket	Joint			4	4				
24	27 011 494 0	Buchse Bremswellenlagerung	Bushing brake shaft bearing	Douille palier de l'arbre de frein			2	2				
25	27 009 311 0	Lagerhalter	Bearing support	Support de palier			2	2				
26	00 900 616 0	6kt-Schraube	Hex head bolt	Boulon tête hex			x	x				M 8 X 25
27	27 001 434 0	Sicherungsklammer	Securing clip	Parenthèse de garantie			2	2				
28	00 952 975 0	Dichtung	Gasket	Joint			2	2				
29	90 001 871 0	Sicherungsring	Circlip	Circlip			2	2				42 X 2,5 DT
30	27 008 282 0	Dichtring	Gasket ring	Bague d'étanchéité			2	2				
31	90 001 971 0	O-Ring	O-ring	Joint torique			2	2				37 X 2,6
32	90 000 049 0	O-Ring	O-ring	Joint torique			2	2				40 X 2,5
33	27 008 283 0	Ring	Ring	Anneau			2	2				
34	00 919 004 0	Kegelschmiernippel	Grease niple	Graisseur à cone			2	2				M 10 X 1
35	00 919 103 0	Kegelschmiernippel	Grease niple	Graisseur à cone			2	2				M 8 X 1
36	27 009 086 0	Bremswellenlagerung	Brake shaft bearing	Palier d'arbre de frein			1	1				
37	00 953 845 0	Zugfeder	Tension spring	Ressort de traction			2	2				2,8 X 23 X 148

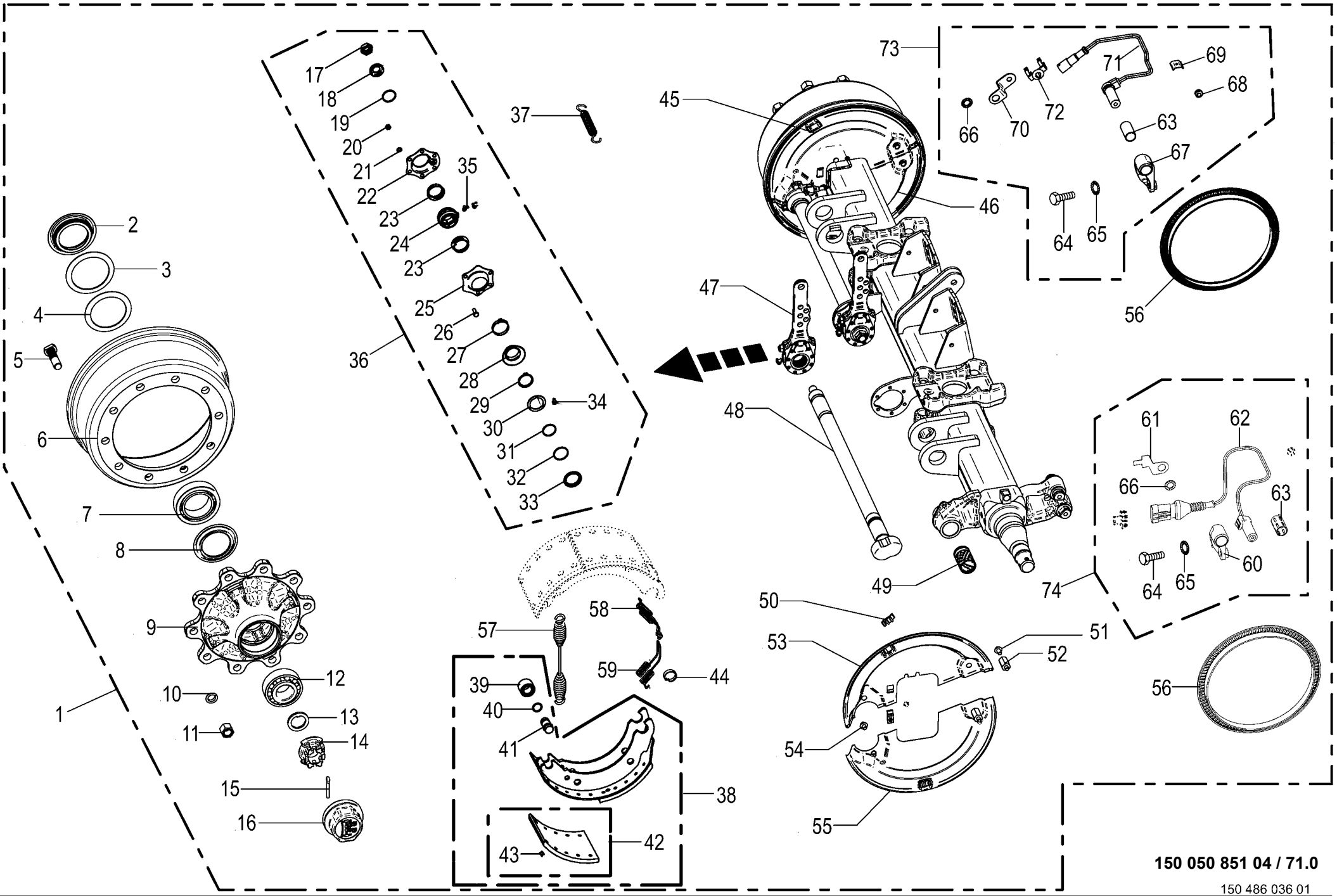
1
2
3
4
5
6
7
8
9
10
11
12
13
14
15
16
17
18
19
20
21
22
23
24
23
25
26
27
28
29
30
31
32
33
34
35
36
37
38
39
40
41
42
43
44
45
46
47
48
49
50
51
52
53
54
55
56
57
58
59
60
61
62
63
64
65
66
67
68
69
70
71
72
73
74
150 050 851 04 / 71.0
150 486 036 01

Bremsachse mitte -Tridem EBS **Brake axle middle** **Essieu centre**					975001 - 996000	ZX 430 GL	ZX 470 GL	ZX 560 GL				**150 050 851 04** 150 486 036 1 **71.0**
Pos.	ID-Nr.	Benennung	Description	Description	Masch.-Nr-							Bemerkung/Remarks/Remarque
38	00 952 922 0	Bremsbacke	Brake shoe	Machoire de frein			4	4				410 X 120
39	00 952 962 0	Rolle	Roller	Galet			4	4				
40	27 009 350 0	Ring	Ring	Anneau			8	8				
41	27 001 438 0	Bolzen	Pin	Boulon			4	4				
42	27 001 439 0	Bremsbelag	Brake lining	Machoire de frein			8	8				410 X 120
43	90 001 973 0	Niet	Rivet	Rivet			80	80				B 8 X 15
44	00 952 961 0	Sprengring	Snap ring	Circlips			8	8				
45	27 021 538 0	Deckel f. Bremse rechts oben	Cover for brake top right	Couvercle p. frein droit en haut			1	1				
46	27 004 128 0	Deckel	Cover	Couvercle			1	1				
47	00 952 965 0	Gestängesteller	Rod control	Element de commande			2	2				
	27 017 506 0	Bremshebel Tridem 62km/h el. Zwangsl.	Bra lev Trid 62 km/h el. forced steering	Levier de freinage BPW Tridem 62km/h			2					
48	27 009 089 0	Bremswelle	Brake shaft	Arbre de frein			2	2				Lg.= 830
49	00 952 960 0	Buchse	Bushing	Douille			2	2				42 X 46 X 72,6
50	27 021 481 0	Stopfen	Plug	Bouchon			4	4				
51	00 900 272 2	6kt-Schraube	Hex head bolt	Boulon tête hex			x	x				M 10 X 12
52	27 009 306 0	Gewindebolzen	Threaded bolt	Boulon fileté			4	4				
53	27 021 537 0	Deckel f. Bremse links oben	Cover for brake top left	Couvercle p. frein gauche en haut			1	1				
54	00 900 632 0	6kt-Schraube	Hex head bolt	Boulon tête hex			x	x				M 10 X 16
55	27 004 682 0	Deckel	Cover	Couvercle			1	1				
56	27 010 470 0	Polrad 120 Zähne	Polrad 120 teeth	Polrad 120 Zähne			2	2				
57	00 952 968 0	Zugfeder	Tension spring	Ressort de traction			2	2				5,3 X 28,5 X 268
58	00 952 095 0	Zugfeder	Tension spring	Ressort de traction			2	2				
59	00 952 096 0	Zugfeder	Tension spring	Ressort de traction			2	2				
60	27 021 485 0	Sensorhalter links	Sensor support lh.	Support de capteur ga.			1	1				
61	27 021 484 0	Halter	Support	Support			1	1				
62	27 018 069 0	Drehzahlsensor PNP 5kHz	Speed sensor PNP 5kHz	Capteur de vitesse PNP 5kHz			1	1				
63	27 010 463 0	Buchse f. Sensor	Bushing for sensor	Douille pour capteur			1	1				
64	00 900 614 0	6kt-Schraube	Hex head bolt	Boulon tête hex			x	x				M 8 X 20
65	00 909 903 0	Sperrkantscheibe	Detent edged washer	Disque à bord d'arrêt			x	x				SKZ 8
66	00 953 871 0	Fächerscheibe	Serrated washer	Rondelle a eventail			x	x				
67	27 010 469 0	Sensorhalter rechts	Sensor support rh.	Support de capteur dr.			1	1				
68	27 010 467 0	Scheibe 10x13x7mm	Scheibe 10x13x7mm	Scheibe 10x13x7mm			1	1				
69	27 016 405 0	Halteklammer	Retaining bracket	Pince de fixation			1	1				
70	27 010 465 0	Halter Sensorkabel	Support EBS-cable	Supporteur EBS-cable			1	1				
71	27 010 462 0	ABS Sensor 0,7 mm	Sensor für EBS-Bremse	Capteur EBS-Bremse			1	1				
72	27 010 466 0	Halter Sensorkabel	Support EBS-cable	Supporteur EBS-cable			1	1				
73	27 021 532 0	Sensor ABS	Sensor anti-lock braking system	Capteur ABS			1	1				

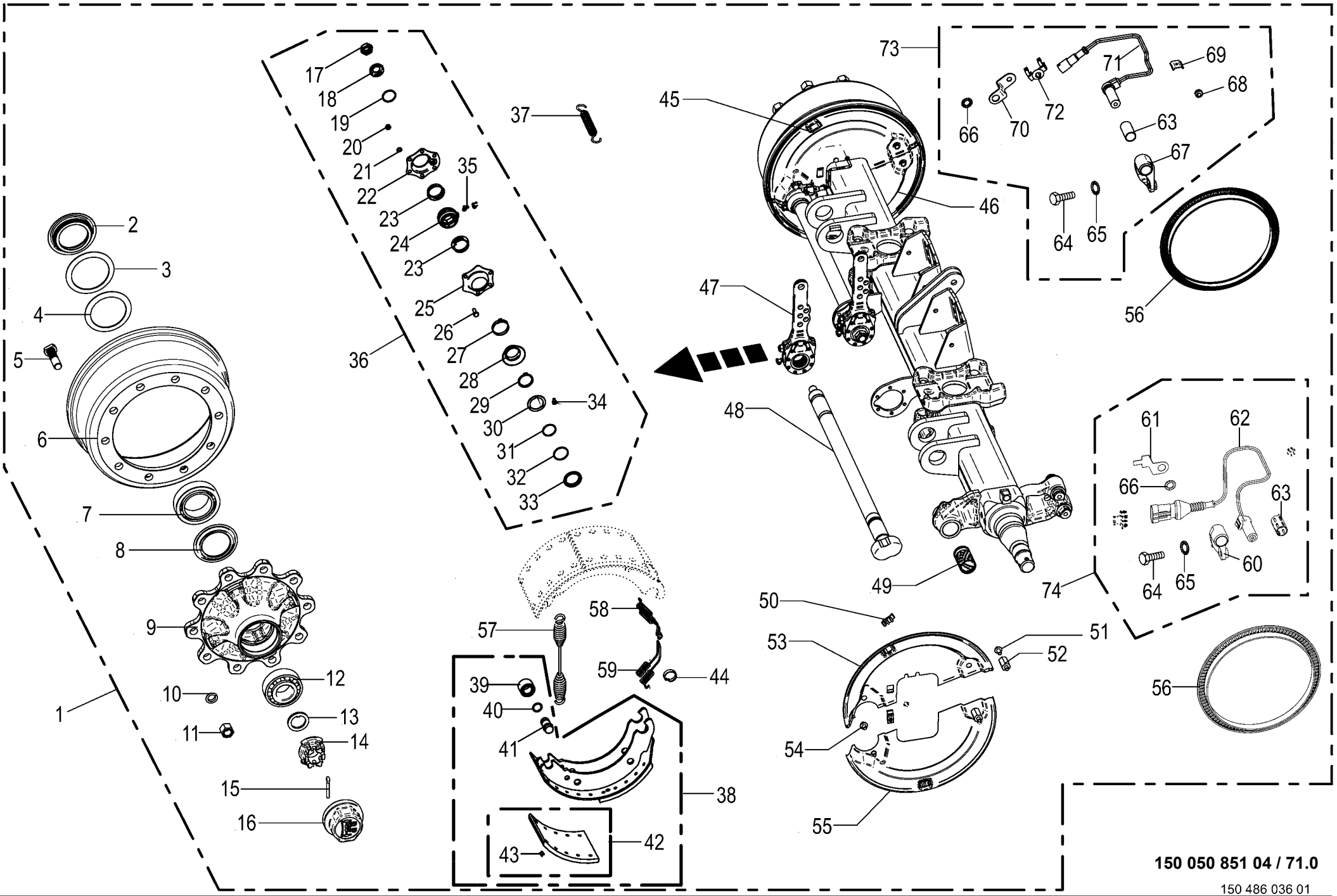
1
2
3
4
5
6
7
8
9
10
11
12
13
14
15
16
17
18
19
20
21
22
23
24
23
25
26
27
28
29
30
31
32
33
34
35
36
37
38
39
40
41
42
43
44
45
46
47
48
49
50
51
52
53
54
55
56
57
58
59
60
61
62
63
64
65
66
67
68
69
70
71
72
73
74
150 050 851 04 / 71.0
150 486 036 01

Bremsachse mitte -Tridem EBS
Brake axle middle
Essieu centre

975001 - 996000

150 050 851 04

150 486 036 1 **71.0**

Pos.	ID-Nr.	Benennung	Description	Description	Masch.-Nr-	ZX 430 GL	ZX 470 GL	ZX 560 GL				Bemerkung/Remarks/Remarque
74	27 018 070 0	Drehzahlsensor PNP 5kHz	Speed sensor PNP 5kHz	Capteur de vitesse PNP 5kHz			1	1				

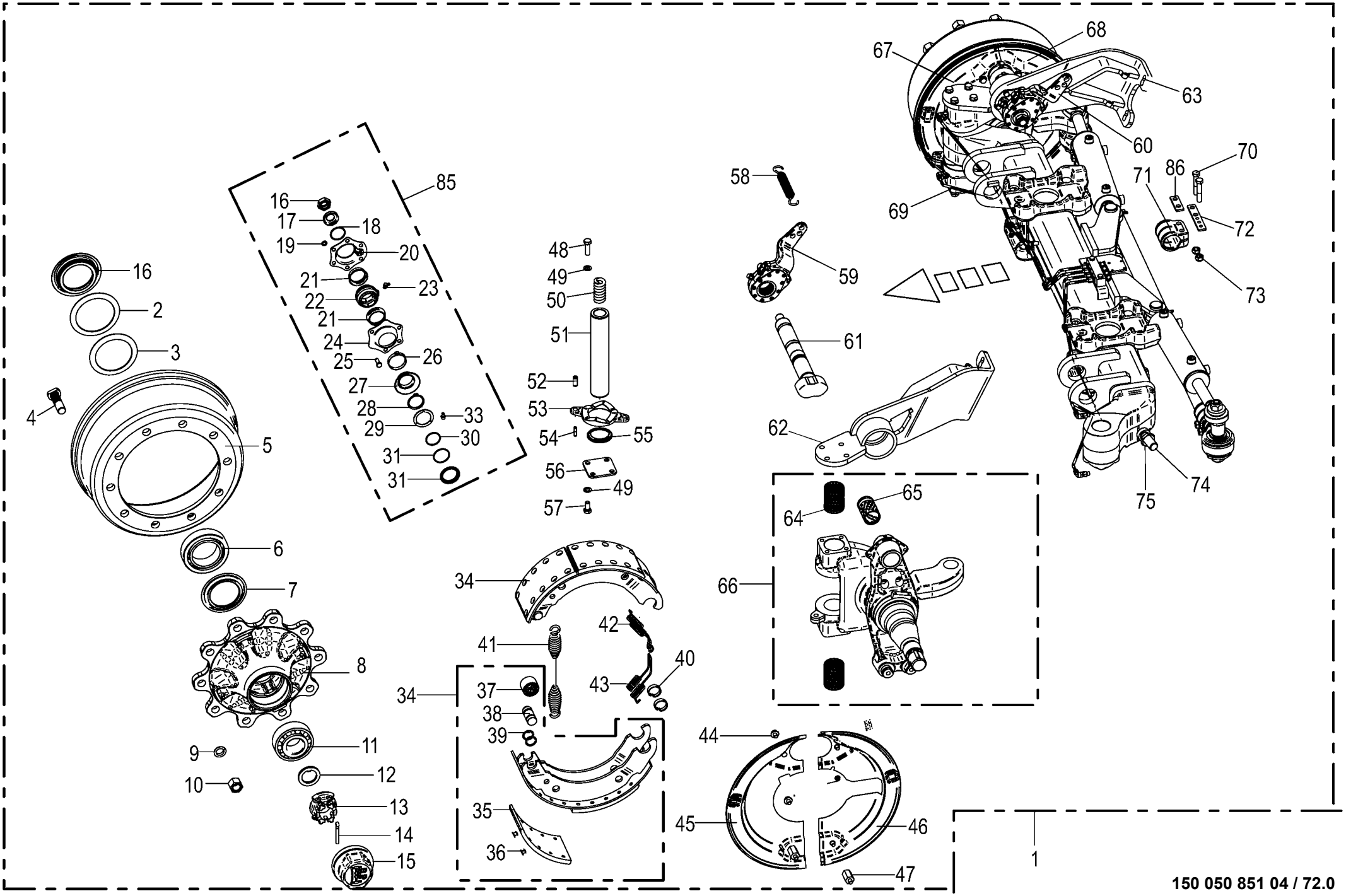

150 050 851 04 / 72.0

Lenkachse hinten -Tridem EBS
Steering axle
Essieau directeur

975001 - 996000

150 050 851 04

150 445 697 2 **72.0**

Pos.	ID-Nr.	Benennung	Description	Description	Masch.-Nr-	ZX 430 GL	ZX 470 GL	ZX 560 GL				Bemerkung/Remarks/Remarque
1	27 011 814 0	Br-Lenkachse 10/280/335/M22X1, 5 2050	Braking and steering axle 10/ 280/335	Essieu directeur de freinage 10/280/335			1	1				
2	00 952 159 0	Lagerscheibe	Washer	Rondelle			2	2				110,5 X 141 X 2,5
3	00 952 068 0	Lagerscheibe	Washer	Rondelle			2	2				104 X 136 X 2,5
4	00 952 900 0	Riffelbolzen	Wheel pin	Boulon de fix.de roue			20	20				M 22 X 1,5 X 80
5	00 952 921 0	Bremstrommel	Brake drum	Moyeu tambour			2	2				410 X 120 Geteilt
6	00 932 184 0	Kegelrollenlager	Taper roller bearing	Roulement à rouleaux coniques			2	2				33116
7	00 952 073 0	Abdeckblech	Cover plate	Tôle de recouvrement			2	2				Rd. 84 / 129 X 8,5
8	27 009 305 0	Radnabe	Hub f. axle	Moyeu de roue			2	2				10/280/335
9	00 910 217 0	Federring	Spring washer	Rondelle elastique			20	20				C 22,5
10	00 910 235 0	Radmutter	Nut	Ecrou de roue			20	20				M 22 X 1,5
11	00 932 145 0	Kegelrollenlager	Taper roller bearing	Roulement à rouleaux coniques			2	2				32310
12	00 910 324 0	Scheibe	Washer	Rondelle			x	x				43 X 78 X 7
13	00 953 840 0	Kronenmutter	Castellated nut	Ecrou crenele plat			x	x				M 42 X 2
14	00 912 132 0	Splint	Cotter pin	Goupille fendue			2	2				8 X 56
15	00 953 858 0	Radkappe	Wheel cap	Chapeau de roue			2	2				M 115 X 2
16	00 908 077 0	6kt-Mutter	Hex nut	Écrou hex			x	x				M 22 X 1,5
17	00 910 369 0	Scheibe	Washer	Rondelle			x	x				23 X 39 X 3
18	00 911 804 0	Sprengring	Snap ring	Circlips			2	2				B 40 X 2,5
19	00 909 908 1	Sperrkantscheibe	Detent edged washer	Disque à bord d'arrêt			x	x				SKM 8
20	27 009 312 0	Lagerhalter	Bearing support	Support de palier			2	2				
21	00 952 974 0	Dichtung	Gasket	Joint			4	4				
22	27 011 494 0	Buchse Bremswellenlagerung	Bushing brake shaft bearing	Douille palier de l'arbre de frein			2	2				
23	00 919 103 0	Kegelschmiernippel	Grease niple	Graisseur à cone			2	2				M 8 X 1
24	27 009 311 0	Lagerhalter	Bearing support	Support de palier			2	2				
25	00 900 616 0	6kt-Schraube	Hex head bolt	Boulon tête hex			x	x				M 8 X 25
26	27 001 434 0	Sicherungsklammer	Securing clip	Parenthèse de garantie			2	2				
27	00 952 975 0	Dichtung	Gasket	Joint			2	2				
28	00 911 518 0	Sicherungsring	Circlip	Circlip			4	4				40 X 2,5
29	27 008 282 0	Dichtring	Gasket ring	Bague d'étanchéité			2	2				
30	90 001 971 0	O-Ring	O-ring	Joint torique			2	2				37 X 2,6
31	90 000 049 0	O-Ring	O-ring	Joint torique			2	2				40 X 2,5
32	27 008 283 0	Ring	Ring	Anneau			2	2				
33	00 919 004 0	Kegelschmiernippel	Grease niple	Graisseur à cone			2	2				M 10 X 1
34	00 952 922 0	Bremsbacke	Brake shoe	Machoire de frein			4	4				410 X 120
35	27 001 439 0	Bremsbelag	Brake lining	Machoire de frein			4	4				410 X 120
36	90 001 973 0	Niet	Rivet	Rivet			x	x				B 8 X 15
37	00 952 962 0	Rolle	Roller	Galet			4	4				

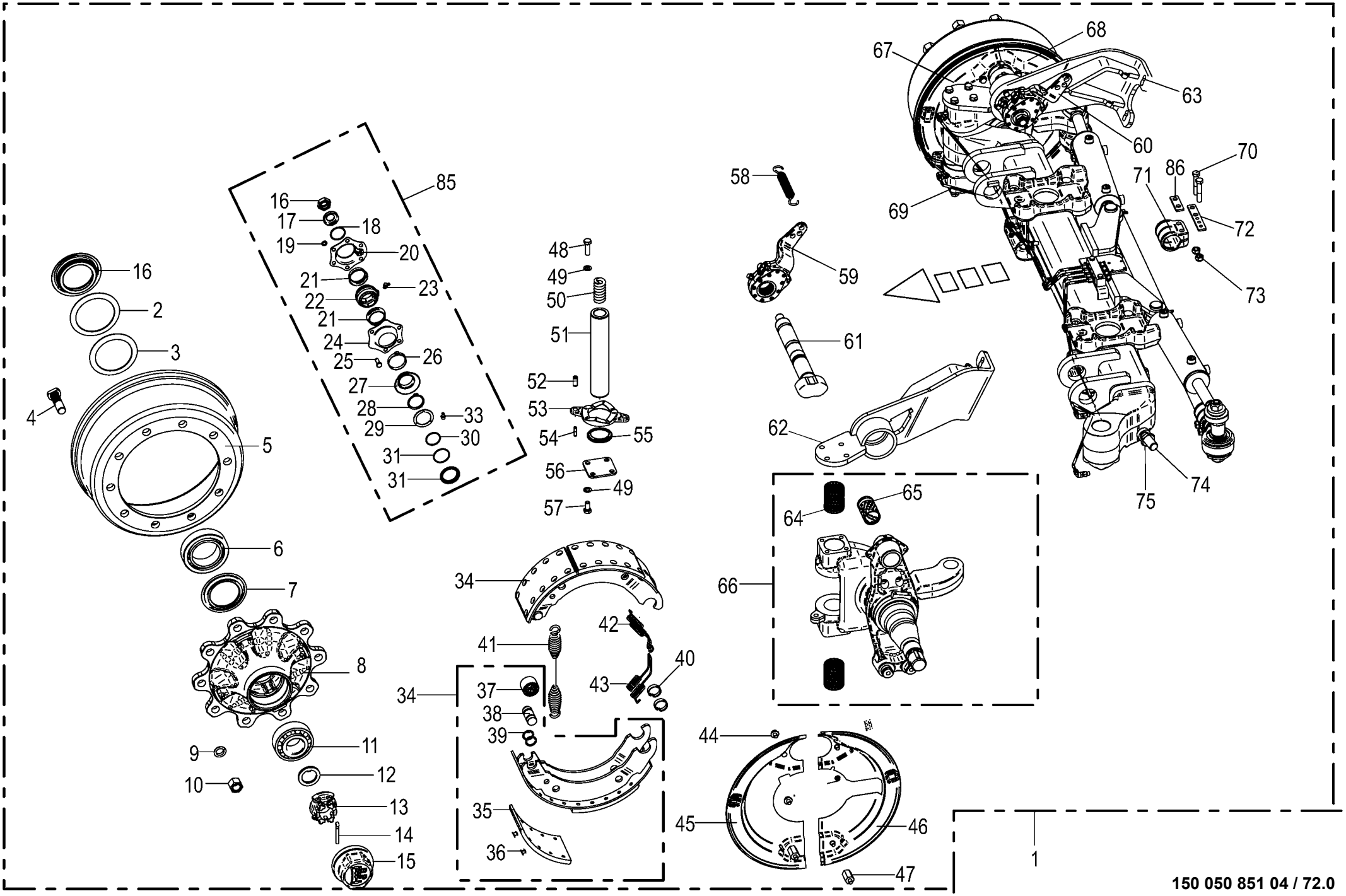

150 050 851 04 / 72.0

Lenkachse hinten -Tridem EBS Steering axle Essieau directeur					975001 - 996000	ZX 430 GL	ZX 470 GL	ZX 560 GL				150 050 851 04 150 445 697 2 72.0
Pos.	ID-Nr.	Benennung	Description	Description	Masch.-Nr-							Bemerkung/Remarks/Remarque
38	27 001 438 0	Bolzen	Pin	Boulon			4	4				
39	27 009 350 0	Ring	Ring	Anneau			8	8				
40	00 952 961 0	Sprengring	Snap ring	Circlips			8	8				
41	00 952 968 0	Zugfeder	Tension spring	Ressort de traction			2	2				5,3 X 28,5 X 268
42	00 952 095 0	Zugfeder	Tension spring	Ressort de traction			2	2				
43	00 952 096 0	Zugfeder	Tension spring	Ressort de traction			2	2				
44	00 900 272 2	6kt-Schraube	Hex head bolt	Boulon tête hex			x	x				M 10 X 12
45	27 004 123 0	Deckel	Cover	Couvercle			1	1				
46	27 004 121 0	Deckel	Cover	Couvercle			1	1				
47	27 009 306 0	Gewindebolzen	Threaded bolt	Boulon fileté			4	4				
48	00 900 658 0	6kt-Schraube	Hex head bolt	Boulon tête hex			x	x				M 12 X 40
49	00 909 911 0	Sperrkantscheibe	Detent edged washer	Disque à bord d'arrêt			x	x				SKZ 12
50	00 952 953 0	Druckfeder	Pressure spring	Ressort de pression			2	2				8 X 26 X 85,5
51	00 952 952 0	Lenkbolzen	Steering pin	Boulon de direction			2	2				
52	00 912 501 2	Spannstift	Roll pin	Goupille de serrage			4	4				12 X 30
53	00 952 954 0	Druckscheibe	Pression disc	Disque de pression			2	2				
54	00 912 516 3	Spannstift	Roll pin	Goupille de serrage			4	4				7 X 30
55	00 952 955 0	Dichtring	Gasket ring	Bague d'étanchéité			2	2				
56	00 952 956 0	Deckel	Cover	Couvercle			2	2				
57	00 900 655 0	6kt-Schraube	Hex head bolt	Boulon tête hex			x	x				M 12 X 25
58	00 953 984 0	Zugfeder	Tension spring	Ressort de traction			2	2				3 X 27 X 120
59	27 014 836 0	Gestängesteller Z42X38 GK58,5	Linkage setter Z42X38 GK58.5	Tringlerie Z42X38 GK58,5			1	1				
60	27 014 837 0	Gestängesteller Z42X38 GK58,5	Linkage setter Z42X38 GK58.5	Tringlerie Z42X38 GK58,5			1	1				
61	27 016 436 0	Bremswelle L=360 A=241,5	Brake shaft L=360 A=241.5	Arbre de frein L=360 A=241,5			2	2				
62	27 016 431 0	Grundplatte links	Base plate left	Plaque de fond gauche			1	1				
63	27 016 432 0	Grundplatte rechts	Base plate right	Plaque de fond droite			1	1				
64	00 952 938 0	Lagerbuchse	Bearing bush	Coussinet			4	4				55 / 50 X 70
65	00 952 960 0	Buchse	Bushing	Douille			2	2				42 X 46 X 72,6
66	27 016 429 0	Lenkschenkel - GRP re.	Steering journal GRP right	Branche de direction GRP droite			1	1				
67	27 004 124 0	Deckel	Cover	Couvercle			1	1				
68	27 004 122 0	Deckel	Cover	Couvercle			1	1				
69	27 016 428 0	Lenkschenkel - GRP li.	Steering journal GRP left	Branche de direction GRP gauche			1	1				
70	00 901 453 0	6kt-Schraube	Hex head bolt	Boulon tête hex			x	x				M 12 X 65
71	27 016 435 0	Halter	Support	Support			1	1				
72	27 014 821 0	Halter T5 120X22	Holder T5 120X22	Support T5 120X22			1	1				
73	00 908 703 0	Sicherungsmutter	Locknut	Écrou hex			x	x				M 12 X 1,5
74	90 002 951 0	Zylindersch.I-6kt M24 x 60 verzinkt	Cylinder screw hexagon socket M24 x 60	Vis cylind à six pans creux M24 x 60			x	x				

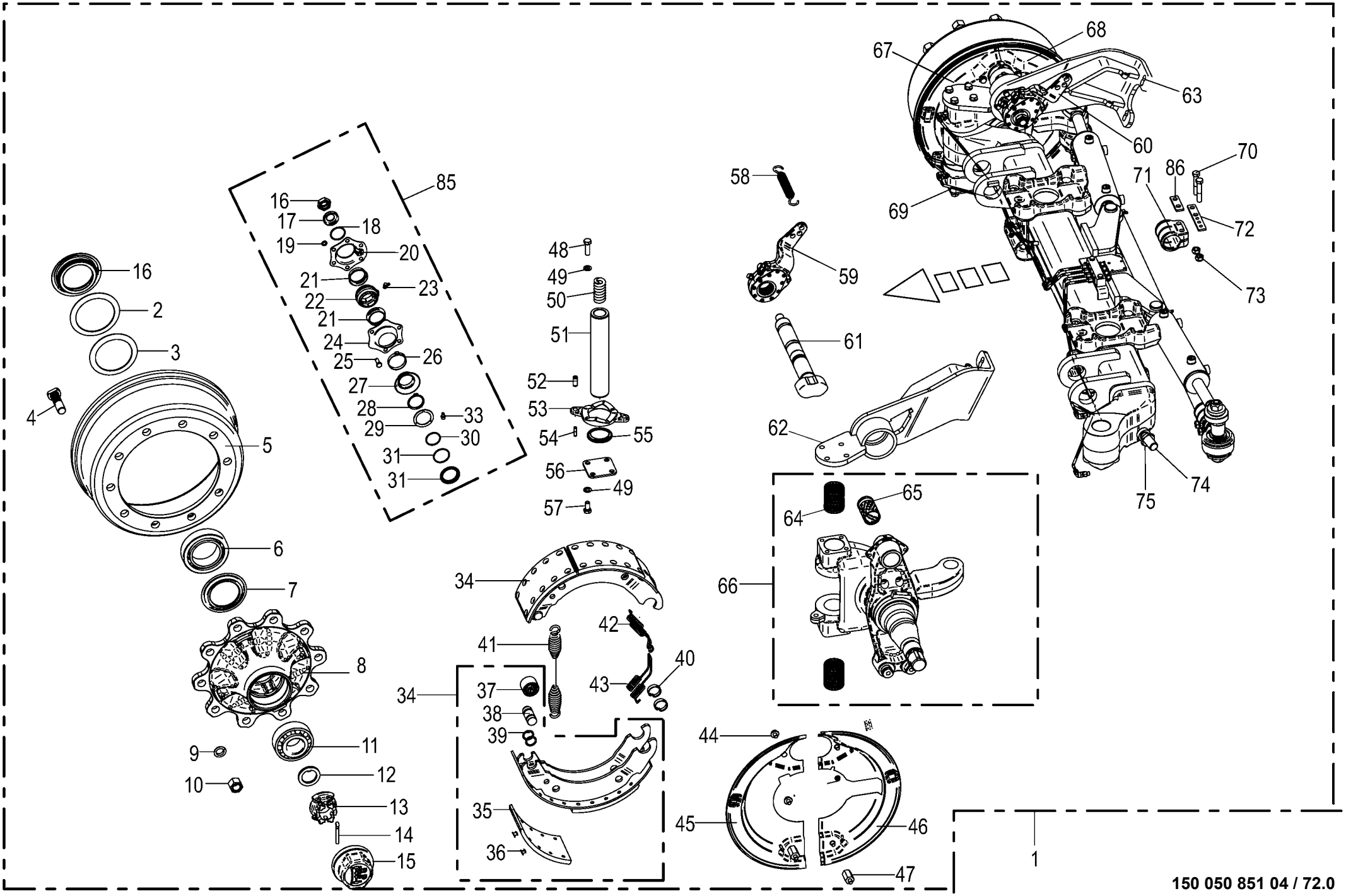

150 050 851 04 / 72.0

Lenkachse hinten -Tridem EBS Steering axle Essieau directeur					975001 - 996000	ZX 430 GL	ZX 470 GL	ZX 560 GL				150 050 851 04 150 445 697 2 72.0
Pos.	ID-Nr.	Benennung	Description	Description	Masch.-Nr-							Bemerkung/Remarks/Remarque
75	00 908 531 2	6kt-Mutter -niedrige Form	Hex nut -low form	Écrou hex -forme basse			x	x				M 24
	27 002 953 0	Spannkopf	Chuck Head	Tête de serrage			1	1				
85	27 009 086 0	Bremswellenlagerung	Brake shaft bearing	Palier d'arbre de frein			1	1				
86	27 021 584 0	Platte	Plate	Plaque			1	1				

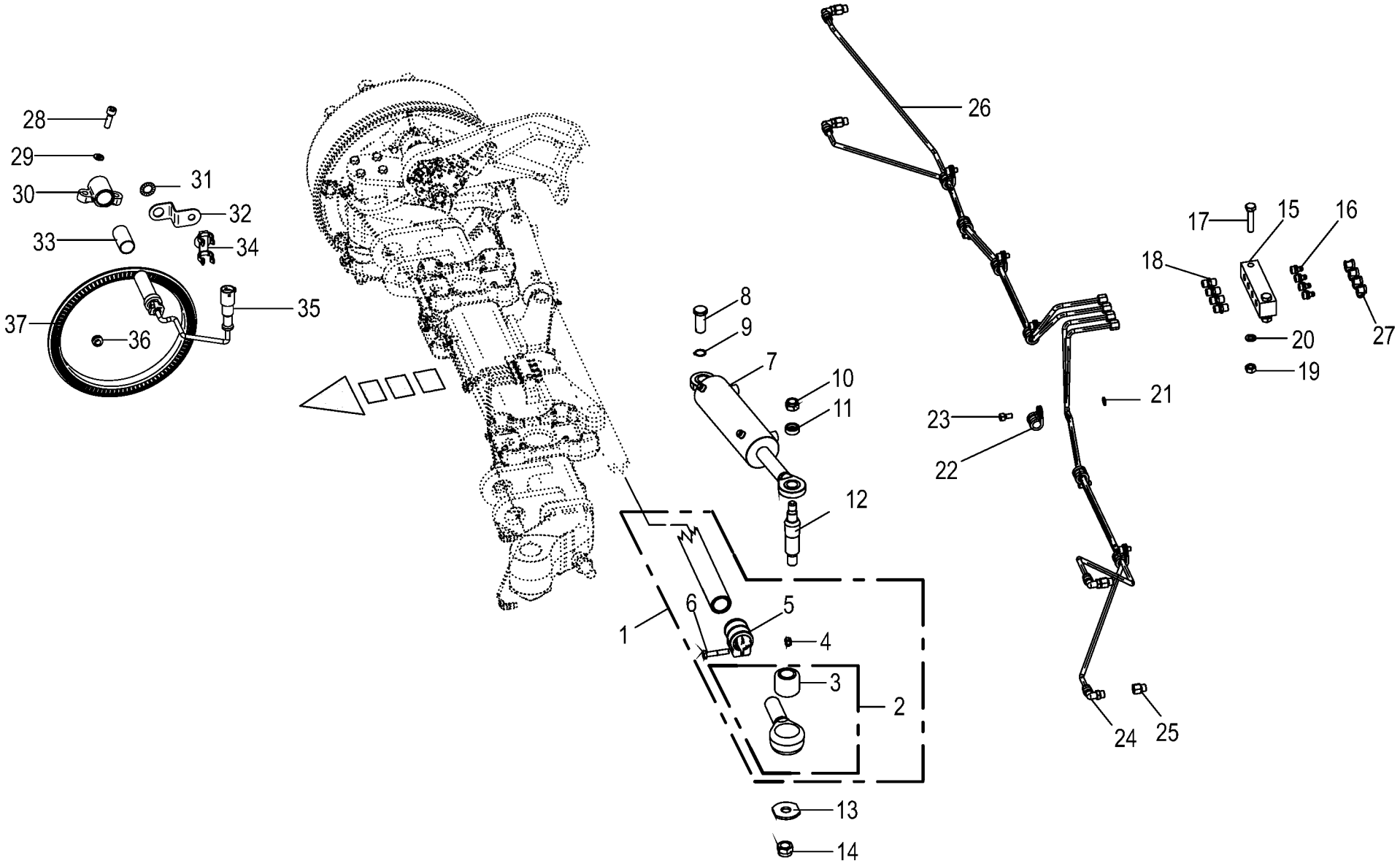

150 050 851 04 / 73.0

150 445 783 01

Lenkachse hinten - Lenkzylinder / Schmierleitungen / EBS Steering axle back - Steering cylinder / Lubricating line / Essieu directeur arriere - Vérin de direction / Tuyauterie de					975001 - 996000	ZX 430 GL	ZX 470 GL	ZX 560 GL				150 050 851 04 150 445 783 1 73.0
Pos.	ID-Nr.	Benennung	Description	Description	Masch.-Nr-							Bemerkung/Remarks/Remarque
1	27 016 430 0	Spurstange kompl. L=1540mm	Track rod cpl. L=1540mm	Barre d'accoupl. cpl. L=1540mm			1	1				
2	27 002 954 0	Spannkopf	Chuck Head	Tête de serrage			1	1				
	27 002 953 0	Spannkopf	Chuck Head	Tête de serrage			1	1				
3	27 003 320 0	Buchse	Bushing	Douille			2	2				35,1 X 64,4 X 56
4	00 908 703 0	Sicherungsmutter	Locknut	Écrou hex			x	x				M 12 X 1,5
5	27 009 317 0	Schelle	Clamp	Collier de serrage			2	2				
6	00 902 135 0	6kt-Schraube	Hex head bolt	Boulon tête hex			x	x				M 12 X 1,5 X 60
7	00 952 894 0	Hydraulikzylinder	Hydraulic cylinder	Vérin hydraulique			1	1				
	00 952 895 0	Hydraulikzylinder	Hydraulic cylinder	Vérin hydraulique			1	1				
8	27 009 366 0	Bolzen	Pin	Boulon			2	2				Rd. 25 X 60
9	00 911 529 0	Sicherungsring	Circlip	Circlip			x	x				A 25 X 1,2
10	00 908 721 0	Sicherungsmutter	Locknut	Écrou hex			x	x				M 20
11	00 953 977 0	Spannstück	Tensioning element	Element tendeur			2	2				35/25,5 X 12,5
12	00 953 976 0	Gewindebolzen	Threaded bolt	Boulon fileté			2	2				
13	00 952 948 0	Scheibe	Washer	Rondelle			x	x				
14	00 908 726 2	Sicherungsmutter	Locknut	Écrou hex			x	x				M 24
15	00 952 941 0	Platte	Plate	Plaque			1	1				
16	00 919 004 0	Kegelschmiernippel	Grease niple	Graisseur à cone			4	4				M 10 X 1
17	00 900 264 1	6kt-Schraube	Hex head bolt	Boulon tête hex			x	x				M 8 X 45
18	00 919 333 0	Einschraubstutzen	Male connector	Raccord filet			4	4				M 10 X 1
19	00 908 210 0	6kt-Mutter	Hex nut	Écrou hex			x	x				M 8
20	00 910 033 0	Federring	Spring washer	Rondelle elastique			x	x				B 8
21	00 909 906 1	Sperrkantscheibe	Detent edged washer	Disque à bord d'arrêt			x	x				SKM 6
22	00 953 980 0	Schelle	Clamp	Collier de serrage			7	7				
23	00 903 043 1	Zylinderschraube	Allen screw	Vis tête cylindrique			x	x				M 6 X 16
24	90 000 203 0	Winkeleinschraubstutzen	Angel male connector	Raccord filet jarret			4	4				M 10 X 1
25	27 001 435 0	Verlängerung	Extension	Rallonge			4	4				M 10 X 1
26	00 938 933 0	Kunststoffrohr mit Fett gefüllt	Plastic tube filled with grease	Tube plastique farci avec graisse			5	5				6 X 1,5
		-Id.-Nr.= 1m	-Id.-no.= 1m	-Id.-no.= 1m								
27	27 016 439 0	Schutzkappe	Protective cap	Capuchon de protection			4	4				
28	00 903 045 1	Zylinderschraube	Allen screw	Vis tête cylindrique			x	x				M 6 X 20
29	90 001 380 0	Sperrkantscheibe	Detent edged washer	Disque à bord d'arrêt			x	x				SKZ 6
30	27 016 461 0	Sensorhalter	Sensor support	Support de capteur			1	1				
31	00 953 871 0	Fächerscheibe	Serrated washer	Rondelle a eventail			x	x				
32	27 010 465 0	Halter Sensorkabel	Support EBS-cable	Supporteur EBS-cable			1	1				
33	27 016 404 0	Buchse	Bushing	Douille			1	1				
34	27 010 466 0	Halter Sensorkabel	Support EBS-cable	Supporteur EBS-cable			1	1				
35	27 016 460 0	ABS-Sensor m.Kabel	ABS sensor with cable	Capteur ABS avec câble			1	1				

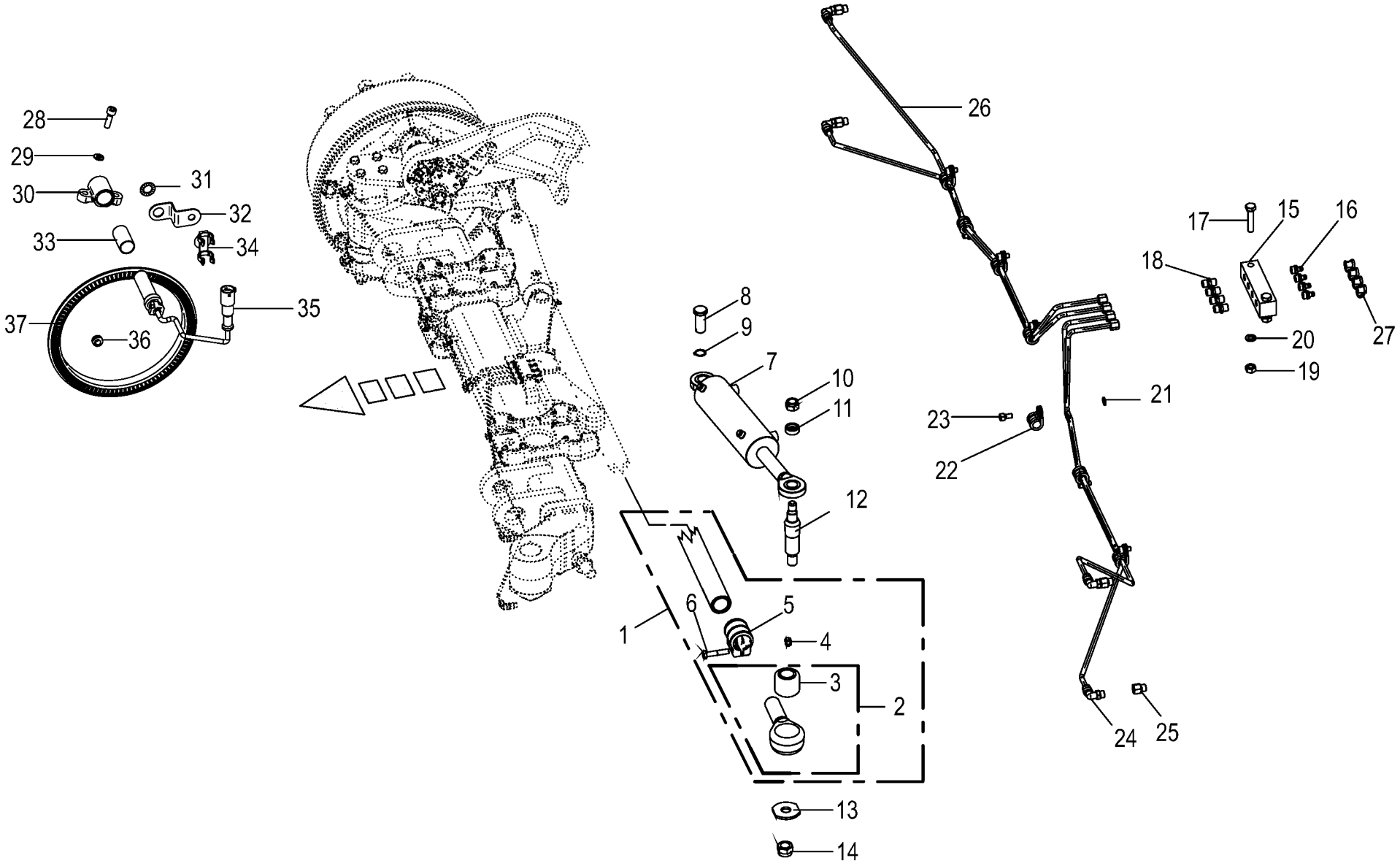

150 050 851 04 / 73.0

150 445 783 01

Lenkachse hinten - Lenkzylinder / Schmierleitungen / EBS Steering axle back - Steering cylinder / Lubricating line / Essieu directeur arriere - Vérin de direction / Tuyauterie de					975001 - 996000	ZX 430 GL	ZX 470 GL	ZX 560 GL				150 050 851 04 150 445 783 1 73.0
Pos.	ID-Nr.	Benennung	Description	Description	Masch.-Nr-							Bemerkung/Remarks/Remarque
36	27 010 467 0	Scheibe 10x13x7mm	Scheibe 10x13x7mm	Scheibe 10x13x7mm			x	x				
37	27 010 470 0	Polrad 120 Zähne	Polrad 120 teeth	Polrad 120 Zähne			2	2				

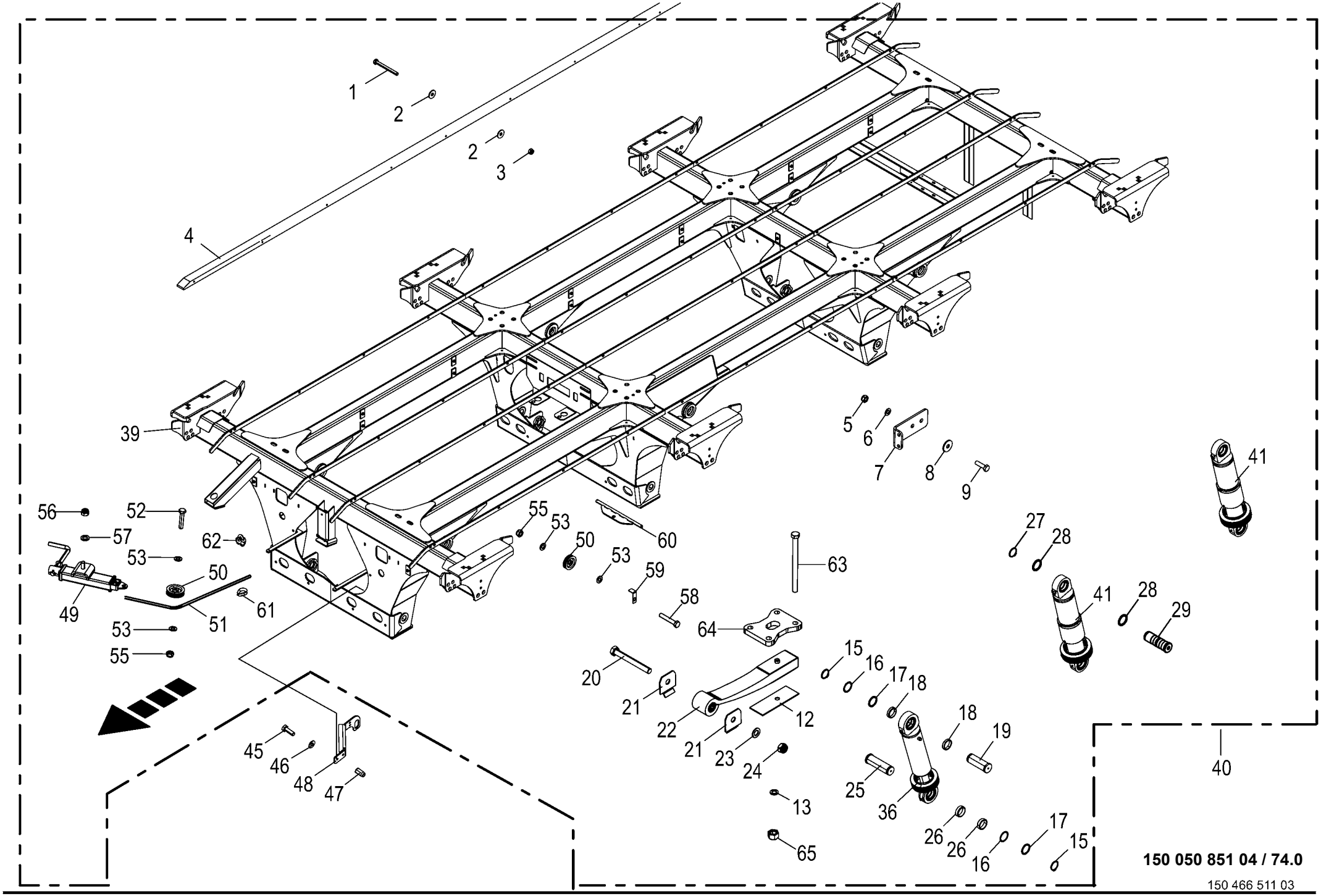

150 050 851 04 / 74.0

150 466 511 03

Tridemaggregat -EBS **Tridem axle assy** **Collection essieu tridem**					975001 - 996000	ZX 430 GL	ZX 470 GL	ZX 560 GL				**150 050 851 04** 150 466 511 3 **74.0**
Pos.	ID-Nr.	Benennung	Description	Description	Masch.-Nr-							Bemerkung/Remarks/Remarque
1	00 901 008 1	6kt-Schraube	Hex head bolt	Boulon tête hex				x				M 8 X 80
2	00 910 603 0	Scheibe	Washer	Rondelle				x				8,4 X 24 X 2
3	00 908 706 0	Sicherungsmutter	Locknut	Écrou hex				x				M 8
4	20 250 289 0	Gleitschiene Kunststoff	Slide rail plastic	Glissière plast.				4				
5	00 908 758 0	Sicherungsmutter	Locknut	Écrou hex				x				M 10
6	00 910 414 0	Scheibe	Washer	Rondelle				x				10,5 X 21 X 2
7	20 251 028 0	Halter Löseventil	Support release valve	Support vanne de desserrage				1				
8	00 910 353 0	Scheibe	Washer	Rondelle				x				11 X 34 X 3
9	00 900 638 0	6kt-Schraube	Hex head bolt	Boulon tête hex				x				M 10 X 35
12	00 953 960 0	Spurplatte	Bedplate	Plaque d'écartement				6				
13	00 909 917 1	Sperrkantscheibe	Detent edged washer	Disque à bord d'arrêt				x				SKM 24
15	00 911 554 0	Sicherungsring	Circlip	Circlip				x				50 X 3,0
16	90 001 568 0	Passscheibe	Shim ring	Rondelle d'ajustage				x				50 X 62 X 1
17	00 910 735 3	Stützscheibe	Supporting disc	Rondelle diélectrique				x				S 50 X 62 X 3,0
18	20 053 436 0	Buchse	Bushing	Douille				12				50 X 60,3 X 13
19	00 953 964 1	Bolzen oben Rd 55 h9 ZLÜ	Bolt top Rd 55 h9 ZLUE	Boulon en haut Rd 55 h9 ZLÜ				6				
20	90 000 304 0	6kt-Schraube	Hex head bolt	Boulon tête hex				x				M 30 X 260
21	20 053 372 0	Verschleissblech	Wearing plate	Tôle d'usure				12				
22	27 005 004 0	Parabelfeder	Parabolic spring	Ressort parabolique				6				
23	00 910 515 2	Scheibe	Washer	Rondelle				x				31 X 56 X 4
24	00 908 730 0	Sicherungsmutter	Locknut	Écrou hex				x				M 30
25	00 953 963 1	Bolzen unten Rd 55 h9 ZLÜ	Bolt bottom Rd 55 h9	Boulon en bas Rd 55 h9 ZLÜ				6				
26	00 952 848 0	Buchse	Bushing	Douille				12				50 X 60,3 X 17
27	00 911 553 0	Sicherungsring	Circlip	Circlip				1				A 50 X 2,0
28	00 286 945 0	Distanzhülse	Spacer bushing	Douille entretoise				x				Ro. 57 X 2,9 X 7,5
29	20 057 939 0	Kraftsensor DMS	Force sensor Strain gauge	Capteur de force Jauge de déformation				2				
36	27 003 579 0	Hydraulikzylinder	Hydraulic cylinder	Vérin hydraulique				2				Dz 50/90 X 200/500
	27 021 612 0	Dichtungssatz DZ50/90	Gasket set DZ50/90	Jeu de joints DZ50/90				2				
	27 010 507 0	Faltenbalg 105/105 L.max=250 min=45	Bellows	Soufflet				2				
	00 924 021 0	Schneckengewindeschelle	Tube clip	Bride				4				100 - 120
	27 011 464 0	Gelenklager GE50	Joint bearing	Palier à rotule				4				
	90 002 298 0	Sprengring 76 x 2	Snap ring	Circlips				4				
	90 001 870 0	Kegelschmiernippel	Grease niple	Graisseur à cone				2				Cm 6
	00 919 108 0	Kegelschmiernippel	Grease niple	Graisseur à cone				2				AM 6 X 1
39	00 000 000 0							1				

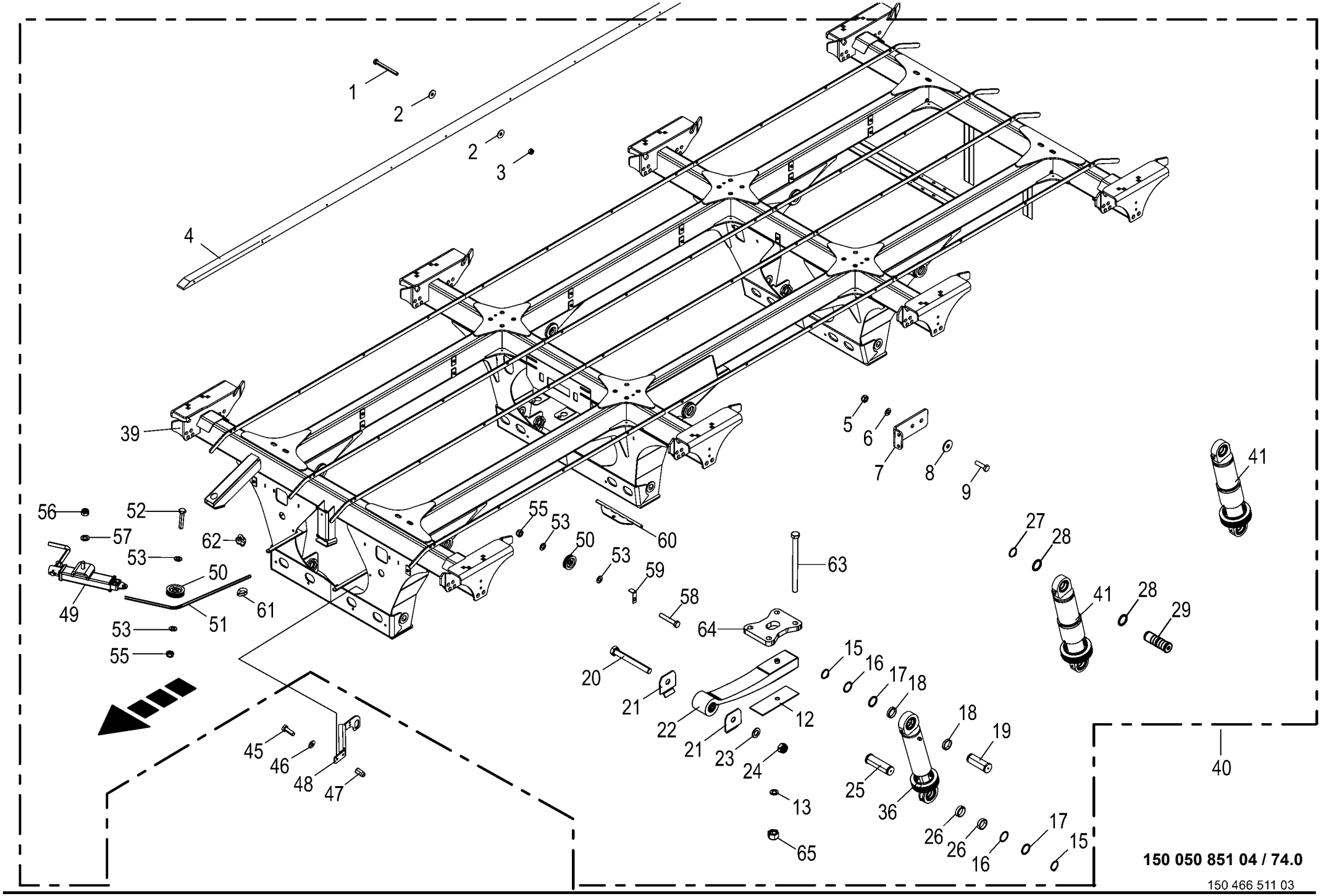

150 050 851 04 / 74.0

150 466 511 03

Tridemaggregat -EBS **Tridem axle assy** **Collection essieu tridem**					975001 - 996000	ZX 430 GL	ZX 470 GL	ZX 560 GL				**150 050 851 04** 150 466 511 3 **74.0**
Pos.	ID-Nr.	Benennung	Description	Description	Masch.-Nr-							Bemerkung/Remarks/Remarque
40	20 251 899 0	Tri-Achse 10/280/335 M22x1,5 2050 30000 -kpl.	Tridem axle 10/280/335 M22x1, 5 2050 -cpl.	Essieu tridem 10/280/335 M22x1,5 2050 -cpl.				1				
41	27 019 554 0	Hyd-Zylinder ZZ 90/100x200/500	Hyd. cylinder (pull cyl) 90/ 100x200/500	Vérin hyd. ZZ 90/100x200/500				4				
	27 019 555 0	Dichtungssatz ZZ90/100	Gasket set ZZ90/100	Jeu de joints ZZ90/100				4				
	90 001 870 0	Kegelschmiernippel	Grease niple	Graisseur à cone				8				Cm 6
	00 919 108 0	Kegelschmiernippel	Grease niple	Graisseur à cone				8				AM 6 X 1
	27 011 464 0	Gelenklager GE50	Joint bearing	Palier à rotule				8				
	90 002 298 0	Sprengring 76 x 2	Snap ring	Circlips				8				
	27 022 259 0	Faltenbalg 128/128	Bellows 128/128	Soufflet 128/128				4				
	90 003 794 0	Schneckengew.Schelle 125 - 130	Auger thread clamp 125 - 130	Collier de filet vis sans fin 125 - 130				8				
	27 019 572 0	Hyd-Zylinder DZ 50/90x165/535 - 30,5" Bereifung	Hydraulic cylinder DZ 50/ 90x165/535 - 30,5" tyres	Vérin hyd. DZ 50/90x165/535 - 30,5" pneus				6				
	27 003 394 0	Ölhalter	Oil support	Support d'huile				4				
	27 021 612 0	Dichtungssatz DZ50/90	Gasket set DZ50/90	Jeu de joints DZ50/90				6				
	27 010 507 0	Faltenbalg 105/105 L.max=250 min=45	Bellows	Soufflet				6				
	90 001 870 0	Kegelschmiernippel	Grease niple	Graisseur à cone				12				Cm 6
	00 919 108 0	Kegelschmiernippel	Grease niple	Graisseur à cone				12				AM 6 X 1
	00 924 021 0	Schneckengewindeschelle	Tube clip	Bride				12				100 - 120
	27 011 464 0	Gelenklager GE50	Joint bearing	Palier à rotule				12				
	90 002 298 0	Sprengring 76 x 2	Snap ring	Circlips				12				
45	00 900 637 0	6kt-Schraube	Hex head bolt	Boulon tête hex				x				M 10 X 30
46	00 909 909 1	Sperrkantscheibe	Detent edged washer	Disque à bord d'arrêt				x				SKM 10
47	90 002 804 0	6kt-Blindnietmutter M10x25,5 Senkkopf	Hexagon blind rivet nut M10x25,5 2 Zn8	Écrou borgne à six pans M10x25,5 2 Zn8				x				
48	20 251 857 0	Sensorhalter	Sensor support	Support de capteur				1				
49	00 336 988 1	Standbremse m. Lagerbügel	Parking brake with bearing bracket	Frein de parking + étrier				1				
50	00 952 683 0	Seilrolle	Rope pulley	Poulie à cable				1				Rd. 80
51	00 922 948 0	Drahtseil -Id.-Nr.= 1m	Steel wire rope -Id.-no.= 1m	Câble d'acier -Id.-no.= 1m				x				Rd. 6
52	00 900 284 1	6kt-Schraube	Hex head bolt	Boulon tête hex				x				M 10 X 50
53	00 910 414 0	Scheibe	Washer	Rondelle				x				10,5 X 21 X 2
55	00 908 758 0	Sicherungsmutter	Locknut	Écrou hex				x				M 10
56	00 908 719 0	Sicherungsmutter	Locknut	Écrou hex				x				M 16
57	00 910 303 1	Scheibe	Washer	Rondelle				x				17 X 30 X 3
58	00 901 435 0	6kt-Schraube	Hex head bolt	Boulon tête hex				x				M 10 X 60
59	20 251 206 0	Winkel	Angle	Équerre				1				

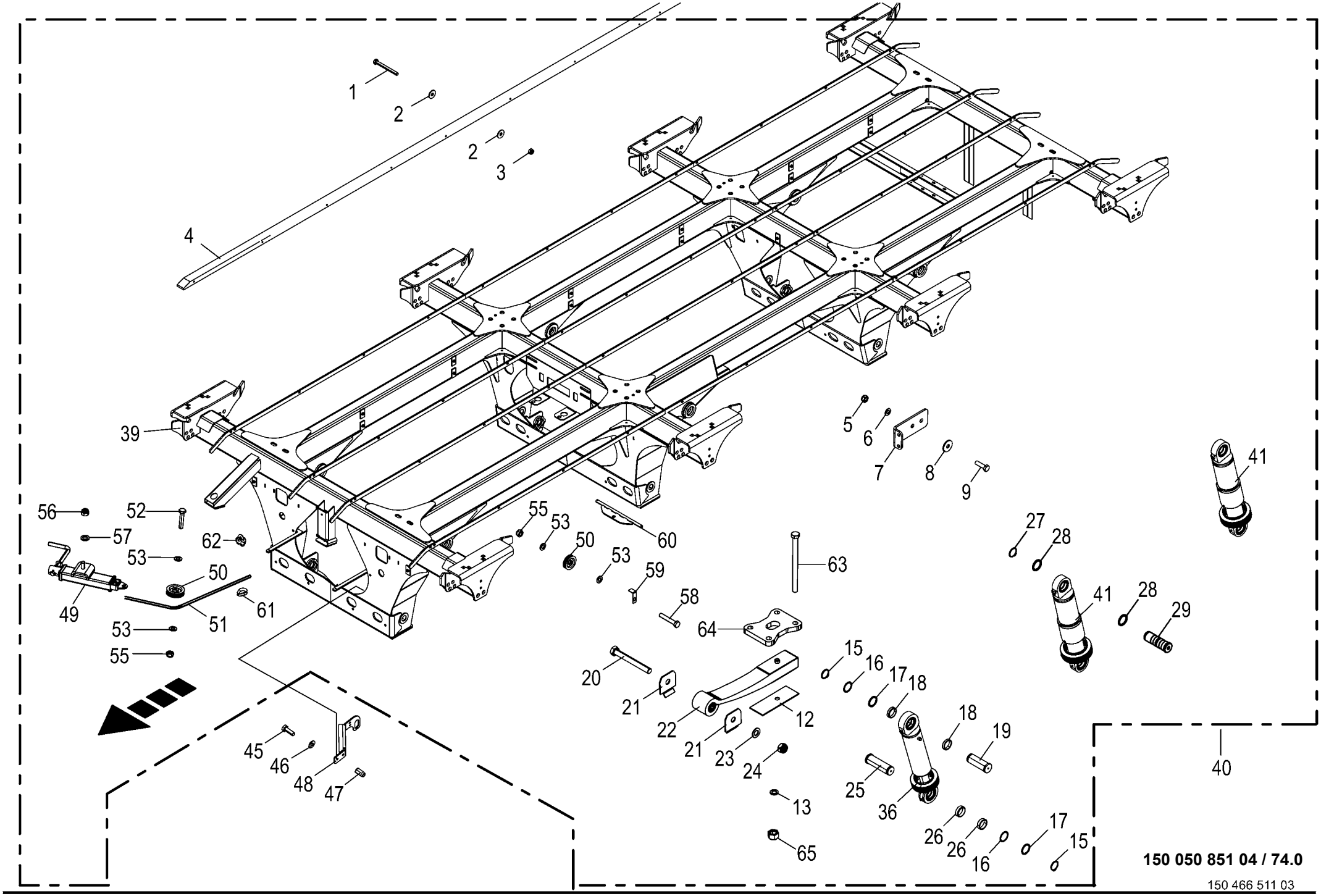

150 050 851 04 / 74.0

150 466 511 03

Tridemaggregat -EBS Tridem axle assy Collection essieu tridem					975001 - 996000	ZX 430 GL	ZX 470 GL	ZX 560 GL				150 050 851 04 150 466 511 3 74.0
Pos.	ID-Nr.	Benennung	Description	Description	Masch.-Nr-							Bemerkung/Remarks/Remarque
60	20 053 470 0	Bremsausgleich	Brake equalizer	Égalité de freinage				1				
61	00 917 506 0	Kausche	Grommet thimble	Cosse a corde				2				A 6
62	00 917 603 1	Drahtseilklemme	Wire rope clamp	Pince de cable metallique				6				6,5
63	00 901 022 1	6kt-Schraube	Hex head bolt	Boulon tête hex				x				M 24 X 320
64	20 255 306 0	Federhalteplatte	Spring retaining plate	Plaque de fixation de ressort				4				
65	90 003 275 0	Sicherungsmutter M24 ZLÜ	Locknut M24	Écrou de blocage M24				x				

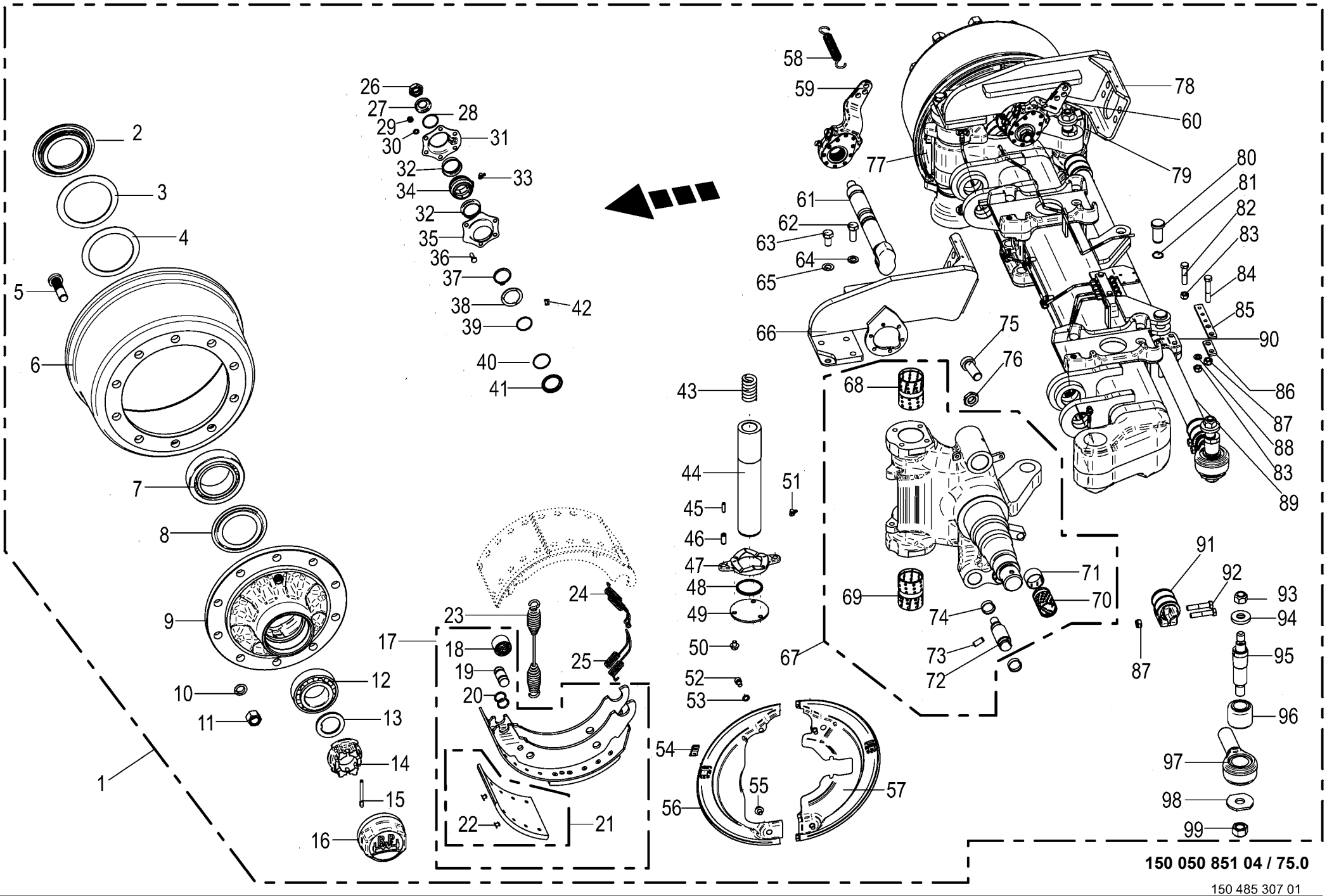

150 050 851 04 / 75.0

150 485 307 01

Lenkachse vorne -Tridem EBS
Steering axle front
Essieu directeur devant

975001 - 996000

150 050 851 04

150 485 307 1 **75.0**

Pos.	ID-Nr.	Benennung	Description	Description	Masch.-Nr-	ZX 430 GL	ZX 470 GL	ZX 560 GL				Bemerkung/Remarks/Remarque
1	00 953 954 0	Lenkachse	Steering axle	Essieu directeur				2				10/280/335 2050 FL4118
2	00 952 089 0	Stossring	Push ring	Bague				2				
3	00 952 091 0	Lagerscheibe	Washer	Rondelle				2				120 X 157 X 2,5
4	00 952 092 0	Lagerscheibe	Washer	Rondelle				2				
5	00 952 900 0	Riffelbolzen	Wheel pin	Boulon de fix.de roue				20				M 22 X 1,5 X 80
6	00 952 099 0	Bremstrommel	Brake drum	Moyeu tambour				2				410 X 180
7	00 932 164 0	Kegelrollenlager	Taper roller bearing	Roulement à rouleaux coniques				2				33118
8	00 952 901 0	Abdeckblech	Cover plate	Tôle de recouvrement				2				
9	27 014 835 0	Radnabe 10/280/335 33213/33118	Wheel hub 10/280/335 33213/ 33118	Moyeu de roue 10/280/335 33213/33118				2				
10	00 910 217 0	Federring	Spring washer	Rondelle elastique				20				C 22,5
11	00 910 235 0	Radmutter	Nut	Ecrou de roue				20				M 22 X 1,5
12	00 932 101 0	Kegelrollenlager	Taper roller bearing	Roulement à rouleaux coniques				2				33213
13	00 952 090 0	Sicherungsscheibe	Lock washer	Rondelle de protection				2				
14	90 000 266 0	Kronenmutter	Castellated nut	Ecrou crenele plat				2				M 52 X 2
15	00 912 132 0	Splint	Cotter pin	Goupille fendue				2				8 X 56
16	00 952 902 0	Radkappe	Wheel cap	Chapeau de roue				2				M 125 X 2
17	00 952 903 0	Bremsbacke	Brake shoe	Machoire de frein				4				410 X 180
18	00 952 962 0	Rolle	Roller	Galet				4				
19	27 001 438 0	Bolzen	Pin	Boulon				4				
20	27 009 350 0	Ring	Ring	Anneau				8				
21	27 003 681 0	Bremsbelag	Brake lining	Machoire de frein				8				410 X 180
22	00 913 810 0	Niet - Brems u. Kupplungsbel.	Rivet	Rivet				80				8 X 15
23	00 952 968 0	Zugfeder	Tension spring	Ressort de traction				2				5,3 X 28,5 X 268
24	00 953 978 0	Zugfeder	Tension spring	Ressort de traction				2				
25	00 953 983 0	Zugfeder	Tension spring	Ressort de traction				2				
26	00 957 286 0	6kt-Mutter	Hex nut	Écrou hex				x				M 22 X 1,5
27	00 910 369 0	Scheibe	Washer	Rondelle				x				23 X 39 X 3
28	00 911 804 0	Sprengring	Snap ring	Circlips				2				B 40 X 2,5
29	00 908 210 0	6kt-Mutter	Hex nut	Écrou hex				x				M 8
30	00 909 908 1	Sperrkantscheibe	Detent edged washer	Disque à bord d'arrêt				x				SKM 8
31	27 009 312 0	Lagerhalter	Bearing support	Support de palier				2				
32	00 952 974 0	Dichtung	Gasket	Joint				4				
33	00 940 097 0	Einschraubnippel	Screw-in nipple	Raccord de graissage vissé				2				M 8 X 1
34	27 011 494 0	Buchse Bremswellenlagerung	Bushing brake shaft bearing	Douille palier de l'arbre de frein				2				
35	27 009 311 0	Lagerhalter	Bearing support	Support de palier				2				
36	00 900 616 0	6kt-Schraube	Hex head bolt	Boulon tête hex				x				M 8 X 25
37	00 911 518 0	Sicherungsring	Circlip	Circlip				2				40 X 2,5

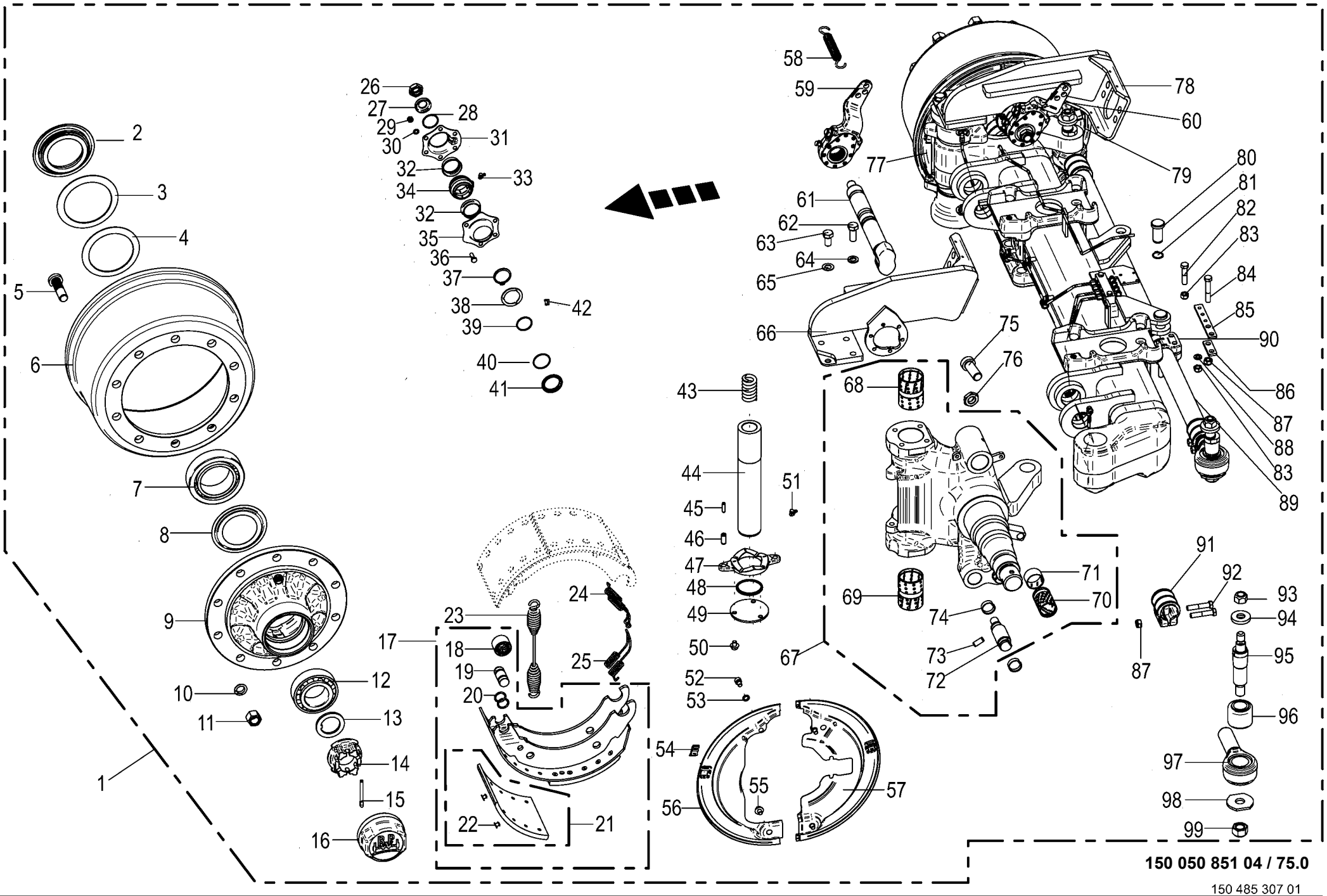

150 050 851 04 / 75.0

150 485 307 01

Lenkachse vorne -Tridem EBS Steering axle front Essieu directeur devant					975001 - 996000	ZX 430 GL	ZX 470 GL	ZX 560 GL				150 050 851 04 150 485 307 1 75.0
Pos.	ID-Nr.	Benennung	Description	Description	Masch.-Nr-							Bemerkung/Remarks/Remarque
38	27 008 283 0	Ring	Ring	Anneau				2				
39	90 001 971 0	O-Ring	O-ring	Joint torique				2				37 X 2,6
40	90 000 049 0	O-Ring	O-ring	Joint torique				2				40 X 2,5
41	27 008 282 0	Dichtring	Gasket ring	Bague d'étanchéité				2				
42	00 919 104 0	Kegelschmiernippel	Grease niple	Graisseur à cone				2				BM 10 X 1
43	00 953 971 0	Druckfeder	Pressure spring	Ressort de pression				2				
44	27 014 818 0	Lenkbolzen RD=60X331	Steering pivot RD=60X331	Boulon de direction RD=60X331				2				
45	00 912 516 3	Spannstift	Roll pin	Goupille de serrage				4				7 X 30
46	00 912 501 2	Spannstift	Roll pin	Goupille de serrage				4				12 X 30
47	00 952 954 0	Druckscheibe	Pression disc	Disque de pression				2				
48	27 011 629 0	Dichtring 70/62/59x5	Seal ring 70/62/59x5	Bague d'étan. 70/62/59x5				2				
49	00 953 974 0	Scheibe	Washer	Rondelle				2				
50	00 900 272 2	6kt-Schraube	Hex head bolt	Boulon tête hex				x				M 10 X 12
51	00 919 104 0	Kegelschmiernippel	Grease niple	Graisseur à cone				4				BM 10 X 1
52	90 000 129 0	Zylinderschraube	Allen screw	Vis tête cylindrique				x				M 10 X 16
53	00 953 871 0	Fächerscheibe	Serrated washer	Rondelle a eventail				4				
54	27 021 481 0	Stopfen	Plug	Bouchon				4				
55	00 900 272 2	6kt-Schraube	Hex head bolt	Boulon tête hex				x				M 10 X 12
56	27 011 643 0	Deckel f. Bremse vorne, links	Cover for brake front left	Couvercle p. frein avant ga.				1				
57	27 011 640 0	Deckel f. Bremse hinten, links	Cover for brake rear left	Couvercle p. frein arrière, ga.				1				
58	00 953 979 0	Zugfeder	Tension spring	Ressort de traction				2				2,5 X 20 X 99
59	27 014 836 0	Gestängesteller Z42X38 GK58,5	Linkage setter Z42X38 GK58.5	Tringlerie Z42X38 GK58,5				1				
60	27 014 837 0	Gestängesteller Z42X38 GK58,5	Linkage setter Z42X38 GK58.5	Tringlerie Z42X38 GK58,5				1				
61	27 011 633 0	Bremswelle L=365 A=246,5	Brake shaft L=365 A=246,5	Arbre de frein L=365 A=246,5				2				
62	90 001 430 0	6kt-Schraube	Hex head bolt	Boulon tête hex				x				M 14 X 40
63	90 002 084 0	6kt-Schraube M14x30 ZLÜ	Hexagon head screw M14 x 30	Vis six pans M14 x 30				x				
64	00 909 902 1	Sperrkantscheibe	Detent edged washer	Disque à bord d'arrêt				x				SKZ 14
65	00 909 902 1	Sperrkantscheibe	Detent edged washer	Disque à bord d'arrêt				x				SKZ 14
66	27 014 819 0	Grundplatte oben links	Base plate top left	Plaque de base en haut ga.				1				
67	27 014 816 0	Lenkschenkel-GRP links	Steering journal left	Traverse de direction ga.				1				
	27 014 817 0	Lenkschenkel-GRP rechts	Steering journal right	Traverse de direction dr.				1				
68	27 011 626 0	Buchse	Bushing	Douille				2				
69	00 953 968 0	Buchse	Bushing	Douille				2				
70	00 952 960 0	Buchse	Bushing	Douille				2				42 X 46 X 72,6
71	00 953 969 0	Buchse	Bushing	Douille				2				
72	27 011 627 0	Bolzen	Bolt	Boulon				4				
73	00 912 501 2	Spannstift	Roll pin	Goupille de serrage				4				12 X 30
74	00 952 961 0	Sprengring	Snap ring	Circlips				8				

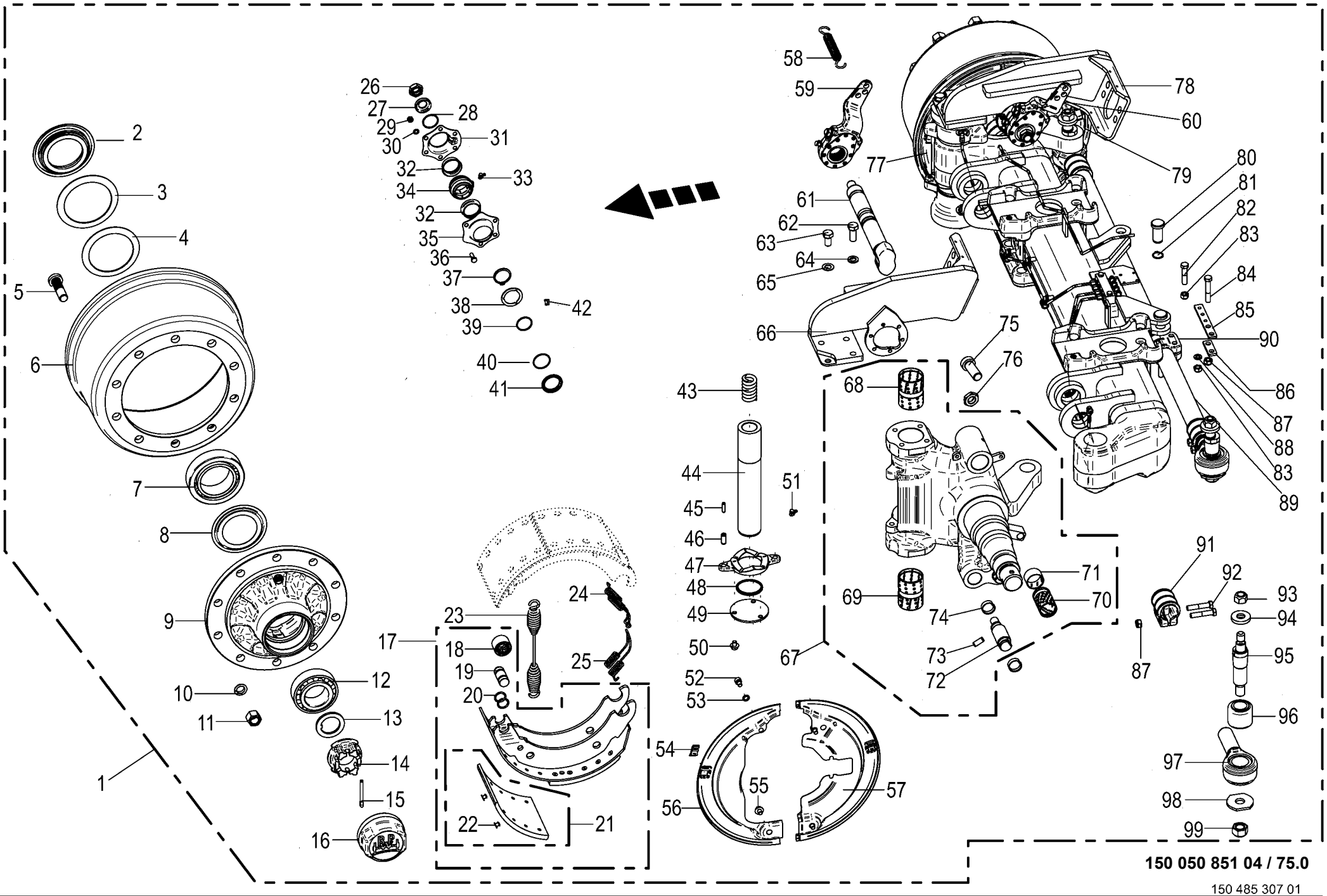

150 050 851 04 / 75.0

150 485 307 01

Lenkachse vorne -Tridem EBS Steering axle front Essieu directeur devant					975001 - 996000	ZX 430 GL	ZX 470 GL	ZX 560 GL				150 050 851 04 150 485 307 1 75.0
Pos.	ID-Nr.	Benennung	Description	Description	Masch.-Nr-							Bemerkung/Remarks/Remarque
75	00 903 021 0	Zylinderschraube	Allen screw	Vis tête cylindrique				2				M 24 X 60
76	00 908 531 2	6kt-Mutter -niedrige Form	Hex nut -low form	Écrou hex -forme basse				x				M 24
77	27 011 645 0	Deckel f. Bremse vorne, rechts	Cover for brake front right	Couvercle p. frein avant dr.				1				
78	27 014 820 0	Grundplatte oben rechts	Base plate top right	Plaque de base en haut dr.				1				
79	27 011 642 0	Deckel f. Bremse hinten, rechts	Cover for brake rear right	Couvercle p. frein arrière, dr.				1				
80	27 009 366 0	Bolzen	Pin	Boulon				2				Rd. 25 X 60
81	00 911 529 0	Sicherungsring	Circlip	Circlip				2				A 25 X 1,2
82	90 002 326 0	6kt-Schraube M12 x 55	Hexagon head screw M12 x 55	Vis six pans M12 x 55				x				
83	00 908 701 0	Sicherungsmutter	Locknut	Écrou hex				x				M 12
84	90 003 701 0	6kt-Schraube M12 x 1,5 x 70 Zn8	Hex bolt M12 x 1.5 x 70 Zn8	Vis six pans M12 x 1,5 x 70				x				
85	27 014 821 0	Halter T5 120X22	Holder T5 120X22	Support T5 120X22				1				
86	27 021 584 0	Platte	Plate	Plaque				1				
87	00 908 703 0	Sicherungsmutter	Locknut	Écrou hex				x				M 12 X 1,5
88	00 910 506 1	Scheibe	Washer	Rondelle				1				13 X 24 X 2,5
89	27 001 436 0	Rohr	Tube	Tube				1				Lg.= 1320
90	00 953 982 0	Halter	Support	Cadre support				1				
91	00 952 945 0	Schelle	Clamp	Collier de serrage				2				
92	00 902 135 0	6kt-Schraube	Hex head bolt	Boulon tête hex				x				M 12 X 1,5 X 60
93	00 908 721 0	Sicherungsmutter	Locknut	Écrou hex				x				M 20
94	00 953 977 0	Spannstück	Tensioning element	Element tendeur				2				35/25,5 X 12,5
95	00 953 976 0	Gewindebolzen	Threaded bolt	Boulon fileté				2				
96	27 003 320 0	Buchse	Bushing	Douille				2				35,1 X 64,4 X 56
97	27 002 953 0	Spannkopf -rechts , inkl. Buchse	Chuck Head -right, incl. bushing	Tête de serrage -droite, incl. douille				1				
	27 002 954 0	Spannkopf -links , inkl. Buchse	Chuck Head -left, incl. bushing	Tête de serrage -gauche, incl. douille				1				
98	00 952 948 0	Scheibe	Washer	Rondelle				x				
99	00 908 726 2	Sicherungsmutter	Locknut	Écrou hex				x				M 24

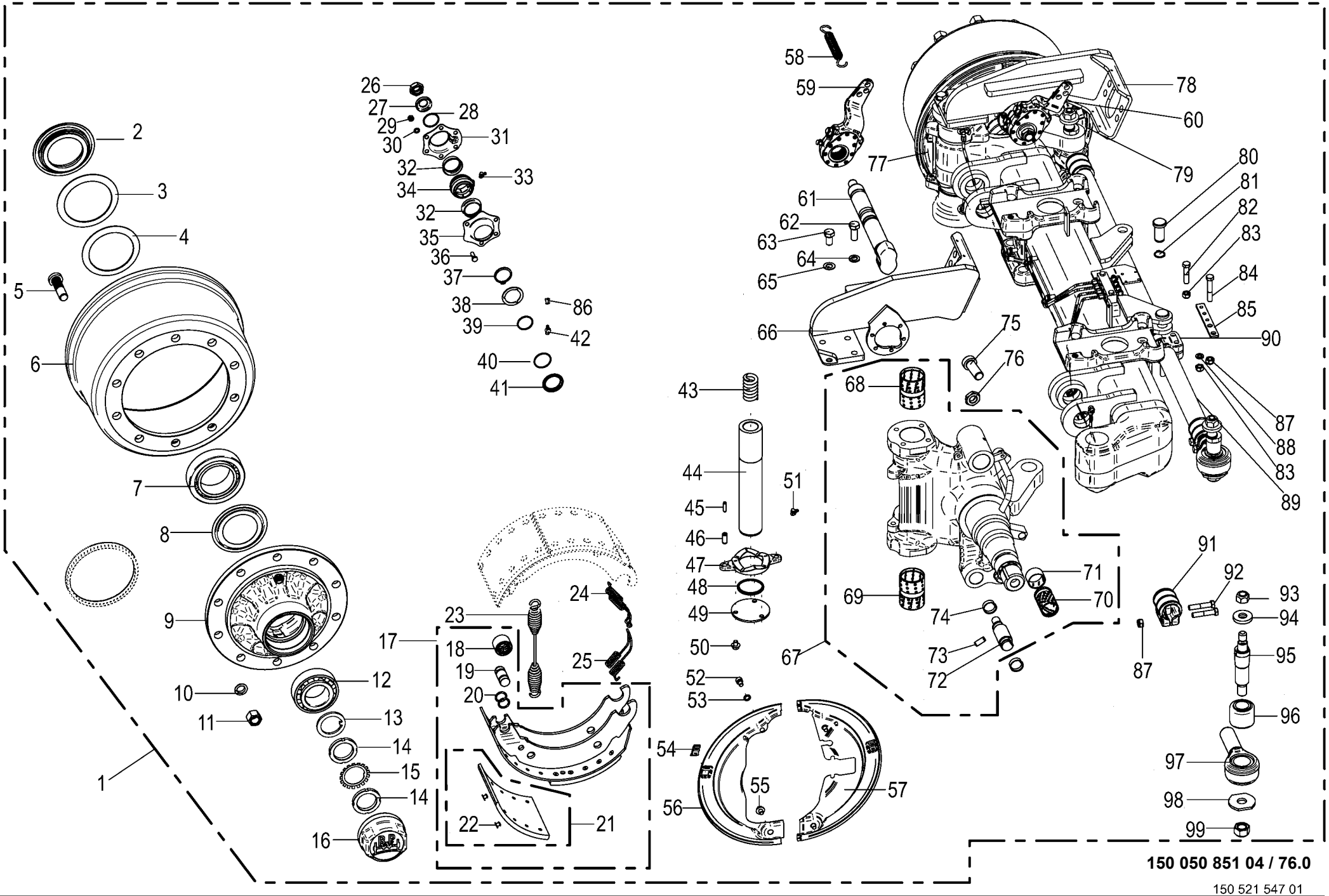

150 050 851 04 / 76.0

150 521 547 01

Lenkachse -Reifendruckregelanlage
Steering axle
Essieu directeur

975001 - 996000

150 050 851 04

150 521 547 1 **76.0**

Pos.	ID-Nr.	Benennung	Description	Description	Masch.-Nr-	ZX 430 GL	ZX 470 GL	ZX 560 GL				Bemerkung/Remarks/Remarque
1	27 014 763 0	Br-Lenkachse 10/280/335/M22X1, 5 2050 -Reifendruckregelanlage	Braking and steering axle 10/ 280/335 -Tyre pressure control system	Essieu directeur de freinage 10/280/335				1				
2	00 952 089 0	Stossring	Push ring	Bague				2				
3	00 952 091 0	Lagerscheibe	Washer	Rondelle				2				120 X 157 X 2,5
4	00 952 092 0	Lagerscheibe	Washer	Rondelle				2				
5	00 952 900 0	Riffelbolzen	Wheel pin	Boulon de fix.de roue				20				M 22 X 1,5 X 80
6	00 952 099 0	Bremstrommel	Brake drum	Moyeu tambour				2				410 X 180
7	00 932 164 0	Kegelrollenlager	Taper roller bearing	Roulement à rouleaux coniques				2				33118
8	00 952 901 0	Abdeckblech	Cover plate	Tôle de recouvrement				2				
9	27 014 835 0	Radnabe 10/280/335 33213/33118	Wheel hub 10/280/335 33213/ 33118	Moyeu de roue 10/280/335 33213/33118				2				
10	00 910 217 0	Federring	Spring washer	Rondelle elastique				20				C 22,5
11	00 910 235 0	Radmutter	Nut	Ecrou de roue				20				M 22 X 1,5
12	00 932 101 0	Kegelrollenlager	Taper roller bearing	Roulement à rouleaux coniques				2				33213
13	27 025 544 0	Scheibe 76/56X5,8						2				
14	27 025 545 0	Wellenmutter M52x2						4				
15	27 025 546 0	Sicherungsblech MB11						2				
16	00 952 902 0	Radkappe	Wheel cap	Chapeau de roue				2				M 125 X 2
17	00 952 903 0	Bremsbacke	Brake shoe	Machoire de frein				4				410 X 180
18	00 952 962 0	Rolle	Roller	Galet				4				
19	27 001 438 0	Bolzen	Pin	Boulon				4				
20	27 009 350 0	Ring	Ring	Anneau				8				
21	27 003 681 0	Bremsbelag	Brake lining	Machoire de frein				8				410 X 180
22	00 913 810 0	Niet - Brems u. Kupplungsbel.	Rivet	Rivet				80				8 X 15
23	00 952 968 0	Zugfeder	Tension spring	Ressort de traction				2				5,3 X 28,5 X 268
24	00 953 978 0	Zugfeder	Tension spring	Ressort de traction				2				
25	00 953 983 0	Zugfeder	Tension spring	Ressort de traction				2				
26	00 957 286 0	6kt-Mutter	Hex nut	Écrou hex				x				M 22 X 1,5
27	00 910 369 0	Scheibe	Washer	Rondelle				x				23 X 39 X 3
28	90 001 972 0	Sprengring	Snap ring	Circlips				2				SW 40 X 1,5
29	00 908 210 0	6kt-Mutter	Hex nut	Écrou hex				x				M 8
30	00 909 908 1	Sperrkantscheibe	Detent edged washer	Disque à bord d'arrêt				x				SKM 8
31	27 009 312 0	Lagerhalter	Bearing support	Support de palier				2				
32	00 952 974 0	Dichtung	Gasket	Joint				4				
33	00 940 097 0	Einschraubnippel	Screw-in nipple	Raccord de graissage vissé				2				M 8 X 1
34	27 011 494 0	Buchse Bremswellenlagerung	Bushing brake shaft bearing	Douille palier de l'arbre de frein				2				
35	27 009 311 0	Lagerhalter	Bearing support	Support de palier				2				

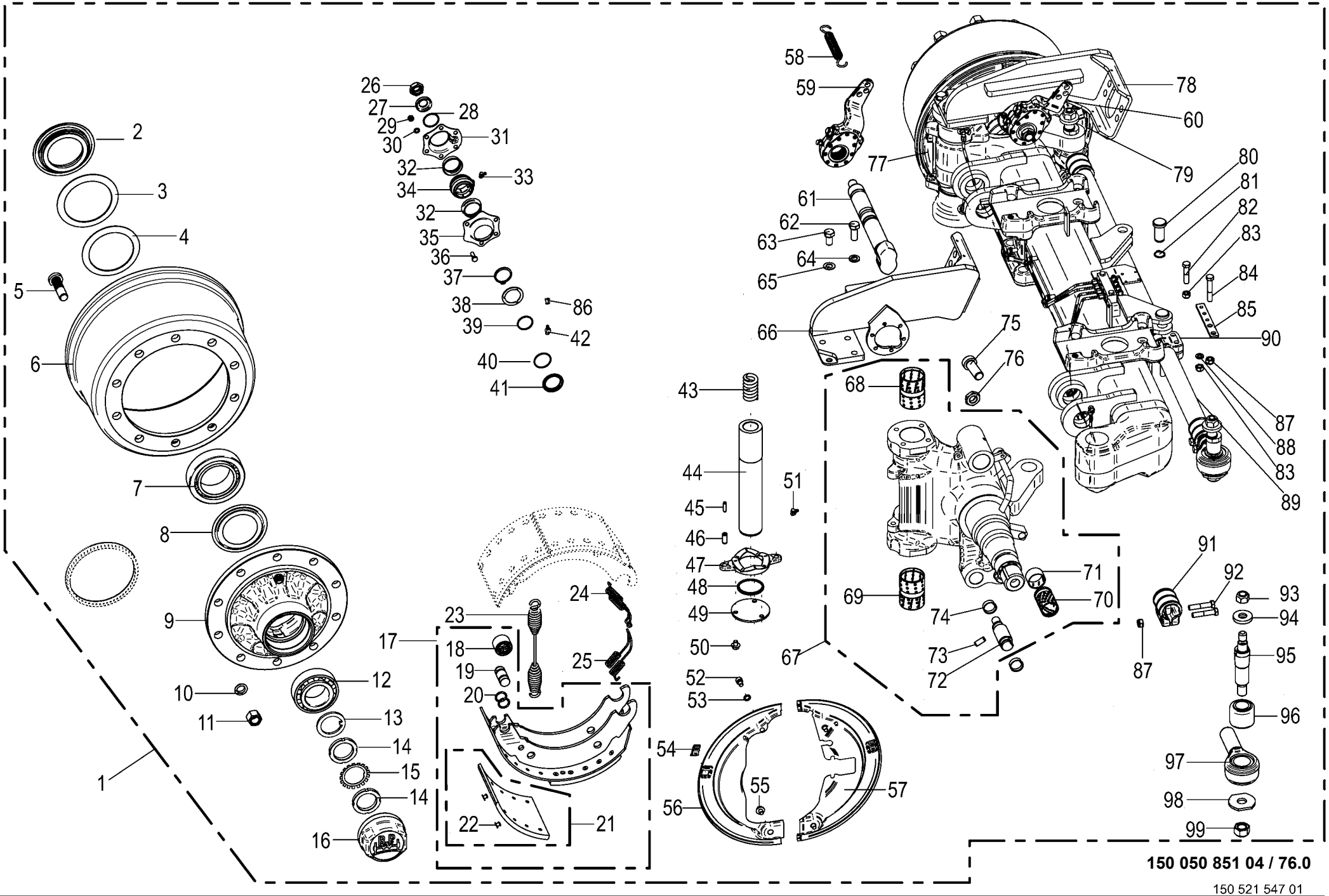

150 050 851 04 / 76.0

150 521 547 01

Lenkachse -Reifendruckregelanlage Steering axle Essieu directeur					975001 - 996000	ZX 430 GL	ZX 470 GL	ZX 560 GL				150 050 851 04 150 521 547 1 76.0
Pos.	ID-Nr.	Benennung	Description	Description	Masch.-Nr-							Bemerkung/Remarks/Remarque
36	00 900 616 0	6kt-Schraube	Hex head bolt	Boulon tête hex				x				M 8 X 25
37	90 001 871 0	Sicherungsring	Circlip	Circlip				2				42 X 2,5 DT
38	27 008 283 0	Ring	Ring	Anneau				2				
39	90 001 971 0	O-Ring	O-ring	Joint torique				2				37 X 2,6
40	90 000 049 0	O-Ring	O-ring	Joint torique				2				40 X 2,5
41	27 008 282 0	Dichtring	Gasket ring	Bague d'étanchéité				2				
42	00 919 104 0	Kegelschmiernippel	Grease niple	Graisseur à cone				2				BM 10 X 1
43	00 953 971 0	Druckfeder	Pressure spring	Ressort de pression				2				
44	27 014 818 0	Lenkbolzen RD=60X331	Steering pivot RD=60X331	Boulon de direction RD=60X331				2				
45	00 912 516 3	Spannstift	Roll pin	Goupille de serrage				4				7 X 30
46	00 912 501 2	Spannstift	Roll pin	Goupille de serrage				4				12 X 30
47	00 952 954 0	Druckscheibe	Pression disc	Disque de pression				2				
48	27 011 629 0	Dichtring 70/62/59x5	Seal ring 70/62/59x5	Bague d'étan. 70/62/59x5				2				
49	00 953 974 0	Scheibe	Washer	Rondelle				2				
50	00 900 272 2	6kt-Schraube	Hex head bolt	Boulon tête hex				x				M 10 X 12
51	00 919 104 0	Kegelschmiernippel	Grease niple	Graisseur à cone				4				BM 10 X 1
52	90 000 129 0	Zylinderschraube	Allen screw	Vis tête cylindrique				x				M 10 X 16
53	00 953 871 0	Fächerscheibe	Serrated washer	Rondelle a eventail				4				
54	27 021 481 0	Stopfen	Plug	Bouchon				4				
55	00 900 272 2	6kt-Schraube	Hex head bolt	Boulon tête hex				x				M 10 X 12
56	27 011 643 0	Deckel f. Bremse vorne, links	Cover for brake front left	Couvercle p. frein avant ga.				1				
57	27 025 554 0	Deckel f. Bremse LH						1				
58	00 953 979 0	Zugfeder	Tension spring	Ressort de traction				2				2,5 X 20 X 99
59	27 014 836 0	Gestängesteller Z42X38 GK58,5	Linkage setter Z42X38 GK58.5	Tringlerie Z42X38 GK58,5				1				
60	27 014 837 0	Gestängesteller Z42X38 GK58,5	Linkage setter Z42X38 GK58.5	Tringlerie Z42X38 GK58,5				1				
61	27 011 633 0	Bremswelle L=365 A=246,5	Brake shaft L=365 A=246,5	Arbre de frein L=365 A=246,5				2				
62	90 001 430 0	6kt-Schraube	Hex head bolt	Boulon tête hex				x				M 14 X 40
63	90 002 084 0	6kt-Schraube M14x30 ZLÜ	Hexagon head screw M14 x 30	Vis six pans M14 x 30				x				
64	00 909 902 1	Sperrkantscheibe	Detent edged washer	Disque à bord d'arrêt				x				SKZ 14
65	00 909 902 1	Sperrkantscheibe	Detent edged washer	Disque à bord d'arrêt				x				SKZ 14
66	27 014 819 0	Grundplatte oben links	Base plate top left	Plaque de base en haut ga.				1				
67	27 025 550 0	Lenkschenkel-GRP 13T ABS links						1				
	27 025 551 0	Lenkschenkel-GRP 13T ABS rechts						1				
68	27 011 626 0	Buchse	Bushing	Douille				2				
69	00 953 968 0	Buchse	Bushing	Douille				2				
70	00 952 960 0	Buchse	Bushing	Douille				2				42 X 46 X 72,6
71	00 953 969 0	Buchse	Bushing	Douille				2				

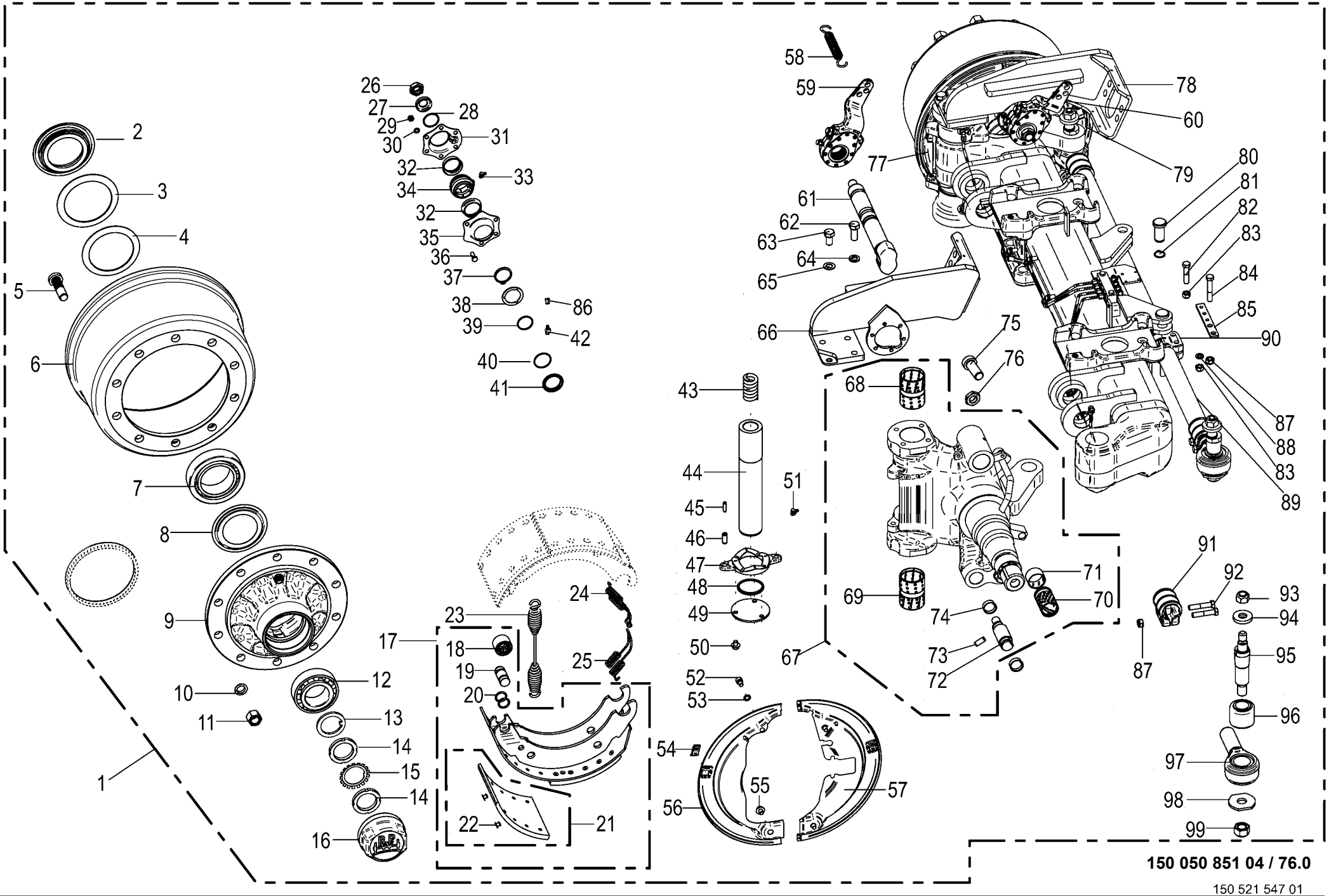

150 050 851 04 / 76.0

150 521 547 01

Lenkachse -Reifendruckregelanlage Steering axle Essieu directeur					975001 - 996000	ZX 430 GL	ZX 470 GL	ZX 560 GL				150 050 851 04 150 521 547 1 76.0
Pos.	ID-Nr.	Benennung	Description	Description	Masch.-Nr-							Bemerkung/Remarks/Remarque
72	27 011 627 0	Bolzen	Bolt	Boulon				4				
73	00 912 501 2	Spannstift	Roll pin	Goupille de serrage				4				12 X 30
74	00 952 961 0	Sprengring	Snap ring	Circlips				8				
75	00 903 021 0	Zylinderschraube	Allen screw	Vis tête cylindrique				2				M 24 X 60
76	00 908 531 2	6kt-Mutter -niedrige Form	Hex nut -low form	Écrou hex -forme basse				x				M 24
77	27 011 645 0	Deckel f. Bremse vorne, rechts	Cover for brake front right	Couvercle p. frein avant dr.				1				
78	27 014 820 0	Grundplatte oben rechts	Base plate top right	Plaque de base en haut dr.				1				
79	27 025 555 0	Deckel f. Bremse RH						1				
80	27 009 366 0	Bolzen	Pin	Boulon				2				Rd. 25 X 60
81	00 911 529 0	Sicherungsring	Circlip	Circlip				2				A 25 X 1,2
82	90 002 326 0	6kt-Schraube M12 x 55	Hexagon head screw M12 x 55	Vis six pans M12 x 55				x				
83	00 908 701 0	Sicherungsmutter	Locknut	Écrou hex				x				M 12
84	00 901 453 0	6kt-Schraube	Hex head bolt	Boulon tête hex				x				M 12 X 65
85	27 014 821 0	Halter T5 120X22	Holder T5 120X22	Support T5 120X22				1				
86	27 016 439 0	Schutzkappe	Protective cap	Capuchon de protection				4				
87	00 908 703 0	Sicherungsmutter	Locknut	Écrou hex				x				M 12 X 1,5
88	00 910 506 1	Scheibe	Washer	Rondelle				1				13 X 24 X 2,5
89	27 001 436 0	Rohr	Tube	Tube				1				Lg.= 1320
90	00 953 982 0	Halter	Support	Cadre support				1				
91	00 952 945 0	Schelle	Clamp	Collier de serrage				2				
92	00 902 135 0	6kt-Schraube	Hex head bolt	Boulon tête hex				x				M 12 X 1,5 X 60
93	00 908 721 0	Sicherungsmutter	Locknut	Écrou hex				x				M 20
94	00 953 977 0	Spannstück	Tensioning element	Element tendeur				2				35/25,5 X 12,5
95	00 953 976 0	Gewindebolzen	Threaded bolt	Boulon fileté				2				
96	27 003 320 0	Buchse	Bushing	Douille				2				35,1 X 64,4 X 56
97	27 002 953 0	Spannkopf -rechts , inkl. Buchse	Chuck Head -right, incl. bushing	Tête de serrage -droite, incl. douille				1				
	27 002 954 0	Spannkopf -links , inkl. Buchse	Chuck Head -left, incl. bushing	Tête de serrage -gauche, incl. douille				1				
98	00 952 948 0	Scheibe	Washer	Rondelle				x				
99	90 003 275 0	Sicherungsmutter M24 ZLÜ	Locknut M24	Écrou de blocage M24				x				

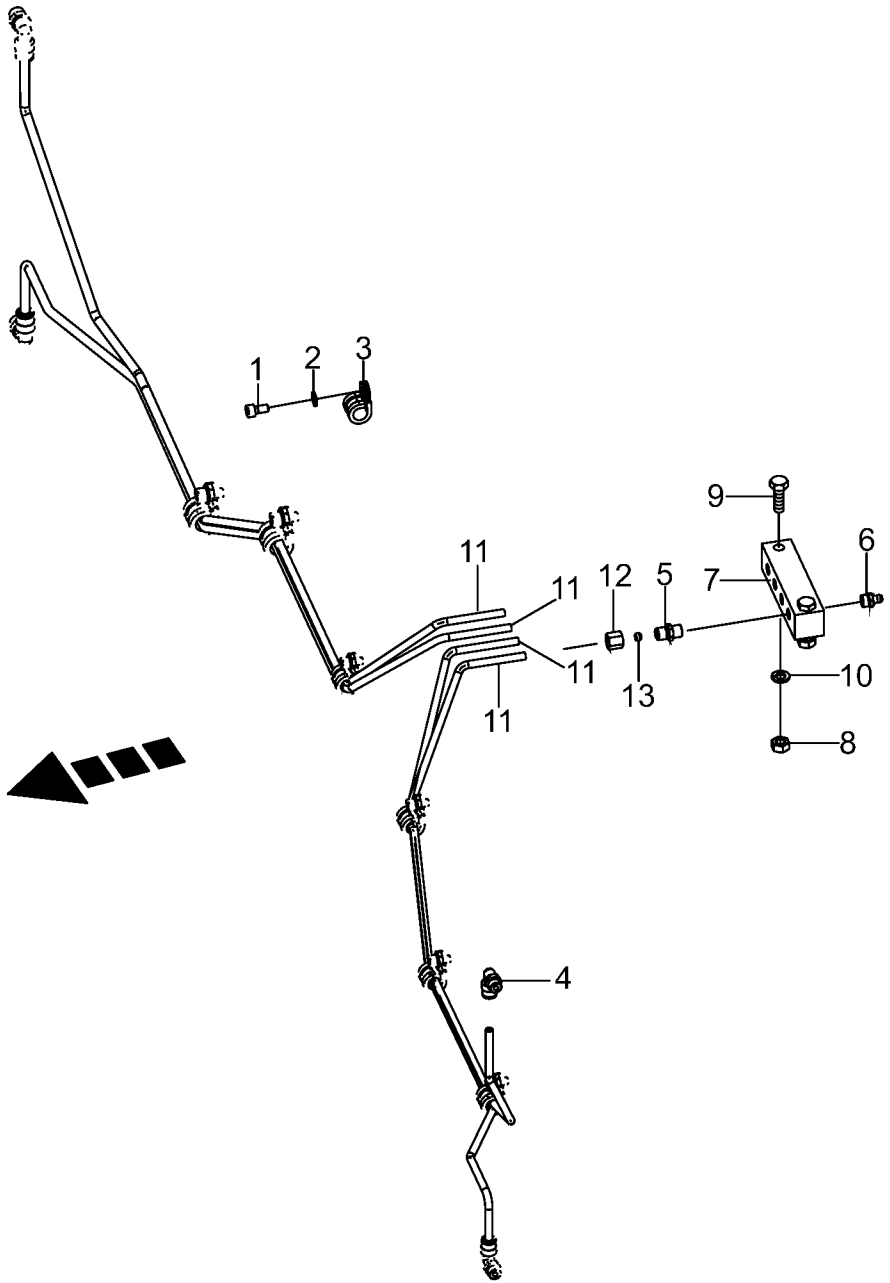

150 050 851 04 / 77.0

150 415 669 01

Lenkachse vorne -Schmierleitungen -Tridem EBS
Steering axle front -Lubricating line
Essieu directeur devant -Tuyauterie de graissage

975001 - 996000

150 050 851 04

150 415 669 1 **77.0**

Pos.	ID-Nr.	Benennung	Description	Description	Masch.-Nr-	ZX 430 GL	ZX 470 GL	ZX 560 GL				Bemerkung/Remarks/Remarque
1	00 903 043 1	Zylinderschraube	Allen screw	Vis tête cylindrique				x				M 6 X 16
2	00 909 906 1	Sperrkantscheibe	Detent edged washer	Disque à bord d'arrêt				x				SKM 6
3	00 953 980 0	Schelle	Clamp	Collier de serrage				7				
4	90 000 203 0	Winkeleinschraubstutzen	Angel male connector	Raccord filet jarret				4				M 10 X 1
5	00 919 333 0	Einschraubstutzen	Male connector	Raccord filet				4				M 10 X 1
6	00 919 004 0	Kegelschmiernippel	Grease niple	Graisseur à cone				4				M 10 X 1
7	00 952 941 0	Platte	Plate	Plaque				1				
8	00 908 210 0	6kt-Mutter	Hex nut	Écrou hex				x				M 8
9	00 900 264 1	6kt-Schraube	Hex head bolt	Boulon tête hex				x				M 8 X 45
10	00 910 033 0	Federring	Spring washer	Rondelle elastique				x				B 8
11	00 938 933 0	Kunststoffrohr mit Fett gefüllt -Id.-Nr.= 1m	Plastic tube filled with grease -Id.-no.= 1m	Tube plastique farci avec graisse -Id.-no.= 1m				x				6 X 1,5
12	00 921 039 1	Überwurfmutter	Nozzle disc cap	Écrou de buse-pastille				x				L 6
13	00 921 045 1	Schneidring	Cutting ring	Baque coupante				x				L 6

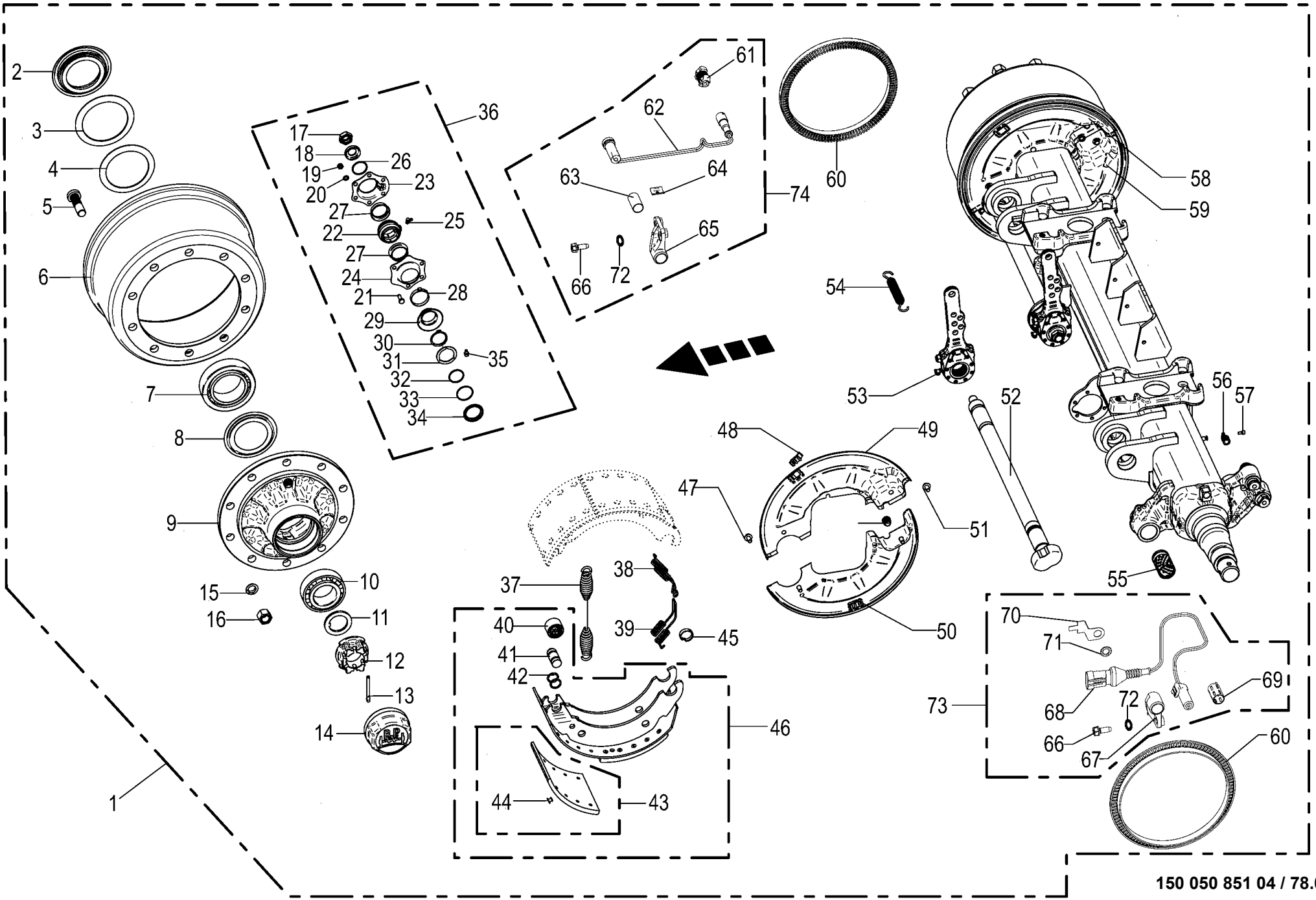

150 050 851 04 / 78.0

150 485 688 02

Bremsachse mitte -Tridem EBS **Brake axle middle** **Essieu centre**					975001 - 996000	ZX 430 GL	ZX 470 GL	ZX 560 GL				**150 050 851 04** 150 485 688 2 **78.0**
Pos.	ID-Nr.	Benennung	Description	Description	Masch.-Nr-							Bemerkung/Remarks/Remarque
1	27 007 935 0	Bremsachse -kpl.	Brake axle -cpl.	Essieu -cpl.				1				
2	00 952 089 0	Stossring	Push ring	Bague				2				
3	00 952 091 0	Lagerscheibe	Washer	Rondelle				2				120 X 157 X 2,5
4	00 952 092 0	Lagerscheibe	Washer	Rondelle				2				
5	00 952 900 0	Riffelbolzen	Wheel pin	Boulon de fix.de roue				20				M 22 X 1,5 X 80
6	00 952 099 0	Bremstrommel	Brake drum	Moyeu tambour				2				410 X 180
7	00 932 164 0	Kegelrollenlager	Taper roller bearing	Roulement à rouleaux coniques				2				33118
8	00 952 901 0	Abdeckblech	Cover plate	Tôle de recouvrement				2				
9	27 014 835 0	Radnabe 10/280/335 33213/33118	Wheel hub 10/280/335 33213/ 33118	Moyeu de roue 10/280/335 33213/33118				2				
10	00 932 101 0	Kegelrollenlager	Taper roller bearing	Roulement à rouleaux coniques				2				33213
11	00 952 090 0	Sicherungsscheibe	Lock washer	Rondelle de protection				2				
12	90 000 266 0	Kronenmutter	Castellated nut	Ecrou crenele plat				2				M 52 X 2
13	00 912 132 0	Splint	Cotter pin	Goupille fendue				2				8 X 56
14	00 952 902 0	Radkappe	Wheel cap	Chapeau de roue				2				M 125 X 2
15	00 910 217 0	Federring	Spring washer	Rondelle elastique				x				C 22,5
16	00 910 235 0	Radmutter	Nut	Ecrou de roue				20				M 22 X 1,5
17	00 908 077 0	6kt-Mutter	Hex nut	Écrou hex				x				M 22 X 1,5
18	00 910 369 0	Scheibe	Washer	Rondelle				x				23 X 39 X 3
19	00 908 210 0	6kt-Mutter	Hex nut	Écrou hex				x				M 8
20	00 909 908 1	Sperrkantscheibe	Detent edged washer	Disque à bord d'arrêt				x				SKM 8
21	00 900 616 0	6kt-Schraube	Hex head bolt	Boulon tête hex				x				M 8 X 25
22	27 011 494 0	Buchse Bremswellenlagerung	Bushing brake shaft bearing	Douille palier de l'arbre de frein				2				
23	27 009 311 0	Lagerhalter	Bearing support	Support de palier				2				
24	27 009 312 0	Lagerhalter	Bearing support	Support de palier				2				
25	00 940 097 0	Einschraubnippel	Screw-in nipple	Raccord de graissage vissé				2				M 8 X 1
26	90 001 972 0	Sprengring	Snap ring	Circlips				2				SW 40 X 1,5
27	00 952 975 0	Dichtung	Gasket	Joint				4				
28	27 001 434 0	Sicherungsklammer	Securing clip	Parenthèse de garantie				2				
29	00 952 975 0	Dichtung	Gasket	Joint				2				
30	90 001 871 0	Sicherungsring	Circlip	Circlip				4				42 X 2,5 DT
31	27 008 282 0	Dichtring	Gasket ring	Bague d'étanchéité				2				
32	90 001 971 0	O-Ring	O-ring	Joint torique				2				37 X 2,6
33	90 000 049 0	O-Ring	O-ring	Joint torique				2				40 X 2,5
34	27 008 283 0	Ring	Ring	Anneau				2				
35	00 919 004 0	Kegelschmiernippel	Grease niple	Graisseur à cone				2				M 10 X 1
36	27 009 086 0	Bremswellenlagerung -pro Achse	Brake shaft bearing -per axle	Palier d'arbre de frein -par essieu				1				
37	00 952 968 0	Zugfeder	Tension spring	Ressort de traction				2				5,3 X 28,5 X 268

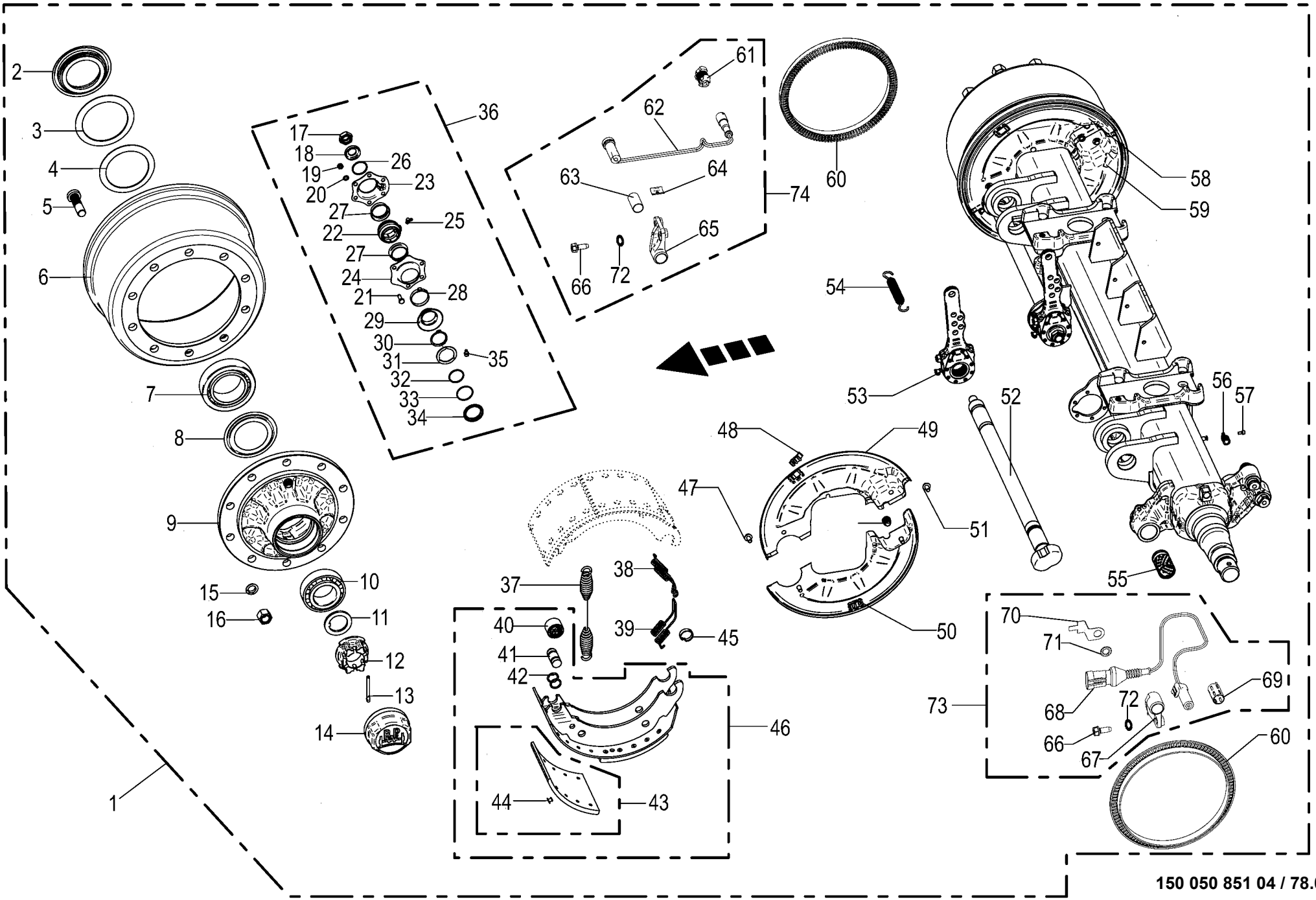

150 050 851 04 / 78.0

150 485 688 02

Bremsachse mitte -Tridem EBS **Brake axle middle** **Essieu centre**					975001 - 996000	ZX 430 GL	ZX 470 GL	ZX 560 GL				**150 050 851 04** 150 485 688 2 **78.0**
Pos.	ID-Nr.	Benennung	Description	Description	Masch.-Nr-							Bemerkung/Remarks/Remarque
38	00 952 095 0	Zugfeder	Tension spring	Ressort de traction				2				
39	00 952 096 0	Zugfeder	Tension spring	Ressort de traction				2				
40	00 952 962 0	Rolle	Roller	Galet				4				
41	27 001 438 0	Bolzen	Pin	Boulon				4				
42	27 009 350 0	Ring	Ring	Anneau				8				
43	27 003 681 0	Bremsbelag	Brake lining	Machoire de frein				8				410 X 180
44	00 913 810 0	Niet - Brems u. Kupplungsbel.	Rivet	Rivet				80				8 X 15
45	00 952 961 0	Sprengring	Snap ring	Circlips				8				
46	00 952 903 0	Bremsbacke	Brake shoe	Machoire de frein				4				410 X 180
47	00 900 632 0	6kt-Schraube	Hex head bolt	Boulon tête hex				x				M 10 X 16
48	27 021 481 0	Stopfen	Plug	Bouchon				4				
49	27 021 477 0	Deckel f. Bremse links oben	Cover for brake top left	Couvercle p. frein gauche en haut				1				
50	27 021 478 0	Deckel f. Bremse links unten	Cover for brake bottom left	Couvercle p. frein gauche en bas				1				
51	00 900 632 0	6kt-Schraube	Hex head bolt	Boulon tête hex				x				M 10 X 16
52	27 011 495 0	Bremswelle L=795 A=676,5	Brake shaft L=795 A=67.5	Arbre de frein L=795 A=676,5				2				
53	00 952 965 0	Gestängesteller	Rod control	Element de commande				2				
54	00 953 845 0	Zugfeder	Tension spring	Ressort de traction				2				2,8 X 23 X 148
55	00 952 960 0	Buchse	Bushing	Douille				2				42 X 46 X 72,6
56	00 953 980 0	Schelle	Clamp	Collier de serrage				4				
57	90 002 093 0	Zylinderschraube	Allen screw	Vis tête cylindrique				x				M 6 X 12
58	27 021 479 0	Deckel f. Bremse rechts oben	Cover for brake top right	Couvercle p. frein droit en haut				1				
59	27 021 480 0	Deckel f. Bremse rechts unten	Cover for brake rh bottom	Couvercle p. frein droit en bas				1				
60	27 011 496 0	Polrad 120 Zähne	Field spider 120 gears	Induit 120 dents				2				
61	27 011 505 0	Sensorhalter	Sensor support	Support de capteur				1				
62	27 010 462 0	ABS Sensor 0,7 mm	Sensor für EBS-Bremse	Capteur EBS-Bremse				1				
63	27 010 463 0	Buchse f. Sensor	Bushing for sensor	Douille pour capteur				1				
64	27 021 535 0	Halteklammer Sensor	Bracket sensor	Pince de fixation capteur				1				
65	27 010 469 0	Sensorhalter rechts	Sensor support rh.	Support de capteur dr.				1				
66	00 900 614 0	6kt-Schraube	Hex head bolt	Boulon tête hex				x				M 8 X 20
67	27 021 485 0	Sensorhalter links	Sensor support lh.	Support de capteur ga.				1				
68	27 018 069 0	Drehzahlsensor PNP 5kHz	Speed sensor PNP 5kHz	Capteur de vitesse PNP 5kHz				1				
69	27 010 463 0	Buchse f. Sensor	Bushing for sensor	Douille pour capteur				1				
70	27 021 484 0	Halter	Support	Support				1				
71	00 953 871 0	Fächerscheibe	Serrated washer	Rondelle a eventail				1				
72	00 909 903 0	Sperrkantscheibe	Detent edged washer	Disque à bord d'arrêt				x				SKZ 8
73	27 018 070 0	Drehzahlsensor PNP 5kHz	Speed sensor PNP 5kHz	Capteur de vitesse PNP 5kHz				1				
74	27 021 483 0	Sensor ABS	Sensor anti-lock braking system	Capteur ABS				1				

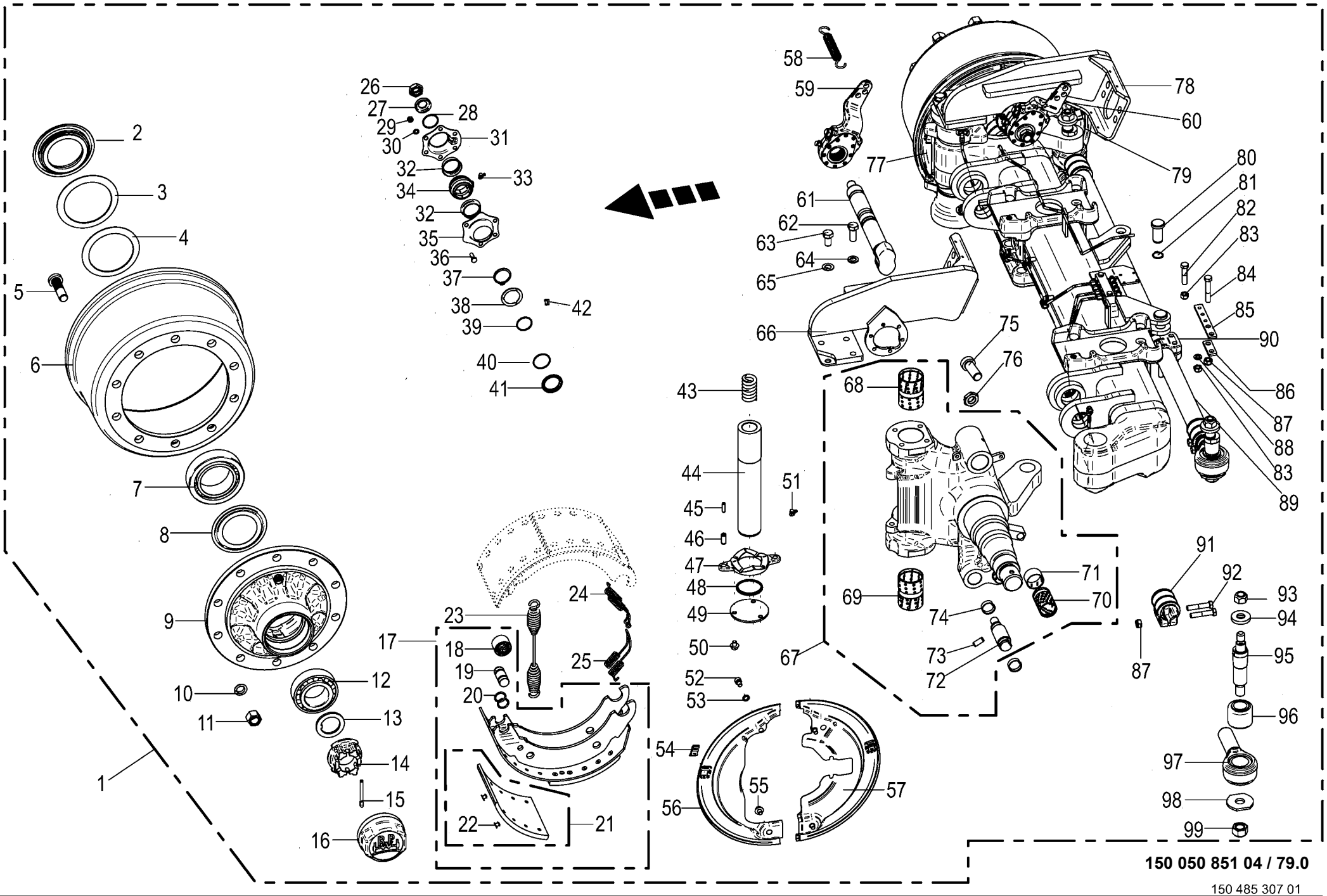

150 050 851 04 / 79.0

150 485 307 01

Lenkachse hinten -Tridem EBS Steering axle Essieu directeur					975001 - 996000	ZX 430 GL	ZX 470 GL	ZX 560 GL				150 050 851 04 150 485 307 1 79.0
Pos.	ID-Nr.	Benennung	Description	Description	Masch.-Nr-							Bemerkung/Remarks/Remarque
1	00 953 954 0	Lenkachse	Steering axle	Essieu directeur				2				10/280/335 2050 FL4118
2	00 952 089 0	Stossring	Push ring	Bague				2				
3	00 952 091 0	Lagerscheibe	Washer	Rondelle				2				120 X 157 X 2,5
4	00 952 092 0	Lagerscheibe	Washer	Rondelle				2				
5	00 952 900 0	Riffelbolzen	Wheel pin	Boulon de fix.de roue				20				M 22 X 1,5 X 80
6	00 952 099 0	Bremstrommel	Brake drum	Moyeu tambour				2				410 X 180
7	00 932 164 0	Kegelrollenlager	Taper roller bearing	Roulement à rouleaux coniques				2				33118
8	00 952 901 0	Abdeckblech	Cover plate	Tôle de recouvrement				2				
9	27 014 835 0	Radnabe 10/280/335 33213/33118	Wheel hub 10/280/335 33213/ 33118	Moyeu de roue 10/280/335 33213/33118				2				
10	00 910 217 0	Federring	Spring washer	Rondelle elastique				20				C 22,5
11	00 910 235 0	Radmutter	Nut	Ecrou de roue				20				M 22 X 1,5
12	00 932 101 0	Kegelrollenlager	Taper roller bearing	Roulement à rouleaux coniques				2				33213
13	00 952 090 0	Sicherungsscheibe	Lock washer	Rondelle de protection				2				
14	90 000 266 0	Kronenmutter	Castellated nut	Ecrou crenele plat				2				M 52 X 2
15	00 912 132 0	Splint	Cotter pin	Goupille fendue				2				8 X 56
16	00 952 902 0	Radkappe	Wheel cap	Chapeau de roue				2				M 125 X 2
17	00 952 903 0	Bremsbacke	Brake shoe	Machoire de frein				4				410 X 180
18	00 952 962 0	Rolle	Roller	Galet				4				
19	27 001 438 0	Bolzen	Pin	Boulon				4				
20	27 009 350 0	Ring	Ring	Anneau				8				
21	27 003 681 0	Bremsbelag	Brake lining	Machoire de frein				8				410 X 180
22	00 913 810 0	Niet - Brems u. Kupplungsbel.	Rivet	Rivet				80				8 X 15
23	00 952 968 0	Zugfeder	Tension spring	Ressort de traction				2				5,3 X 28,5 X 268
24	00 953 978 0	Zugfeder	Tension spring	Ressort de traction				2				
25	00 953 983 0	Zugfeder	Tension spring	Ressort de traction				2				
26	00 957 286 0	6kt-Mutter	Hex nut	Écrou hex				x				M 22 X 1,5
27	00 910 369 0	Scheibe	Washer	Rondelle				x				23 X 39 X 3
28	00 911 804 0	Sprengring	Snap ring	Circlips				2				B 40 X 2,5
29	00 908 210 0	6kt-Mutter	Hex nut	Écrou hex				x				M 8
30	00 909 908 1	Sperrkantscheibe	Detent edged washer	Disque à bord d'arrêt				x				SKM 8
31	27 009 312 0	Lagerhalter	Bearing support	Support de palier				2				
32	00 952 974 0	Dichtung	Gasket	Joint				4				
33	00 940 097 0	Einschraubnippel	Screw-in nipple	Raccord de graissage vissé				2				M 8 X 1
34	27 011 494 0	Buchse Bremswellenlagerung	Bushing brake shaft bearing	Douille palier de l'arbre de frein				2				
35	27 009 311 0	Lagerhalter	Bearing support	Support de palier				2				
36	00 900 616 0	6kt-Schraube	Hex head bolt	Boulon tête hex				x				M 8 X 25
37	00 911 518 0	Sicherungsring	Circlip	Circlip				2				40 X 2,5

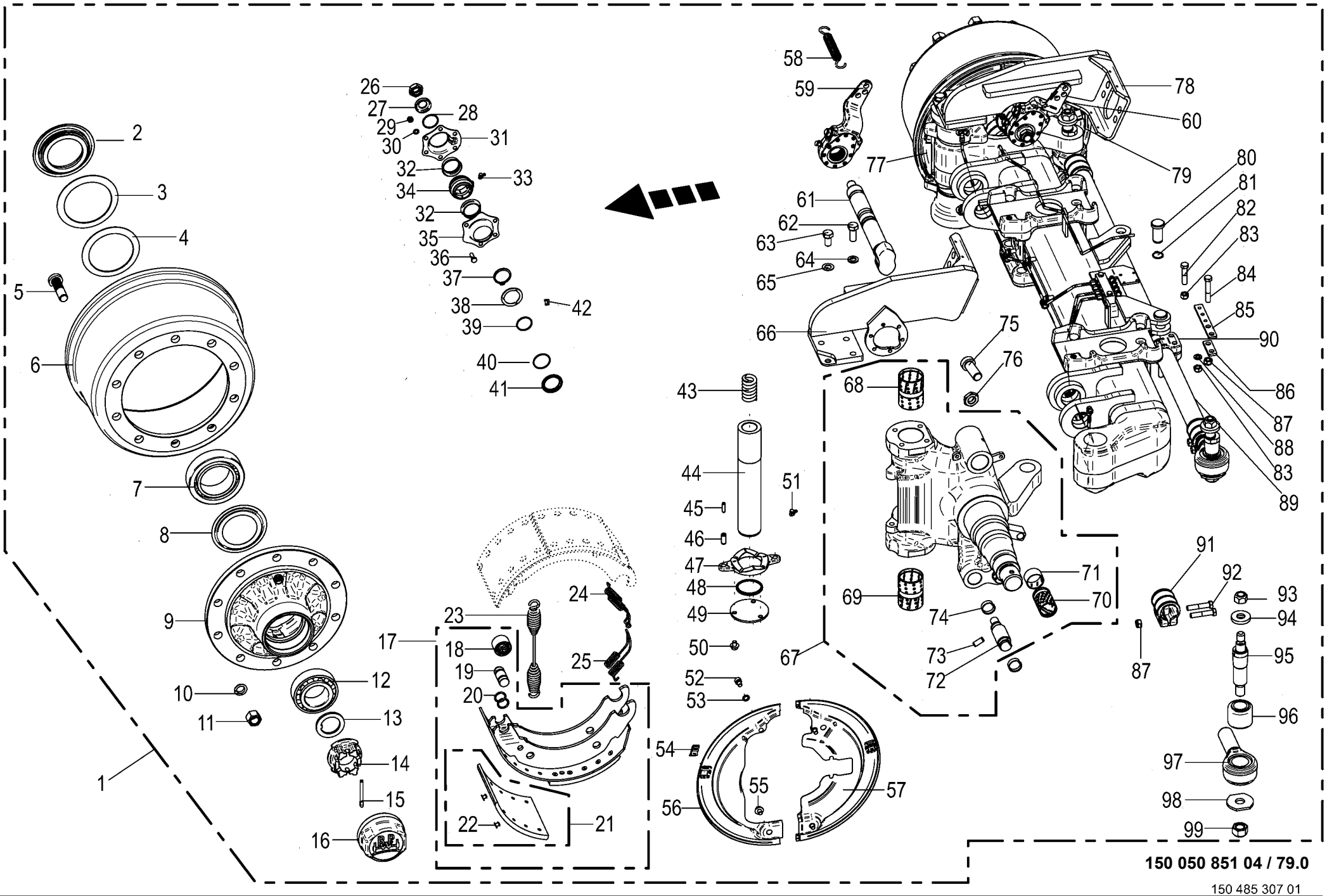

150 050 851 04 / 79.0

150 485 307 01

Lenkachse hinten -Tridem EBS Steering axle Essieau directeur					975001 - 996000	ZX 430 GL	ZX 470 GL	ZX 560 GL				150 050 851 04 150 485 307 1 79.0
Pos.	ID-Nr.	Benennung	Description	Description	Masch.-Nr-							Bemerkung/Remarks/Remarque
38	27 008 283 0	Ring	Ring	Anneau				2				
39	90 001 971 0	O-Ring	O-ring	Joint torique				2				37 X 2,6
40	90 000 049 0	O-Ring	O-ring	Joint torique				2				40 X 2,5
41	27 008 282 0	Dichtring	Gasket ring	Bague d'étanchéité				2				
42	00 919 104 0	Kegelschmiernippel	Grease niple	Graisseur à cone				2				BM 10 X 1
43	00 953 971 0	Druckfeder	Pressure spring	Ressort de pression				2				
44	27 014 818 0	Lenkbolzen RD=60X331	Steering pivot RD=60X331	Boulon de direction RD=60X331				2				
45	00 912 516 3	Spannstift	Roll pin	Goupille de serrage				4				7 X 30
46	00 912 501 2	Spannstift	Roll pin	Goupille de serrage				4				12 X 30
47	00 952 954 0	Druckscheibe	Pression disc	Disque de pression				2				
48	27 011 629 0	Dichtring 70/62/59x5	Seal ring 70/62/59x5	Bague d'étan. 70/62/59x5				2				
49	00 953 974 0	Scheibe	Washer	Rondelle				2				
50	00 900 272 2	6kt-Schraube	Hex head bolt	Boulon tête hex				x				M 10 X 12
51	00 919 104 0	Kegelschmiernippel	Grease niple	Graisseur à cone				4				BM 10 X 1
52	90 000 129 0	Zylinderschraube	Allen screw	Vis tête cylindrique				x				M 10 X 16
53	00 953 871 0	Fächerscheibe	Serrated washer	Rondelle a eventail				4				
54	27 021 481 0	Stopfen	Plug	Bouchon				4				
55	00 900 272 2	6kt-Schraube	Hex head bolt	Boulon tête hex				x				M 10 X 12
56	27 011 643 0	Deckel f. Bremse vorne, links	Cover for brake front left	Couvercle p. frein avant ga.				1				
57	27 011 640 0	Deckel f. Bremse hinten, links	Cover for brake rear left	Couvercle p. frein arrière, ga.				1				
58	00 953 979 0	Zugfeder	Tension spring	Ressort de traction				2				2,5 X 20 X 99
59	27 014 836 0	Gestängesteller Z42X38 GK58,5	Linkage setter Z42X38 GK58.5	Tringlerie Z42X38 GK58,5				1				
60	27 014 837 0	Gestängesteller Z42X38 GK58,5	Linkage setter Z42X38 GK58.5	Tringlerie Z42X38 GK58,5				1				
61	27 011 633 0	Bremswelle L=365 A=246,5	Brake shaft L=365 A=246,5	Arbre de frein L=365 A=246,5				2				
62	90 001 430 0	6kt-Schraube	Hex head bolt	Boulon tête hex				x				M 14 X 40
63	90 002 084 0	6kt-Schraube M14x30 ZLÜ	Hexagon head screw M14 x 30	Vis six pans M14 x 30				x				
64	00 909 902 1	Sperrkantscheibe	Detent edged washer	Disque à bord d'arrêt				x				SKZ 14
65	00 909 902 1	Sperrkantscheibe	Detent edged washer	Disque à bord d'arrêt				x				SKZ 14
66	27 014 819 0	Grundplatte oben links	Base plate top left	Plaque de base en haut ga.				1				
67	27 014 816 0	Lenkschenkel-GRP links	Steering journal left	Traverse de direction ga.				1				
	27 014 817 0	Lenkschenkel-GRP rechts	Steering journal right	Traverse de direction dr.				1				
68	27 011 626 0	Buchse	Bushing	Douille				2				
69	00 953 968 0	Buchse	Bushing	Douille				2				
70	00 952 960 0	Buchse	Bushing	Douille				2				42 X 46 X 72,6
71	00 953 969 0	Buchse	Bushing	Douille				2				
72	27 011 627 0	Bolzen	Bolt	Boulon				4				
73	00 912 501 2	Spannstift	Roll pin	Goupille de serrage				4				12 X 30
74	00 952 961 0	Sprengring	Snap ring	Circlips				8				

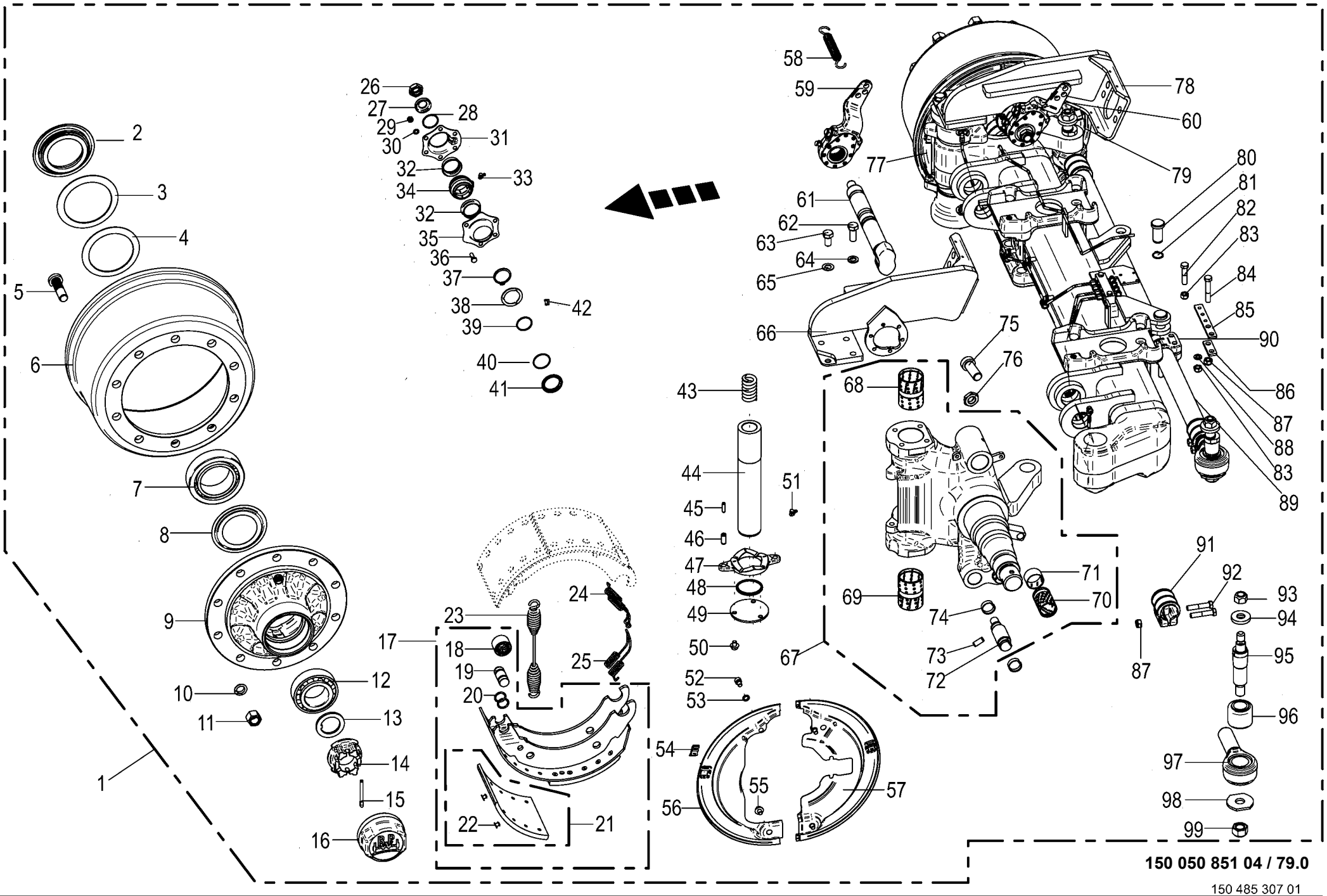

150 050 851 04 / 79.0

150 485 307 01

Lenkachse hinten -Tridem EBS Steering axle Essieau directeur					975001 - 996000	ZX 430 GL	ZX 470 GL	ZX 560 GL				150 050 851 04 150 485 307 1 79.0
Pos.	ID-Nr.	Benennung	Description	Description	Masch.-Nr-							Bemerkung/Remarks/Remarque
75	00 903 021 0	Zylinderschraube	Allen screw	Vis tête cylindrique				2				M 24 X 60
76	00 908 531 2	6kt-Mutter -niedrige Form	Hex nut -low form	Écrou hex -forme basse				x				M 24
77	27 011 645 0	Deckel f. Bremse vorne, rechts	Cover for brake front right	Couvercle p. frein avant dr.				1				
78	27 014 820 0	Grundplatte oben rechts	Base plate top right	Plaque de base en haut dr.				1				
79	27 011 642 0	Deckel f. Bremse hinten, rechts	Cover for brake rear right	Couvercle p. frein arrière, dr.				1				
80	27 009 366 0	Bolzen	Pin	Boulon				2				Rd. 25 X 60
81	00 911 529 0	Sicherungsring	Circlip	Circlip				2				A 25 X 1,2
82	90 002 326 0	6kt-Schraube M12 x 55	Hexagon head screw M12 x 55	Vis six pans M12 x 55				x				
83	00 908 701 0	Sicherungsmutter	Locknut	Écrou hex				x				M 12
84	90 003 701 0	6kt-Schraube M12 x 1,5 x 70 Zn8	Hex bolt M12 x 1.5 x 70 Zn8	Vis six pans M12 x 1,5 x 70				x				
85	27 014 821 0	Halter T5 120X22	Holder T5 120X22	Support T5 120X22				1				
86	27 021 584 0	Platte	Plate	Plaque				1				
87	00 908 703 0	Sicherungsmutter	Locknut	Écrou hex				x				M 12 X 1,5
88	00 910 506 1	Scheibe	Washer	Rondelle				1				13 X 24 X 2,5
89	27 001 436 0	Rohr	Tube	Tube				1				Lg.= 1320
90	00 953 982 0	Halter	Support	Cadre support				1				
91	00 952 945 0	Schelle	Clamp	Collier de serrage				2				
92	00 902 135 0	6kt-Schraube	Hex head bolt	Boulon tête hex				x				M 12 X 1,5 X 60
93	00 908 721 0	Sicherungsmutter	Locknut	Écrou hex				x				M 20
94	00 953 977 0	Spannstück	Tensioning element	Element tendeur				2				35/25,5 X 12,5
95	00 953 976 0	Gewindebolzen	Threaded bolt	Boulon fileté				2				
96	27 003 320 0	Buchse	Bushing	Douille				2				35,1 X 64,4 X 56
97	27 002 953 0	Spannkopf -rechts , inkl. Buchse	Chuck Head -right, incl. bushing	Tête de serrage -droite, incl. douille				1				
	27 002 954 0	Spannkopf -links , inkl. Buchse	Chuck Head -left, incl. bushing	Tête de serrage -gauche, incl. douille				1				
98	00 952 948 0	Scheibe	Washer	Rondelle				x				
99	00 908 726 2	Sicherungsmutter	Locknut	Écrou hex				x				M 24

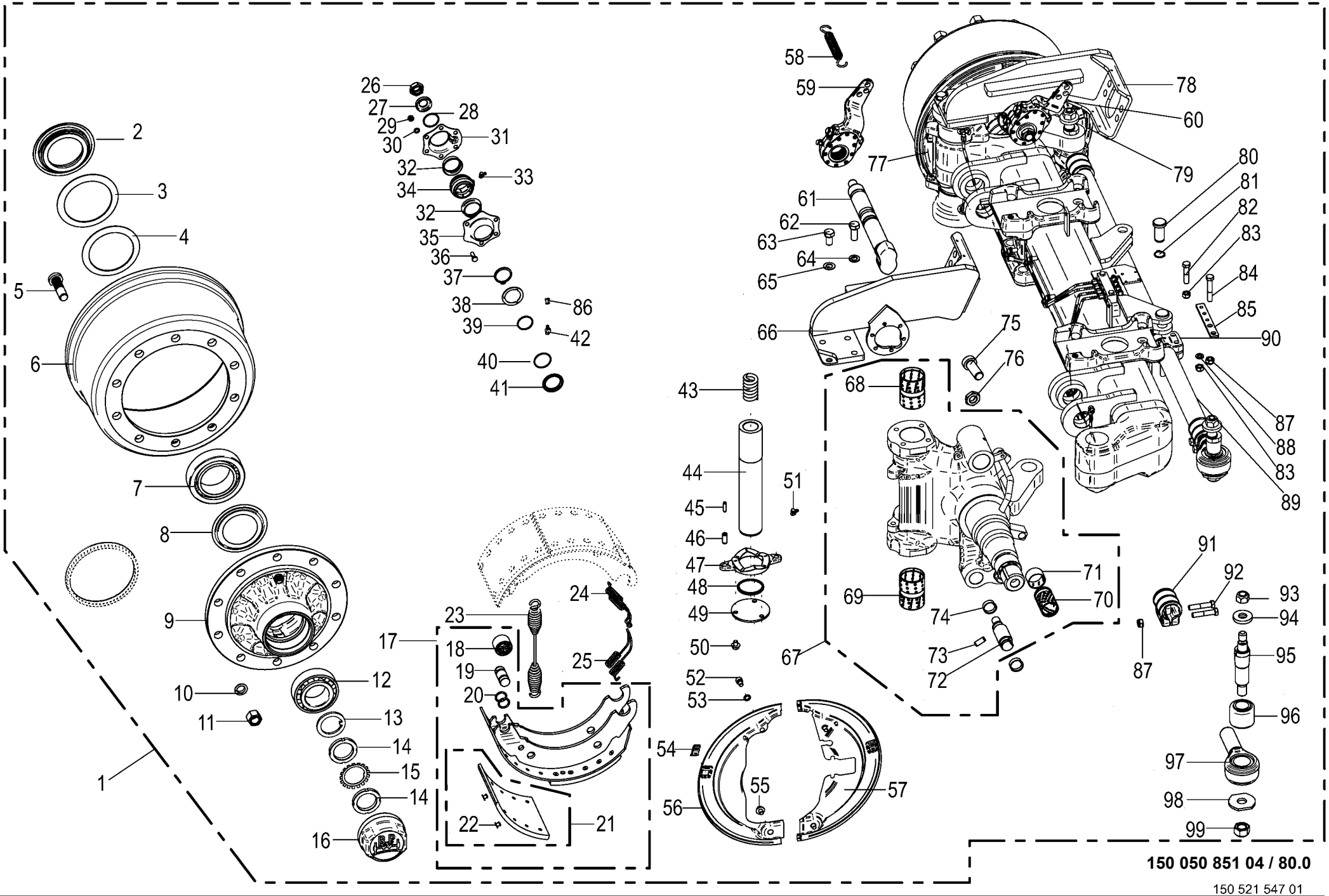

150 050 851 04 / 80.0

150 521 547 01

Lenkachse -Reifendruckregelanlage
Steering axle
Essieu directeur

975001 - 996000

150 050 851 04

150 521 547 1 **80.0**

Pos.	ID-Nr.	Benennung	Description	Description	Masch.-Nr-	ZX 430 GL	ZX 470 GL	ZX 560 GL				Bemerkung/Remarks/Remarque
1	27 014 763 0	Br-Lenkachse 10/280/335/M22X1, 5 2050 -Reifendruckregelanlage	Braking and steering axle 10/ 280/335 -Tyre pressure control system	Essieu directeur de freinage 10/280/335				1				
2	00 952 089 0	Stossring	Push ring	Bague				2				
3	00 952 091 0	Lagerscheibe	Washer	Rondelle				2				120 X 157 X 2,5
4	00 952 092 0	Lagerscheibe	Washer	Rondelle				2				
5	00 952 900 0	Riffelbolzen	Wheel pin	Boulon de fix.de roue				20				M 22 X 1,5 X 80
6	00 952 099 0	Bremstrommel	Brake drum	Moyeu tambour				2				410 X 180
7	00 932 164 0	Kegelrollenlager	Taper roller bearing	Roulement à rouleaux coniques				2				33118
8	00 952 901 0	Abdeckblech	Cover plate	Tôle de recouvrement				2				
9	27 014 835 0	Radnabe 10/280/335 33213/33118	Wheel hub 10/280/335 33213/ 33118	Moyeu de roue 10/280/335 33213/33118				2				
10	00 910 217 0	Federring	Spring washer	Rondelle elastique				20				C 22,5
11	00 910 235 0	Radmutter	Nut	Ecrou de roue				20				M 22 X 1,5
12	00 932 101 0	Kegelrollenlager	Taper roller bearing	Roulement à rouleaux coniques				2				33213
13	27 025 544 0	Scheibe 76/56X5,8						2				
14	27 025 545 0	Wellenmutter M52x2						4				
15	27 025 546 0	Sicherungsblech MB11						2				
16	00 952 902 0	Radkappe	Wheel cap	Chapeau de roue				2				M 125 X 2
17	00 952 903 0	Bremsbacke	Brake shoe	Machoire de frein				4				410 X 180
18	00 952 962 0	Rolle	Roller	Galet				4				
19	27 001 438 0	Bolzen	Pin	Boulon				4				
20	27 009 350 0	Ring	Ring	Anneau				8				
21	27 003 681 0	Bremsbelag	Brake lining	Machoire de frein				8				410 X 180
22	00 913 810 0	Niet - Brems u. Kupplungsbel.	Rivet	Rivet				80				8 X 15
23	00 952 968 0	Zugfeder	Tension spring	Ressort de traction				2				5,3 X 28,5 X 268
24	00 953 978 0	Zugfeder	Tension spring	Ressort de traction				2				
25	00 953 983 0	Zugfeder	Tension spring	Ressort de traction				2				
26	00 957 286 0	6kt-Mutter	Hex nut	Écrou hex				x				M 22 X 1,5
27	00 910 369 0	Scheibe	Washer	Rondelle				x				23 X 39 X 3
28	90 001 972 0	Sprengring	Snap ring	Circlips				2				SW 40 X 1,5
29	00 908 210 0	6kt-Mutter	Hex nut	Écrou hex				x				M 8
30	00 909 908 1	Sperrkantscheibe	Detent edged washer	Disque à bord d'arrêt				x				SKM 8
31	27 009 312 0	Lagerhalter	Bearing support	Support de palier				2				
32	00 952 974 0	Dichtung	Gasket	Joint				4				
33	00 940 097 0	Einschraubnippel	Screw-in nipple	Raccord de graissage vissé				2				M 8 X 1
34	27 011 494 0	Buchse Bremswellenlagerung	Bushing brake shaft bearing	Douille palier de l'arbre de frein				2				
35	27 009 311 0	Lagerhalter	Bearing support	Support de palier				2				

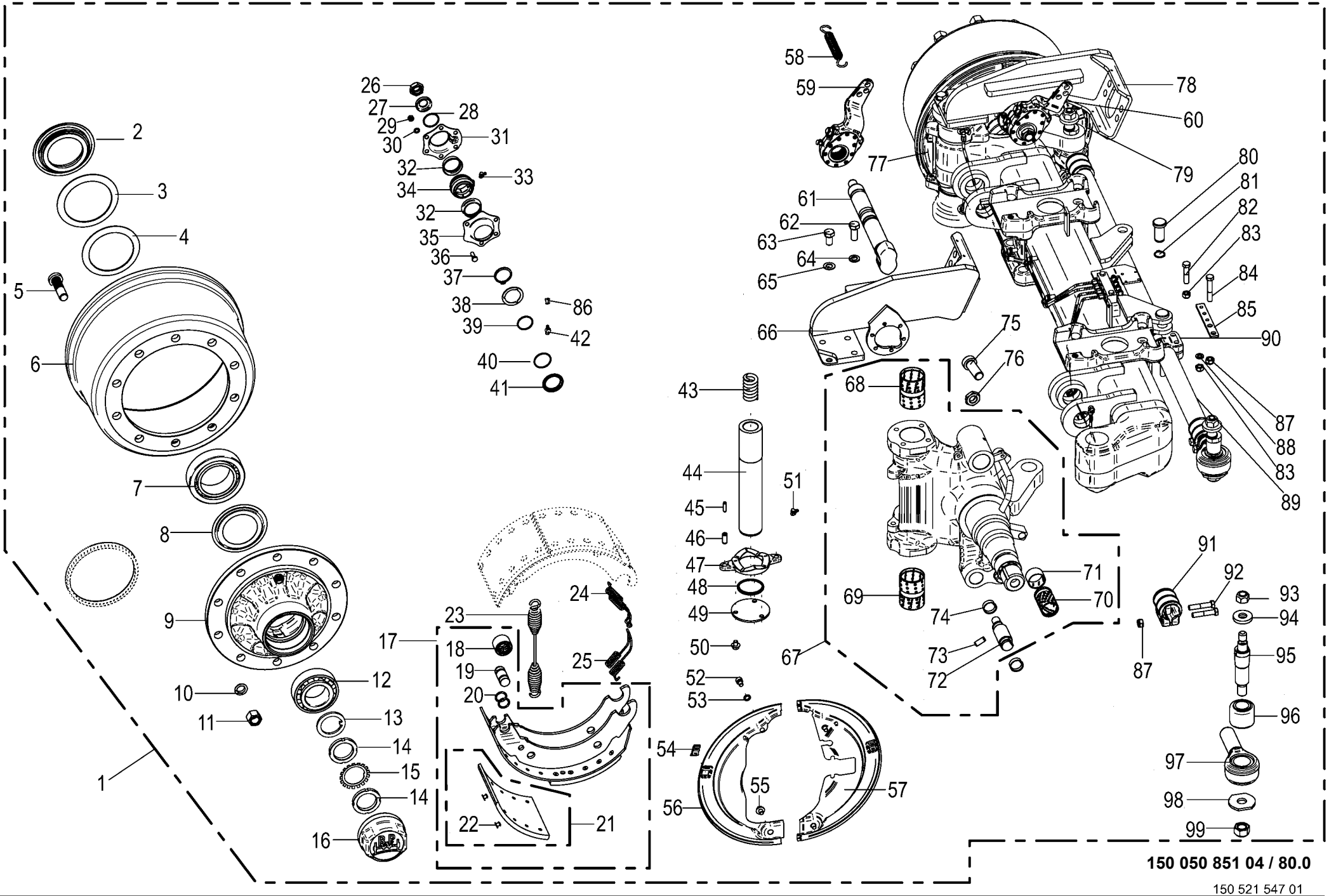

150 050 851 04 / 80.0

150 521 547 01

Lenkachse -Reifendruckregelanlage Steering axle Essieu directeur					975001 - 996000	ZX 430 GL	ZX 470 GL	ZX 560 GL				150 050 851 04 150 521 547 1 80.0
Pos.	ID-Nr.	Benennung	Description	Description	Masch.-Nr-							Bemerkung/Remarks/Remarque
36	00 900 616 0	6kt-Schraube	Hex head bolt	Boulon tête hex				x				M 8 X 25
37	90 001 871 0	Sicherungsring	Circlip	Circlip				2				42 X 2,5 DT
38	27 008 283 0	Ring	Ring	Anneau				2				
39	90 001 971 0	O-Ring	O-ring	Joint torique				2				37 X 2,6
40	90 000 049 0	O-Ring	O-ring	Joint torique				2				40 X 2,5
41	27 008 282 0	Dichtring	Gasket ring	Bague d'étanchéité				2				
42	00 919 104 0	Kegelschmiernippel	Grease niple	Graisseur à cone				2				BM 10 X 1
43	00 953 971 0	Druckfeder	Pressure spring	Ressort de pression				2				
44	27 014 818 0	Lenkbolzen RD=60X331	Steering pivot RD=60X331	Boulon de direction RD=60X331				2				
45	00 912 516 3	Spannstift	Roll pin	Goupille de serrage				4				7 X 30
46	00 912 501 2	Spannstift	Roll pin	Goupille de serrage				4				12 X 30
47	00 952 954 0	Druckscheibe	Pression disc	Disque de pression				2				
48	27 011 629 0	Dichtring 70/62/59x5	Seal ring 70/62/59x5	Bague d'étan. 70/62/59x5				2				
49	00 953 974 0	Scheibe	Washer	Rondelle				2				
50	00 900 272 2	6kt-Schraube	Hex head bolt	Boulon tête hex				x				M 10 X 12
51	00 919 104 0	Kegelschmiernippel	Grease niple	Graisseur à cone				4				BM 10 X 1
52	90 000 129 0	Zylinderschraube	Allen screw	Vis tête cylindrique				x				M 10 X 16
53	00 953 871 0	Fächerscheibe	Serrated washer	Rondelle a eventail				4				
54	27 021 481 0	Stopfen	Plug	Bouchon				4				
55	00 900 272 2	6kt-Schraube	Hex head bolt	Boulon tête hex				x				M 10 X 12
56	27 011 643 0	Deckel f. Bremse vorne, links	Cover for brake front left	Couvercle p. frein avant ga.				1				
57	27 025 554 0	Deckel f. Bremse LH						1				
58	00 953 979 0	Zugfeder	Tension spring	Ressort de traction				2				2,5 X 20 X 99
59	27 014 836 0	Gestängesteller Z42X38 GK58,5	Linkage setter Z42X38 GK58.5	Tringlerie Z42X38 GK58,5				1				
60	27 014 837 0	Gestängesteller Z42X38 GK58,5	Linkage setter Z42X38 GK58.5	Tringlerie Z42X38 GK58,5				1				
61	27 011 633 0	Bremswelle L=365 A=246,5	Brake shaft L=365 A=246,5	Arbre de frein L=365 A=246,5				2				
62	90 001 430 0	6kt-Schraube	Hex head bolt	Boulon tête hex				x				M 14 X 40
63	90 002 084 0	6kt-Schraube M14x30 ZLÜ	Hexagon head screw M14 x 30	Vis six pans M14 x 30				x				
64	00 909 902 1	Sperrkantscheibe	Detent edged washer	Disque à bord d'arrêt				x				SKZ 14
65	00 909 902 1	Sperrkantscheibe	Detent edged washer	Disque à bord d'arrêt				x				SKZ 14
66	27 014 819 0	Grundplatte oben links	Base plate top left	Plaque de base en haut ga.				1				
67	27 025 550 0	Lenkschenkel-GRP 13T ABS links						1				
	27 025 551 0	Lenkschenkel-GRP 13T ABS rechts						1				
68	27 011 626 0	Buchse	Bushing	Douille				2				
69	00 953 968 0	Buchse	Bushing	Douille				2				
70	00 952 960 0	Buchse	Bushing	Douille				2				42 X 46 X 72,6
71	00 953 969 0	Buchse	Bushing	Douille				2				

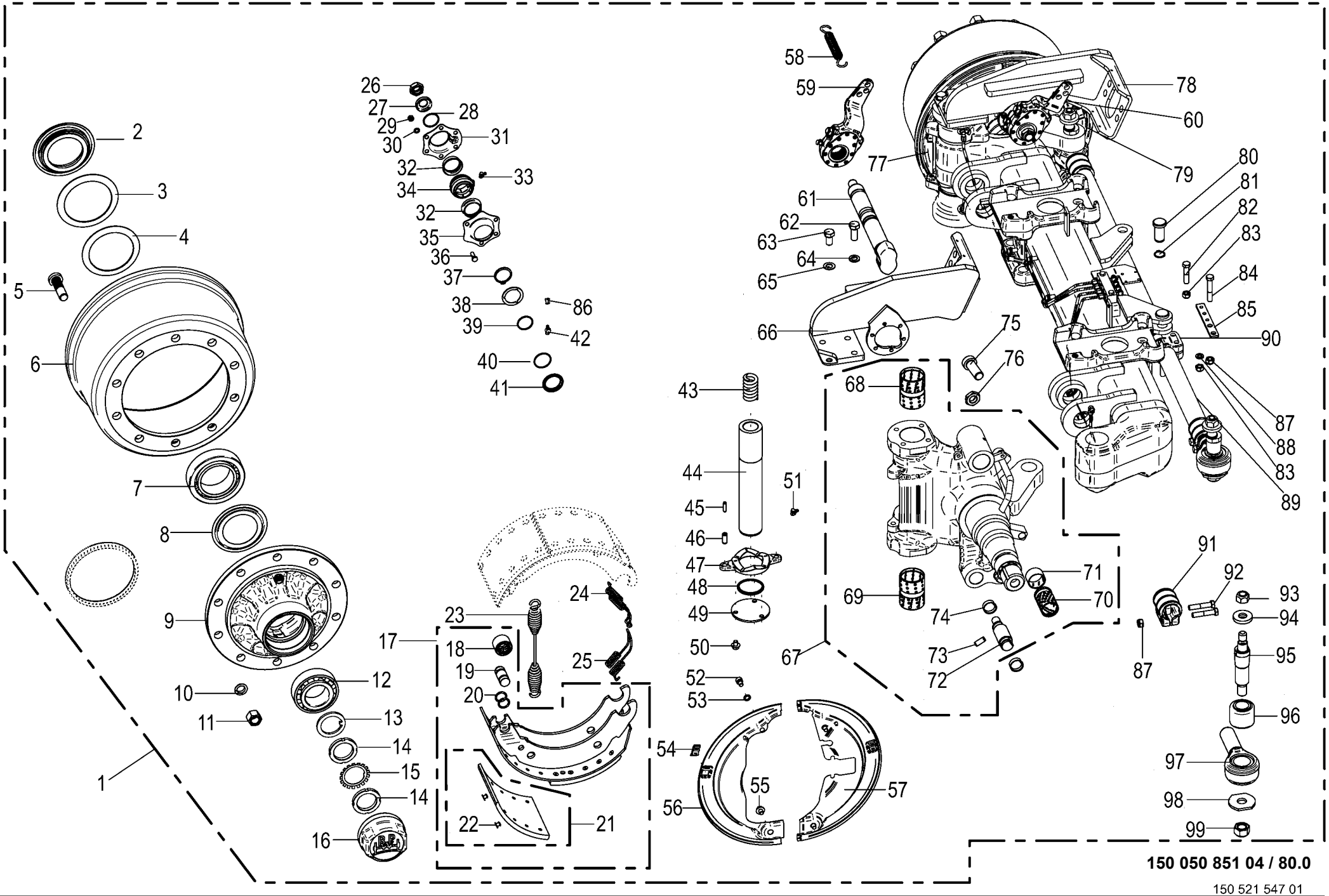

150 050 851 04 / 80.0

150 521 547 01

Lenkachse -Reifendruckregelanlage Steering axle Essieu directeur					975001 - 996000	ZX 430 GL	ZX 470 GL	ZX 560 GL				150 050 851 04 150 521 547 1 80.0
Pos.	ID-Nr.	Benennung	Description	Description	Masch.-Nr-							Bemerkung/Remarks/Remarque
72	27 011 627 0	Bolzen	Bolt	Boulon				4				
73	00 912 501 2	Spannstift	Roll pin	Goupille de serrage				4				12 X 30
74	00 952 961 0	Sprengring	Snap ring	Circlips				8				
75	00 903 021 0	Zylinderschraube	Allen screw	Vis tête cylindrique				2				M 24 X 60
76	00 908 531 2	6kt-Mutter -niedrige Form	Hex nut -low form	Écrou hex -forme basse				x				M 24
77	27 011 645 0	Deckel f. Bremse vorne, rechts	Cover for brake front right	Couvercle p. frein avant dr.				1				
78	27 014 820 0	Grundplatte oben rechts	Base plate top right	Plaque de base en haut dr.				1				
79	27 025 555 0	Deckel f. Bremse RH						1				
80	27 009 366 0	Bolzen	Pin	Boulon				2				Rd. 25 X 60
81	00 911 529 0	Sicherungsring	Circlip	Circlip				2				A 25 X 1,2
82	90 002 326 0	6kt-Schraube M12 x 55	Hexagon head screw M12 x 55	Vis six pans M12 x 55				x				
83	00 908 701 0	Sicherungsmutter	Locknut	Écrou hex				x				M 12
84	00 901 453 0	6kt-Schraube	Hex head bolt	Boulon tête hex				x				M 12 X 65
85	27 014 821 0	Halter T5 120X22	Holder T5 120X22	Support T5 120X22				1				
86	27 016 439 0	Schutzkappe	Protective cap	Capuchon de protection				4				
87	00 908 703 0	Sicherungsmutter	Locknut	Écrou hex				x				M 12 X 1,5
88	00 910 506 1	Scheibe	Washer	Rondelle				1				13 X 24 X 2,5
89	27 001 436 0	Rohr	Tube	Tube				1				Lg.= 1320
90	00 953 982 0	Halter	Support	Cadre support				1				
91	00 952 945 0	Schelle	Clamp	Collier de serrage				2				
92	00 902 135 0	6kt-Schraube	Hex head bolt	Boulon tête hex				x				M 12 X 1,5 X 60
93	00 908 721 0	Sicherungsmutter	Locknut	Écrou hex				x				M 20
94	00 953 977 0	Spannstück	Tensioning element	Element tendeur				2				35/25,5 X 12,5
95	00 953 976 0	Gewindebolzen	Threaded bolt	Boulon fileté				2				
96	27 003 320 0	Buchse	Bushing	Douille				2				35,1 X 64,4 X 56
97	27 002 953 0	Spannkopf -rechts , inkl. Buchse	Chuck Head -right, incl. bushing	Tête de serrage -droite, incl. douille				1				
	27 002 954 0	Spannkopf -links , inkl. Buchse	Chuck Head -left, incl. bushing	Tête de serrage -gauche, incl. douille				1				
98	00 952 948 0	Scheibe	Washer	Rondelle				x				
99	90 003 275 0	Sicherungsmutter M24 ZLÜ	Locknut M24	Écrou de blocage M24				x				

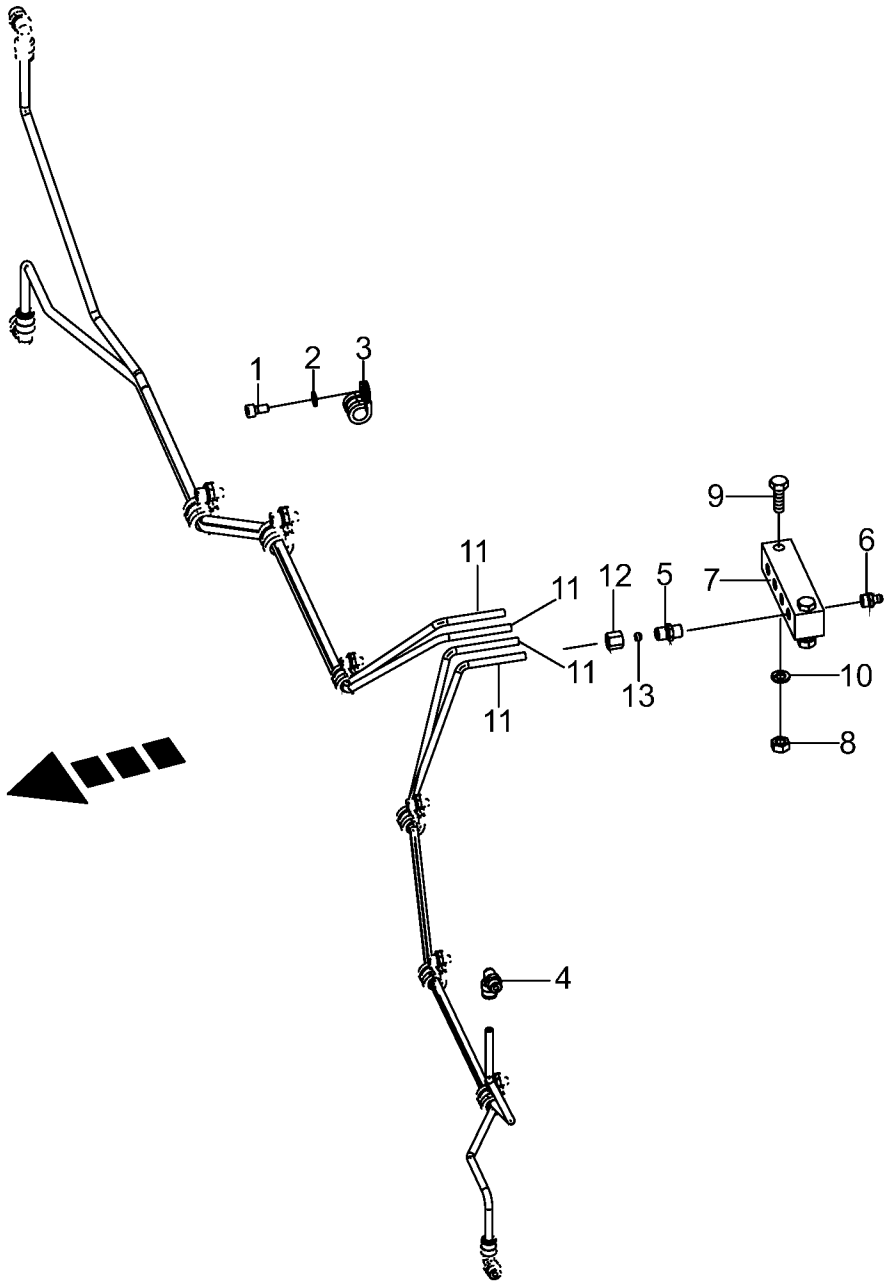

150 050 851 04 / 81.0

150 415 669 01

Lenkachse hinten -Schmierleitungen -Tridem EBS
Steering axle back -Lubricating line
Essieu directeur arriere -Tuyauterie de graissage

975001 - 996000

150 050 851 04

150 415 669 1 **81.0**

Pos.	ID-Nr.	Benennung	Description	Description	Masch.-Nr-	ZX 430 GL	ZX 470 GL	ZX 560 GL				Bemerkung/Remarks/Remarque
1	00 903 043 1	Zylinderschraube	Allen screw	Vis tête cylindrique				x				M 6 X 16
2	00 909 906 1	Sperrkantscheibe	Detent edged washer	Disque à bord d'arrêt				x				SKM 6
3	00 953 980 0	Schelle	Clamp	Collier de serrage				7				
4	90 000 203 0	Winkeleinschraubstutzen	Angel male connector	Raccord filet jarret				4				M 10 X 1
5	00 919 333 0	Einschraubstutzen	Male connector	Raccord filet				4				M 10 X 1
6	00 919 004 0	Kegelschmiernippel	Grease niple	Graisseur à cone				4				M 10 X 1
7	00 952 941 0	Platte	Plate	Plaque				1				
8	00 908 210 0	6kt-Mutter	Hex nut	Écrou hex				x				M 8
9	00 900 264 1	6kt-Schraube	Hex head bolt	Boulon tête hex				x				M 8 X 45
10	00 910 033 0	Federring	Spring washer	Rondelle elastique				x				B 8
11	00 938 933 0	Kunststoffrohr mit Fett gefüllt -Id.-Nr.= 1m	Plastic tube filled with grease -Id.-no.= 1m	Tube plastique farci avec graisse -Id.-no.= 1m				x				6 X 1,5
12	00 921 039 1	Überwurfmutter	Nozzle disc cap	Écrou de buse-pastille				x				L 6
13	00 921 045 1	Schneidring	Cutting ring	Baque coupante				x				L 6

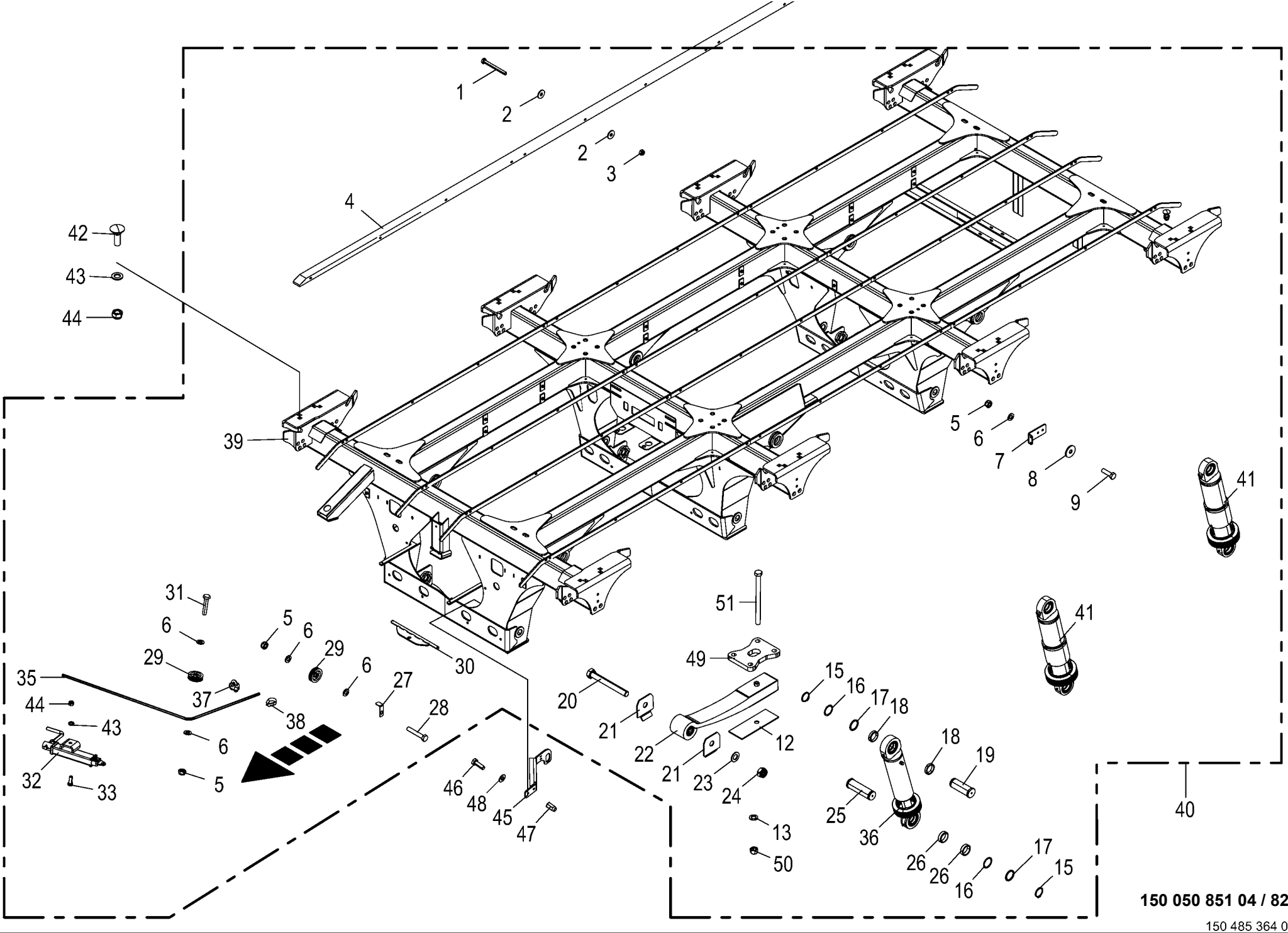

150 050 851 04 / 82.0

150 485 364 03

Tridemaggregat -EBS **Tridem axle assy** **Collection essieu tridem**					975001 - 996000	ZX 430 GL	ZX 470 GL	ZX 560 GL				**150 050 851 04** 150 485 364 3 **82.0**
Pos.	ID-Nr.	Benennung	Description	Description	Masch.-Nr-							Bemerkung/Remarks/Remarque
1	00 901 008 1	6kt-Schraube	Hex head bolt	Boulon tête hex			x					M 8 X 80
2	00 910 603 0	Scheibe	Washer	Rondelle			x					8,4 X 24 X 2
3	00 908 706 0	Sicherungsmutter	Locknut	Écrou hex			x					M 8
4	20 251 037 0	Gleitschiene L=4755 Kunststoff	Sliding rail L=4755 plastic	Glissière L=4755 plastique			4					
5	00 908 758 0	Sicherungsmutter	Locknut	Écrou hex			x					M 10
6	00 910 414 0	Scheibe	Washer	Rondelle			x					10,5 X 21 X 2
7	20 251 028 0	Halter Löseventil	Support release valve	Support vanne de desserrage			1					
8	00 910 353 0	Scheibe	Washer	Rondelle			x					11 X 34 X 3
9	00 900 638 0	6kt-Schraube	Hex head bolt	Boulon tête hex			x					M 10 X 35
12	00 953 960 0	Spurplatte	Bedplate	Plaque d'écartement			6					
13	00 910 514 1	Scheibe	Washer	Rondelle			x					26 X 44 X 4
15	00 911 554 0	Sicherungsring	Circlip	Circlip			x					50 X 3,0
16	00 910 904 0	Passscheibe	Shim ring	Rondelle d'ajustage			x					50 X 62 X 1,0
17	00 910 735 3	Stützscheibe	Supporting disc	Rondelle diélectrique			x					S 50 X 62 X 3,0
18	20 053 436 0	Buchse	Bushing	Douille			12					50 X 60,3 X 13
19	00 953 964 1	Bolzen oben Rd 55 h9 ZLÜ	Bolt top Rd 55 h9 ZLUE	Boulon en haut Rd 55 h9 ZLÜ			6					
20	90 000 304 0	6kt-Schraube	Hex head bolt	Boulon tête hex			x					M 30 X 260
21	20 053 372 0	Verschleissblech	Wearing plate	Tôle d'usure			12					
22	27 005 004 0	Parabelfeder	Parabolic spring	Ressort parabolique			6					
23	00 910 515 2	Scheibe	Washer	Rondelle			x					31 X 56 X 4
24	00 908 730 0	Sicherungsmutter	Locknut	Écrou hex			x					M 30
25	00 953 963 1	Bolzen unten Rd 55 h9 ZLÜ	Bolt bottom Rd 55 h9	Boulon en bas Rd 55 h9 ZLÜ			6					
26	00 952 848 0	Buchse	Bushing	Douille			12					50 X 60,3 X 17
27	20 251 206 0	Winkel	Angle	Équerre			1					
28	00 901 435 0	6kt-Schraube	Hex head bolt	Boulon tête hex			x					M 10 X 60
29	00 952 683 0	Seilrolle	Rope pulley	Poulie à cable			2					Rd. 80
30	20 053 470 0	Bremsausgleich	Brake equalizer	Égalité de freinage			1					
31	00 900 284 1	6kt-Schraube	Hex head bolt	Boulon tête hex			x					M 10 X 50
32	00 336 988 1	Standbremse m. Lagerbügel	Parking brake with bearing bracket	Frein de parking + étrier			1					
33	00 900 675 0	6kt-Schraube	Hex head bolt	Boulon tête hex			x					M 16 X 40
35	00 922 948 0	Drahtseil -Id.-Nr.= 1m	Steel wire rope -Id.-no.= 1m	Câble d'acier -Id.-no.= 1m			x					Rd. 6
36	27 003 579 0	Hydraulikzylinder	Hydraulic cylinder	Vérin hydraulique			2					Dz 50/90 X 200/500
	27 021 612 0	Dichtungssatz DZ50/90	Gasket set DZ50/90	Jeu de joints DZ50/90			2					
	27 010 507 0	Faltenbalg 105/105 L.max=250 min=45	Bellows	Soufflet			2					
	00 924 021 0	Schneckengewindeschelle	Tube clip	Bride			4					100 - 120
	27 011 464 0	Gelenklager GE50	Joint bearing	Palier à rotule			4					
	90 002 298 0	Sprengring 76 x 2	Snap ring	Circlips			4					

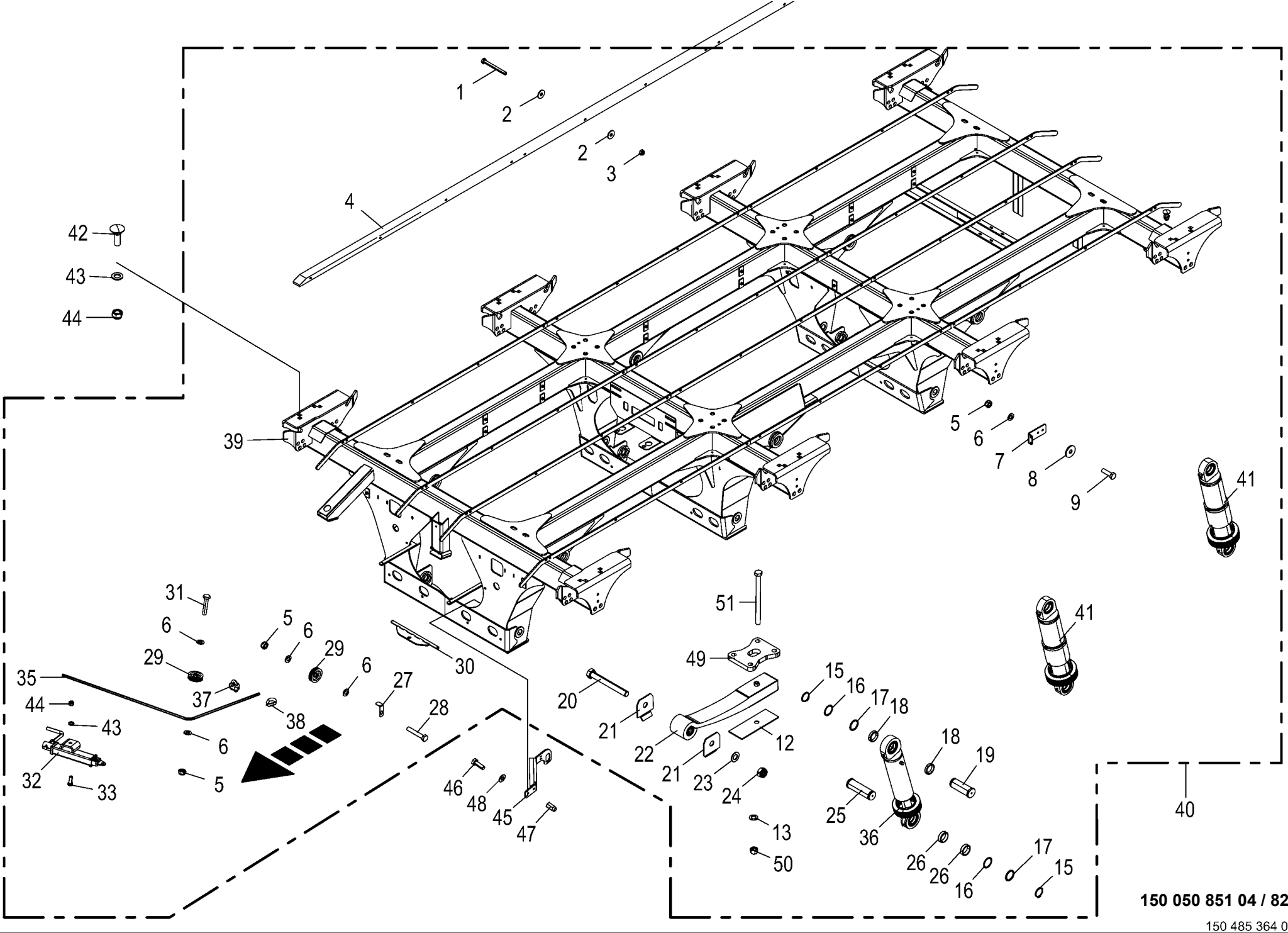

150 050 851 04 / 82.0

150 485 364 03

Tridemaggregat -EBS **Tridem axle assy** **Collection essieu tridem**					975001 - 996000	ZX 430 GL	ZX 470 GL	ZX 560 GL				**150 050 851 04** 150 485 364 3 **82.0**
Pos.	ID-Nr.	Benennung	Description	Description	Masch.-Nr-							Bemerkung/Remarks/Remarque
	90 001 870 0	Kegelschmiernippel	Grease niple	Graisseur à cone			2					Cm 6
	00 919 108 0	Kegelschmiernippel	Grease niple	Graisseur à cone			2					AM 6 X 1
37	00 917 603 1	Drahtseilklemme	Wire rope clamp	Pince de cable metallique			6					6,5
38	00 917 506 0	Kausche	Grommet thimble	Cosse a corde			2					A 6
39	20 055 039 0	Achsrahmen Tridem 1565 mm	Axle frame tridem 1565 mm	Cadre d'axe Tridem 1565 mm			1					
40	20 254 666 0	Tri-Achse 10/280/335 M22x1,5	Tri axle 10/280/335 M22 x 1.5	Essieu tridem 10/280/335 M22x1,5			1					
		2050 27000 -kpl.	2050 27000 -cpl.	2050 -cpl.								
41	27 019 554 0	Hyd-Zylinder ZZ 90/100x200/500	Hyd. cylinder (pull cyl) 90/	Vérin hyd. ZZ 90/100x200/500			4					
			100x200/500									
	27 019 555 0	Dichtungssatz ZZ90/100	Gasket set ZZ90/100	Jeu de joints ZZ90/100			4					
	90 001 870 0	Kegelschmiernippel	Grease niple	Graisseur à cone			8					Cm 6
	00 919 108 0	Kegelschmiernippel	Grease niple	Graisseur à cone			8					AM 6 X 1
	27 011 464 0	Gelenklager GE50	Joint bearing	Palier à rotule			8					
	90 002 298 0	Sprengring 76 x 2	Snap ring	Circlips			8					
	27 022 259 0	Faltenbalg 128/128	Bellows 128/128	Soufflet 128/128			4					
	90 003 794 0	Schneckengew.Schelle 125 - 130	Auger thread clamp 125 - 130	Collier de filet vis sans fin 125 -			8					
				130								
42	00 904 723 0	Flachrundschraube	Coach bolt	Vis a tête bombée			x					M 16 X 50
43	00 910 303 1	Scheibe	Washer	Rondelle			x					17 X 30 X 3
44	00 908 719 0	Sicherungsmutter	Locknut	Écrou hex			x					M 16
45	20 251 857 0	Sensorhalter	Sensor support	Support de capteur			1					
46	00 900 637 0	6kt-Schraube	Hex head bolt	Boulon tête hex			x					M 10 X 30
47	90 002 804 0	6kt-Blindnietmutter M10x25,5	Hexagon blind rivet nut M10x25,5	Écrou borgne à six pans M10x25,5			x					
		Senkkopf	2 Zn8	2 Zn8								
48	00 909 909 1	Sperrkantscheibe	Detent edged washer	Disque à bord d'arrêt			x					SKM 10
49	20 255 306 0	Federhalteplatte	Spring retaining plate	Plaque de fixation de ressort			4					
50	90 003 275 0	Sicherungsmutter M24 ZLÜ	Locknut M24	Écrou de blocage M24			x					
51	00 901 022 1	6kt-Schraube	Hex head bolt	Boulon tête hex			x					M 24 X 320

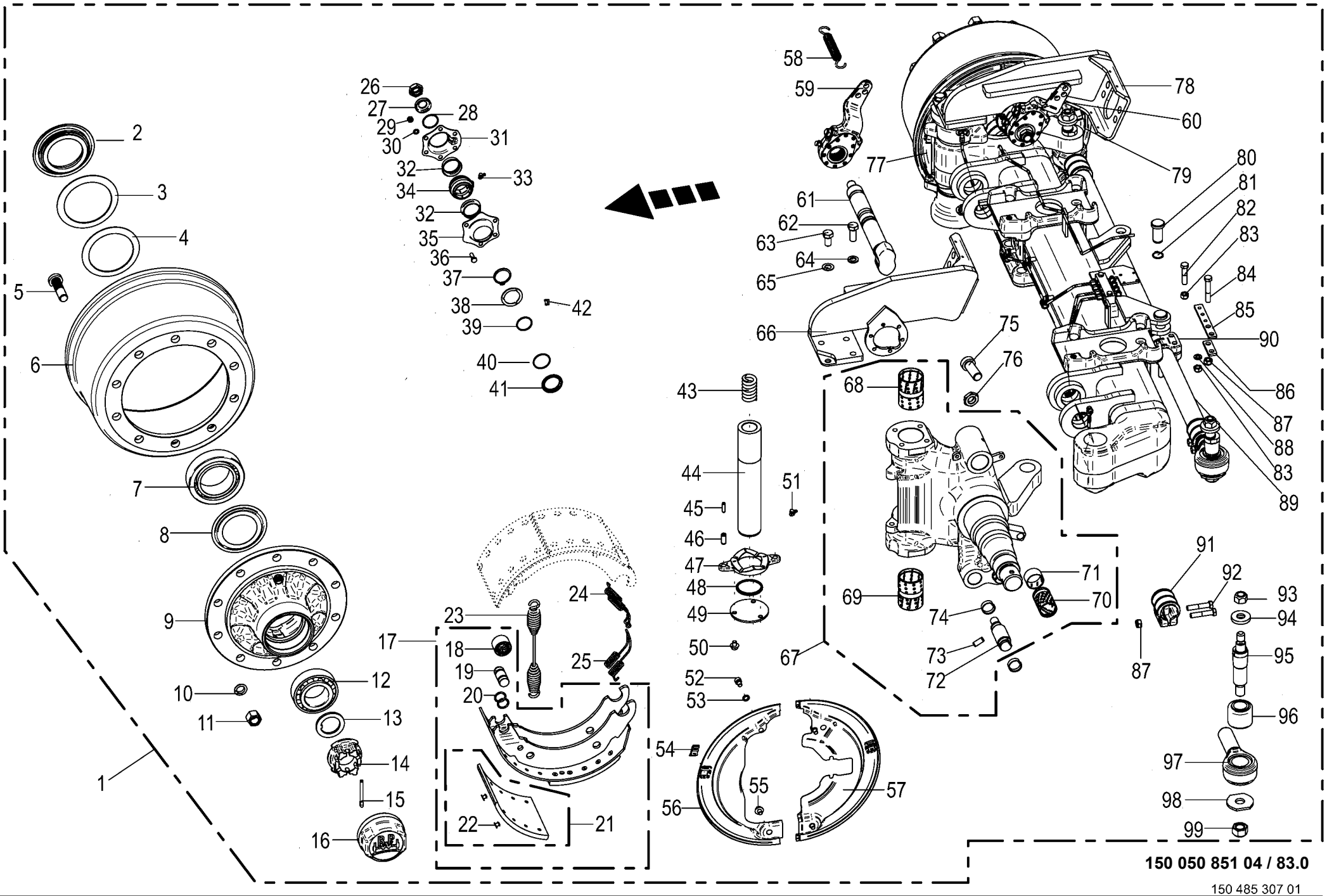

150 050 851 04 / 83.0

150 485 307 01

Lenkachse vorne / hinten -Tridem EBS
Steering axle front / back
Essieu directeur devant / arriere

975001 - 996000

150 050 851 04

150 485 307 1 **83.0**

Pos.	ID-Nr.	Benennung	Description	Description	Masch.-Nr-	ZX 430 GL	ZX 470 GL	ZX 560 GL				Bemerkung/Remarks/Remarque
1	00 953 954 0	Lenkachse	Steering axle	Essieu directeur			2					10/280/335 2050 FL4118
2	00 952 089 0	Stossring	Push ring	Bague			2					
3	00 952 091 0	Lagerscheibe	Washer	Rondelle			2					120 X 157 X 2,5
4	00 952 092 0	Lagerscheibe	Washer	Rondelle			2					
5	00 952 900 0	Riffelbolzen	Wheel pin	Boulon de fix.de roue			20					M 22 X 1,5 X 80
6	00 952 099 0	Bremstrommel	Brake drum	Moyeu tambour			2					410 X 180
7	00 932 164 0	Kegelrollenlager	Taper roller bearing	Roulement à rouleaux coniques			2					33118
8	00 952 901 0	Abdeckblech	Cover plate	Tôle de recouvrement			2					
9	27 014 835 0	Radnabe 10/280/335 33213/33118	Wheel hub 10/280/335 33213/ 33118	Moyeu de roue 10/280/335 33213/33118			2					
10	00 910 217 0	Federring	Spring washer	Rondelle elastique			20					C 22,5
11	00 910 235 0	Radmutter	Nut	Ecrou de roue			20					M 22 X 1,5
12	00 932 101 0	Kegelrollenlager	Taper roller bearing	Roulement à rouleaux coniques			2					33213
13	00 952 090 0	Sicherungsscheibe	Lock washer	Rondelle de protection			2					
14	90 000 266 0	Kronenmutter	Castellated nut	Ecrou crenele plat			2					M 52 X 2
15	00 912 132 0	Splint	Cotter pin	Goupille fendue			2					8 X 56
16	00 952 902 0	Radkappe	Wheel cap	Chapeau de roue			2					M 125 X 2
17	00 952 903 0	Bremsbacke	Brake shoe	Machoire de frein			4					410 X 180
18	00 952 962 0	Rolle	Roller	Galet			4					
19	27 001 438 0	Bolzen	Pin	Boulon			4					
20	27 009 350 0	Ring	Ring	Anneau			8					
21	27 003 681 0	Bremsbelag	Brake lining	Machoire de frein			8					410 X 180
22	00 913 810 0	Niet - Brems u. Kupplungsbel.	Rivet	Rivet			80					8 X 15
23	00 952 968 0	Zugfeder	Tension spring	Ressort de traction			2					5,3 X 28,5 X 268
24	00 953 978 0	Zugfeder	Tension spring	Ressort de traction			2					
25	00 953 983 0	Zugfeder	Tension spring	Ressort de traction			2					
26	00 957 286 0	6kt-Mutter	Hex nut	Écrou hex			x					M 22 X 1,5
27	00 910 369 0	Scheibe	Washer	Rondelle			x					23 X 39 X 3
28	00 911 804 0	Sprengring	Snap ring	Circlips			2					B 40 X 2,5
29	00 908 210 0	6kt-Mutter	Hex nut	Écrou hex			x					M 8
30	00 909 908 1	Sperrkantscheibe	Detent edged washer	Disque à bord d'arrêt			x					SKM 8
31	27 009 312 0	Lagerhalter	Bearing support	Support de palier			2					
32	00 952 974 0	Dichtung	Gasket	Joint			4					
33	00 940 097 0	Einschraubnippel	Screw-in nipple	Raccord de graissage vissé			2					M 8 X 1
34	27 011 494 0	Buchse Bremswellenlagerung	Bushing brake shaft bearing	Douille palier de l'arbre de frein			2					
35	27 009 311 0	Lagerhalter	Bearing support	Support de palier			2					
36	00 900 616 0	6kt-Schraube	Hex head bolt	Boulon tête hex			x					M 8 X 25
37	00 911 518 0	Sicherungsring	Circlip	Circlip			2					40 X 2,5

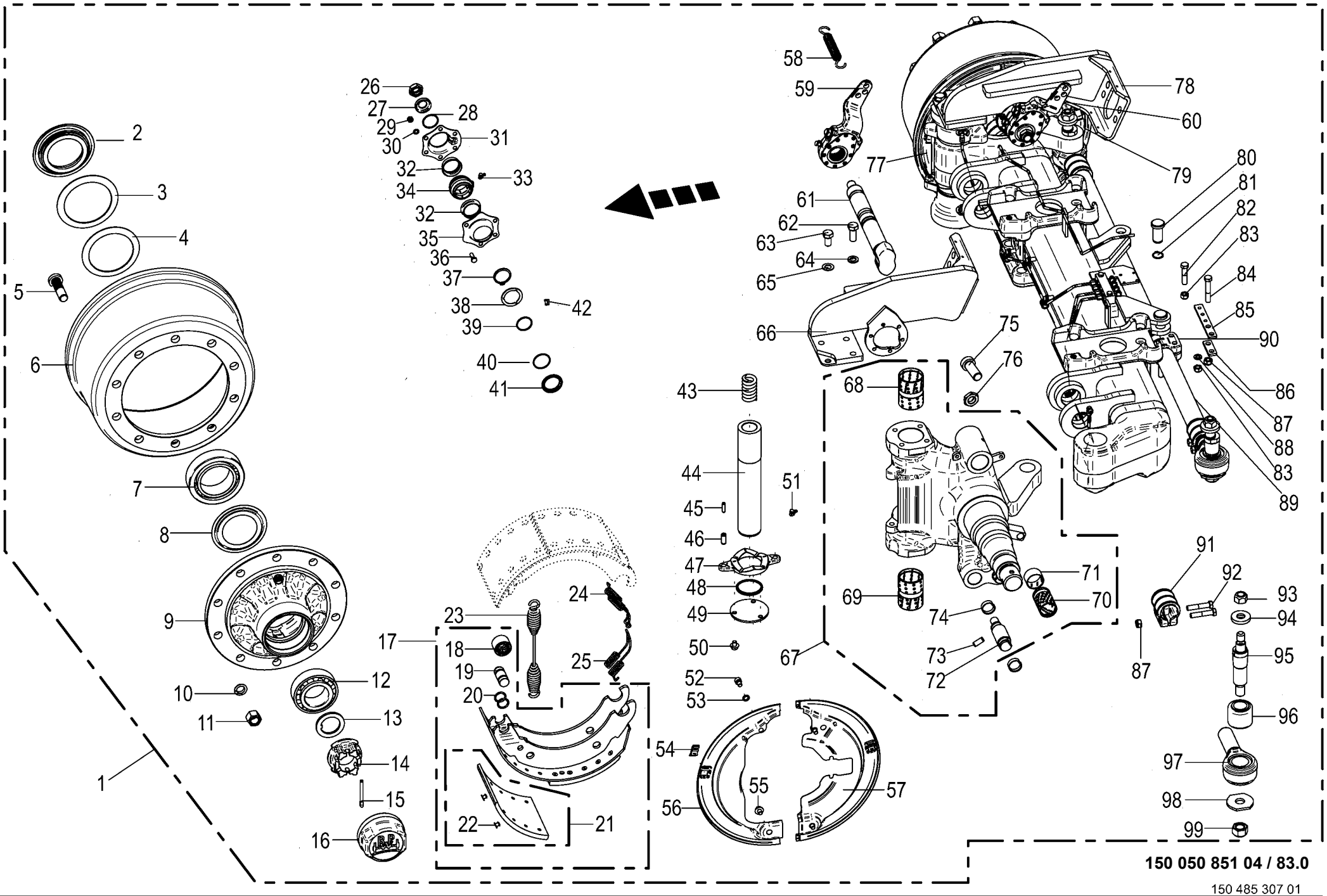

150 050 851 04 / 83.0

150 485 307 01

Lenkachse vorne / hinten -Tridem EBS Steering axle front / back Essieu directeur devant / arriere					975001 - 996000	ZX 430 GL	ZX 470 GL	ZX 560 GL				150 050 851 04 150 485 307 1 83.0
Pos.	ID-Nr.	Benennung	Description	Description	Masch.-Nr-							Bemerkung/Remarks/Remarque
38	27 008 283 0	Ring	Ring	Anneau			2					
39	90 001 971 0	O-Ring	O-ring	Joint torique			2					37 X 2,6
40	90 000 049 0	O-Ring	O-ring	Joint torique			2					40 X 2,5
41	27 008 282 0	Dichtring	Gasket ring	Bague d'étanchéité			2					
42	00 919 104 0	Kegelschmiernippel	Grease niple	Graisseur à cone			2					BM 10 X 1
43	00 953 971 0	Druckfeder	Pressure spring	Ressort de pression			2					
44	27 014 818 0	Lenkbolzen RD=60X331	Steering pivot RD=60X331	Boulon de direction RD=60X331			2					
45	00 912 516 3	Spannstift	Roll pin	Goupille de serrage			4					7 X 30
46	00 912 501 2	Spannstift	Roll pin	Goupille de serrage			4					12 X 30
47	00 952 954 0	Druckscheibe	Pression disc	Disque de pression			2					
48	27 011 629 0	Dichtring 70/62/59x5	Seal ring 70/62/59x5	Bague d'étan. 70/62/59x5			2					
49	00 953 974 0	Scheibe	Washer	Rondelle			2					
50	00 900 272 2	6kt-Schraube	Hex head bolt	Boulon tête hex			x					M 10 X 12
51	00 919 104 0	Kegelschmiernippel	Grease niple	Graisseur à cone			4					BM 10 X 1
52	90 000 129 0	Zylinderschraube	Allen screw	Vis tête cylindrique			x					M 10 X 16
53	00 953 871 0	Fächerscheibe	Serrated washer	Rondelle a eventail			4					
54	27 021 481 0	Stopfen	Plug	Bouchon			4					
55	00 900 272 2	6kt-Schraube	Hex head bolt	Boulon tête hex			x					M 10 X 12
56	27 011 643 0	Deckel f. Bremse vorne, links	Cover for brake front left	Couvercle p. frein avant ga.			1					
57	27 011 640 0	Deckel f. Bremse hinten, links	Cover for brake rear left	Couvercle p. frein arrière, ga.			1					
58	00 953 979 0	Zugfeder	Tension spring	Ressort de traction			2					2,5 X 20 X 99
59	27 014 836 0	Gestängesteller Z42X38 GK58,5	Linkage setter Z42X38 GK58.5	Tringlerie Z42X38 GK58,5			1					
60	27 014 837 0	Gestängesteller Z42X38 GK58,5	Linkage setter Z42X38 GK58.5	Tringlerie Z42X38 GK58,5			1					
61	27 011 633 0	Bremswelle L=365 A=246,5	Brake shaft L=365 A=246,5	Arbre de frein L=365 A=246,5			2					
62	90 001 430 0	6kt-Schraube	Hex head bolt	Boulon tête hex			x					M 14 X 40
63	90 002 084 0	6kt-Schraube M14x30 ZLÜ	Hexagon head screw M14 x 30	Vis six pans M14 x 30			x					
64	00 909 902 1	Sperrkantscheibe	Detent edged washer	Disque à bord d'arrêt			x					SKZ 14
65	00 909 902 1	Sperrkantscheibe	Detent edged washer	Disque à bord d'arrêt			x					SKZ 14
66	27 014 819 0	Grundplatte oben links	Base plate top left	Plaque de base en haut ga.			1					
67	27 014 816 0	Lenkschenkel-GRP links	Steering journal left	Traverse de direction ga.			1					
	27 014 817 0	Lenkschenkel-GRP rechts	Steering journal right	Traverse de direction dr.			1					
68	27 011 626 0	Buchse	Bushing	Douille			2					
69	00 953 968 0	Buchse	Bushing	Douille			2					
70	00 952 960 0	Buchse	Bushing	Douille			2					42 X 46 X 72,6
71	00 953 969 0	Buchse	Bushing	Douille			2					
72	27 011 627 0	Bolzen	Bolt	Boulon			4					
73	00 912 501 2	Spannstift	Roll pin	Goupille de serrage			4					12 X 30
74	00 952 961 0	Sprengring	Snap ring	Circlips			8					

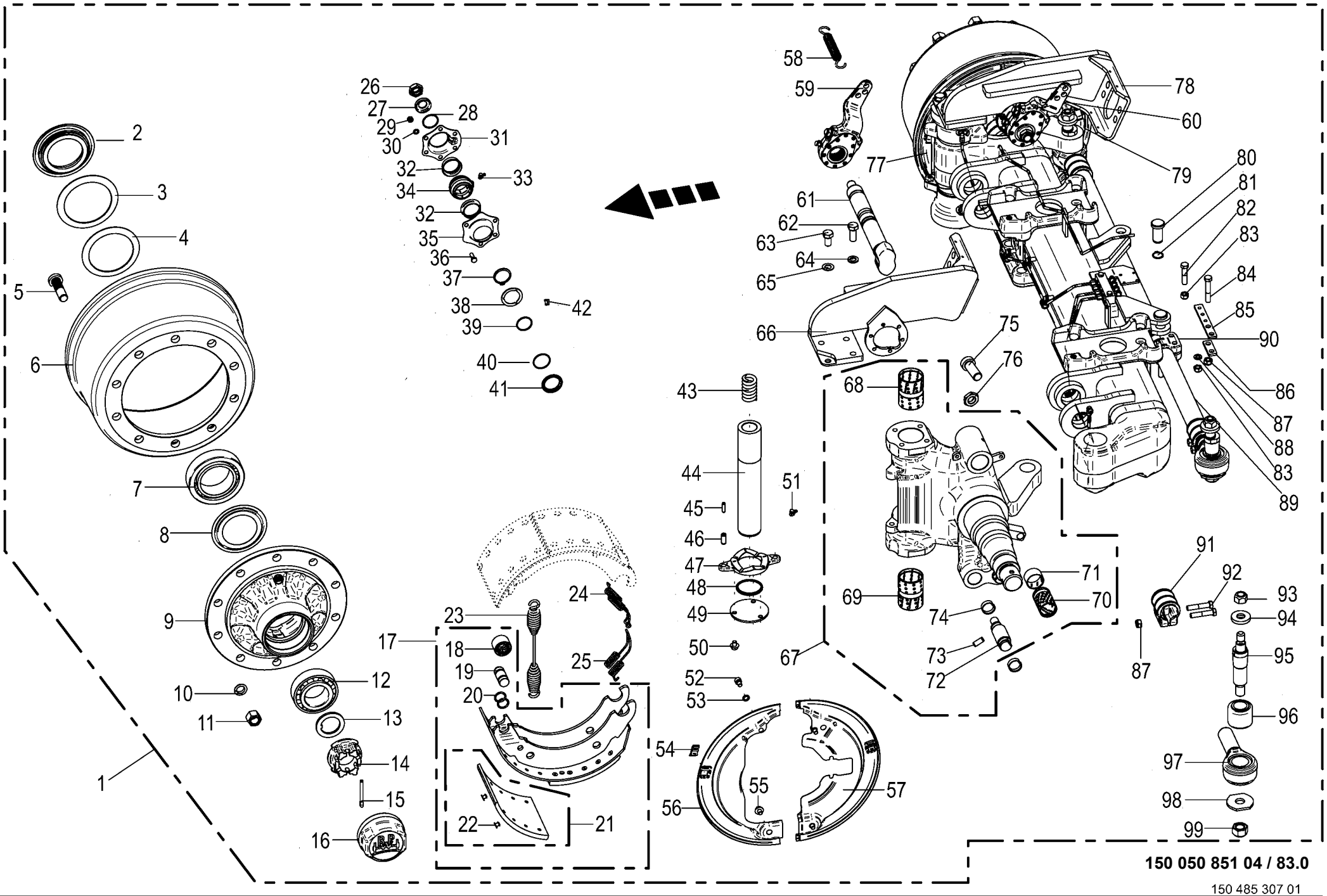

150 050 851 04 / 83.0

150 485 307 01

Lenkachse vorne / hinten -Tridem EBS
Steering axle front / back
Essieu directeur devant / arriere

975001 - 996000

150 050 851 04

150 485 307 1 **83.0**

Pos.	ID-Nr.	Benennung	Description	Description	Masch.-Nr-	ZX 430 GL	ZX 470 GL	ZX 560 GL				Bemerkung/Remarks/Remarque
75	00 903 021 0	Zylinderschraube	Allen screw	Vis tête cylindrique			2					M 24 X 60
76	00 908 531 2	6kt-Mutter -niedrige Form	Hex nut -low form	Écrou hex -forme basse			x					M 24
77	27 011 645 0	Deckel f. Bremse vorne, rechts	Cover for brake front right	Couvercle p. frein avant dr.			1					
78	27 014 820 0	Grundplatte oben rechts	Base plate top right	Plaque de base en haut dr.			1					
79	27 011 642 0	Deckel f. Bremse hinten, rechts	Cover for brake rear right	Couvercle p. frein arrière, dr.			1					
80	27 009 366 0	Bolzen	Pin	Boulon			2					Rd. 25 X 60
81	00 911 529 0	Sicherungsring	Circlip	Circlip			2					A 25 X 1,2
82	90 002 326 0	6kt-Schraube M12 x 55	Hexagon head screw M12 x 55	Vis six pans M12 x 55			x					
83	00 908 701 0	Sicherungsmutter	Locknut	Écrou hex			x					M 12
84	90 003 701 0	6kt-Schraube M12 x 1,5 x 70 Zn8	Hex bolt M12 x 1.5 x 70 Zn8	Vis six pans M12 x 1,5 x 70			x					
85	27 014 821 0	Halter T5 120X22	Holder T5 120X22	Support T5 120X22			1					
86	27 021 584 0	Platte	Plate	Plaque			1					
87	00 908 703 0	Sicherungsmutter	Locknut	Écrou hex			x					M 12 X 1,5
88	00 910 506 1	Scheibe	Washer	Rondelle			1					13 X 24 X 2,5
89	27 001 436 0	Rohr	Tube	Tube			1					Lg.= 1320
90	00 953 982 0	Halter	Support	Cadre support			1					
91	00 952 945 0	Schelle	Clamp	Collier de serrage			2					
92	00 902 135 0	6kt-Schraube	Hex head bolt	Boulon tête hex			x					M 12 X 1,5 X 60
93	00 908 721 0	Sicherungsmutter	Locknut	Écrou hex			x					M 20
94	00 953 977 0	Spannstück	Tensioning element	Element tendeur			2					35/25,5 X 12,5
95	00 953 976 0	Gewindebolzen	Threaded bolt	Boulon fileté			2					
96	27 003 320 0	Buchse	Bushing	Douille			2					35,1 X 64,4 X 56
97	27 002 953 0	Spannkopf -rechts , inkl. Buchse	Chuck Head -right, incl. bushing	Tête de serrage -droite, incl. douille			1					
	27 002 954 0	Spannkopf -links , inkl. Buchse	Chuck Head -left, incl. bushing	Tête de serrage -gauche, incl. douille			1					
98	00 952 948 0	Scheibe	Washer	Rondelle			x					
99	00 908 726 2	Sicherungsmutter	Locknut	Écrou hex			x					M 24

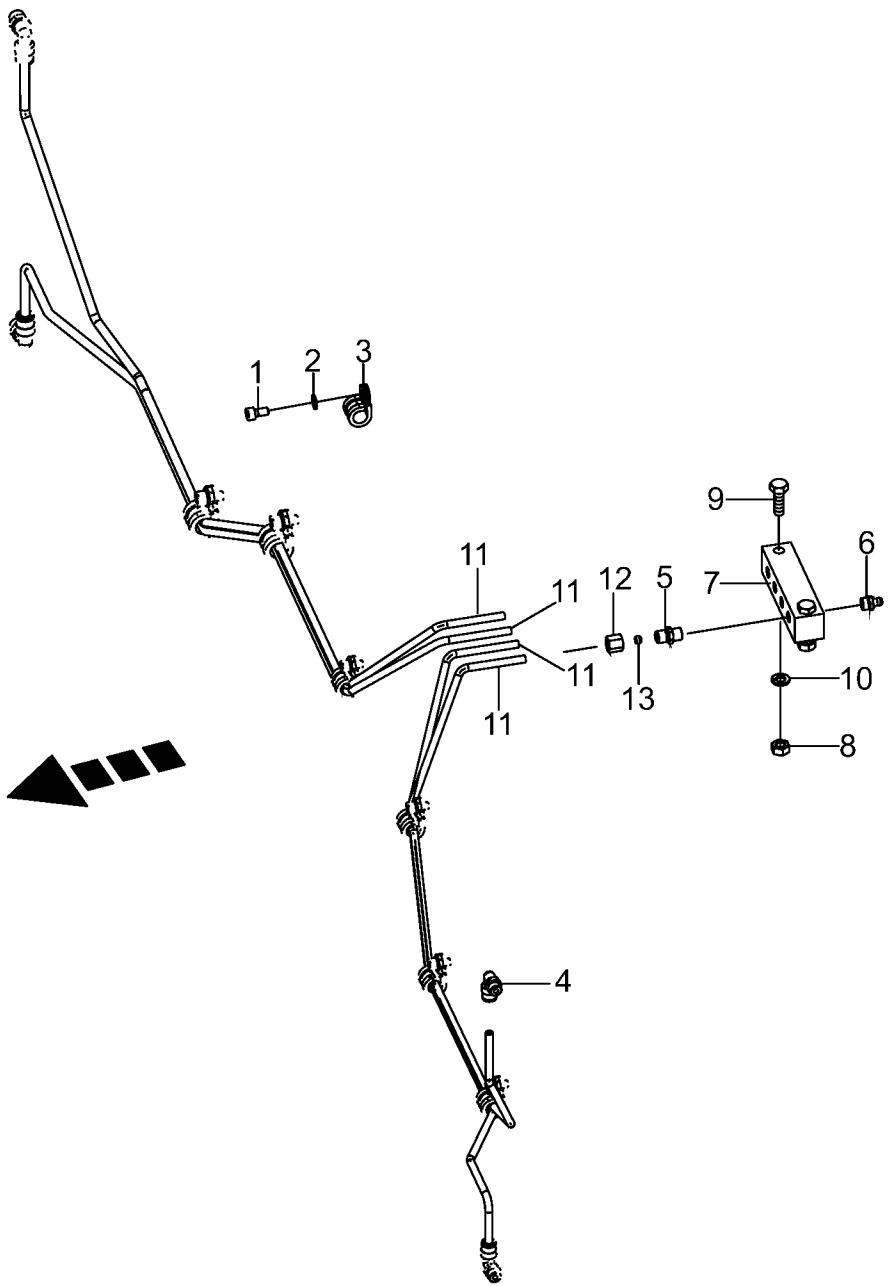

150 050 851 04 / 84.0

150 415 669 01

Lenkachse vorne / hinten -Schmierleitungen -Tridem EBS
Steering axle front / back -Lubricating line
Essieu directeur devant / arriere -Tuyauterie de graissage

975001 - 996000

150 050 851 04

150 415 669 1 **84.0**

Pos.	ID-Nr.	Benennung	Description	Description	Masch.-Nr-	ZX 430 GL	ZX 470 GL	ZX 560 GL				Bemerkung/Remarks/Remarque
1	00 903 043 1	Zylinderschraube	Allen screw	Vis tête cylindrique			x					M 6 X 16
2	00 909 906 1	Sperrkantscheibe	Detent edged washer	Disque à bord d'arrêt			x					SKM 6
3	00 953 980 0	Schelle	Clamp	Collier de serrage			7					
4	90 000 203 0	Winkeleinschraubstutzen	Angel male connector	Raccord filet jarret			4					M 10 X 1
5	00 919 333 0	Einschraubstutzen	Male connector	Raccord filet			4					M 10 X 1
6	00 919 004 0	Kegelschmiernippel	Grease niple	Graisseur à cone			4					M 10 X 1
7	00 952 941 0	Platte	Plate	Plaque			1					
8	00 908 210 0	6kt-Mutter	Hex nut	Écrou hex			x					M 8
9	00 900 264 1	6kt-Schraube	Hex head bolt	Boulon tête hex			x					M 8 X 45
10	00 910 033 0	Federring	Spring washer	Rondelle elastique			x					B 8
11	00 938 933 0	Kunststoffrohr mit Fett gefüllt -Id.-Nr.= 1m	Plastic tube filled with grease -Id.-no.= 1m	Tube plastique farci avec graisse -Id.-no.= 1m			8					6 X 1,5
12	00 921 039 1	Überwurfmutter	Nozzle disc cap	Écrou de buse-pastille			x					L 6
13	00 921 045 1	Schneidring	Cutting ring	Baque coupante			x					L 6

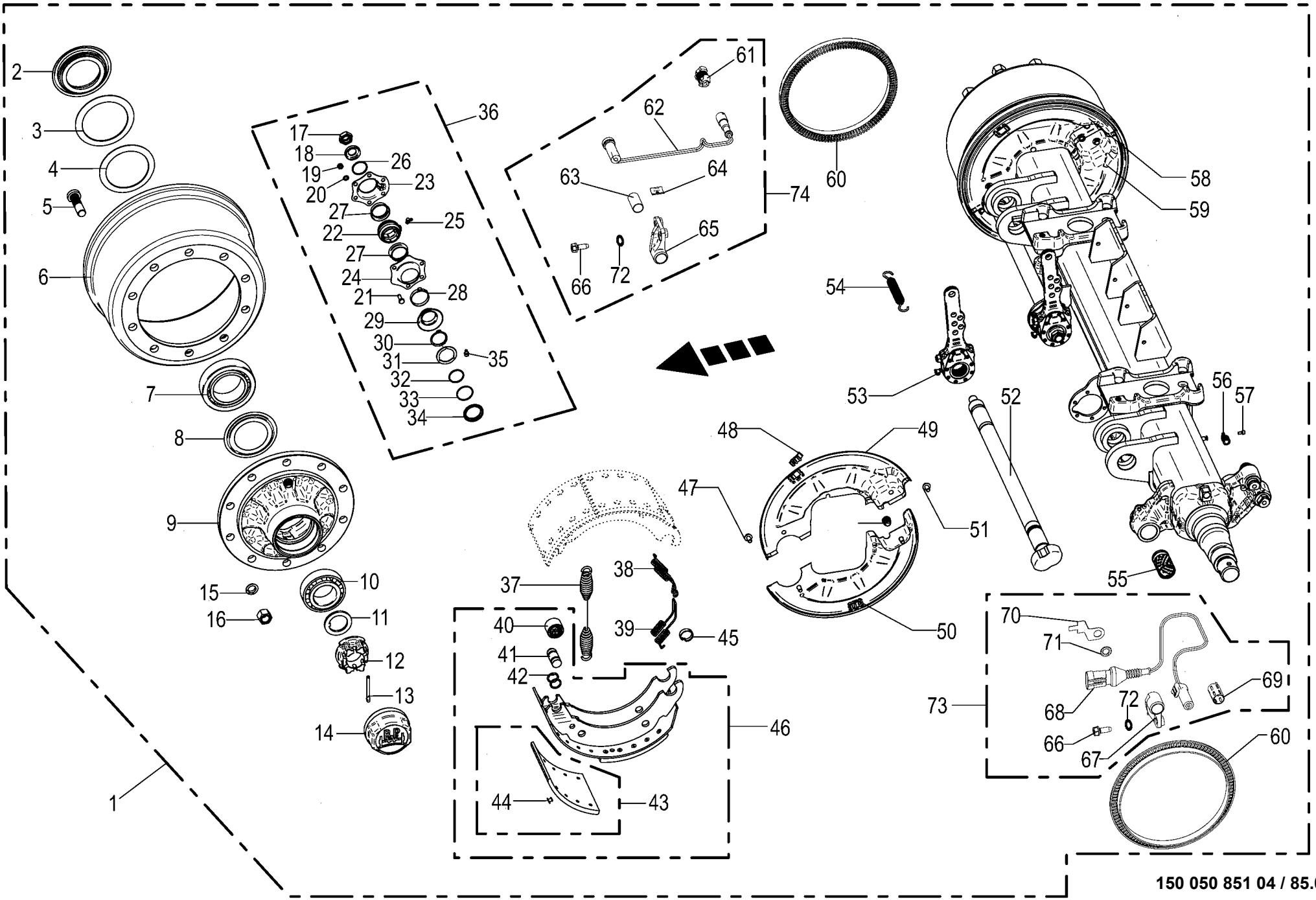

150 050 851 04 / 85.0

150 485 688 02

Bremsachse mitte -Tridem EBS **Brake axle middle** **Essieu centre**					975001 - 996000	ZX 430 GL	ZX 470 GL	ZX 560 GL				**150 050 851 04** 150 485 688 2 **85.0**
Pos.	ID-Nr.	Benennung	Description	Description	Masch.-Nr-							Bemerkung/Remarks/Remarque
1	27 007 935 0	Bremsachse -kpl.	Brake axle -cpl.	Essieu -cpl.			1					
2	00 952 089 0	Stossring	Push ring	Bague			2					
3	00 952 091 0	Lagerscheibe	Washer	Rondelle			2					120 X 157 X 2,5
4	00 952 092 0	Lagerscheibe	Washer	Rondelle			2					
5	00 952 900 0	Riffelbolzen	Wheel pin	Boulon de fix.de roue			20					M 22 X 1,5 X 80
6	00 952 099 0	Bremstrommel	Brake drum	Moyeu tambour			2					410 X 180
7	00 932 164 0	Kegelrollenlager	Taper roller bearing	Roulement à rouleaux coniques			2					33118
8	00 952 901 0	Abdeckblech	Cover plate	Tôle de recouvrement			2					
9	27 014 835 0	Radnabe 10/280/335 33213/33118	Wheel hub 10/280/335 33213/ 33118	Moyeu de roue 10/280/335 33213/33118			2					
10	00 932 101 0	Kegelrollenlager	Taper roller bearing	Roulement à rouleaux coniques			2					33213
11	00 952 090 0	Sicherungsscheibe	Lock washer	Rondelle de protection			2					
12	90 000 266 0	Kronenmutter	Castellated nut	Ecrou crenele plat			2					M 52 X 2
13	00 912 132 0	Splint	Cotter pin	Goupille fendue			2					8 X 56
14	00 952 902 0	Radkappe	Wheel cap	Chapeau de roue			2					M 125 X 2
15	00 910 217 0	Federring	Spring washer	Rondelle elastique			x					C 22,5
16	00 910 235 0	Radmutter	Nut	Ecrou de roue			20					M 22 X 1,5
17	00 908 077 0	6kt-Mutter	Hex nut	Écrou hex			x					M 22 X 1,5
18	00 910 369 0	Scheibe	Washer	Rondelle			x					23 X 39 X 3
19	00 908 210 0	6kt-Mutter	Hex nut	Écrou hex			x					M 8
20	00 909 908 1	Sperrkantscheibe	Detent edged washer	Disque à bord d'arrêt			x					SKM 8
21	00 900 616 0	6kt-Schraube	Hex head bolt	Boulon tête hex			x					M 8 X 25
22	27 011 494 0	Buchse Bremswellenlagerung	Bushing brake shaft bearing	Douille palier de l'arbre de frein			2					
23	27 009 311 0	Lagerhalter	Bearing support	Support de palier			2					
24	27 009 312 0	Lagerhalter	Bearing support	Support de palier			2					
25	00 940 097 0	Einschraubnippel	Screw-in nipple	Raccord de graissage vissé			2					M 8 X 1
26	90 001 972 0	Sprengring	Snap ring	Circlips			2					SW 40 X 1,5
27	00 952 975 0	Dichtung	Gasket	Joint			4					
28	27 001 434 0	Sicherungsklammer	Securing clip	Parenthèse de garantie			2					
29	00 952 975 0	Dichtung	Gasket	Joint			2					
30	90 001 871 0	Sicherungsring	Circlip	Circlip			4					42 X 2,5 DT
31	27 008 282 0	Dichtring	Gasket ring	Bague d'étanchéité			2					
32	90 001 971 0	O-Ring	O-ring	Joint torique			2					37 X 2,6
33	90 000 049 0	O-Ring	O-ring	Joint torique			2					40 X 2,5
34	27 008 283 0	Ring	Ring	Anneau			2					
35	00 919 004 0	Kegelschmiernippel	Grease niple	Graisseur à cone			2					M 10 X 1
36	27 009 086 0	Bremswellenlagerung -pro Achse	Brake shaft bearing -per axle	Palier d'arbre de frein -par essieu			1					
37	00 952 968 0	Zugfeder	Tension spring	Ressort de traction			2					5,3 X 28,5 X 268

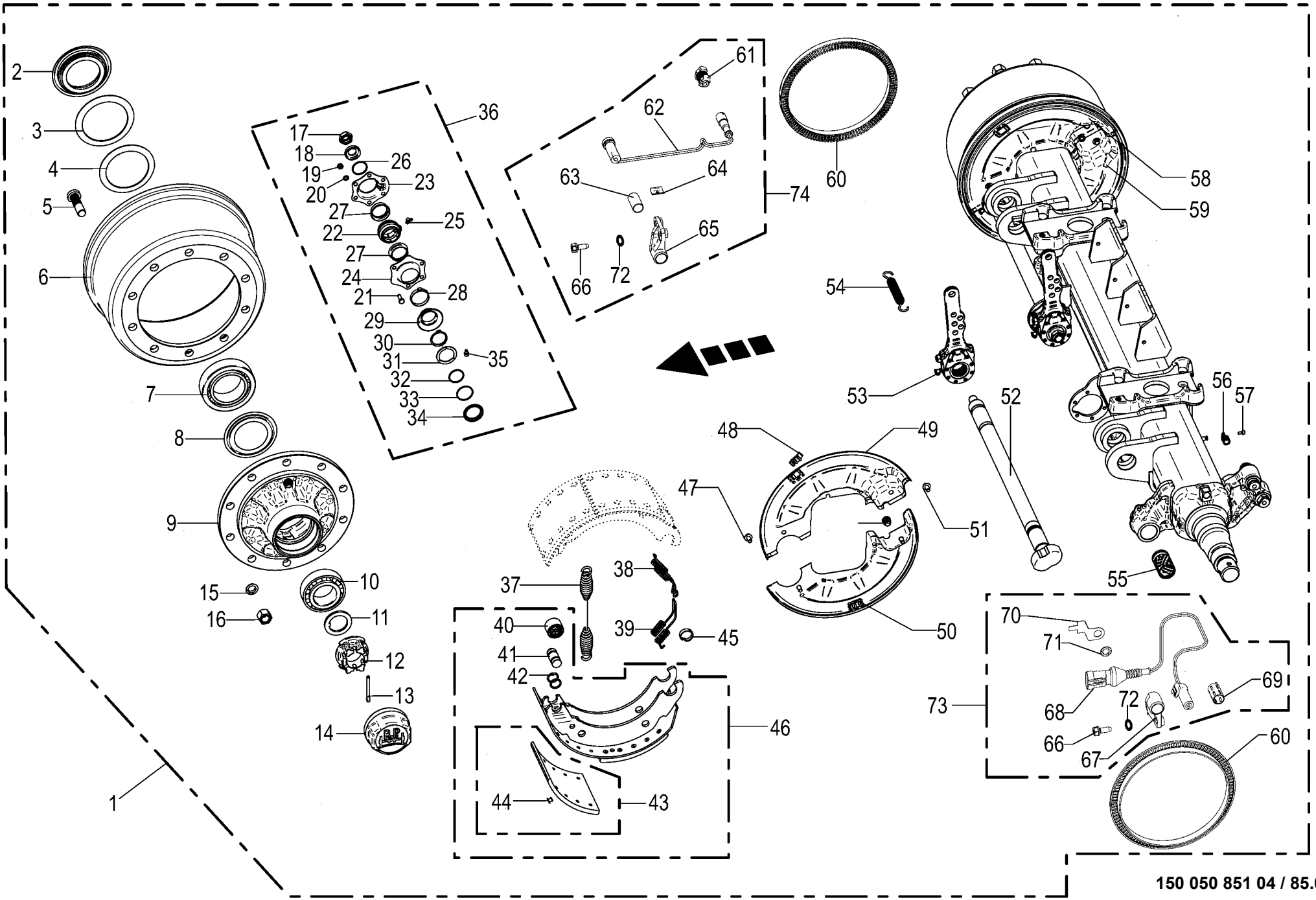

150 050 851 04 / 85.0

150 485 688 02

Bremsachse mitte -Tridem EBS **Brake axle middle** **Essieu centre**					975001 - 996000	ZX 430 GL	ZX 470 GL	ZX 560 GL				**150 050 851 04** 150 485 688 2 **85.0**
Pos.	ID-Nr.	Benennung	Description	Description	Masch.-Nr-							Bemerkung/Remarks/Remarque
38	00 952 095 0	Zugfeder	Tension spring	Ressort de traction			2					
39	00 952 096 0	Zugfeder	Tension spring	Ressort de traction			2					
40	00 952 962 0	Rolle	Roller	Galet			4					
41	27 001 438 0	Bolzen	Pin	Boulon			4					
42	27 009 350 0	Ring	Ring	Anneau			8					
43	27 003 681 0	Bremsbelag	Brake lining	Machoire de frein			8					410 X 180
44	00 913 810 0	Niet - Brems u. Kupplungsbel.	Rivet	Rivet			80					8 X 15
45	00 952 961 0	Sprengring	Snap ring	Circlips			8					
46	00 952 903 0	Bremsbacke	Brake shoe	Machoire de frein			4					410 X 180
47	00 900 632 0	6kt-Schraube	Hex head bolt	Boulon tête hex			x					M 10 X 16
48	27 021 481 0	Stopfen	Plug	Bouchon			4					
49	27 021 477 0	Deckel f. Bremse links oben	Cover for brake top left	Couvercle p. frein gauche en haut			1					
50	27 021 478 0	Deckel f. Bremse links unten	Cover for brake bottom left	Couvercle p. frein gauche en bas			1					
51	00 900 632 0	6kt-Schraube	Hex head bolt	Boulon tête hex			x					M 10 X 16
52	27 011 495 0	Bremswelle L=795 A=676,5	Brake shaft L=795 A=67.5	Arbre de frein L=795 A=676,5			2					
53	00 952 965 0	Gestängesteller	Rod control	Element de commande			2					
54	00 953 845 0	Zugfeder	Tension spring	Ressort de traction			2					2,8 X 23 X 148
55	00 952 960 0	Buchse	Bushing	Douille			2					42 X 46 X 72,6
56	00 953 980 0	Schelle	Clamp	Collier de serrage			4					
57	90 002 093 0	Zylinderschraube	Allen screw	Vis tête cylindrique			x					M 6 X 12
58	27 021 479 0	Deckel f. Bremse rechts oben	Cover for brake top right	Couvercle p. frein droit en haut			1					
59	27 021 480 0	Deckel f. Bremse rechts unten	Cover for brake rh bottom	Couvercle p. frein droit en bas			1					
60	27 011 496 0	Polrad 120 Zähne	Field spider 120 gears	Induit 120 dents			2					
61	27 011 505 0	Sensorhalter	Sensor support	Support de capteur			1					
62	27 010 462 0	ABS Sensor 0,7 mm	Sensor für EBS-Bremse	Capteur EBS-Bremse			1					
63	27 010 463 0	Buchse f. Sensor	Bushing for sensor	Douille pour capteur			1					
64	27 021 535 0	Halteklammer Sensor	Bracket sensor	Pince de fixation capteur			1					
65	27 010 469 0	Sensorhalter rechts	Sensor support rh.	Support de capteur dr.			1					
66	00 900 614 0	6kt-Schraube	Hex head bolt	Boulon tête hex			x					M 8 X 20
67	27 021 485 0	Sensorhalter links	Sensor support lh.	Support de capteur ga.			1					
68	27 018 069 0	Drehzahlsensor PNP 5kHz	Speed sensor PNP 5kHz	Capteur de vitesse PNP 5kHz			1					
69	27 010 463 0	Buchse f. Sensor	Bushing for sensor	Douille pour capteur			1					
70	27 021 484 0	Halter	Support	Support			1					
71	00 953 871 0	Fächerscheibe	Serrated washer	Rondelle a eventail			1					
72	00 909 903 0	Sperrkantscheibe	Detent edged washer	Disque à bord d'arrêt			x					SKZ 8
73	27 018 070 0	Drehzahlsensor PNP 5kHz	Speed sensor PNP 5kHz	Capteur de vitesse PNP 5kHz			1					
74	27 021 483 0	Sensor ABS	Sensor anti-lock braking system	Capteur ABS			1					

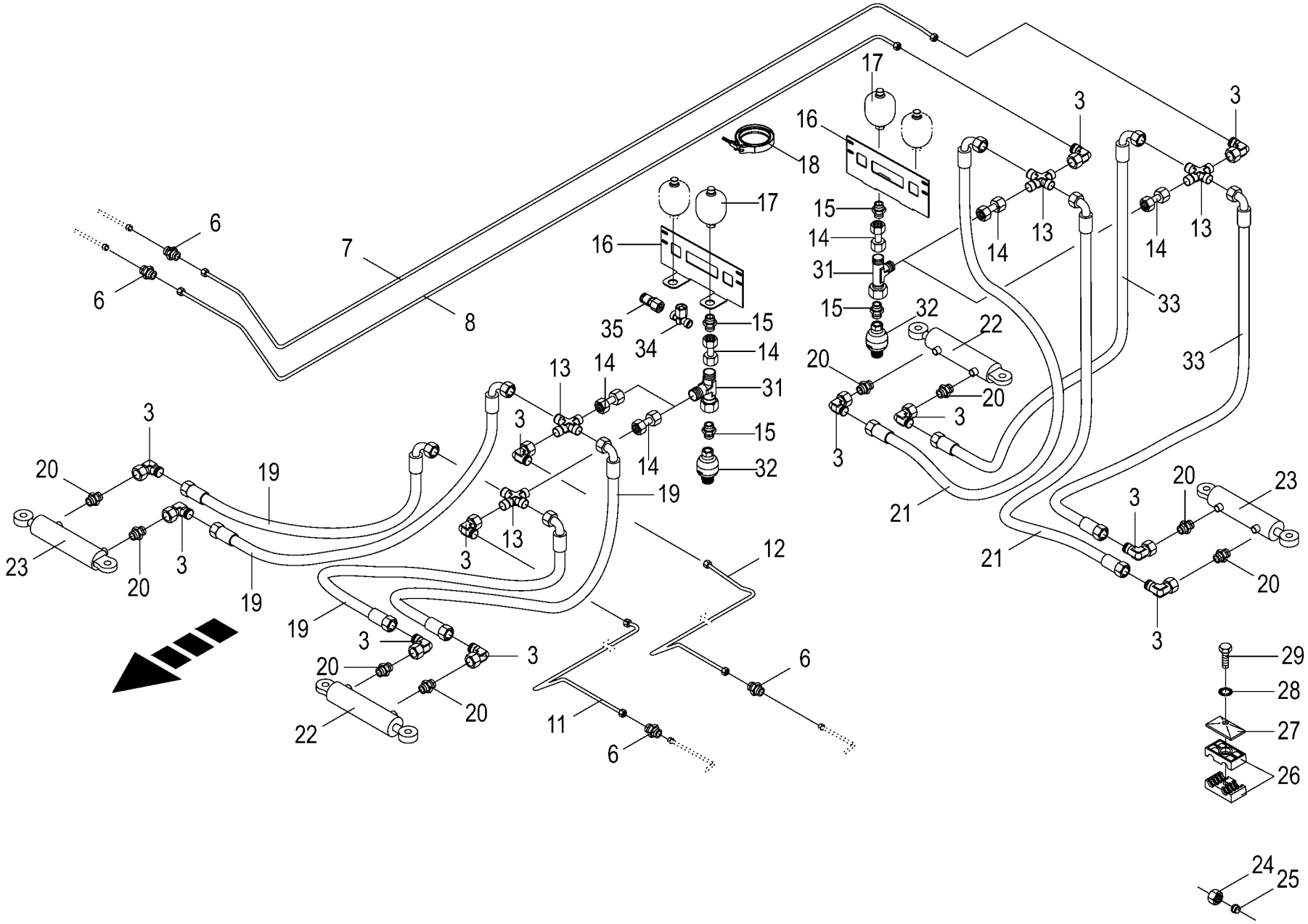

150 050 851 04 / 86.0

150 439 151 03

Hydraulik - Zwangslenkung hinten -Tridem EBS
Hydraulics - Forced steering back
Système hydraulique - Guidage forcè derrière

975001 - 996000

150 050 851 04

150 439 151 3 **86.0**

Pos.	ID-Nr.	Benennung	Description	Description	Masch.-Nr-	ZX 430 GL	ZX 470 GL	ZX 560 GL				Bemerkung/Remarks/Remarque
3	00 921 067 1	Winkelstutzen	Angle lug	Jarret tubulure			x	x				M 18 X 1,5
6	00 921 054 1	Verbindungsstutzen	Connector	Raccord			x	x				M 18 X 1,5
7	20 052 947 0	Hydraulikleitung -inkl. Überwurfmutter, Schneidring	Hydraulic line -incl. nozzle disc cap, cutting ring	Ligne hydraulique -incl. écrou de buse-pastille, baque coupante			x	x				12 X 1,5
8	20 052 948 0	Hydraulikleitung -inkl. Überwurfmutter, Schneidring	Hydraulic line -incl. nozzle disc cap, cutting ring	Ligne hydraulique -incl. écrou de buse-pastille, baque coupante			x	x				12 X 1,5
11	20 052 945 0	Hydraulikleitung -inkl. Überwurfmutter, Schneidring	Hydraulic line -incl. nozzle disc cap, cutting ring	Ligne hydraulique -incl. écrou de buse-pastille, baque coupante			x	x				12 X 1,5
12	20 052 946 0	Hydraulikleitung -inkl. Überwurfmutter, Schneidring	Hydraulic line -incl. nozzle disc cap, cutting ring	Ligne hydraulique -incl. écrou de buse-pastille, baque coupante			x	x				12 X 1,5
13	00 921 094 1	Kreuz-Verbindungsstutzen	Cross pipe union	Manchon de connexion du croix			x	x				L 12
14	00 230 743 0	Doppelnippel	Double nipple	Double raccord			x	x				L 12
15	00 919 602 1	Einschraubstutzen	Male connector	Raccord filet			x	x				L 12 E R 1/2"
16	00 348 891 0	Speicherhalter	Accumulator support	Support de l'accumulateur			x	x				
17	27 004 604 0	Hyd.-Speicher 0,32 L 40bar	Hyd. reservoir 0,32 L 40bar	Accumulateur hydraulique 0,32 L 40bar			x	x				
18	00 924 040 0	Gelenkbolzen-Schlauchschelle	Joint bolt-hose clamp	Boulon-collier de serrage			x	x				113 - 121
19	00 921 257 0	Hochdruckschlauchleitung	High pressure hose line	Conduite de tuyau haute pression			x	x				Lg.= 1200
20	00 919 918 1	Einschraubstutzen	Male connector	Raccord filet			x	x				M 18 X 1,5 / E R3/8"
21	00 920 093 0	Hochdruckschlauchleitung	High pressure hose line	Conduite de tuyau haute pression			x	x				Lg.= 1400
22	27 007 203 0	Hyd-Zylinder DZ 30/65x200/420 -links vorn/rechts hinten	Hydraulic cylinder DZ 30/ 65x200/420 -front left/back right	Vérin hyd. DZ 30/65x200/420 Lenkachse li -devant en gauche/derrière à droite			x	x				
	27 007 552 0	Dichtungssatz (270072030) DZ30/65	Sealing set (270072030) DZ30/ 65	Jeu de joints (270072030) DZ30/65			x	x				
23	27 007 204 0	Hyd-Zylinder DZ 30/65x200/420 -links hinten/rechts vorne	Hydraulic cylinder DZ 30/ 65x200/420 -back left/front right	Vérin hyd. DZ 30/65x200/420 Lenkachse re -derrière à gauche/devant en droite			x	x				
	27 007 552 0	Dichtungssatz (270072030) DZ30/65	Sealing set (270072030) DZ30/ 65	Jeu de joints (270072030) DZ30/65			x	x				
24	00 921 206 0	Überwurfmutter	Nozzle disc cap	Écrou de buse-pastille			x	x				AL 12
25	00 921 046 1	Schneidring	Cutting ring	Baque coupante			x	x				L 12
26	00 925 148 0	Rohrschelle -2 Hälften	Tube clamp -2 halves	Bride -2 moitiés			x	x				Bo.= 12
27	00 925 134 0	Deckplatte	Cover plate	Plaque de recouvrement			x	x				
28	00 909 908 1	Sperrkantscheibe	Detent edged washer	Disque à bord d'arrêt			x	x				SKM 8
29	00 900 201 0	6kt-Schraube	Hex head bolt	Boulon tête hex			x	x				M 8 X 35
30	00 921 066 1	Winkel-Verbindungsstutzen	Elbow union	Raccord coude			x	x				L 12
31	00 921 079 1	L-Stutzen	Adjustable L connection	Raccord L réglable			x	x				L 12

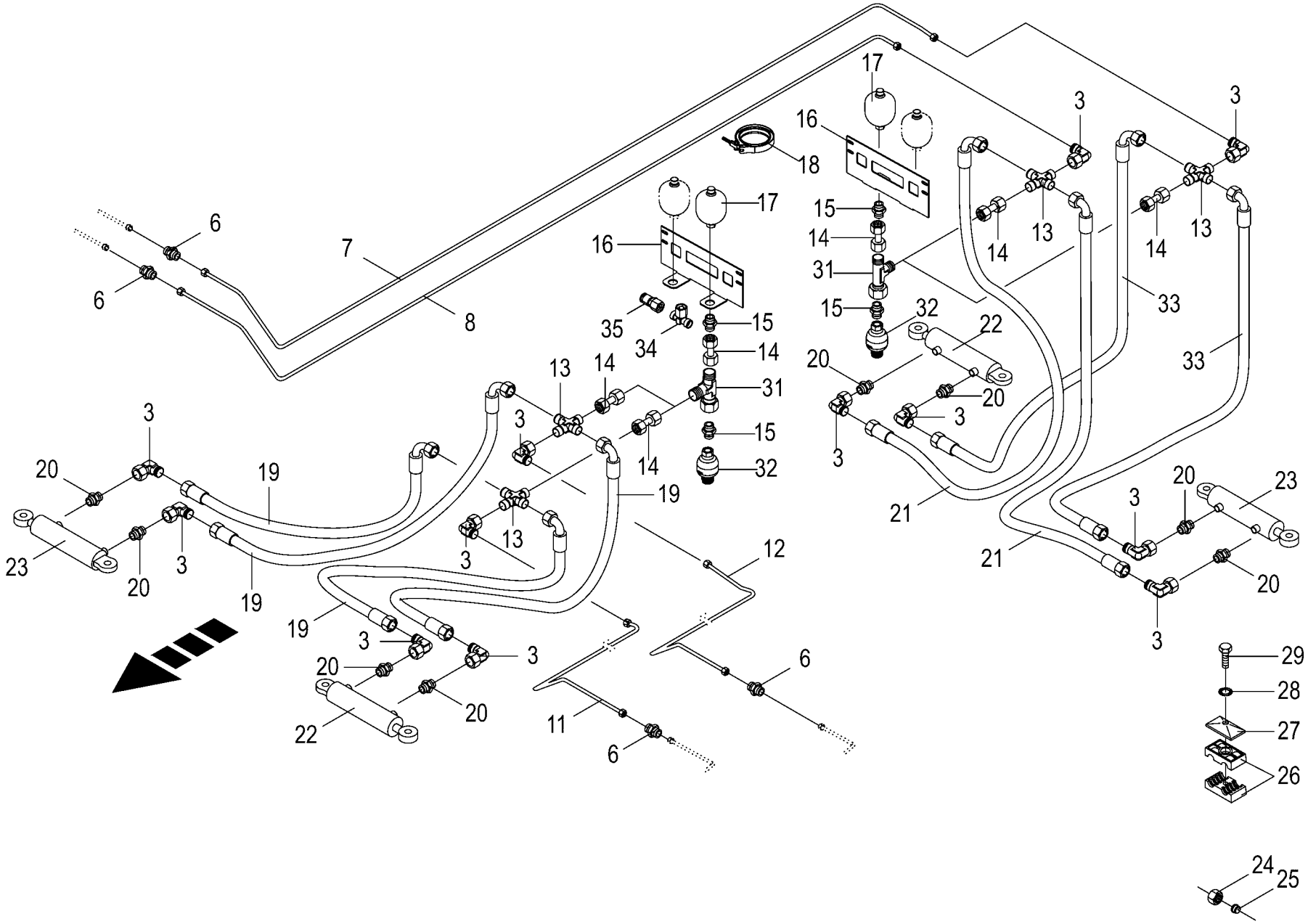

150 050 851 04 / 86.0

150 439 151 03

Hydraulik - Zwangslenkung hinten -Tridem EBS
Hydraulics - Forced steering back
Système hydraulique - Guidage forcè derrière

975001 - 996000

150 050 851 04

150 439 151 3 **86.0**

Pos.	ID-Nr.	Benennung	Description	Description	Masch.-Nr-	ZX 430 GL	ZX 470 GL	ZX 560 GL				Bemerkung/Remarks/Remarque
32	27 004 604 0	Hyd.-Speicher 0,32 L 40bar	Hyd. reservoir 0,32 L 40bar	Accumulateur hydraulique 0,32 L 40bar			x	x				
33	00 921 257 0	Hochdruckschlauchleitung	High pressure hose line	Conduite de tuyau haute pression			x	x				Lg.= 1200
34	00 921 077 1	T-Stutzen	T connector	Raccord T réglable			x	x				M 18 X 1,5
35	00 920 868 0	Mini-Messanschluss	Connector f.mini-test equipm.	Raccord instr.mesureur mini			x	x				M 16 X 2 / M 18 X 1,5

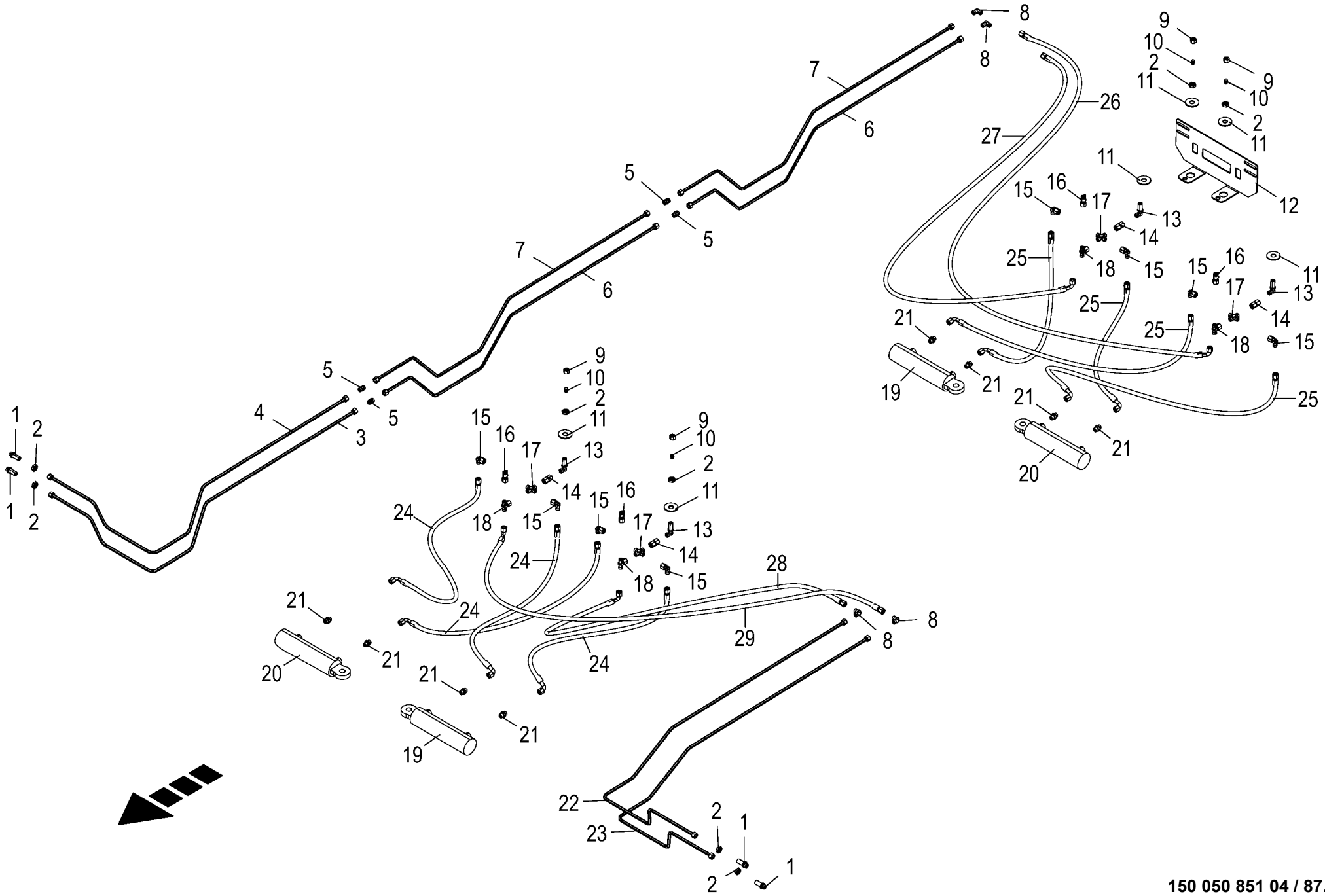

150 050 851 04 / 87.0

150 466 682 01

Hydraulik - Elektronische Zwangslenkung hinten -30t.
Hydraulics - self steer back
Système hydraulique – essieu suiveur électronique derrière

975001 - 996000

150 050 851 04

150 466 682 1 **87.0**

Pos.	ID-Nr.	Benennung	Description	Description	Masch.-Nr-	ZX 430 GL	ZX 470 GL	ZX 560 GL				Bemerkung/Remarks/Remarque
1	00 921 087 1	Gerade-Schottstutzen	Straight 2-way connector	Coupleur droit deux raccords				4				M 18 X 1,5
2	00 908 524 2	6kt-Mutter -niedrige Form	Hex nut -low form	Écrou hex -forme basse				8				M 18 X 1,5
3	20 251 031 0	Hyd.-Leitung 12 x 1,5 x 2090 5 Bögen	Hydraulic line 12 x 1,5 x 2090	Conduite hydraulique 12 x 1,5 x 2090				1				
4	20 251 109 0	Hyd.-Leitung 12 x 1,5 x 2043 5 Bögen	Hydraulic line 12 x 1,5 x 2043	Conduite hydraulique 12 x 1,5 x 2043				1				
5	00 921 054 1	Verbindungsstutzen	Connector	Raccord				4				M 18 X 1,5
6	20 251 033 0	Hyd.-Leitung 12 x 1,5 x 1900 4 Bögen	Hydraulic line 12 x 1,5 x 1900	Conduite hydraulique 12 x 1,5 x 1900				2				
7	20 251 032 0	Hyd.-Leitung 12 x 1,5 x 1900 4 Bögen	Hydraulic line 12 x 1,5 x 1900	Conduite hydraulique 12 x 1,5 x 1900				2				
8	00 921 066 1	Winkel-Verbindungsstutzen	Elbow union	Raccord coude				4				L 12
9	00 921 206 0	Überwurfmutter	Nozzle disc cap	Écrou de buse-pastille				4				AL 12
10	00 919 300 0	Verschlusskegel mit O-Ring	Locking cone w. O-ring	Cône de verouillage av.joint t				4				L 12
11	00 910 331 0	Scheibe	Washer	Rondelle				8				21 X 60 X 4
12	00 348 891 0	Speicherhalter	Accumulator support	Support de l'accumulateur				1				
13	00 921 089 1	Winkel-Schottstutzen	Angle bulkhead union	Raccord de cloison angulaire				4				L 12
14	00 230 743 0	Doppelnippel	Double nipple	Double raccord				4				L 12
15	00 921 067 1	Winkelstutzen	Angle lug	Jarret tubulure				16				M 18 X 1,5
16	00 920 868 0	Mini-Messanschluss	Connector f.mini-test equipm.	Raccord instr.mesureur mini				4				M 16 X 2 / M 18 X 1,5
17	00 921 094 1	Kreuz-Verbindungsstutzen	Cross pipe union	Manchon de connexion du croix				4				L 12
18	00 921 077 1	T-Stutzen	T connector	Raccord T réglable				4				M 18 X 1,5
19	27 007 203 0	Hyd-Zylinder DZ 30/65x200/420	Hydraulic cylinder DZ 30/ 65x200/420	Vérin hyd. DZ 30/65x200/420 Lenkachse li				2				
20	27 007 204 0	Hyd-Zylinder DZ 30/65x200/420	Hydraulic cylinder DZ 30/ 65x200/420	Vérin hyd. DZ 30/65x200/420 Lenkachse re				2				
21	00 920 901 1	Einschraubstutzen	Male connector	Raccord filet				8				M 18 X 1,5
22	20 251 029 0	Hyd.-Leitung 12 x 1,5 x 2306 5 Bögen	Hydraulic line 12 x 1,5 x 2306	Conduite hydraulique 12 x 1,5 x 2306				1				
23	20 251 030 0	Hyd.-Leitung 12 x 1,5 x 2349 5 Bögen	Hydraulic line 12 x 1,5 x 2349	Conduite hydraulique 12 x 1,5 x 2349				1				
24	00 920 093 0	Hochdruckschlauchleitung	High pressure hose line	Conduite de tuyau haute pression				4				Lg.= 1400
25	00 921 257 0	Hochdruckschlauchleitung	High pressure hose line	Conduite de tuyau haute pression				4				Lg.= 1200
26	00 920 061 1	Hochdruckschlauchleitung	High pressure hose line	Conduite de tuyau haute pression				1				Lg.= 850
27	00 920 083 0	Hochdruckschlauchleitung	High pressure hose line	Conduite de tuyau haute pression				1				Lg.= 750
28	00 921 258 1	Hochdruckschlauchleitung	High pressure hose line	Conduite de tuyau haute pression				1				Lg.= 670
29	00 920 083 0	Hochdruckschlauchleitung	High pressure hose line	Conduite de tuyau haute pression				1				Lg.= 750

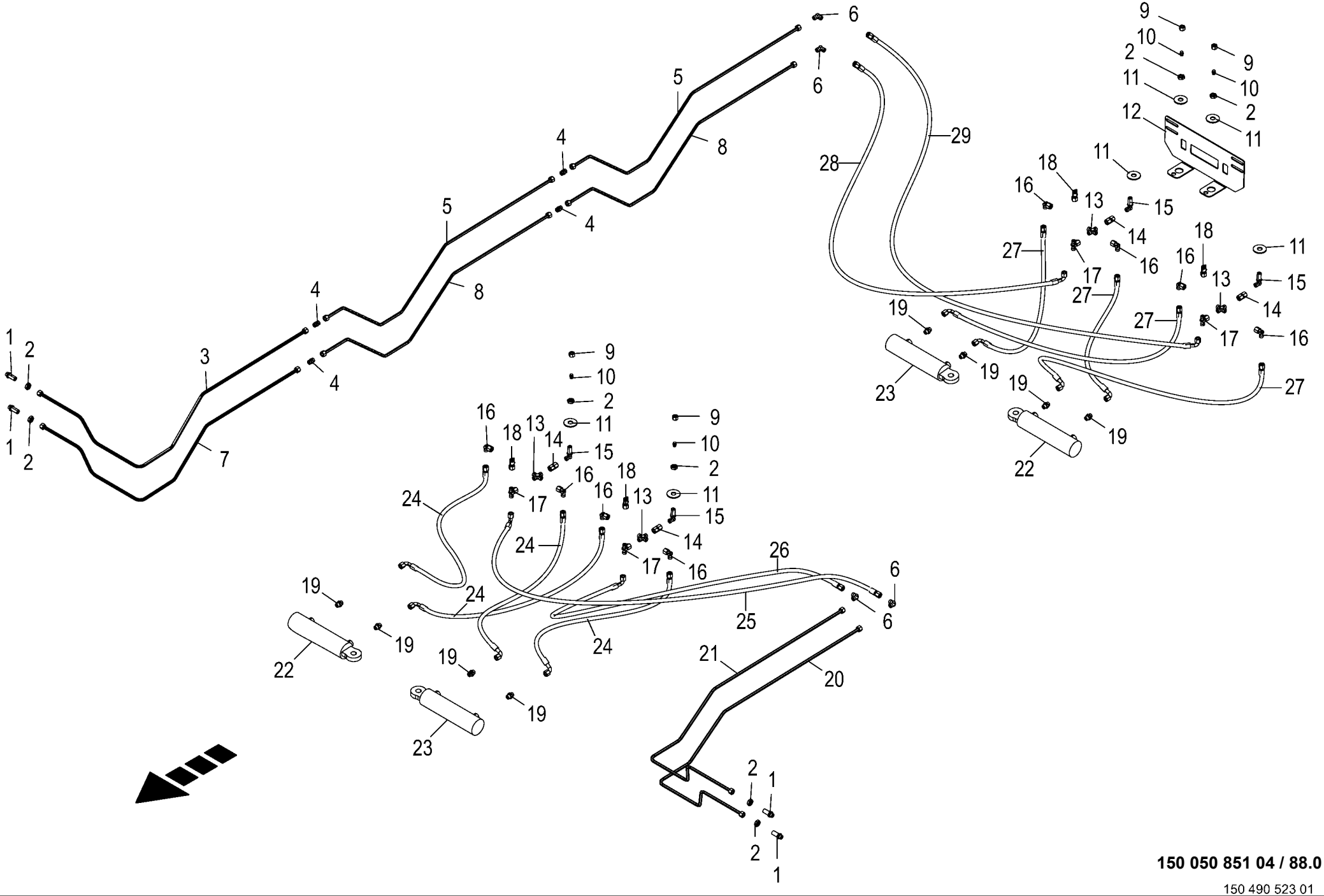

150 050 851 04 / 88.0

150 490 523 01

Hydraulik - Elektronische Zwangslenkung hinten -27t.
Hydraulics - self steer back
Système hydraulique – essieu suiveur électronique derrière

975001 - 996000

150 050 851 04

150 490 523 1 **88.0**

Pos.	ID-Nr.	Benennung	Description	Description	Masch.-Nr-	ZX 430 GL	ZX 470 GL	ZX 560 GL				Bemerkung/Remarks/Remarque
1	00 921 087 1	Gerade-Schottstutzen	Straight 2-way connector	Coupleur droit deux raccords			4					M 18 X 1,5
2	00 908 524 2	6kt-Mutter -niedrige Form	Hex nut -low form	Écrou hex -forme basse			8					M 18 X 1,5
3	20 059 574 0	Hyd.-Leitung 12 x 1,5 x 1852 5 Bögen	Hydraulic line 12 x 1,5 x 1852	Conduite hydraulique 12 x 1,5 x 1852			1					
4	00 921 054 1	Verbindungsstutzen	Connector	Raccord			4					M 18 X 1,5
5	20 059 571 0	Hyd.-Leitung 12 x 1,5 x 1657 4 Bögen	Hydraulic line 12 x 1,5 x 1657	Conduite hydraulique 12 x 1,5 x 1657			2					
6	00 921 066 1	Winkel-Verbindungsstutzen	Elbow union	Raccord coude			4					L 12
7	20 059 573 0	Hyd.-Leitung 12 x 1,5 x 1785 5 Bögen	Hydraulic line 12 x 1,5 x 1785	Conduite hydraulique 12 x 1,5 x 1785			1					
8	20 059 572 0	Hyd.-Leitung 12 x 1,5 x 1657 4 Bögen	Hydraulic line 12 x 1,5 x 1657	Conduite hydraulique 12 x 1,5 x 1657			2					
9	00 921 206 0	Überwurfmutter	Nozzle disc cap	Écrou de buse-pastille			4					AL 12
10	00 919 300 0	Verschlusskegel mit O-Ring	Locking cone w. O-ring	Cône de verouillage av.joint t			4					L 12
11	00 910 331 0	Scheibe	Washer	Rondelle			x					21 X 60 X 4
12	00 348 891 0	Speicherhalter	Accumulator support	Support de l'accumulateur			1					
13	00 921 094 1	Kreuz-Verbindungsstutzen	Cross pipe union	Manchon de connexion du croix			4					L 12
14	00 230 743 0	Doppelnippel	Double nipple	Double raccord			4					L 12
15	00 921 089 1	Winkel-Schottstutzen	Angle bulkhead union	Raccord de cloison angulaire			4					L 12
16	00 921 067 1	Winkelstutzen	Angle lug	Jarret tubulure			8					M 18 X 1,5
17	00 921 077 1	T-Stutzen	T connector	Raccord T réglable			4					M 18 X 1,5
18	00 920 868 0	Mini-Messanschluss	Connector f.mini-test equipm.	Raccord instr.mesureur mini			4					M 16 X 2 / M 18 X 1,5
19	00 920 901 1	Einschraubstutzen	Male connector	Raccord filet			8					M 18 X 1,5
20	20 254 192 0	Hyd.-Leitung 12 x 1,5 x 2042 5 Bögen	Hydraulic line 12 x 1,5 x 2042	Conduite hydraulique 12 x 1,5 x 2042			1					
21	20 254 191 0	Hyd.-Leitung 12 x 1,5 x 1998 5 Bögen	Hydraulic line 12 x 1,5 x 1998	Conduite hydraulique 12 x 1,5 x 1998			1					
22	27 007 204 0	Hyd-Zylinder DZ 30/65x200/420 Lenkachse re	Hydraulic cylinder DZ 30/ 65x200/420	Vérin hyd. DZ 30/65x200/420			2					
23	27 007 203 0	Hyd-Zylinder DZ 30/65x200/420 Lenkachse li	Hydraulic cylinder DZ 30/ 65x200/420	Vérin hyd. DZ 30/65x200/420			2					
24	00 920 093 0	Hochdruckschlauchleitung	High pressure hose line	Conduite de tuyau haute pression			4					Lg.= 1400
25	00 920 083 0	Hochdruckschlauchleitung	High pressure hose line	Conduite de tuyau haute pression			1					Lg.= 750
26	00 921 258 1	Hochdruckschlauchleitung	High pressure hose line	Conduite de tuyau haute pression			1					Lg.= 670
27	00 921 257 0	Hochdruckschlauchleitung	High pressure hose line	Conduite de tuyau haute pression			4					Lg.= 1200
28	00 920 083 0	Hochdruckschlauchleitung	High pressure hose line	Conduite de tuyau haute pression			2					Lg.= 750
29	00 920 061 1	Hochdruckschlauchleitung	High pressure hose line	Conduite de tuyau haute pression			1					Lg.= 850

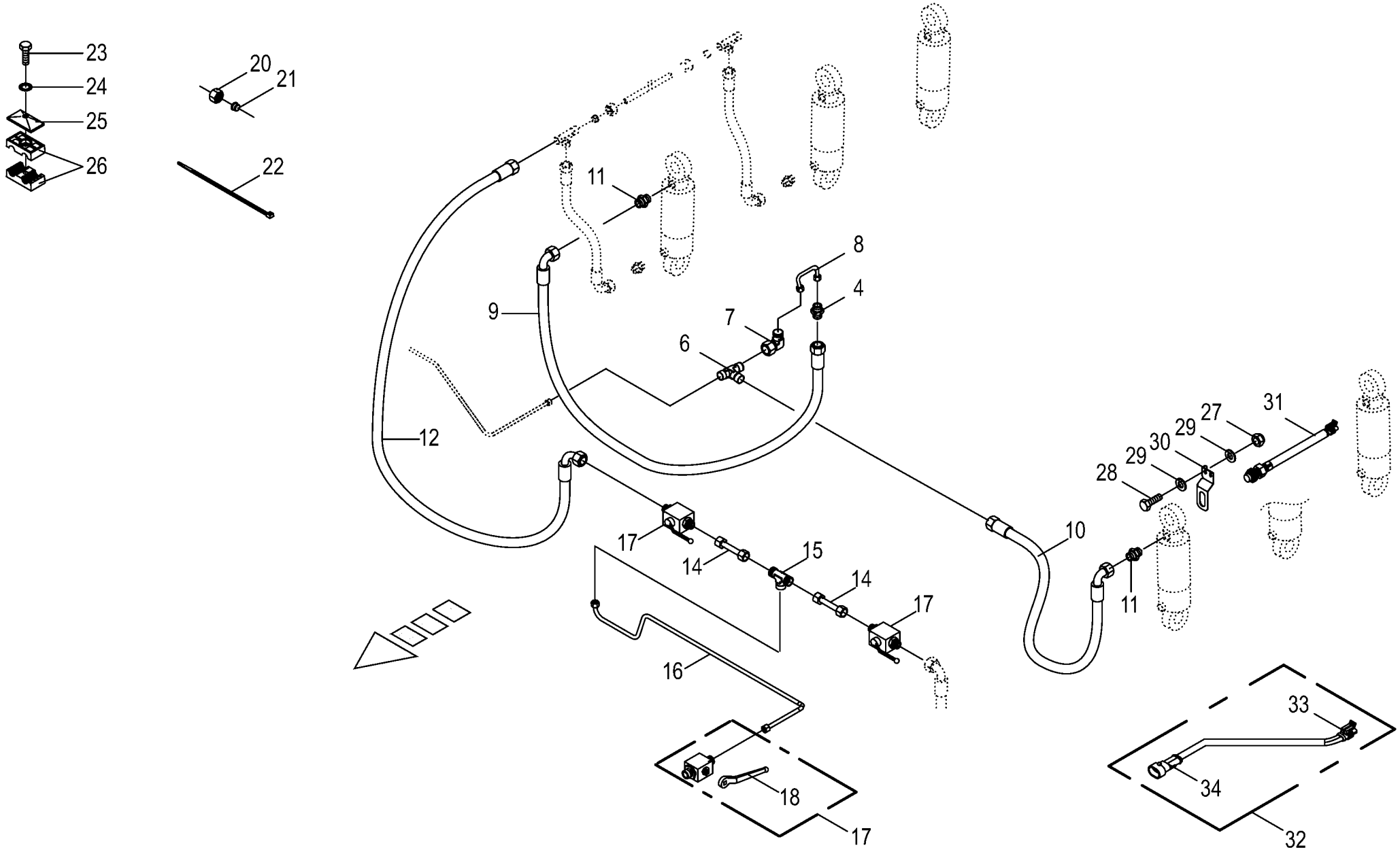

150 050 851 04 / 89.0

150 439 168 01

Hydraulik - Liftachse / Achsenfederung -Tridem EBS
Hydraulics - elevator axle / axle suspension
Système hydraulique - axe d'élévateur / essieu-suspension

975001 - 996000

150 050 851 04

150 439 168 1 **89.0**

Pos.	ID-Nr.	Benennung	Description	Description	Masch.-Nr-	ZX 430 GL	ZX 470 GL	ZX 560 GL				Bemerkung/Remarks/Remarque
4	00 921 054 1	Verbindungsstutzen	Connector	Raccord			x	x				M 18 X 1,5
6	00 921 071 1	T-Stutzen	T connector	Raccord T réglable			x	x				L 12
7	00 921 067 1	Winkelstutzen	Angle lug	Jarret tubulure			x	x				M 18 X 1,5
8	20 052 980 0	Hydraulikleitung -inkl.	Hydraulic line -incl. nozzle disc	Ligne hydraulique -incl. écrou de			x	x				12 X 1,5
		Überwurfmutter, Schneidring	cap, cutting ring	buse-pastille, baque coupante								
9	00 920 061 1	Hochdruckschlauchleitung	High pressure hose line	Conduite de tuyau haute pression			x	x				Lg.= 850
10	00 919 864 0	Hochdruckschlauchleitung	High pressure hose line	Conduite de tuyau haute pression			x	x				Lg. = 950
11	00 919 785 1	Einschraubstutzen	Male connector	Raccord filet			x	x				M 22 X 1,5 / M 18 X 1,5
12	00 920 972 0	Hochdruckschlauchleitung	High pressure hose line	Conduite de tuyau haute pression			x	x				Lg.= 500
14	20 054 037 0	Hydraulikleitung -inkl.	Hydraulic line -incl. nozzle disc	Ligne hydraulique -incl. écrou de			x	x				12 X 1,5
		Überwurfmutter, Schneidring	cap, cutting ring	buse-pastille, baque coupante								
15	00 921 071 1	T-Stutzen	T connector	Raccord T réglable			x	x				L 12
16	20 054 902 0	Hydraulikleitung -inkl.	Hydraulic line -incl. nozzle disc	Ligne hydraulique -incl. écrou de			x	x				12 X 1,5
		Überwurfmutter, Schneidring	cap, cutting ring	buse-pastille, baque coupante								
17	00 921 122 2	Kugelhahn	Ball valve	Robinet à bille			x	x				M 18 X 1.5
18	00 919 664 0	Handhebel -inkl. Schraube,	Hand lever -incl. screw, washer	Levier à main -incl. boulon,			x	x				
		Scheibe		rondelle								
20	00 921 206 0	Überwurfmutter	Nozzle disc cap	Écrou de buse-pastille			x	x				AL 12
21	00 921 046 1	Schneidring	Cutting ring	Baque coupante			x	x				L 12
22	00 922 671 1	Kabelbinder	Cable band	Collier de serrage			x	x				Lg.= 300
23	00 901 423 0	6kt-Schraube	Hex head bolt	Boulon tête hex			x	x				M 8 X 50
24	00 909 908 1	Sperrkantscheibe	Detent edged washer	Disque à bord d'arrêt			x	x				SKM 8
25	00 925 134 0	Deckplatte	Cover plate	Plaque de recouvrement			x	x				
26	00 925 105 0	Rohrschelle -2 Hälften	Tube clamp -2 halves	Bride -2 moitiés			x	x				Bo.= 12/12
27	00 908 706 0	Sicherungsmutter	Locknut	Écrou hex			x	x				M 8
28	00 900 614 0	6kt-Schraube	Hex head bolt	Boulon tête hex			x	x				M 8 X 20
29	00 910 413 0	Scheibe	Washer	Rondelle			x	x				8,4 X 17 X 1,6
30	20 053 095 1	Sensorhalter	Sensor support	Support de capteur			x	x				
31	00 303 469 1	Ind. Näherungsschalter Namur	Namur sensor Namur M30	Capt. Namur Namur M30			x	x				
		M30 10mm										
32	00 303 432 0	Kabelbaum Verlängerung	Wiring harness	Faisceau electrique			x	x				Lg.= 2000
	00 302 745 4	Kabelbaum Verlängerung	Wiring harness	Faisceau electrique			x	x				Lg.= 3000
33	00 302 351 0	Stecker -2-polig	Plug -2-pole	Connecteur -2-pôle			x	x				
34	00 302 356 0	Kupplungsdose -2-polig	Coupling socket -2-pole	Connecteur -2-pôle			x	x				

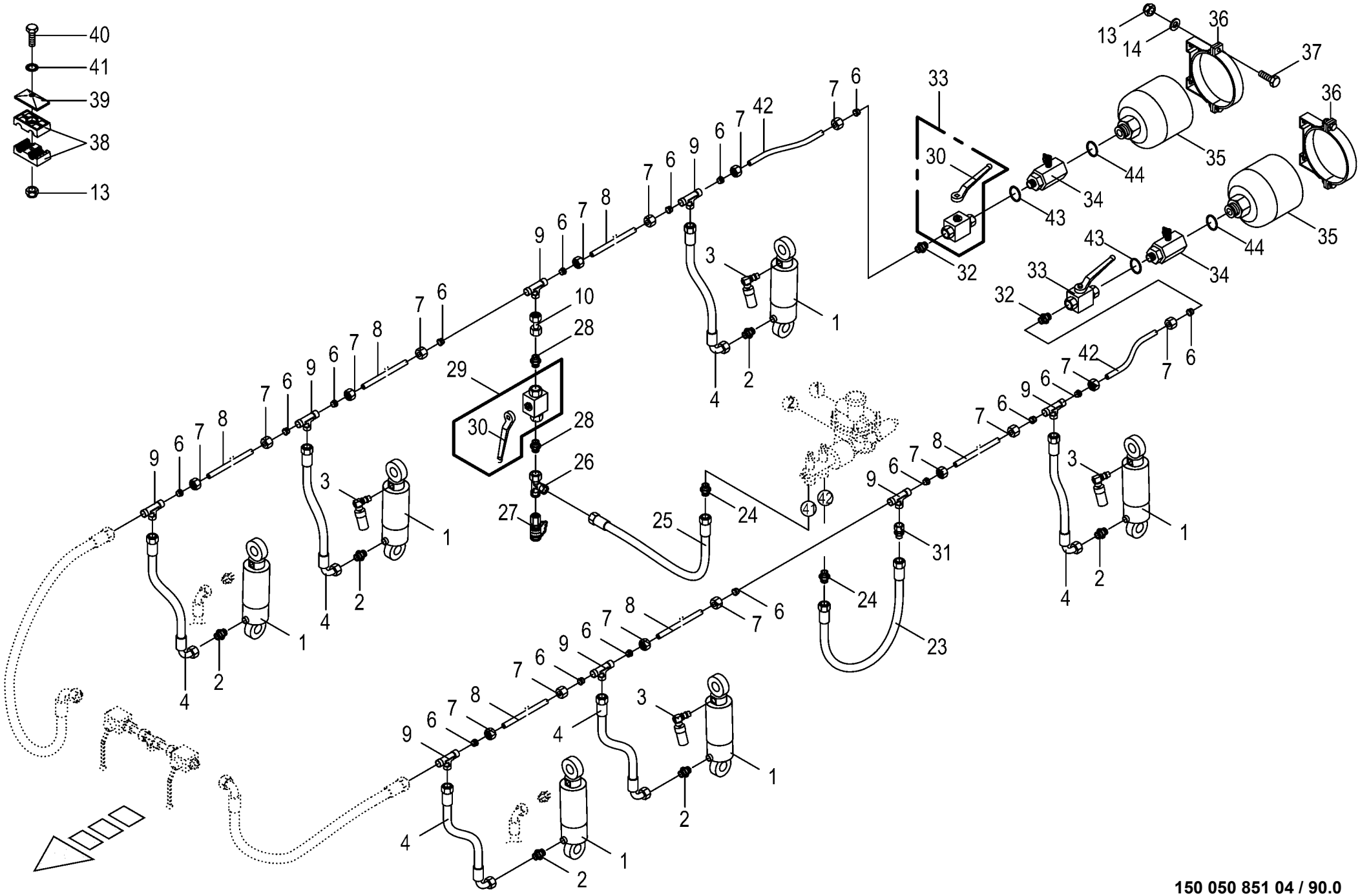

150 050 851 04 / 90.0

150 338 464 05

Hydraulische Achsenfederung -Tridem EBS
Hydr. axle suspension
Essieu-suspension á ressort hydraulique

975001 - 996000

150 050 851 04

150 338 464 5 **90.0**

Pos.	ID-Nr.	Benennung	Description	Description	Masch.-Nr-	ZX 430 GL	ZX 470 GL	ZX 560 GL				Bemerkung/Remarks/Remarque
1	27 002 720 0	Hydraulikzylinder	Hydraulic cylinder	Vérin hydraulique			x	x				Dz 80/110 X 185
	27 002 721 0	Dichtungssatz	Sealing set	Jeu de joints			x	x				Dz 80/110
2	00 921 174 1	Einschraubstutzen	Male connector	Raccord filet			x	x				L 18
3	27 003 394 0	Ölhalter	Oil support	Support d'huile			x	x				
4	00 920 087 0	Hochdruckschlauchleitung	High pressure hose line	Conduite de tuyau haute pression			x	x				Lg.= 650
6	00 921 183 1	Schneidring	Cutting ring	Baque coupante			x	x				L 18
7	00 921 182 0	Überwurfmutter	Nozzle disc cap	Écrou de buse-pastille			x	x				AL 18
8	27 002 480 0	Hydraulikrohr -Id.-Nr.= 1m	Hydraulic pipe -Id.-no.= 1m	Tube hydraulique -Id.-no.= 1m			x	x				18 X 2
9	00 921 175 0	T-Verbindungsstutzen	T-connector	T-raccord			x	x				L 18
10	27 003 364 0	Doppelmutter	Double nut	Ecrou double			x	x				M 26 X 1,5 / M 16 X 1,5
13	00 908 706 0	Sicherungsmutter	Locknut	Écrou hex			x	x				M 8
14	00 910 613 0	Scheibe	Washer	Rondelle			x	x				17 X 30 X 6
23	27 003 384 0	Hochdruckschlauchleitung	High pressure hose line	Conduite de tuyau haute pression			x	x				Lg.= 370
24	00 920 034 0	Einschraubstutzen	Male connector	Raccord filet			x	x				M 12 X 1,5
25	27 003 385 0	Hochdruckschlauchleitung	High pressure hose line	Conduite de tuyau haute pression			x	x				Lg.= 650
26	27 003 375 0	L-Stutzen	Adjustable L connection	Raccord L réglable			x	x				M 16 X 1,5
27	27 003 387 0	Mini-Messanschluss	Connector f.mini-test equipm.	Raccord instr.mesureur mini			x	x				M 16 X 2 / M 16 X 1,5
28	27 003 376 0	Reduzier-Verschraubung	Reducer fitting	Réduction			x	x				1/2" / M 16 X 1,5
29	27 003 381 0	Kugelhahn	Ball valve	Robinet à bille			x	x				G 1/2"
30	00 919 664 0	Handhebel -inkl. Schraube,	Hand lever -incl. screw, washer	Levier à main -incl. boulon,			x	x				
		Scheibe		rondelle								
31	27 003 365 0	Reduzier-Verschraubung	Reducer fitting	Réduction			x	x				M 26 X 1,5 / M 16 X 1,5
32	00 921 179 2	Einschraubstutzen	Male connector	Raccord filet			x	x				R 1/2" / M 26 X 1,5
33	27 013 975 0	Absperrhahn	Stop cock	Robinet d'arrêt			x	x				
34	27 013 973 0	Messanschluss	Measurement connection	Prise de mesure			x	x				
35	27 013 974 0	Hyd.-Speicher 250 Bar	Hyd. accumulator 250 bar	Accumulateur hydraulique 250 bar			x	x				
36	27 013 972 0	Spannband Hydrospeicher	Tensioning strap hydraulic accumulator	Bande de serrage accumulateurs oléopneu.			x	x				
37	00 900 616 0	6kt-Schraube	Hex head bolt	Boulon tête hex			x	x				M 8 X 25
38	00 925 155 0	Rohrschelle -2 Hälften	Tube clamp -2 halves	Bride -2 moitiés			x	x				Bo.= 18/18
39	00 925 134 0	Deckplatte	Cover plate	Plaque de recouvrement			x	x				
40	00 901 423 0	6kt-Schraube	Hex head bolt	Boulon tête hex			x	x				M 8 X 50
41	00 909 908 1	Sperrkantscheibe	Detent edged washer	Disque à bord d'arrêt			x	x				SKM 8
42	27 010 371 0	Hydr.-Rohr 18x2 2-Bögen	Hydr. Tube 18x2 2-	Tube de hydr. 18x2 2-			x	x				
43	27 013 976 0	Dichtring	Seal ring	Bague d'étanchéité			x	x				
44	27 013 977 0	Dichtring	Seal ring	Bague d'étanchéité			x	x				

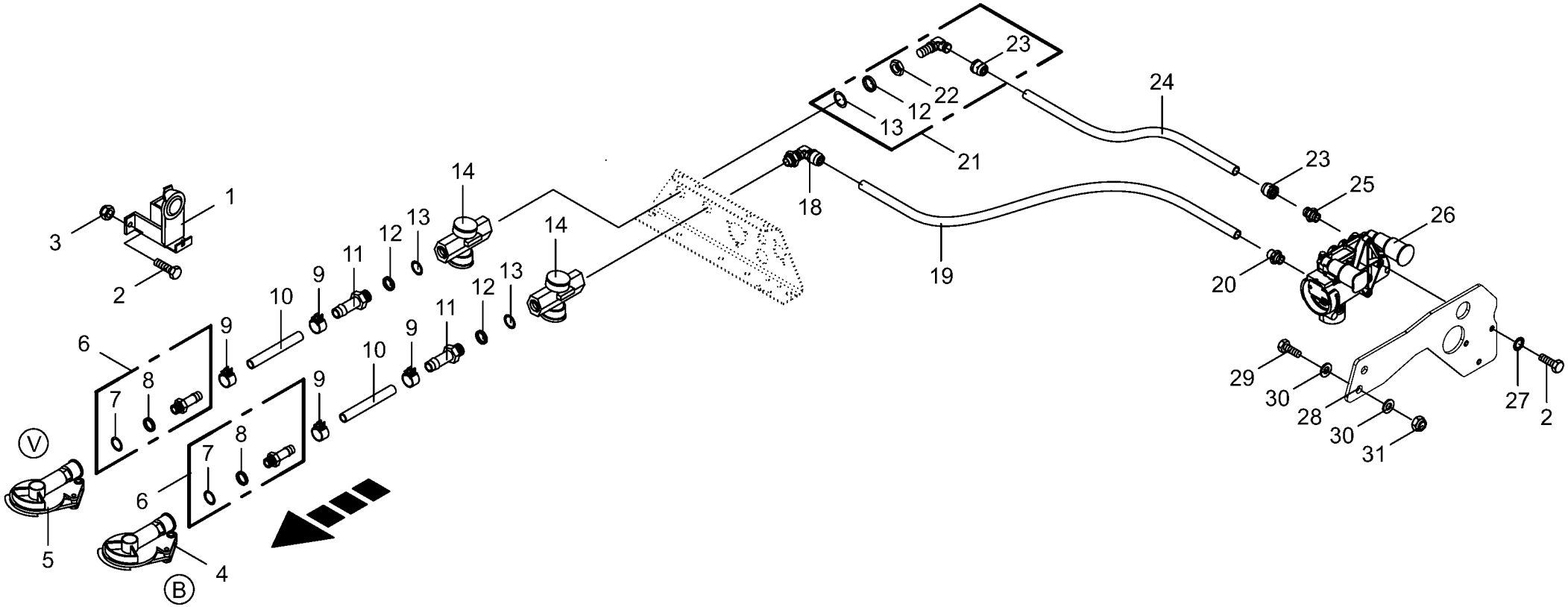

150 050 851 04 / 91.0

150 467 831 02

Druckluftbremsanlage -Tridem EBS
Air pressure brake fitting
Frein pneumatique

975001 - 996000

150 050 851 04

150 467 831 2 **91.0**

Pos.	ID-Nr.	Benennung	Description	Description	Masch.-Nr-	ZX 430 GL	ZX 470 GL	ZX 560 GL				Bemerkung/Remarks/Remarque
1	00 945 051 0	Leerkupplung	Clutch	D'accouplement			x	x				
2	00 900 614 0	6kt-Schraube	Hex head bolt	Boulon tête hex			x	x				M 8 X 20
3	00 908 706 0	Sicherungsmutter	Locknut	Écrou hex			x	x				M 8
4	00 945 000 0	Kupplungskopf -gelb	Clutch head -yellow	Tête d'accouplement -jaune			x	x				
	00 945 437 0	Dichtung	Gasket	Joint			x	x				
5	00 945 012 0	Kupplungskopf -rot	Clutch head -red	Tête d'accouplement -rouge			x	x				
	00 945 437 0	Dichtung	Gasket	Joint			x	x				
6	00 945 485 0	Schlauchstutzen	Hose connector	Raccord d'haute			x	x				M 16 X 1,5
7	00 945 084 0	O-Ring	O-ring	Joint torique			x	x				15 X 2
8	00 945 083 0	Druckring	Thrust ring	Anneau de pression			x	x				M 16
9	00 945 086 0	Schlauchschelle	Hose clamp	Collier de serrage de tuyau			x	x				S 18 / 12
10	00 945 085 0	Schlauch -Id.-Nr.= 1m	Hose -Id.-no.= 1m	Tuyau -Id.-no.= 1m			x	x				Rd. 11 / 18
11	00 945 518 0	Schlauchstutzen	Hose connector	Raccord d'haute			x	x				M 22 X 1,5
12	00 945 088 0	Druckring	Thrust ring	Anneau de pression			x	x				M 22
13	00 945 089 0	O-Ring	O-ring	Joint torique			x	x				20,3 X 2,4
14	00 945 014 0	Luftfilter	Air filter	Filtre à air			x	x				M 22 X 1,5
18	27 008 230 0	Winkel-Einschraubsteckverb. 8 M22x1,5	Angel male connector	Raccord fileté angulaire			x	x				
19	27 008 227 0	Kunststoffrohr schwarz 8x1 (ID=1mtr.)	Plastic tube	Tube plastique			x	x				
20	27 008 225 0	Gerade Einschraubsteckverb. 8 M16x1,5	Threaded elbow union	Raccord fileté angulaire			x	x				
21	00 945 489 0	Winkel-Einschraubsteckverbindung	Threaded elbow union	Raccord fileté angulaire			x	x				M 22 X 1,5
22	00 921 074 1	6kt-Mutter -niedrige Form	Hex nut -low form	Écrou hex -forme basse			x	x				M 22 X 1,5
23	00 945 495 0	Steckeinheit	Snap-on connection	Unité enfichable			x	x				M 18 X 1,5
24	00 945 132 0	Kunststoffrohr -Id.-Nr.= 1m	Plastic tube -Id.-no.= 1m	Tube plastique -Id.-no.= 1m			x	x				12 X 1,5
25	00 921 060 2	Einschraubstutzen	Male connector	Raccord filet			x	x				L 12 MB
26	27 008 213 0	Park-Löse Sicherheitsventil	Safety valve	Valve de sécurite			x	x				
27	00 909 908 1	Sperrkantscheibe	Detent edged washer	Disque à bord d'arrêt			x	x				SKM 8
28	20 254 944 0	Halter Park-Löse Sicherheitsventil	Support park-release emergency valve				x	x				
29	00 900 637 0	6kt-Schraube	Hex head bolt	Boulon tête hex			x	x				M 10 X 30
30	00 910 353 0	Scheibe	Washer	Rondelle			x	x				11 X 34 X 3
31	00 908 758 0	Sicherungsmutter	Locknut	Écrou hex			x	x				M 10

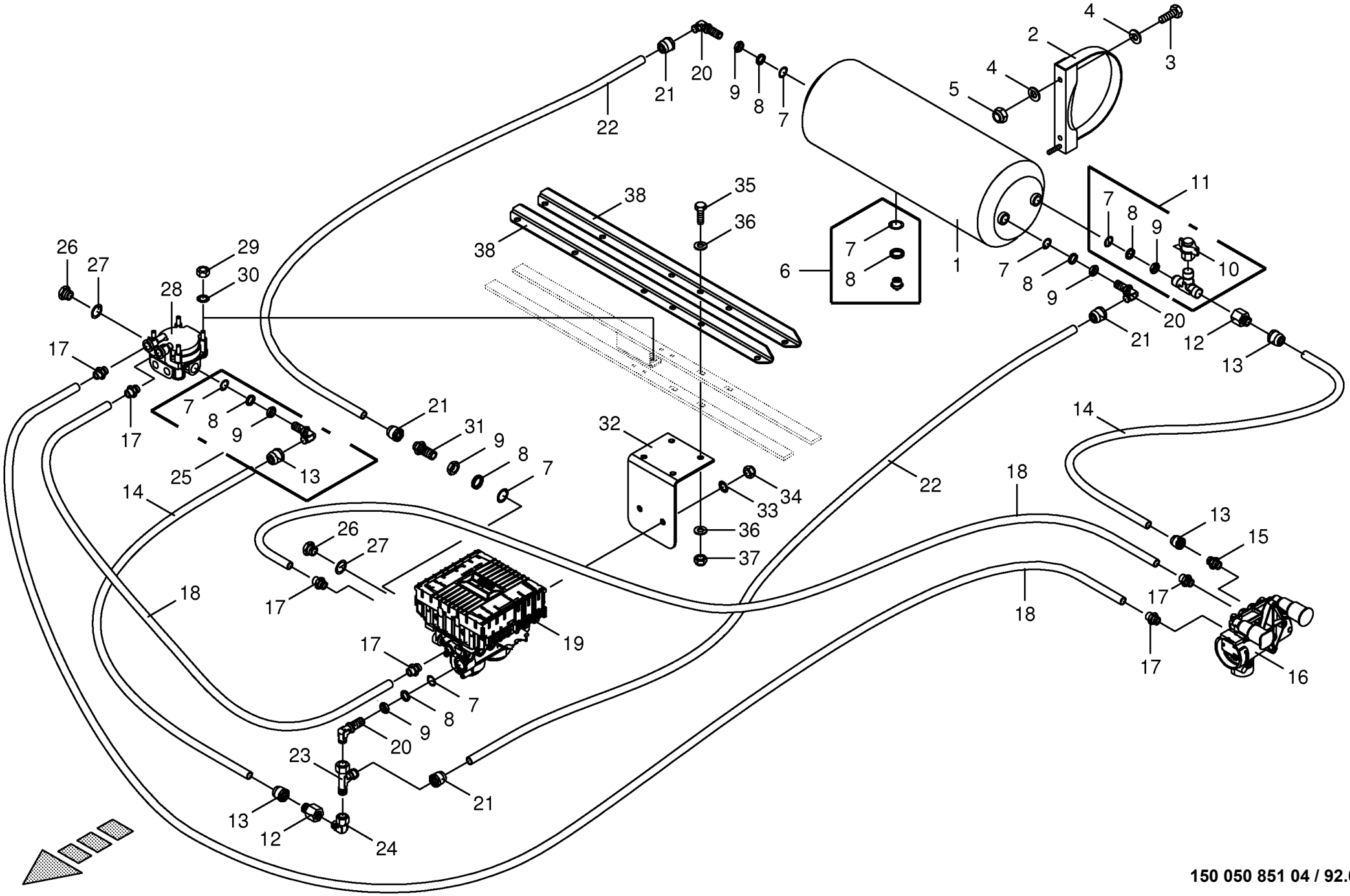

150 050 851 04 / 92.0

150 408 901 01

Druckluftbremsanlage -Tridem EBS Air pressure brake fitting Frein pneumatique					975001 - 996000	ZX 430 GL	ZX 470 GL	ZX 560 GL				150 050 851 04 150 408 901 1 92.0
Pos.	ID-Nr.	Benennung	Description	Description	Masch.-Nr-							Bemerkung/Remarks/Remarque
1	00 945 534 0	Druckluftbehälter	Air pressure container	Reservoir a air comprime			x	x				80 ltr.
2	00 944 915 0	Spannband	Tension band	Collier tendeur			x	x				Rd. 396
3	00 900 636 0	6kt-Schraube	Hex head bolt	Boulon tête hex			x	x				M 10 X 25
4	00 910 414 0	Scheibe	Washer	Rondelle			x	x				10,5 X 21 X 2
5	00 908 758 0	Sicherungsmutter	Locknut	Écrou hex			x	x				M 10
6	00 945 067 1	Entwässerungsventil	Drain valve	Soupape de vidange d'eau			x	x				M 22 X 1,5
7	00 945 089 0	O-Ring	O-ring	Joint torique			x	x				20,3 X 2,4
8	00 945 088 0	Druckring	Thrust ring	Anneau de pression			x	x				M 22
9	00 921 074 1	6kt-Mutter -niedrige Form	Hex nut -low form	Écrou hex -forme basse			x	x				M 22 X 1,5
10	00 945 145 0	Prüfanschluss	Connection for testing instr.	Racc. pour appareil de contrôl			x	x				M 12 X 1,5 / M 16 X 1,5
11	00 945 208 1	Prüfanschluss	Connection for testing instr.	Racc. pour appareil de contrôl			x	x				M 22 X 1,5 / M 16 X 1,5
12	00 921 160 1	Reduzier-Verschraubung	Reducer fitting	Réduction			x	x				KOR 15 / 12 - PL
13	00 945 495 0	Steckeinheit	Snap-on connection	Unité enfichable			x	x				M 18 X 1,5
14	00 945 132 0	Kunststoffrohr -Id.-Nr.= 1m	Plastic tube -Id.-no.= 1m	Tube plastique -Id.-no.= 1m			x	x				12 X 1,5
15	00 921 060 2	Einschraubstutzen	Male connector	Raccord filet			x	x				L 12 MB
16	27 008 213 0	Park-Löse Sicherheitsventil	Safety valve	Valve de sécurite			x	x				
17	27 008 225 0	Gerade Einschraubsteckverb. 8 M16x1,5	Threaded elbow union	Raccord fileté angulaire			x	x				
18	27 008 227 0	Kunststoffrohr schwarz 8x1 (ID=1mtr.)	Plastic tube	Tube plastique			x	x				
19	27 007 662 0	EBS E-Modulator	EBS-E-Modulator	EBS- E- Modulator			x	x				
20	00 945 504 0	Winkel-Einschraubstutzen	Angle-male connector	Angle-raccord filet			x	x				M 22 X 1,5
21	00 945 487 0	Steckeinheit	Snap-on connection	Unité enfichable			x	x				M 22 X 1,5
22	00 945 104 0	Kunststoffrohr -Id.-Nr.= 1m	Plastic tube -Id.-no.= 1m	Tube plastique -Id.-no.= 1m			x	x				15 X 1,5
23	00 921 075 0	L-Stutzen	Adjustable L connection	Raccord L réglable			x	x				L 15
24	00 921 065 1	Winkelstutzen	Angle lug	Jarret tubulure			x	x				L 15
25	00 945 489 0	Winkel-Einschraubsteckverbindung	Threaded elbow union	Raccord fileté angulaire			x	x				M 22 X 1,5
26	00 906 007 1	Verschlussschraube	Screw plug	Bouchon fileté			x	x				M 16 X 1,5
27	00 937 721 0	Dichtring	Gasket ring	Bague d'étanchéité			x	x				A 16 X 22
28	27 008 214 0	Relaisventil mit EBS.	Relay valve	Valve relais			x	x				
29	00 908 210 0	6kt-Mutter	Hex nut	Écrou hex			x	x				M 8
30	00 909 908 1	Sperrkantscheibe	Detent edged washer	Disque à bord d'arrêt			x	x				SKM 8
31	00 920 911 1	Einschraubstutzen	Male connector	Raccord filet			x	x				L 15
32	20 054 934 0	Halter Modulator	Support	Supporteur			x	x				
33	00 909 910 1	Sperrkantscheibe	Detent edged washer	Disque à bord d'arrêt			x	x				SKM 12
34	00 908 701 0	Sicherungsmutter	Locknut	Écrou hex			x	x				M 12
35	00 900 616 0	6kt-Schraube	Hex head bolt	Boulon tête hex			x	x				M 8 X 25

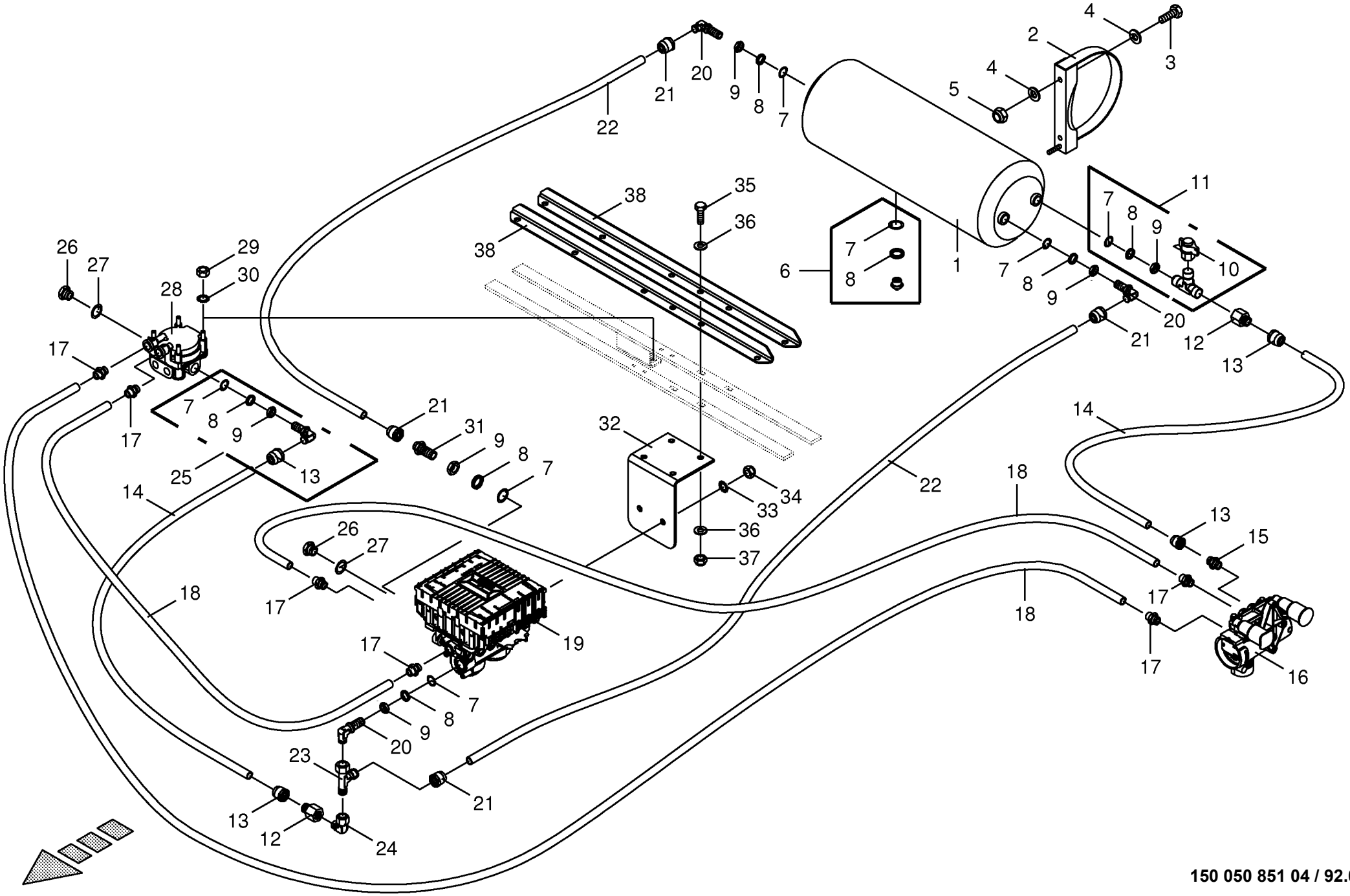

150 050 851 04 / 92.0

150 408 901 01

Druckluftbremsanlage -Tridem EBS Air pressure brake fitting Frein pneumatique					975001 - 996000	ZX 430 GL	ZX 470 GL	ZX 560 GL				150 050 851 04 150 408 901 1 92.0
Pos.	ID-Nr.	Benennung	Description	Description	Masch.-Nr-							Bemerkung/Remarks/Remarque
36	00 910 603 0	Scheibe	Washer	Rondelle			x	x				8,4 X 24 X 2
37	00 908 706 0	Sicherungsmutter	Locknut	Écrou hex			x	x				M 8
38	20 251 897 0	Verstärkung	Reinforcement	Renforcement			x	x				

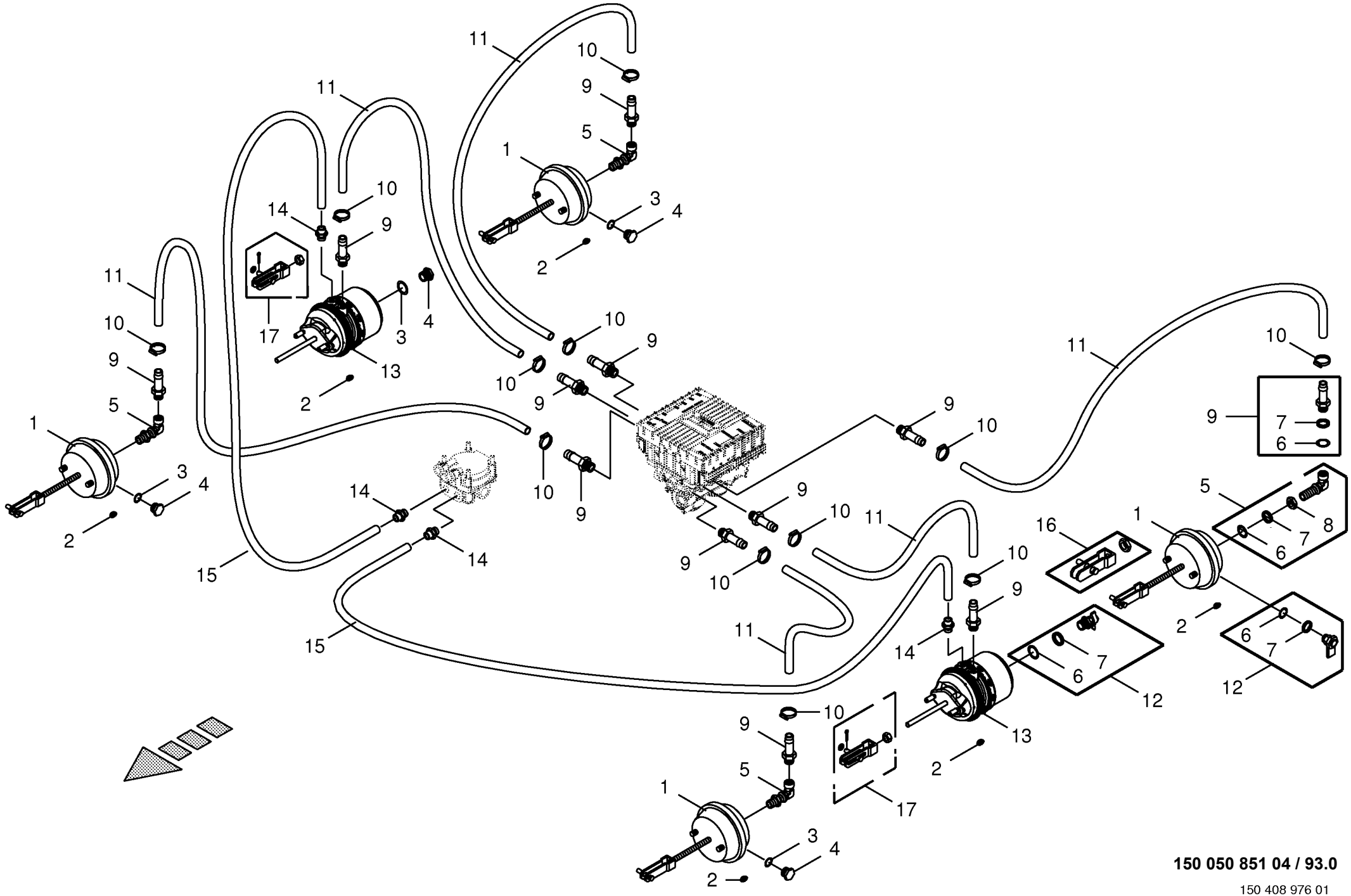

150 050 851 04 / 93.0

150 408 976 01

Druckluftbremsanlage - Bremsv.-Achsen -Tridem EBS
Air pressure brake fitting
Frein pneumatique

975001 - 996000

150 050 851 04

150 408 976 1 **93.0**

Pos.	ID-Nr.	Benennung	Description	Description	Masch.-Nr-	ZX 430 GL	ZX 470 GL	ZX 560 GL				Bemerkung/Remarks/Remarque
1	27 003 348 0	Membran-Zylinder	Cylinder membr.	Plancher complet			x	x				Typ 24
2	00 925 056 0	Verschlussstopfen	Sealing plug	Bouchon d'étanchéité			x	x				9/6,6 X 4/5,2
3	00 937 721 0	Dichtring	Gasket ring	Bague d'étanchéité			x	x				A 16 X 22
4	00 906 007 1	Verschlussschraube	Screw plug	Bouchon fileté			x	x				M 16 X 1,5
5	00 945 536 1	Winkel-Einschraubstutzen	Angle-male connector	Angle-raccord filet			x	x				M 16 X 1,5 / M 16 X 1,5
6	00 945 084 0	O-Ring	O-ring	Joint torique			x	x				15 X 2
7	00 945 083 0	Druckring	Thrust ring	Anneau de pression			x	x				M 16
8	00 908 521 2	6kt-Mutter -niedrige Form	Hex nut -low form	Écrou hex -forme basse			x	x				M 16 X 1,5
9	00 945 485 0	Schlauchstutzen	Hose connector	Raccord d'haute			x	x				M 16 X 1,5
10	00 945 086 0	Schlauchschelle	Hose clamp	Collier de serrage de tuyau			x	x				S 18 / 12
11	00 945 085 0	Schlauch -Id.-Nr.= 1m	Hose -Id.-no.= 1m	Tuyau -Id.-no.= 1m			x	x				Rd. 11 / 18
12	00 945 151 2	Prüfanschluss	Connection for testing instr.	Racc. pour appareil de contrôl			x	x				M16 X 1,5
13	27 008 209 0	Tristop-Zyl. mit EBS Typ 30/30	Cylinder	Vérin			x	x				
14	27 008 225 0	Gerade Einschraubsteckverb. 8 M16x1,5	Threaded elbow union	Raccord fileté angulaire			x	x				
15	27 008 227 0	Kunststoffrohr schwarz 8x1 (ID=1mtr.)	Plastic tube	Tube plastique			x	x				
16	00 945 187 1	Beipack	Kit included	Kit inclus			x	x				Typ 20 / Typ 24 / Typ 30
17	00 945 160 0	Beipack	Kit included	Kit inclus			x	x				Typ 20 / Typ 24 / Typ 30

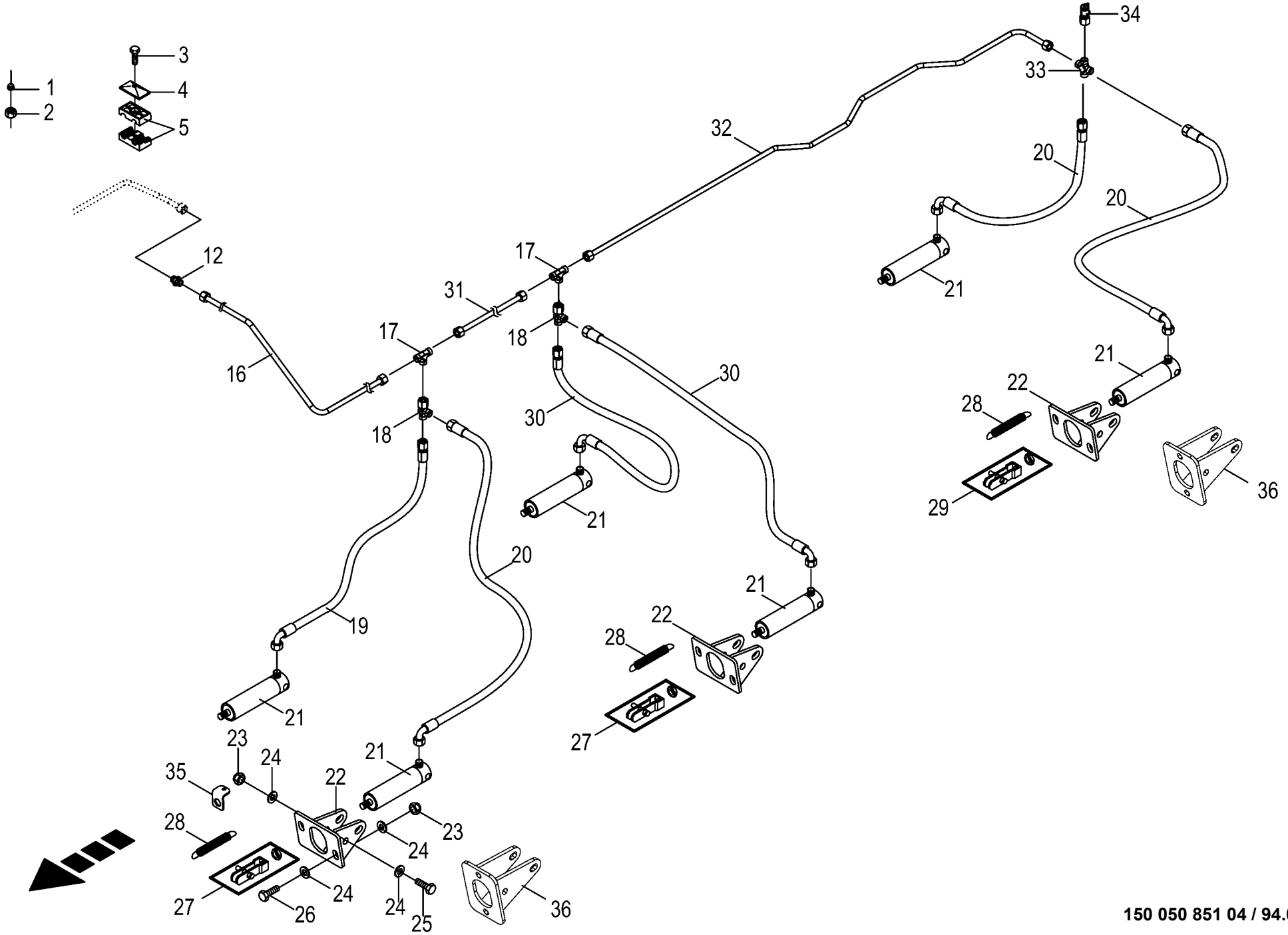

150 050 851 04 / 94.0

150 439 181 02

Hydraulische Bremse -Tridem EBS
Hydraulic brakes
Frein hydraulique

975001 - 996000

150 050 851 04

150 439 181 2 **94.0**

Pos.	ID-Nr.	Benennung	Description	Description	Masch.-Nr-	ZX 430 GL	ZX 470 GL	ZX 560 GL				Bemerkung/Remarks/Remarque
1	00 921 046 1	Schneidring	Cutting ring	Baque coupante			x	x				L 12
2	00 921 206 0	Überwurfmutter	Nozzle disc cap	Écrou de buse-pastille			x	x				AL 12
3	00 901 008 1	6kt-Schraube	Hex head bolt	Boulon tête hex			x	x				M 8 X 80
	00 901 425 0	6kt-Schraube	Hex head bolt	Boulon tête hex			x	x				M 8 X 60
	00 901 423 0	6kt-Schraube	Hex head bolt	Boulon tête hex			x	x				M 8 X 50
4	00 925 134 0	Deckplatte	Cover plate	Plaque de recouvrement			x	x				
5	00 925 158 0	Rohrschelle -2 Hälften	Tube clamp -2 halves	Bride -2 moitiés			x	x				Bo.= 18/12
	00 925 105 0	Rohrschelle -2 Hälften	Tube clamp -2 halves	Bride -2 moitiés			x	x				Bo.= 12/12
12	00 921 054 1	Verbindungsstutzen	Connector	Raccord			x	x				M 18 X 1,5
16	20 056 667 0	Hyd.-Leitung 12 x 1,5 x 1355 2 Bögen	Hydraulic line 12 x 1,5 x 1355	Conduite hydraulique 12 x 1,5 x 1355			x	x				
17	00 921 071 1	T-Stutzen	T connector	Raccord T réglable			x	x				L 12
18	00 921 079 1	L-Stutzen	Adjustable L connection	Raccord L réglable			x	x				L 12
19	00 920 061 1	Hochdruckschlauchleitung	High pressure hose line	Conduite de tuyau haute pression			x	x				Lg.= 850
20	00 920 093 0	Hochdruckschlauchleitung	High pressure hose line	Conduite de tuyau haute pression			x	x				Lg.= 1400
21	00 918 548 0	Hydraulikzylinder	Hydraulic cylinder	Vérin hydraulique			x	x				Ez 35/40 X 80/197
	00 921 467 3	Dichtungssatz	Sealing set	Jeu de joints			x	x				Ez 35/40
22	00 348 899 1	Halter	Support	Cadre support			x	x				
23	00 908 719 0	Sicherungsmutter	Locknut	Écrou hex			x	x				M 16
24	00 910 303 1	Scheibe	Washer	Rondelle			x	x				17 X 30 X 3
25	00 901 142 1	6kt-Schraube	Hex head bolt	Boulon tête hex			x	x				M 16 X 110
26	00 900 675 0	6kt-Schraube	Hex head bolt	Boulon tête hex			x	x				M 16 X 40
27	00 945 160 0	Beipack	Kit included	Kit inclus			x	x				Typ 20 / Typ 24 / Typ 30
28	00 940 453 0	Zugfeder	Tension spring	Ressort de traction			x	x				3,2 X 28,2 X 118
29	00 945 187 1	Beipack	Kit included	Kit inclus			x	x				Typ 20 / Typ 24 / Typ 30
30	27 000 332 0	Hochdruckschlauchleitung	High pressure hose line	Conduite de tuyau haute pression			x	x				Lg.= 620
31	20 056 669 0	Hyd.-Leitung 12 x 1,5 x 1532 0 Bögen	Hydraulic line 12 x 1,5 x 1532	Conduite hydraulique 12 x 1,5 x 1532			x	x				
32	20 056 668 0	Hyd.-Leitung 12 x 1,5 x 1635 7 Bögen	Hydraulic line 12 x 1,5 x 1635	Conduite hydraulique 12 x 1,5 x 1635			x	x				
33	00 921 094 1	Kreuz-Verbindungsstutzen	Cross pipe union	Manchon de connexion du croix			x	x				L 12
34	00 920 868 0	Mini-Messanschluss	Connector f.mini-test equipm.	Raccord instr.mesureur mini			x	x				M 16 X 2 / M 18 X 1,5
35	20 057 955 0	Federhalter	Spring support	Support de ressort			x	x				
36	20 054 861 0	Halter -Elektronische Zwangslenkung	Support -Electronic self steer	Cadre support -Essieu suiveur électronique			4	4				

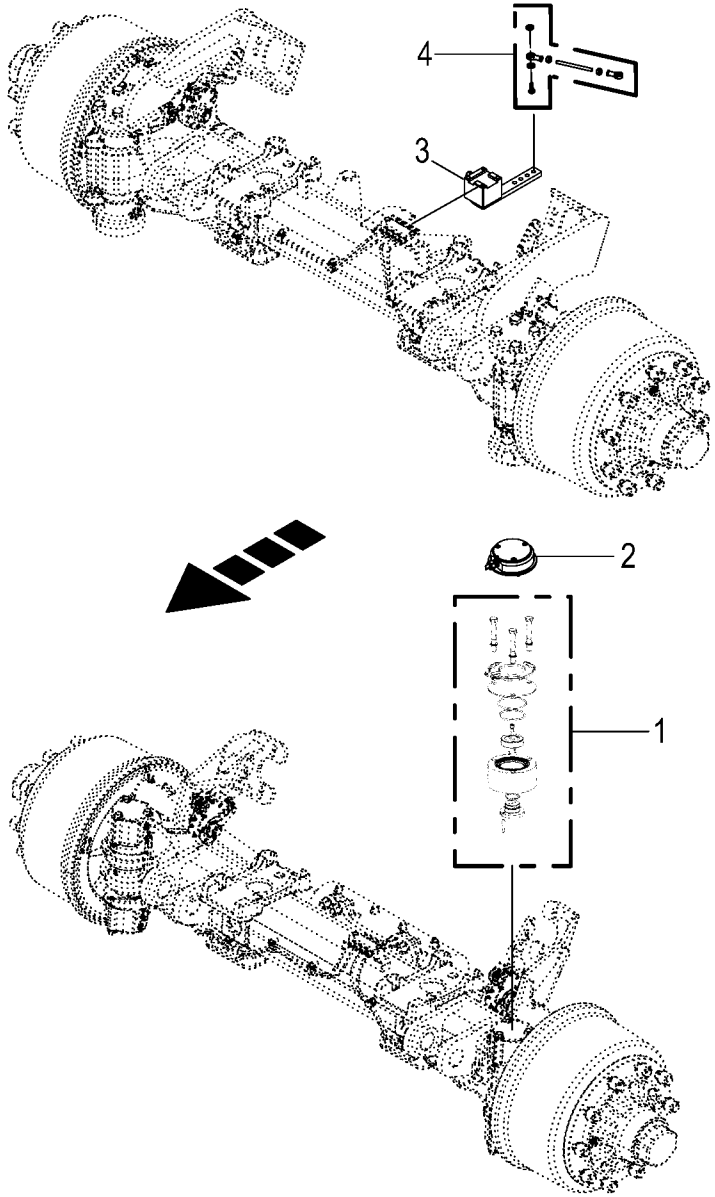

150 050 851 04 / 94.5

150 517 371 01

Lenkwinkelsensor - Elektronische Zwangslenkung
Steering angle sensor - Electronic self steer
Capteur d'angle de braquage - Essieu suiveur électronique

975001 - 996000

150 050 851 04

150 517 371 1 **94.5**

Pos.	ID-Nr.	Benennung	Description	Description	Masch.-Nr-	ZX 430 GL	ZX 470 GL	ZX 560 GL				Bemerkung/Remarks/Remarque
1	00 000 001 0	-nicht für diese Maschine	-not for this machine	-non prevu pour cette machine		x	x	x				
2	00 000 001 0	-nicht für diese Maschine	-not for this machine	-non prevu pour cette machine		x	x	x				
3	20 087 674 0	Winkelsensor Hall -60 - 60° 0, 25-4,75V	Angle sensor Hall -60 - 60° 0. 25-4.75V	Capteur d'angle Hall-60 - 60° 0,25-4,75V		x	x	x				
4	20 082 836 0	Koppelstange 133mm	Coupling rod 133mm	Barre d'accouplement 133mm		x	x	x				

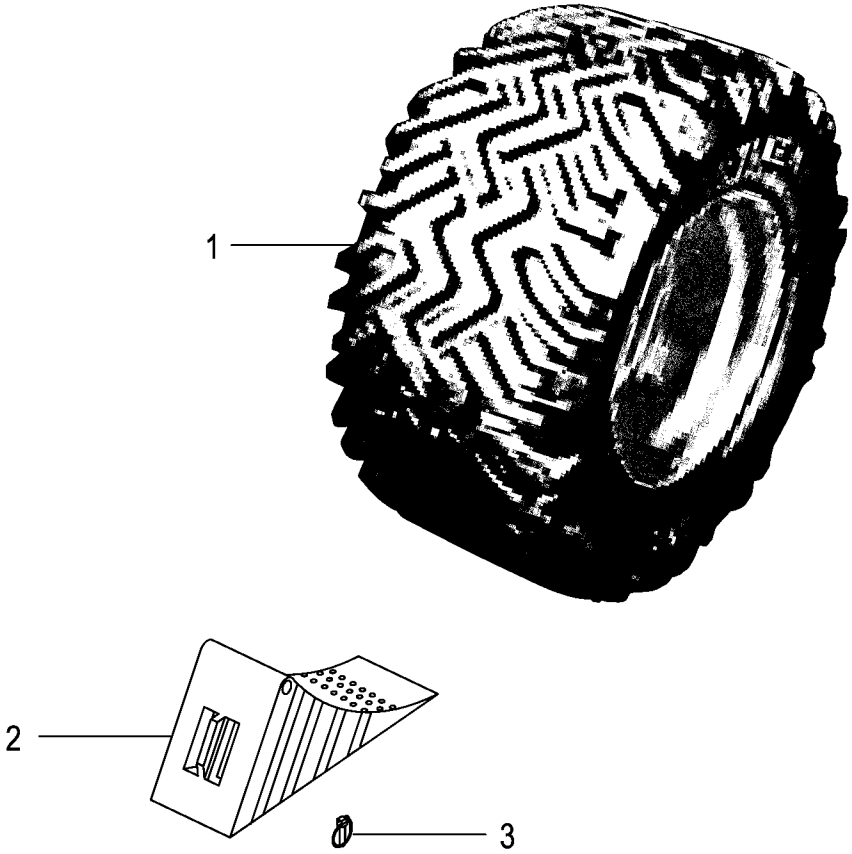

150 050 851 04 / 95.0

150 463 595 01

Bereifung / Vorlegekeil
Tyres / Wheel chock
Pneumatiques / Cale de freinage

975001 - 996000

150 050 851 04

150 463 595 1 **95.0**

Pos.	ID-Nr.	Benennung	Description	Description	Masch.-Nr-	ZX 430 GL	ZX 470 GL	ZX 560 GL				Bemerkung/Remarks/Remarque
1	00 953 420 1	Rad -rechts	Wheel -right	Roue -droite		x	x	x				600/55 R22,5 TL 10/280/335/0 A3
	00 953 465 0	Rad -links	Wheel -left	Roue -gauche		x	x	x				600/55 R22,5 TL 10/280/335/0 A3
	00 953 173 0	Felge -10 Loch	Rim -10 hole	Jante -10 trou		x	x	x				20.00 X 22.5
	00 953 294 0	Reifen	Tyre	Pneu		x	x	x				600/55 R22.5
	00 953 398 0	Ventil -für schlauchlose Räder	Valve -for tubeless wheels	Soupape -pour des rovers sans chambre		x	x	x				Rd. 15,7 X 42,5 TR 415
		.				.	.	.				
	00 953 354 1	Rad - rechts	Wheel - rh	Roue - droite		x	x	x				710/45-22,5 162A8 TL
	00 953 353 1	Rad - links	Wheel - lh	Roue - gauche		x	x	x				710/45-22,5 162A8 TL
	00 947 207 0	Felge -10 Loch	Rim -10 hole	Jante -10 trou		x	x	x				24 X 22,5
	00 953 283 1	Reifen	Tyre	Pneu		x	x	x				710/45-22,5 TL 171 A8
	00 953 396 0	Ventil mit Ventilfuss -für schlauchlose Räder	Valve -for tubeless wheels	Soupape -pour des rovers sans chambre		x	x	x				Rd. 15,7 X 50 TR 618 A
		.				.	.	.				
	00 953 459 4	Rad - rechts	Wheel - rh	Roue - droite		x	x	x				710/50-R 26,5 170D TL
	00 953 458 4	Rad - links	Wheel - lh	Roue - gauche		x	x	x				710/50-R 26,5 170D TL
	00 947 201 1	Felge -10 Loch	Rim -10 hole	Jante -10 trou		x	x	x				24 X 26,5
	00 953 506 1	Reifen	Tyre	Pneu		x	x	x				710/50-R 26,5 170D
	00 953 396 0	Ventil mit Ventilfuss -für schlauchlose Räder	Valve -for tubeless wheels	Soupape -pour des rovers sans chambre		x	x	x				Rd. 15,7 X 50 TR 618 A
		.				.	.	.				
	00 953 495 0	Rad - rechts	Wheel - rh	Roue - droite		x	x	x				800/45R 26,5 174D TL
	00 953 494 0	Rad - links	Wheel - lh	Roue - gauche		x	x	x				800/45R 26,5 174D TL
	00 953 197 0	Felge -10 Loch	Rim -10 hole	Jante -10 trou		x	x	x				28,00 X 26,5
	00 953 516 0	Reifen	Tyre	Pneu		x	x	x				800/45R 26.5-174 A8
	00 953 396 0	Ventil mit Ventilfuss -für schlauchlose Räder	Valve -for tubeless wheels	Soupape -pour des rovers sans chambre		x	x	x				Rd. 15,7 X 50 TR 618 A
						.	.	.				
	27 002 869 1	Rad -optional	Wheel -optional	Roue -optionnel		x	x	x				710/50 R26,5 TL 10/281/335/-50 A3
	27 004 080 0	Felge -10 Loch	Rim -10 hole	Jante -10 trou		x	x	x				24.00 X 26,5
	27 002 868 0	Reifen	Tyre	Pneu		x	x	x				710/50 R26,5
	00 953 396 0	Ventil mit Ventilfuss -für schlauchlose Räder	Valve -for tubeless wheels	Soupape -pour des rovers sans chambre		x	x	x				Rd. 15,7 X 50 TR 618 A
						.	.	.				

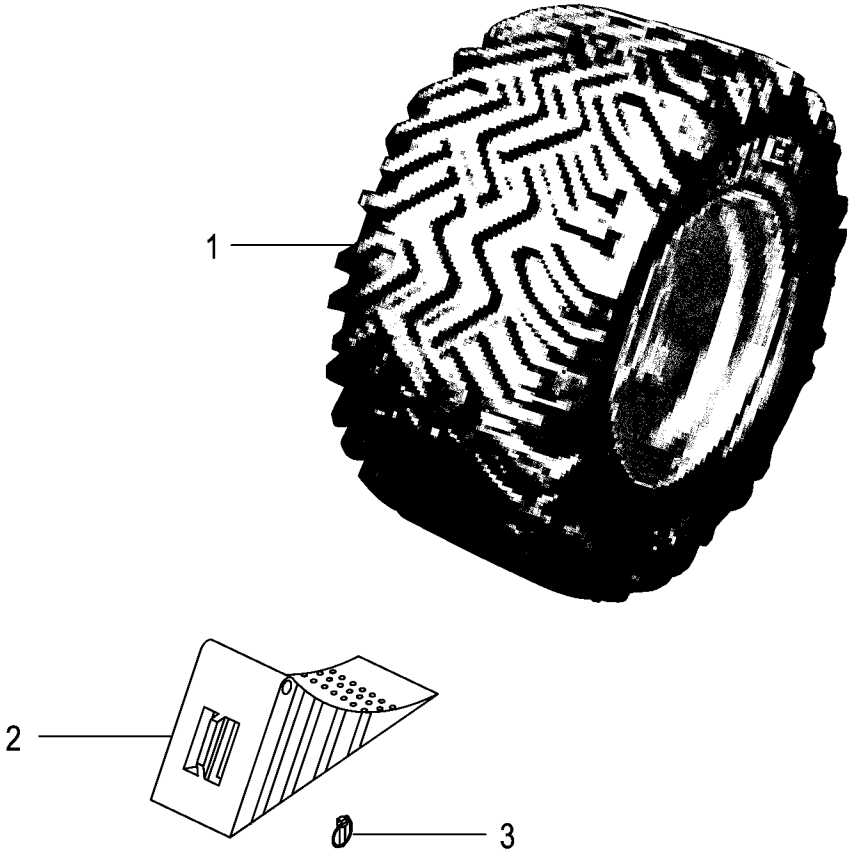

150 050 851 04 / 95.0

150 463 595 01

Bereifung / Vorlegekeil
Tyres / Wheel chock
Pneumatiques / Cale de freinage

975001 - 996000

150 050 851 04

150 463 595 1 **95.0**

Pos.	ID-Nr.	Benennung	Description	Description	Masch.-Nr-	ZX 430 GL	ZX 470 GL	ZX 560 GL				Bemerkung/Remarks/Remarque
	27 008 422 1	Rad -links, 10 Loch	Wheel -left, 10 hole	Roue -gauche, 10 trou		x	x	x				750/45 R26,5 TL 10/281/335/-50 A3
	27 008 423 1	Rad -rechts, 10 Loch	Wheel -right, 10 hole	Roue -à droite, 10 trou		x	x	x				750/45 R26,5 TL 10/281/335/-50 A3
	27 004 080 0	Felge	Rim	Jante		x	x	x				24.00 X 26,5
	27 008 425 0	Reifen	Tyre	Pneu		x	x	x				750/45 R26,5
	00 953 396 0	Ventil mit Ventilfuss -für schlauchlose Räder	Valve -for tubeless wheels	Soupape -pour des rovers sans chambre		x	x	x				Rd. 15,7 X 50 TR 618 A
						.	.	.				
	27 009 118 0	Rad 710/50R26.5 170D TL li	Wheel 710/50R26.5 170D TL le	Roue 710/50R26.5 170D TL l		x	x	x				
	27 009 119 0	Rad 710/50R26.5 170D TL re	Wheel 710/50R26.5 170D TL ri	Roue 710/50R26.5 170D TL r		x	x	x				
	27 004 080 0	Felge	Rim	Jante		x	x	x				24.00 X 26,5
	27 009 120 0	Reifen 710/50R26.5 170D TL AGRITERRA	Tyre 710/50R26.5 170D TL AGRITERRA	Pneumatique 710/50R26.5 170D TL		x	x	x				
	00 953 396 0	Ventil mit Ventilfuss -für schlauchlose Räder	Valve -for tubeless wheels	Soupape -pour des rovers sans chambre		x	x	x				Rd. 15,7 X 50 TR 618 A
						.	.	.				
	27 012 056 0	Rad	Wheel	Roue		x	x	x				800/45R26.5 174D TL Flotation 381
	00 953 197 0	Felge -10 Loch	Rim -10 hole	Jante -10 trou		x	x	x				28,00 X 26,5
	27 012 057 0	Reifen	Tyre	Pneu		x	x	x				800/45R26.5 174D Flotation 381
	00 953 396 0	Ventil mit Ventilfuss -für schlauchlose Räder	Valve -for tubeless wheels	Soupape -pour des rovers sans chambre		x	x	x				Rd. 15,7 X 50 TR 618 A
						.	.	.				
	27 021 721 0	Rad 800/45R26.5 174D TL FlotationTrac li	Wheel 800/45R26.5 174D TL Flot.Trac lh	Roue 800/45R26.5 174D TL FlotationTrac l		x	x	x				
	27 021 722 0	Rad 800/45R26.5 174D TL FlotationTrac re	Wheel 800/45R26.5 174D TL Flot.Trac rh	Roue 800/45R26.5 174D TL FlotationTrac r		x	x	x				
	00 953 197 0	Felge -10 Loch	Rim -10 hole	Jante -10 trou		x	x	x				28,00 X 26,5
	27 021 720 0	Reifen 800/45R26.5 174D TL FlotationTrac	Tyre 800/45R26.5 174D TL FlotationTrac	Pneumatique 800/45R26.5 174D TL		x	x	x				
	00 953 396 0	Ventil mit Ventilfuss -für schlauchlose Räder	Valve -for tubeless wheels	Soupape -pour des rovers sans chambre		x	x	x				Rd. 15,7 X 50 TR 618 A
						.	.	.				
	27 013 531 0	Rad -optional	Wheel -optional	Roue -optionnel		x	x	x				750/45R26,5 170D TL Flotation 380
	27 004 080 0	Felge -10 Loch	Rim -10 hole	Jante -10 trou		x	x	x				24.00 X 26,5

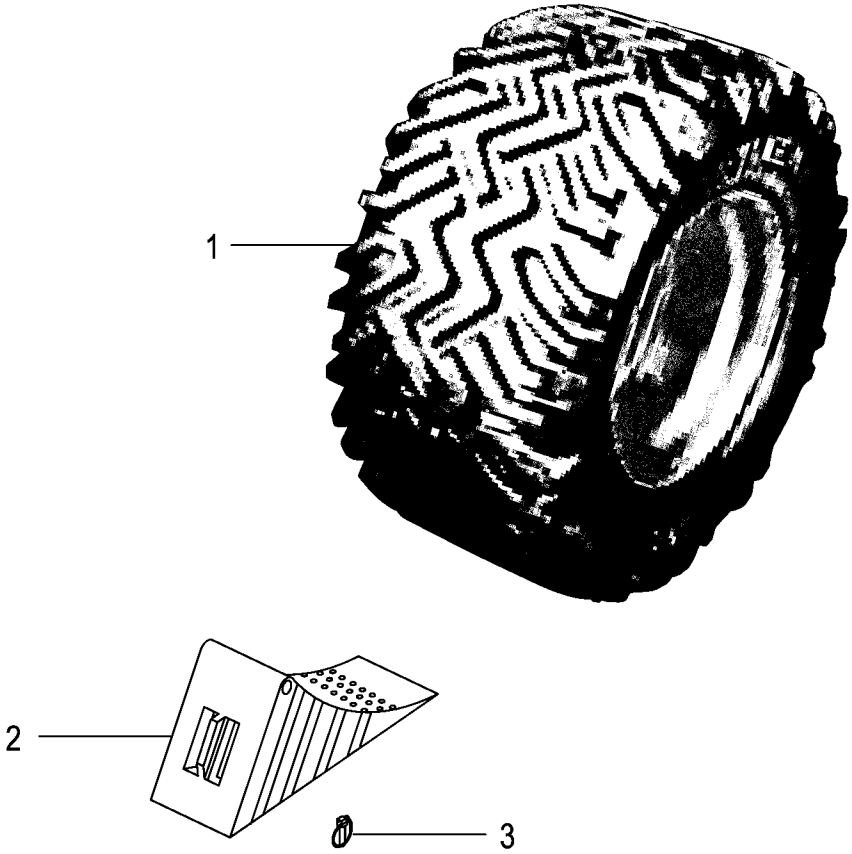

150 050 851 04 / 95.0

150 463 595 01

Bereifung / Vorlegekeil
Tyres / Wheel chock
Pneumatiques / Cale de freinage

975001 - 996000

150 050 851 04

150 463 595 1 **95.0**

Pos.	ID-Nr.	Benennung	Description	Description	Masch.-Nr-	ZX 430 GL	ZX 470 GL	ZX 560 GL				Bemerkung/Remarks/Remarque
	27 013 532 0	Reifen	Tyre	Pneu		x	x	x				750/45R26,5 170D TL Flotation 380
	00 953 396 0	Ventil mit Ventilfuss -für schlauchlose Räder	Valve -for tubeless wheels	Soupape -pour des rovers sans chambre		x	x	x				Rd. 15,7 X 50 TR 618 A
	27 019 190 0	Rad 710/50R30.5 173D TL FlotationTrac li -links	Wheel 710/50R30.5 173D TL FlotationTrac -left	Roue 710/50R30.5 173D TL FlotationTrac l -gauche		x	x	x				
	27 019 191 0	Rad 710/50R30.5 173D TL FlotationTrac re -rechts	Wheel 710/50R30.5 173D TL FlotationTrac -right	Roue 710/50R30.5 173D TL FlotationTrac r -droite		x	x	x				
	27 019 194 0	Reifen 710/50R30.5 173D TL FlotationTrac	Tyre 710/50R30.5 173D TL FlotationTrac	Pneumatique 710/50R30.5 173D TL		x	x	x				
	27 019 326 0	Felge 24.00x30,5	Rim 24.00x30,5	Jante 24.00x30,5		x	x	x				
	00 953 396 0	Ventil mit Ventilfuss -für schlauchlose Räder	Valve -for tubeless wheels	Soupape -pour des rovers sans chambre		x	x	x				Rd. 15,7 X 50 TR 618 A
	27 019 192 0	Rad 800/45R30.5 176D TL FlotationTrac li -links	Wheel 800/45R30.5 176D TL FlotationTrac -left	Roue 800/45R30.5 176D TL FlotationTrac l -gauche		x	x	x				
	27 019 193 0	Rad 800/45R30.5 176D TL FlotationTrac re -rechts	Wheel 800/45R30.5 176D TL FlotationTrac -right	Roue 800/45R30.5 176D TL FlotationTrac r -droite		x	x	x				
	27 019 195 0	Reifen 800/45R30.5 176D TL FlotationTrac	Tyre 800/45R30.5 176D TL FlotationTrac	Pneumatique 800/45R30.5 176D TL		x	x	x				
	27 019 327 0	Felge 28.00x30,5	Rim 28.00x30,5	Jante 28.00x30,5		x	x	x				
	00 953 396 0	Ventil mit Ventilfuss -für schlauchlose Räder	Valve -for tubeless wheels	Soupape -pour des rovers sans chambre		x	x	x				Rd. 15,7 X 50 TR 618 A
2	00 944 902 2	Vorlegekeil -gelb	Wheel chock -yellow	Cale de freinage -jaune		2	2	2				
3	00 917 004 1	Klappstecker	Linch pin	Goupille clip		2	2	2				5 X 32

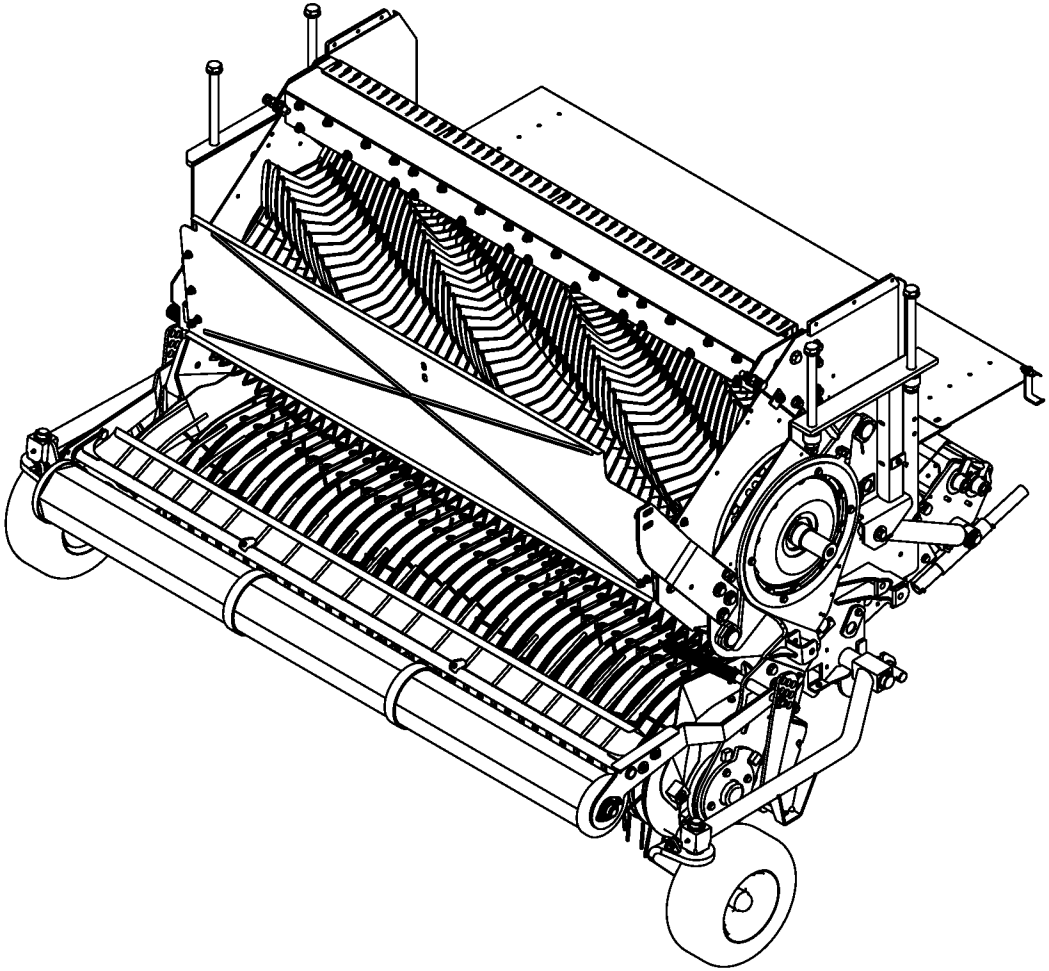

-----EINZUG -----INTAKE -----ENGAGEMENT					975001 - 996000	ZX 430 GL	ZX 470 GL	ZX 560 GL				150 050 851 04 150 435 533 1 96.0
Pos.	ID-Nr.	Benennung	Description	Description	Masch.-Nr-							Bemerkung/Remarks/Remarque
1						.	.	.				

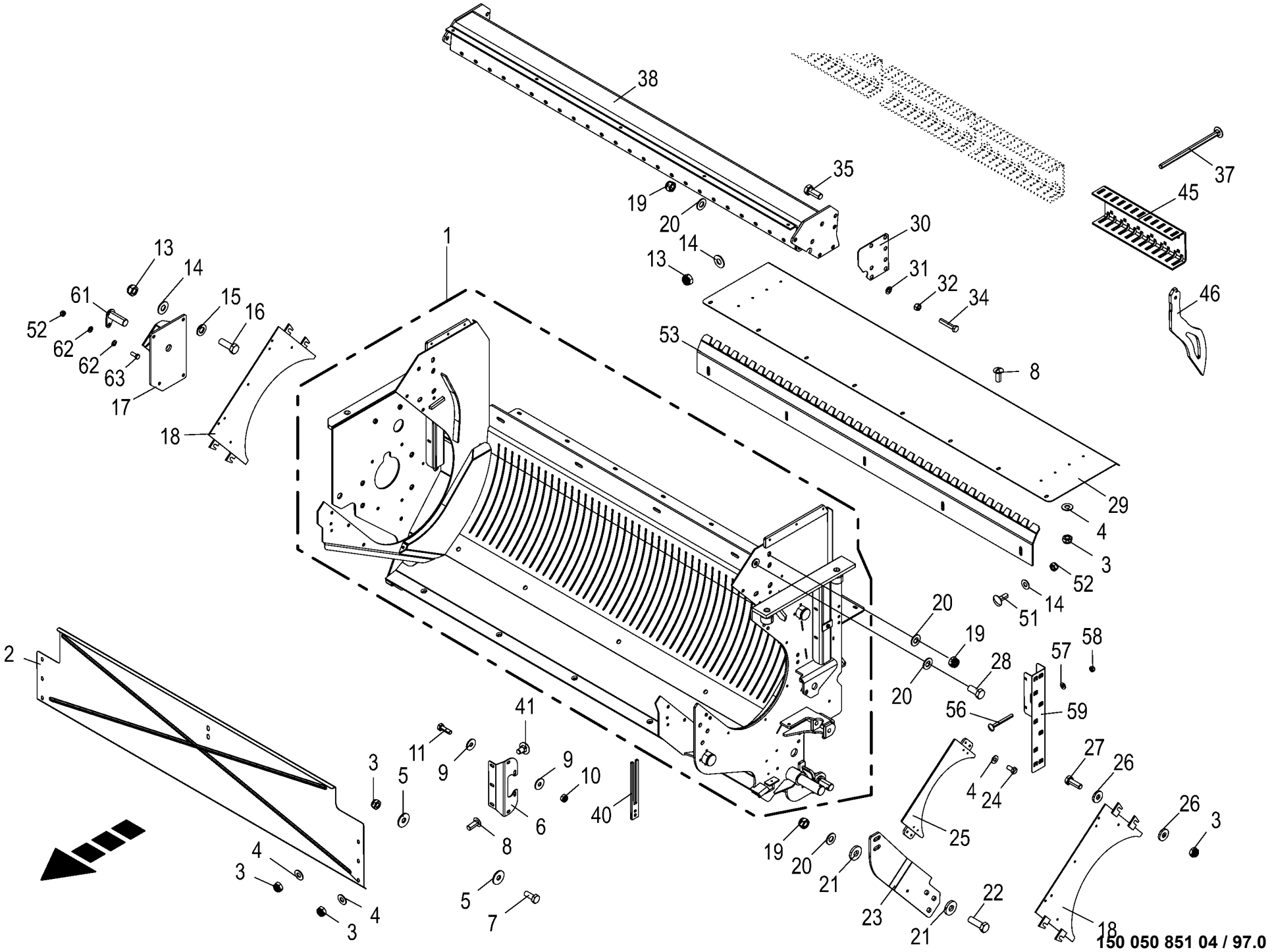

150 480 594 02

Förderkanal / Abstreiferbalken
Conveyor channel / Scraper bar
Canal d'alimentation / Barre radeuse

975001 - 996000

150 050 851 04

150 480 594 2 **97.0**

Pos.	ID-Nr.	Benennung	Description	Description	Masch.-Nr-	ZX 430 GL	ZX 470 GL	ZX 560 GL				Bemerkung/Remarks/Remarque
1	20 251 936 0	Förderkanal 48 Messer	Feed channel 48 blades	Couloir d'alimentation 48 couteaux		1	1	1				
2	20 059 816 1	Abweisblech	Deflection sheet	Tôle déflectrice		1	1	1				
3	00 908 758 0	Sicherungsmutter	Locknut	Écrou hex		x	x	x				M 10
4	00 909 909 1	Sperrkantscheibe	Detent edged washer	Disque à bord d'arrêt		x	x	x				SKM 10
5	90 000 121 0	Scheibe	Washer	Rondelle		x	x	x				10,5 X 30 X 2,5
6	20 059 684 0	Schutzhalter	Guard support	Support de protection		2	2	2				
7	00 900 636 0	6kt-Schraube	Hex head bolt	Boulon tête hex		x	x	x				M 10 X 25
8	00 904 850 1	Flachrundschraube	Coach bolt	Vis a tête bombée		x	x	x				M 10 X 25
9	00 910 603 0	Scheibe	Washer	Rondelle		x	x	x				8,4 X 24 X 2
10	00 908 706 0	Sicherungsmutter	Locknut	Écrou hex		x	x	x				M 8
11	00 900 616 0	6kt-Schraube	Hex head bolt	Boulon tête hex		x	x	x				M 8 X 25
13	00 908 701 0	Sicherungsmutter	Locknut	Écrou hex		x	x	x				M 12
14	00 909 910 1	Sperrkantscheibe	Detent edged washer	Disque à bord d'arrêt		x	x	x				SKM 12
15	00 910 506 1	Scheibe	Washer	Rondelle		x	x	x				13 X 24 X 2,5
16	00 900 657 0	6kt-Schraube	Hex head bolt	Boulon tête hex		x	x	x				M 12 X 35
17	20 055 324 1	Halter rechts	Support right	Support droit		1	1	1				
18	20 055 304 1	Seitenteil	Side part	Partie latérale soudée		2	2	2				
19	00 908 719 0	Sicherungsmutter	Locknut	Écrou hex		x	x	x				M 16
20	00 909 912 1	Sperrkantscheibe	Detent edged washer	Disque à bord d'arrêt		x	x	x				SKM 16
21	00 910 362 0	Scheibe	Washer	Rondelle		x	x	x				17 X 40 X 6
22	00 900 677 0	6kt-Schraube	Hex head bolt	Boulon tête hex		x	x	x				M 16 X 50
23	20 055 749 0	Halteblech	Retaining plate	Tôle de maintien		1	1	1				
24	00 900 634 0	6kt-Schraube	Hex head bolt	Boulon tête hex		x	x	x				M 10 X 20
25	20 055 468 0	Stützblech	Support plate	Tôle de support		1	1	1				
26	00 910 361 1	Scheibe	Washer	Rondelle		x	x	x				10,5 X 25 X 4
27	00 900 637 0	6kt-Schraube	Hex head bolt	Boulon tête hex		x	x	x				M 10 X 30
28	00 900 674 0	6kt-Schraube	Hex head bolt	Boulon tête hex		x	x	x				M 16 X 35
29	20 056 854 0	Abdeckblech	Cover plate	Tôle de capotage		1	1	1				
30	20 056 852 0	Distanzblech	Distance plate	Tôle d'écartement		3	3	3				
	20 056 851 0	Distanzblech	Distance plate	Tôle d'écartement		3	3	3				
31	00 910 303 1	Scheibe	Washer	Rondelle		x	x	x				17 X 30 X 3
32	00 908 220 0	6kt-Mutter	Hex nut	Écrou hex		x	x	x				M 16
34	00 900 345 1	6kt-Schraube	Hex head bolt	Boulon tête hex		x	x	x				M 16 X 80
35	00 900 675 0	6kt-Schraube	Hex head bolt	Boulon tête hex		x	x	x				M 16 X 40
37	90 000 024 0	Flachrundschraube	Coach bolt	Vis a tête bombée		x	x	x				M 12 X 220
38	20 055 270 2	Abstreiferbalken	Scraper bar	Barre porte-racloir		1	1	1				
40	20 057 791 0	Sensorgabel	Sensor fork	Fourche de capteur		1	1	1				
41	00 904 751 2	Flachrundschraube	Coach bolt	Vis a tête bombée		x	x	x				M 10 X 20

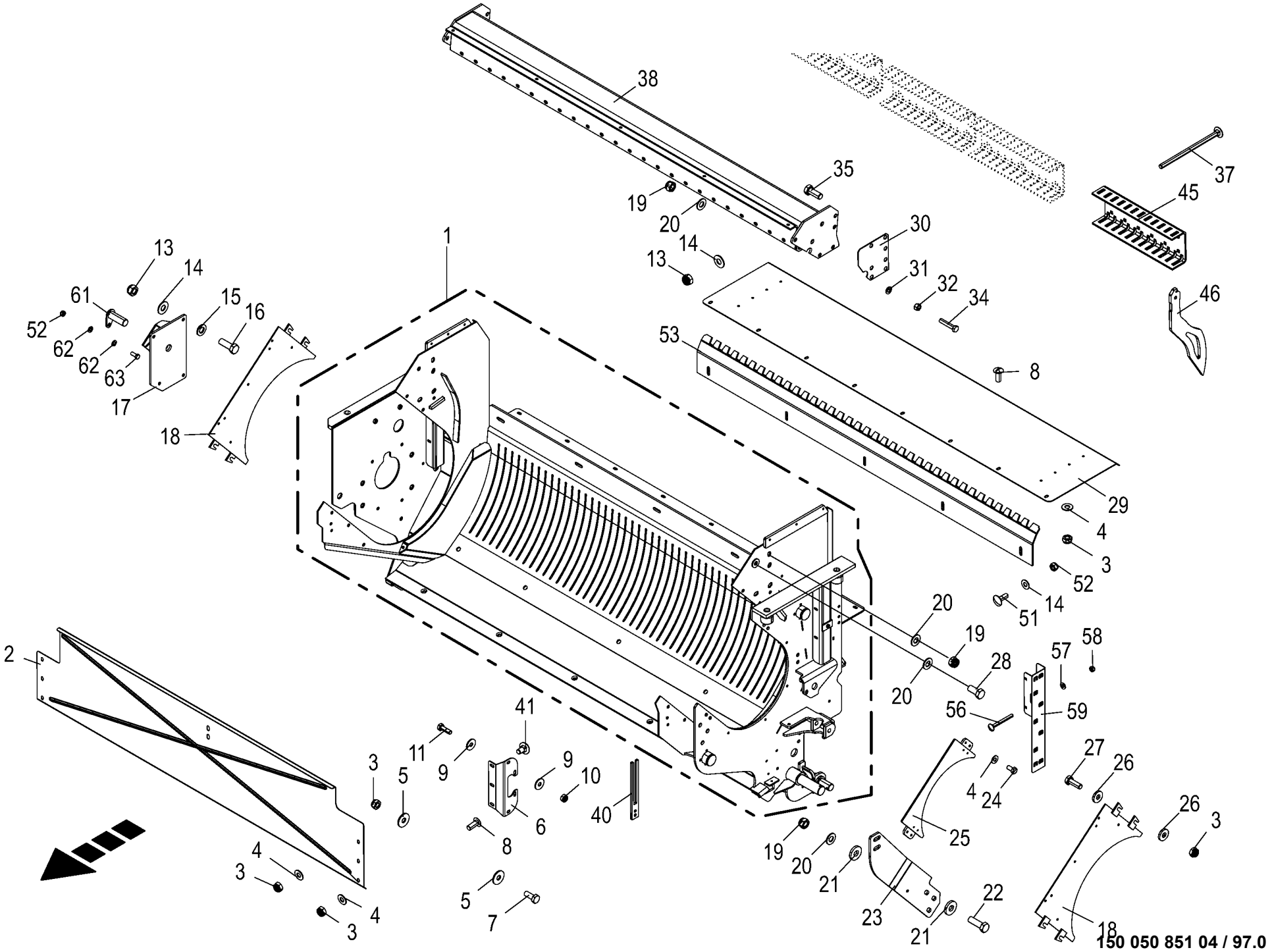

150 480 594 02

Förderkanal / Abstreiferbalken
Conveyor channel / Scraper bar
Canal d'alimentation / Barre radeuse

975001 - 996000

150 050 851 04

150 480 594 2 **97.0**

Pos.	ID-Nr.	Benennung	Description	Description	Masch.-Nr-	ZX 430 GL	ZX 470 GL	ZX 560 GL				Bemerkung/Remarks/Remarque
45	20 251 921 0	U-Profil	U-profile	Profilé en U		4	4	4				
46	20 250 529 1	Abstreifer	Scraper	Racloir		48	48	48				
51	00 904 884 2	Flachrundschraube	Coach bolt	Vis a tête bombée		x	x	x				M 12 X 35
52	00 908 701 0	Sicherungsmutter	Locknut	Écrou hex		x	x	x				M 12
53	20 251 983 0	Übergangsblech	Transition sheet	Tôle de transition		1	1	1				
56	00 904 743 1	Flachrundschraube	Coach bolt	Vis a tête bombée		x	x	x				M 8 X 80
57	00 909 908 1	Sperrkantscheibe	Detent edged washer	Disque à bord d'arrêt		x	x	x				SKM 8
58	00 908 706 0	Sicherungsmutter	Locknut	Écrou hex		x	x	x				M 8
59	20 252 765 0	Halter	Support	Support		1	1	1				
61	20 255 135 0	Bolzen 30 X 83	Bolt 30 X 83	Boulon 30 X 83		1	1	1				
62	00 910 506 1	Scheibe	Washer	Rondelle		x	x	x				13 X 24 X 2,5
63	00 900 656 0	6kt-Schraube	Hex head bolt	Boulon tête hex		x	x	x				M 12 X 30

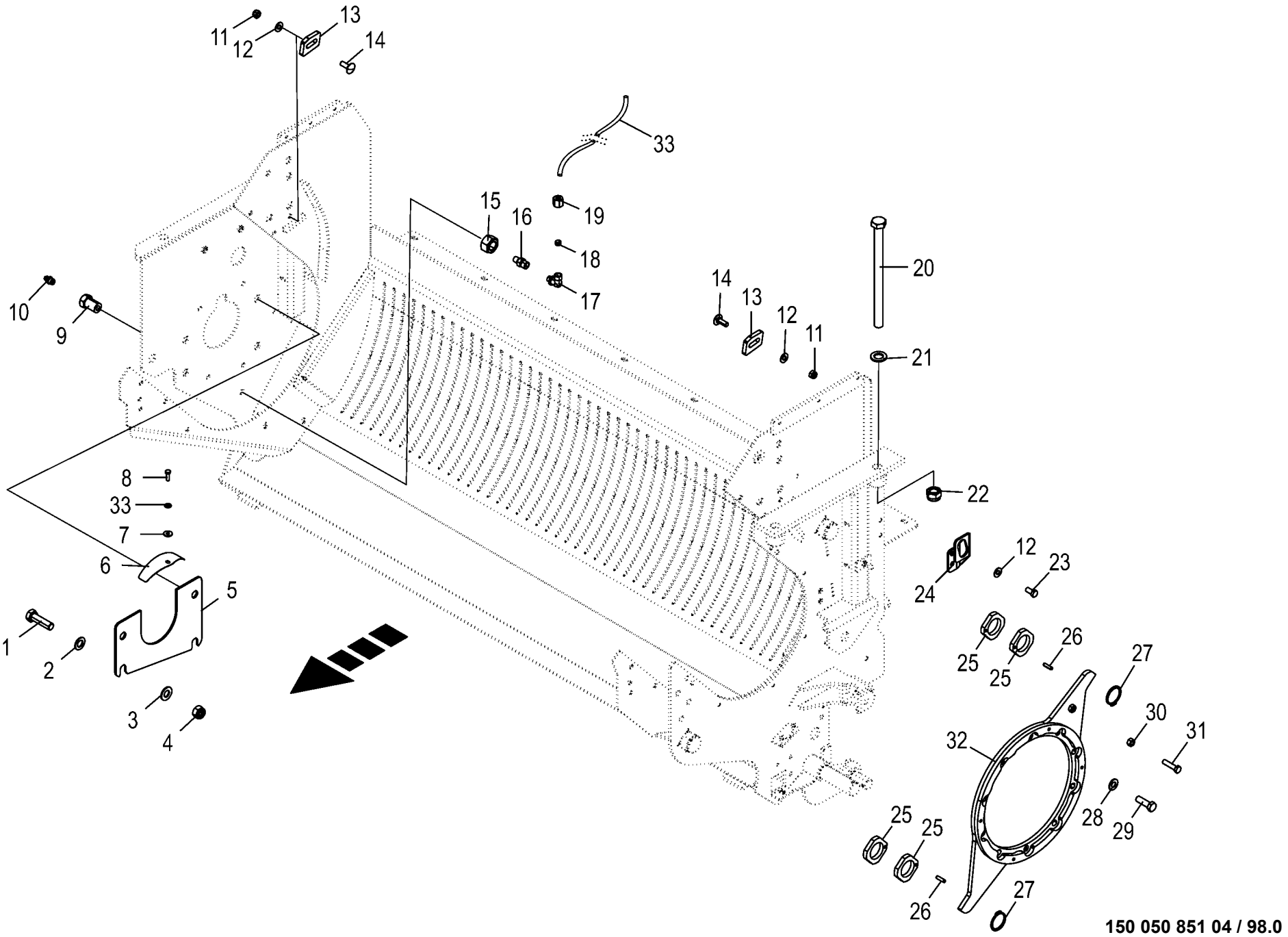

150 050 851 04 / 98.0

150 435 547 03

Förderkanal - Anbauteile
Conveyor channel - Mounting parts
Canal d'alimentation - Pièces de montage

975001 - 996000

150 050 851 04

150 435 547 3 **98.0**

Pos.	ID-Nr.	Benennung	Description	Description	Masch.-Nr-	ZX 430 GL	ZX 470 GL	ZX 560 GL				Bemerkung/Remarks/Remarque
1	00 900 382 1	6kt-Schraube	Hex head bolt	Boulon tête hex		x	x	x				M 20 X 70
2	00 910 512 2	Scheibe	Washer	Rondelle		x	x	x				21 X 37 X 3
3	00 909 913 1	Sperrkantscheibe	Detent edged washer	Disque à bord d'arrêt		x	x	x				SKM 20
4	00 908 721 0	Sicherungsmutter	Locknut	Écrou hex		x	x	x				M 20
5	20 058 094 0	Distanzblech 3mm	Distance plate 3 mm	Tôle d'écartement 3mm		1	1	1				
	20 058 093 0	Distanzblech 2mm	Distance plate 2 mm	Tôle d'écartement 2mm		1	1	1				
6	20 057 030 1	Schutzblech	Guard sheet	Tôle de protection		1	1	1				
7	00 910 603 0	Scheibe	Washer	Rondelle		x	x	x				8,4 X 24 X 2
8	00 900 616 0	6kt-Schraube	Hex head bolt	Boulon tête hex		x	x	x				M 8 X 25
9	00 938 515 0	Rohrverbinder	Tube union	Tubulure		1	1	1				M 14 X 1,5
10	00 919 105 0	Kegelschmiernippel	Grease niple	Graisseur à cone		1	1	1				AM 8 X 1
11	00 908 701 0	Sicherungsmutter	Locknut	Écrou hex		x	x	x				M 12
12	00 909 910 1	Sperrkantscheibe	Detent edged washer	Disque à bord d'arrêt		x	x	x				SKM 12
13	20 056 853 0	Keil 12 x45x74		Cale Tl 12 x45x74		2	2	2				
14	00 904 884 2	Flachrundschraube	Coach bolt	Vis a tête bombée		x	x	x				M 12 X 35
15	00 908 019 1	6kt-Mutter	Hex nut	Écrou hex		x	x	x				M 14 X 1,5
16	00 920 920 1	Einschraubstutzen	Male connector	Raccord filet		2	2	2				LL M 8 X 1 Keg.
17	00 920 921 1	Winkel-Verbindungsstutzen	Elbow union	Raccord coude		2	2	2				LL M 8 X 1 Keg.
18	00 920 916 0	Schneidring	Cutting ring	Baque coupante		2	2	2				LL 6
19	00 920 905 0	Überwurfmutter	Nozzle disc cap	Écrou de buse-pastille		2	2	2				ALL 6
20	00 901 023 0	6kt-Schraube	Hex head bolt	Boulon tête hex		x	x	x				M 24 X 340
21	00 910 514 1	Scheibe	Washer	Rondelle		x	x	x				26 X 44 X 4
22	00 908 726 2	Sicherungsmutter	Locknut	Écrou hex		x	x	x				M 24
23	00 900 655 0	6kt-Schraube	Hex head bolt	Boulon tête hex		x	x	x				M 12 X 25
24	20 250 431 1	Sensorhalter	Sensor support	Support de capteur		1	1	1				
25	20 055 326 0	Exzenterstück	Eccentric unit	Pièce excentrique		4	4	4				
26	00 912 671 2	Spannstift	Roll pin	Goupille de serrage		2	2	2				8 X 30
27	00 911 554 0	Sicherungsring	Circlip	Circlip		2	2	2				50 X 3,0
28	00 909 912 1	Sperrkantscheibe	Detent edged washer	Disque à bord d'arrêt		x	x	x				SKM 16
29	00 900 326 0	6kt-Schraube	Hex head bolt	Boulon tête hex		x	x	x				M 16 X 1,5 X 50 -10.9
30	00 908 215 0	6kt-Mutter	Hex nut	Écrou hex		x	x	x				M 12
31	00 900 302 1	6kt-Schraube	Hex head bolt	Boulon tête hex		x	x	x				M 12 X 50
32	20 055 753 2	Drehmomentstütze	Torque support	Support de couple		1	1	1				
33	00 938 933 0	Kunststoffrohr mit Fett gefüllt -Id.-Nr.= 1m	Plastic tube filled with grease -Id.-no.= 1m	Tube plastique farci avec graisse -Id.-no.= 1m		x	x	x				6 X 1,5

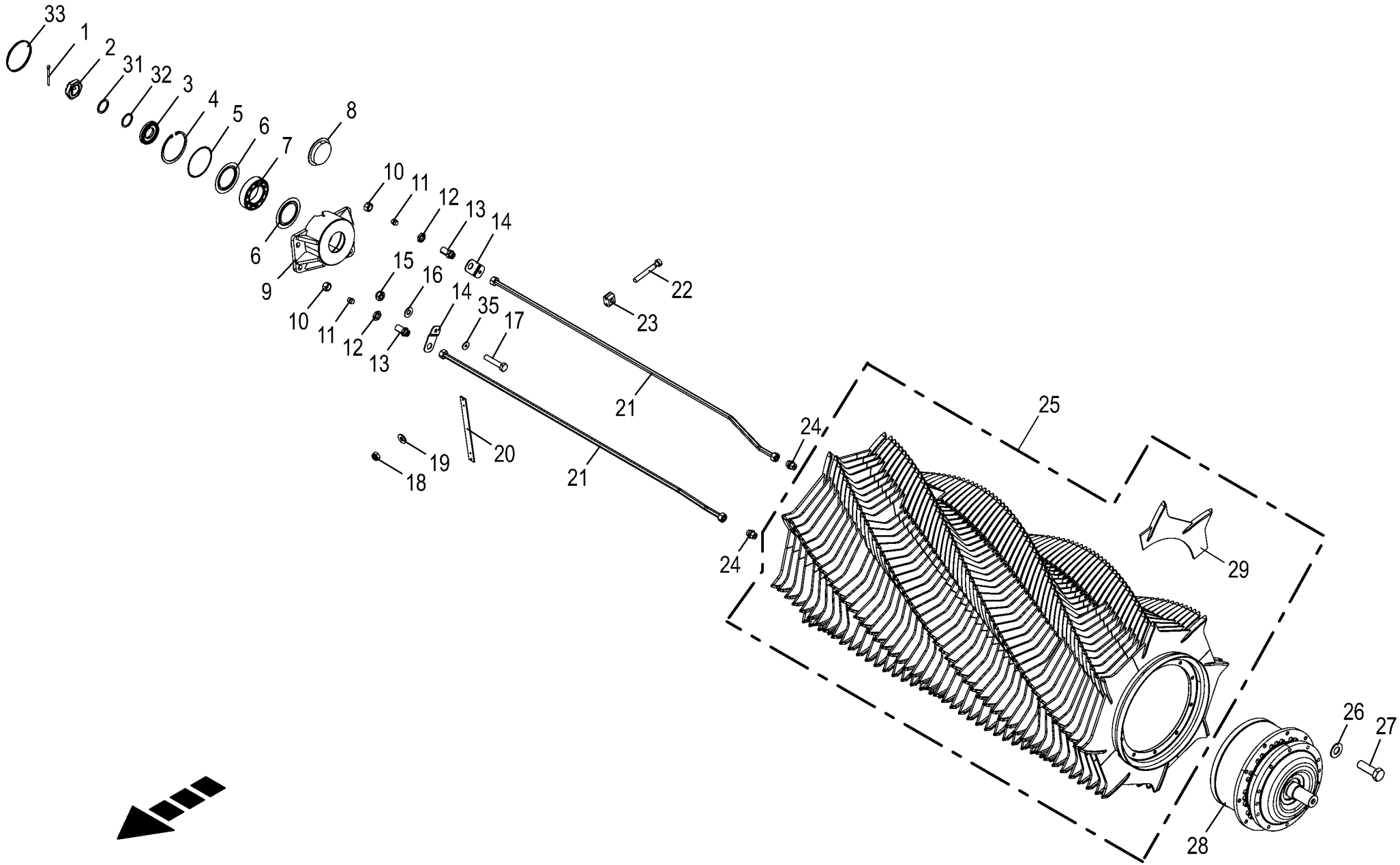

150 050 851 04 / 99.0

150 480 649 01

Fördertrommel
Feed drum
Tambour de convoyage

975001 - 996000

150 050 851 04

150 480 649 1 **99.0**

Pos.	ID-Nr.	Benennung	Description	Description	Masch.-Nr-	ZX 430 GL	ZX 470 GL	ZX 560 GL				Bemerkung/Remarks/Remarque
1	00 912 135 1	Splint	Cotter pin	Goupille fendue		1	1	1				8 X 80
2	00 908 961 0	Kronenmutter	Castellated nut	Ecrou crenele plat		1	1	1				M 48 X 1,5
3	20 055 194 0	Hülse	Sleeve Rd 100 x 18	Douille Rd 100 x18		1	1	1				
4	00 911 698 0	Sicherungsring	Circlip	Circlip		1	1	1				140 X 4,0
5	00 910 930 0	Passscheibe	Shim ring	Rondelle d'ajustage		3	3	3				130 X 140 X 0,5
6	00 937 025 0	Nilos-Ring	Nilos-ring	Nilos-Rondelle d'etancheite		2	2	2				22216 JV
7	00 931 922 0	Pendelrollenlager	Pendular roller bearing	Roulement à galets rouleaux pendulaire		1	1	1				22216 E
8	00 925 115 0	Verschlussstopfen	Sealing plug	Bouchon d'étanchéité		1	1	1				102,5/124 X 18/21,5
9	20 055 185 0	Lagerflansch rechts	Bearing flange right	Bride du palier droite		1	1	1				
10	00 921 182 0	Überwurfmutter	Nozzle disc cap	Écrou de buse-pastille		2	2	2				AL 18
11	00 920 858 1	Verschlusskegel mit O-Ring	Locking cone w. O-ring	Cône de verouillage av.joint t		2	2	2				L 18
12	00 921 095 1	6kt-Mutter -niedrige Form	Hex nut -low form	Écrou hex -forme basse		x	x	x				M 26 X 1,5
13	00 921 251 0	Gerade-Schottstutzen	Straight 2-way connector	Coupleur droit deux raccords		2	2	2				M 26 X 1,5
14	20 055 226 0	Abdeckblech	Cover plate	Tôle de capotage		2	2	2				
15	00 908 758 0	Sicherungsmutter	Locknut	Écrou hex		x	x	x				M 10
16	00 909 909 1	Sperrkantscheibe	Detent edged washer	Disque à bord d'arrêt		x	x	x				SKM 10
17	00 900 284 1	6kt-Schraube	Hex head bolt	Boulon tête hex		x	x	x				M 10 X 50
18	00 908 704 1	Sicherungsmutter	Locknut	Écrou hex		x	x	x				M 6
19	00 909 906 1	Sperrkantscheibe	Detent edged washer	Disque à bord d'arrêt		x	x	x				SKM 6
20	20 055 254 0	Halter	Support	Support		2	2	2				
21	20 056 864 0	Hyd.-Leitung 18 x 1,5 x 1696 2 Bögen	Hydraulic line 18 x 1,5 x 1696	Conduite hydraulique 18 x 1,5 x 1696		2	2	2				
22	00 903 484 1	Zylinderschraube	Allen screw	Vis tête cylindrique		x	x	x				M 6 X 45
23	00 925 102 1	Rohrschelle -2 Hälften	Tube clamp -2 halves	Bride -2 moitiés		4	4	4				Bo.= 18
24	00 919 762 0	Einschraubstutzen	Male connector	Raccord filet		2	2	2				L 18 Me/M 26 X 1,5
25	20 251 948 0	Fördertrommel 48 Messer	Feed rotor 48 blades	Tambour d'alimentation 48 couteaux		1	1	1				
26	00 909 912 1	Sperrkantscheibe	Detent edged washer	Disque à bord d'arrêt		x	x	x				SKM 16
27	00 900 326 0	6kt-Schraube	Hex head bolt	Boulon tête hex		x	x	x				M 16 X 1,5 X 50 -10.9
28	27 008 968 0	Planetengetriebe f. Förderrotor	Wheel motor f. conveyor rotor	Engrenage planét.p. rotor d'alimentation		1	1	1				
	27 014 577 0	Getr.-Öl RENOLIN Unisyn CLP460	Gearbox oik Renolin Unisyn CLP460	Huile d'engrenage RENOLIN Unisyn CLP460		3,2	3,2	3,2				
29	20 251 947 0	Förderzinken	Feed tine welded	Dent du convoyeur		116	116	116				
	20 251 941 0	Förderzinken außen breit	Feed tine outside wide welded	Dent du convoyeur extérieure large		8	8	8				

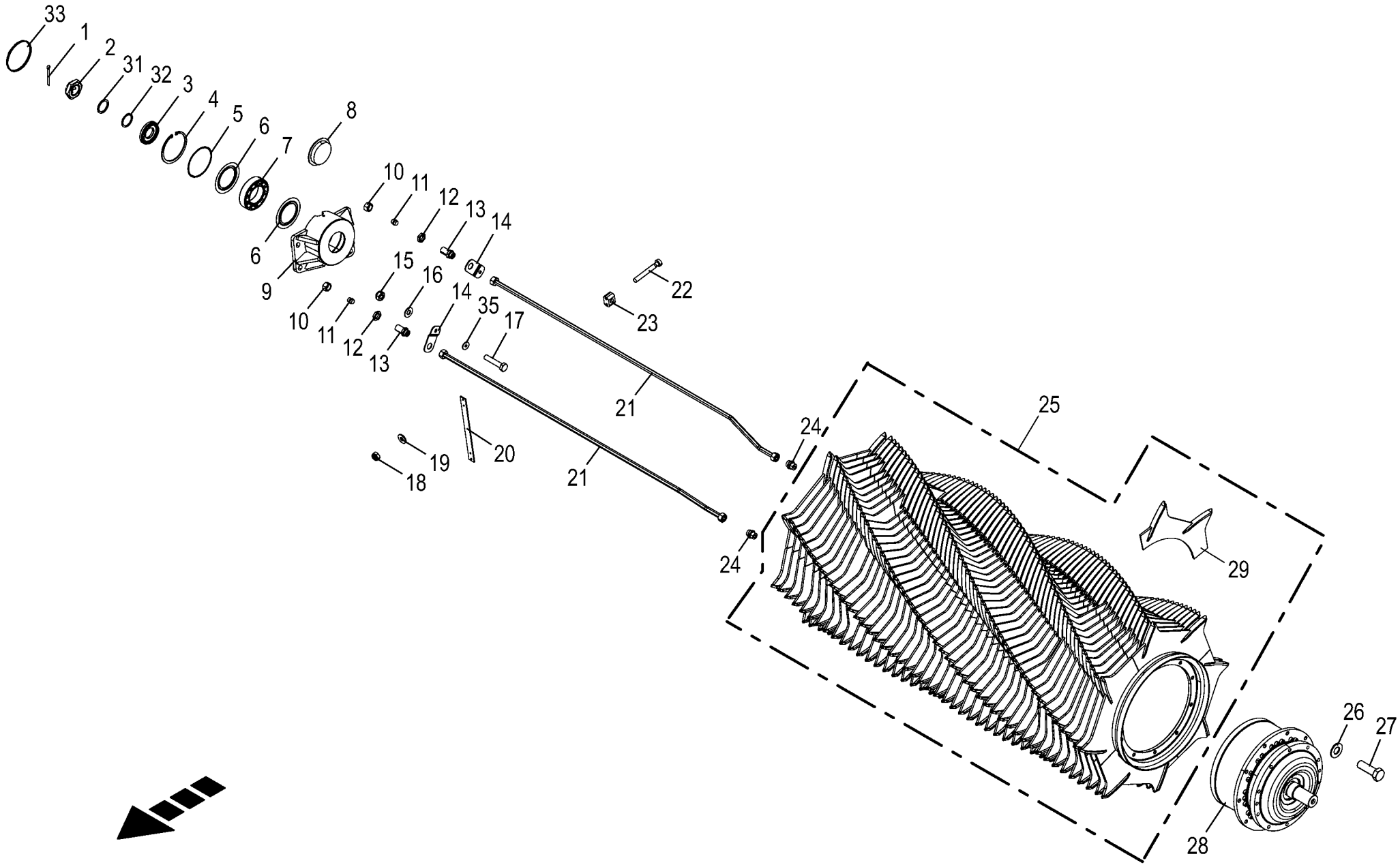

150 050 851 04 / 99.0

150 480 649 01

Fördertrommel
Feed drum
Tambour de convoyage

975001 - 996000

150 050 851 04

150 480 649 1 **99.0**

Pos.	ID-Nr.	Benennung	Description	Description	Masch.-Nr-	ZX 430 GL	ZX 470 GL	ZX 560 GL				Bemerkung/Remarks/Remarque
	20 251 943 0	Förderzinken außen hoch	Feed tine outside high welded	Dent du convoyeur extérieure haute		24	24	24				
	20 251 945 0	Förderzinken außen niedrig	Feed tine outside low welded	Dent du convoyeur extérieure basse		48	48	48				
33	00 925 215 0	Verschlussdeckel	Sealing cap	Couvercle de fermeture		1	1	1				Rd. 140
35	00 910 353 0	Scheibe	Washer	Rondelle		x	x	x				11 X 34 X 3

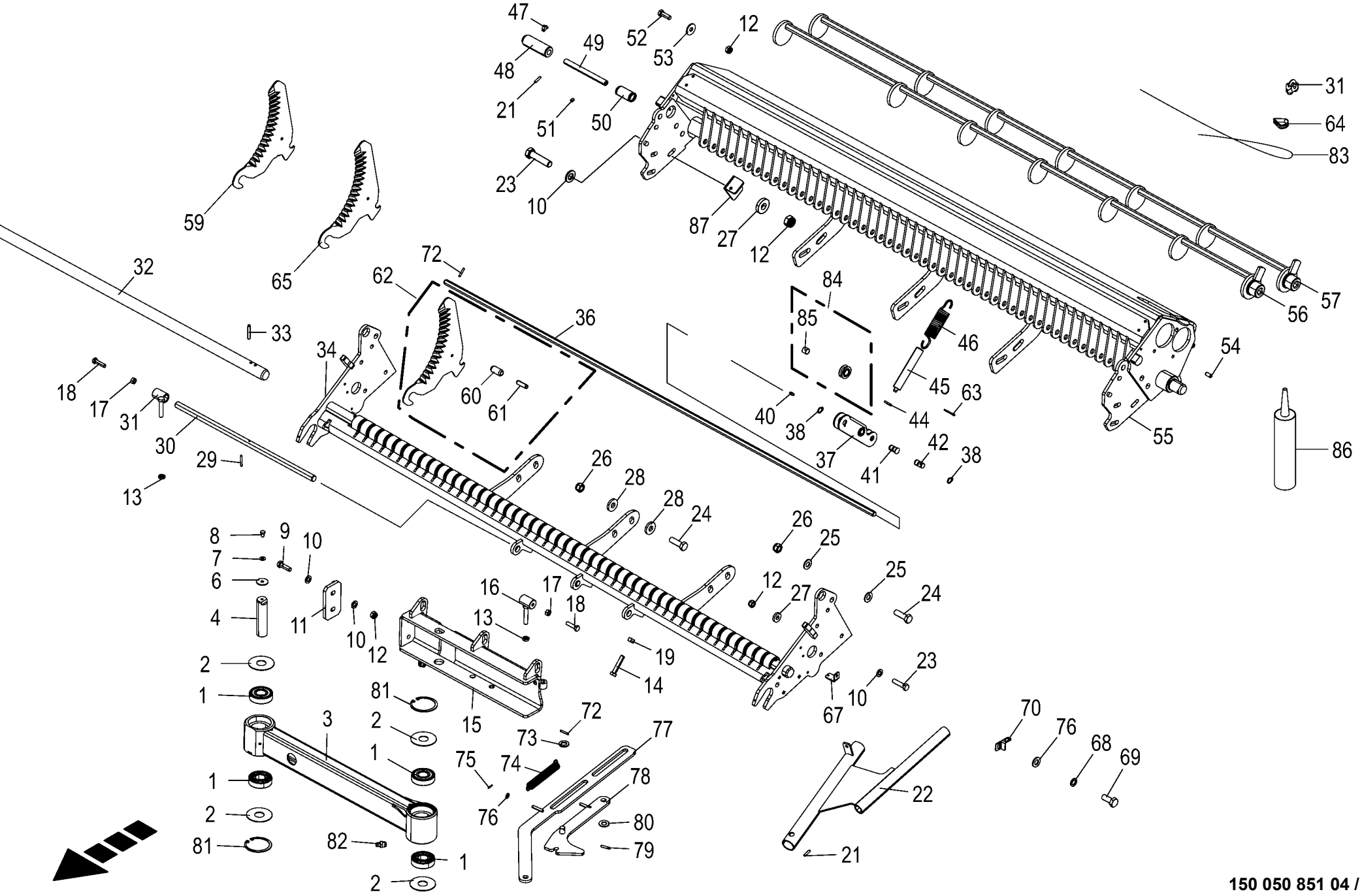

150 050 851 04 / 100.0

150 480 774 03

Schneidwerk - 1 Schneidebene
Cutting mechanism - 1 cutting plane
Dispositif de coupe

975001 - 996000

150 050 851 04

150 480 774 3 **100.0**

Pos.	ID-Nr.	Benennung	Description	Description	Masch.-Nr-	ZX 430 GL	ZX 470 GL	ZX 560 GL				Bemerkung/Remarks/Remarque
1	90 003 196 0	Rillenkugellager 6306 RS	Grooved ball bearing 6306 RS	Roulement à billes rainuré 6306 RS		4	4	4				
2	20 250 438 0	Anlaufscheibe 30,15 x 79,5 x 2	Thrust washer 30.15 x 79.5 x 2	Disque de démarrage 30,15 x 79,5 x 2		4	4	4				
3	20 250 621 0	Tragrohr	Support pipe worked	Tube porteur		1	1	1				
4	20 253 587 0	Lagerbolzen 30 X 122	Bearing bolt 30 X 122 A3G	Boulon du palier 30 X 122		1	1	1				
6	00 910 604 0	Scheibe	Washer	Rondelle		x	x	x				9 X 36 X 2,5
7	00 909 908 1	Sperrkantscheibe	Detent edged washer	Disque à bord d'arrêt		x	x	x				SKM 8
8	00 900 253 1	6kt-Schraube	Hex head bolt	Boulon tête hex		x	x	x				M 8 X 12
9	90 000 446 0	6kt-Schraube	Hex head bolt	Boulon tête hex		x	x	x				M 12 X 40
10	00 910 506 1	Scheibe	Washer	Rondelle		x	x	x				13 X 24 X 2,5
11	20 059 702 0	Anschlagplatte	Stop plate	Plaque de butée		1	1	1				
12	00 908 701 0	Sicherungsmutter	Locknut	Écrou hex		x	x	x				M 12
13	00 908 515 1	6kt-Mutter -niedrige Form	Hex nut -low form	Écrou hex -forme basse		x	x	x				M 12
14	00 900 304 1	6kt-Schraube	Hex head bolt	Boulon tête hex		x	x	x				M 12 X 60
15	20 059 819 0	Schwenkkopf	Swivel head	Tête pivotante		1	1	1				
16	20 059 701 0	Justierschraube	Adjustment screw	Vis d'ajustage		2	2	2				
17	00 908 212 0	6kt-Mutter	Hex nut	Écrou hex		x	x	x				M 10
18	00 900 639 0	6kt-Schraube	Hex head bolt	Boulon tête hex		x	x	x				M 10 X 40
19	00 908 215 0	6kt-Mutter	Hex nut	Écrou hex		x	x	x				M 12
21	00 912 639 3	Spannstift	Roll pin	Goupille de serrage		x	x	x				6 X 26
22	20 057 628 1	Schaltrohr	Shifting tube	Tube de commutation		1	1	1				
23	00 901 452 0	6kt-Schraube	Hex head bolt	Boulon tête hex		x	x	x				M 12 X 50
24	00 900 677 0	6kt-Schraube	Hex head bolt	Boulon tête hex		x	x	x				M 16 X 50
25	00 909 912 1	Sperrkantscheibe	Detent edged washer	Disque à bord d'arrêt		x	x	x				SKM 16
26	00 908 719 0	Sicherungsmutter	Locknut	Écrou hex		x	x	x				M 16
27	00 910 320 0	Scheibe	Washer	Rondelle		x	x	x				13 X 30 X 6
28	00 910 362 0	Scheibe	Washer	Rondelle		x	x	x				17 X 40 X 6
29	00 912 616 2	Spannstift	Roll pin	Goupille de serrage		x	x	x				5 X 40
30	20 059 818 0	Achse für Schwenkkopf Rd 20 h9 x651	Axle for swivel head Rd 20 h9 x 651	Essieu p. tête pivotante Rd 20 h9 x651		1	1	1				
31	00 917 602 0	Drahtseilklemme	Wire rope clamp	Pince de cable metallique		x	x	x				5
32	20 057 612 0	Messerstange	Blade rod	Barre des couteaux		1	1	1				
33	00 912 672 1	Spannstift	Roll pin	Goupille de serrage		x	x	x				8 X 50
34	20 055 378 1	Messerbalken vorne	Blade cassette front	Cassette à couteaux avant		1	1	1				
35	00 912 613 2	Spannstift	Roll pin	Goupille de serrage		x	x	x				5 X 30
36	20 055 391 0	Achse Rd 16 h9 x1855	Axle Rd 16 h9 x1855 A3G	Essieu Rd 16 h9 x1855		1	1	1				
37	00 338 016 4	Messerhebel	Blade lever	Levier du couteau		48	48	48				

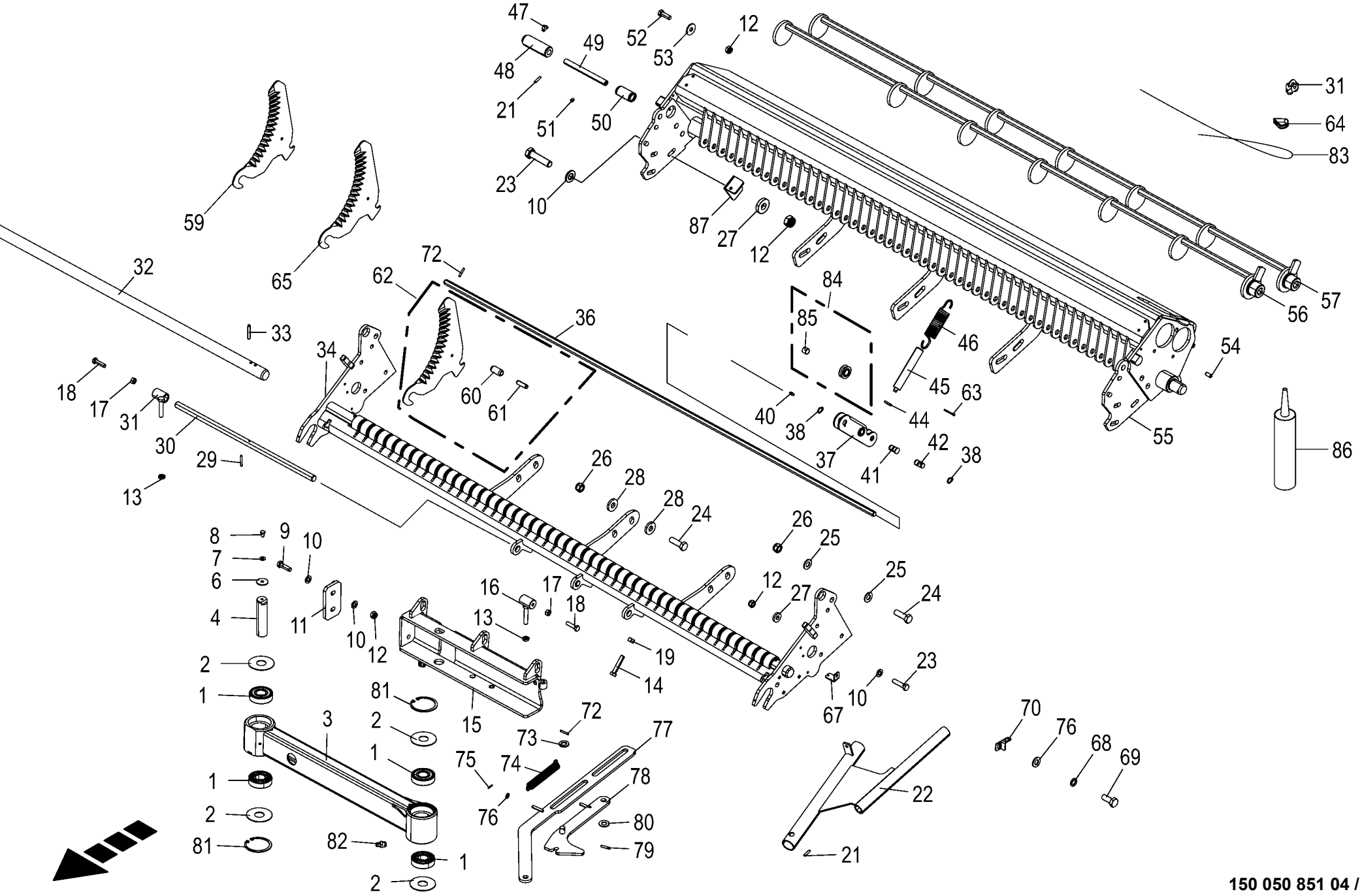

150 050 851 04 / 100.0

150 480 774 03

Schneidwerk - 1 Schneidebene
Cutting mechanism - 1 cutting plane
Dispositif de coupe

975001 - 996000

150 050 851 04

150 480 774 3 **100.0**

Pos.	ID-Nr.	Benennung	Description	Description	Masch.-Nr-	ZX 430 GL	ZX 470 GL	ZX 560 GL				Bemerkung/Remarks/Remarque
38	00 911 520 0	Sicherungsring	Circlip	Circlip		x	x	x				A 16 X 1,5
40	00 919 108 0	Kegelschmiernippel	Grease niple	Graisseur à cone		48	48	48				AM 6 X 1
41	00 348 250 0	Bolzen -inkl. Schmiernippel	Pin -incl. grease nipple	Boulon -incl. graisseur		48	48	48				Rd. 20 X 28,6
42	00 334 913 1	Bolzen	Pin	Boulon		48	48	48				Rd. 16 X 30,2
44	00 910 361 1	Scheibe	Washer	Rondelle		x	x	x				10,5 X 25 X 4
45	20 059 378 0	Druckrolle 24,75x154	Pressure roller 24.75x154	Rouleau de pression 24,75x154		48	48	48				
46	00 334 830 3	Zugfeder	Tension spring	Ressort de traction		48	48	48				5 X 31 X 164
47	00 919 203 0	Kegelschmiernippel	Grease niple	Graisseur à cone		1	1	1				M 8 X 1
48	20 052 032 0	Bolzen	Pin	Boulon		1	1	1				Rd. 35 X 105
49	20 052 033 0	Einrastbolzen	Bolt	Axe		1	1	1				Rd. 16 X 177
50	00 143 556 2	Druckfeder	Pressure spring	Ressort de pression		2	2	2				3,5 X 26,5 X 60
51	00 905 922 1	Gewindestift	Threaded pin	Goujon fileté		1	1	1				M 8 X 10
52	00 900 657 0	6kt-Schraube	Hex head bolt	Boulon tête hex		x	x	x				M 12 X 35
53	00 910 609 0	Scheibe	Washer	Rondelle		x	x	x				13 X 37 X 3
54	00 912 022 0	Spannstift	Roll pin	Goupille de serrage		x	x	x				10 X 22
55	20 055 356 0	Messerbalken hinten 48 Messer	Blade bar rear 48 blades	Barre de coupe arrière 48		1	1	1				
				couteaux								
56	20 055 389 0	Schaltwelle unten	Selector shaft bottom	Arbre de commande en bas		1	1	1				
57	20 055 384 0	Schaltwelle oben	Selector shaft top	Arbre de commande en haut		1	1	1				
59	20 250 616 1	Messer m. Spannhülse,	Blade with roll pin, coated 20° -not	Couteau + axe de serrage, revêtu		48	48	48				
		beschichtet 20° -nicht für steinige Verhältnisse	suitable in stony conditions	20° -ne convient pas aux conditions pierreuses								
60	00 912 548 0	Spannstift	Roll pin	Goupille de serrage		x	x	x				10 X 20
61	00 912 636 2	Spannstift	Roll pin	Goupille de serrage		x	x	x				6 X 20
62	20 059 608 1	Schneidmesser o. Rille - Serienausstattung	Cutting blade without groove - Standard equipment	Couteau de coupe sans rainure -Équipement standard		48	48	48				
63	00 912 028 1	Splint	Cotter pin	Goupille fendue		x	x	x				2 X 16
64	00 917 505 1	Kausche	Grommet thimble	Cosse a corde		x	x	x				A 4
65	20 059 607 2	Schneidmesser m. Rille -für SpeedSharp	Cutting blade with groove - for SpeedSharp	Couteau de coupe avec rainure -pour SpeedSharp		48	48	48				
67	20 250 437 0	Winkel	Support bracket	Équerre de fixation		1	1	1				
68	00 909 903 0	Sperrkantscheibe	Detent edged washer	Disque à bord d'arrêt		x	x	x				SKZ 8
69	00 900 614 0	6kt-Schraube	Hex head bolt	Boulon tête hex		x	x	x				M 8 X 20
70	20 058 925 1	Sensorhalter	Sensor support	Support de capteur		1	1	1				
72	00 912 613 2	Spannstift	Roll pin	Goupille de serrage		1	1	1				5 X 30
73	00 910 303 1	Scheibe	Washer	Rondelle		x	x	x				17 X 30 X 3
74	00 030 124 2	Zugfeder	Tension spring	Ressort de traction		1	1	1				2,5 X 21 X 170
75	00 912 539 2	Spannstift	Roll pin	Goupille de serrage		x	x	x				3 X 20

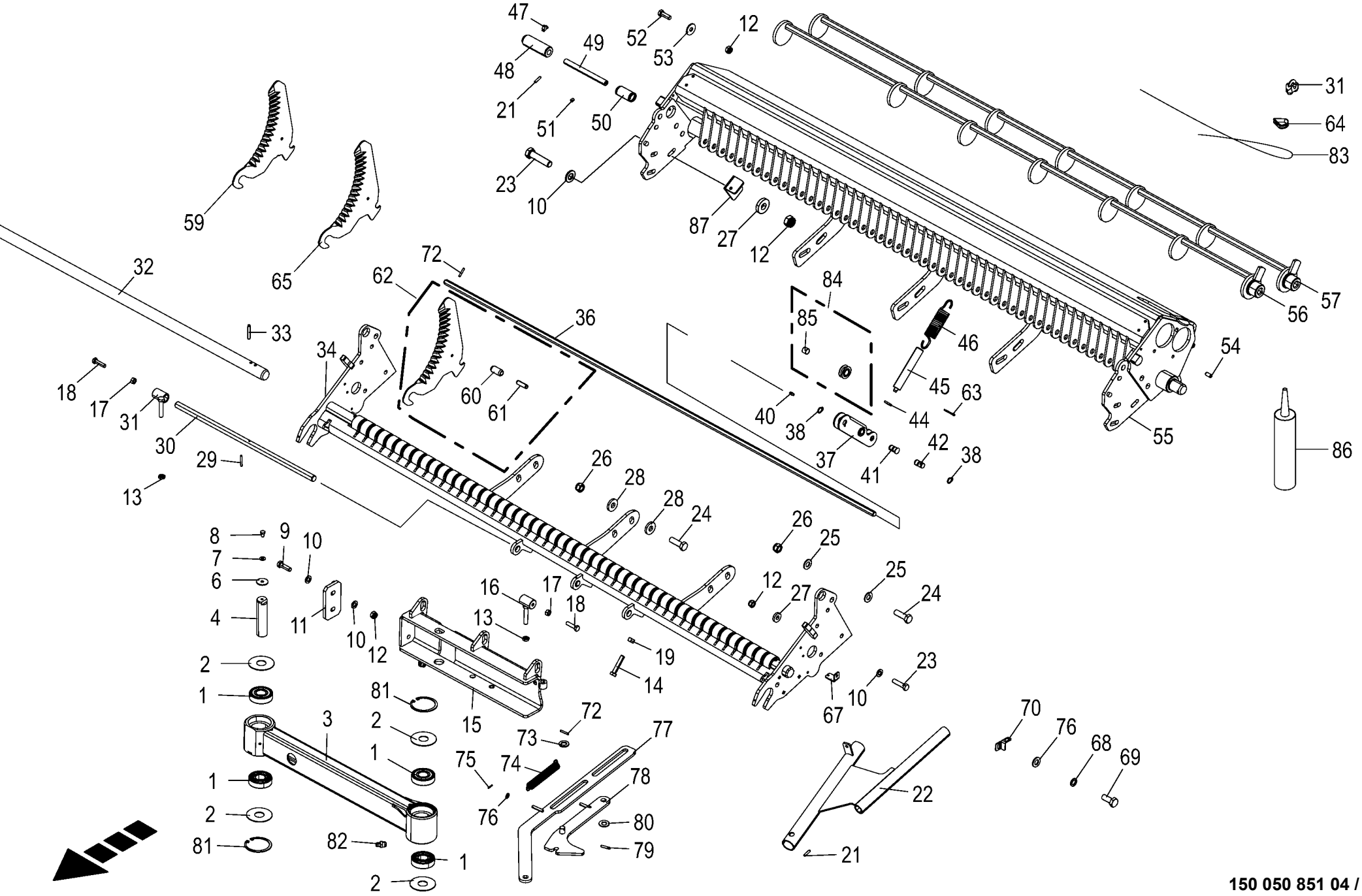

150 050 851 04 / 100.0

150 480 774 03

Schneidwerk - 1 Schneidebene
Cutting mechanism - 1 cutting plane
Dispositif de coupe

975001 - 996000

150 050 851 04

150 480 774 3 **100.0**

Pos.	ID-Nr.	Benennung	Description	Description	Masch.-Nr-	ZX 430 GL	ZX 470 GL	ZX 560 GL				Bemerkung/Remarks/Remarque
76	00 910 413 0	Scheibe	Washer	Rondelle		x	x	x				8,4 X 17 X 1,6
77	20 252 218 0	Lenker	Suspension arm	Bras de guidage		1	1	1				
78	20 252 220 0	Spange	Cramp	Attache		1	1	1				
79	00 912 641 2	Spannstift	Roll pin	Goupille de serrage		x	x	x				6 X 30
80	00 910 704 0	Scheibe	Washer	Rondelle		x	x	x				16 X 32 X 2
81	00 911 673 0	Sicherungsring	Circlip	Circlip		2	2	2				80 X 2,5
82	00 919 105 0	Kegelschmiernippel	Grease niple	Graisseur à cone		2	2	2				AM 8 X 1
83	00 922 947 1	Drahtseil -Id.-Nr.= 1m	Steel wire rope -Id.-no.= 1m	Câble d'acier -Id.-no.= 1m		2	2	2				Rd. 4
84	20 274 388 0	Auslöserolle mont.	Trigger roller assembled	Galet de déclenchement assemblé		48	48	48				
85	00 935 335 0	Lagerbuchse mit Schmiertaschen	Bearing bush	Coussinet		48	48	48				16 X 18 X 15
86	00 926 045 0	Langzeitfett	Long-life grease	Graisse à long terme		1	1	1				400 Gr.
87	20 255 949 0	Winkel	Angle Zn8	Équerre Zn8		1	1	1				

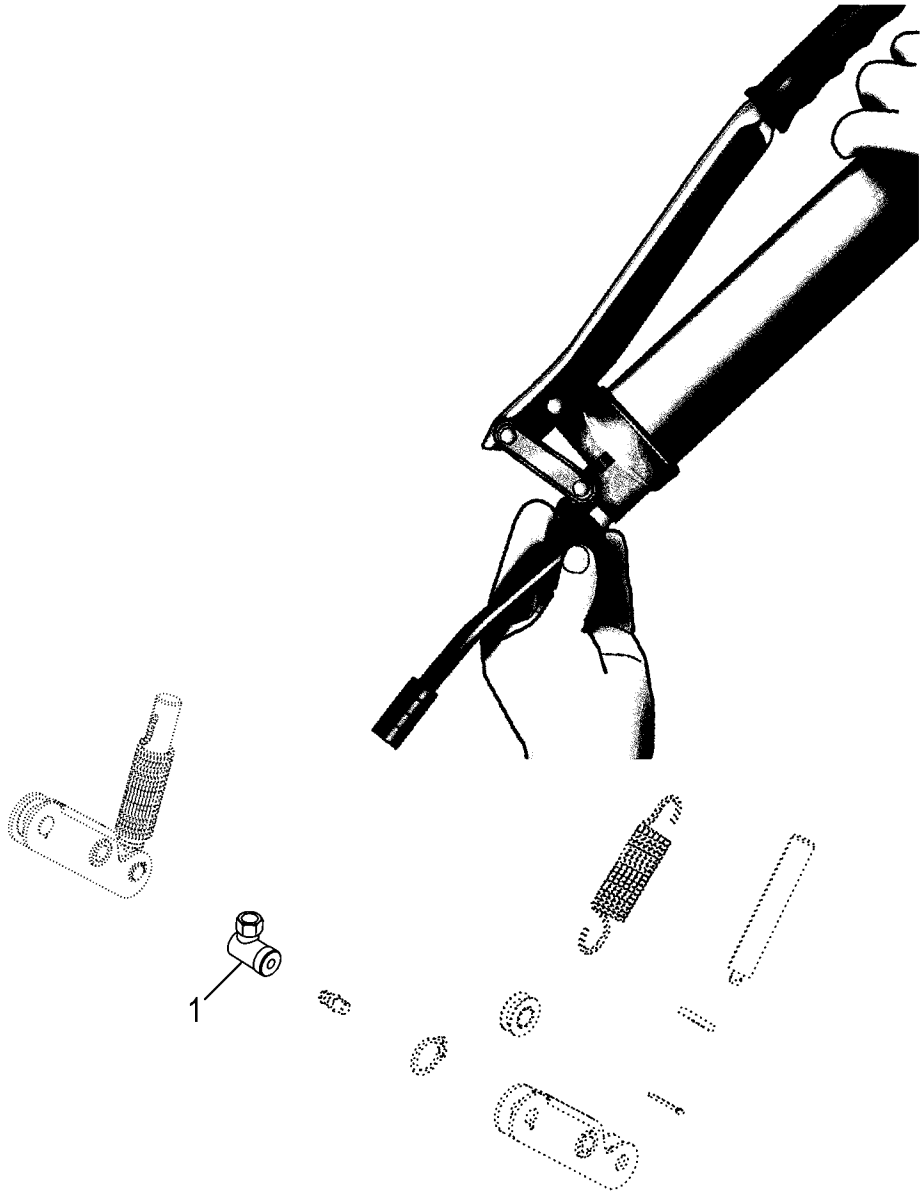

150 050 851 04 / 100.1

150 510 297 01

Winkelstutzen für Schmierung Elbow fitting for lubrication Manchon angulaire pour lubrification					975001 - 996000	ZX 430 GL	ZX 470 GL	ZX 560 GL				150 050 851 04 150 510 297 1 100.1
Pos.	ID-Nr.	Benennung	Description	Description	Masch.-Nr-							Bemerkung/Remarks/Remarque
1	27 012 015 0	Winkel-Hydraulikgreifkupplung	Angle hydraulic cross coupling	Accoupl. de pré. hyd. d'équerre		1	1	1				

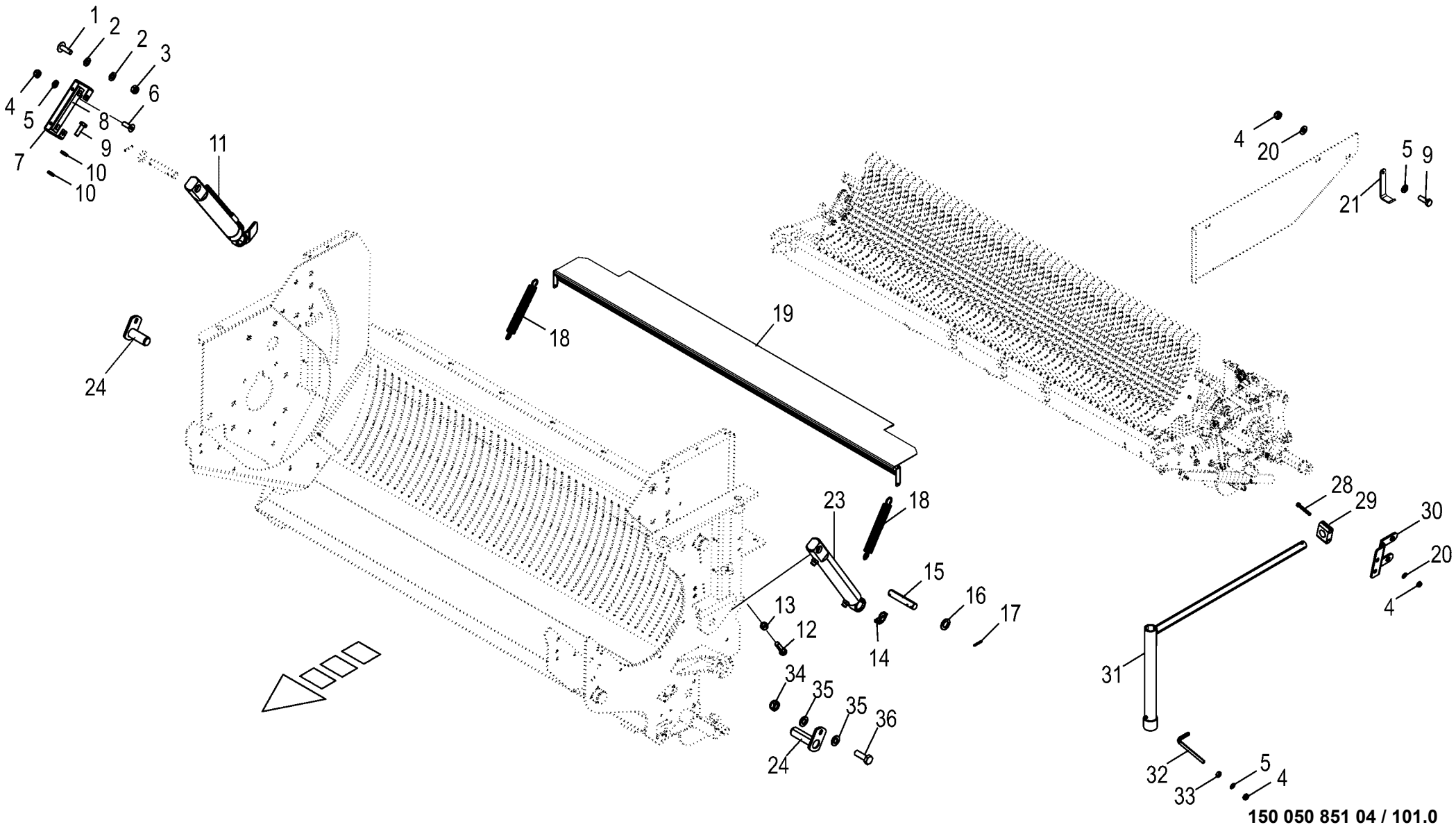

150 050 851 04 / 101.0

150 435 705 03

Schneidwerk - Anbauteile
Cutting mechanism - Mounting parts
Dispositif de coupe - Pièces de montage

975001 - 996000

150 050 851 04

150 435 705 3 **101.0**

Pos.	ID-Nr.	Benennung	Description	Description	Masch.-Nr-	ZX 430 GL	ZX 470 GL	ZX 560 GL				Bemerkung/Remarks/Remarque
1	00 905 232 0	Flachrundschraube	Coach bolt	Vis a tête bombée		x	x	x				M 8 X 25
2	00 910 413 0	Scheibe	Washer	Rondelle		x	x	x				8,4 X 17 X 1,6
3	00 908 706 0	Sicherungsmutter	Locknut	Écrou hex		x	x	x				M 8
4	00 908 758 0	Sicherungsmutter	Locknut	Écrou hex		x	x	x				M 10
5	00 910 414 0	Scheibe	Washer	Rondelle		x	x	x				10,5 X 21 X 2
6	00 904 049 0	Senkschraube	Countersunkscrew	Vis à tête fraisée		x	x	x				M 10 X 30
7	20 052 045 0	Haltebügel	Holding bow	Etrier de fixation		1	1	1				
8	20 052 371 0	Gleitschiene	Guide rail	Glissière		1	1	1				
9	00 900 637 0	6kt-Schraube	Hex head bolt	Boulon tête hex		x	x	x				M 10 X 30
10	00 908 500 0	6kt-Mutter -niedrige Form	Hex nut -low form	Écrou hex -forme basse		x	x	x				M 10
11	27 002 477 0	Hydraulikzylinder	Hydraulic cylinder	Vérin hydraulique		1	1	1				Dz 25/50 X 240/440
	27 001 453 0	Dichtungssatz	Sealing set	Jeu de joints		1	1	1				Dz 25/50
12	00 900 678 0	6kt-Schraube	Hex head bolt	Boulon tête hex		x	x	x				M 16 X 60
13	00 908 220 0	6kt-Mutter	Hex nut	Écrou hex		x	x	x				M 16
14	00 917 006 1	Klappstecker	Linch pin	Goupille clip		1	1	1				6 X 42
15	20 052 374 1	Bolzen 25 X 132,5	Bolt 25 x 132.5	Boulon 25 X 132,5		2	2	2				
16	00 910 514 1	Scheibe	Washer	Rondelle		11	11	11				26 X 44 X 4
17	00 912 644 2	Spannstift	Roll pin	Goupille de serrage		4	4	4				6 X 40
18	00 345 478 2	Zugfeder	Tension spring	Ressort de traction		2	2	2				4,5 X 27,5 X 250
19	20 250 494 0	Abdeckblech	Cover sheet	Tôle de capotage		1	1	1				
20	00 909 909 1	Sperrkantscheibe	Detent edged washer	Disque à bord d'arrêt		x	x	x				SKM 10
21	20 250 486 0	Halter für Zylinder	Support for cylinders	Support p. vérin		1	1	1				
23	27 002 476 0	Hydraulikzylinder	Hydraulic cylinder	Vérin hydraulique		1	1	1				Dz 25/50 X 240/440
	27 001 453 0	Dichtungssatz	Sealing set	Jeu de joints		1	1	1				Dz 25/50
24	20 052 372 0	Haltebolzen	Retaining bolt	Axe de retenue		1	1	1				
28	00 903 116 1	Zylinderschraube	Allen screw	Vis tête cylindrique		x	x	x				M 10 X 70
29	00 925 128 5	Rohrschelle	Tube clamp	Bride		1	1	1				Bo. 35
30	20 058 812 0	Halteblech	Retaining plate	Tôle de maintien		1	1	1				
31	20 058 803 0	Schlüssel	Key	Clé		1	1	1				
32	20 053 000 0	Bügel	Yoke	Branchon		1	1	1				
33	00 908 212 0	6kt-Mutter	Hex nut	Écrou hex		1	1	1				M 10
34	00 908 701 0	Sicherungsmutter	Locknut	Écrou hex		x	x	x				M 12
35	00 910 506 0	Scheibe	Washer	Rondelle		x	x	x				13 X 24 X 2,5
36	00 900 656 0	6kt-Schraube	Hex head bolt	Boulon tête hex		x	x	x				M 12 X 30

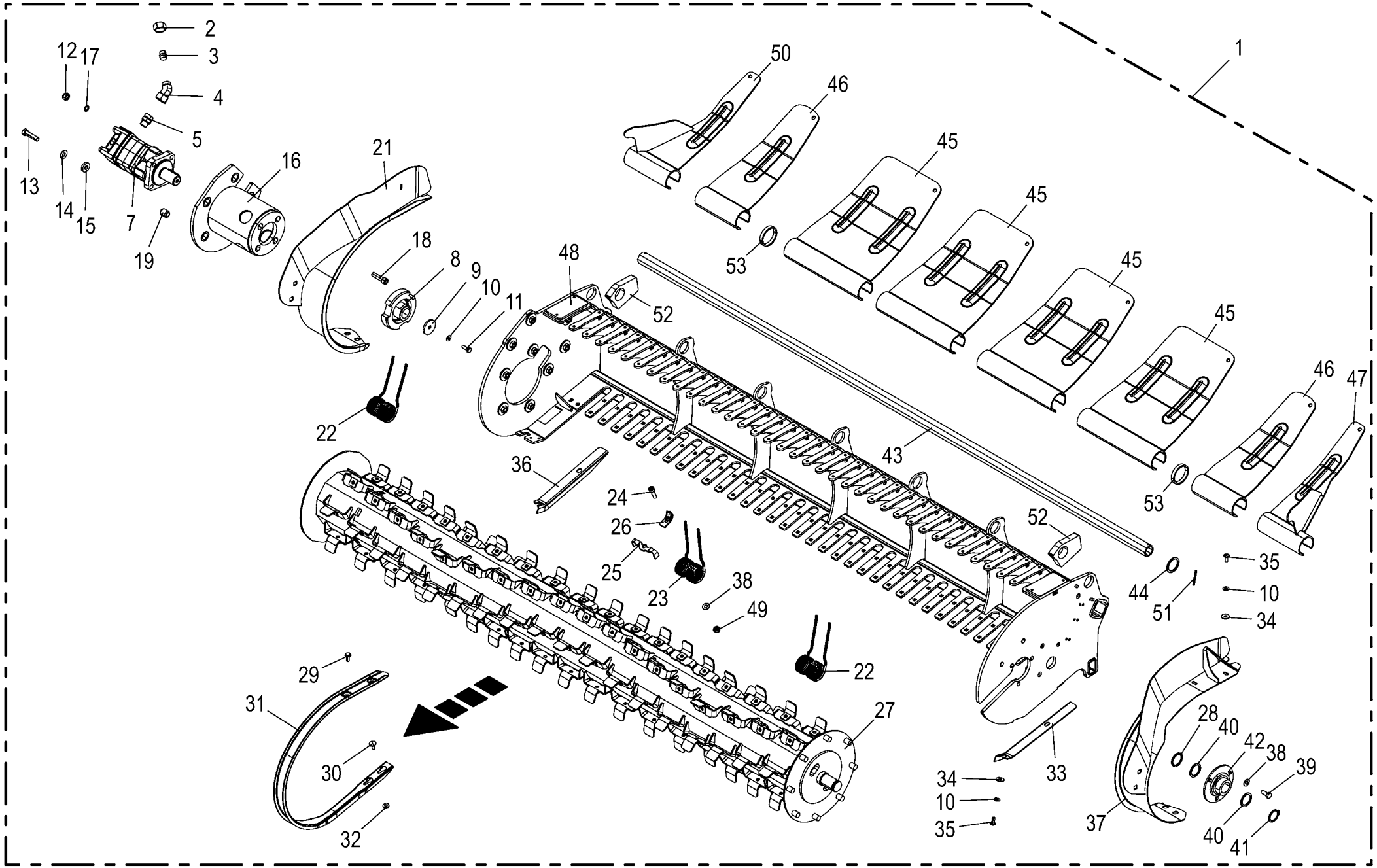

150 050 851 04 / 102.0

150 435 753 05

Pick-up
Pick-up
Pick-up

975001 - 996000

150 050 851 04

150 435 753 5 **102.0**

Pos.	ID-Nr.	Benennung	Description	Description	Masch.-Nr-	ZX 430 GL	ZX 470 GL	ZX 560 GL				Bemerkung/Remarks/Remarque
1	20 254 986 0	Pickup mont. (18 Zinken / 6 Reihen)	Pick-up assembl. (18 tines / 6 rows)	Ramasseur assembl (18 dents / 6 rangées)		1	1	1				
2	00 921 182 0	Überwurfmutter	Nozzle disc cap	Écrou de buse-pastille		2	2	2				AL 18
3	00 920 858 1	Verschlusskegel mit O-Ring	Locking cone w. O-ring	Cône de verouillage av.joint t		2	2	2				L 18
4	90 001 524 0	Winkelstutzen -45°	Angle lug -45°	Jarret tubulure -45°		2	2	2				M 26 X 1,5
5	00 921 179 2	Einschraubstutzen	Male connector	Raccord filet		2	2	2				R 1/2" / M 26 X 1,5
7	27 008 537 0	Hyd.-Motor OMS 315 CM3 Roller	Hydraulic motor OMS 315 CM3 Roller	Moteur hydraulique OMS 315 CM3 Galet		1	1	1				
8	20 056 799 0	Zahnkranz innen	Sprocket inside	Couronne dentée intérieur		1	1	1				
9	00 910 639 1	Scheibe	Washer	Rondelle		x	x	x				11 X 48 X 5
10	00 909 908 1	Sperrkantscheibe	Detent edged washer	Disque à bord d'arrêt		x	x	x				SKM 8
11	00 900 616 0	6kt-Schraube	Hex head bolt	Boulon tête hex		x	x	x				M 8 X 25
12	00 908 701 0	Sicherungsmutter	Locknut	Écrou hex		x	x	x				M 12
13	00 901 452 0	6kt-Schraube	Hex head bolt	Boulon tête hex		x	x	x				M 12 X 50
14	00 909 910 1	Sperrkantscheibe	Detent edged washer	Disque à bord d'arrêt		x	x	x				SKM 12
15	00 910 320 0	Scheibe	Washer	Rondelle		x	x	x				13 X 30 X 6
16	20 056 798 0	Gehäuse für Motorlagerung	Housing for engine mounting	Carter p. fixation du moteur		1	1	1				
17	00 909 911 0	Sperrkantscheibe	Detent edged washer	Disque à bord d'arrêt		x	x	x				SKZ 12
18	00 903 143 1	Zylinderschraube	Allen screw	Vis tête cylindrique		x	x	x				M 12 X 45 10.9
19	00 912 521 1	Spannstift	Roll pin	Goupille de serrage		5	5	5				21 X 24
21	20 059 694 2	Seitenteil rechts	Side part right	Partie latérale dr.		1	1	1				
22	20 059 899 0	Aufnahmezinken gekröpft	Spring tine Ø6,5 L=187 cranked	Dent à ressort Ø6,5/L=187 coudée		12	12	12				
23	20 059 900 0	Federzinken Ø6,5/L=187 gerade	Spring tine Ø6,5/L=187 straight	Dent à ressort Ø6,5/L=187 coudée		96	96	96				
24	00 903 109 1	Zylinderschraube	Allen screw	Vis tête cylindrique		x	x	x				M 10 X 35 -10.9
25	20 057 920 2	Verlustsicherung	Loss protection	Dispositif de protection contre la perte		108	108	108				
26	20 059 905 0	Druckplatte	Pressure plate	Plaque de compression		108	108	108				
27	20 058 132 2	Rotor Pick-Up	Rotor pick-up	Rotor ramasseur		1	1	1				
28	20 052 216 0	Ring	Ring	Anneau		1	1	1				35,5 X 44,5 X 3
29	90 000 026 0	6kt-Schraube	Hex head bolt	Boulon tête hex		x	x	x				M 8 X 20 -10.9
30	00 904 731 2	Flachrundschraube	Coach bolt	Vis a tête bombée		x	x	x				M 8 X 20
31	27 014 101 1	U-Abstreifer	U-scraper	Racloir en U		35	35	35				
32	90 000 034 0	Tensilokmutter	Self-locking nut	Ecrou autobloquant		x	x	x				M 8
33	20 059 808 0	Prallblech	Baffle sheet	Déflecteur		1	1	1				
34	00 910 603 0	Scheibe	Washer	Rondelle		x	x	x				8,4 X 24 X 2
35	00 904 709 0	Linsenschraube	Fillister head screw	Vis tête bombee		x	x	x				M 8 X 20
36	20 059 809 0	Prallblech	Baffle sheet	Déflecteur		1	1	1				
37	20 059 693 2	Seitenteil links	Side part left	Partie latérale ga.		1	1	1				

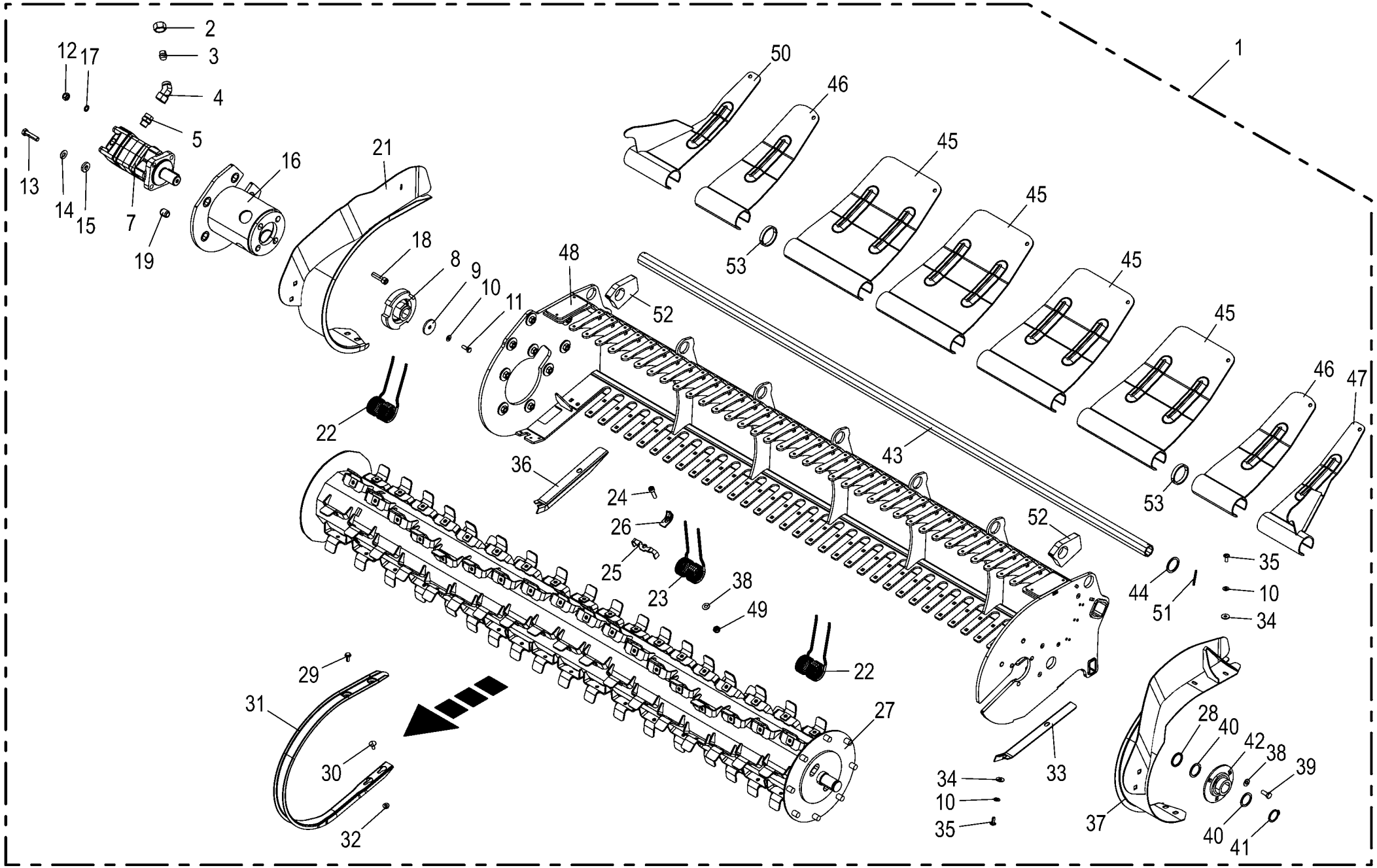

150 050 851 04 / 102.0

150 435 753 05

Pick-up **Pick-up** **Pick-up**					975001 - 996000	ZX 430 GL	ZX 470 GL	ZX 560 GL				**150 050 851 04** 150 435 753 5 **102.0**
Pos.	ID-Nr.	Benennung	Description	Description	Masch.-Nr-							Bemerkung/Remarks/Remarque
38	00 909 909 1	Sperrkantscheibe	Detent edged washer	Disque à bord d'arrêt		x	x	x				SKM 10
39	00 900 636 0	6kt-Schraube	Hex head bolt	Boulon tête hex		x	x	x				M 10 X 25
40	00 911 136 1	Passscheibe	Shim ring	Rondelle d'ajustage		x	x	x				35 X 45 X 2,0
	00 911 134 0	Passscheibe	Shim ring	Rondelle d'ajustage		x	x	x				35 X 45 X 1,0
	00 911 133 0	Passscheibe	Shim ring	Rondelle d'ajustage		x	x	x				35 X 45 X 0,5
	00 911 132 0	Passscheibe	Shim ring	Rondelle d'ajustage		x	x	x				35 X 45 X 0,3
	00 911 130 0	Passscheibe	Shim ring	Rondelle d'ajustage		x	x	x				35 X 45 X 0,1
41	00 911 519 0	Sicherungsring	Circlip	Circlip		1	1	1				A 35 X 2,5
42	00 934 017 2	Flanschlager	Flange bearing	Palier a bride		1	1	1				
43	20 250 388 0	Gleitrohr	Slide tube	Tube de glissement		1	1	1				
44	90 001 566 0	Stützscheibe	Supporting disc	Rondelle diélectrique		x	x	x				40 X 50 X 2,5
45	20 253 787 0	Rohr m. Übergangsblech	Tube with transition plate	Tube + tôle de transition		4	4	4				
46	20 253 797 0	Rohr m. Übergangsblech außen	Tube with transition sheet outside	Tube + tôle de transition ext.		2	2	2				
47	20 253 800 0	Rohr m. Übergangsblech links	Tube with transition sheet left	Tube avec tôle de transition ga.		1	1	1				
48	20 251 330 3	Rahmen 18 Zinken	Frame 18 tines	Cadre (18 dents)		1	1	1				
49	90 001 230 0	Sicherungsmutter	Locknut	Écrou hex		x	x	x				M 10
50	20 253 802 0	Rohr m. Übergangsblech rechts	Tube with transition sheet right	Tube avec tôle de transition dr.		1	1	1				
51	00 912 618 2	Spannstift	Roll pin	Goupille de serrage		2	2	2				5 X 50
52	20 254 052 0	Distanzblech	Distance sheet	Tôle d'écartement		2	2	2				
53	20 252 345 0	Distanzring Ro 63,5x4,0	Spacer ring Ro 63.5 x 4.0	Bague entretoise Ro 63,5x4,0		2	2	2				

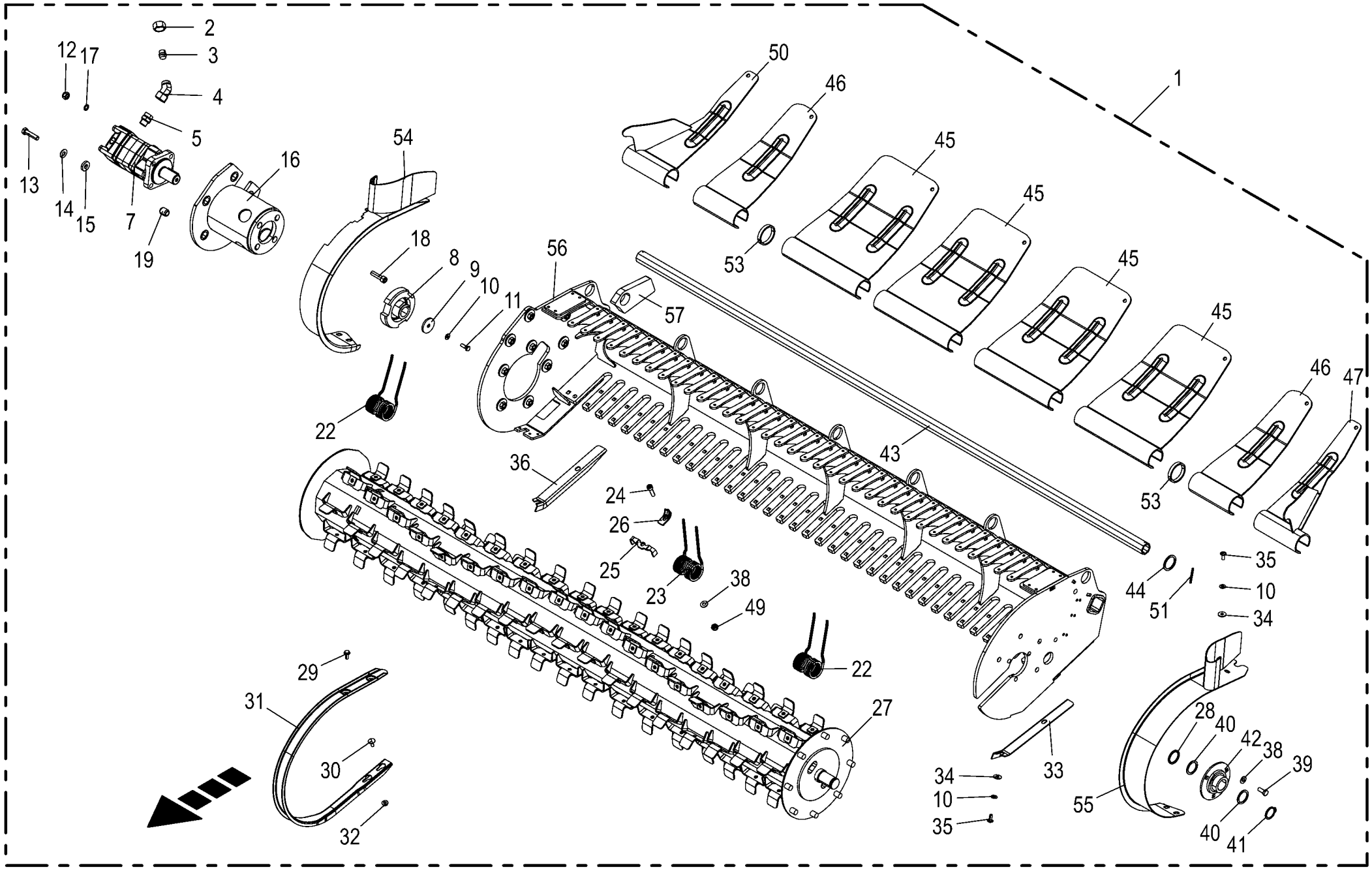

150 050 851 04 / 102.2

150 502 219 02

Pick-up -30,5" Bereifung
Pick-up -30,5" tyres
Pick-up -30,5" pneus

975001 - 996000

150 050 851 04

150 502 219 2 **102.2**

Pos.	ID-Nr.	Benennung	Description	Description	Masch.-Nr-	ZX 430 GL	ZX 470 GL	ZX 560 GL				Bemerkung/Remarks/Remarque
1	20 255 721 0	Pick-up mont. (18 Zinken/ 6Reihen)	Pick-up ass. (18 tines/6 rows)	Ramasseur assemblé (18 dents/ 6 rangées)		1	1	1				
2	00 921 182 0	Überwurfmutter	Nozzle disc cap	Écrou de buse-pastille		2	2	2				AL 18
3	00 920 858 1	Verschlusskegel mit O-Ring	Locking cone w. O-ring	Cône de verouillage av.joint t		2	2	2				L 18
4	90 001 524 0	Winkelstutzen -45°	Angle lug -45°	Jarret tubulure -45°		2	2	2				M 26 X 1,5
5	00 921 179 2	Einschraubstutzen	Male connector	Raccord filet		2	2	2				R 1/2" / M 26 X 1,5
7	27 008 537 0	Hyd.-Motor OMS 315 CM3 Roller	Hydraulic motor OMS 315 CM3 Roller	Moteur hydraulique OMS 315 CM3 Galet		1	1	1				
8	20 056 799 0	Zahnkranz innen	Sprocket inside	Couronne dentée intérieur		1	1	1				
9	00 910 639 1	Scheibe	Washer	Rondelle		x	x	x				11 X 48 X 5
10	00 909 908 1	Sperrkantscheibe	Detent edged washer	Disque à bord d'arrêt		x	x	x				SKM 8
11	00 900 616 0	6kt-Schraube	Hex head bolt	Boulon tête hex		x	x	x				M 8 X 25
12	00 908 701 0	Sicherungsmutter	Locknut	Écrou hex		x	x	x				M 12
13	00 901 452 0	6kt-Schraube	Hex head bolt	Boulon tête hex		x	x	x				M 12 X 50
14	00 909 910 1	Sperrkantscheibe	Detent edged washer	Disque à bord d'arrêt		x	x	x				SKM 12
15	00 910 320 0	Scheibe	Washer	Rondelle		x	x	x				13 X 30 X 6
16	20 056 798 0	Gehäuse für Motorlagerung	Housing for engine mounting	Carter p. fixation du moteur		1	1	1				
17	00 909 911 0	Sperrkantscheibe	Detent edged washer	Disque à bord d'arrêt		x	x	x				SKZ 12
18	00 903 143 1	Zylinderschraube	Allen screw	Vis tête cylindrique		x	x	x				M 12 X 45 10.9
19	00 912 521 1	Spannstift	Roll pin	Goupille de serrage		5	5	5				21 X 24
22	20 059 900 0	Federzinken Ø6,5/L=187 gerade	Spring tine Ø6,5/L=187 straight	Dent à ressort Ø6,5/L=187 coudée		12	12	12				
23	20 059 900 0	Federzinken Ø6,5/L=187 gerade	Spring tine Ø6,5/L=187 straight	Dent à ressort Ø6,5/L=187 coudée		96	96	96				
24	00 903 109 1	Zylinderschraube	Allen screw	Vis tête cylindrique		x	x	x				M 10 X 35 -10.9
25	20 057 920 2	Verlustsicherung	Loss protection	Dispositif de protection contre la perte		108	108	108				
26	20 059 905 0	Druckplatte	Pressure plate	Plaque de compression		108	108	108				
27	20 058 132 2	Rotor Pick-Up	Rotor pick-up	Rotor ramasseur		1	1	1				
28	20 052 216 0	Ring	Ring	Anneau		1	1	1				35,5 X 44,5 X 3
29	90 000 026 0	6kt-Schraube	Hex head bolt	Boulon tête hex		x	x	x				M 8 X 20 -10.9
30	00 904 731 2	Flachrundschraube	Coach bolt	Vis a tête bombée		x	x	x				M 8 X 20
31	27 014 101 1	U-Abstreifer	U-scraper	Racloir en U		35	35	35				
32	90 000 034 0	Tensilokmutter	Self-locking nut	Ecrou autobloquant		x	x	x				M 8
33	20 059 808 0	Prallblech	Baffle sheet	Déflecteur		1	1	1				
34	00 910 603 0	Scheibe	Washer	Rondelle		x	x	x				8,4 X 24 X 2
35	00 904 709 0	Linsenschraube	Fillister head screw	Vis tête bombee		x	x	x				M 8 X 20
36	20 059 809 0	Prallblech	Baffle sheet	Déflecteur		1	1	1				
38	00 909 909 1	Sperrkantscheibe	Detent edged washer	Disque à bord d'arrêt		x	x	x				SKM 10
39	00 900 636 0	6kt-Schraube	Hex head bolt	Boulon tête hex		x	x	x				M 10 X 25

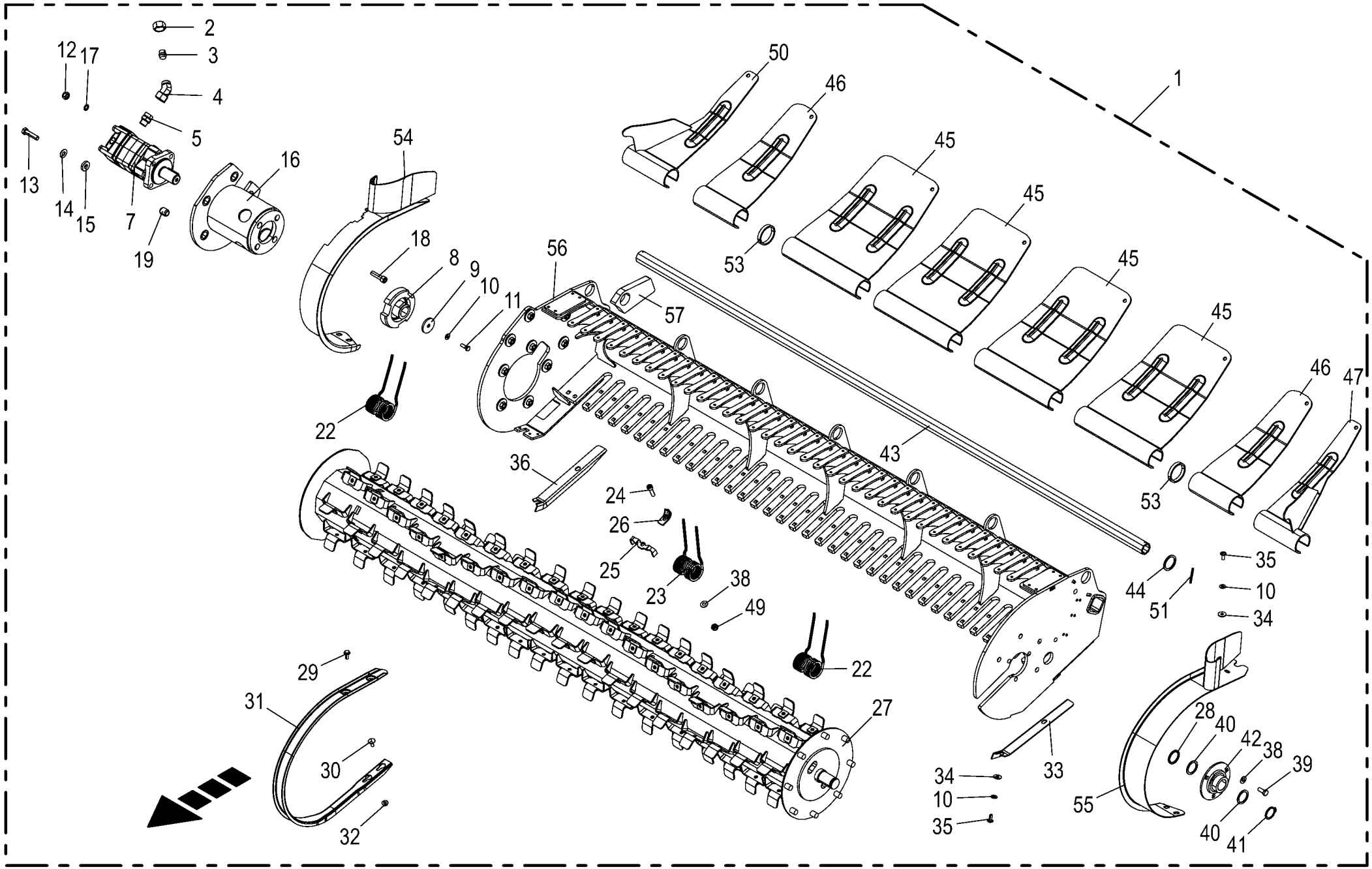

150 050 851 04 / 102.2

150 502 219 02

Pick-up -30,5" Bereifung
Pick-up -30,5" tyres
Pick-up -30,5" pneus

975001 - 996000

150 050 851 04

150 502 219 2 **102.2**

Pos.	ID-Nr.	Benennung	Description	Description	Masch.-Nr-	ZX 430 GL	ZX 470 GL	ZX 560 GL				Bemerkung/Remarks/Remarque
40	00 911 136 1	Passscheibe	Shim ring	Rondelle d'ajustage		x	x	x				35 X 45 X 2,0
	00 911 134 0	Passscheibe	Shim ring	Rondelle d'ajustage		x	x	x				35 X 45 X 1,0
	00 911 133 0	Passscheibe	Shim ring	Rondelle d'ajustage		x	x	x				35 X 45 X 0,5
	00 911 132 0	Passscheibe	Shim ring	Rondelle d'ajustage		x	x	x				35 X 45 X 0,3
	00 911 130 0	Passscheibe	Shim ring	Rondelle d'ajustage		x	x	x				35 X 45 X 0,1
41	00 911 519 0	Sicherungsring	Circlip	Circlip		1	1	1				A 35 X 2,5
42	00 934 017 2	Flanschlager	Flange bearing	Palier a bride		1	1	1				
43	20 250 388 0	Gleitrohr	Slide tube	Tube de glissement		1	1	1				
44	90 001 566 0	Stützscheibe	Supporting disc	Rondelle diélectrique		x	x	x				40 X 50 X 2,5
45	20 253 787 0	Rohr m. Übergangsblech	Tube with transition plate	Tube + tôle de transition		4	4	4				
46	20 253 797 0	Rohr m. Übergangsblech außen	Tube with transition sheet outside	Tube + tôle de transition ext.		2	2	2				
47	20 253 800 0	Rohr m. Übergangsblech links	Tube with transition sheet left	Tube avec tôle de transition ga.		1	1	1				
49	90 001 230 0	Sicherungsmutter	Locknut	Écrou hex		x	x	x				M 10
50	20 253 802 0	Rohr m. Übergangsblech rechts	Tube with transition sheet right	Tube avec tôle de transition dr.		1	1	1				
51	00 912 618 2	Spannstift	Roll pin	Goupille de serrage		2	2	2				5 X 50
53	20 252 345 0	Distanzring Ro 63,5x4,0	Spacer ring Ro 63.5 x 4.0	Bague entretoise Ro 63,5x4,0		2	2	2				
54	20 253 958 0	Haube rechts	Hood right	Capot droit		1	1	1				
55	20 253 957 0	Haube links	Hood left	Capot gauche		1	1	1				
56	20 251 330 3	Rahmen 18 Zinken	Frame 18 tines	Cadre (18 dents)		1	1	1				
57	20 255 709 0	Distanzblech	Distance sheet	Tôle d'écartement		1	1	1				

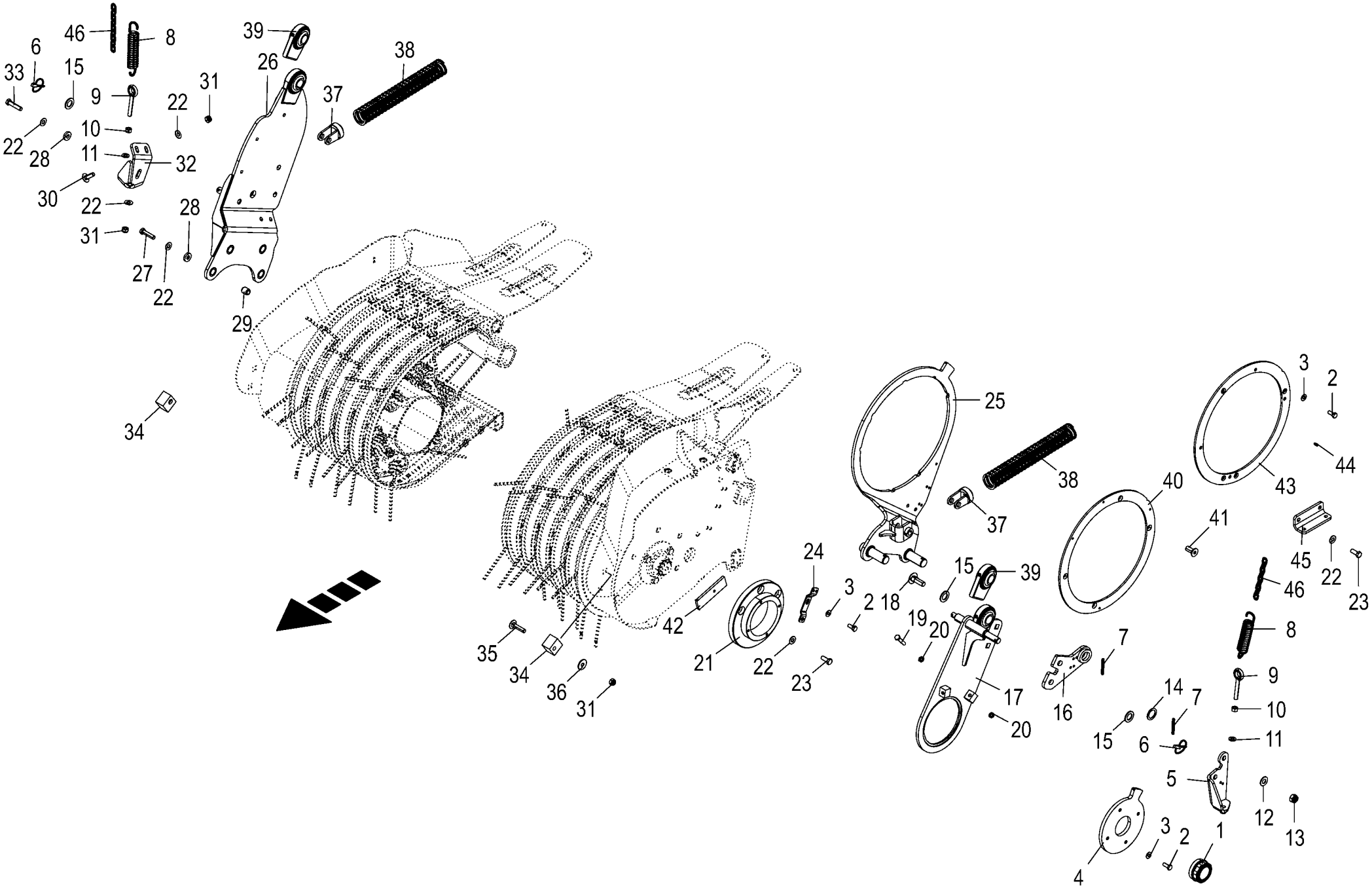

150 050 851 04 / 103.0

Pick-up - Aufhängung / Zubehör
Pick-up - Suspension / Accessories
Pick-up - Suspension / Accessoirea

975001 - 996000

150 050 851 04

150 480 697 7 **103.0**

Pos.	ID-Nr.	Benennung	Description	Description	Masch.-Nr-	ZX 430 GL	ZX 470 GL	ZX 560 GL				Bemerkung/Remarks/Remarque
1	00 952 311 0	Radkappe	Wheel cap	Chapeau de roue		1	1	1				Rd. 72,1
2	00 900 636 0	6kt-Schraube	Hex head bolt	Boulon tête hex		x	x	x				M 10 X 25
3	00 909 909 1	Sperrkantscheibe	Detent edged washer	Disque à bord d'arrêt		x	x	x				SKM 10
4	20 253 508 0	Anschlag	Stop	Butée		1	1	1				
5	20 253 490 0	Halter	Holder	Support		1	1	1				
6	00 917 014 0	Klappstecker	Linch pin	Goupille clip		2	2	2				6 X 27
7	00 912 678 2	Spannstift	Roll pin	Goupille de serrage		2	2	2				8 X 60
8	00 277 238 1	Zugfeder	Tension spring	Ressort de traction		2	2	2				6 X 30 X 149
9	00 918 300 1	Ringschraube	Eyebolt	Piton		2	2	2				M 12 X 95
10	00 908 215 0	6kt-Mutter	Hex nut	Écrou hex		x	x	x				M 12
11	00 910 506 1	Scheibe	Washer	Rondelle		x	x	x				13 X 24 X 2,5
12	00 909 912 1	Sperrkantscheibe	Detent edged washer	Disque à bord d'arrêt		x	x	x				SKM 16
13	00 908 719 0	Sicherungsmutter	Locknut	Écrou hex		x	x	x				M 16
14	00 910 865 1	Passscheibe	Shim ring	Rondelle d'ajustage		x	x	x				30 X 42 X 2,0
15	00 910 369 0	Scheibe	Washer	Rondelle		x	x	x				23 X 39 X 3
16	20 253 384 0	Drehmomentenstütze	Torque support	Support de couple		1	1	1				
17	20 253 505 1	Seitenteil unten links	Side part bottom left	Partie latérale en bas ga.		1	1	1				
	20 255 729 0	Seitenteil unten links - 30, 5" Bereifung	Side part bottom left - 30,5" tyres	Partie latérale en bas gauche - 30,5" pneus		1	1	1				
18	00 904 723 0	Flachrundschraube	Coach bolt	Vis a tête bombée		x	x	x				M 16 X 50
19	00 900 284 1	6kt-Schraube	Hex head bolt	Boulon tête hex		x	x	x				M 10 X 50
20	00 908 500 0	6kt-Mutter -niedrige Form	Hex nut -low form	Écrou hex -forme basse		x	x	x				M 10
21	20 253 168 0	Flanschplatte	Flange plate	Plaque à bride		1	1	1				
22	00 909 910 1	Sperrkantscheibe	Detent edged washer	Disque à bord d'arrêt		x	x	x				SKM 12
23	00 900 656 0	6kt-Schraube	Hex head bolt	Boulon tête hex		x	x	x				M 12 X 30
24	20 056 634 1	Sensorhalter	Sensor support	Support de capteur		1	1	1				
25	20 254 984 2	Seitenteil PU links hinten	Side part PU left rear	Partie latérale ramasseur ga. arrière		1	1	1				
	20 255 732 0	Seitenteil hinten links - 30, 5" Bereifung	Side part rear left - 30,5" tyres	Partie latérale arrière gauche - 30,5" pneus		1	1	1				
26	20 254 985 1	Seitenteil rechts	Side part right	Partie latérale droite		1	1	1				
	20 255 723 0	Seitenblech PU rechts - 30,5" Bereifung	- 30,5" tyres	Tôle latérale ramasseur dr. - 30,5" pneus		1	1	1				
27	00 901 452 0	6kt-Schraube	Hex head bolt	Boulon tête hex		x	x	x				M 12 X 50
28	00 910 320 0	Scheibe	Washer	Rondelle		x	x	x				13 X 30 X 6
29	00 912 521 1	Spannstift	Roll pin	Goupille de serrage		4	4	4				21 X 24
30	00 904 884 2	Flachrundschraube	Coach bolt	Vis a tête bombée		x	x	x				M 12 X 35
31	00 908 701 0	Sicherungsmutter	Locknut	Écrou hex		x	x	x				M 12

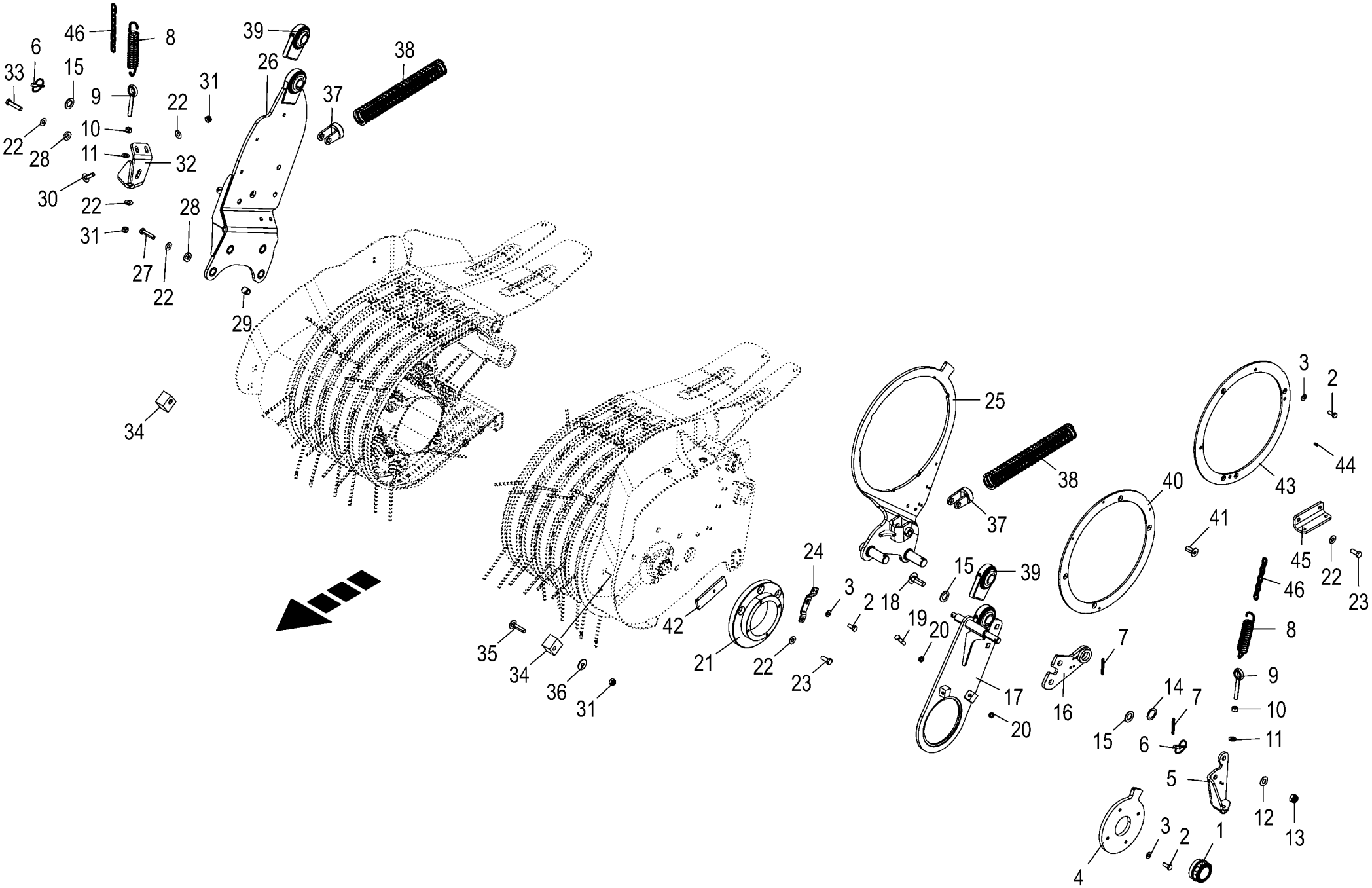

150 050 851 04 / 103.0

Pick-up - Aufhängung / Zubehör
Pick-up - Suspension / Accessories
Pick-up - Suspension / Accessoirea

975001 - 996000

150 050 851 04

150 480 697 7 **103.0**

Pos.	ID-Nr.	Benennung	Description	Description	Masch.-Nr-	ZX 430 GL	ZX 470 GL	ZX 560 GL				Bemerkung/Remarks/Remarque
32	20 253 501 0	Halter	Holder	Support		1	1	1				
33	00 901 454 0	6kt-Schraube	Hex head bolt	Boulon tête hex		x	x	x				M 12 X 55
34	20 055 439 0	Anschlag	Stop	Butée		2	2	2				
35	90 000 603 0	Flachrundschraube	Coach bolt	Vis a tête bombée		x	x	x				M 12 X 55
36	00 910 349 0	Scheibe	Washer	Rondelle		x	x	x				13 X 37 X 3
37	20 470 413 0	Führungsstück	Guide piece	Pièce de guidage		2	2	2				
38	20 255 465 0	Druckfeder 6,5 x 50 Zn8	Compression spring 6.5 x 50 Zn8	Ressort de compression 6,5 x 50 Zn8		2	2	2				
39	00 923 247 0	Kugelgelenk	Ball joint	Rotule		2	2	2				
40	20 253 024 1	Führung	Guidance	Guidage	975001 - 985129	1	1	1				
41	00 904 045 3	Senkschraube	Countersunkscrew	Vis à tête fraisée		x	x	x				M 10 X 25 -10.9
42	20 255 733 0	Abschlussblech - 30,5" Bereifung	End plate - 30,5" tyres	Tôle d'obturation - 30,5" pneus		1	1	1				
43	20 256 107 0	Führung	Guidance	Guidage	989665 -	1	1	1				
44	00 919 108 0	Kegelschmiernippel	Grease niple	Graisseur à cone		3	3	3				AM 6 X 1
45	00 000 001 0	-nicht für diese Maschine	-not for this machine	-non prevu pour cette machine		x	x	x				
46	00 000 001 0	-nicht für diese Maschine	-not for this machine	-non prevu pour cette machine		x	x	x				

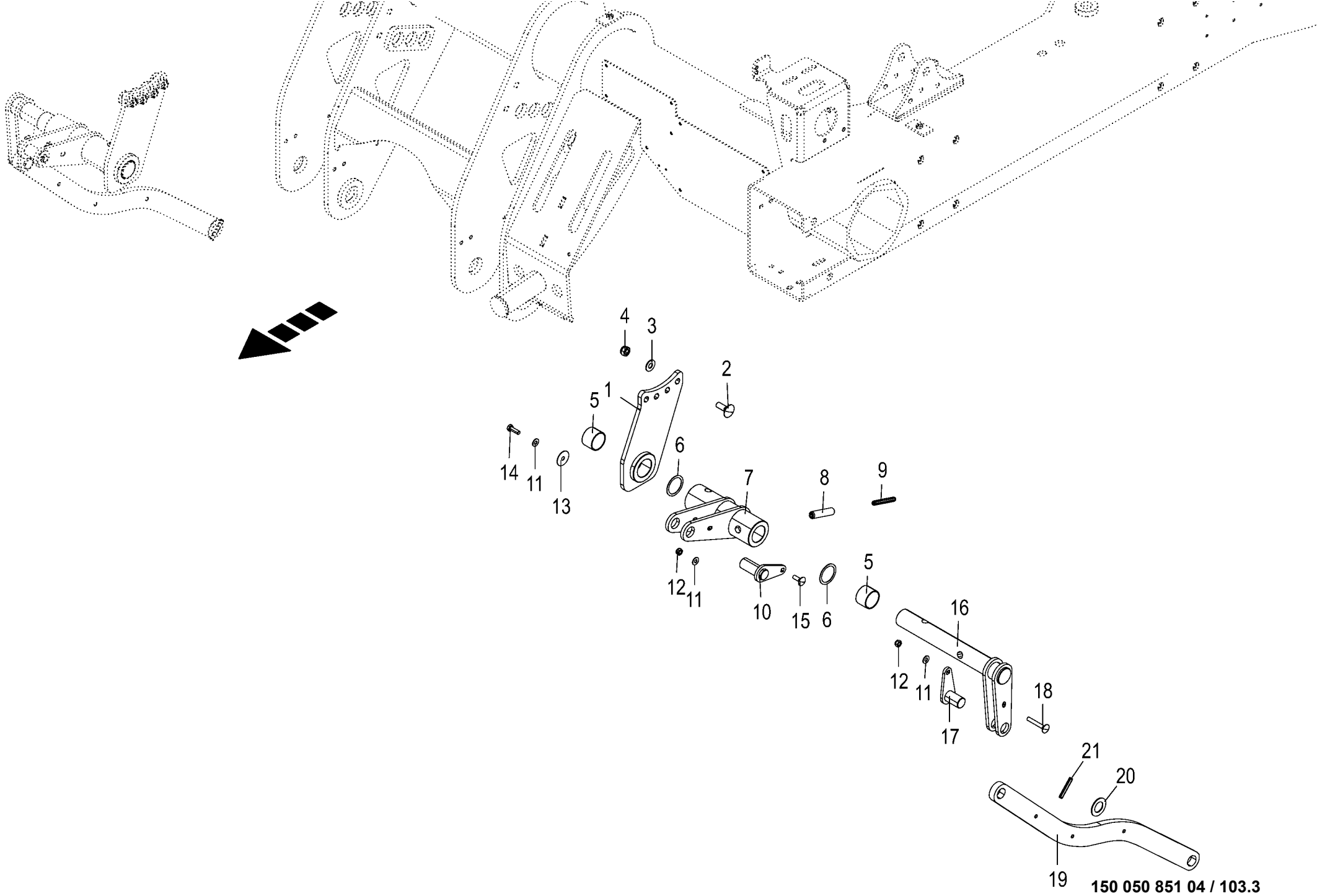

150 050 851 04 / 103.3

150 502 748 03

Pick-up - Umlenkung -30,5" Bereifung
Pick-up - Deflection
Pick-up - Renvoi

975001 - 996000

150 050 851 04

150 502 748 3 **103.3**

Pos.	ID-Nr.	Benennung	Description	Description	Masch.-Nr-	ZX 430 GL	ZX 470 GL	ZX 560 GL				Bemerkung/Remarks/Remarque
1	20 254 761 1	Halter mittig	Support centre	Support centre		2						
2	90 002 064 0	Flachrundschr.4kt M12x35 Zn8	Coach bolt	Vis a tête bombée		x						
3	00 909 910 1	Sperrkantscheibe	Detent edged washer	Disque à bord d'arrêt		x						SKM 12
4	00 908 701 0	Sicherungsmutter	Locknut	Écrou hex		x						M 12
5	00 934 934 0	Lagerbuchse	Bearing bush	Coussinet		4						40 X 44 X 30
6	00 910 891 0	Passscheibe	Shim ring	Rondelle d'ajustage		x						40 X 50 X 1
7	20 254 772 1	Hebel	Lever	Levier		2						
8	90 000 260 0	Spannstift	Roll pin	Goupille de serrage		4						16 X 70
9	00 912 720 2	Spannstift	Roll pin	Goupille de serrage		4						10 X 70
10	20 254 784 0	Bolzen	Bolt	Boulon		2						
11	00 909 908 1	Sperrkantscheibe	Detent edged washer	Disque à bord d'arrêt		x						SKM 8
12	00 908 706 0	Sicherungsmutter	Locknut	Écrou hex		x						M 8
13	00 910 601 0	Scheibe	Washer	Rondelle		x						9 X 36 X 1
14	00 900 616 0	6kt-Schraube	Hex head bolt	Boulon tête hex		x						M 8 X 25
15	00 904 732 2	Flachrundschraube	Coach bolt	Vis a tête bombée		x						M 8 X 25
16	20 254 775 0	Kurbelwelle links	Crankshaft left	Vilebrequin ga.		1						
	20 254 781 0	Kurbelwelle rechts	Crankshaft right	Vilebrequin dr.		1						
17	20 256 523 0	Bolzen 25 X 40	Bolt 25 x 40	Boulon 25 x 40		2						
18	00 904 818 1	Flachrundschraube	Coach bolt	Vis a tête bombée		x						M 8 X 55
19	20 255 656 1	Strebe	Strut	Potence		2						
20	00 910 653 1	Scheibe	Washer	Rondelle		x						26 X 44 X 2
21	00 912 672 1	Spannstift	Roll pin	Goupille de serrage		x						8 X 50

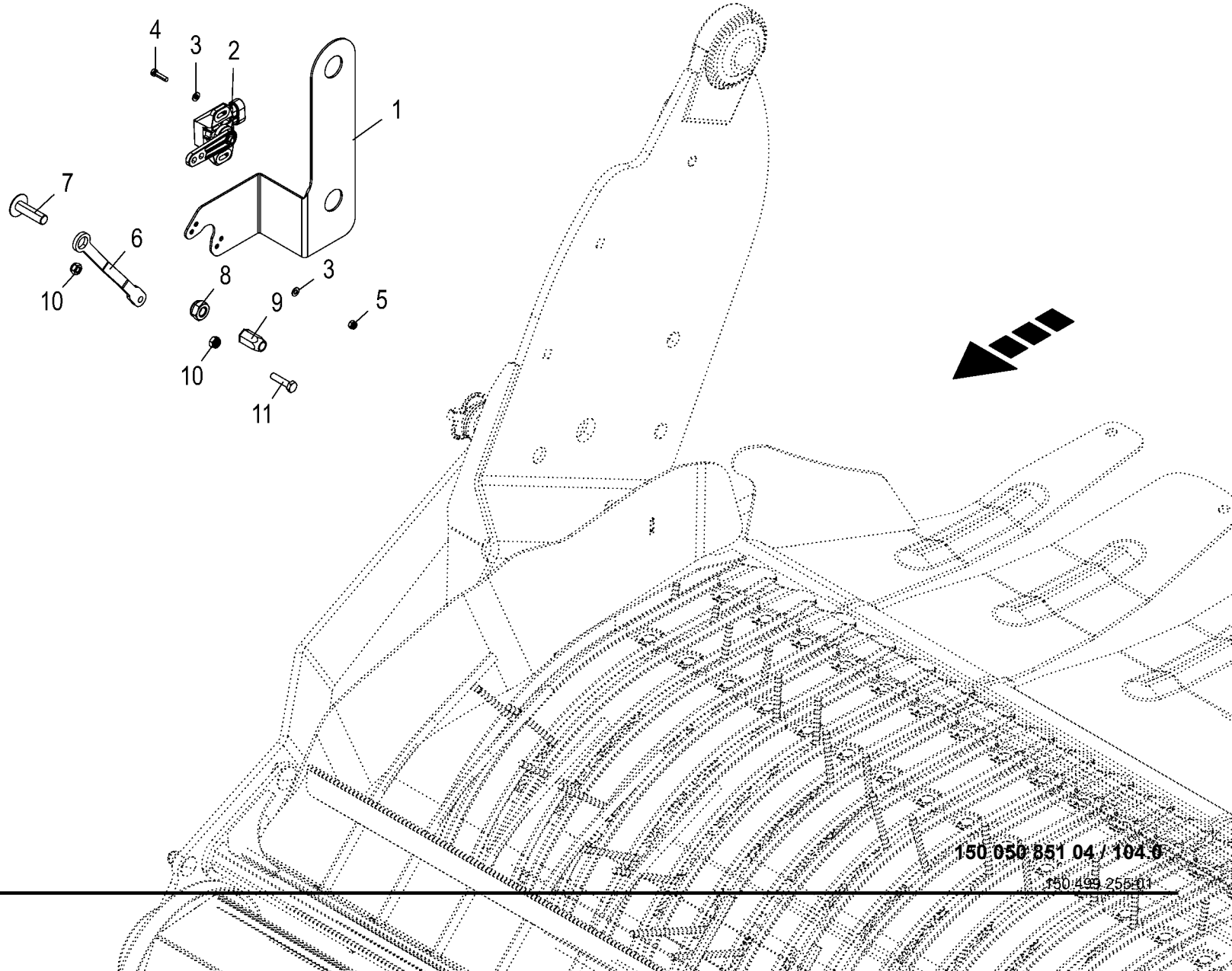
4
3
2
1
7
6
10
8
3
9
5
10
11

Pick-up - Winkelsensor
Pick-up - Angle sensor
Pick-up - Capteur d' angle

975001 - 996000

150 050 851 04

150 499 255 1 **104.0**

Pos.	ID-Nr.	Benennung	Description	Description	Masch.-Nr-	ZX 430 GL	ZX 470 GL	ZX 560 GL				Bemerkung/Remarks/Remarque
1	20 253 777 0	Sensorhalter	Sensor support	Support de capteur		1	1	1				
2	00 303 732 0	Hallsensor	Hall sensor	Capteur de Hall		1	1	1				120°
3	00 910 325 0	Scheibe	Washer	Rondelle		x	x	x				4,3 X 9 X 0,8
4	00 903 425 1	Zylinderschraube	Allen screw	Vis tête cylindrique		x	x	x				M 4 X 16
5	00 908 718 0	Sicherungsmutter	Locknut	Écrou hex		x	x	x				M 4
6	20 254 070 1	Koppelstange	Coupling rod	Barre d'accouplement		1	1	1				
7	00 905 154 2	Flachrundschraube	Coach bolt	Vis a tête bombée		x	x	x				M 10 X 35
8	00 908 758 0	Sicherungsmutter	Locknut	Écrou hex		x	x	x				M 10
9	90 002 804 0	6kt-Blindnietmutter M10x25,5 Senkkopf	Hexagon blind rivet nut M10x25,5 2 Zn8	Écrou borgne à six pans M10x25,5 2 Zn8		x	x	x				
10	00 908 704 1	Sicherungsmutter	Locknut	Écrou hex		x	x	x				M 6
11	00 900 239 1	6kt-Schraube	Hex head bolt	Boulon tête hex		x	x	x				M 6 X 25

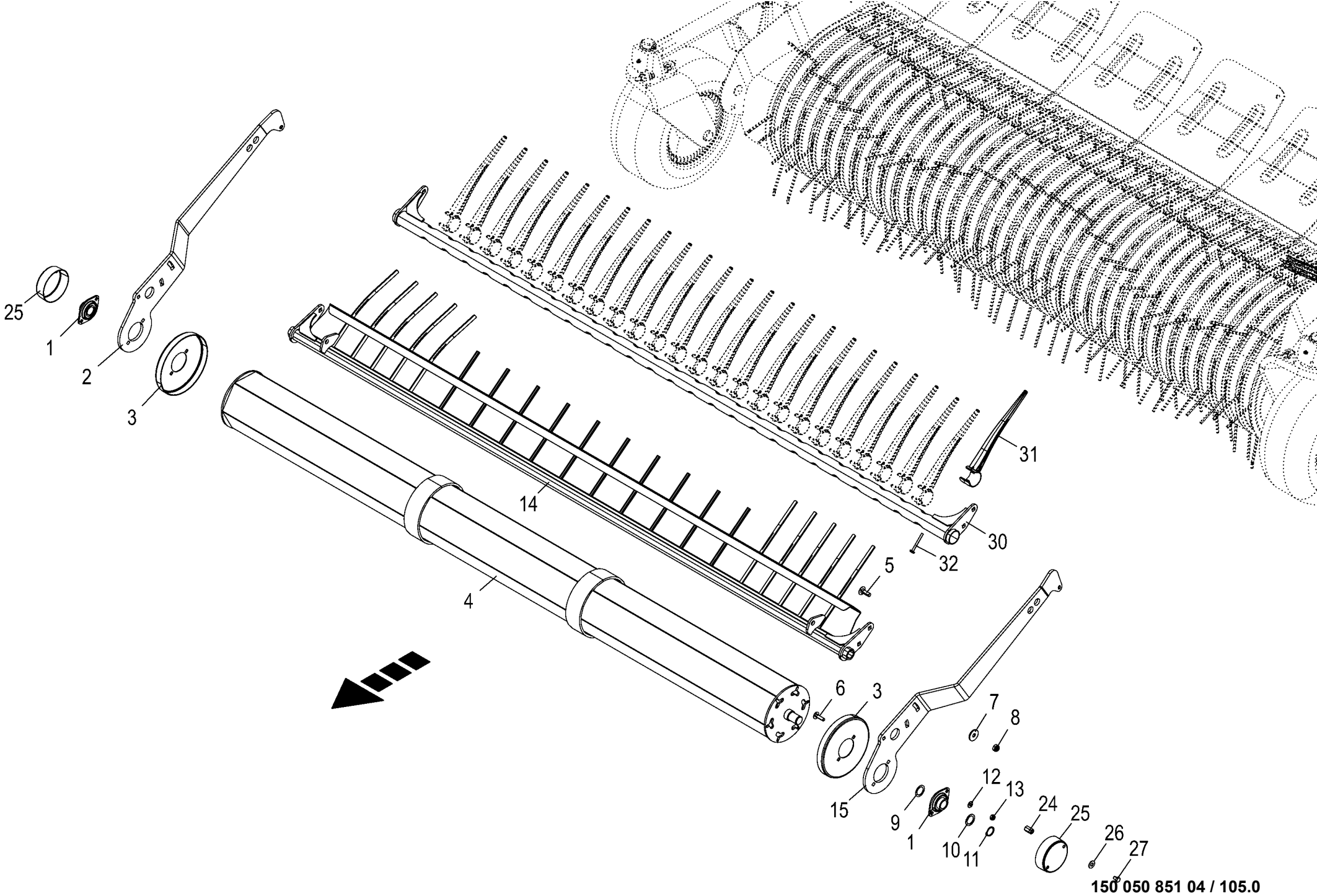

150 050 851 04 / 105.0

150 480 736 03

Rollenniederhalter
Roll-type crop guard
Engalisateur à rouleaux

975001 - 996000

150 050 851 04

150 480 736 3 **105.0**

Pos.	ID-Nr.	Benennung	Description	Description	Masch.-Nr-	ZX 430 GL	ZX 470 GL	ZX 560 GL				Bemerkung/Remarks/Remarque
1	00 934 012 0	Flanschlager	Flange bearing	Palier a bride		2	2	2				ASPFL 205
2	20 253 500 0	Seitenteil rechts	Side part right	Partie latérale droite		1	1	1				
	20 255 738 0	Seitenteil rechts - 30,5" Bereifung	Side part right - 30,5" tyres	Partie latérale droite - 30, 5" pneus		1	1	1				
3	27 006 379 0	Wickelschutz	Wrapping guard	Protecteur du système de liage		2	2	2				Rd. 188
4	20 055 435 2	Walze 2266 lg.	Roller 2266 long	Rouleau 2266 long		1	1	1				
	20 255 740 0	Walze 2266 lg. - 30,5" Bereifung	Roller 2266 long - 30,5" tyres	Rouleau 2266 long - 30,5" pneus		1	1	1				
5	00 904 745 1	Flachrundschraube	Coach bolt	Vis a tête bombée		x	x	x				M 10 X 30
6	00 904 813 1	Flachrundschraube	Coach bolt	Vis a tête bombée		x	x	x				M 8 X 30
7	00 910 353 0	Scheibe	Washer	Rondelle		x	x	x				11 X 34 X 3
8	00 908 758 0	Sicherungsmutter	Locknut	Écrou hex		x	x	x				M 10
9	00 910 843 1	Passscheibe	Shim ring	Rondelle d'ajustage		x	x	x				25 X 35 X 0,5
10	00 910 844 1	Passscheibe	Shim ring	Rondelle d'ajustage		x	x	x				25 X 35 X 1,0
11	00 911 529 0	Sicherungsring	Circlip	Circlip		2	2	2				A 25 X 1,2
12	00 909 908 1	Sperrkantscheibe	Detent edged washer	Disque à bord d'arrêt		x	x	x				SKM 8
13	00 908 706 0	Sicherungsmutter	Locknut	Écrou hex		x	x	x				M 8
14	20 055 437 1	Prallblech	Baffle plate	Déflecteur		1	1	1				
15	20 253 499 0	Seitenteil links	Side part left	Partie latérale gauche		1	1	1				
	20 255 739 0	Seitenteil links - 30,5" Bereifung	Side part left - 30,5" tyres	Partie latérale gauche - 30, 5" pneus		1	1	1				
24	00 908 058 0	6kt-Mutter	Hex nut	Écrou hex		x	x	x				M 8
25	00 348 835 0	Schutztopf	Protecting cup	Pot de protection		2	2	2				Rd. 101
26	00 909 909 1	Sperrkantscheibe	Detent edged washer	Disque à bord d'arrêt		x	x	x				SKM 10
27	00 900 253 1	6kt-Schraube	Hex head bolt	Boulon tête hex		x	x	x				M 8 X 12
30	20 253 937 2	Prallblech - 30,5" Bereifung	Baffle sheet - 30,5" tyres	Déflecteur - 30,5" pneus		1	1	1				
31	27 021 546 0	Haspelzinken - 30,5" Bereifung	Reel tine - 30,5" tyres	Dent de rabatteur - 30,5" pneus		25	25	25				
32	27 021 545 0	Schraube 48° DBL Helix ¼ x 2 2-1/4 ZP - 30,5" Bereifung	Screw 48 ° DBL helix ¼ x 2 2- 1/4 ZP - 30,5" tyres	- 30,5" pneus		25	25	25				

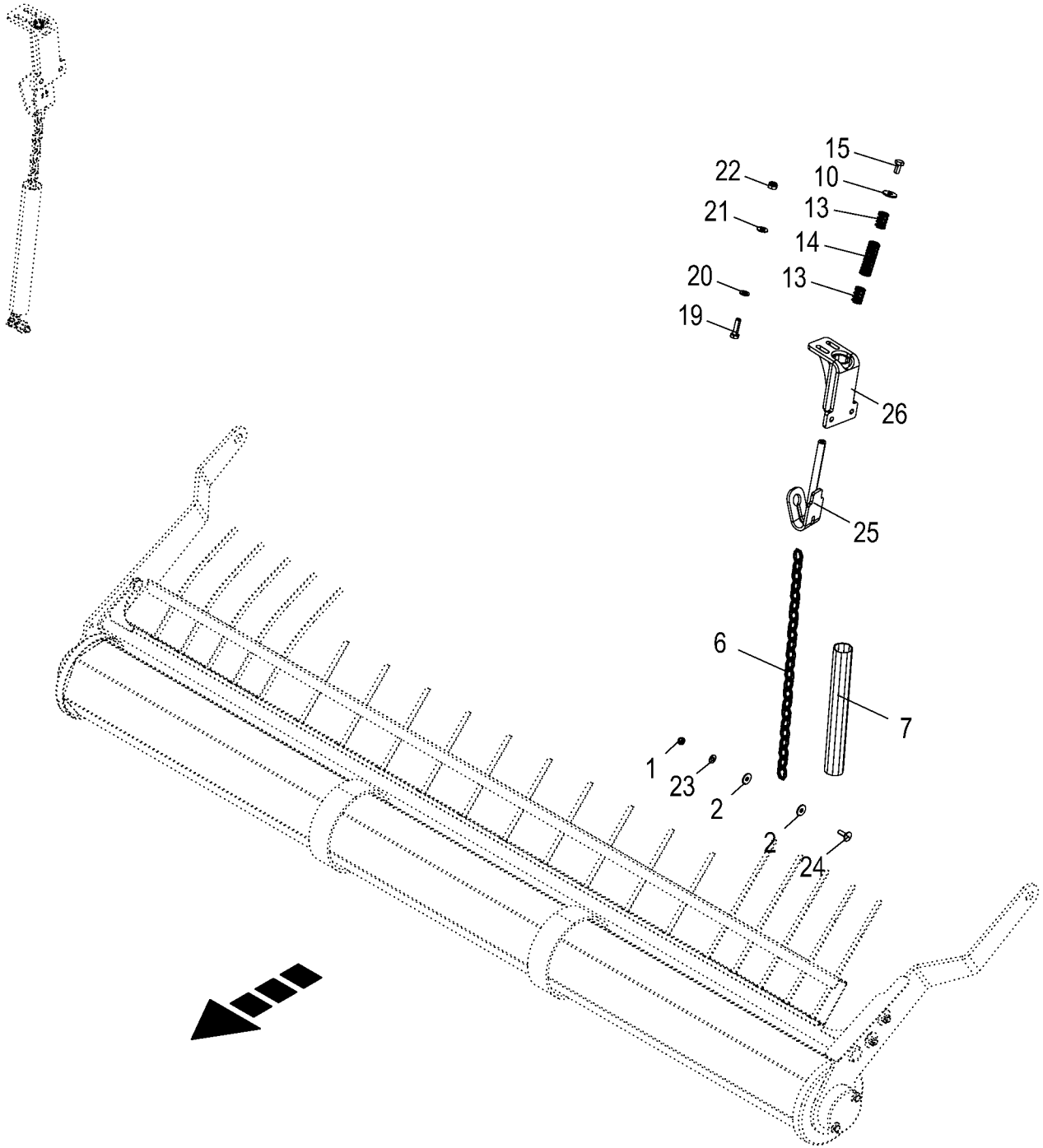

150 050 851 04 / 106.0

150 435 860 08

Rollenniederhalter - Zubehör
Roll-type crop guard - Accessories
Engalisateur à rouleaux - Accessoires

975001 - 996000

150 050 851 04

150 435 860 8 **106.0**

Pos.	ID-Nr.	Benennung	Description	Description	Masch.-Nr-	ZX 430 GL	ZX 470 GL	ZX 560 GL				Bemerkung/Remarks/Remarque
1	00 908 706 0	Sicherungsmutter	Locknut	Écrou hex		x	x	x				M 8
2	00 910 603 0	Scheibe	Washer	Rondelle		x	x	x				8,4 X 24 X 2
6	90 002 977 0	Rundstahlkette 32 Glieder	Round steel chain 32 links	Chaîne en acier 32 maillons		2	2	2				
7	00 000 000 0					2	2	2				
9	00 908 212 0	6kt-Mutter	Hex nut	Écrou hex		x	x	x				M 10
10	90 000 121 0	Scheibe	Washer	Rondelle		x	x	x				10,5 X 30 X 2,5
13	00 281 758 0	Druckfeder	Pressure spring	Ressort de pression		4	4	4				3 X 19 X 30
14	20 251 287 0	Druckfeder 4 x 20 x 70	Compression spring 4 x 20 x 70	Ressort de compression 4 x 20 x 70		2	2	2				
15	00 900 634 0	6kt-Schraube	Hex head bolt	Boulon tête hex		x	x	x				M 10 X 20
19	00 900 638 0	6kt-Schraube	Hex head bolt	Boulon tête hex		x	x	x				M 10 X 35
20	00 910 414 0	Scheibe	Washer	Rondelle		x	x	x				10,5 X 21 X 2
21	00 909 909 1	Sperrkantscheibe	Detent edged washer	Disque à bord d'arrêt		x	x	x				SKM 10
22	00 908 758 0	Sicherungsmutter	Locknut	Écrou hex		x	x	x				M 10
23	00 909 908 1	Sperrkantscheibe	Detent edged washer	Disque à bord d'arrêt		x	x	x				SKM 8
24	00 904 732 2	Flachrundschraube	Coach bolt	Vis a tête bombée		x	x	x				M 8 X 25
25	20 254 539 0	Kettenhalter	Chain support	Support de chaîne		1	1	1				
26	20 250 895 2	Walzenhalter	Roller holder	Porte-rouleaux		1	1	1				

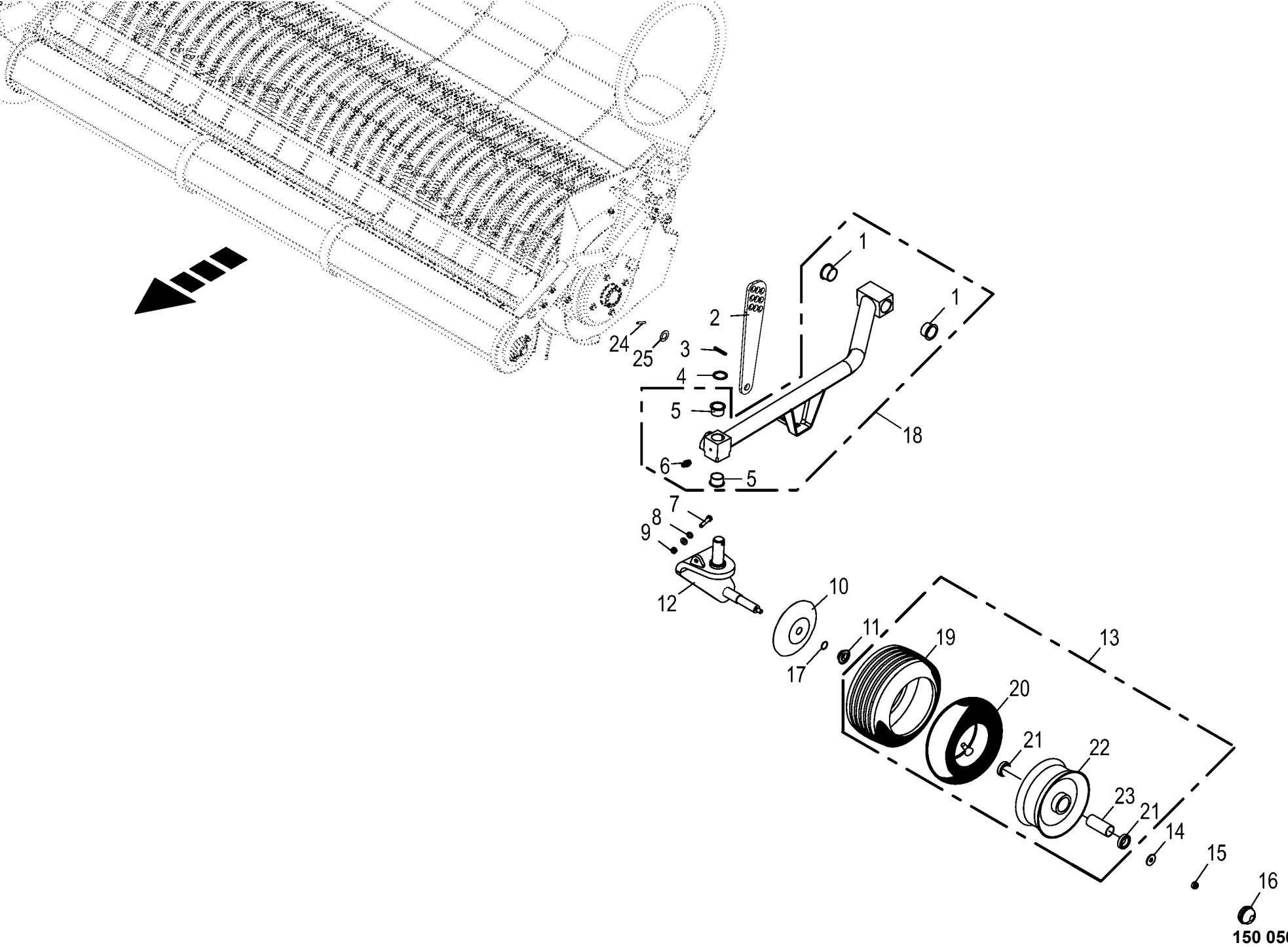

150 050 851 04 / 107.0

Tasträder kpl.
Depth wheel cpl.
Roue de terrage cpl.

975001 - 996000

150 050 851 04

150 480 836 1 **107.0**

Pos.	ID-Nr.	Benennung	Description	Description	Masch.-Nr-	ZX 430 GL	ZX 470 GL	ZX 560 GL				Bemerkung/Remarks/Remarque
1	00 934 905 0	Bundbuchse	Collar bush	Douille de touchette		4	4	4				40 X 44/53 X 26
2	20 253 771 0	Verstellstrebe	Adjusting strut	Potence de réglage		2	2	2				
3	00 912 672 1	Spannstift	Roll pin	Goupille de serrage		2	2	2				8 X 50
4	00 911 136 1	Passscheibe	Shim ring	Rondelle d'ajustage		1	1	1				35 X 45 X 2,0
5	00 934 906 0	Bundbuchse	Collar bush	Douille de touchette		4	4	4				35 X 39/47 X 26
6	00 919 105 0	Kegelschmiernippel	Grease niple	Graisseur à cone		2	2	2				AM 8 X 1
7	00 900 284 1	6kt-Schraube	Hex head bolt	Boulon tête hex		x	x	x				M 10 X 50
8	00 910 414 0	Scheibe	Washer	Rondelle		x	x	x				10,5 X 21 X 2
9	00 908 212 0	6kt-Mutter	Hex nut	Écrou hex		x	x	x				M 10
10	00 153 206 0	Wickelschutzteller	Anti wrapping disc	Assiette anti-pelotage		2	2	2				Rd. 25
11	27 005 639 0	Dichtring	Gasket ring	Bague d'étanchéité		2	2	2				48 X 25 X 13,5
12	20 057 031 0	Tastradwinkel links	Guide wheel angle left	Équerre de roue de jauge ga.		1	1	1				
	20 057 032 0	Tastradwinkel rechts	Guide wheel angle right	Équerre de roue de jauge dr.		1	1	1				
13	00 953 058 1	Rad	Wheel	Roue		2	2	2				16 X 6.50-8 10PR
14	00 910 609 0	Scheibe	Washer	Rondelle		x	x	x				13 X 37 X 3
15	00 908 701 0	Sicherungsmutter	Locknut	Écrou hex		x	x	x				M 12
16	00 938 833 0	Radkappe	Wheel cap	Chapeau de roue		2	2	2				Rd. 52
17	00 937 636 0	O-Ring	O-ring	Joint torique		2	2	2				23,52 X 1,78
18	20 057 033 0	Radarm links mit Buchse	Wheel arm left with bushing	Bras de roue ga. + douille		1	1	1				
	20 057 034 0	Radarm rechts mit Buchse	Wheel arm right with bushing	Bras de roue dr. + douille		1	1	1				
19	00 953 249 2	Reifen	Tyre	Pneu		2	2	2				16 X 6.50-8 10PLY
20	00 953 328 0	Schlauch	Hose	Tuyau		2	2	2				16 X 6.50-8 TR 13
21	00 930 535 0	Rillenkugellager	Grooved ball bearing	Roulement à gorge		4	4	4				6205 2RS
22	00 953 158 0	Felge	Rim	Jante		2	2	2				5.5 X 8
23	00 938 831 0	Distanzrohr	Spacer tube	Tube d'entretoisement		2	2	2				27 X 30 X 34
24	00 912 644 2	Spannstift	Roll pin	Goupille de serrage		x	x	x				6 X 40
25	20 025 265 0	Scheibe	Washer	Rondelle		x	x	x				21 X 37 X 1,5

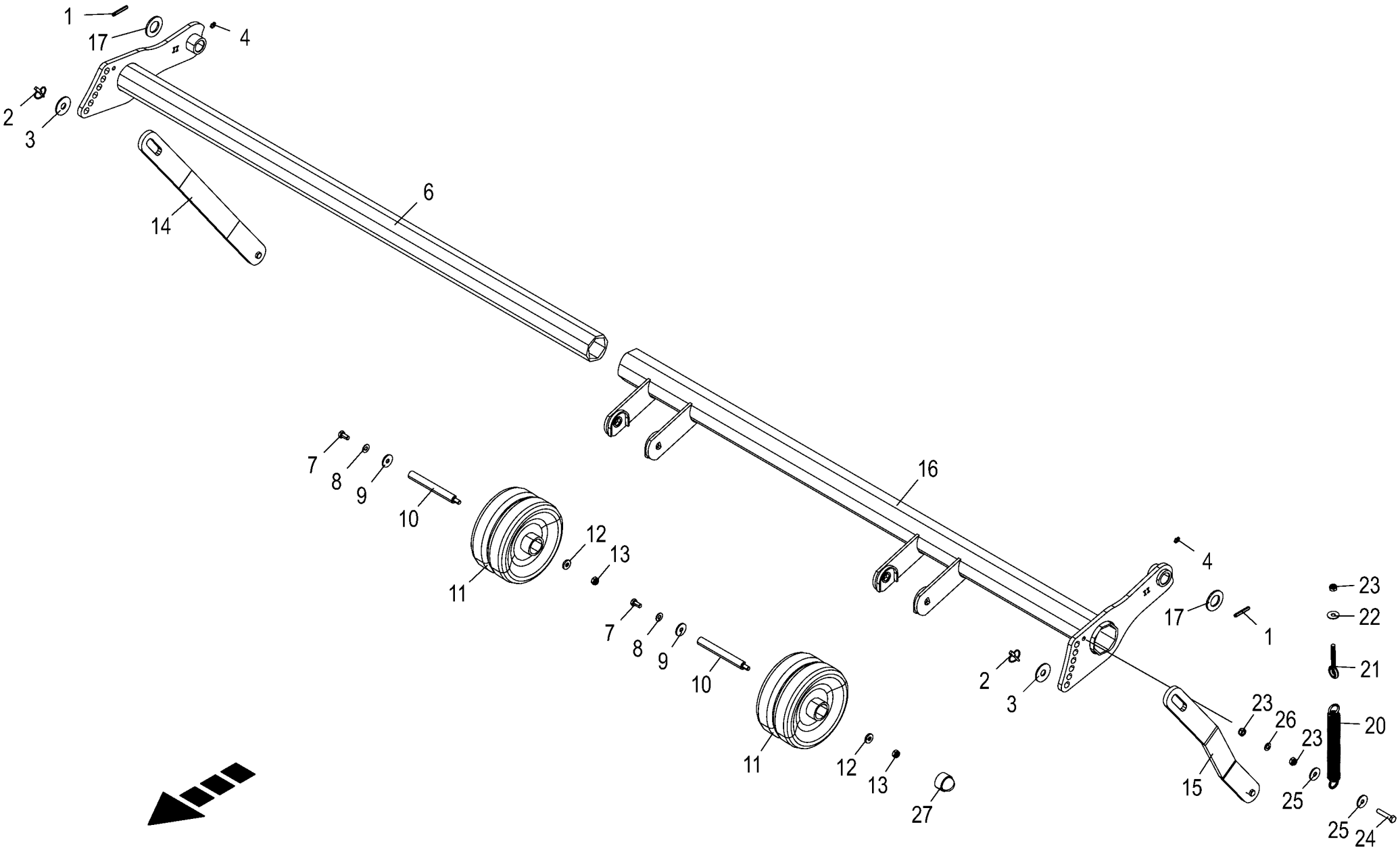

150 050 851 04 / 108.0

150 443 059 04

Zusätzliches Tastrad
Additional depth wheel
Roue de jauge supplémentaire

975001 - 996000

150 050 851 04

150 443 059 4 **108.0**

Pos.	ID-Nr.	Benennung	Description	Description	Masch.-Nr-	ZX 430 GL	ZX 470 GL	ZX 560 GL				Bemerkung/Remarks/Remarque
1	00 912 672 1	Spannstift	Roll pin	Goupille de serrage		2	2	2				8 X 50
2	00 917 004 1	Klappstecker	Linch pin	Goupille clip		2	2	2				5 X 32
3	00 910 327 0	Scheibe	Washer	Rondelle		x	x	x				17 X 50 X 3
4	00 919 105 0	Kegelschmiernippel	Grease niple	Graisseur à cone		2	2	2				AM 8 X 1
6	20 058 935 1	Innenrohr rechts	Inner tube right	Tube intérieur dr.		1	1	1				
7	00 900 816 0	6kt-Schraube	Hex head bolt	Boulon tête hex		x	x	x				M 10 X 20 Plus
8	00 909 909 1	Sperrkantscheibe	Detent edged washer	Disque à bord d'arrêt		x	x	x				SKM 10
9	00 910 353 0	Scheibe	Washer	Rondelle		x	x	x				11 X 34 X 3
10	00 338 015 0	Achse	Axle	Essieu		2	2	2				Rd. 20 X 174
11	00 338 013 1	Tastrad	Depth wheel	Roue de jauge		2	2	2				
12	00 910 361 1	Scheibe	Washer	Rondelle		x	x	x				10,5 X 25 X 4
13	00 908 758 0	Sicherungsmutter	Locknut	Écrou hex		x	x	x				M 10
14	20 251 192 0	Strebe hinten rechts	Strut rear right welded	Potence arrière dr.		1	1	1				
15	20 251 190 0	Strebe hinten links	Strut rear lh. welded (ZX2013)	Potence arrière ga.		1	1	1				
16	20 251 197 2	Außenrohr links	Outer tube left	Tube extérieur gauche		1	1	1				
17	00 910 515 2	Scheibe	Washer	Rondelle		2	2	2				31 X 56 X 4
18	00 940 114 0	6kt-Schutzkappe	Protecting cap	Capuchon protecteur		x	x	x				Sw 17
20	00 345 478 2	Zugfeder	Tension spring	Ressort de traction		2	2	2				4,5 X 27,5 X 250
21	00 905 337 0	Ösenschraube	Eye screw	Vis à oeillet		1	1	1				M 10 X 85
22	90 002 349 0	Scheibe 10,5 x 30 x 1,5 Zn8	Washers 10,5 x 30 x 1,5	Rondelles 10,5 x 30 x 1,5		x	x	x				
23	00 908 758 0	Sicherungsmutter	Locknut	Écrou hex		x	x	x				M 10
24	00 900 284 1	6kt-Schraube	Hex head bolt	Boulon tête hex		x	x	x				M 10 X 50
25	00 910 353 0	Scheibe	Washer	Rondelle		x	x	x				11 X 34 X 3
26	00 910 414 0	Scheibe	Washer	Rondelle		x	x	x				10,5 X 21 X 2
27	00 940 114 0	6kt-Schutzkappe	Protecting cap	Capuchon protecteur		2	2	2				Sw 17

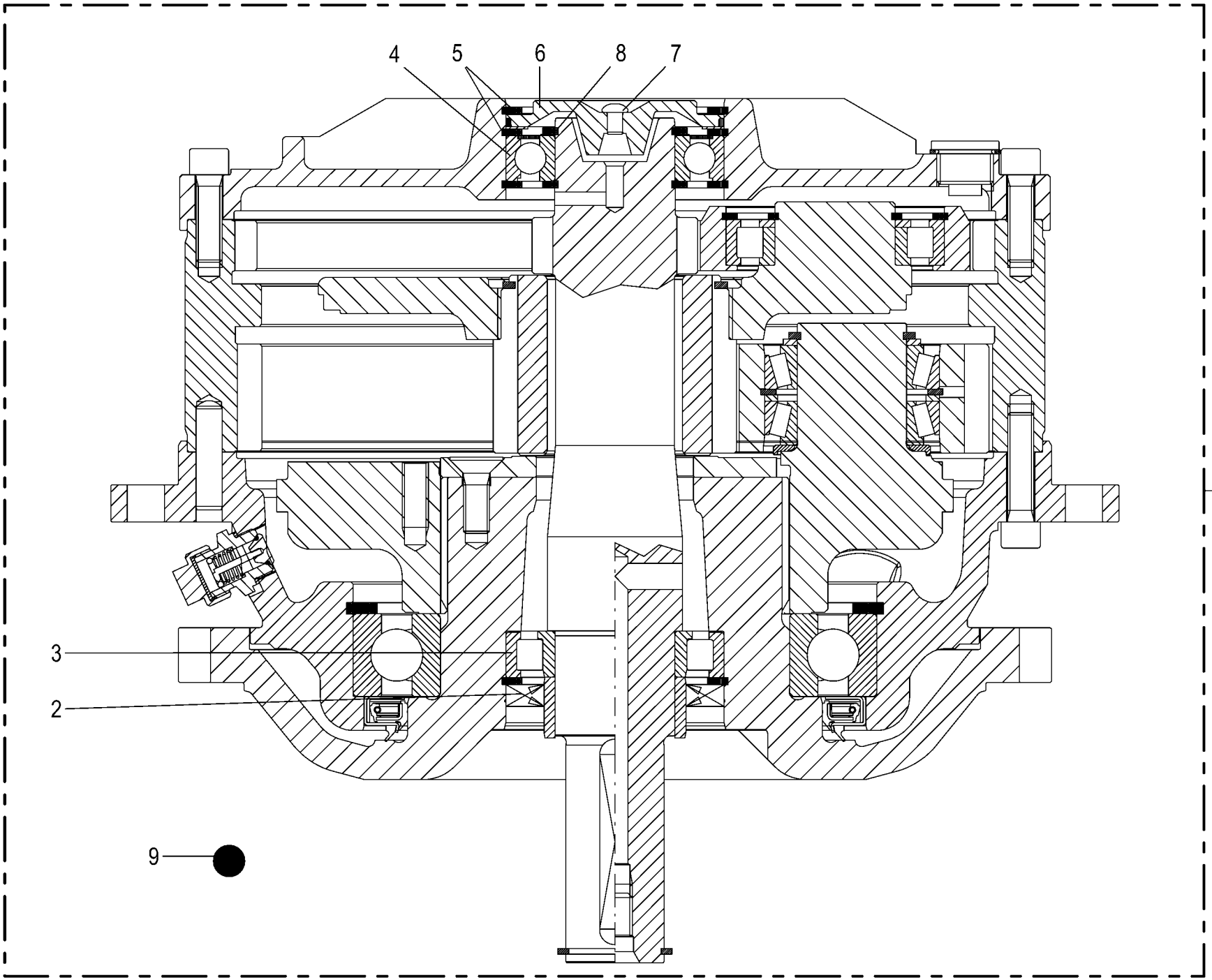

150 050 851 04 / 109.0

150 469 373 02

Planetengetriebe f. Förderrotor
Wheel motor f. conveyor rotor
Engrenage planét.p. rotor d'alimentation

975001 - 996000

150 050 851 04

150 469 373 2 **109.0**

Pos.	ID-Nr.	Benennung	Description	Description	Masch.-Nr-	ZX 430 GL	ZX 470 GL	ZX 560 GL				Bemerkung/Remarks/Remarque
1	27 008 968 0	Planetengetriebe f. Förderrotor	Wheel motor f. conveyor rotor	Engrenage planét.p. rotor d'alimentation		1	1	1				
2	90 001 448 0	Radial-Wellendichtring	Radial-shaft sealing ring	Radial-bague d'étanchéité		1	1	1				AS 65 X 100 X 10
3	00 932 309 0	ZYL.ROLLENL.NJ 211 C 3	CYL.HEAD PIECE	ROULEMENT NJ 211		1	1	1				
4	90 001 705 0	Rillenkugellager	Grooved ball bearing	Roulement à gorge		1	1	1				6211 C3
5	00 911 686 0	Sicherungsring	Circlip	Circlip		7	7	7				100 X 3,0
6	27 020 378 0	Flansch	Flange	Bride		1	1	1				
7	27 020 604 0	Entlüftungsventil	Bleed valve	Soupape de purge		1	1	1				
8	00 911 558 0	Sicherungsring	Circlip	Circlip		5	5	5				55 X 3
9	27 016 356 0	Getr.-Öl RENOLIN Unisyn CLP460 20L Kan.	Gearbox oil Renolin Unisyn CLP460 20L ca	Huile engr. RENOLIN Unisyn CLP460 20L		3,2	3,2	3,2				

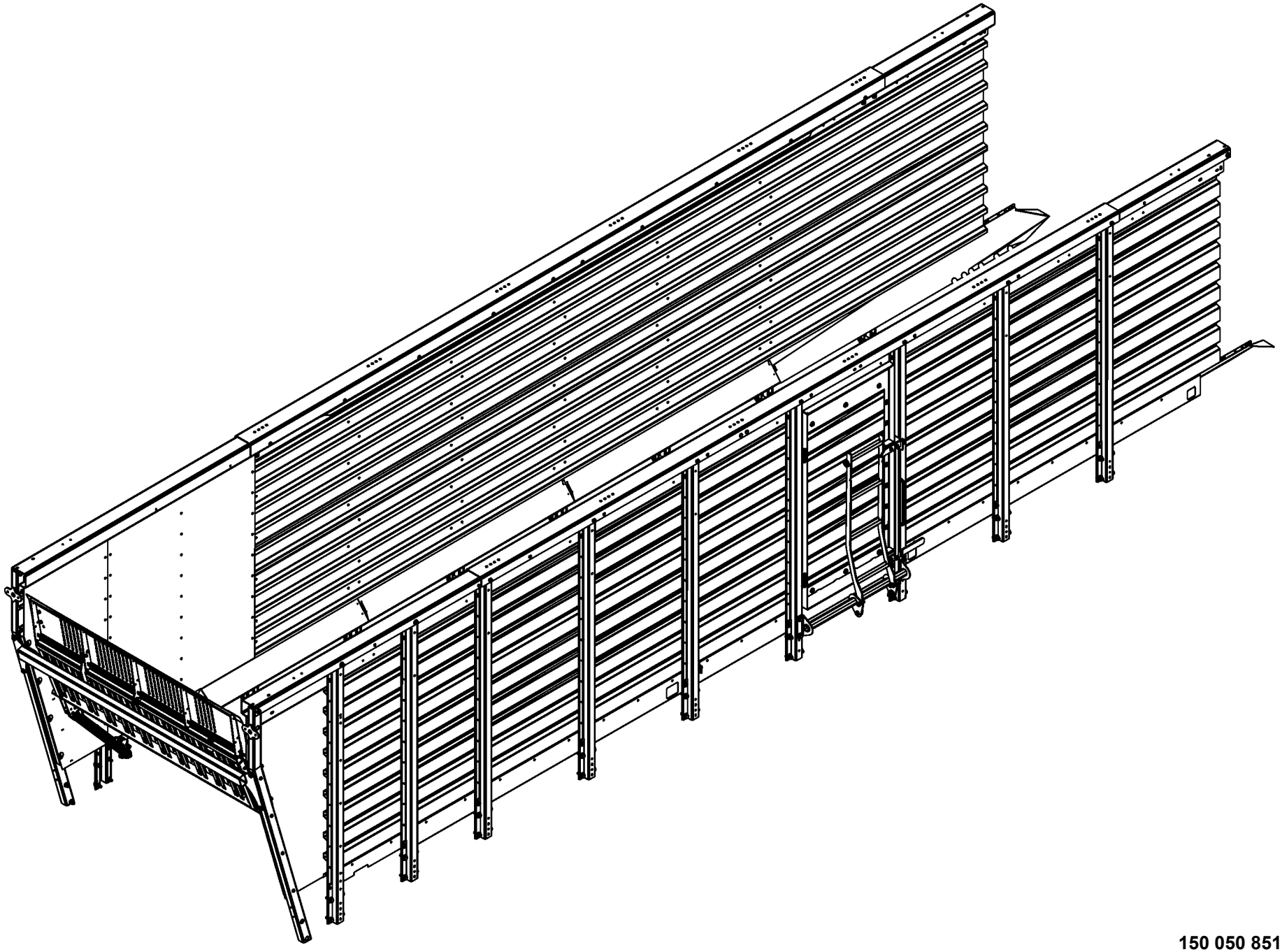

150 050 851 04 / 110.0

150 438 257 01

-----AUFBAU -----CONSTRUCTION -----CONSTRUCTION					975001 - 996000	ZX 430 GL	ZX 470 GL	ZX 560 GL				150 050 851 04 150 438 257 1 110.0
Pos.	ID-Nr.	Benennung	Description	Description	Masch.-Nr-							Bemerkung/Remarks/Remarque
1						.	.	.				

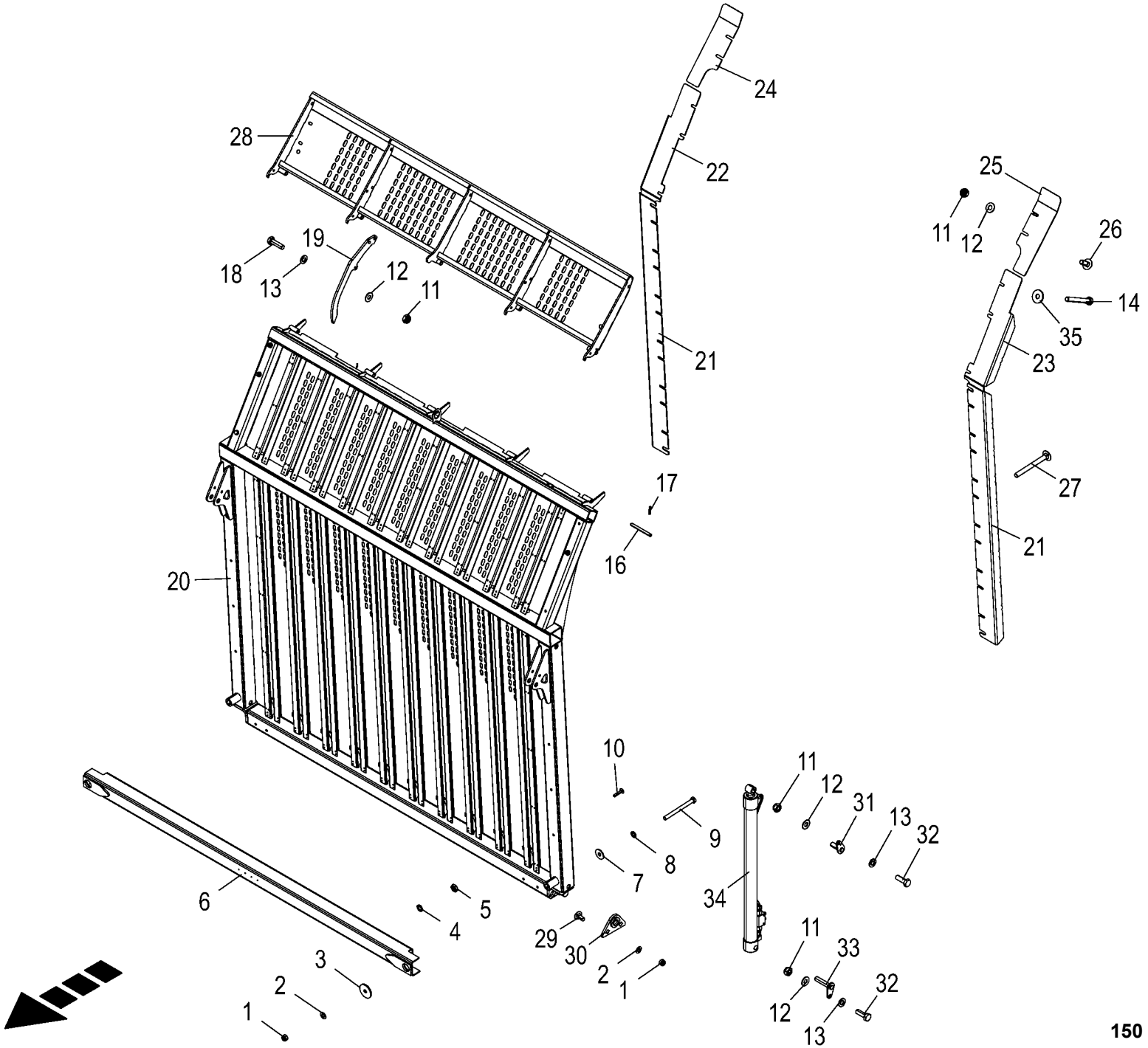

150 050 851 04 / 111.0

150 438 285 06

Vorderwand
Front board
Porte avant

975001 - 996000

150 050 851 04

150 438 285 6 **111.0**

Pos.	ID-Nr.	Benennung	Description	Description	Masch.-Nr-	ZX 430 GL	ZX 470 GL	ZX 560 GL				Bemerkung/Remarks/Remarque
1	00 908 719 0	Sicherungsmutter	Locknut	Écrou hex		x	x	x				M 16
2	00 909 912 1	Sperrkantscheibe	Detent edged washer	Disque à bord d'arrêt		x	x	x				SKM 16
3	00 910 646 0	Scheibe	Washer	Rondelle		x	x	x				17 X 70 X 6
4	00 909 907 0	Sperrkantscheibe	Detent edged washer	Disque à bord d'arrêt		x	x	x				SKZ 10
5	00 908 500 0	6kt-Mutter -niedrige Form	Hex nut -low form	Écrou hex -forme basse		x	x	x				M 10
6	20 059 774 0	Querrohr unten	Cross tube bottom	Tube transversal en bas		1	1	1				
7	00 910 327 0	Scheibe	Washer	Rondelle		x	x	x				17 X 50 X 3
8	00 910 303 1	Scheibe	Washer	Rondelle		x	x	x				17 X 30 X 3
9	00 901 149 1	6kt-Schraube	Hex head bolt	Boulon tête hex		x	x	x				M 16 X 180
10	00 905 157 2	Flachrundschraube	Coach bolt	Vis a tête bombée		x	x	x				M 10 X 50
11	00 908 758 0	Sicherungsmutter	Locknut	Écrou hex		x	x	x				M 10
12	00 909 909 1	Sperrkantscheibe	Detent edged washer	Disque à bord d'arrêt		x	x	x				SKM 10
13	00 910 414 0	Scheibe	Washer	Rondelle		x	x	x				10,5 X 21 X 2
14	00 901 438 0	6kt-Schraube	Hex head bolt	Boulon tête hex		x	x	x				M 10 X 80
16	00 344 892 3	Schanierbolzen	Hinge pin	Axe de charniere		5	5	5				Rd. 12 X 127
17	00 912 579 2	Spannstift	Roll pin	Goupille de serrage		x	x	x				4 X 20
18	00 900 638 0	6kt-Schraube	Hex head bolt	Boulon tête hex		x	x	x				M 10 X 35
19	20 058 472 1	Umlenkhebel	Reversing lever	Levier de renvoi		1	1	1				
20	20 055 779 3	Vorderwand schwenkbar	Front wall swivelling	Ridelle avant pivotante		1	1	1				
21	20 056 998 0	Abstreiferblech	Scraper sheet	Tôle de racloir		2	2	2				
22	20 059 776 0	Abstreifer oben rechts	Scraper top right	Racloir en haut droit		1	1	1				
23	20 059 777 0	Abstreifer oben links	Scraper top left	Racloir en haut gauche		1	1	1				
24	20 058 471 1	Abstreifer rechts	Scraper right	Racloir droit		1	1	1				
25	20 058 469 1	Abstreifer links	Scraper left	Racloir gauche		1	1	1				
26	00 904 850 1	Flachrundschraube	Coach bolt	Vis a tête bombée		x	x	x				M 10 X 25
27	90 000 535 0	Flachrundschraube	Coach bolt	Vis a tête bombée		x	x	x				M 10 X 100
28	20 056 371 2	Pendelklappe	Folding	Clapet pendulaire		1	1	1				
29	00 904 708 0	Flachrundschraube	Coach bolt	Vis a tête bombée		x	x	x				M 16 X 40
30	20 250 130 0	Scharnierlasche	Hinge link	Languette de charnière		2	2	2				
31	20 056 387 0	Bolzen 20 X 56	Bolt 20 X 56	Boulon 20 X 56		2	2	2				
32	00 900 637 0	6kt-Schraube	Hex head bolt	Boulon tête hex		x	x	x				M 10 X 30
33	20 056 386 0	Bolzen 20 X 91	Bolt 20 X 91	Boulon 20 X 91		2	2	2				
34	27 016 687 1	Hyd-Zylinder DZ 35/50x725/865	Hydraulic cylinder DZ 35/	Vérin hydraulique DZ 35/		2	2	2				
		Sperrblock	50x725/865	50x725/865								
	27 006 235 0	Dichtungssatz	Sealing set	Jeu de joints		2	2	2				Dz 35/50
35	90 000 121 0	Scheibe	Washer	Rondelle		x	x	x				10,5 X 30 X 2,5

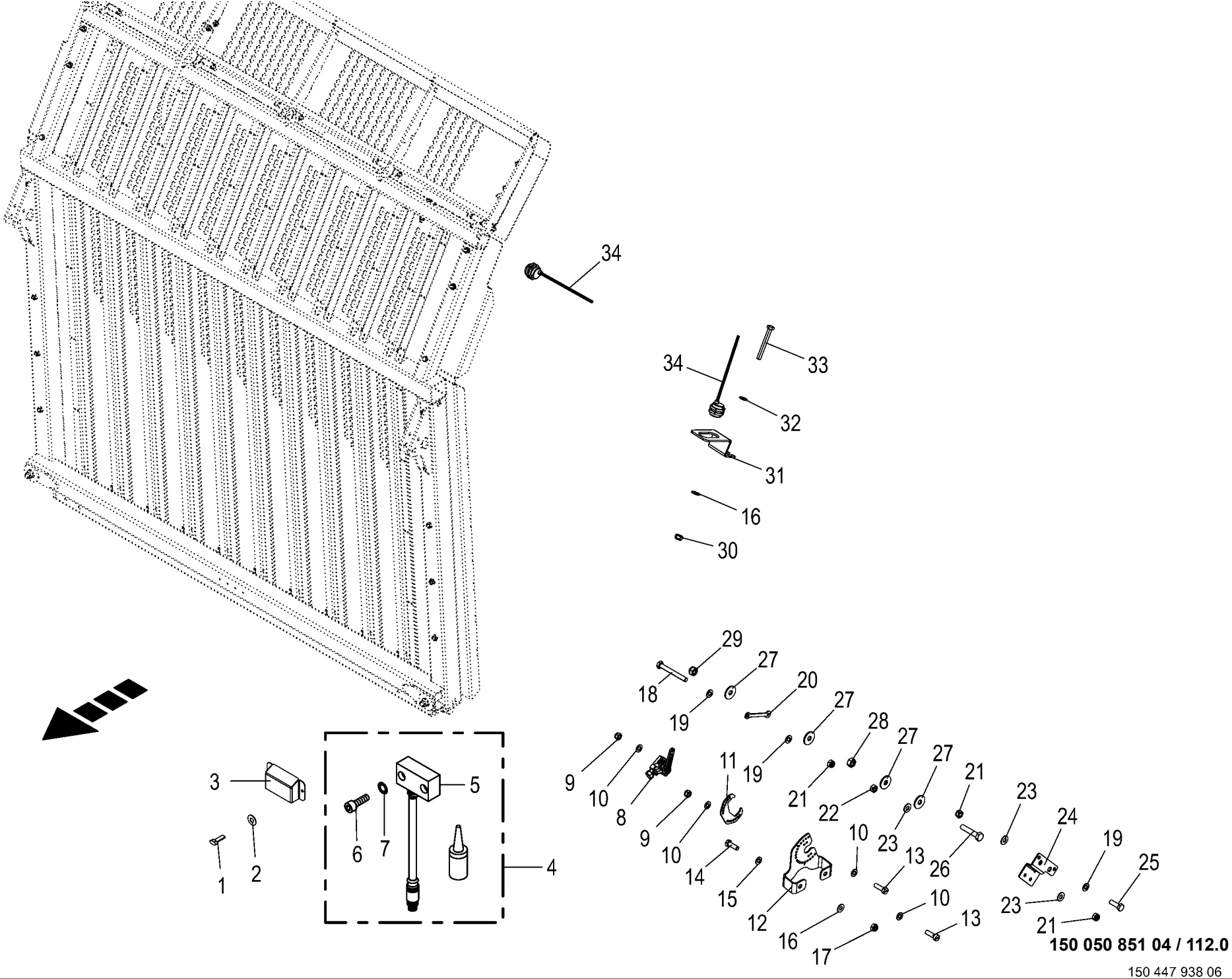
34
34
33
32
31
16
30
29
27
18
20
19
27
28
27
27
9
10
8
11
19
21
22
21
23
24
19
25
3
5
6
7
4
1
2
9
10
14
15
12
16
17
10
13
10
13
23
21
26
23
21
150 050 851 04 / 112.0

Vorderwand - Sensorik
Front board - Sensor system
Porte avant - Technologie des capteurs

975001 - 996000

150 050 851 04

150 447 938 6 **112.0**

Pos.	ID-Nr.	Benennung	Description	Description	Masch.-Nr-	ZX 430 GL	ZX 470 GL	ZX 560 GL				Bemerkung/Remarks/Remarque
1	00 900 607 0	6kt-Schraube	Hex head bolt	Boulon tête hex		x	x	x				M 6 X 16
2	00 909 906 1	Sperrkantscheibe	Detent edged washer	Disque à bord d'arrêt		x	x	x				SKM 6
3	20 054 607 0	Sensorabdeckung	Sensor cover	Couvercle du capteur		1	1	1				
4	00 303 545 1	Kraftsensor DA54 m. Klebeset	Force sensor DA54 with adhesive	Capteur de force DA54 av. jeu de		1	1	1				
			kit	colle								
5	00 303 293 0	Kraftsensor	Power sensor	Capteur de pissance		1	1	1				
6	00 903 047 1	Zylinderschraube	Allen screw	Vis tête cylindrique		x	x	x				M 6 X 25
7	90 001 380 0	Sperrkantscheibe	Detent edged washer	Disque à bord d'arrêt		x	x	x				SKZ 6
8	00 303 732 0	Hallsensor	Hall sensor	Capteur de Hall		1	1	1				120°
	00 303 873 0	Betätigungshebel Winkelsensor	Actuation lever angle sensor	Levier d'activation capteur d'angle		1	1	1				
9	00 908 702 0	Sicherungsmutter	Locknut	Écrou hex		x	x	x				M 5
10	00 910 500 1	Scheibe	Washer	Rondelle		x	x	x				5,3 X 10 X 1
11	20 251 958 0	Positionierungsblech	Positioning sheet	Tôle de positionnement		1	1	1				
12	20 253 931 1	Sensorhalter	Sensor bracket	Support de capteur		1	1	1				
13	00 903 745 0	Zylinderschraube	Allen screw	Vis tête cylindrique		x	x	x				M 5 X 16
14	00 900 637 0	6kt-Schraube	Hex head bolt	Boulon tête hex		x	x	x				M 10 X 30
15	00 910 414 0	Scheibe	Washer	Rondelle		x	x	x				10,5 X 21 X 2
16	00 909 909 1	Sperrkantscheibe	Detent edged washer	Disque à bord d'arrêt		x	x	x				SKM 10
17	00 908 758 0	Sicherungsmutter	Locknut	Écrou hex		x	x	x				M 10
18	00 900 622 0	6kt-Schraube	Hex head bolt	Boulon tête hex		x	x	x				M 8 X 70
19	00 910 413 0	Scheibe	Washer	Rondelle		x	x	x				8,4 X 17 X 1,6
20	20 251 959 0	Koppelstange	Coupling rod	Barre d'accouplement		1	1	1				
21	00 908 706 0	Sicherungsmutter	Locknut	Écrou hex		x	x	x				M 8
22	00 908 030 0	6kt-Mutter	Hex nut	Écrou hex		x	x	x				M 8
23	00 909 908 1	Sperrkantscheibe	Detent edged washer	Disque à bord d'arrêt		x	x	x				SKM 8
24	20 059 860 0	Halteblech	Retaining sheet	Tôle de maintien		1	1	1				
25	00 900 616 0	6kt-Schraube	Hex head bolt	Boulon tête hex		x	x	x				M 8 X 25
26	00 900 200 0	6kt-Schraube	Hex head bolt	Boulon tête hex		x	x	x				M 6 X 30
27	00 910 351 1	Scheibe	Washer	Rondelle		x	x	x				6,4 X 18 X 1,6
28	00 908 208 0	6kt-Mutter	Hex nut	Écrou hex		x	x	x				M 6
29	00 908 704 1	Sicherungsmutter	Locknut	Écrou hex		x	x	x				M 6
30	00 908 758 0	Sicherungsmutter	Locknut	Écrou hex		x	x	x				M 10
31	20 250 141 0	Sensorhalter	Sensor support	Support de capteur		1	1	1				
32	00 910 414 0	Scheibe	Washer	Rondelle		x	x	x				10,5 X 21 X 2
33	90 000 575 0	6kt-Schraube	Hex head bolt	Boulon tête hex		x	x	x				M 10 X 85
34	00 303 469 1	Ind. Näherungsschalter Namur	Namur sensor Namur M30	Capt. Namur Namur M30		2	2	2				
		M30 10mm										

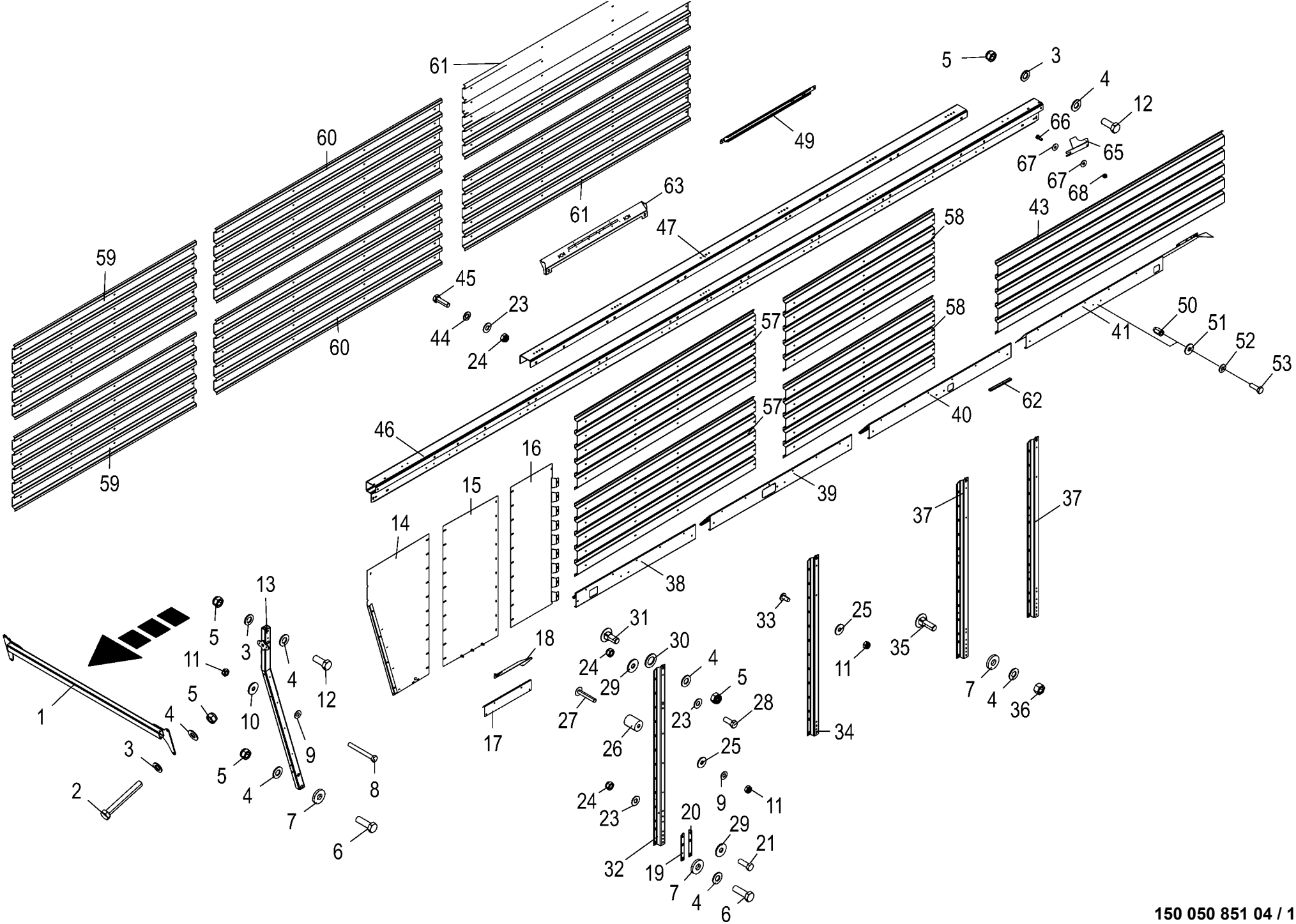

150 050 851 04 / 113.0

150 438 346 07

Aufbau construction construction					975001 - 996000	ZX 430 GL	ZX 470 GL	ZX 560 GL				150 050 851 04 150 438 346 7 113.0
Pos.	ID-Nr.	Benennung	Description	Description	Masch.-Nr-							Bemerkung/Remarks/Remarque
1	20 055 771 0	Querrohr	Cross tube	Tube transversal		1	1	1				
2	00 901 490 0	6kt-Schraube	Hex head bolt	Boulon tête hex		x	x	x				M 16 X 120
3	00 910 303 1	Scheibe	Washer	Rondelle		x	x	x				17 X 30 X 3
4	00 909 912 1	Sperrkantscheibe	Detent edged washer	Disque à bord d'arrêt		x	x	x				SKM 16
5	00 908 719 0	Sicherungsmutter	Locknut	Écrou hex		x	x	x				M 16
6	00 900 213 0	6kt-Schraube	Hex head bolt	Boulon tête hex		x	x	x				M 16 X 50
7	00 910 362 0	Scheibe	Washer	Rondelle		x	x	x				17 X 40 X 6
8	00 901 439 1	6kt-Schraube	Hex head bolt	Boulon tête hex		x	x	x				M 10 X 90
9	00 909 909 1	Sperrkantscheibe	Detent edged washer	Disque à bord d'arrêt		x	x	x				SKM 10
10	00 910 353 0	Scheibe	Washer	Rondelle		x	x	x				11 X 34 X 3
11	00 908 758 0	Sicherungsmutter	Locknut	Écrou hex		x	x	x				M 10
12	00 900 675 0	6kt-Schraube	Hex head bolt	Boulon tête hex		x	x	x				M 16 X 40
13	20 057 724 1	Strebe links	Strut left	Potence ga.		1	1	1				
	20 057 725 1	Strebe rechts	Strut right	Potence dr.		1	1	1				
14	20 057 726 3	Seitenblech links	Side sheet left	Tôle latérale ga.		1	1	1				
	20 057 727 3	Seitenblech rechts	Side sheet right	Tôle latérale dr.		1	1	1				
15	20 059 602 1	Seitenblech	Side sheet	Tôle latérale		2	2	2				
16	20 059 613 1	Seitenblech links	Side sheet left	Tôle latérale ga.		1	1	1				
	20 059 615 1	Seitenblech rechts	Side sheet right	Tôle latérale dr.		1	1	1				
17	20 058 522 0	Abdeckblech	Cover plate	Tôle de capotage		2	2	2				
18	20 055 786 1	Eckblech links	Gusset sheet left	Tôle de coin gauche		1	1	1				
	20 055 787 1	Eckblech rechts	Gusset sheet right	Tôle de coin droite		1	1	1				
19	20 058 288 0	Verstärkung vorne li. / hinten re.	Reinforcement front left / rear right	Renforcement avant ga. / arrière dr.		14	16	18				
20	20 058 289 0	Verstärkung vorne re. / hinten li.	Reinforcement front right / rear left	Renforcement avant dr. / arrière ga.		14	16	18				
21	00 900 657 0	6kt-Schraube	Hex head bolt	Boulon tête hex		x	x	x				M 12 X 35
	00 900 656 0	6kt-Schraube	Hex head bolt	Boulon tête hex		x	x	x				M 12 X 30
23	00 909 910 1	Sperrkantscheibe	Detent edged washer	Disque à bord d'arrêt		x	x	x				SKM 12
24	00 908 701 0	Sicherungsmutter	Locknut	Écrou hex		x	x	x				M 12
25	90 000 121 0	Scheibe	Washer	Rondelle		x	x	x				10,5 X 30 X 2,5
26	20 059 550 0	Distanzrohr	Spacer tube	Tube d'écartement		42	42	42				
27	00 905 159 2	Flachrundschraube	Coach bolt	Vis a tête bombée		x	x	x				M 10 X 60
28	00 900 656 0	6kt-Schraube	Hex head bolt	Boulon tête hex		x	x	x				M 12 X 30
29	00 910 609 0	Scheibe	Washer	Rondelle		x	x	x				13 X 37 X 3
30	00 910 369 0	Scheibe	Washer	Rondelle		x	x	x				23 X 39 X 3
31	00 904 708 0	Flachrundschraube	Coach bolt	Vis a tête bombée		x	x	x				M 16 X 40
32	20 058 489 3	Runge	Stake	Ranche		2	2	2				

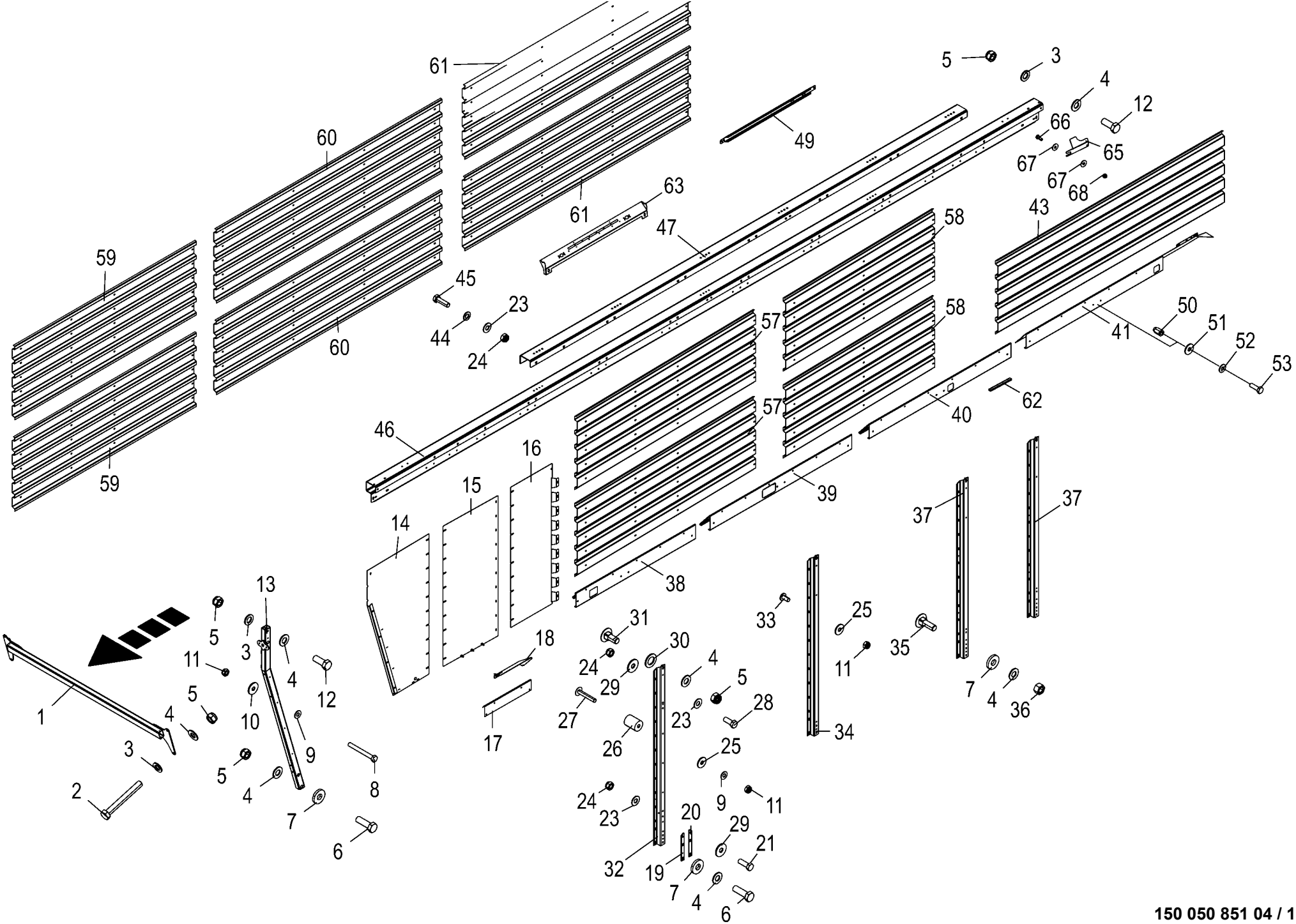

150 050 851 04 / 113.0

150 438 346 07

Aufbau **construction** **construction**					975001 - 996000	ZX 430 GL	ZX 470 GL	ZX 560 GL				**150 050 851 04** 150 438 346 7 **113.0**
Pos.	ID-Nr.	Benennung	Description	Description	Masch.-Nr-							Bemerkung/Remarks/Remarque
33	00 905 251 2	Flachrundschraube	Coach bolt	Vis a tête bombée		x	x	x				M 10 X 20
	90 002 922 0	Flachrundschr.Schlitz M10x70 Zn8	Coach screw slot M10x70 Zn8	Boulon à tête bombée à fente M10x70 Zn8		x	x	x				
	00 905 252 1	Flachrundschraube	Coach bolt	Vis a tête bombée		x	x	x				M 10 X 25
	00 905 253 1	Flachrundschraube	Coach bolt	Vis a tête bombée		x	x	x				M 10 X 30
34	20 055 758 3	Runge	Stake	Ranche		10	12	14				
35	00 904 723 0	Flachrundschraube	Coach bolt	Vis a tête bombée		x	x	x				M 16 X 50
36	00 908 220 0	6kt-Mutter	Hex nut	Écrou hex		x	x	x				M 16
37	20 250 299 1	Runge		Runge geschw.		2	2	2				
38	20 055 788 0	Blech vorne, links	Sheet front, left	Tôle avant ga.		1	1	1				
	20 055 789 2	Blech vorne, rechts	Sheet front right	Tôle avant droite		1	1	1				
39	20 057 026 0	Blech mitte, links	Sheet centre, left	Tôle centre ga.		1	1	1				
	20 055 790 0	Blech mitte -rechts	Sheet centre -right	Tôle centre -droite		1	1	1				
40	20 059 456 1	Blech links	Sheet left	Tôle gauche		1						
	20 059 459 2	Blech rechts	Sheet right	Tôle droite		1						
	20 055 790 0	Blech mitte -links und rechts	Sheet centre -Left and right	Tôle centre -gauche et droite			2	2				
41	20 056 463 0	Eckblech links	Gusset plate left	Tôle de coin ga.		1	1					
	20 056 464 0	Eckblech rechts	Gusset plate right	Tôle de coin dr.		1	1					
	20 058 597 1	Eckblech links	Gusset sheet left	Gousset ga.				1				
	20 058 594 1	Eckblech rechts	Gusset sheet right	Gousset dr.				1				
43	20 059 453 0	Trapezblech	Trapezoidal sheet metal	Tôle trapézoïdale		2						
	20 056 462 0	Trapezblech 40/183 L=2050	Trapezo. she. met. work. 40/ 183 L=2050	Tôle trapézoïdale 40/183 L= 2050			2					
	20 058 596 0	Trapezblech 40/183 L=3355	Trapezo. she. met. 40/183 L= 3355	Tôle trapézoïdale 40/183 L= 3355				2				
44	00 910 506 1	Scheibe	Washer	Rondelle				x				13 X 24 X 2,5
45	00 900 658 0	6kt-Schraube	Hex head bolt	Boulon tête hex				x				M 12 X 40
46	20 059 455 3	Längsholm	Longitudinal bar	Mancheron longitudinal		2						
	20 056 466 3	Längsholm	Longitudinal bar	Mancheron longitudinal			2					
	20 058 593 2	Längsholm	Longitudinal bar	Mancheron longitudinal				2				
47	20 058 613 1	Längsholm Verstärkungswinkel	Longitudinal bar reinforcing angle	Mancheron long. équerre de renf.				2				
49	20 059 409 0	Stützprofil Seitenteil	Support profile side part	Profil de support partie latérale		4						
	20 055 900 0	Stützprofil	Support profile	Profil de support			4					
	20 059 064 0	Stützprofil	Support profile	Prof. de support				4				
50	90 000 113 0	Blindnietmutter	Blind rivet nut	Ecrou rivet aveugle		x	x	x				M 8 X 20,5
51	00 910 603 0	Scheibe	Washer	Rondelle		x	x	x				8,4 X 24 X 2
52	00 909 908 1	Sperrkantscheibe	Detent edged washer	Disque à bord d'arrêt		x	x	x				SKM 8
53	00 900 616 0	6kt-Schraube	Hex head bolt	Boulon tête hex		x	x	x				M 8 X 25

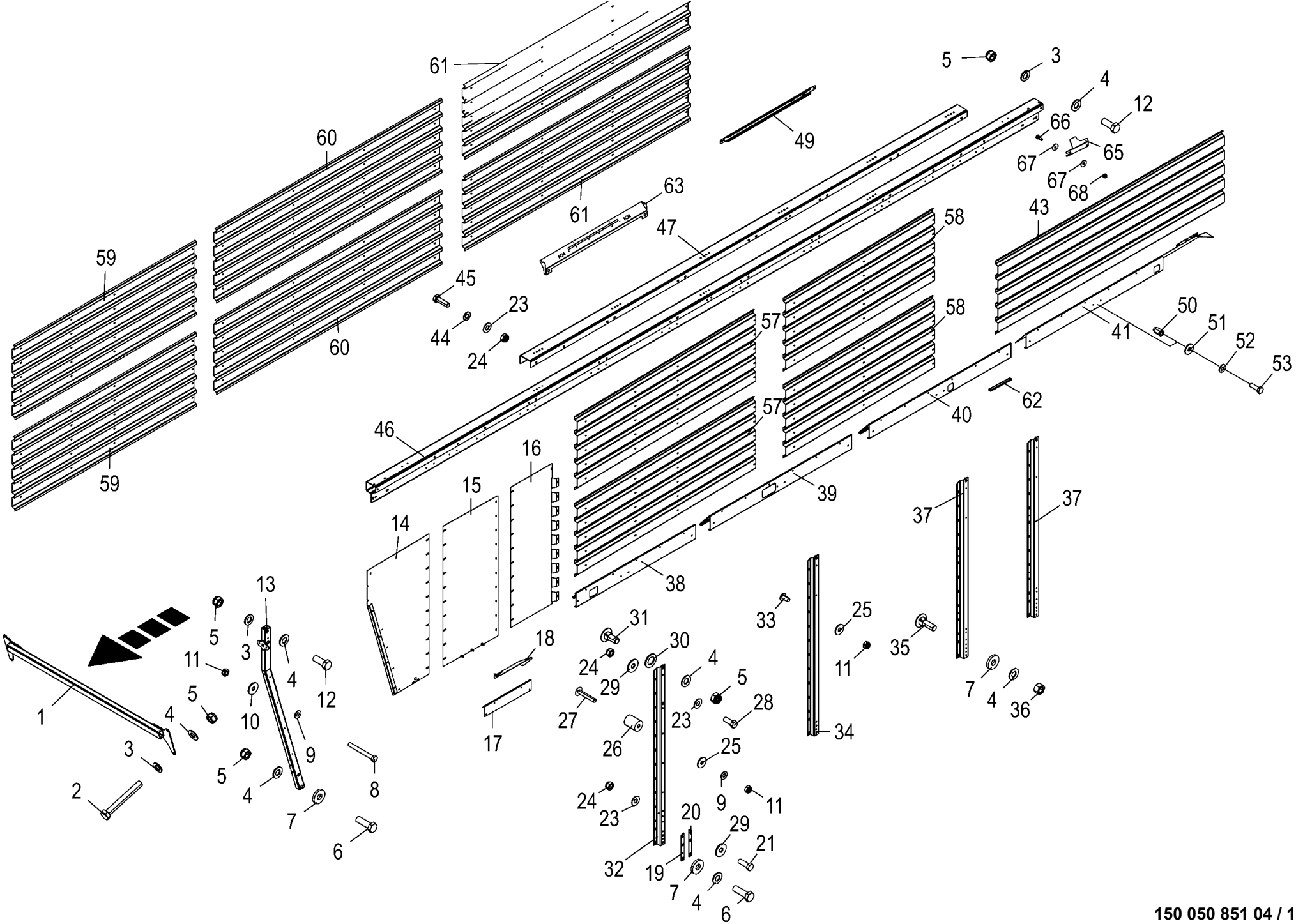

150 050 851 04 / 113.0

150 438 346 07

Aufbau **construction** **construction**					975001 - 996000	ZX 430 GL	ZX 470 GL	ZX 560 GL				**150 050 851 04** 150 438 346 7 **113.0**
Pos.	ID-Nr.	Benennung	Description	Description	Masch.-Nr-							Bemerkung/Remarks/Remarque
57	20 250 913 0	Trapezblech 40/183 L=2700	Trapezo. sheet metal 40/183 L= 2700	Tôle trapézoïdale 40/183 L= 2700		2	2	2				
58	20 250 912 0	Trapezblech 40/183 L=2255	Trapezo. sheet metal 40/183 L= 2700	Tôle trapézoïdale 40/183 L= 2255		2	2	2				
59	20 250 914 0	Trapezblech 40/183 L=2700	Trapezo. sheet metal 40/183 L= 2700	Tôle trapézoïdale 40/183 L= 2700		2	2	2				
60	20 250 910 0	Trapezblech 40/183 L=3355	Trapez. sheet metal 40/183 L= 3355	Tôle trapézoïdale 40/183 L= 3355		2	2	2				
61	20 250 909 0	Trapezblech 40/183 L=1300	Trapezo. sheet metal 40/183 L= 1300	Tôle trapézoïdale 40/183 L= 1300		2						
	20 250 917 0	Trapezblech 40/183 L=2050	Trapezo. sheet metal 40/183 L=2050	Tôle trapézoïdale 40/183 L= 2050			2					
	20 250 923 0	Trapezblech 40/183 L=3355	Trapezo. sheet metal 40/183 L= 3355	Tôle trapézoïdale 40/183 L= 3355				2				
62	00 925 111 0	Kantenschutz -Id.-Nr.= 1m	Edge protection -Id.-no.= 1m	Bordure de protection -Id.-no. = 1m		x	x	x				
63	20 058 488 2	Halter f. LED-Leiste	Support for LED strip	Support pour barre DEL		4	4	4				
65	20 253 982 0	Abweisblech	Deflection sheet	Tôle déflectrice		1	1	1				
66	00 900 656 0	6kt-Schraube	Hex head bolt	Boulon tête hex		x	x	x				M 12 X 30
67	00 910 609 0	Scheibe	Washer	Rondelle		x	x	x				13 X 37 X 3
68	00 908 701 0	Sicherungsmutter	Locknut	Écrou hex		x	x	x				M 12

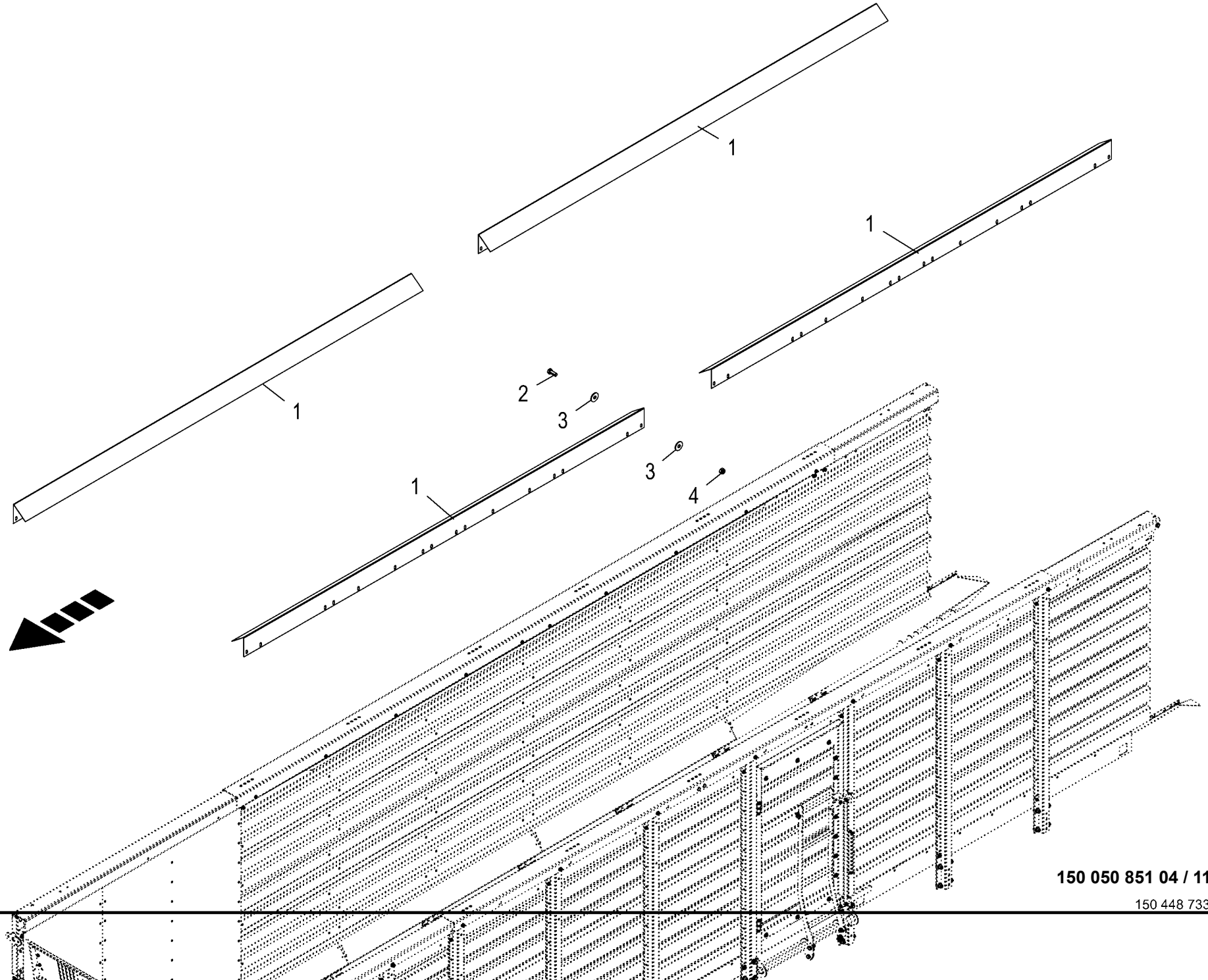

150 050 851 04 / 114.0

150 448 733 02

Laderaumerhöhung
Loading area booster
Rehaussement de l'espace de chargement

975001 - 996000

150 050 851 04

150 448 733 2 **114.0**

Pos.	ID-Nr.	Benennung	Description	Description	Masch.-Nr-	ZX 430 GL	ZX 470 GL	ZX 560 GL				Bemerkung/Remarks/Remarque
1	20 056 465 1	Abdeckblech	Cover sheet	Tôle de capotage		2	4					
	20 059 443 1	Abdeckblech -hinten	Cover sheet -back	Tôle de capotage -derrière		2						
2	00 900 656 0	6kt-Schraube	Hex head bolt	Boulon tête hex		x	x					M 12 X 30
3	00 910 609 0	Scheibe	Washer	Rondelle		x	x					13 X 37 X 3
4	00 908 701 0	Sicherungsmutter	Locknut	Écrou hex		x	x					M 12

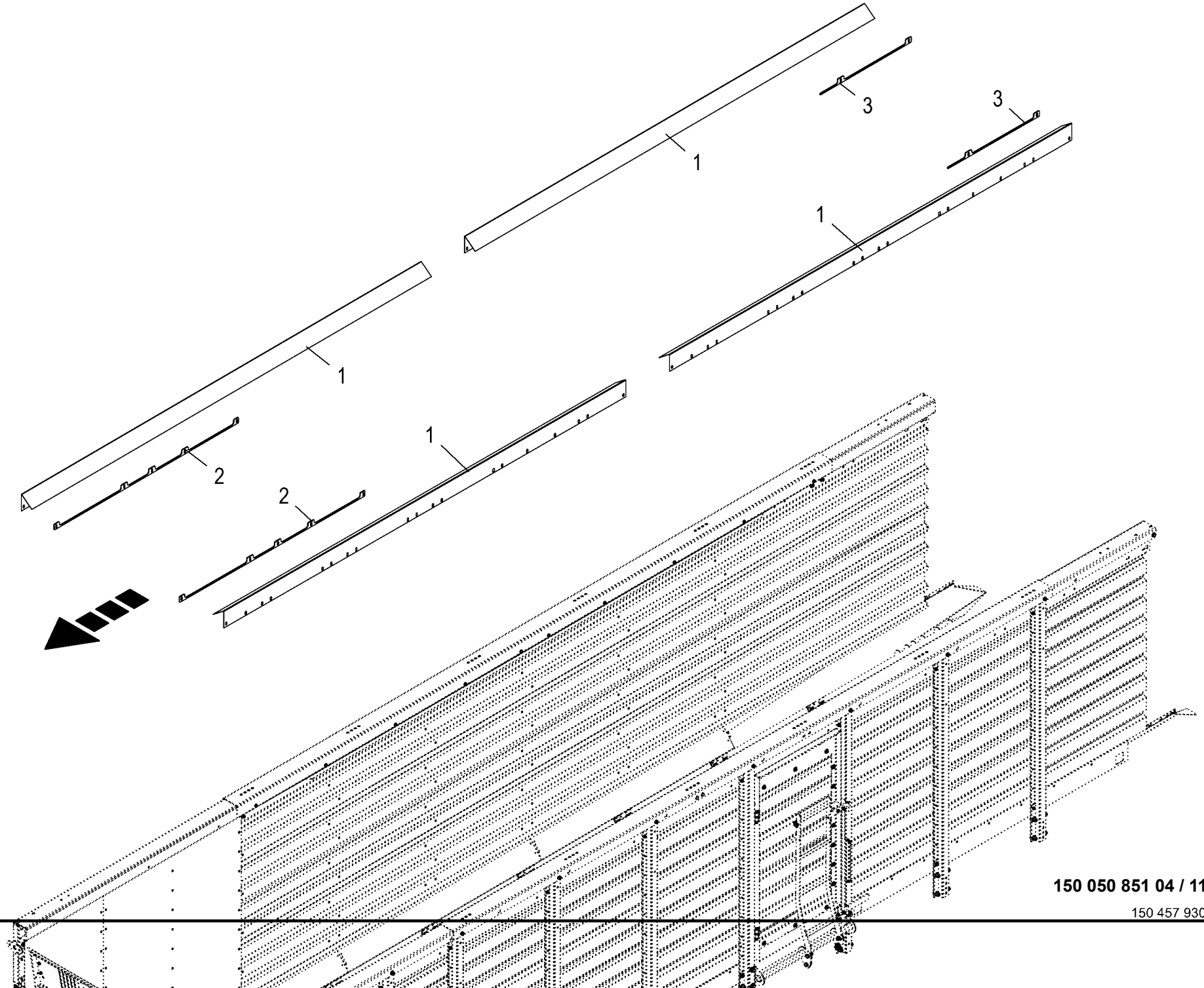

150 050 851 04 / 115.0

150 457 930 01

Laderaumerhöhung Loading area booster Rehaussement de l'espace de chargement					975001 - 996000	ZX 430 GL	ZX 470 GL	ZX 560 GL				150 050 851 04 150 457 930 1 115.0
Pos.	ID-Nr.	Benennung	Description	Description	Masch.-Nr-							Bemerkung/Remarks/Remarque
1	20 058 592 2	Abdeckblech	Cover sheet	Tôle de capotage				4				
2	20 251 414 0	Distanzblech 2280mm	Distance sheet	Tôle d'écartement 2280mm				x				
3	20 251 415 0	Distanzblech 1125mm	Distance sheet 1125 mm	Tôle d'écartement 1125mm				x				

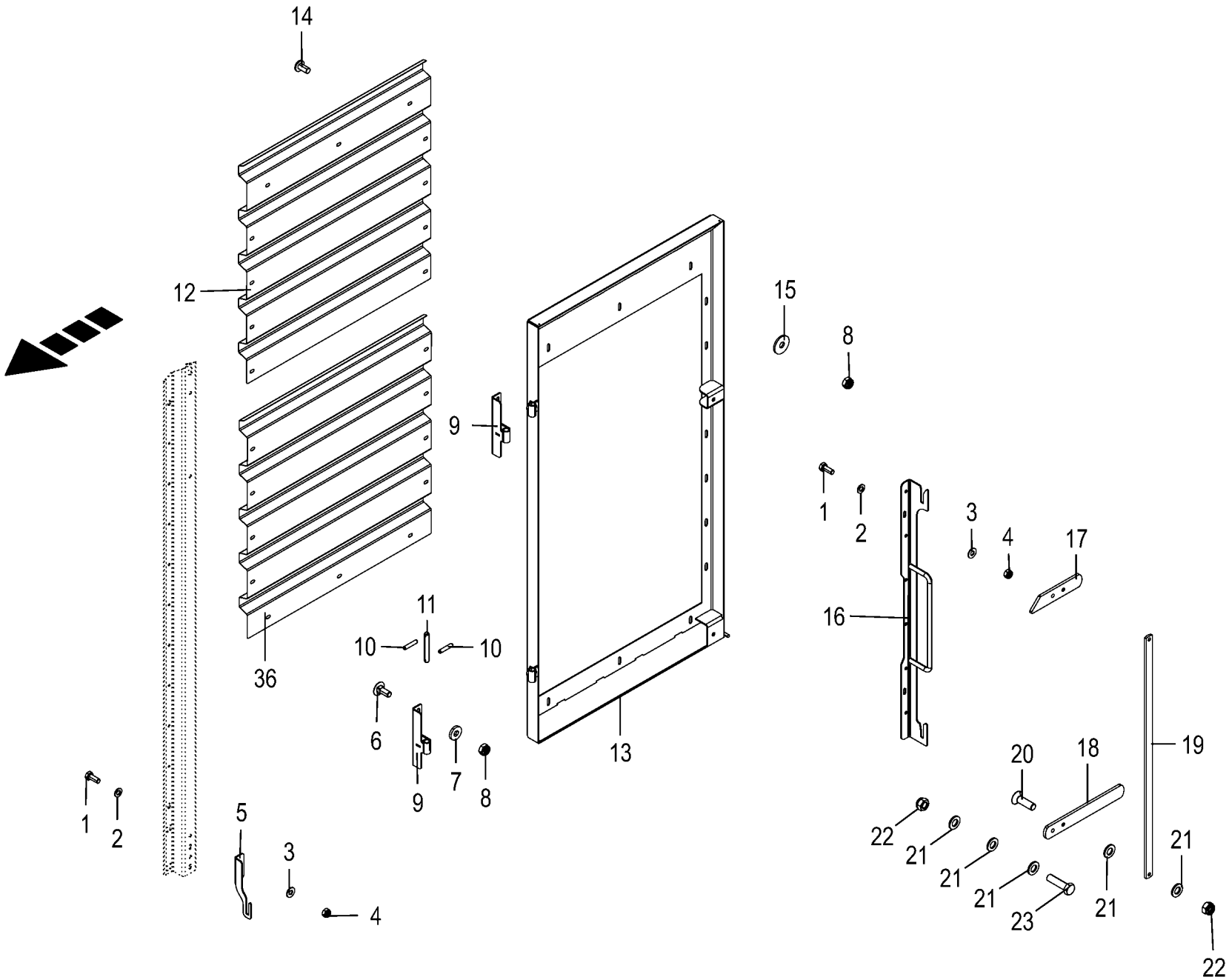

150 050 851 04 / 116.0

150 438 369 03

Einstiegsluke **Inspection door assembled** **Trape d'acce's monte**					975001 - 996000	ZX 430 GL	ZX 470 GL	ZX 560 GL				**150 050 851 04** 150 438 369 3 **116.0**
Pos.	ID-Nr.	Benennung	Description	Description	Masch.-Nr-							Bemerkung/Remarks/Remarque
1	00 900 614 0	6kt-Schraube	Hex head bolt	Boulon tête hex		x	x	x				M 8 X 20
2	00 910 413 0	Scheibe	Washer	Rondelle		x	x	x				8,4 X 17 X 1,6
3	00 909 908 1	Sperrkantscheibe	Detent edged washer	Disque à bord d'arrêt		x	x	x				SKM 8
4	00 908 706 0	Sicherungsmutter	Locknut	Écrou hex		x	x	x				M 8
5	20 057 082 0	Haken	Hook	Crochet		1	1	1				
6	00 904 850 1	Flachrundschraube	Coach bolt	Vis a tête bombée		x	x	x				M 10 X 25
7	00 910 361 1	Scheibe	Washer	Rondelle		x	x	x				10,5 X 25 X 4
8	00 908 758 0	Sicherungsmutter	Locknut	Écrou hex		x	x	x				M 10
9	20 058 933 0	Scharnier	Hinge	Charnière		2	2	2				
10	00 912 641 2	Spannstift	Roll pin	Goupille de serrage		4	4	4				6 X 30
11	00 281 248 1	Bolzen	Pin	Boulon		2	2	2				Rd. 16 X 117
12	20 056 469 0	Seitenwand links	Side wall left	Paroi latérale ga.		1	1	1				
13	20 055 832 0	Einstiegsluke	Hatch	Lucarne d'entrée		1	1	1				
14	00 905 251 2	Flachrundschraube	Coach bolt	Vis a tête bombée		x	x	x				M 10 X 20
15	00 910 353 0	Scheibe	Washer	Rondelle		x	x	x				11 X 34 X 3
16	20 057 080 0	Halter für Luke	Support for hatch	Support p. lucarne		1	1	1				
17	20 056 467 0	Hebel 241 lg.	Lever 241 lg.	Crochet 241 de lg.		1	1	1				
18	20 057 081 0	Hebel	Lever	Levier		1	1	1				
19	20 055 829 0	Hebel	Lever	Levier		1	1	1				
20	00 904 065 3	Senkschraube	Countersunkscrew	Vis à tête fraisée		x	x	x				M 12 X 40 -10.9
21	00 910 506 1	Scheibe	Washer	Rondelle		x	x	x				13 X 24 X 2,5
22	00 908 701 0	Sicherungsmutter	Locknut	Écrou hex		x	x	x				M 12
23	00 901 451 0	6kt-Schraube	Hex head bolt	Boulon tête hex		x	x	x				M 12 X 45
36	20 055 828 0	Seitenwand rechts	Side wall right	Paroi latérale dr.		1	1	1				

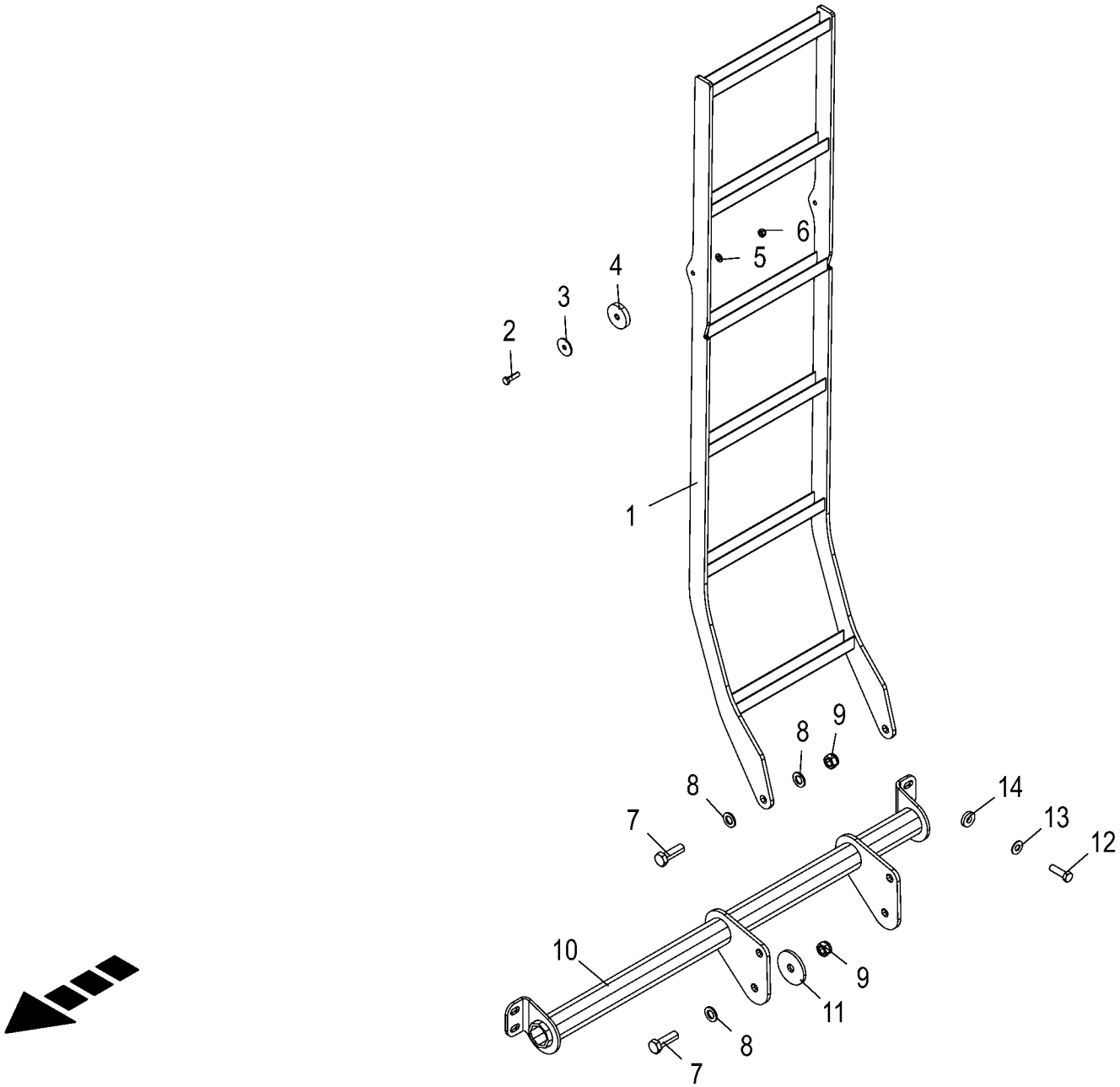

150 050 851 04 / 117.0

150 464 498 01

Leiter
Ladder
Échelle

975001 - 996000

150 050 851 04

150 464 498 1 **117.0**

Pos.	ID-Nr.	Benennung	Description	Description	Masch.-Nr-	ZX 430 GL	ZX 470 GL	ZX 560 GL				Bemerkung/Remarks/Remarque
1	20 250 321 1	Leiter	Ladder	Échelle		1	1	1				
2	00 900 617 0	6kt-Schraube	Hex head bolt	Boulon tête hex		x	x	x				M 8 X 30
3	00 910 604 0	Scheibe	Washer	Rondelle		x	x	x				9 X 36 X 2,5
4	00 347 212 3	Gummironde	Rubber	Rondelle caoutchouc		2	2	2				Rd. 50 X 10
5	00 910 413 0	Scheibe	Washer	Rondelle		2	2	2				8,4 X 17 X 1,6
6	00 908 706 0	Sicherungsmutter	Locknut	Écrou hex		x	x	x				M 8
7	00 900 677 0	6kt-Schraube	Hex head bolt	Boulon tête hex		x	x	x				M 16 X 50
8	00 910 303 1	Scheibe	Washer	Rondelle		x	x	x				17 X 30 X 3
9	00 908 719 0	Sicherungsmutter	Locknut	Écrou hex		x	x	x				M 16
10	20 250 320 1	Halter für Leiter		Halter für Leiter geschw.		1	1	1				
11	00 910 646 0	Scheibe	Washer	Rondelle		x	x	x				17 X 70 X 6
12	00 900 658 0	6kt-Schraube	Hex head bolt	Boulon tête hex		x	x	x				M 12 X 40
13	00 909 910 1	Sperrkantscheibe	Detent edged washer	Disque à bord d'arrêt		x	x	x				SKM 12
14	00 910 320 0	Scheibe	Washer	Rondelle		x	x	x				13 X 30 X 6

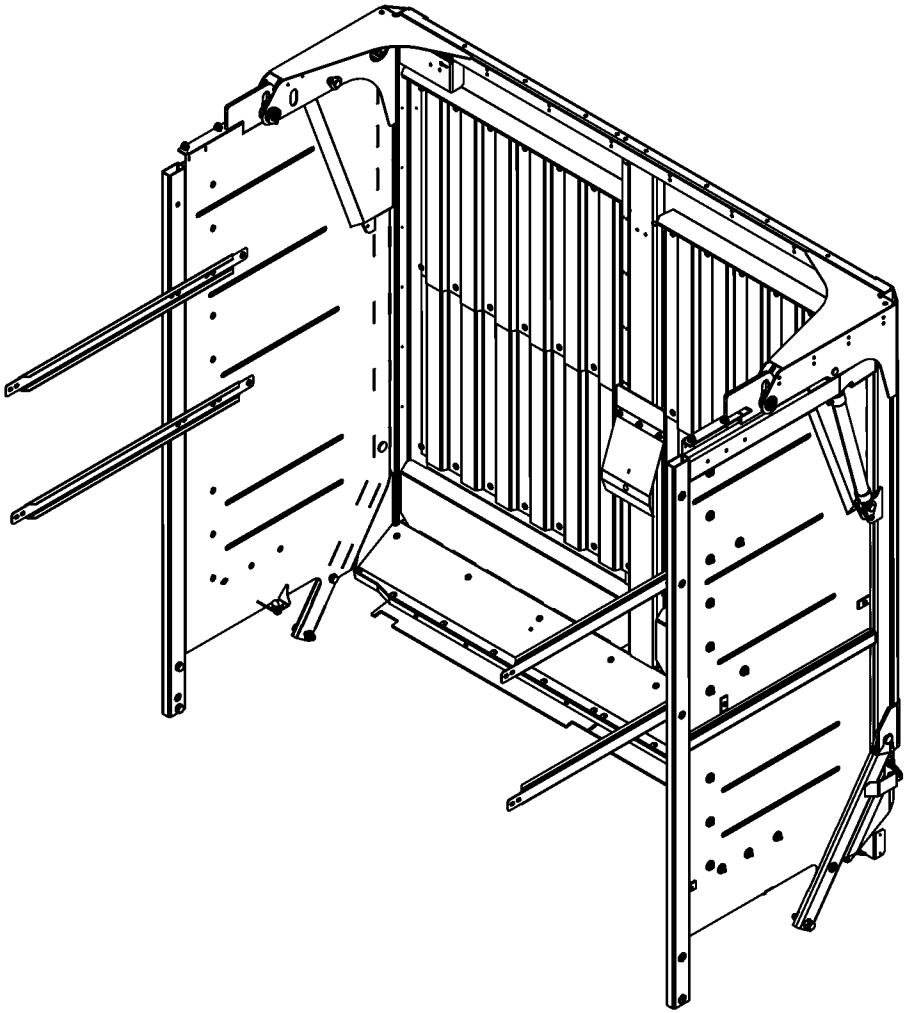

150 050 851 04 / 118.0

150 438 348 01

-----HECKKLAPPE -----TAILGATE -----TRAPPE ARRIÈRE					975001 - 996000	ZX 430 GL	ZX 470 GL	ZX 560 GL				150 050 851 04 150 438 348 1 118.0
Pos.	ID-Nr.	Benennung	Description	Description	Masch.-Nr-							Bemerkung/Remarks/Remarque
1						.	.	.				

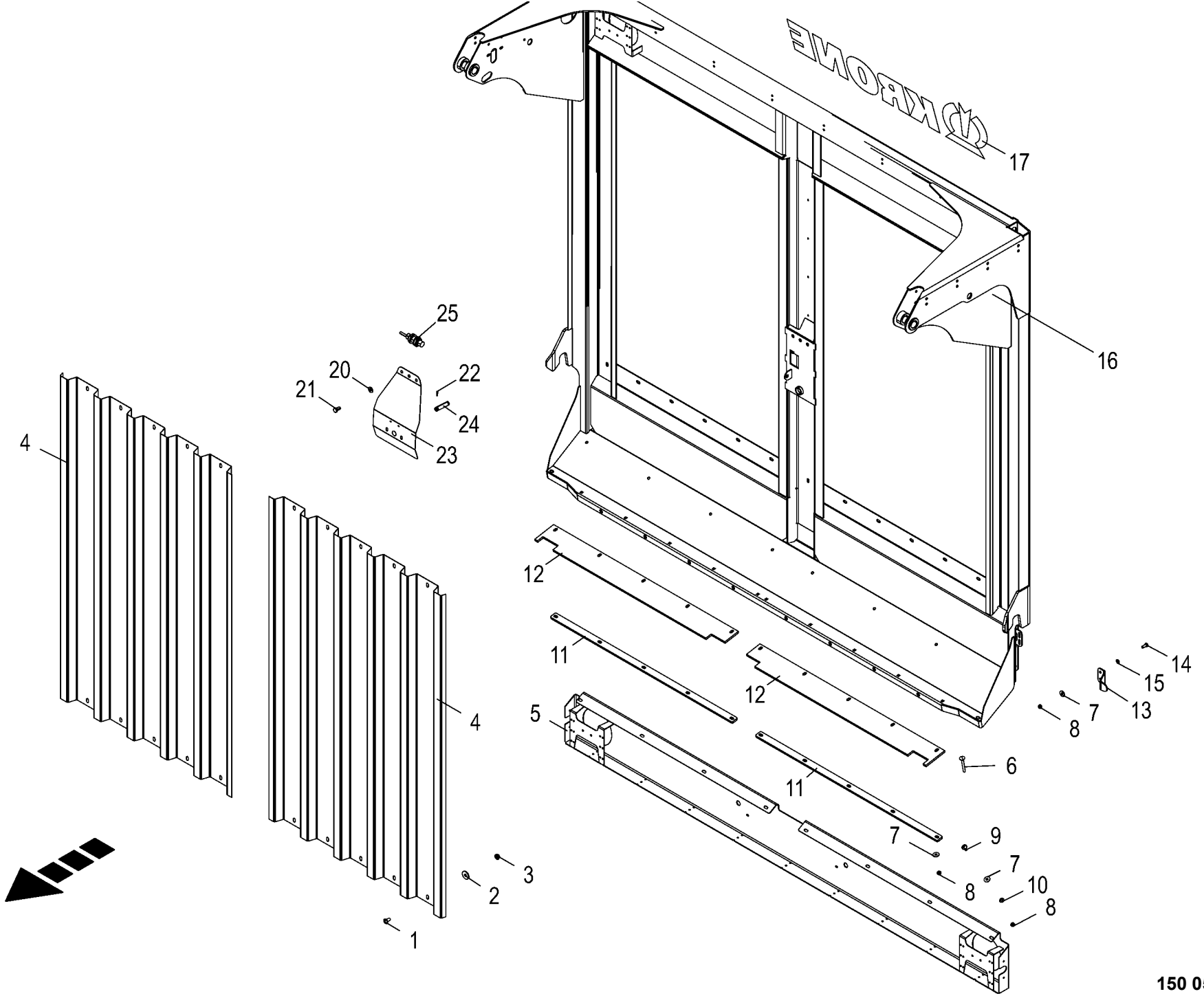

150 050 851 04 / 119.0

150 436 480 05

Heckklappe / Leuchtenträger
Back door / Lighting bracket
Hayon / Eclairage

975001 - 996000

150 050 851 04

150 436 480 5 **119.0**

Pos.	ID-Nr.	Benennung	Description	Description	Masch.-Nr-	ZX 430 GL	ZX 470 GL	ZX 560 GL				Bemerkung/Remarks/Remarque
1	00 905 251 2	Flachrundschraube	Coach bolt	Vis a tête bombée		x	x	x				M 10 X 20
2	00 910 353 0	Scheibe	Washer	Rondelle		x	x	x				11 X 34 X 3
3	90 001 427 0	Sicherungsmutter	Locknut	Écrou hex		x	x	x				M 10 -10.9
4	20 250 104 0	Trapezblech	Trapezoidal sheet	Tôle trapézoïdale		2	2	2				
5	20 251 153 2	Leuchtenträger	Lamp support	Support de lampe		1	1	1				
6	00 904 741 1	Flachrundschraube	Coach bolt	Vis a tête bombée		x	x	x				M 8 X 70
7	00 910 603 0	Scheibe	Washer	Rondelle		x	x	x				8,4 X 24 X 2
8	00 908 706 0	Sicherungsmutter	Locknut	Écrou hex		x	x	x				M 8
9	00 905 231 1	Flachrundschraube	Coach bolt	Vis a tête bombée		x	x	x				M 8 X 20
10	00 909 908 1	Sperrkantscheibe	Detent edged washer	Disque à bord d'arrêt		x	x	x				SKM 8
11	00 348 415 0	Leiste	Strip	Barette		2	2	2				Lg.= 1000
12	20 050 852 0	Gummileiste	Rubber bar	Barrette en caoutchouc		2	2	2				
13	20 252 047 0	Sensorblech	Signal sheet	Tôle de capteur		1	1	1				
14	00 900 614 0	6kt-Schraube	Hex head bolt	Boulon tête hex		x	x	x				M 8 X 20
15	00 910 413 0	Scheibe	Washer	Rondelle		x	x	x				8,4 X 17 X 1,6
16	20 251 112 2	Heckklappe		Hayon arrière		1	1	1				
17	27 011 726 0	Aufkleber Krone beige	Label Krone beige	Autocollant Krone beige L=1100		1	1	1				
20	00 909 909 1	Sperrkantscheibe	Detent edged washer	Disque à bord d'arrêt		x	x	x				SKM 10
21	00 900 634 0	6kt-Schraube	Hex head bolt	Boulon tête hex		x	x	x				M 10 X 20
22	00 912 579 2	Spannstift	Roll pin	Goupille de serrage		x	x	x				4 X 20
23	20 252 489 0	Druckblech		Druckblech geschw.		1	1	1				
24	00 015 145 1	Druckfeder	Pressure spring	Ressort de pression		1	1	1				2 X 15 X 70
25	00 302 409 2	Ind. Näherungsschalter Namur M12 6mm	Namur sensor Namur M12	Capt. Namur		1	1	1				

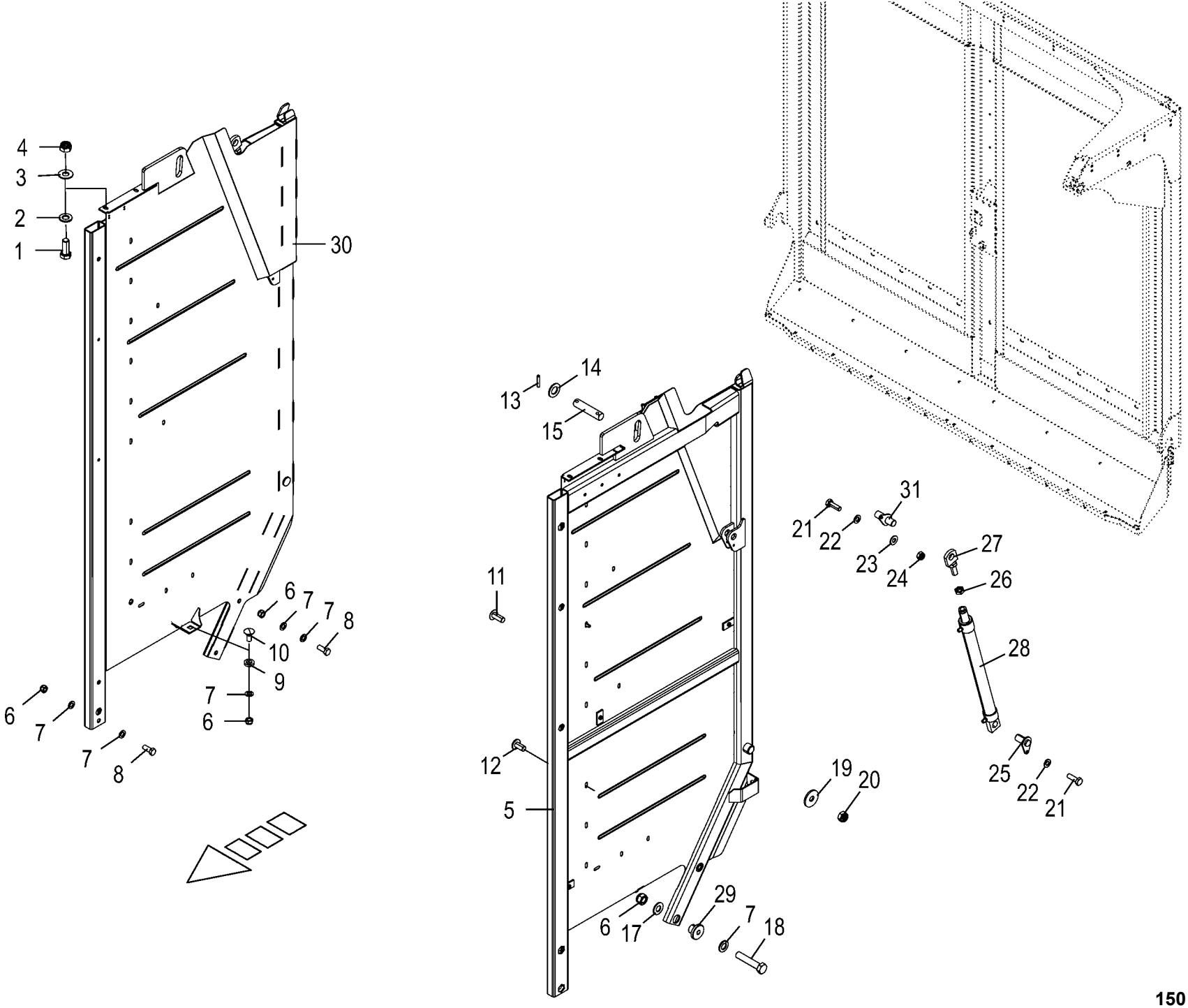

150 050 851 04 / 120.0

150 438 280 03

Seitenteile
Side parts
Pièces latérale

975001 - 996000

150 050 851 04

150 438 280 3 **120.0**

Pos.	ID-Nr.	Benennung	Description	Description	Masch.-Nr-	ZX 430 GL	ZX 470 GL	ZX 560 GL				Bemerkung/Remarks/Remarque
1	00 900 656 0	6kt-Schraube	Hex head bolt	Boulon tête hex		x	x	x				M 12 X 30
2	00 910 506 1	Scheibe	Washer	Rondelle		x	x	x				13 X 24 X 2,5
3	00 909 910 1	Sperrkantscheibe	Detent edged washer	Disque à bord d'arrêt		x	x	x				SKM 12
4	00 908 701 0	Sicherungsmutter	Locknut	Écrou hex		x	x	x				M 12
5	20 058 527 4	Seitenteil links	Side part left	Partie latérale ga.		1	1	1				
6	00 908 719 0	Sicherungsmutter	Locknut	Écrou hex		x	x	x				M 16
7	00 910 303 1	Scheibe	Washer	Rondelle		x	x	x				17 X 30 X 3
8	00 900 675 0	6kt-Schraube	Hex head bolt	Boulon tête hex		x	x	x				M 16 X 40
9	00 910 330 0	Scheibe	Washer	Rondelle		x	x	x				22 X 37 X 8
10	00 904 708 0	Flachrundschraube	Coach bolt	Vis a tête bombée		x	x	x				M 16 X 40
11	00 905 252 1	Flachrundschraube	Coach bolt	Vis a tête bombée		x	x	x				M 10 X 25
12	00 905 251 2	Flachrundschraube	Coach bolt	Vis a tête bombée		x	x	x				M 10 X 20
13	00 912 716 2	Spannstift	Roll pin	Goupille de serrage		4	4	4				10 X 50
14	00 910 515 2	Scheibe	Washer	Rondelle		x	x	x				31 X 56 X 4
15	00 348 076 1	Bolzen	Pin	Boulon		2	2	2				Rd. 30 X 133
17	00 909 912 1	Sperrkantscheibe	Detent edged washer	Disque à bord d'arrêt		x	x	x				SKM 16
18	00 901 137 1	6kt-Schraube	Hex head bolt	Boulon tête hex		x	x	x				M 16 X 80
19	00 910 353 0	Scheibe	Washer	Rondelle		x	x	x				11 X 34 X 3
20	00 908 758 0	Sicherungsmutter	Locknut	Écrou hex		x	x	x				M 10
21	00 900 616 0	6kt-Schraube	Hex head bolt	Boulon tête hex		x	x	x				M 8 X 25
22	00 910 413 0	Scheibe	Washer	Rondelle		x	x	x				8,4 X 17 X 1,6
23	00 909 908 1	Sperrkantscheibe	Detent edged washer	Disque à bord d'arrêt		x	x	x				SKM 8
24	00 908 706 0	Sicherungsmutter	Locknut	Écrou hex		x	x	x				M 8
25	20 050 867 0	Bolzen	Pin	Boulon		2	2	2				Rd. 25 X 47
26	00 908 525 1	6kt-Mutter -niedrige Form	Hex nut -low form	Écrou hex -forme basse		x	x	x				M 20
27	20 056 826 0	Auge	Lug	Œil		2	2	2				
28	27 012 225 0	Hyd-Zylinder DZ 30/40x440/618	Hydraulic cylinder DZ 30/ 40x440/618	Vérin hyd. DZ 30/40x440/618		2	2	2				
	27 005 373 0	Dichtungssatz	Sealing set	Jeu de joints		2	2	2				Dz 30/40
29	20 051 080 0	Buchse	Bushing	Douille		2	2	2				17 X 59 X 36
30	20 058 528 4	Seitenteil rechts	Side part right	Partie latérale dr.		1	1	1				
31	20 050 869 0	Bolzen	Pin	Boulon		2	2	2				Rd. 25 X 77

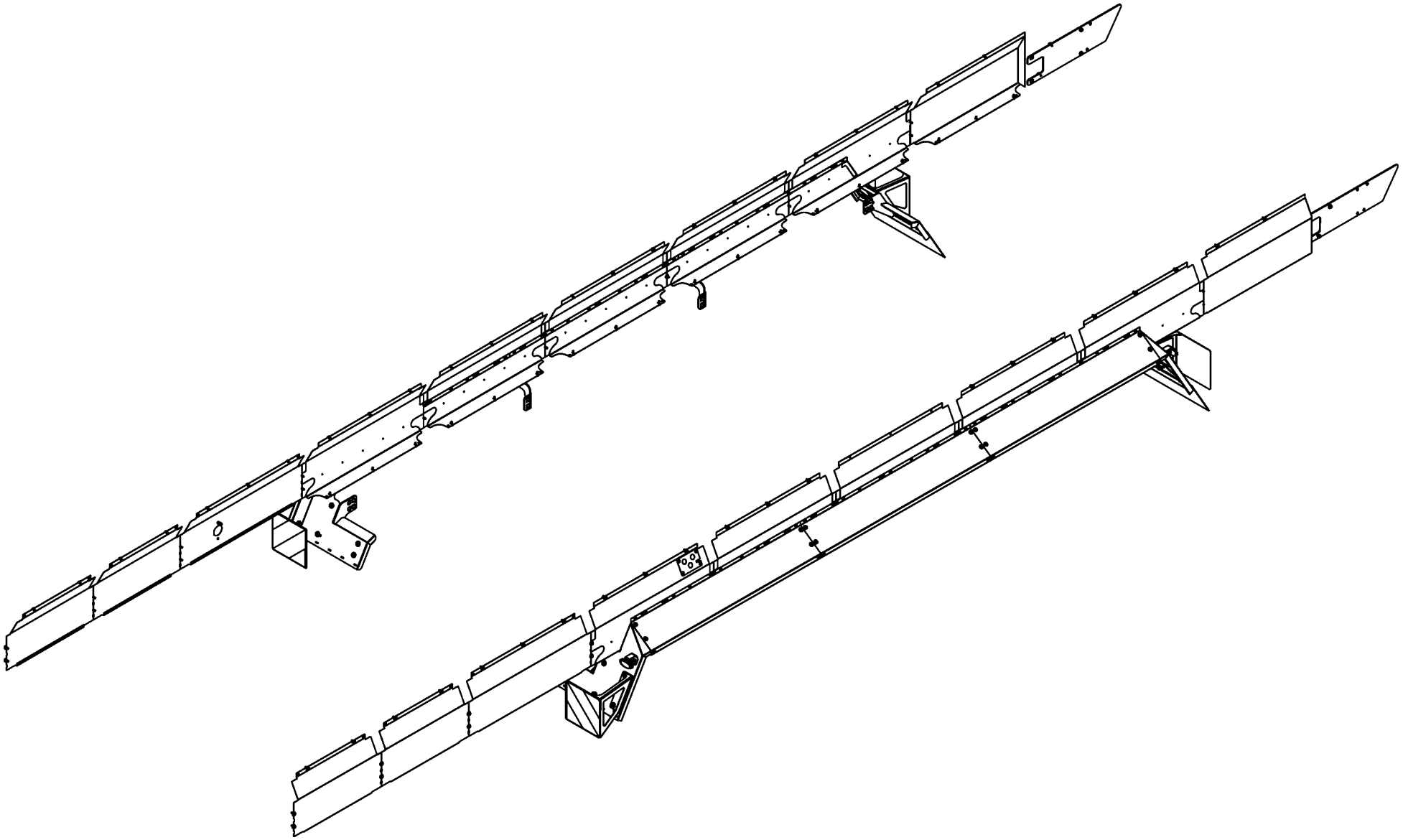

150 050 851 04 / 121.0

150 438 441 01

-----RADABDECKUNG -----WHEEL COVER -----AILE					975001 - 996000	ZX 430 GL	ZX 470 GL	ZX 560 GL				150 050 851 04 150 438 441 1 121.0
Pos.	ID-Nr.	Benennung	Description	Description	Masch.-Nr-							Bemerkung/Remarks/Remarque
1						.	.	.				

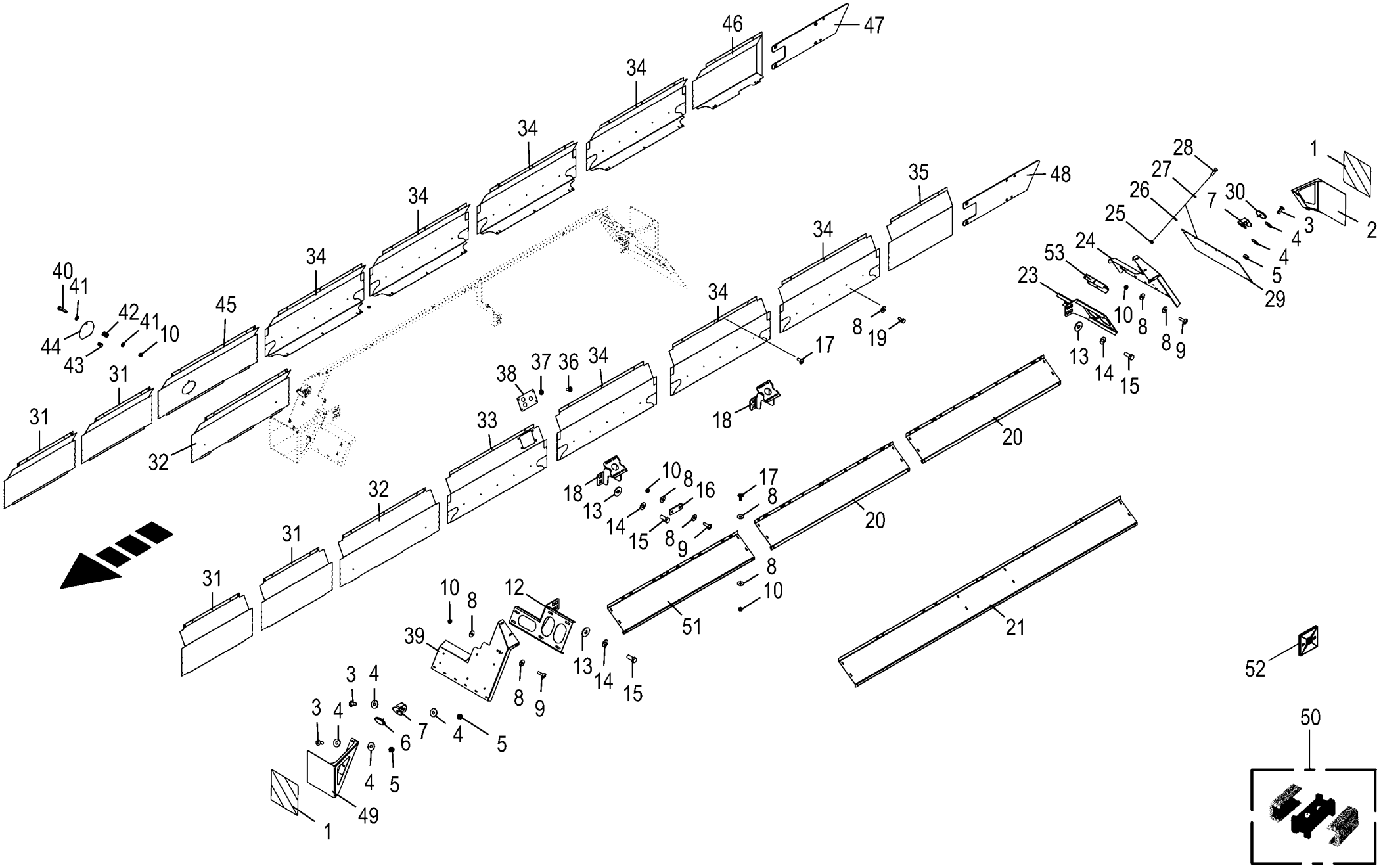

150 050 851 04 / 122.0

150 438 373 08

Radabdeckung
Wheel cover
Aile

975001 - 996000

150 050 851 04

150 438 373 8 **122.0**

Pos.	ID-Nr.	Benennung	Description	Description	Masch.-Nr-	ZX 430 GL	ZX 470 GL	ZX 560 GL				Bemerkung/Remarks/Remarque
1	27 020 417 0	Aufkleber Warnfolie vollrefl. Typ III	Label warning foil fully ref. Type III	Autocollant Warnfolie vollrefl. Typ III		4	4	4				
2	20 058 442 0	Warntafelhalter links	Warning panel support left	Support du panneau d'avertissement ga.		1	2	2				
	20 058 446 0	Warntafelhalter rechts	Warning panel support right	Support du panneau d'avertiss. dr.		1	2	2				
3	00 905 252 1	Flachrundschraube	Coach bolt	Vis a tête bombée		x	x	x				M 10 X 25
4	90 000 121 0	Scheibe	Washer	Rondelle		x	x	x				10,5 X 30 X 2,5
5	00 908 758 0	Sicherungsmutter	Locknut	Écrou hex		x	x	x				M 10
6	27 007 903 0	Positionsleuchte	Position light	Feu de position		2	2	2				Lg.= 500
7	20 058 441 0	Halter f. Leuchte	Support for lamp	Support pour voyant		4	4	4				
8	00 910 603 0	Scheibe	Washer	Rondelle		x	x	x				8,4 X 24 X 2
9	00 905 233 1	Flachrundschraube	Coach bolt	Vis a tête bombée		x	x	x				M 8 X 30
10	00 908 706 0	Sicherungsmutter	Locknut	Écrou hex		x	x	x				M 8
12	20 055 845 0	Schmutzfängerhalter vo.li./hi. re.	Dirt deflector support front lh/rear rh	Support de pare-boue av. ga. / arr. dr.		2	1	1				
	20 251 246 0	Schmutzfängerhalter vorne li./ hinten re. -links vorn	Mudguard support front lh./ rear rh. -left front	Support de pare-boue av. ga./ arr. dr. -devant en gauche			1	1				
	00 000 000 0						1	1				
	20 252 312 0	Schmutzfänger vorne links - Tridemachse	Dirt deflector front left - tridem axle	Pare-boue avant ga. -essieu tridem			1					
13	00 910 609 0	Scheibe	Washer	Rondelle		x	x	x				13 X 37 X 3
14	00 909 910 1	Sperrkantscheibe	Detent edged washer	Disque à bord d'arrêt		x	x	x				SKM 12
15	00 900 656 0	6kt-Schraube	Hex head bolt	Boulon tête hex		x	x	x				M 12 X 30
16	20 058 427 1	Lasche	Lug	Attache			4	4				
17	00 905 231 1	Flachrundschraube	Coach bolt	Vis a tête bombée		x	x	x				M 8 X 20
18	20 058 448 0	Kotflügelhalter rechts	Mudguard support right	Support d'aile dr.		1	1	2				
	20 058 447 0	Kotflügelhalter links	Mudguard support left	Support d'aile ga.		1	1	2				
19	90 001 863 0	6kt-Schraube	Hex head bolt	Boulon tête hex		x	x	x				M 8 X 20
20	20 058 398 1	Kotflügel Tridem	Mudguard tridem	Aile tridem			4	4				
21	20 058 396 2	Kotflügel Tandem	Mudguard tandem	Aile tandem		2	2					
23	20 055 844 0	Schmutzfängerhalter hi.li./vo. re.	Dirt deflector support rear lh/front rh	Support de pare-boue arr. ga. / av. dr.		2	2	2				
24	20 058 426 1	Schmutzfänger vo.re./hi.li.	Dirt deflector front right/ rear left	Pare-boue avant droit/arrière gauche		2	1	1				
25	00 908 207 1	6kt-Mutter	Hex nut	Écrou hex		x	x	x				M 5
26	00 910 031 0	Federring	Spring washer	Rondelle elastique		x	x	x				B 5
27	00 910 500 1	Scheibe	Washer	Rondelle		x	x	x				5,3 X 10 X 1
28	00 903 745 0	Zylinderschraube	Allen screw	Vis tête cylindrique		x	x	x				M 5 X 16

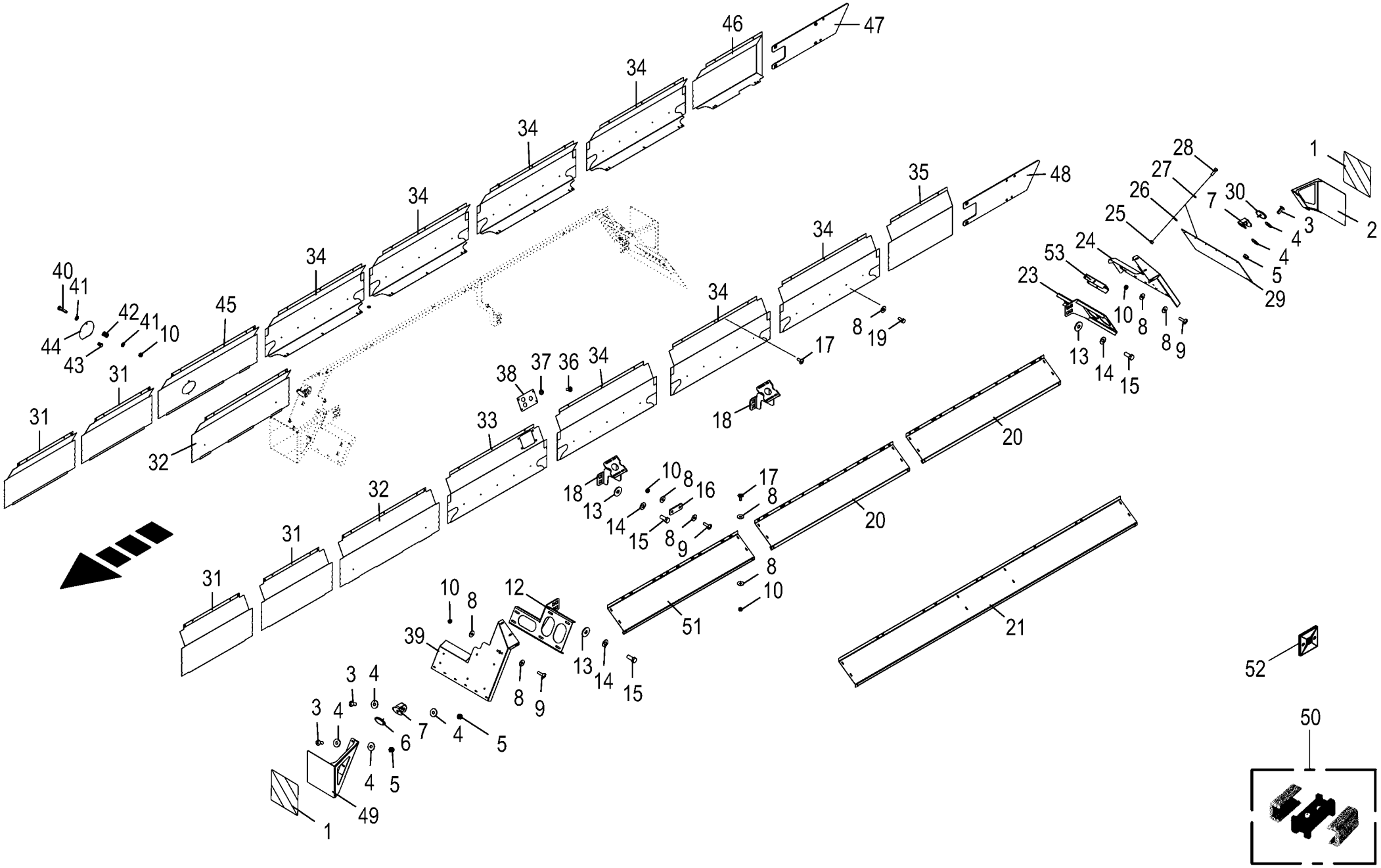

150 050 851 04 / 122.0

150 438 373 08

Radabdeckung
Wheel cover
Aile

975001 - 996000

150 050 851 04

150 438 373 8 **122.0**

Pos.	ID-Nr.	Benennung	Description	Description	Masch.-Nr-	ZX 430 GL	ZX 470 GL	ZX 560 GL				Bemerkung/Remarks/Remarque
29	00 944 919 0	Schmutzfänger	Mud flap	Bavettem d'aile		2	2	2				600 X 300
30	20 083 396 0	Begrenzungsleuchte LED 2-p 12V kpl.	Side light LED 2-p cpl.	Feu de gabarit DEL 2-p cpl.		2	2	2				
31	20 058 425 0	Distanzblech	Distance sheet	Tôle d'écartement		4	4	4				
32	20 058 410 2	Distanzblech	Distance sheet	Tôle d'écartement		2	2	2				
33	20 058 663 0	Distanzblech 1048 lg.	Distance plate	Tôle d'écartement		1	1	1				
34	20 058 662 0	Distanzblech	Distance plate	Tôle d'écartement		5	7	7				
	20 251 420 0	Distanzblech 1048mm	Distance sheet 1048 mm	Tôle d'écartement 1048mm				2				
35	20 059 530 1	Distanzblech hinten, links	Distance sheet rear, left	Tôle d'écartement arrière, gauche		1						
	20 058 404 0	Distanzblech	Distance sheet	Tôle d'écartement			1					
	20 058 687 0	Distanzblech 988 lg.	Distance plate	Tôle d'écartement				1				
36	00 904 709 0	Linsenschraube	Fillister head screw	Vis tête bombee		x	x	x				M 8 X 20
37	00 909 908 1	Sperrkantscheibe	Detent edged washer	Disque à bord d'arrêt		x	x	x				SKM 8
38	20 057 025 0	Tasterhalter	Button support	Support de bouton-poussoir		1	1	1				
39	20 057 381 1	Schmutzfänger vo.li./hi.re.	Dirt deflector front left / rear right	Pare-boue avant gauche/ arrière droit		2	2	2				
	20 252 311 0	Schmutzfänger vorne links / hint. rechts -Tridemachse	Dirt deflector front left / rear right -tridem axle	Pare-boue avant ga. / arr. dr. -essieu tridem			1					
40	00 901 042 1	6kt-Schraube	Hex head bolt	Boulon tête hex		x	x	x				M 8 X 35
41	00 910 413 0	Scheibe	Washer	Rondelle			x	x				8,4 X 17 X 1,6
42	00 000 001 0	-nicht für diese Maschine	-not for this machine	-non prevu pour cette machine		1	1	1				
43	00 000 001 0	-nicht für diese Maschine	-not for this machine	-non prevu pour cette machine		1	1	1				
44	00 000 001 0	-nicht für diese Maschine	-not for this machine	-non prevu pour cette machine		1	1	1				
45	00 000 001 0	-nicht für diese Maschine	-not for this machine	-non prevu pour cette machine		1	1	1				
46	20 059 532 0	Distanzblech hinten rechts	Distance sheet rear right	Tôle d'écartement arrière dr.		1						
	20 058 407 0	Distanzblech	Distance sheet	Tôle d'écartement			1					
	20 058 688 0	Distanzblech	Distance plate	Tôle d'écartement				1				
47	20 058 725 0	Deckblech rechts	Cover plate right	Tôle de recouvrement dr.		1	1	1				
48	20 058 726 0	Deckblech links	Cover plate left	Tôle de recouvrement ga.		1	1	1				
49	20 059 545 0	Warntafelhalter links	Warning panel support left	Support du panneau d'avertissement ga.		1	1	1				
	20 059 546 0	Warntafelhalter rechts	Warning panel support right	Support du panneau d'avertiss. dr.		1	1	1				
	00 000 000 0						1					
50	20 082 417 0	Mehrfachverteiler	Distributor	Distributeur		4	4	4				
51	20 250 679 1	Kotflügel Tridem	Mudguard tridem	Aile tridem			2	2				
52	20 086 352 0	Befestigungselement Kleber 4mm	Fastening element Adhesive 4mm	Élément de fixation Colle 4mm		x	x	x				
53	20 256 169 0	Halter	Support	Support		4	4	4				

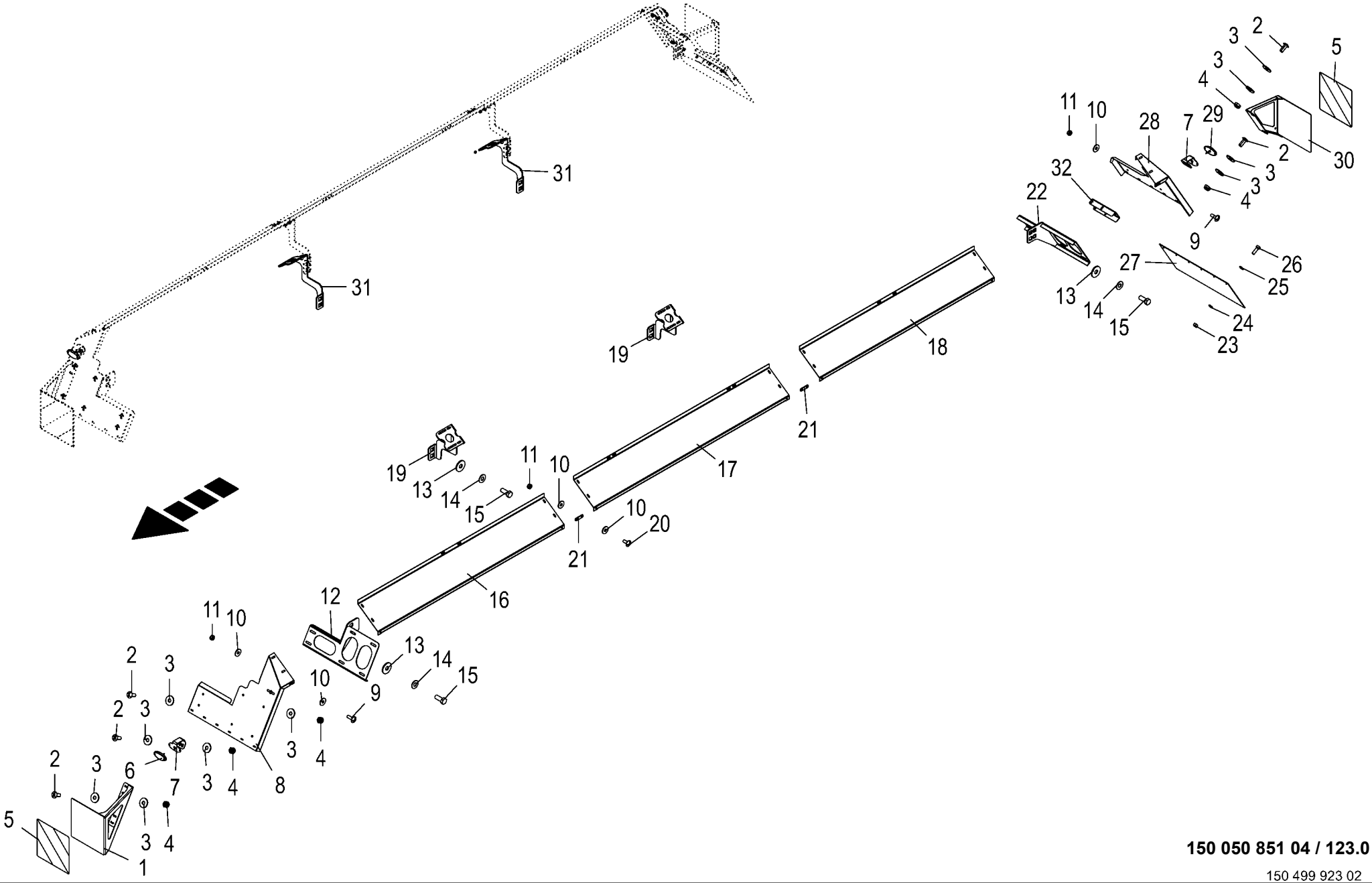

150 050 851 04 / 123.0

150 499 923 02

Radabdeckung -3300/3301/3302
Wheel cover
Couvercle de roue

975001 - 996000

150 050 851 04

150 499 923 2 **123.0**

Pos.	ID-Nr.	Benennung	Description	Description	Masch.-Nr-	ZX 430 GL	ZX 470 GL	ZX 560 GL				Bemerkung/Remarks/Remarque
1	20 059 545 0	Warntafelhalter links	Warning panel support left	Support du panneau d'avertissement ga.				1				
	20 059 546 0	Warntafelhalter rechts	Warning panel support right	Support du panneau d'avertiss. dr.				1				
2	00 905 252 1	Flachrundschraube	Coach bolt	Vis a tête bombée				x				M 10 X 25
3	90 000 121 0	Scheibe	Washer	Rondelle				x				10,5 X 30 X 2,5
4	00 908 758 0	Sicherungsmutter	Locknut	Écrou hex				x				M 10
5	27 020 417 0	Aufkleber Warnfolie vollrefl. Typ III	Label warning foil fully ref. Type III	Autocollant Warnfolie vollrefl. Typ III				4				
6	27 007 903 0	Positionsleuchte	Position light	Feu de position				2				Lg.= 500
7	20 058 441 0	Halter f. Leuchte	Support for lamp	Support pour voyant				4				
8	20 057 381 1	Schmutzfänger vo.li./hi.re.	Dirt deflector front left / rear right	Pare-boue avant gauche/ arrière droit				2				
9	00 905 232 1	Flachrundschraube	Coach bolt	Vis a tête bombée				x				M 8 X 25
10	00 910 603 0	Scheibe	Washer	Rondelle				x				8,4 X 24 X 2
11	00 908 706 0	Sicherungsmutter	Locknut	Écrou hex				x				M 8
12	20 251 246 0	Schmutzfängerhalter vorne li./ hinten re.	Mudguard support front lh./ rear rh.	Support de pare-boue av. ga./ arr. dr.				1				
	00 000 000 0							1				
13	00 910 609 0	Scheibe	Washer	Rondelle				x				13 X 37 X 3
14	00 909 910 1	Sperrkantscheibe	Detent edged washer	Disque à bord d'arrêt				x				SKM 12
15	00 900 656 0	6kt-Schraube	Hex head bolt	Boulon tête hex				x				M 12 X 30
16	20 253 966 0	Kotflügel Tridem	Mudguard Tridem	Aile tridem				2				
17	20 253 965 0	Kotflügel Tridem	Mudguard Tridem	Aile tridem				2				
18	20 253 967 0	Kotflügel Tridem	Mudguard Tridem	Aile tridem				2				
19	20 058 448 0	Kotflügelhalter rechts	Mudguard support right	Support d'aile dr.				2				
20	00 905 231 1	Flachrundschraube	Coach bolt	Vis a tête bombée				x				M 8 X 20
21	20 058 427 1	Lasche	Lug	Attache				4				
22	20 055 844 0	Schmutzfängerhalter hi.li./vo. re.	Dirt deflector support rear lh/front rh	Support de pare-boue arr. ga. / av. dr.				1				
	20 055 845 0	Schmutzfängerhalter vo.li./hi. re.	Dirt deflector support front lh/rear rh	Support de pare-boue av. ga. / arr. dr.				1				
23	00 908 207 1	6kt-Mutter	Hex nut	Écrou hex				x				M 5
24	00 910 031 0	Federring	Spring washer	Rondelle elastique				x				B 5
25	00 910 500 1	Scheibe	Washer	Rondelle				x				5,3 X 10 X 1
26	00 903 745 0	Zylinderschraube	Allen screw	Vis tête cylindrique				x				M 5 X 16
27	00 944 919 0	Schmutzfänger	Mud flap	Bavettem d'aile				2				600 X 300
28	20 058 426 1	Schmutzfänger vo.re./hi.li.	Dirt deflector front right/ rear left	Pare-boue avant droit/arrière gauche				2				

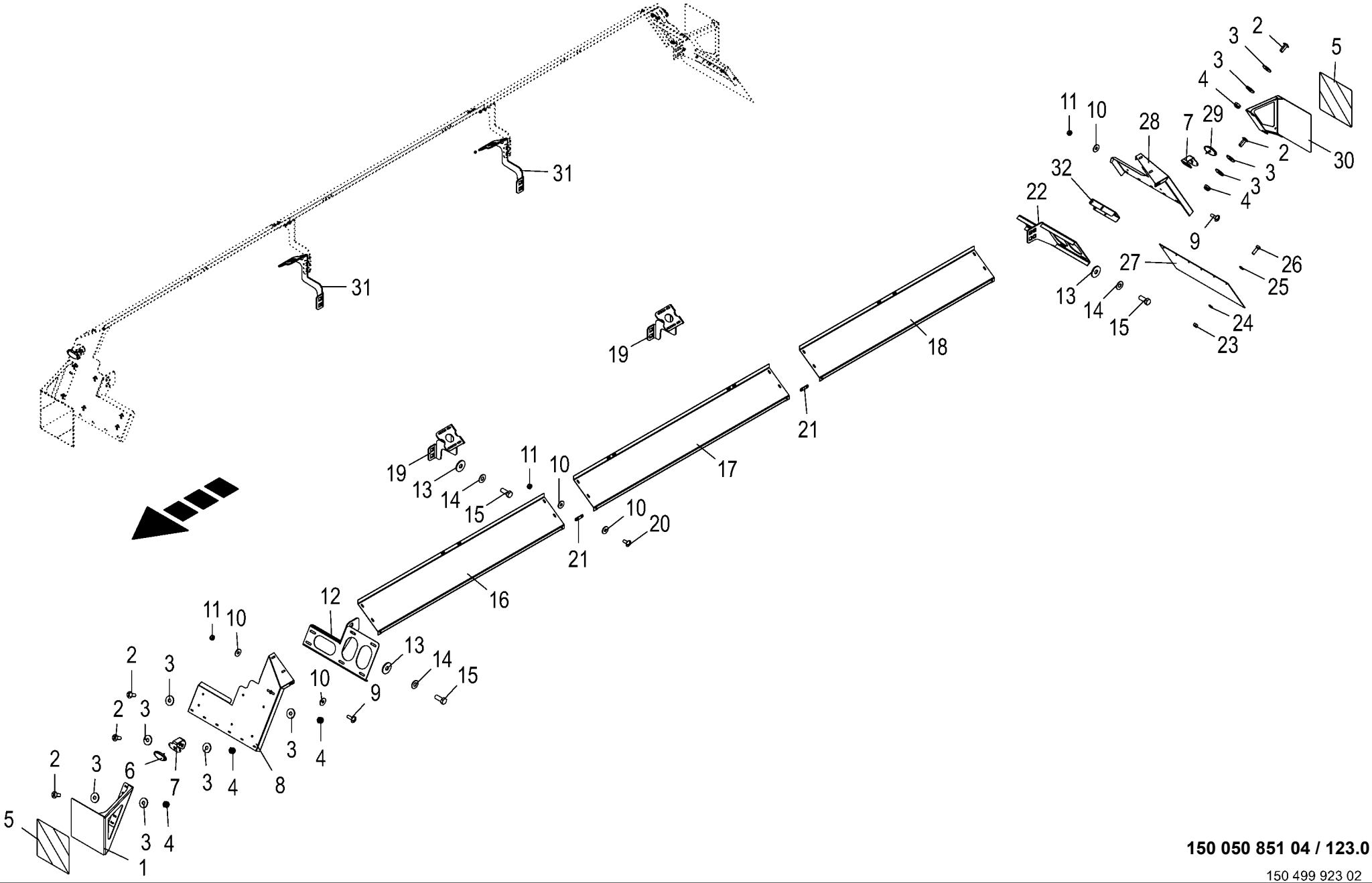

150 050 851 04 / 123.0

150 499 923 02

Radabdeckung -3300/3301/3302 Wheel cover Couvercle de roue					975001 - 996000	ZX 430 GL	ZX 470 GL	ZX 560 GL				150 050 851 04 150 499 923 2 123.0
Pos.	ID-Nr.	Benennung	Description	Description	Masch.-Nr-							Bemerkung/Remarks/Remarque
29	20 083 396 0	Begrenzungsleuchte LED 2-p 12V kpl.	Side light LED 2-p cpl.	Feu de gabarit DEL 2-p cpl.				2				
30	20 058 442 0	Warntafelhalter links	Warning panel support left	Support du panneau d'avertissement ga.				1				
	20 058 446 0	Warntafelhalter rechts	Warning panel support right	Support du panneau d'avertiss. dr.				1				
31	20 058 447 0	Kotflügelhalter links	Mudguard support left	Support d'aile ga.				2				
32	20 256 169 0	Halter	Support	Support				4				

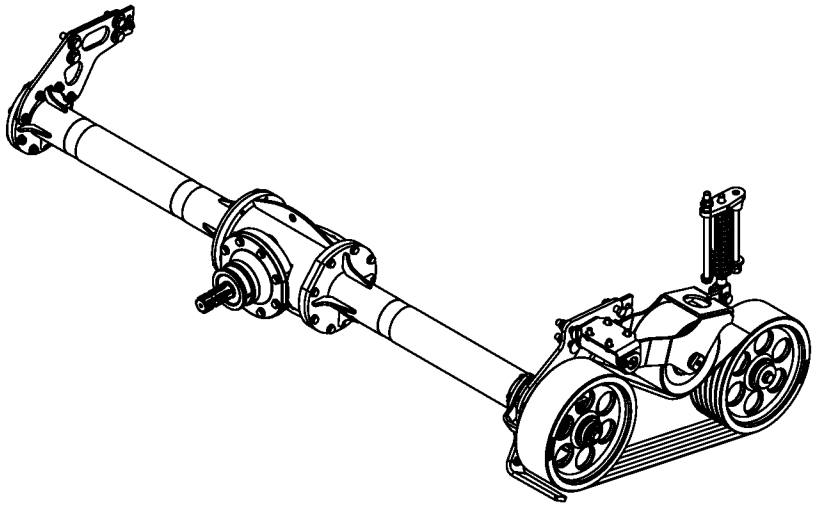

150 050 851 04 / 124.0

150 435 973 01

-----ANTRIEB -----DRIVES -----ENTRAINEMENTS					975001 - 996000	ZX 430 GL	ZX 470 GL	ZX 560 GL				150 050 851 04 150 435 973 1 124.0
Pos.	ID-Nr.	Benennung	Description	Description	Masch.-Nr-							Bemerkung/Remarks/Remarque
1						.	.	.				

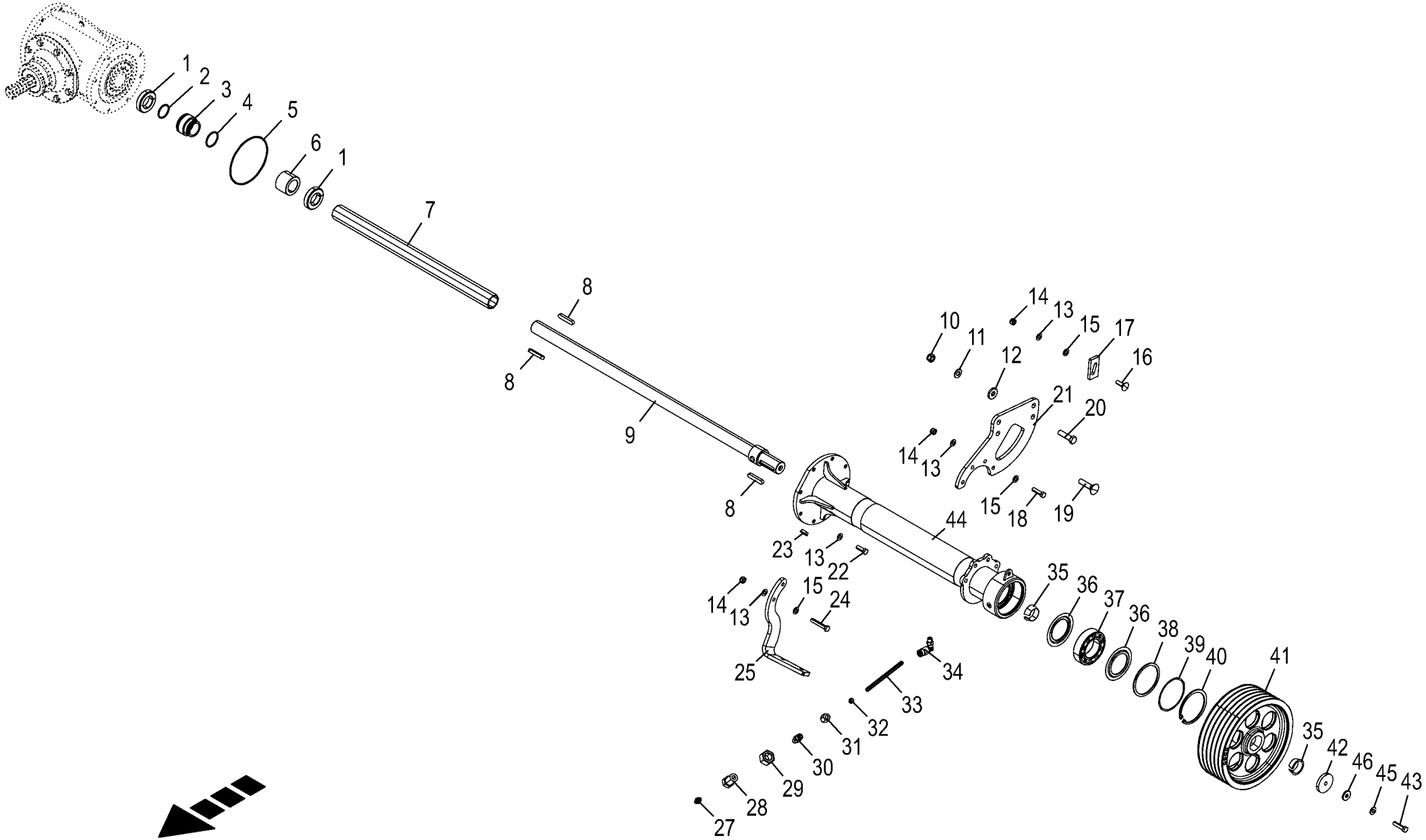

150 050 851 04 / 125.0

150 435 894 03

Mittelgetriebe - Anbauteile Abtriebsseite links
Centre gearbox - Mounting parts output shaft left
Engrenage moyen - Pièces à montage additionnel côté de sortie à

975001 - 996000

150 050 851 04

150 435 894 3 **125.0**

Pos.	ID-Nr.	Benennung	Description	Description	Masch.-Nr-	ZX 430 GL	ZX 470 GL	ZX 560 GL				Bemerkung/Remarks/Remarque
1	27 009 383 0	Klemmring	Clamping ring	Anneau de serrage		2	2	2				
2	00 937 511 0	O-Ring	O-ring	Joint torique		1	1	1				45 X 4
3	20 055 315 0	Klemmbuchse	Clamping bush	Douille de serrage		1	1	1				
4	00 937 579 0	O-Ring	O-ring	Joint torique		1	1	1				50 X 4
5	00 937 595 0	O-Ring	O-ring	Joint torique		2	2	2				174 X 4
6	20 056 434 0	Buchse 45,2 x 70 x 50	Socket 45.2 x 70 x 50	Douille 45,2 x 70 x 50		1	1	1				
7	20 058 563 0	Distanzhülse	Spacer sleeve	Douille d'écartement		1	1	1				
8	00 915 214 0	Passfeder	Fit-in key	Clavette		3	3	3				A 14 X 9 X 70
9	20 058 147 1	Welle	Shaft	Arbre		1	1	1				
10	00 908 719 0	Sicherungsmutter	Locknut	Écrou hex		x	x	x				M 16
11	00 909 912 1	Sperrkantscheibe	Detent edged washer	Disque à bord d'arrêt		x	x	x				SKM 16
12	00 910 362 0	Scheibe	Washer	Rondelle		x	x	x				17 X 40 X 6
13	90 000 123 0	Sperrkantscheibe	Detent edged washer	Disque à bord d'arrêt		x	x	x				SKK 12
14	00 908 701 0	Sicherungsmutter	Locknut	Écrou hex		x	x	x				M 12
15	00 910 506 0	Scheibe	Washer	Rondelle		x	x	x				13 X 24 X 2,5
16	90 001 829 0	Flachrundschraube	Coach bolt	Vis a tête bombée		x	x	x				M 12 X 40 -10.9
17	20 058 112 0	Keil f. Getriebefixierung	Wedge for gearbox fastening	Cale p. fixation d'engrenage		1	1	1				
18	00 901 451 0	6kt-Schraube	Hex head bolt	Boulon tête hex		x	x	x				M 12 X 45
19	00 904 782 1	Flachrundschraube	Coach bolt	Vis a tête bombée		x	x	x				M 16 X 70
20	00 900 678 0	6kt-Schraube	Hex head bolt	Boulon tête hex		x	x	x				M 16 X 60
21	20 055 604 0	Flansch links	Flange lh	Bride ga.		1	1	1				
22	00 900 657 0	6kt-Schraube	Hex head bolt	Boulon tête hex		x	x	x				M 12 X 35
23	00 925 029 0	Verschlussstopfen	Sealing plug	Bouchon d'étanchéité		2	2	2				Rd. 25,5/28 X 7,5/9,5
24	00 900 306 1	6kt-Schraube	Hex head bolt	Boulon tête hex		x	x	x				M 12 X 70
25	20 057 056 1	Anschlag	Stop	Butée		1	1	1				
27	00 919 105 0	Kegelschmiernippel	Grease niple	Graisseur à cone		1	1	1				AM 8 X 1
28	00 938 515 0	Rohrverbinder	Tube union	Tubulure		1	1	1				M 14 X 1,5
29	00 908 019 1	6kt-Mutter	Hex nut	Écrou hex		x	x	x				M 14 X 1,5
30	00 920 920 1	Einschraubstutzen	Male connector	Raccord filet		2	2	2				LL M 8 X 1 Keg.
31	00 920 905 0	Überwurfmutter	Nozzle disc cap	Écrou de buse-pastille		2	2	2				ALL 6
32	00 920 916 0	Schneidring	Cutting ring	Baque coupante		2	2	2				LL 6
33	00 938 933 0	Kunststoffrohr mit Fett gefüllt	Plastic tube filled with grease	Tube plastique farci avec graisse		x	x	x				6 X 1,5
		-Id.-Nr.= 1m	-Id.-no.= 1m	-Id.-no.= 1m								
34	27 000 895 0	Schwenkverschraubung	Hinged union	Raccord articulé		1	1	1				M 8 X 1
35	20 055 332 0	Klemmring 45 Rd 60 x 20 A3G	Clamping ring 45 Rd 60 x 20 A3G	Anneau de serrage 45 Rd 60 x 20 A3G		2	2	2				
36	90 001 919 0	Nilos-Ring 22214 JV	Nilos ring 22214 JV	Bague Nilos 22214 JV		2	2	2				

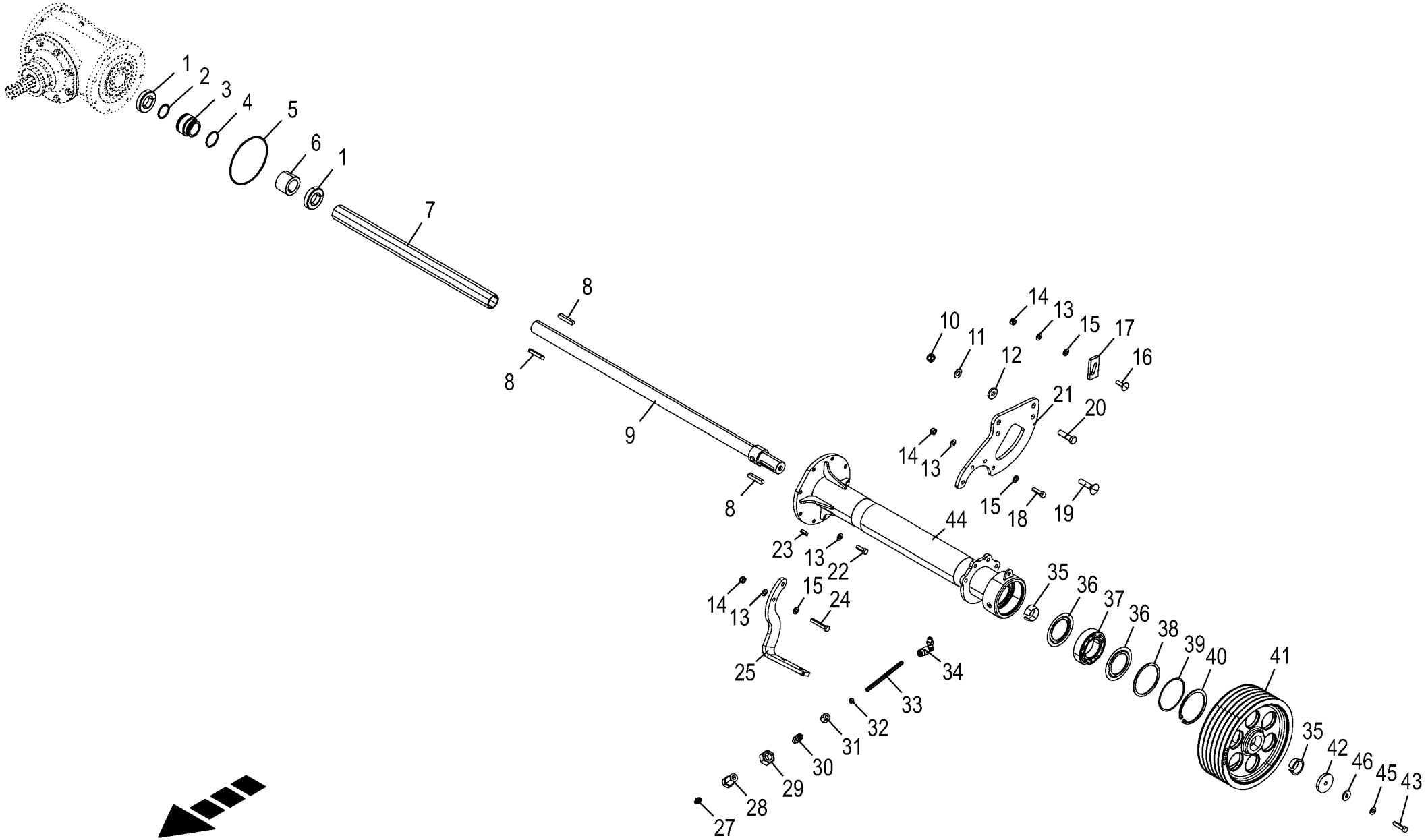

150 050 851 04 / 125.0

150 435 894 03

Mittelgetriebe - Anbauteile Abtriebsseite links
Centre gearbox - Mounting parts output shaft left
Engrenage moyen - Pièces à montage additionnel côté de sortie à

975001 - 996000

150 050 851 04

150 435 894 3 **125.0**

Pos.	ID-Nr.	Benennung	Description	Description	Masch.-Nr-	ZX 430 GL	ZX 470 GL	ZX 560 GL				Bemerkung/Remarks/Remarque
37	00 931 901 0	Pendelrollenlager	Pendular roller bearing	Roulement à galets rouleaux pendulaire		1	1	1				22214
38	00 910 709 1	Stützscheibe	Supporting disc	Rondelle diélectrique		1	1	1				S 100 X 125 X 3,5
39	00 910 874 2	Passscheibe	Shim ring	Rondelle d'ajustage		x	x	x				115 X 125 X 0,5
	00 910 873 2	Passscheibe	Shim ring	Rondelle d'ajustage		x	x	x				115 X 125 X 0,3
	00 910 872 2	Passscheibe	Shim ring	Rondelle d'ajustage		x	x	x				115 X 125 X 0,1
40	00 911 695 0	Sicherungsring	Circlip	Circlip		1	1	1				I 125 X 4
41	20 055 408 0	Keilriemenscheibe 6 342mm/45mm	V-belt pulley 6 342mm/45mm	Polea de la correa trapezoi 6 342mm/45mm		1	1	1				
42	20 059 822 0	Klemmscheibe	Clamping washer	Poulie de serrage		1	1	1				
43	00 900 302 1	6kt-Schraube	Hex head bolt	Boulon tête hex		x	x	x				M 12 X 50
44	20 055 319 1	Querrohr links	Cross tube left	Tube transversal gauche		1	1	1				
45	00 909 910 1	Sperrkantscheibe	Detent edged washer	Disque à bord d'arrêt		x	x	x				SKM 12
46	00 910 378 0	Scheibe	Washer	Rondelle		x	x	x				13 X 35 X 5

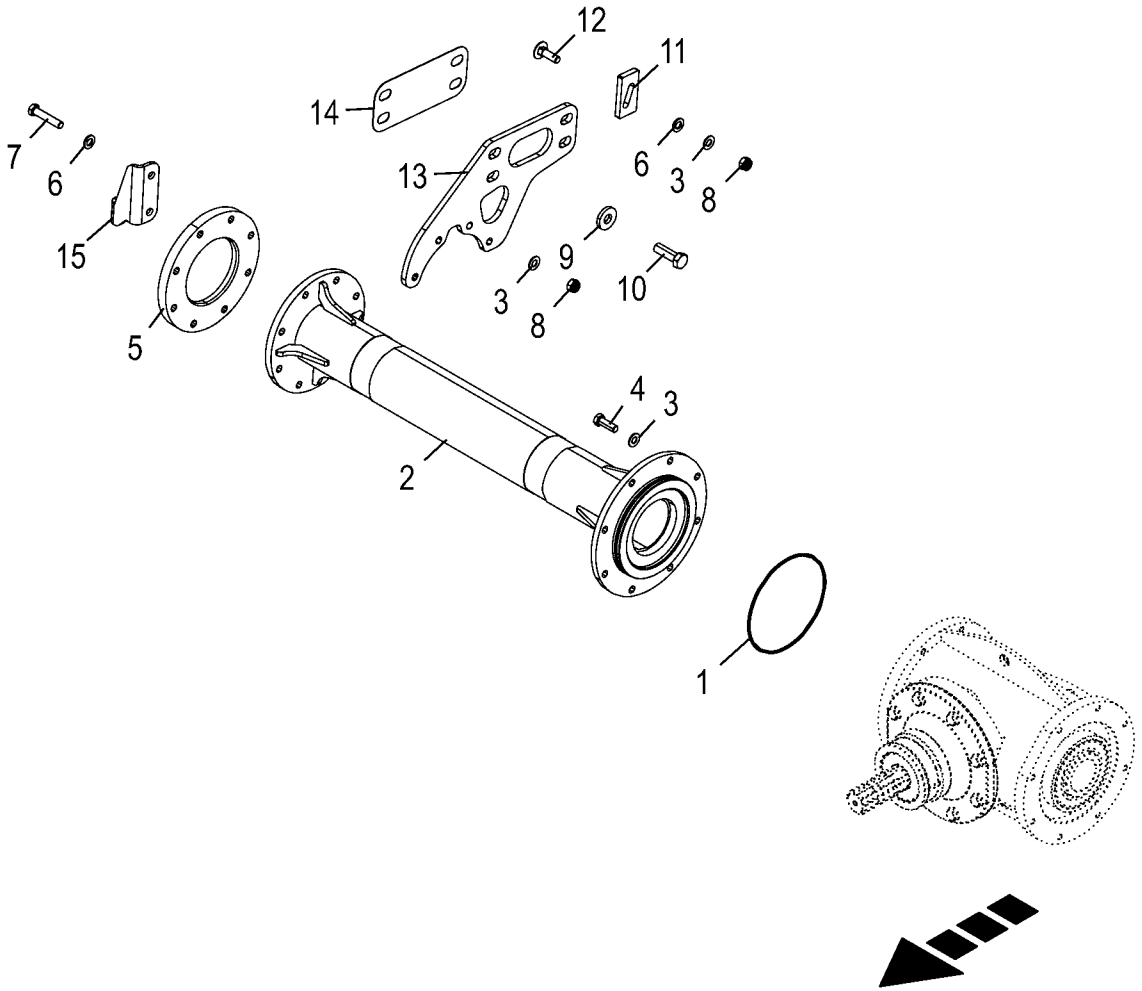

150 050 851 04 / 126.0

150 435 919 03

Mittelgetriebe - Anbauteile rechts
Centre gearbox - Mounting parts right
Engrenage moyen - Pièces à montage additionnel à droite

975001 - 996000

150 050 851 04

150 435 919 3 **126.0**

Pos.	ID-Nr.	Benennung	Description	Description	Masch.-Nr-	ZX 430 GL	ZX 470 GL	ZX 560 GL				Bemerkung/Remarks/Remarque
1	00 937 595 0	O-Ring	O-ring	Joint torique		2	2	2				174 X 4
2	20 055 317 0	Querrohr rechts	Cross tube rh	Tube transversal dr.		1	1	1				
3	90 000 123 0	Sperrkantscheibe	Detent edged washer	Disque à bord d'arrêt		x	x	x				SKK 12
4	00 900 657 0	6kt-Schraube	Hex head bolt	Boulon tête hex		x	x	x				M 12 X 35
5	20 058 649 0	Getriebedeckel	Gearbox cover	Couvercle de boîte		1	1	1				
6	00 910 506 1	Scheibe	Washer	Rondelle		x	x	x				13 X 24 X 2,5
7	00 901 122 0	6kt-Schraube	Hex head bolt	Boulon tête hex		x	x	x				M 12 X 70
	00 900 304 1	6kt-Schraube	Hex head bolt	Boulon tête hex		x	x	x				M 12 X 60
	00 900 302 1	6kt-Schraube	Hex head bolt	Boulon tête hex		x	x	x				M 12 X 50
8	00 908 701 0	Sicherungsmutter	Locknut	Écrou hex		x	x	x				M 12
9	00 910 362 0	Scheibe	Washer	Rondelle		x	x	x				17 X 40 X 6
10	00 900 677 0	6kt-Schraube	Hex head bolt	Boulon tête hex		x	x	x				M 16 X 50
11	20 058 112 0	Keil f. Getriebefixierung	Wedge for gearbox fastening	Cale p. fixation d'engrenage		1	1	1				
12	90 001 829 0	Flachrundschraube	Coach bolt	Vis a tête bombée		x	x	x				M 12 X 40 -10.9
13	20 055 379 0	Flansch rechts	Flange rh	Bride dr.		1	1	1				
14	20 055 461 0	Distanzplatte	Distance plate	Plaque d'écartement		5	5	5				
15	20 058 959 0	Federaufnahme	Spring holder	Logement de ressort		1	1	1				

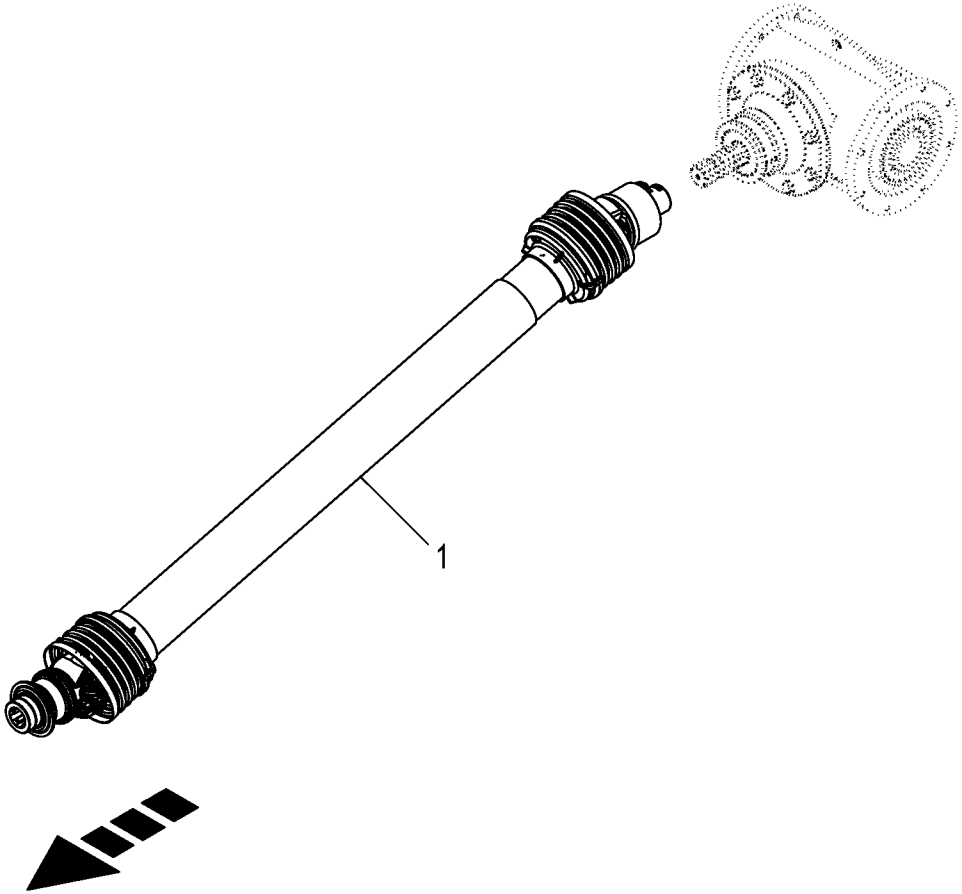

150 050 851 04 / 127.0

150 439 796 01

Mittelgetriebe - Anbauteile vorne
Centre gearbox - Mounting parts front
Engrenage moyen - Pièces à montage additionnel à devant

975001 - 996000

150 050 851 04

150 439 796 1 **127.0**

Pos.	ID-Nr.	Benennung	Description	Description	Masch.-Nr-	ZX 430 GL	ZX 470 GL	ZX 560 GL				Bemerkung/Remarks/Remarque
1	27 012 389 0	Gelenkwelle SFT S8 1310mm LR24 2800Nm -kpl.	Univer shaft SFT S8 1310mm LR24 2800Nm -cpl.	Arbre à cardan SFT S8 1310mm LR24 2800Nm -cpl.		1	1	1				

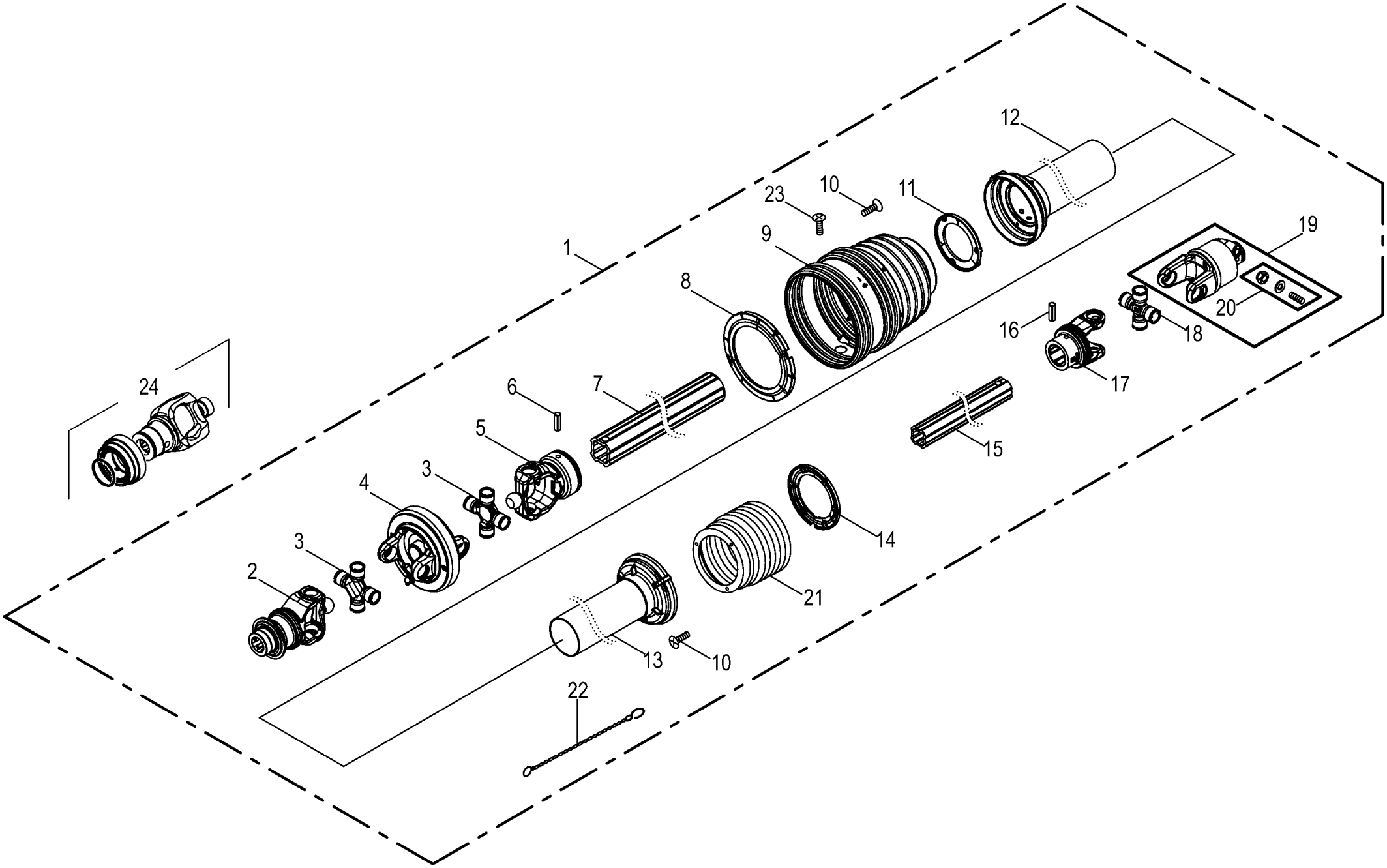

150 050 851 04 / 128.0

150 439 813 01

Hauptgelenkwelle -ByPy
Main Pto shaft
Arbre à cardans primaire

975001 - 996000

150 050 851 04

150 439 813 1 **128.0**

Pos.	ID-Nr.	Benennung	Description	Description	Masch.-Nr-	ZX 430 GL	ZX 470 GL	ZX 560 GL				Bemerkung/Remarks/Remarque
1	27 012 389 0	Gelenkwelle SFT S8 1310mm LR24 2800Nm -kpl.	Univer shaft SFT S8 1310mm LR24 2800Nm -cpl.	Arbre à cardan SFT S8 1310mm LR24 2800Nm -cpl.		1	1	1				
2	27 005 932 0	Aufsteckgabel	Outer yoke	Machoire exterieure		1	1	1				1 3/4" Z= 6
3	27 007 654 0	Kreuzgarnitur	Cross assy	Croisillon		2	2	2				
4	27 007 657 0	Zentralgabel	Centric yoke	Appui central		1	1	1				
5	27 007 656 0	Innengabel für Aussenrohr	Inner yoke for female tube	Machoire int. pour tube ext.		1	1	1				
6	90 001 727 0	Spannstift	Roll pin	Goupille de serrage		1	1	1				10 X 95
7	27 007 699 0	Profilrohr - aussen	Profile tube - outside	Tube profilé - extérieur		1	1	1				Lg.= 1250
8	27 002 652 1	Laufring	Ball race	Anneau de roulement		1	1	1				
9	27 007 715 0	Schutzmanschette	Dust boot	Manchette de protection		1	1	1				
10	00 955 453 0	Schraube	Screw	Boulon		x	x	x				4,8 X 22
11	00 955 452 0	Laufring	Ball race	Anneau de roulement		1	1	1				
12	27 015 653 0	Schutzrohr (Basis-Tricht) A 1082	Protective tube (Basis-Tricht) 1 1082	Tube de protection (Basis- Tricht) 1 1082		1	1	1				
13	27 015 654 0	Schutzrohr (Basis-Tricht) I 1082	Protective tube (Basis-Tricht) 3 1082	Tube de protection (Basis- Tricht) 3 1082		1	1	1				
14	00 955 456 0	Laufring	Ball race	Anneau de roulement		1	1	1				
15	27 007 700 0	Profilrohr - innen	Profile tube - inside	Tube profilé - intérieure		1	1	1				Lg.= 1250
16	00 912 720 2	Spannstift	Roll pin	Goupille de serrage		1	1	1				10 X 70
17	27 006 756 0	Innengabel für Innenrohr	Inner yoke for male tube	Machoire int. pour tube int.		1	1	1				
18	27 006 262 0	Kreuzgarnitur	Cross assy	Croisillon		1	1	1				
19	27 015 655 0	Abschaltkupplung S8 LR24 2800Nm	Shut-off clutch 28 LR24 2800NMR	Limiteur de couple 28 LR24 2800000006		1	1	1				
20	27 009 577 0	Klemmschraube	Clamping screw	Vis de serrage		1	1	1				M 14 X 1,5
21	27 006 757 0	Schutzmanschette	Dust boot	Manchette de protection		1	1	1				
22	27 010 883 0	Haltekette	Chain	Chainette		2	2	2				
23	00 955 453 0	Schraube	Screw	Boulon		x	x	x				4,8 X 22
24	27 007 749 0	Aufsteckgabel -nur auf Anfrage	Outer yoke -on request only	Machoire exterieure - uniquement sur demande		1	1	1				1 3/8 Z= 21
	27 005 933 0	Aufsteckgabel -nur auf Anfrage	Outer yoke -on request only	Machoire exterieure - uniquement sur demande		1	1	1				1 3/4" Z= 20
	27 007 653 0	Aufsteckgabel -nur auf Anfrage	Outer yoke -on request only	Machoire exterieure - uniquement sur demande		1	1	1				1 3/8" Z= 6

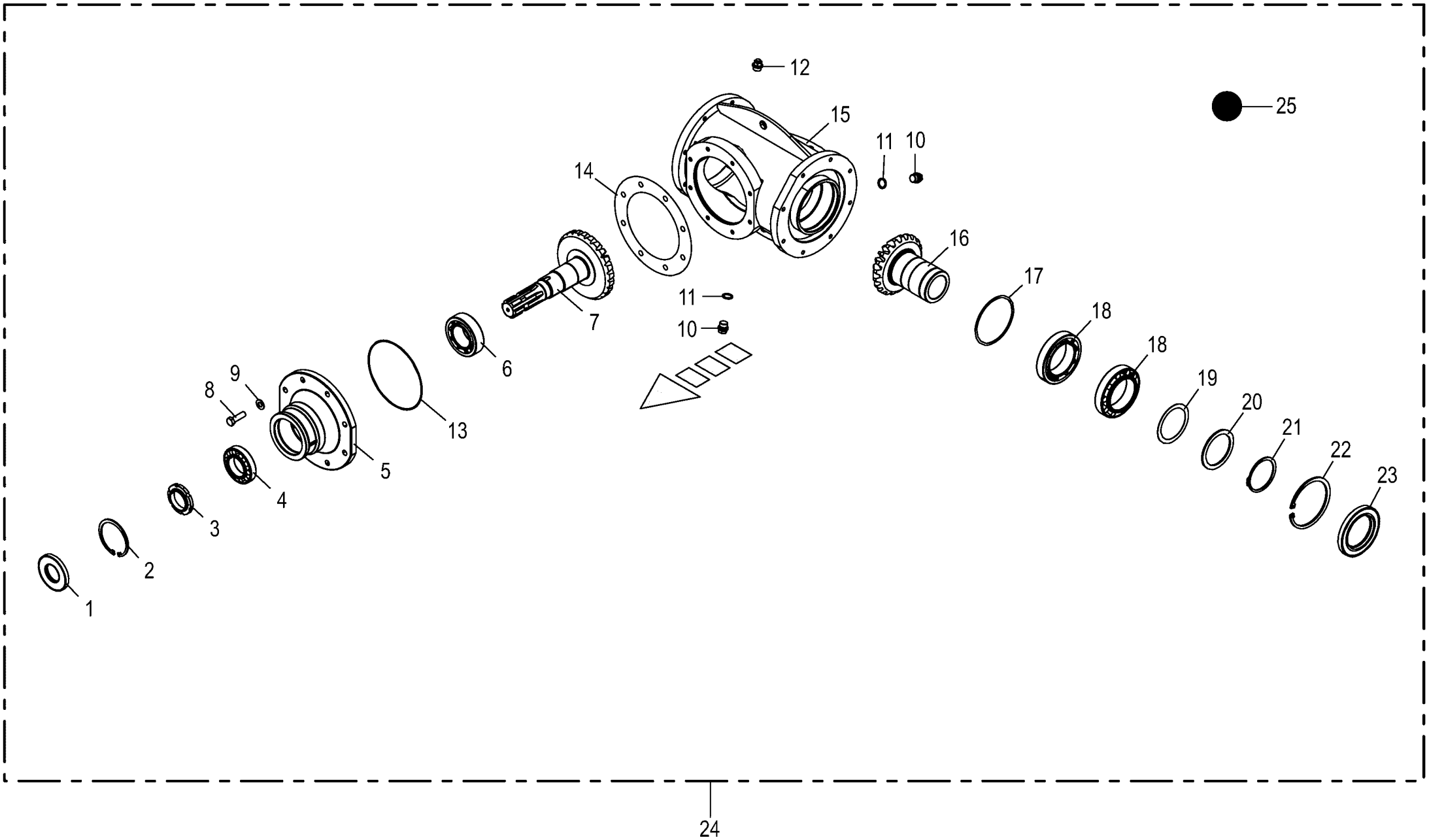

150 050 851 04 / 129.0

150 435 931 01

Mittelgetriebe -kpl. **Centre gearbox** **Engrenage moyen**					975001 - 996000	ZX 430 GL	ZX 470 GL	ZX 560 GL				**150 050 851 04** 150 435 931 1 **129.0**
Pos.	ID-Nr.	Benennung	Description	Description	Masch.-Nr-							Bemerkung/Remarks/Remarque
1	00 936 059 0	Radial-Wellendichtring	Radial-shaft sealing ring	Radial-bague d'étanchéité		1	1	1				AS 45 X 90 X 10
2	00 911 680 0	Sicherungsring	Circlip	Circlip		1	1	1				90 X 3
3	00 909 507 0	Nutmutter	Slotted nut	Écrou cylindrique à encoches		1	1	1				M 50 X 1,5
4	00 932 109 0	Kegelrollenlager	Taper roller bearing	Roulement à rouleaux coniques		1	1	1				30210 A
5	00 955 626 0	Gehäusenabe	Gear case hub	Carter-moyeu		1	1	1				
6	00 930 278 0	Kegelrollenlager	Taper roller bearing	Roulement à rouleaux coniques		1	1	1				33211
7	20 055 310 0	Kegelritzelwelle M=7 Z=25/21 90° 90°	Bevel pinion shaft M=7 Z=25/ 21 90deg 90°	Arbre de pignon conique M=7 Z= 25/21 90°		1	1	1				
8	00 900 658 0	6kt-Schraube	Hex head bolt	Boulon tête hex		x	x	x				M 12 X 40
9	90 000 123 0	Sperrkantscheibe	Detent edged washer	Disque à bord d'arrêt		x	x	x				SKK 12
10	27 001 067 0	Verschlussschraube	Screw plug	Bouchon fileté		2	2	2				M 18 X 1,5
11	00 937 727 0	Dichtring	Gasket ring	Bague d'étanchéité		2	2	2				A 18 X 24
12	27 008 972 0	Entlüftungsventil	Air bleed valve	Clapet de purge		1	1	1				M 18 X 1,5
13	00 937 609 0	O-Ring	O-ring	Joint torique		1	1	1				170 X 3
14	00 955 625 0	Passscheibe	Shim ring	Rondelle d'ajustage		x	x	x				170 X 250 X 0.35
	00 955 624 0	Passscheibe	Shim ring	Rondelle d'ajustage		x	x	x				170 X 250 X 0.25
	00 955 623 0	Passscheibe	Shim ring	Rondelle d'ajustage		x	x	x				170 X 250 X 0.15
15	20 055 309 0	Getriebegehäuse	Gearbox housing	Carter de boîte de vitesses		1	1	1				
16	20 055 311 0	Kegelrad M=7 Z=21/25 90° 90°	Bevel gear M=7 Z=21/25 90deg 90°	Roue conique M=7 Z=21/25 90° 90°		1	1	1				
17	00 910 878 1	Passscheibe	Shim ring	Rondelle d'ajustage		x	x	x				115 X 125 X 1,0
	00 910 874 2	Passscheibe	Shim ring	Rondelle d'ajustage		x	x	x				115 X 125 X 0,5
	00 910 873 2	Passscheibe	Shim ring	Rondelle d'ajustage		x	x	x				115 X 125 X 0,3
	00 910 872 2	Passscheibe	Shim ring	Rondelle d'ajustage		x	x	x				115 X 125 X 0,1
18	00 932 183 0	Kegelrollenlager	Taper roller bearing	Roulement à rouleaux coniques		2	2	2				32016 X
19	00 910 994 0	Passscheibe	Shim ring	Rondelle d'ajustage		x	x	x				80 X 100 X 1,0
20	00 910 746 0	Stützscheibe	Supporting disc	Rondelle diélectrique		1	1	1				S 80 X 100 X 3,5
21	00 911 506 0	Sicherungsring	Circlip	Circlip		1	1	1				A 80 X 2,5
22	00 911 695 0	Sicherungsring	Circlip	Circlip		1	1	1				I 125 X 4
23	00 936 064 0	Radial-Wellendichtring	Radial-shaft sealing ring	Radial-bague d'étanchéité		1	1	1				A 80 X 125 X 12
24	20 055 307 0	Mittelgetriebe mont.	Centre gearbox assembled	Engrenage central assemblé		1	1	1				
25	00 926 101 0	Getriebeöl -Id.-Nr.= 1ltr	Oil -Id.-no.= 1ltr	Huile -Id.-no.= 1ltr		4	4	4				

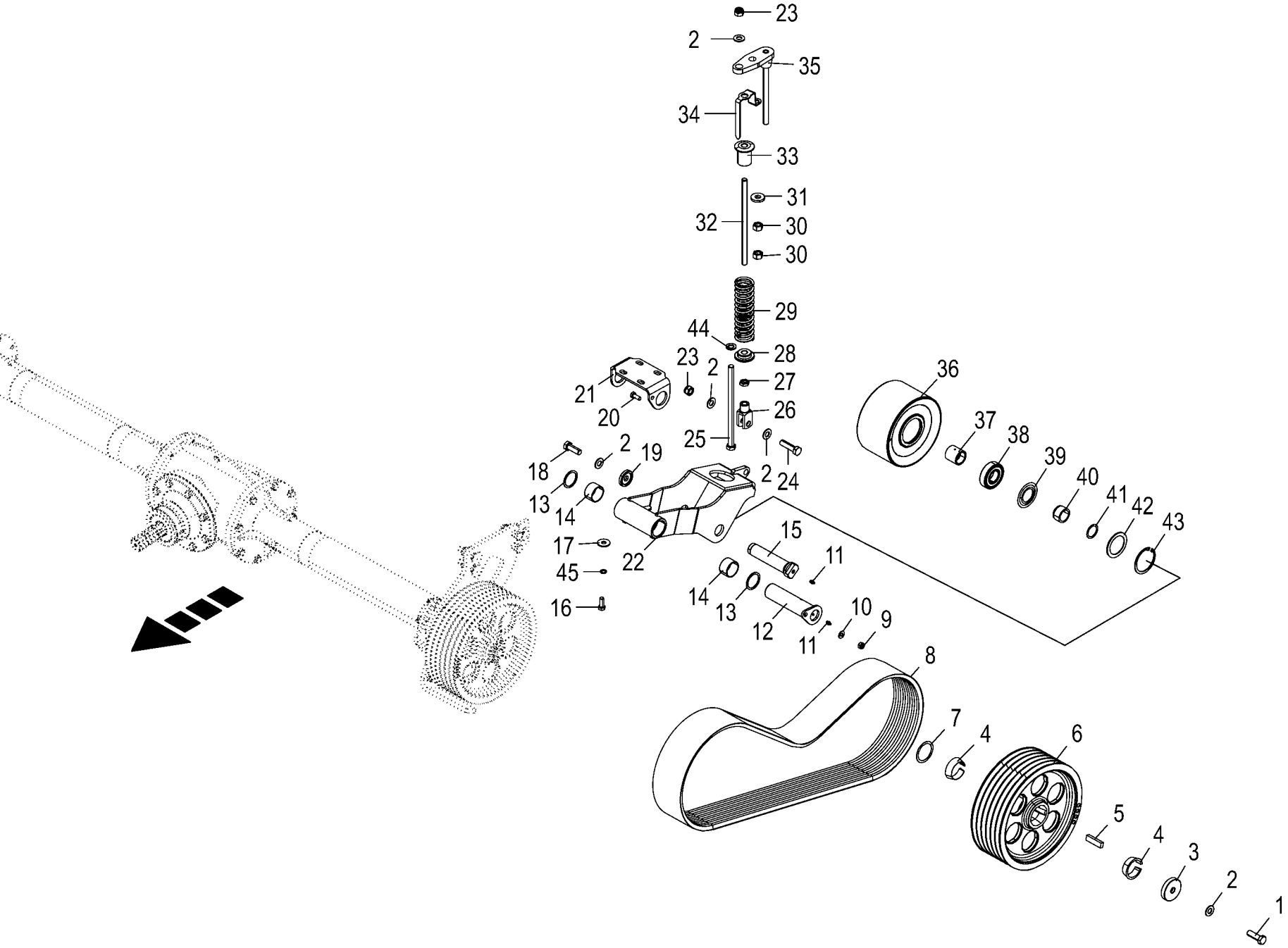

150 050 851 04 / 130.0

150 436 024 02

Riementrieb - Förderrotor
Belt drive - Feed rotor
Courroie de transmission - Rotor d'alimentation

975001 - 996000

150 050 851 04

150 436 024 2 **130.0**

Pos.	ID-Nr.	Benennung	Description	Description	Masch.-Nr-	ZX 430 GL	ZX 470 GL	ZX 560 GL				Bemerkung/Remarks/Remarque
1	00 900 677 0	6kt-Schraube	Hex head bolt	Boulon tête hex		x	x	x				M 16 X 50
2	00 909 912 1	Sperrkantscheibe	Detent edged washer	Disque à bord d'arrêt		x	x	x				SKM 16
3	20 055 405 0	Klemmscheibe Rd 70 x14 A3G	Clamping washer Rd 70 x 14 A3G	Poulie de serrage Rd 70 x14 A3G		1	1	1				
4	20 055 331 0	Klemmring 55 Rd 70 x 20 A3G	Clamping ring 55 Rd 70 x 20 A3G	Anneau de serrage 55 Rd 70 x 20 A3G		2	2	2				
5	00 915 023 0	Passfeder	Fit-in key	Clavette		1	1	1				B 16 X 10 X 60
6	20 055 409 0	Keilriemenscheibe 6 342mm/55mm	V-belt pulley 6 342mm/55mm	Polea de la correa trapezoi 6 342mm/55mm		1	1	1				
7	00 910 815 0	Passscheibe	Shim ring	Rondelle d'ajustage		5	5	5				55 X 68 X 1,0
8	27 008 977 0	Kraftband 6-HBM(KV25) 2500La+/-10	Power Band	Bande de force 8-HBM(KV29) 9800La+/-30		1	1	1				
9	90 001 230 0	Sicherungsmutter	Locknut	Écrou hex		x	x	x				M 10
10	00 909 909 1	Sperrkantscheibe	Detent edged washer	Disque à bord d'arrêt		x	x	x				SKM 10
11	00 919 105 0	Kegelschmiernippel	Grease niple	Graisseur à cone		2	2	2				AM 8 X 1
12	20 055 393 0	Lagerbolzen	Bearing bolt	Boulon du palier		1	1	1				
13	00 910 877 0	Passscheibe	Shim ring	Rondelle d'ajustage		4	4	4				45 X 55 X 2,0
14	00 934 931 0	Lagerbuchse	Bearing bush	Coussinet		2	2	2				45 X 50 X 30
15	20 055 395 0	Aufnahmedorn Rd 45 x173 A3G	Arbor Rd 45 x 173 A3G	Mandrin de logement Rd 45 x173 A3G		1	1	1				
16	00 900 656 0	6kt-Schraube	Hex head bolt	Boulon tête hex		x	x	x				M 12 X 30
17	00 910 609 0	Scheibe	Washer	Rondelle		x	x	x				13 X 37 X 3
18	00 900 676 0	6kt-Schraube	Hex head bolt	Boulon tête hex		x	x	x				M 16 X 45
19	20 055 406 0	Klemmscheibe Rd 50 x9 A3G	Clamping disc Rd 50 x 9 A3G	Rondelle de serrage Rd 50 x14 A3G		1	1	1				
20	00 900 636 0	6kt-Schraube	Hex head bolt	Boulon tête hex		x	x	x				M 10 X 25
21	20 055 396 0	Halterung	Support	fixation		1	1	1				
22	20 055 346 0	Spannarm mit Buchsen mont.	Tensioning arm with bushings assembled	Bras tendeur + douilles assemblé		1	1	1				
	20 255 761 0	Spannarm m. Buchsen mont. - 30,5" Bereifung	Tensioning arm with bushings assembl. - 30,5" tyres	Bras tendeur + douilles assembl. - 30,5" pneus		1	1	1				
23	00 908 719 0	Sicherungsmutter	Locknut	Écrou hex		x	x	x				M 16
24	00 901 482 0	6kt-Schraube	Hex head bolt	Boulon tête hex		x	x	x				M 16 X 60
25	00 900 394 0	6kt-Schraube	Hex head bolt	Boulon tête hex		x	x	x				M 16 X 280
26	00 927 104 0	Gabelkopf	Clevis	Tête de fourche		1	1	1				M 16
27	00 908 620 0	6kt-Mutter -niedrige Form	Hex nut -low form	Écrou hex -forme basse		x	x	x				M 16
28	20 056 077 0	Buchse unten	Socket bottom Rd 60 x 26 A3G	Douille en bas Rd 60 x 26 A3G		1	1	1				
29	27 004 751 0	Druckfeder	Pressure spring	Ressort de pression		1	1	1				7 X 49,5 X 200
30	00 908 220 0	6kt-Mutter	Hex nut	Écrou hex		2	2	2				M 16

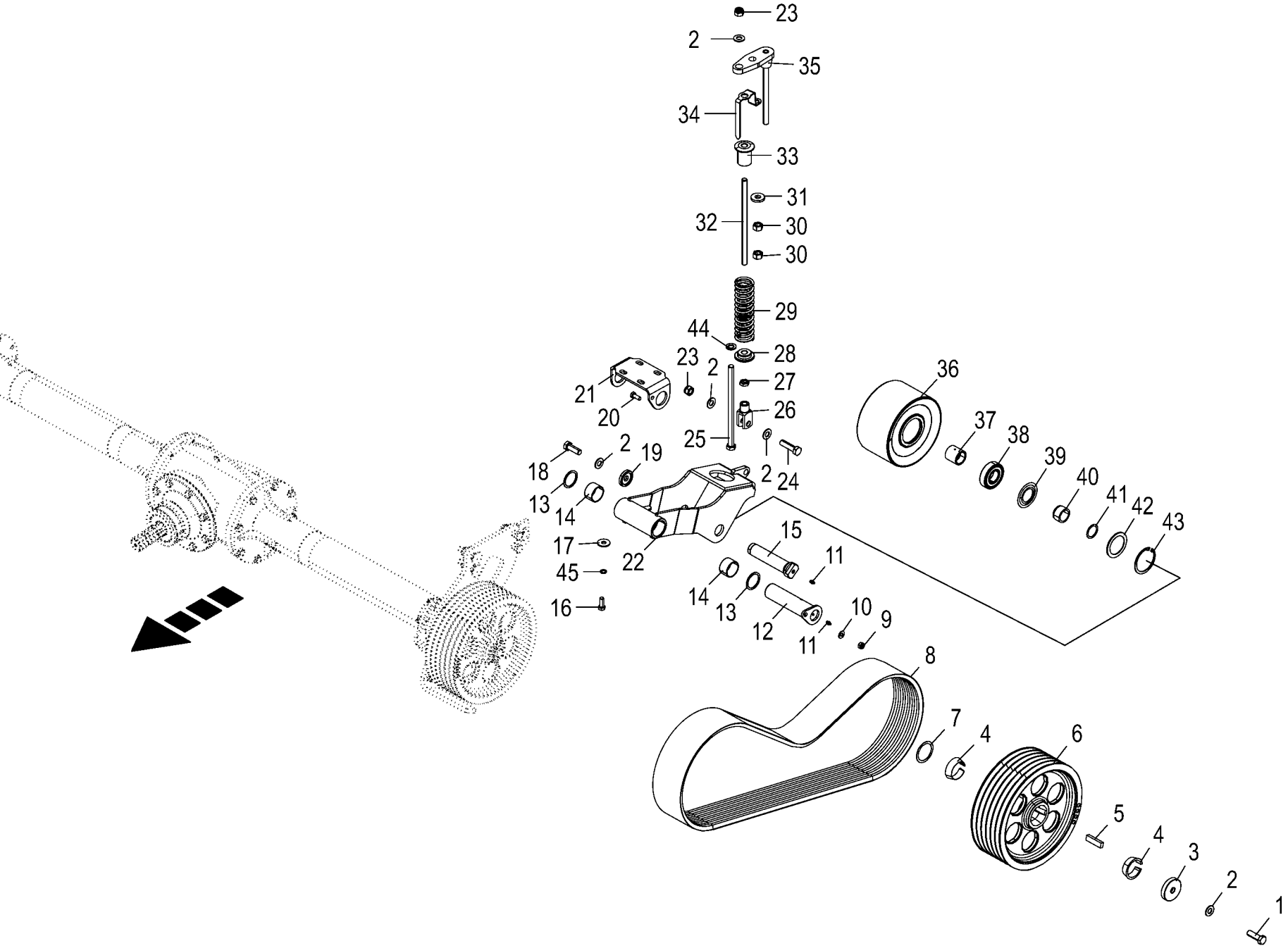

150 050 851 04 / 130.0

150 436 024 02

Riementrieb - Förderrotor
Belt drive - Feed rotor
Courroie de transmission - Rotor d'alimentation

975001 - 996000

150 050 851 04

150 436 024 2 **130.0**

Pos.	ID-Nr.	Benennung	Description	Description	Masch.-Nr-	ZX 430 GL	ZX 470 GL	ZX 560 GL				Bemerkung/Remarks/Remarque
31	00 910 362 0	Scheibe	Washer	Rondelle		x	x	x				17 X 40 X 6
32	20 056 079 0	Gewindestange	Rod with thread Rd 16 h9 x 300 A3G	Barre avec filetage Rd 16 h9 x 300 A3G		1	1	1				
33	20 055 398 0	Buchse lang Rd 60 x60 A3G	Bushing long Rd 60 x 60 A3G	Douille long Rd 60 x60 A3G		1	1	1				
34	20 056 078 1	Zeiger	Indicator	Indicateur		1	1	1				
35	20 056 080 0	Druckplatte	Pressure plate	Plaque de compression		1	1	1				
36	27 009 602 2	Spannrolle Ø 225mm	Tension roll Ø 225mm	Galet tendeur Ø 225mm		1	1	1				
37	20 220 284 2	Buchse innen	Bushing inside	Douille intérieure		1	1	1				
38	00 930 467 0	Rillenkugellager	Grooved ball bearing	Roulement à gorge		2	2	2				6307 RS
39	00 937 015 0	Nilos-Ring	Nilos-ring	Nilos-Rondelle d'etancheite		2	2	2				6307 ZJV
40	20 057 852 0	Distanzbuchse außen	Spacer sleeve outside	Douille d'écartement extérieur		2	2	2				
41	00 911 134 0	Passscheibe	Shim ring	Rondelle d'ajustage		x	x	x				35 X 45 X 1,0
42	00 937 014 0	Nilos-Distanzring	Nilos-Spacer ring	Nilos-Bague d'ecartement		2	2	2				J 80
43	00 911 673 0	Sicherungsring	Circlip	Circlip		2	2	2				80 X 2,5
44	00 910 303 1	Scheibe	Washer	Rondelle		x	x	x				17 X 30 X 3
45	00 909 911 0	Sperrkantscheibe	Detent edged washer	Disque à bord d'arrêt		x	x	x				SKZ 12

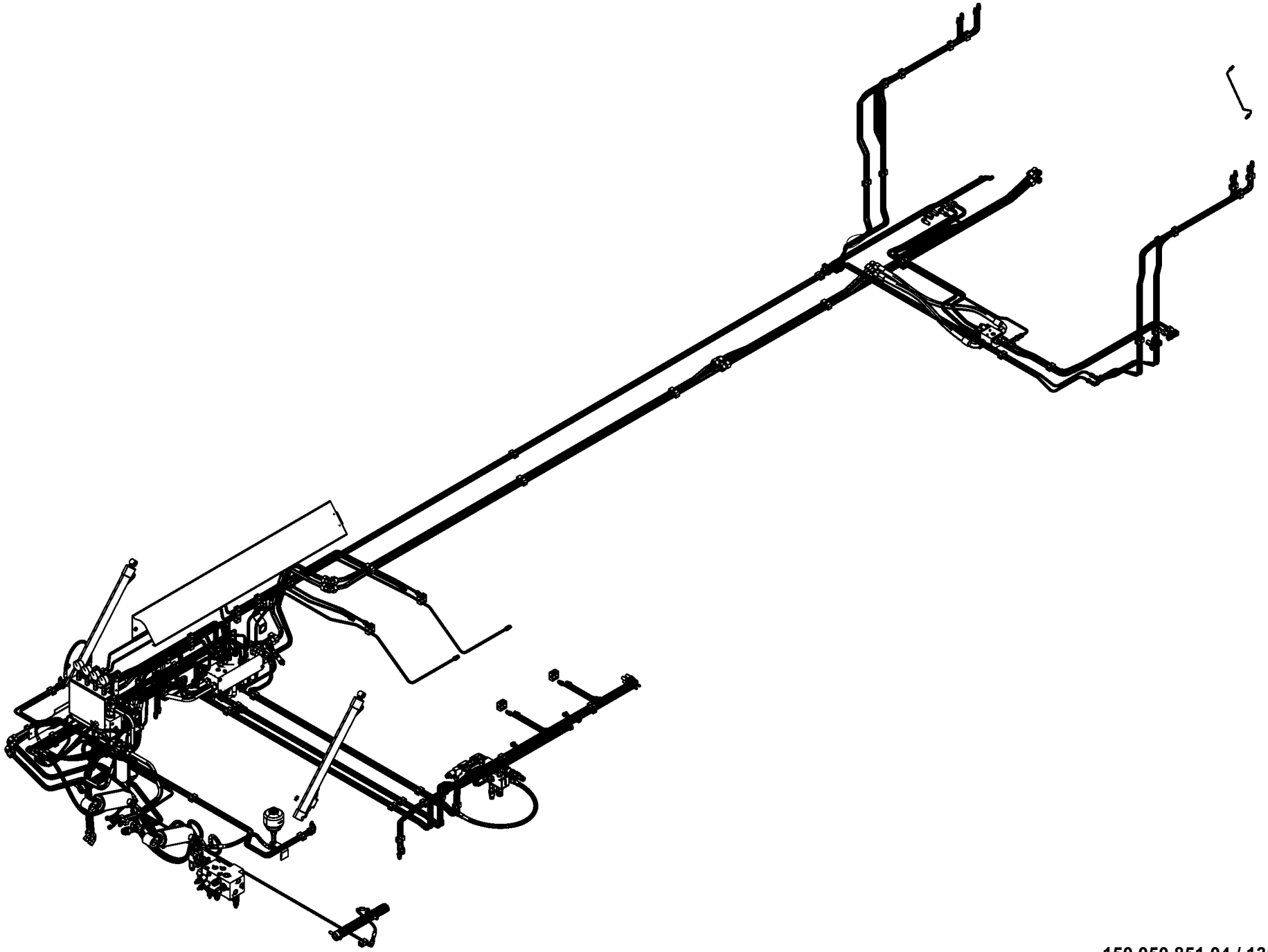

150 050 851 04 / 131.0

150 438 691 01

-----HYDRAULIK -----HYDRAULICS -----SYSTÈME HYDRAULIQUE					975001 - 996000	ZX 430 GL	ZX 470 GL	ZX 560 GL				150 050 851 04 150 438 691 1 131.0
Pos.	ID-Nr.	Benennung	Description	Description	Masch.-Nr-							Bemerkung/Remarks/Remarque
1						.	.	.				

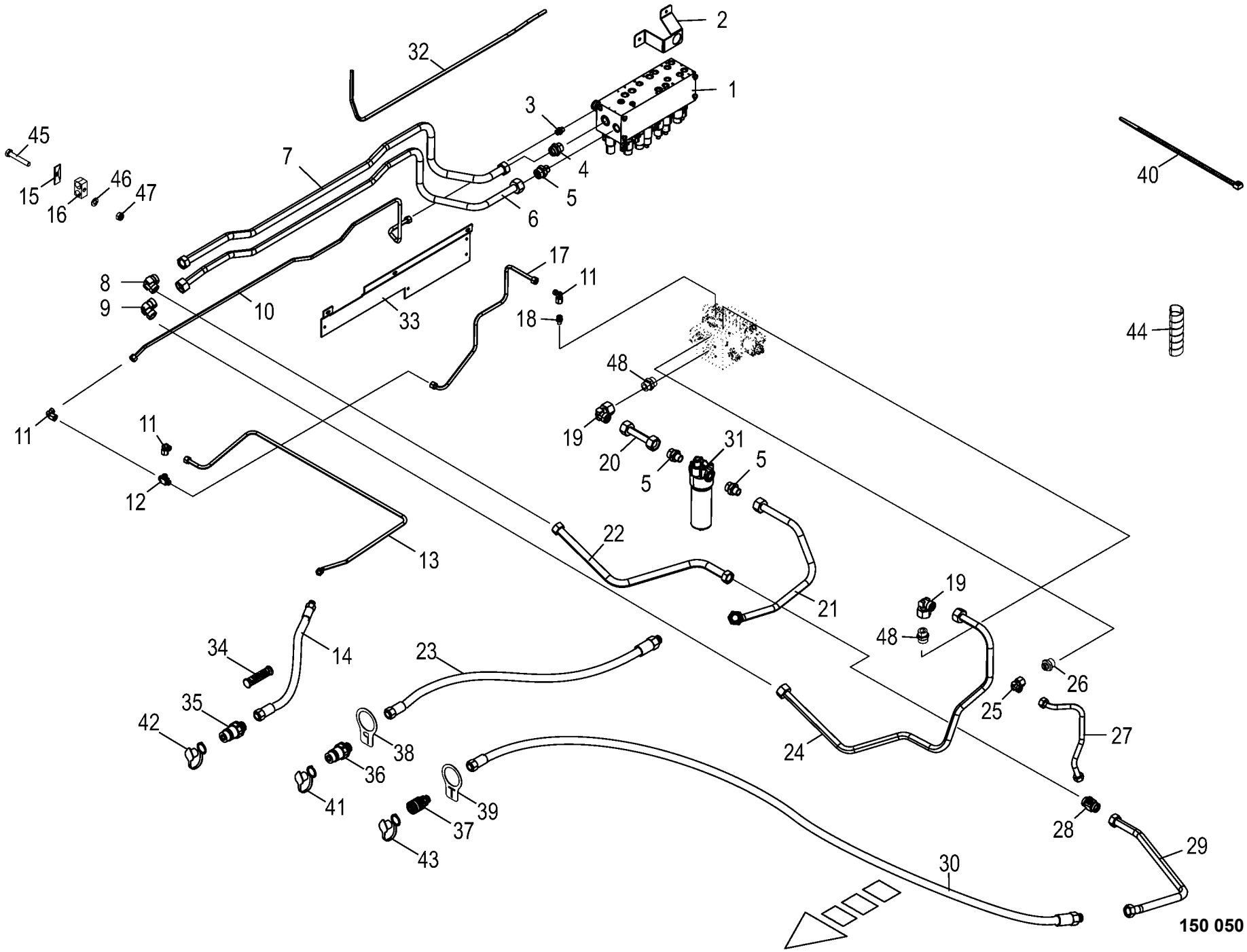

150 050 851 04 / 132.0

150 438 464 05

Hydraulik - Schlepper bis Hauptblock / Block Zwangslenkung -
Hydraulics - tractor to main block
Système hydraulique - tracteur au bloc

975001 - 996000

150 050 851 04

150 438 464 5 **132.0**

Pos.	ID-Nr.	Benennung	Description	Description	Masch.-Nr-	ZX 430 GL	ZX 470 GL	ZX 560 GL				Bemerkung/Remarks/Remarque
1	27 012 150 1	Hydraulik-Hauptblock -kpl.	Hydr. main block -cpl.	Bloc principal hydraulique - cpl.		1	1	1				
2	20 058 526 1	Halterung für Elektr.-Stecker	Support for elect. plug	Fixation p. connecteur électrique		1	1	1				
3	00 919 918 1	Einschraubstutzen	Male connector	Raccord filet		1	1	1				M 18 X 1,5 / E R3/8"
4	00 919 657 1	Einschraubstutzen	Male connector	Raccord filet		1	1	1				L 28 / G 1"
5	90 001 878 0	Einschraubstutzen S 25 / G 3/ 4" E Zn8	Screw-in fitting S 25 / G 3/ 4" E Zn8	Manchon fileté S 25 / G 3/4" E Zn8		4	4	4				
6	20 058 719 0	Hyd.-Leitung 25 x 2,5 x 1933 8 Bögen	Hydraulic line 25 x 2,5 x 1933	Conduite hydraulique 25 x 2,5 x 1933		1	1	1				
7	20 058 723 0	Hyd.-Leitung 28 x 1,5 x 1723 6 Bögen	Hydraulic line 28 x 1,5 x 1723	Conduite hydraulique 28 x 1,5 x 1723		1	1	1				
8	90 002 405 0	Winkelverbindungsstutzen L 28	Elbow connecting piece L 28	Manchon de raccord angulaire L 28		1	1	1				
9	90 001 875 0	Winkelverbindungsstutzen S 25 Zn8	Elbow connecting piece S 25 Zn8	Manchon de raccord angulaire S 25 Zn8		2	2	2				
10	20 058 716 0	Hyd.-Leitung 12 x 1,5 x 1840 8 Bögen	Hydraulic line 12 x 1,5 x 1840	Conduite hydraulique 12 x 1,5 x 1840		1	1	1				
11	00 921 067 1	Winkelstutzen	Angle lug	Jarret tubulure		3	3	3				M 18 X 1,5
12	00 919 729 0	Wechselventil	Valve	Soupape		1	1	1				L 12
13	20 058 718 0	Hyd.-Leitung 12 x 1,5 x 1665 5 Bögen	Hydraulic line 12 x 1,5 x 1665	Conduite hydraulique 12 x 1,5 x 1665		1	1	1				
14	00 920 984 1	Hochdruckschlauchleitung	High pressure hose line	Conduite de tuyau haute pression		1	1	1				Lg.= 2200
15	27 007 549 0	Deckplatte	Cover plate	Plaque de recouvrement		3	3	3				
	00 925 144 0	Deckplatte	Cover plate	Plaque de recouvrement		3	3	3				
	00 925 134 0	Deckplatte	Cover plate	Plaque de recouvrement		3	3	3				
16	27 007 249 0	Rohrschelle -2 Hälften	Tube clamp -2 halves	Bride -2 moitiés		3	3	3				Bo.= 25/28
	27 007 549 0	Deckplatte	Cover plate	Plaque de recouvrement		3	3	3				
	00 925 143 0	Rohrschelle -2 Hälften	Tube clamp -2 halves	Bride -2 moitiés		3	3	3				Bo.= 25/12
	00 925 144 0	Deckplatte	Cover plate	Plaque de recouvrement		3	3	3				
	00 925 105 0	Rohrschelle -2 Hälften	Tube clamp -2 halves	Bride -2 moitiés		3	3	3				Bo.= 12/12
	00 925 134 0	Deckplatte	Cover plate	Plaque de recouvrement		3	3	3				
17	20 058 717 0	Hyd.-Leitung 12 x 1,5 x 826 5 Bögen	Hydraulic line 12 x 1,5 x 826	Conduite hydraulique 12 x 1,5 x 826		1	1	1				
18	00 919 630 0	Einschraubstutzen	Male connector	Raccord filet		1	1	1				L 12/G 1/4"
19	00 920 873 0	Winkelstutzen	Angle lug	Jarret tubulure		2	2	2				S 25
20	20 058 710 0	Hyd.-Leitung 25 x 2,5 x 152 0 Bögen	Hydraulic line 25 x 2,5 x 152	Conduite hydraulique 25 x 2,5 x 152		1	1	1				
21	20 058 707 0	Hyd.-Leitung 25 x 2,5 x 902 4 Bögen	Hydraulic line 25 x 2,5 x 902	Conduite hydraulique 25 x 2,5 x 902		1	1	1				

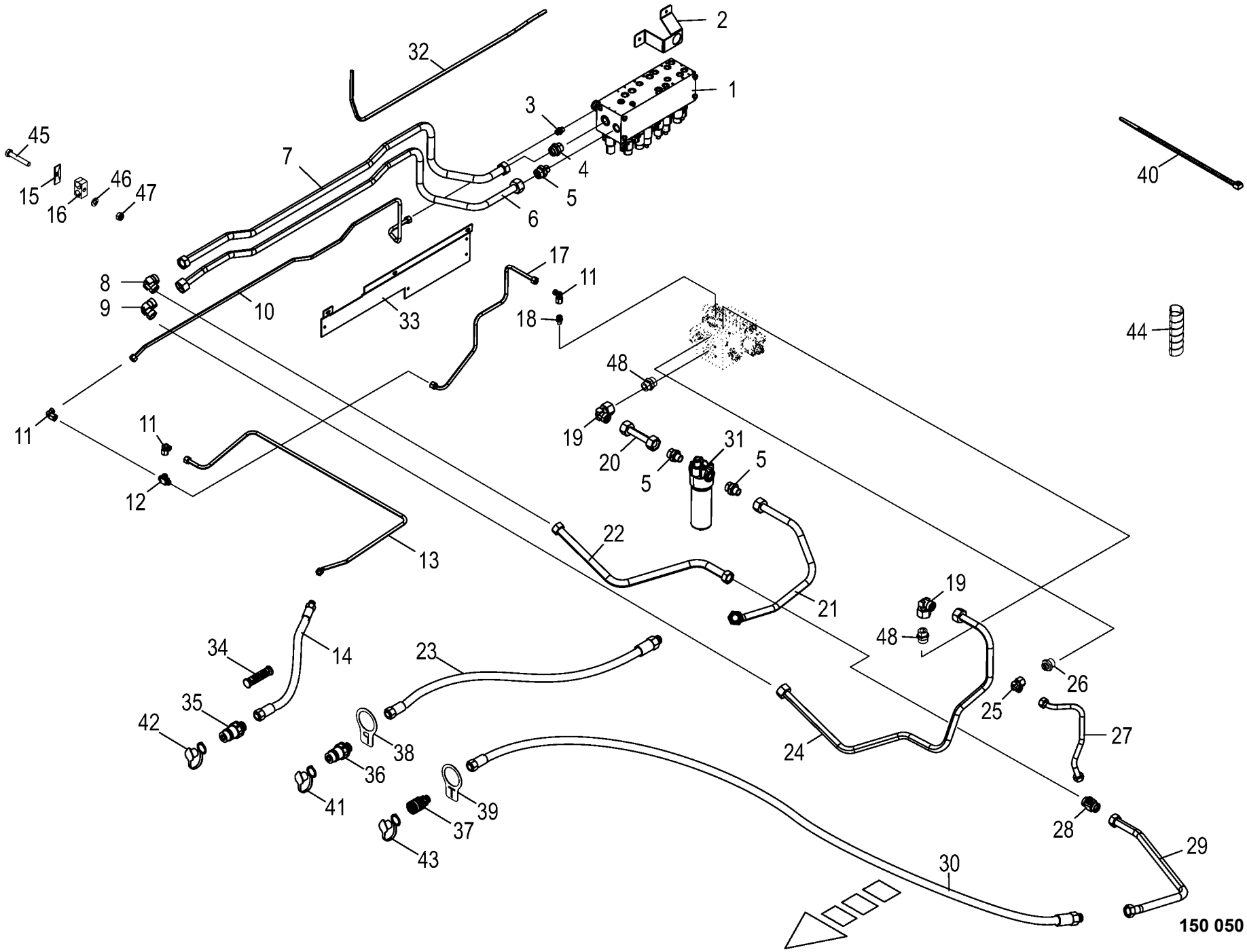

150 050 851 04 / 132.0

150 438 464 05

Hydraulik - Schlepper bis Hauptblock / Block Zwangslenkung -
Hydraulics - tractor to main block
Système hydraulique - tracteur au bloc

975001 - 996000

150 050 851 04

150 438 464 5 **132.0**

Pos.	ID-Nr.	Benennung	Description	Description	Masch.-Nr-	ZX 430 GL	ZX 470 GL	ZX 560 GL				Bemerkung/Remarks/Remarque
22	20 058 713 0	Hyd.-Leitung 28 x 1,5 x 798 2 Bögen	Hydraulic line 28 x 1,5 x 798	Conduite hydraulique 28 x 1,5 x 798		1	1	1				
23	27 013 409 0	Hyd-Schlauch 2SN 20x2100 DKOS CES	Hyd. hose 2 SN 20x2100 DKOS CES	Flex. hyd. 2 SN 20x2100 DKOS CES		1	1	1				
24	20 058 711 0	Hyd.-Leitung 25 x 2,5 x 1448 6 Bögen	Hydraulic line 25 x 2,5 x 1448	Conduite hydraulique 25 x 2,5 x 1448		1	1	1				
25	00 921 173 0	Winkelstutzen	Angle lug	Jarret tubulure		1	1	1				L 18
26	90 002 414 0	Einschraubstutzen L 18 / G 1" E Zn8	Screw-in fitting L 18 / G 1" E Zn8	Manchon fileté L 18 / G 1" E Zn8		1	1	1				
27	20 058 714 0	Hyd.-Leitung 18 x 2 x 437 4 Bögen	Hydraulic line 18 x 2 x 437	Conduite hydraulique 18 x 2 x 437		1	1	1				
28	27 003 870 0	T-Reduzierung	T-reduction	T-reduction		1	1	1				M 36 X 2 / M 26 X 1,5 / M 36 X 2
29	20 058 712 0	Hyd.-Leitung 28 x 1,5 x 956 4 Bögen	Hydraulic line 28 x 1,5 x 956	Conduite hydraulique 28 x 1,5 x 956		1	1	1				
30	27 013 408 0	Hyd-Schlauch 2SN 25x2100 DKOL CEL	Hyd. hose 2 SN 25x2100 DKOL CEL	Flex. hyd. 2 SN 25x2100 DKOL CEL		1	1	1				
31	27 014 097 0	Hochdruckfilter MFM MM 95	High pressure filter MFM mm 95	Filtre haute pression MFM MM 95		1	1	1				
	27 013 805 0	Filterelement	Filter element 0095 D 010 MM/-Krone-VPN	Élément filtrant 0095D 010 MM/-Krone-VPN		1	1	1				
	27 010 484 0	Dichtsatz HD-Filter MFM	Gasket ring	Bague d'étanchéité		1	1	1				
	27 004 028 0	Verschmutzungsanzeige	Contamination indicator	Indicateur de contamination		1	1	1				
32	20 058 724 0	Hyd.-Leitung 12 x 1,5 x 1234 4 Bögen	Hydraulic line 12 x 1,5 x 1234	Conduite hydraulique 12 x 1,5 x 1234		1	1	1				
33	20 057 973 0	Halterung für Hydraulik vorne	Support for hydraulics front	Fixation p. système hydraulique avant		1	1	1				
34	27 013 869 0	Griffhälften+Beschrift-Satz NW06/10	Handle halves + labelling set NW06/10	Moitié de poignée de DPR + Jeu inscript.		1	1	1				
	27 013 868 0	Hyd.- Schlauchbeschriftungssatz 40- Ziff.	Labelling kit hydraulic hose 40numbers	Jeu inscrip. du tuyau flex. hydr 40chif.		1	1	1				
35	27 009 614 0	Kupplungs-Stecker S BG2 M18x1, 5	Plug	Fiche de jonction		1	1	1				
36	27 007 313 0	Kupplungsstecker	Connector plug	Fiche de jonction		1	1	1				M 30 X 2
37	27 007 316 0	Kupplungsmuffe	Sleeve	Cache poussiere		1	1	1				M 30 X 2
38	20 058 850 1	Hinweisschild P	Information label P Bl 2 x60x40	Panneau indicateur P Bl 2 x60x40		1	1	1				
39	20 058 851 1	Hinweisschild T	Information label T Bl 2 x60x40	Panneau indicateur T Bl 2 x60x40		1	1	1				
40	00 922 672 2	Kabelbinder	Cable band	Collier de serrage		x	x	x				Lg.= 450
41	27 007 412 0	Staubkappe f. Stecker BG4 3/ 4" rot	Sleeve	Cache poussiere		1	1	1				
42	00 921 199 0	Staubmuffe -rot	Dust cap -red	Manchon anti-poussiere -rouge		1	1	1				

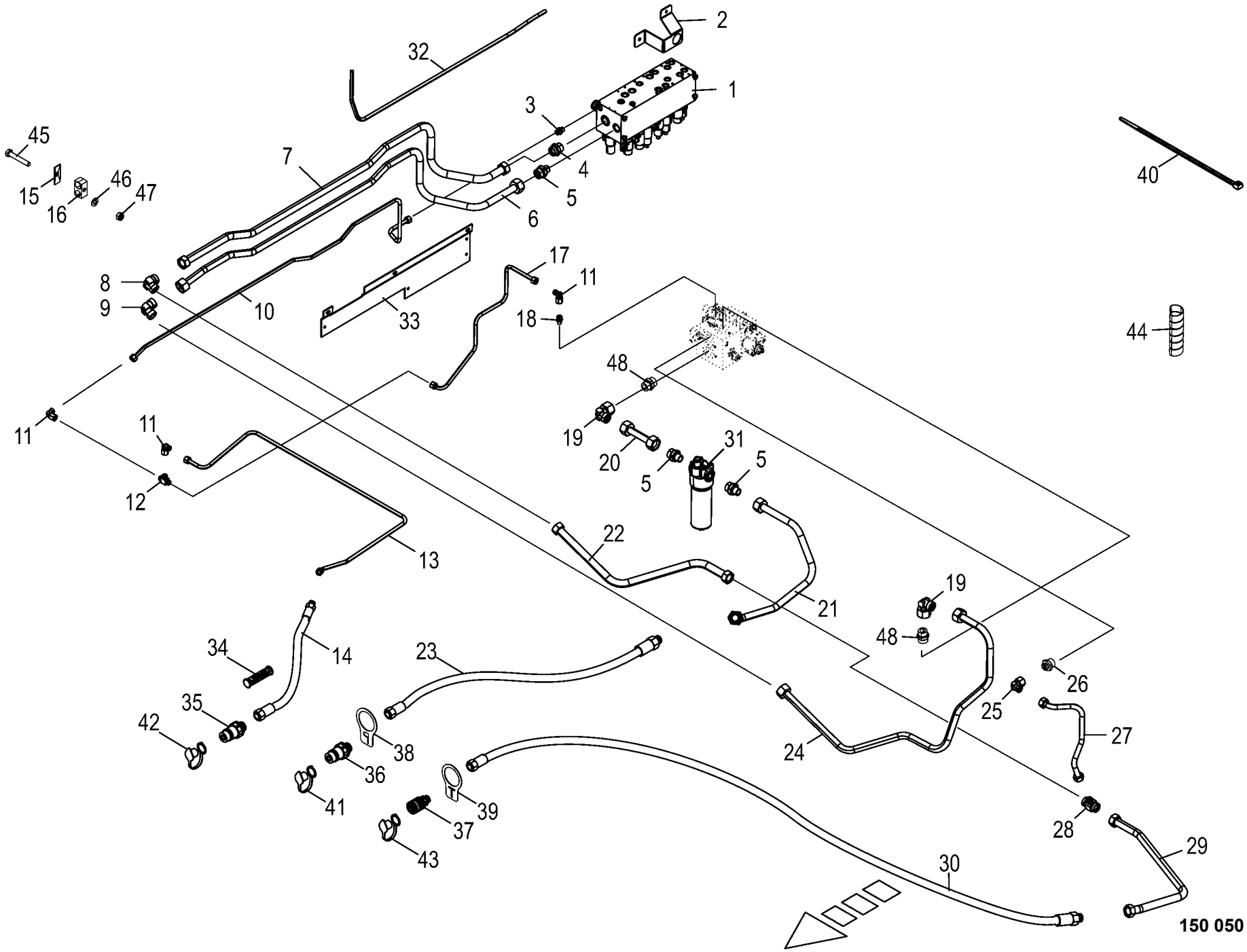

150 050 851 04 / 132.0

150 438 464 05

Hydraulik - Schlepper bis Hauptblock / Block Zwangslenkung -
Hydraulics - tractor to main block
Système hydraulique - tracteur au bloc

975001 - 996000

150 050 851 04

150 438 464 5 **132.0**

Pos.	ID-Nr.	Benennung	Description	Description	Masch.-Nr-	ZX 430 GL	ZX 470 GL	ZX 560 GL				Bemerkung/Remarks/Remarque
43	27 014 119 0	Staubstecker f. Muffe Gr.4 blau	Dust cap f. bushing size 4, red	Manchon anti-poussière p. manchon 4 bleu		1	1	1				
44	27 004 602 0	Spiralband -Id.-Nr.= 1m	Spiral strip -Id.-no.= 1m	Feuillards spiralé -Id.-no.= 1m		x	x	x				Rd. 15 / 18
	27 004 572 0	Spiralband -Id.-Nr.= 1m	Spiral strip -Id.-no.= 1m	Feuillards spiralé -Id.-no.= 1m		x	x	x				Rd. 25 / 29
45	00 901 423 0	6kt-Schraube	Hex head bolt	Boulon tête hex		x	x	x				M 8 X 50
	00 901 425 0	6kt-Schraube	Hex head bolt	Boulon tête hex		x	x	x				M 8 X 60
	00 900 359 0	6kt-Schraube	Hex head bolt	Boulon tête hex		x	x	x				M 8 X 85
46	00 910 413 0	Scheibe	Washer	Rondelle		x	x	x				8,4 X 17 X 1,6
47	00 908 706 0	Sicherungsmutter	Locknut	Écrou hex		x	x	x				M 8
48	90 001 873 0	Einschraubstutzen S 25 / G 1" E Zn8	Screw-in fitting S 25 / G 1" E Zn8	Manchon fileté S 25 / G 1" E Zn8		2	2	2				

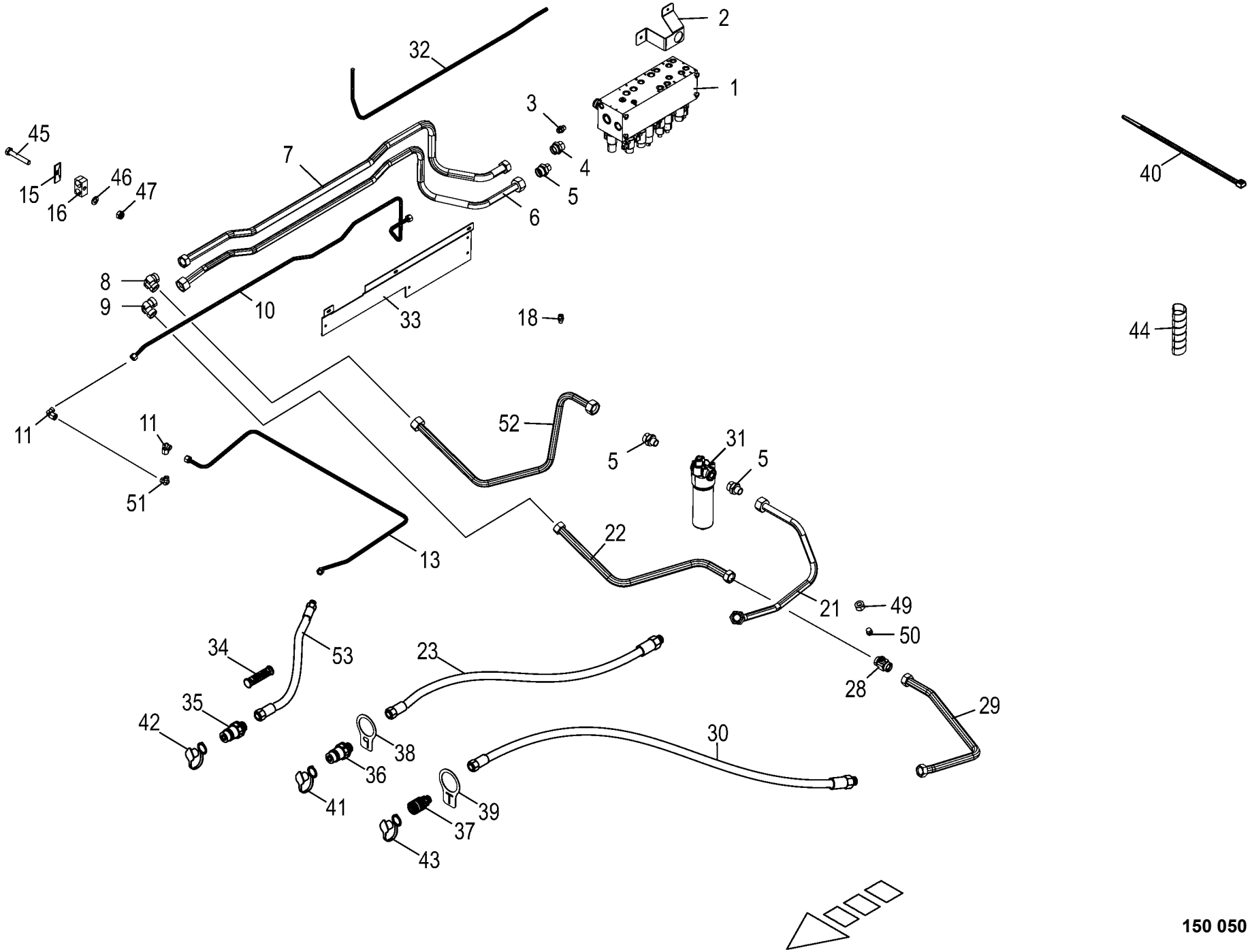

150 050 851 04 / 133.0

150 452 199 02

Hydraulik - Schlepper bis Hauptblock / Block Zwangslenkung
Hydraulics - tractor to main block
Système hydraulique - tracteur au bloc

975001 - 996000

150 050 851 04

150 452 199 2 **133.0**

Pos.	ID-Nr.	Benennung	Description	Description	Masch.-Nr-	ZX 430 GL	ZX 470 GL	ZX 560 GL				Bemerkung/Remarks/Remarque
1	27 012 150 1	Hydraulik-Hauptblock -kpl.	Hydr. main block -cpl.	Bloc principal hydraulique - cpl.		1	1	1				
2	20 058 526 1	Halterung für Elektr.-Stecker	Support for elect. plug	Fixation p. connecteur électrique		1	1	1				
3	00 919 918 1	Einschraubstutzen	Male connector	Raccord filet		1	1	1				M 18 X 1,5 / E R3/8"
4	00 919 657 1	Einschraubstutzen	Male connector	Raccord filet		1	1	1				L 28 / G 1"
5	90 001 878 0	Einschraubstutzen S 25 / G 3/ 4" E Zn8	Screw-in fitting S 25 / G 3/ 4" E Zn8	Manchon fileté S 25 / G 3/4" E Zn8		4	4	4				
6	20 058 719 0	Hyd.-Leitung 25 x 2,5 x 1933 8 Bögen	Hydraulic line 25 x 2,5 x 1933	Conduite hydraulique 25 x 2,5 x 1933		1	1	1				
7	20 058 723 0	Hyd.-Leitung 28 x 1,5 x 1723 6 Bögen	Hydraulic line 28 x 1,5 x 1723	Conduite hydraulique 28 x 1,5 x 1723		1	1	1				
8	90 002 405 0	Winkelverbindungsstutzen L 28	Elbow connecting piece L 28	Manchon de raccord angulaire L 28		1	1	1				
9	90 001 875 0	Winkelverbindungsstutzen S 25 Zn8	Elbow connecting piece S 25 Zn8	Manchon de raccord angulaire S 25 Zn8		2	2	2				
10	20 058 716 0	Hyd.-Leitung 12 x 1,5 x 1840 8 Bögen	Hydraulic line 12 x 1,5 x 1840	Conduite hydraulique 12 x 1,5 x 1840		1	1	1				
11	00 921 067 1	Winkelstutzen	Angle lug	Jarret tubulure		3	3	3				M 18 X 1,5
13	20 058 718 0	Hyd.-Leitung 12 x 1,5 x 1665 5 Bögen	Hydraulic line 12 x 1,5 x 1665	Conduite hydraulique 12 x 1,5 x 1665		1	1	1				
15	27 007 549 0	Deckplatte	Cover plate	Plaque de recouvrement		3	3	3				
	00 925 144 0	Deckplatte	Cover plate	Plaque de recouvrement		3	3	3				
	00 925 134 0	Deckplatte	Cover plate	Plaque de recouvrement		3	3	3				
16	27 007 249 0	Rohrschelle -2 Hälften	Tube clamp -2 halves	Bride -2 moitiés		3	3	3				Bo.= 25/28
	27 007 549 0	Deckplatte	Cover plate	Plaque de recouvrement		3	3	3				
	00 925 143 0	Rohrschelle -2 Hälften	Tube clamp -2 halves	Bride -2 moitiés		3	3	3				Bo.= 25/12
	00 925 144 0	Deckplatte	Cover plate	Plaque de recouvrement		3	3	3				
	00 925 105 0	Rohrschelle -2 Hälften	Tube clamp -2 halves	Bride -2 moitiés		3	3	3				Bo.= 12/12
	00 925 134 0	Deckplatte	Cover plate	Plaque de recouvrement		3	3	3				
21	20 058 707 0	Hyd.-Leitung 25 x 2,5 x 902 4 Bögen	Hydraulic line 25 x 2,5 x 902	Conduite hydraulique 25 x 2,5 x 902		1	1	1				
22	20 058 713 0	Hyd.-Leitung 28 x 1,5 x 798 2 Bögen	Hydraulic line 28 x 1,5 x 798	Conduite hydraulique 28 x 1,5 x 798		1	1	1				
23	27 013 409 0	Hyd-Schlauch 2SN 20x2100 DKOS CES	Hyd. hose 2 SN 20x2100 DKOS CES	Flex. hyd. 2 SN 20x2100 DKOS CES		1	1	1				
27	20 058 714 0	Hyd.-Leitung 18 x 2 x 437 4 Bögen	Hydraulic line 18 x 2 x 437	Conduite hydraulique 18 x 2 x 437		1	1	1				
28	27 003 870 0	T-Reduzierung	T-reduction	T-reduction		1	1	1				M 36 X 2 / M 26 X 1,5 / M 36 X 2
29	20 058 712 0	Hyd.-Leitung 28 x 1,5 x 956 4 Bögen	Hydraulic line 28 x 1,5 x 956	Conduite hydraulique 28 x 1,5 x 956		1	1	1				

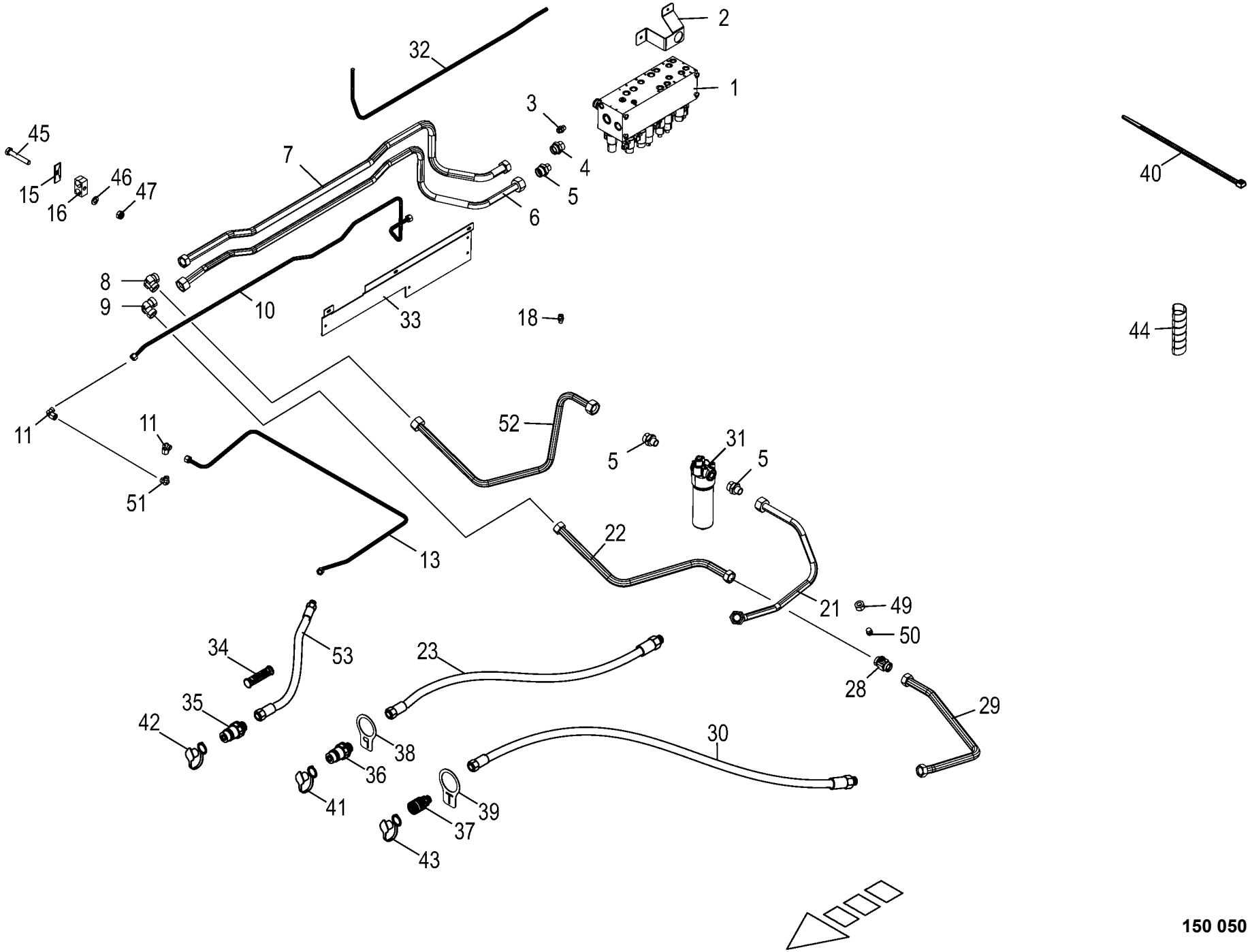

150 050 851 04 / 133.0

150 452 199 02

Hydraulik - Schlepper bis Hauptblock / Block Zwangslenkung
Hydraulics - tractor to main block
Système hydraulique - tracteur au bloc

975001 - 996000

150 050 851 04

150 452 199 2 **133.0**

Pos.	ID-Nr.	Benennung	Description	Description	Masch.-Nr-	ZX 430 GL	ZX 470 GL	ZX 560 GL				Bemerkung/Remarks/Remarque
30	27 013 408 0	Hyd-Schlauch 2SN 25x2100 DKOL	Hyd. hose 2 SN 25x2100 DKOL	Flex. hyd. 2 SN 25x2100 DKOL		1	1	1				
		CEL	CEL	CEL								
31	27 014 097 0	Hochdruckfilter MFM MM 95	High pressure filter MFM mm 95	Filtre haute pression MFM MM 95		1	1	1				
	27 013 805 0	Filterelement	Filter element 0095 D 010 MM/-	Élément filtrant 0095D 010 MM/		1	1	1				
			Krone-VPN	-Krone-VPN								
	27 010 484 0	Dichtsatz HD-Filter MFM	Gasket ring	Bague d'étanchéité		1	1	1				
	27 004 028 0	Verschmutzungsanzeige	Contamination indicator	Indicateur de contamination		1	1	1				
32	20 058 724 0	Hyd.-Leitung 12 x 1,5 x 1234 4	Hydraulic line 12 x 1,5 x 1234	Conduite hydraulique 12 x 1,5 x		1	1	1				
		Bögen		1234								
33	20 057 973 0	Halterung für Hydraulik vorne	Support for hydraulics front	Fixation p. système hydraulique avant		1	1	1				
34	27 013 869 0	Griffhälften+Beschrift-Satz	Handle halves + labelling set	Moitié de poignée de DPR + Jeu		1	1	1				
		NW06/10	NW06/10	inscript.								
	27 013 868 0	Hyd.- Schlauchbeschriftungssatz	Labelling kit hydraulic hose	Jeu inscrip. du tuyau flex. hydr		1	1	1				
		40- Ziff.	40numbers	40chif.								
35	27 009 614 0	Kupplungs-Stecker S BG2 M18x1,	Plug	Fiche de jonction		1	1	1				
		5										
36	27 007 313 0	Kupplungsstecker	Connector plug	Fiche de jonction		1	1	1				M 30 X 2
37	27 007 316 0	Kupplungsmuffe	Sleeve	Cache poussiere		1	1	1				M 30 X 2
38	20 058 850 1	Hinweisschild P	Information label P Bl 2 x60x40	Panneau indicateur P Bl 2 x60x40		1	1	1				
39	20 058 851 1	Hinweisschild T	Information label T Bl 2 x60x40	Panneau indicateur T Bl 2 x60x40		1	1	1				
40	00 922 672 2	Kabelbinder	Cable band	Collier de serrage		x	x	x				Lg.= 450
41	27 007 412 0	Staubkappe f. Stecker BG4 3/ 4"	Sleeve	Cache poussiere		1	1	1				
		rot										
42	00 921 199 0	Staubmuffe -rot	Dust cap -red	Manchon anti-poussiere -rouge		1	1	1				
43	27 014 119 0	Staubstecker f. Muffe Gr.4 blau	Dust cap f. bushing size 4, red	Manchon anti-poussière p. manchon 4 bleu		1	1	1				
44	27 004 602 0	Spiralband -Id.-Nr.= 1m	Spiral strip -Id.-no.= 1m	Feuillards spiralé -Id.-no.= 1m		x	x	x				Rd. 15 / 18
	27 004 572 0	Spiralband -Id.-Nr.= 1m	Spiral strip -Id.-no.= 1m	Feuillards spiralé -Id.-no.= 1m		x	x	x				Rd. 25 / 29
45	00 901 423 0	6kt-Schraube	Hex head bolt	Boulon tête hex		x	x	x				M 8 X 50
	00 901 425 0	6kt-Schraube	Hex head bolt	Boulon tête hex		x	x	x				M 8 X 60
	00 900 359 0	6kt-Schraube	Hex head bolt	Boulon tête hex		x	x	x				M 8 X 85
46	00 910 413 0	Scheibe	Washer	Rondelle		x	x	x				8,4 X 17 X 1,6
47	00 908 706 0	Sicherungsmutter	Locknut	Écrou hex		x	x	x				M 8
49	00 921 182 0	Überwurfmutter	Nozzle disc cap	Écrou de buse-pastille		1	1	1				AL 18
50	00 920 858 1	Verschlusskegel mit O-Ring	Locking cone w. O-ring	Cône de verouillage av.joint t		1	1	1				L 18
51	00 921 066 1	Winkel-Verbindungsstutzen	Elbow union	Raccord coude		1	1	1				L 12

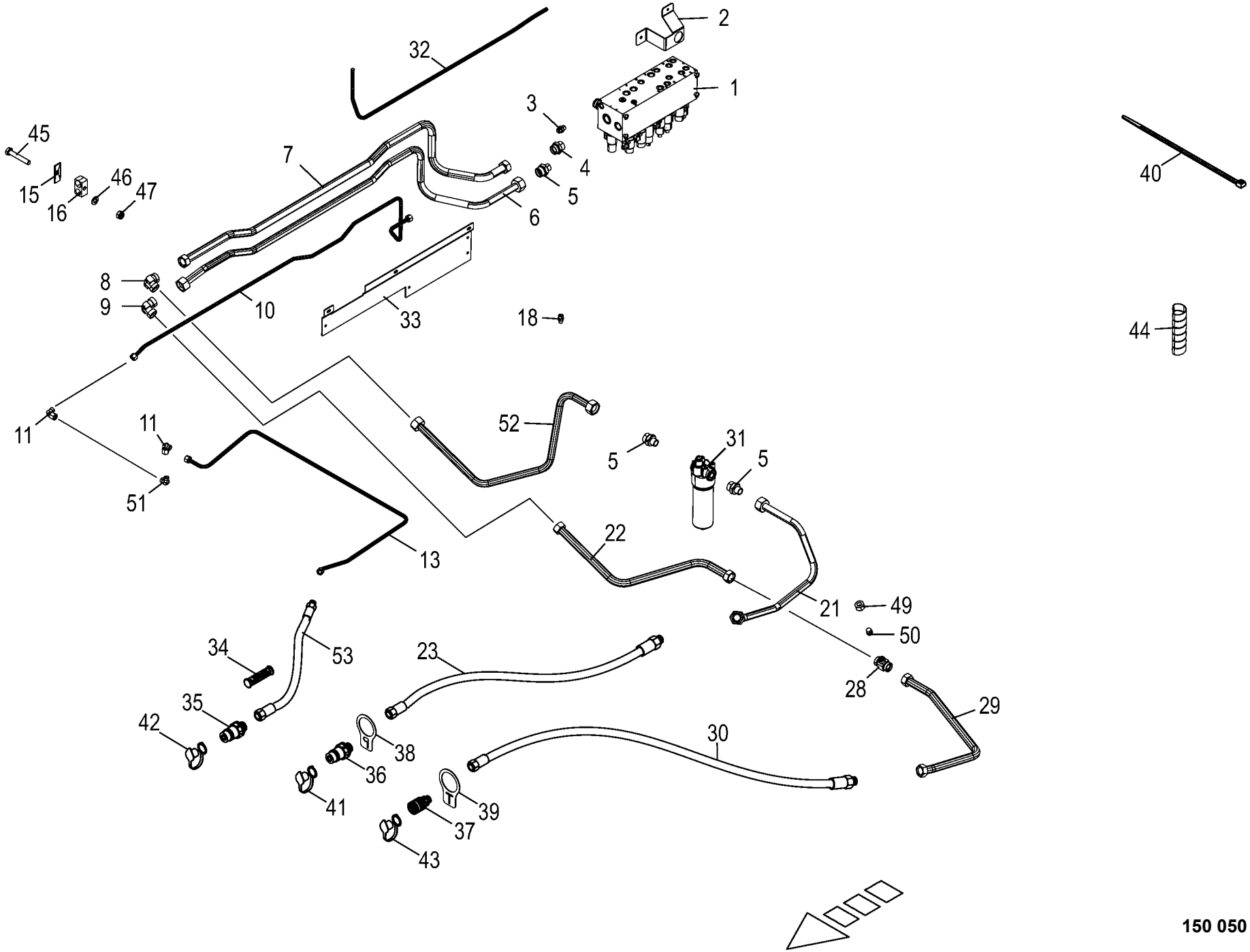

150 050 851 04 / 133.0

150 452 199 02

Hydraulik - Schlepper bis Hauptblock / Block Zwangslenkung
Hydraulics - tractor to main block
Système hydraulique - tracteur au bloc

975001 - 996000

150 050 851 04

150 452 199 2 **133.0**

Pos.	ID-Nr.	Benennung	Description	Description	Masch.-Nr-	ZX 430 GL	ZX 470 GL	ZX 560 GL				Bemerkung/Remarks/Remarque
52	20 058 727 0	Hyd.-Leitung 25 x 2,5 x 1074 3 Bögen	Hydraulic line 25 x 2,5 x 1074	Conduite hydraulique 25 x 2,5 x 1074		1	1	1				
53	00 920 984 1	Hochdruckschlauchleitung	High pressure hose line	Conduite de tuyau haute pression		1	1	1				Lg.= 2200

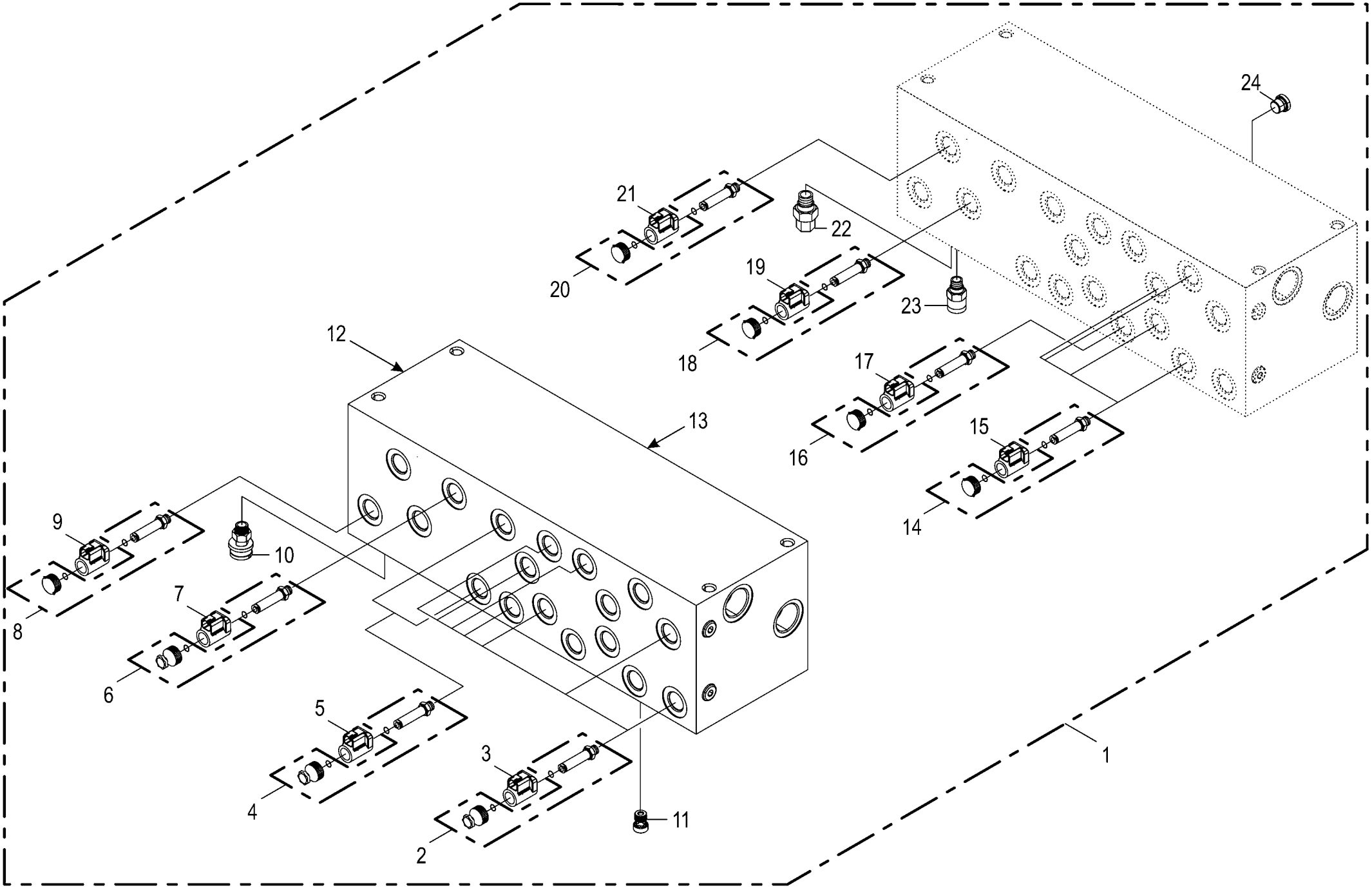

150 050 851 04 / 134.0

150 438 553 02

Hauptventilblock
Main valve block
Bloc distributeur principal

975001 - 996000

150 050 851 04

150 438 553 2 **134.0**

Pos.	ID-Nr.	Benennung	Description	Description	Masch.-Nr-	ZX 430 GL	ZX 470 GL	ZX 560 GL				Bemerkung/Remarks/Remarque
1	27 012 150 1	Hydraulik-Hauptblock -kpl.	Hydr. main block -cpl.	Bloc principal hydraulique - cpl.		1	1	1				
2	00 919 069 0	2/2-Wegeventil	2/2-Directional-control valve	2/2-Distributeur		7	7	7				12 V
3	27 011 186 0	Spule 12V S/W DT-Stecker	Coil 12V S/W DT-Plug	Bobine 12V S/W DT-Connecteur		7	7	7				
4	27 007 452 0	3/2-Wegeventil	3/2-Directional-control valve	3/2-Distributeur		2	2	2				12V
5	27 011 188 0	Spule 12V S/W DT-Stecker	Coil 12V	Bobine 12V S/W DT-Connecteur		2	2	2				
6	27 016 942 0	Wegevent. Einsatz 2/2 Sitz ELEK.Prop	Directional valve 2/2 seat elect. prop.	Distributeur 2/2 vanne prop. élect.		1	1	1				
7	27 011 188 0	Spule 12V S/W DT-Stecker	Coil 12V	Bobine 12V S/W DT-Connecteur		1	1	1				
8	27 016 950 0	Wegeventil Einsatz 2/2 Sitz ELEK.S/W	Direct. valve ins. 2/2 seat electr. S/W	Distributeur insert. 2/2 voies élect nr		1	1	1				
9	27 011 186 0	Spule 12V S/W DT-Stecker	Coil 12V S/W DT-Plug	Bobine 12V S/W DT-Connecteur		1	1	1				
10	27 007 453 0	Druckwaage	Presure gauge	Indicateur des pressions		1	1	1				
11	27 011 352 0	Rückschlagv. 0,5bar G1/8"	Valve 0,5bar G 1/8"	Clapet securite 0,5bar G 1/8"		5	5	5				
12	27 016 889 0	2-Wege Stromregelventil fest 35 l/min	Two-way-flow control valve one side fix.	Limiteur de débit à 2 voies régl. fixe		1	1	1				
13	27 016 890 0	2-Wege Stromregelventil fest 40 l/min	Two-way-flow control valve one side fix.	Limiteur de débit à 2 voies régl. fixe		1	1	1				
14	27 011 373 0	Wegeventil Einsatz 2/2 Sitz ELEK.S/W	Direct. valve ins. 2/2 seat electr. S/W	Distributeur insert. 2/2 voies élect nr		4	4	4				
15	27 011 186 0	Spule 12V S/W DT-Stecker	Coil 12V S/W DT-Plug	Bobine 12V S/W DT-Connecteur		4	4	4				
16	27 016 939 0	Wegeventil Einsatz 2/2 Sitz ELEK.S/W	Direct. valve ins. 2/2 seat electr. S/W	Distributeur insert. 2/2 voies élect nr		1	1	1				
17	27 011 188 0	Spule 12V S/W DT-Stecker	Coil 12V	Bobine 12V S/W DT-Connecteur		1	1	1				
18	27 016 938 0	Wegeventil Einsatz 4/2 Schieber ELEK.S/W	Direct. valve ins. 4/2 slide electr. S/W	Distributeur insert. barre 4/ 2 élect nr		1	1	1				
19	27 011 186 0	Spule 12V S/W DT-Stecker	Coil 12V S/W DT-Plug	Bobine 12V S/W DT-Connecteur		1	1	1				
20	27 016 409 0	Prop. Strom-Drosselventil einstellbar	Prop. flow throttle valve	Vanne d'étranglement prop.		1	1	1				
21	27 016 936 0	Spule 12V PROP DT-Stecker	Coil 12 V proportional DT-plug	Bobine 12V prop connecteur DT		1	1	1				
22	27 016 888 0	Druckwaage NG12 250bar	Pressure balance 12 250bar DWM12130R-22	Indic.press.12 250barDWM12130R-22-C-V-15		1	1	1				
23	27 016 887 0	Druckwaage NG10 250bar	Pressure balance 10 250bar DWM10130R-23	Indic.press.10 250barDWM10130R-23-C-N-11		1	1	1				
24	90 001 694 0	Verschlussschraube	Screw plug	Bouchon fileté		4	4	4				G 3/8"

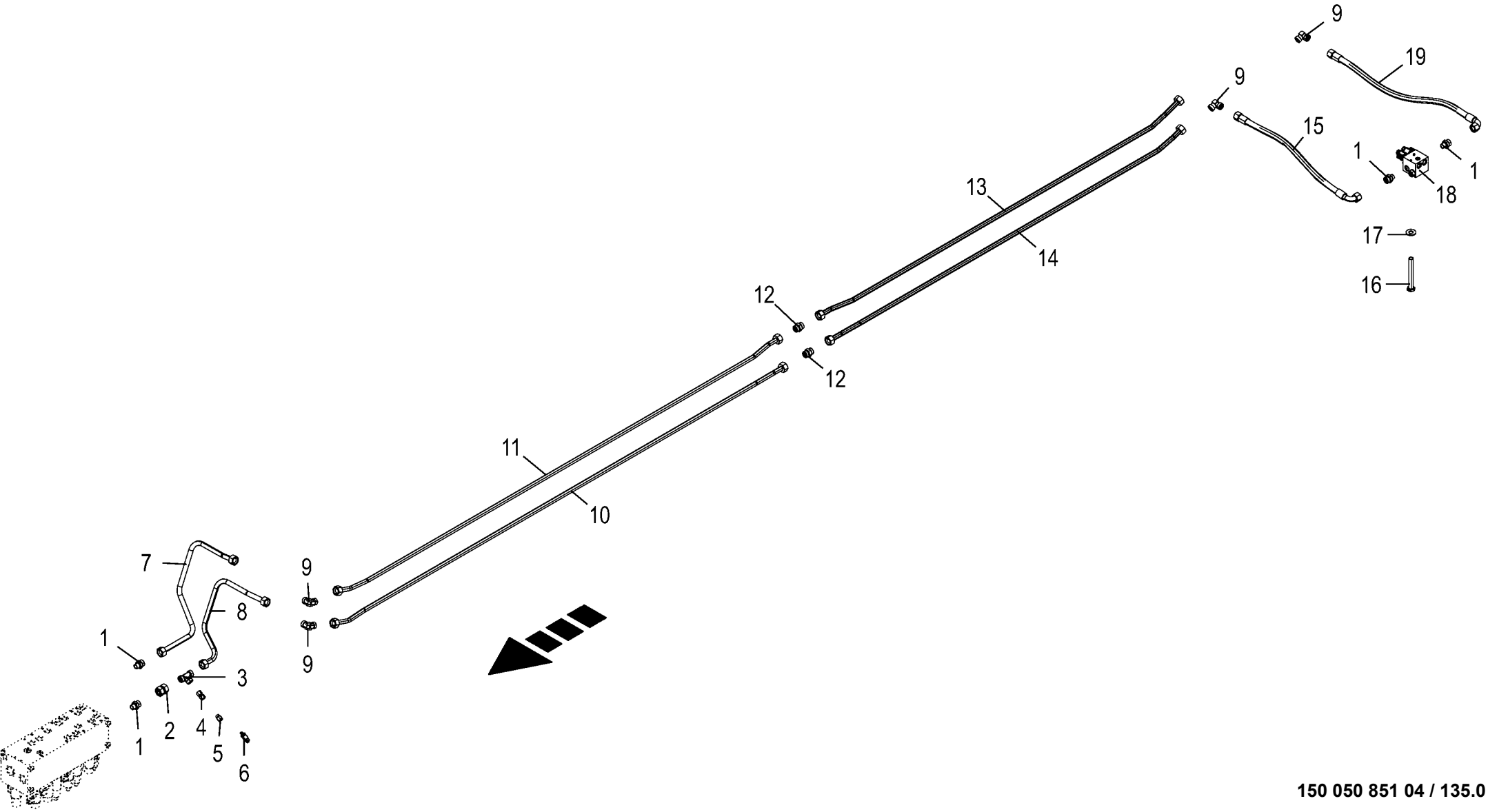

150 050 851 04 / 135.0

150 438 570 04

Hydraulik - Hauptblock bis Vorschubgetriebe
Hydraulics - Main block to Gearbox
Système hydraulique - Bloc principal au carter avec

975001 - 996000

150 050 851 04

150 438 570 4 **135.0**

Pos.	ID-Nr.	Benennung	Description	Description	Masch.-Nr-	ZX 430 GL	ZX 470 GL	ZX 560 GL				Bemerkung/Remarks/Remarque
1	90 001 878 0	Einschraubstutzen S 25 / G 3/ 4" E Zn8	Screw-in fitting S 25 / G 3/ 4" E Zn8	Manchon fileté S 25 / G 3/4" E Zn8		4	4	4				
2	90 001 531 0	Doppelnippel	Double nipple	Double raccord		1	1	1				S 25
3	90 002 617 0	T-Red-Stutzen S 25/12/25 Zn8	T-reducer fitting S 25/12/25 Zn8	Raccord réducteur en T S 25/ 12/25 Zn8		1	1	1				
4	00 919 312 1	Doppelnippel	Double nipple	Double raccord		1	1	1				S 12
5	00 919 311 0	Aufschraubverschraubung	Unscrewing connection	Fermeture de dévissage		1	1	1				S 12
6	27 011 778 0	Drucksensor 0,000 - 250,000 bar analog	Press. sensor 0.000 - 250,000 bar analo.	Capteur de pression 0,000 - 250,000 bar		1	1	1				
7	20 058 761 0	Hyd.-Leitung 25 x 2,5 x 1097 4 Bögen	Hydraulic line 25 x 2,5 x 1097	Conduite hydraulique 25 x 2,5 x 1097		1	1	1				
8	20 058 760 0	Hyd.-Leitung 25 x 2,5 x 910 4 Bögen	Hydraulic line 25 x 2,5 x 910	Conduite hydraulique 25 x 2,5 x 910		1	1	1				
9	90 001 875 0	Winkelverbindungsstutzen S 25 Zn8	Elbow connecting piece S 25 Zn8	Manchon de raccord angulaire S 25 Zn8		4	4	4				
10	20 250 040 0	Hyd.-Leitung 25 x 2,5 x 4136 4 Bögen	Hydraulic line 25 x 2,5 x 4136	Conduite hydraulique 25 x 2,5 x 4136		1						
	20 058 763 0	Hyd.-Leitung 25 x 2,5 x 4816 4 Bögen	Hydraulic line 25 x 2,5 x 4816	Conduite hydraulique 25 x 2,5 x 4816			1					
	20 059 850 0	Hyd.-Leitung 25 x 2,5 x 3489 4 Bögen	Hydraulic line 25 x 2,5 x 3489	Conduite hydraulique 25 x 2,5 x 3489				1				
11	20 250 041 0	Hyd.-Leitung 25 x 2,5 x 4129 4 Bögen	Hydraulic line 25 x 2,5 x 4129	Conduite hydraulique 25 x 2,5 x 4129		1						
	20 058 764 0	Hyd.-Leitung 25 x 2,5 x 4808 4 Bögen	Hydraulic line 25 x 2,5 x 4808	Conduite hydraulique 25 x 2,5 x 4808			1					
	20 059 851 0	Hyd.-Leitung 25 x 2,5 x 3428 4 Bögen	Hydraulic line 25 x 2,5 x 3428	Conduite hydraulique 25 x 2,5 x 3428				1				
12	90 001 874 0	Verbindungsstutzen S 25 Zn8	Connection fitting S 25 Zn8	Manchon de raccord S 25 Zn8				2				
13	20 059 853 0	Hyd.-Leitung 25 x 2,5 x 2808 4 Bögen	Hydraulic line 25 x 2,5 x 2808	Conduite hydraulique 25 x 2,5 x 2808				1				
14	20 059 852 0	Hyd.-Leitung 25 x 2,5 x 2754 4 Bögen	Hydraulic line 25 x 2,5 x 2754	Conduite hydraulique 25 x 2,5 x 2754				1				
15	27 013 929 0	Hyd-Schlauch 2SN 20x1000 DKOS DKOS90	Hyd. hose 2 SN 20x1000 DKOS DKOS90°	Tuyau flex.hyd.4 SH 20x1000 DKOS DKOS90°		1	1	1				
16	00 901 054 2	6kt-Schraube	Hex head bolt	Boulon tête hex		x	x	x				M 8 X 100
17	00 909 908 1	Sperrkantscheibe	Detent edged washer	Disque à bord d'arrêt		x	x	x				SKM 8
18	27 012 151 0	Hydr.-Block Eilgang	Hydraulic block rapid traverse	Bloc hydraulique vitesse rapide		1	1	1				

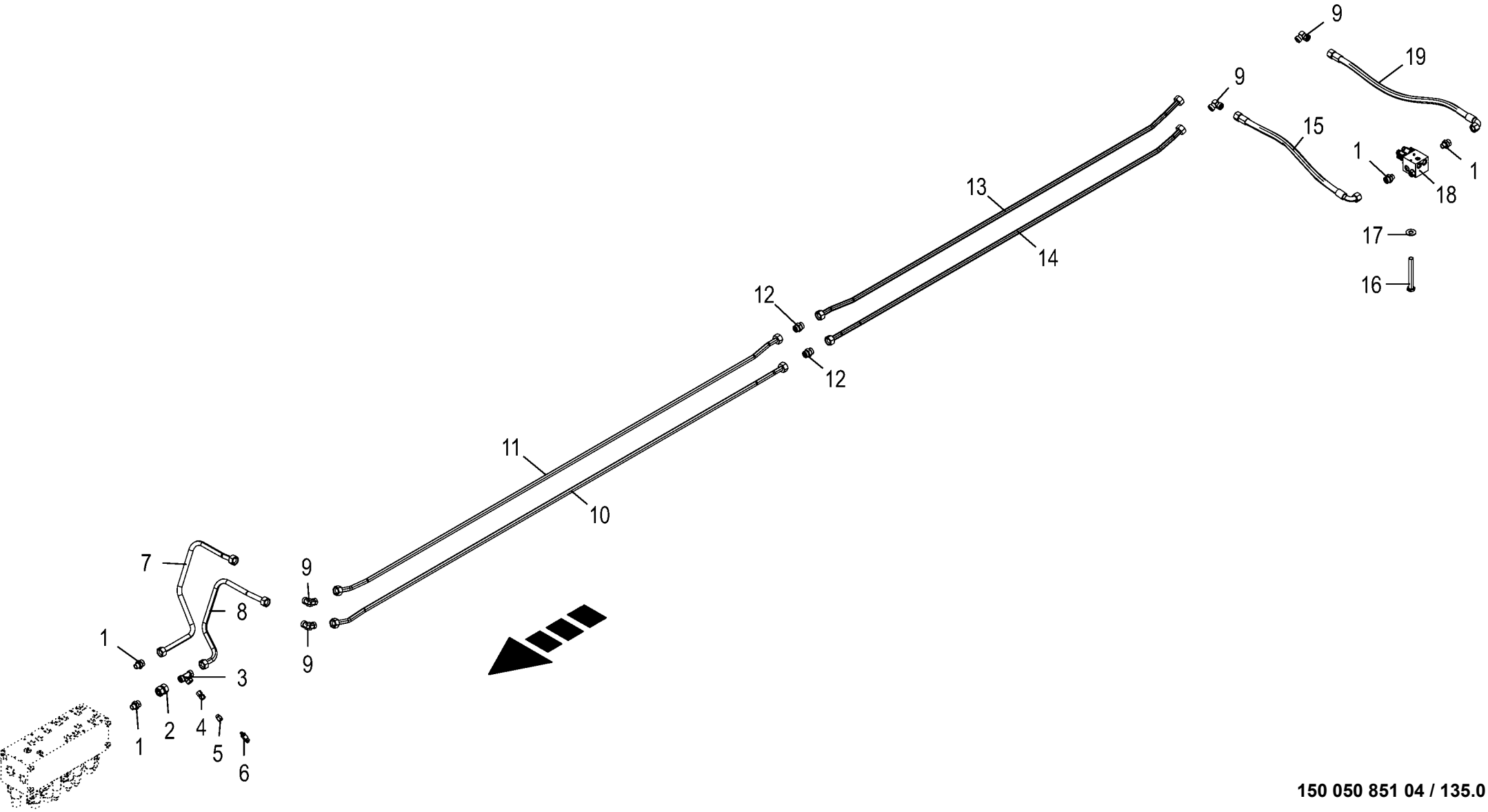

150 050 851 04 / 135.0

150 438 570 04

Hydraulik - Hauptblock bis Vorschubgetriebe
Hydraulics - Main block to Gearbox
Système hydraulique - Bloc principal au carter avec

975001 - 996000

150 050 851 04

150 438 570 4 **135.0**

Pos.	ID-Nr.	Benennung	Description	Description	Masch.-Nr-	ZX 430 GL	ZX 470 GL	ZX 560 GL				Bemerkung/Remarks/Remarque
19	27 010 191 0	Hyd-Schlauch 4SH 20x1100 DKOS DKOS90	Hyd. hose 4 SH 20x1100 DKOS DKOS90°	Flexible hyd. 4 SH 20x1100 DKOS DKOS90°		1	1	1				

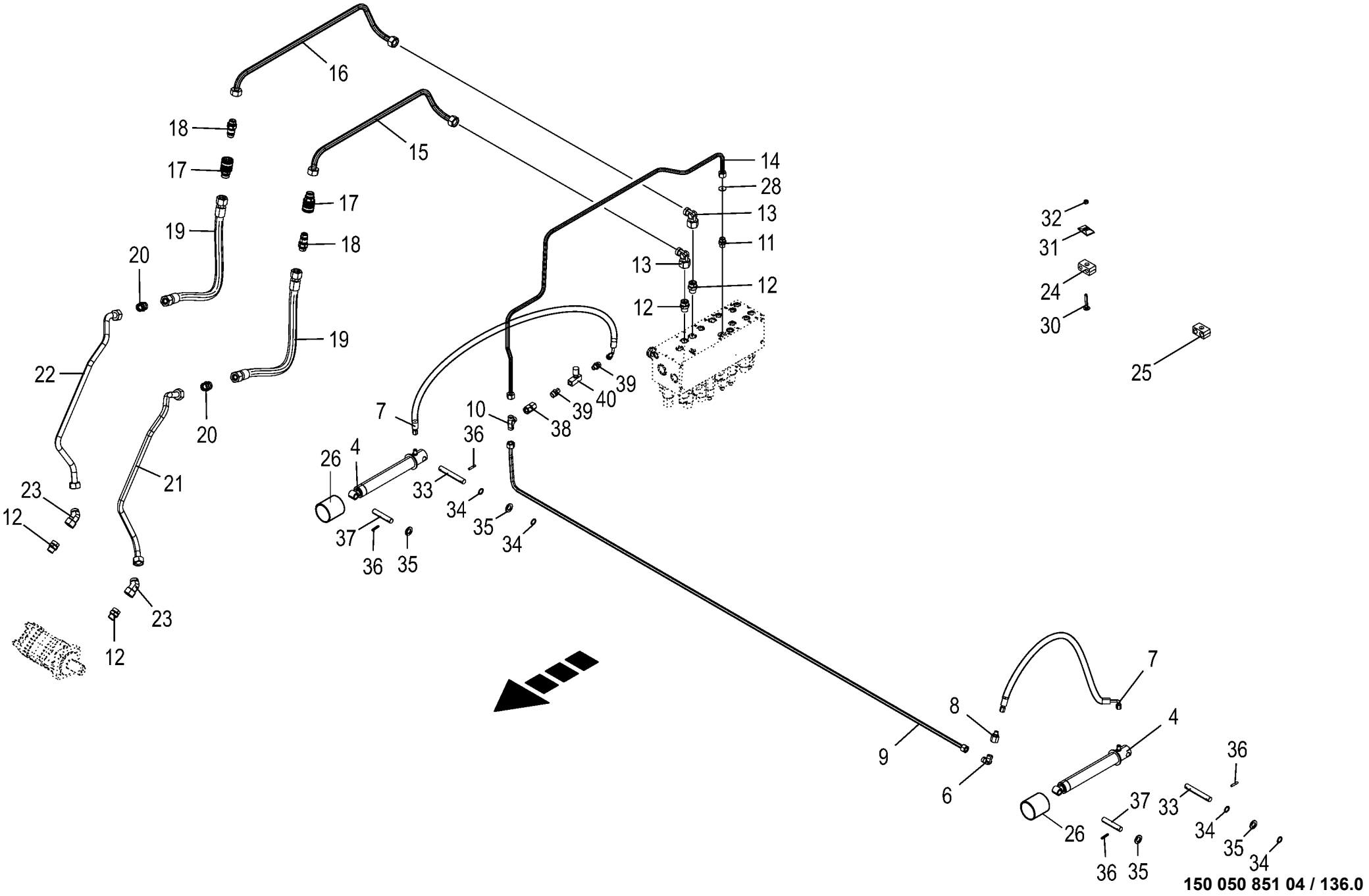

150 050 851 04 / 136.0

150 438 657 06

Hydraulik - Hauptblock bis Pick up
Hydraulics - Main block to pick up
Système hydraulique - Bloc principal au pick up

975001 - 996000

150 050 851 04

150 438 657 6 **136.0**

Pos.	ID-Nr.	Benennung	Description	Description	Masch.-Nr-	ZX 430 GL	ZX 470 GL	ZX 560 GL				Bemerkung/Remarks/Remarque
4	27 003 773 0	Hydraulikzylinder	Hydraulic cylinder	Vérin hydraulique		2	2	2				Ez 25/30 X 210/315
	00 921 417 1	Dichtungssatz	Sealing set	Jeu de joints		2	2	2				Ez 25/30
6	00 921 066 1	Winkel-Verbindungsstutzen	Elbow union	Raccord coude		1	1	1				L 12
7	00 920 977 1	Hyd-Schlauch 1SN-K 6x400 DKOL	Hyd. hose 1SN-K 6x400 DKOL	Flex. hyd. 1SN-K 6x400 DKOL		2	2	2				
		DKOL90	DKOL90°	DKOL90°								
8	00 921 083 1	Reduzier-Verschraubung	Reducer fitting	Réduction		2	2	2				M 18 X 1,5 / M 12 X 1,5
9	20 058 775 0	Hyd.-Leitung 12 x 1,5 x 2292 2 Bögen	Hydraulic line 12 x 1,5 x 2292	Conduite hydraulique 12 x 1,5 x 2292		1	1	1				
10	00 921 071 1	T-Stutzen	T connector	Raccord T réglable		1	1	1				L 12
11	00 919 918 1	Einschraubstutzen	Male connector	Raccord filet		1	1	1				M 18 X 1,5 / E R3/8"
12	00 921 179 2	Einschraubstutzen	Male connector	Raccord filet		2	2	2				R 1/2" / M 26 X 1,5
13	00 921 173 0	Winkelstutzen	Angle lug	Jarret tubulure		2	2	2				L 18
14	20 058 774 0	Hyd.-Leitung 12 x 1,5 x 1610 8 Bögen	Hydraulic line 12 x 1,5 x 1610	Conduite hydraulique 12 x 1,5 x 1610		1	1	1				
15	20 058 773 0	Hyd.-Leitung 18 x 2 x 769 3 Bögen	Hydraulic line 18 x 2 x 769	Conduite hydraulique 18 x 2 x 769		1	1	1				
16	20 058 772 0	Hyd.-Leitung 18 x 2 x 862 3 Bögen	Hydraulic line 18 x 2 x 862	Conduite hydraulique 18 x 2 x 862		1	1	1				
17	27 012 832 0	Kupplungs-Muffe 18L BG3 M26x1,5	Coupling sleeve L BG3 L18 M26x1.5	Manchon d'accouplement L BG3 L18 M26x1,5		2	2	2				
18	00 921 167 0	Kupplungsstecker	Connector plug	Fiche de jonction		2	2	2				M 26 X 1,5
19	27 007 174 0	Hochdruckschlauchleitung	High pressure hose line	Conduite de tuyau haute pression		2	2	2				Lg.= 700
20	00 921 170 0	Verbindungsstutzen	Connector	Raccord		4	4	4				L 18
21	20 254 056 0	Hyd.-Leitung 18 x 2 x 792 5 Bögen	Hydraulic line 18 x 2 x 792	Conduite hydraulique 18 x 2 x 792		1	1	1				
22	20 254 055 0	Hyd.-Leitung 18 x 2 x 748 5 Bögen	Hydraulic line 18 x 2 x 748	Conduite hydraulique 18 x 2 x 748		1	1	1				
23	90 001 524 0	Winkelstutzen -45°	Angle lug -45°	Jarret tubulure -45°		2	2	2				M 26 X 1,5
24	00 925 105 0	Rohrschelle -2 Hälften	Tube clamp -2 halves	Bride -2 moitiés		3	3	3				Bo.= 12/12
	00 925 134 0	Deckplatte	Cover plate	Plaque de recouvrement		3	3	3				
25	00 925 155 0	Rohrschelle -2 Hälften	Tube clamp -2 halves	Bride -2 moitiés		2	2	2				Bo.= 18/18
	00 925 134 0	Deckplatte	Cover plate	Plaque de recouvrement		2	2	2				
26	00 333 635 2	Rohr	Tube	Tube		2	2	2				Ro 54 X 5,6 X 55
28	00 331 742 0	Drosselscheibe	Throttling disc	Disque d'etranglement		1	1	1				2,5 X 12 X 1
30	00 904 818 1	Flachrundschraube	Coach bolt	Vis a tête bombée		x	x	x				M 8 X 55
31	00 925 134 0	Deckplatte	Cover plate	Plaque de recouvrement		x	x	x				
32	00 908 706 0	Sicherungsmutter	Locknut	Écrou hex		x	x	x				M 8
33	20 057 058 0	Bolzen 16 X 113 Zn8	Bolt 16 x 113 Zn8	Boulon 16 X 113 Zn8		2	2	2				
34	00 910 942 0	Passscheibe	Shim ring	Rondelle d'ajustage		x	x	x				16 X 22 X 1
35	00 910 303 1	Scheibe	Washer	Rondelle		x	x	x				17 X 30 X 3
36	00 912 641 2	Spannstift	Roll pin	Goupille de serrage		x	x	x				6 X 30
37	20 254 053 0	Bolzen 16	Bolt 16	Boulon 16		2	2	2				

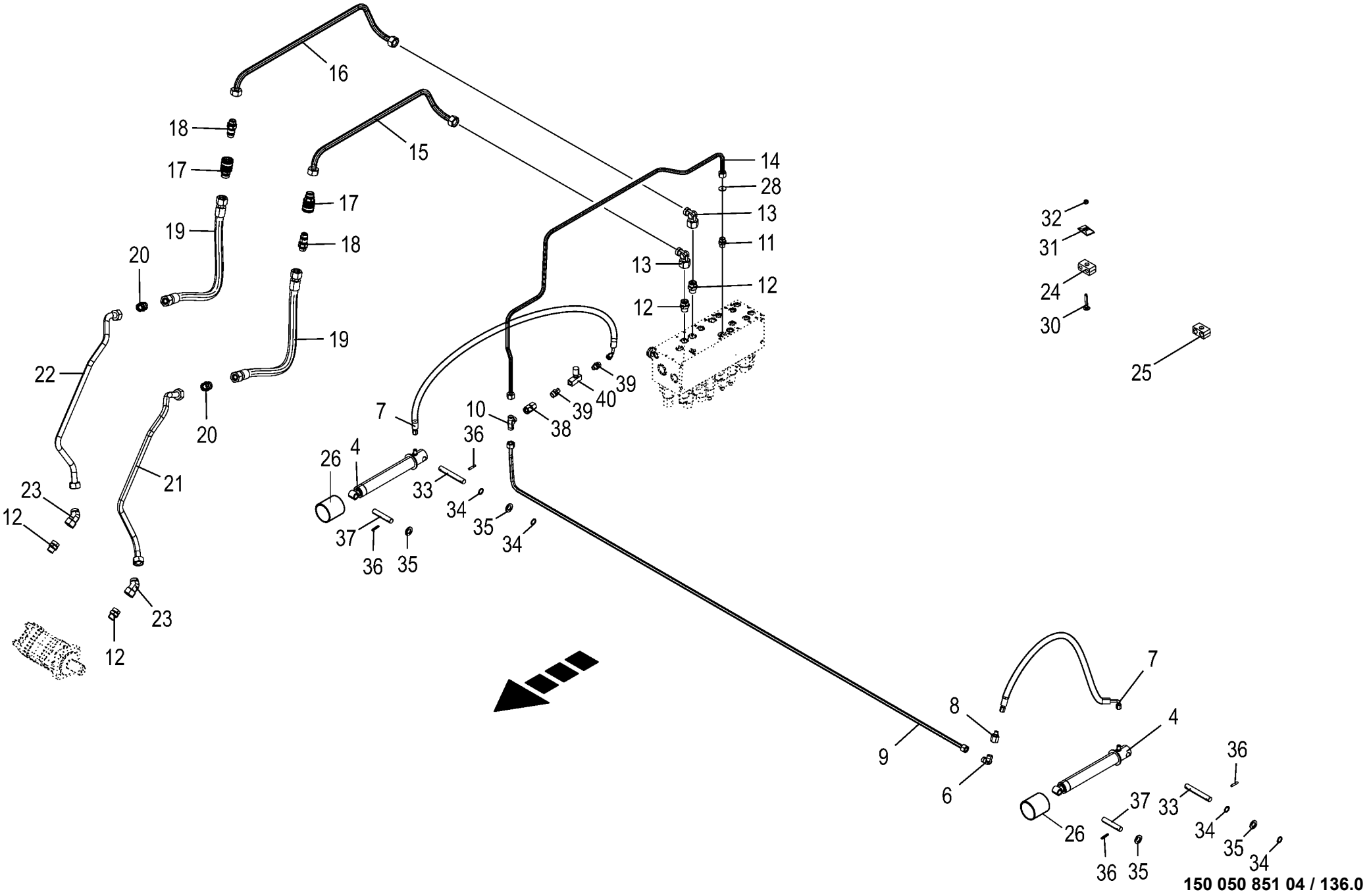

150 050 851 04 / 136.0

150 438 657 06

Hydraulik - Hauptblock bis Pick up
Hydraulics - Main block to pick up
Système hydraulique - Bloc principal au pick up

975001 - 996000

150 050 851 04

150 438 657 6 **136.0**

Pos.	ID-Nr.	Benennung	Description	Description	Masch.-Nr-	ZX 430 GL	ZX 470 GL	ZX 560 GL				Bemerkung/Remarks/Remarque
38	00 230 743 0	Doppelnippel -optional	Double nipple -optional	Double raccord -optionnel		1	1	1				L 12
39	00 919 630 0	Einschraubstutzen -optional	Male connector -optional	Raccord filet -optionnel		1	1	1				L 12/G 1/4"
40	00 919 304 0	Drosselrückschlagventil - optional	One-way restrictor -optional	Clapet antiretour avec étranglement -optionnel		1	1	1				R 1/4"

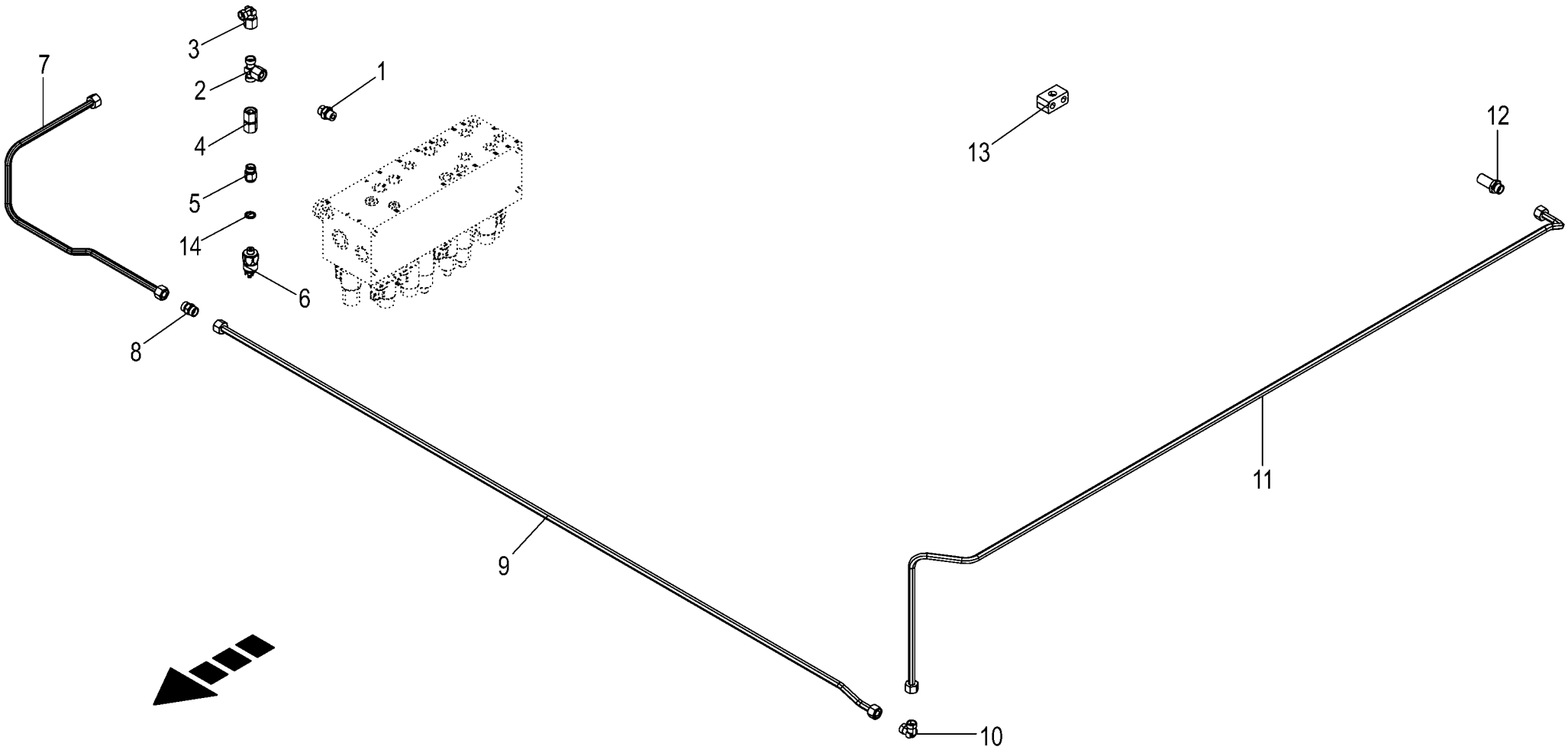

150 050 851 04 / 137.0

150 438 678 02

Hydraulik - Nachlauflenkung
Hydraulics - follow-up steering
Système hydraulique - direction traînée

975001 - 996000

150 050 851 04

150 438 678 2 **137.0**

Pos.	ID-Nr.	Benennung	Description	Description	Masch.-Nr-	ZX 430 GL	ZX 470 GL	ZX 560 GL				Bemerkung/Remarks/Remarque
1	00 919 918 1	Einschraubstutzen	Male connector	Raccord filet		1	1					M 18 X 1,5 / E R3/8"
2	00 921 077 1	T-Stutzen	T connector	Raccord T réglable		1	1					M 18 X 1,5
3	00 921 067 1	Winkelstutzen	Angle lug	Jarret tubulure		1	1					M 18 X 1,5
4	00 230 743 0	Doppelnippel	Double nipple	Double raccord		1	1					L 12
5	00 920 919 0	Manometerverschraubung	Connector	Coude		1	1					MAVL 12 R1/4"
6	00 940 103 0	Kolbendruckschalter	Piston pressure switch	Interrupteur pression piston		1	1					G 1/4"
7	20 058 789 0	Hyd.-Leitung 12 x 1,5 x 820 4 Bögen	Hydraulic line 12 x 1,5 x 820	Conduite hydraulique 12 x 1,5 x 820		1	1					
8	00 921 054 1	Verbindungsstutzen	Connector	Raccord		1	1					M 18 X 1,5
9	20 058 790 0	Hyd.-Leitung 12 x 1,5 x 1753 2 Bögen	Hydraulic line 12 x 1,5 x 1753	Conduite hydraulique 12 x 1,5 x 1753		1	1					
10	00 921 066 1	Winkel-Verbindungsstutzen	Elbow union	Raccord coude		1	1					L 12
11	20 250 077 0	Hyd.-Leitung 12 x 1,5 x 1463 4 Bögen	Hydraulic line 12 x 1,5 x 1463	Conduite hydraulique 12 x 1,5 x 1463		1						
	20 058 788 0	Hyd.-Leitung 12 x 1,5 x 1990 4 Bögen	Hydraulic line 12 x 1,5 x 1990	Conduite hydraulique 12 x 1,5 x 1990			1					
12	00 921 087 1	Gerade-Schottstutzen	Straight 2-way connector	Coupleur droit deux raccords		2	2					M 18 X 1,5
13	00 925 105 0	Rohrschelle -2 Hälften	Tube clamp -2 halves	Bride -2 moitiés		3	4					Bo.= 12/12
14	00 937 717 1	Dichtring	Gasket ring	Bague d'étanchéité		1	1					A 14 X 20 X 1,5

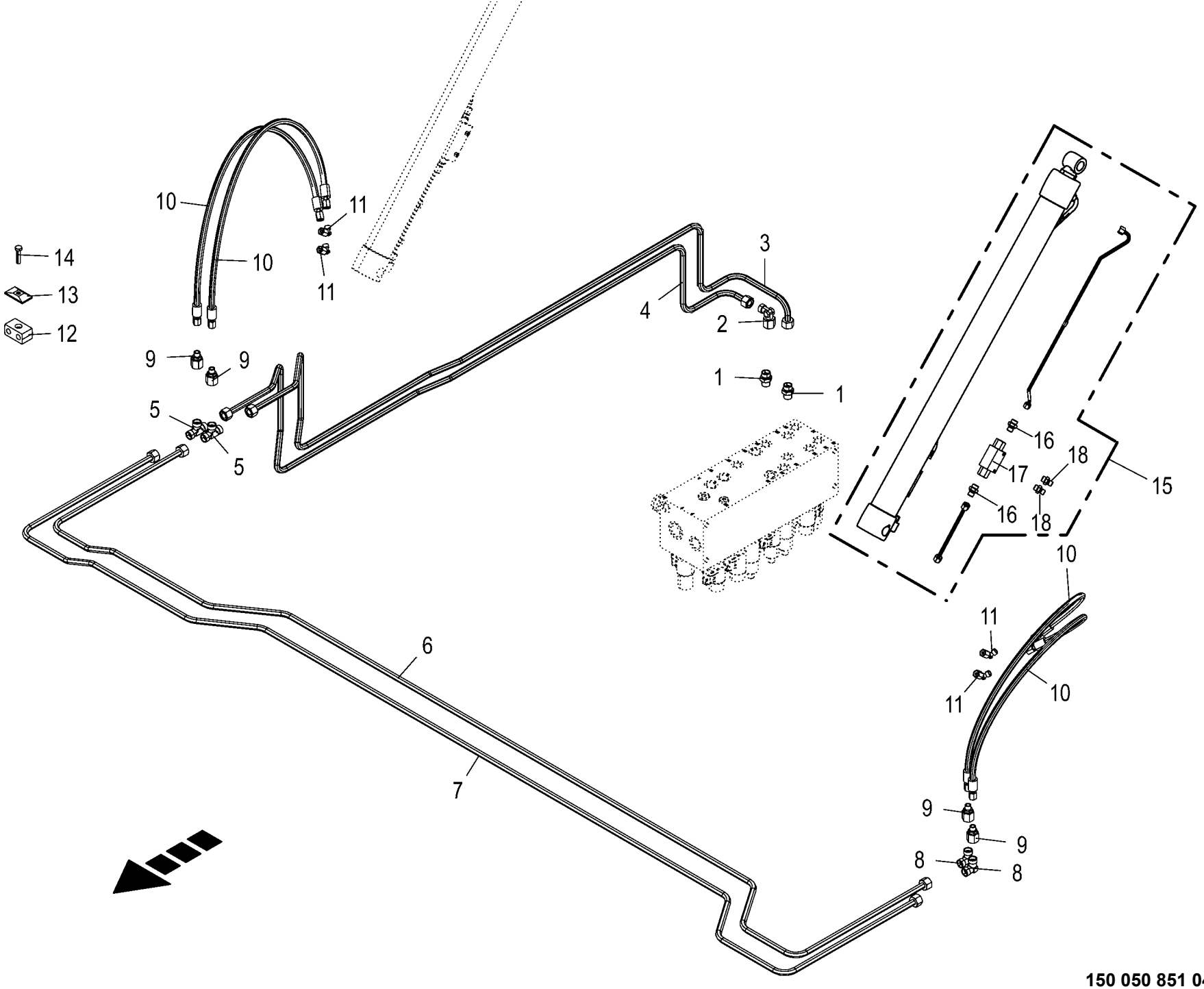

150 050 851 04 / 138.0

150 438 755 03

Hydraulik - Vorderwand
Hydraulics - Front board
Système hydraulique - Porte avant

975001 - 996000

150 050 851 04

150 438 755 3 **138.0**

Pos.	ID-Nr.	Benennung	Description	Description	Masch.-Nr-	ZX 430 GL	ZX 470 GL	ZX 560 GL				Bemerkung/Remarks/Remarque
1	00 919 918 1	Einschraubstutzen	Male connector	Raccord filet		2	2	2				M 18 X 1,5 / E R3/8"
2	00 921 067 1	Winkelstutzen	Angle lug	Jarret tubulure		1	1	1				M 18 X 1,5
3	20 058 830 0	Hyd.-Leitung 12 x 1,5 x 2155 10 Bögen	Hydraulic line 12 x 1,5 x 2155	Conduite hydraulique 12 x 1,5 x 2155		1	1	1				
4	20 058 831 0	Hyd.-Leitung 12 x 1,5 x 2055 9 Bögen	Hydraulic line 12 x 1,5 x 2055	Conduite hydraulique 12 x 1,5 x 2055		1	1	1				
5	00 921 071 1	T-Stutzen	T connector	Raccord T réglable		2	2	2				L 12
6	20 058 828 0	Hyd.-Leitung 12 x 1,5 x 3084 8 Bögen	Hydraulic line 12 x 1,5 x 3084	Conduite hydraulique 12 x 1,5 x 3084		1	1	1				
7	20 058 829 0	Hyd.-Leitung 12 x 1,5 x 3144 8 Bögen	Hydraulic line 12 x 1,5 x 3144	Conduite hydraulique 12 x 1,5 x 3144		1	1	1				
8	00 921 066 1	Winkel-Verbindungsstutzen	Elbow union	Raccord coude		2	2	2				L 12
9	00 921 083 1	Reduzier-Verschraubung	Reducer fitting	Réduction		4	4	4				M 18 X 1,5 / M 12 X 1,5
10	27 012 677 1	Hyd-Schlauch 1SN-K 6x750 DKOL DKOL	Hyd. hose 1SN-K 6x750 DKOL DKOL	Flex. hyd. 1SN-K 6x750 DKOL DKOL		4	4	4				
11	00 921 225 0	Winkelstutzen	Angle lug	Jarret tubulure		4	4	4				M 12 X 1,5
12	00 925 105 0	Rohrschelle -2 Hälften	Tube clamp -2 halves	Bride -2 moitiés		x	x	x				Bo.= 12/12
13	00 925 134 0	Deckplatte	Cover plate	Plaque de recouvrement		x	x	x				
14	00 901 423 0	6kt-Schraube	Hex head bolt	Boulon tête hex		x	x	x				M 8 X 50
	00 901 042 1	6kt-Schraube	Hex head bolt	Boulon tête hex		x	x	x				M 8 X 35
15	27 016 687 2	Hyd-Zylinder DZ 35/50x865/725	Hydraulic cylinder DZ 35/ 50x865/725	Vérin hydraulique DZ 35/ 50x865/725		2	2	2				
	27 006 235 0	Dichtungssatz	Sealing set	Jeu de joints		2	2	2				Dz 35/50
16	00 919 964 0	Einschraubstutzen	Male connector	Raccord filet		4	4	4				R 1/4" / M 14 X 1,5
17	00 920 890 0	Doppel - Sperrblock	Double lock-up valve unit	Bloc d'arrêt double		2	2	2				
18	00 920 817 1	Einschraubstutzen	Male connector	Raccord filet		4	4	4				M 12 X 1,5 / E R 1/4"

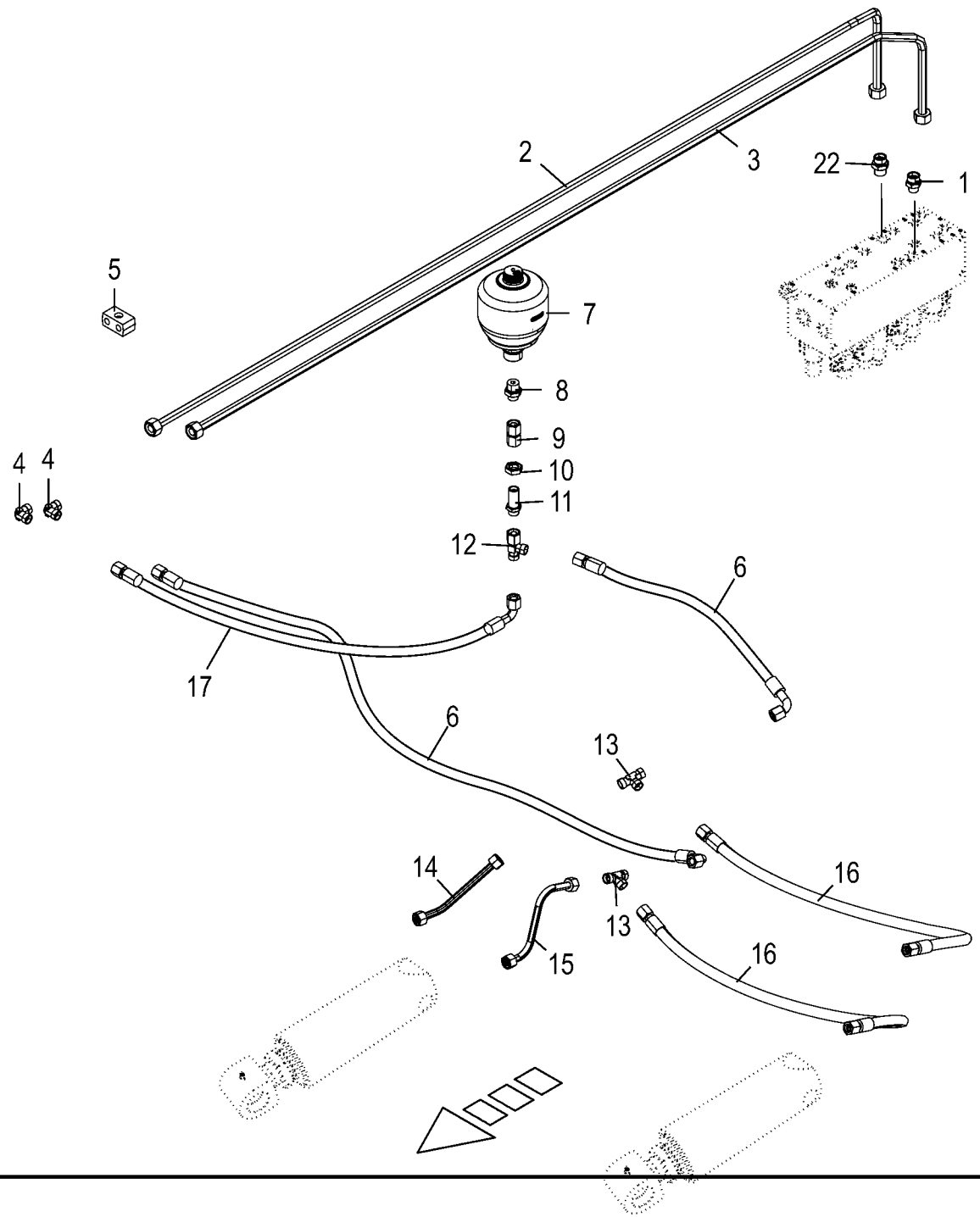

150 050 851 04 / 139.0

150 438 796 02

Hydraulik - Knickdeichsel
Hydraulics - Offset drawbar
Système hydraulique - Timon pliant

975001 - 996000

150 050 851 04

150 438 796 2 **139.0**

Pos.	ID-Nr.	Benennung	Description	Description	Masch.-Nr-	ZX 430 GL	ZX 470 GL	ZX 560 GL				Bemerkung/Remarks/Remarque
1	00 919 761 1	Einschraubstutzen	Male connector	Raccord filet		2	2	2				L 15 - R 3/8"
2	20 250 075 0	Hyd.-Leitung 15 x 1,5 x 2090 2 Bögen	Hydraulic line 15 x 1,5 x 2090	Conduite hydraulique 15 x 1,5 x 2090		1	1	1				
3	20 250 072 0	Hyd.-Leitung 15 x 1,5 x 2036 2 Bögen	Hydraulic line 15 x 1,5 x 2036	Conduite hydraulique 15 x 1,5 x 2036		1	1	1				
4	00 921 066 1	Winkel-Verbindungsstutzen	Elbow union	Raccord coude		2	2	2				L 12
5	00 925 105 0	Rohrschelle -2 Hälften	Tube clamp -2 halves	Bride -2 moitiés		2	2	2				Bo.= 12/12
6	00 920 078 0	Hochdruckschlauchleitung	High pressure hose line	Conduite de tuyau haute pression		2	2	2				Lg.= 850
7	00 919 307 0	Hydro-Speicher	Hydraulic - reservoir	Reservoir hydraulique		1	1	1				0,75 L 80 bar
8	00 919 602 1	Einschraubstutzen	Male connector	Raccord filet		1	1	1				L 12 E R 1/2"
9	00 230 743 0	Doppelnippel	Double nipple	Double raccord		1	1	1				L 12
10	00 908 524 2	6kt-Mutter -niedrige Form	Hex nut -low form	Écrou hex -forme basse		1	1	1				M 18 X 1,5
11	00 921 087 1	Gerade-Schottstutzen	Straight 2-way connector	Coupleur droit deux raccords		1	1	1				M 18 X 1,5
12	00 921 079 1	L-Stutzen	Adjustable L connection	Raccord L réglable		1	1	1				L 12
13	90 001 720 0	T-Reduzierung	T-reduction	T-reduction		2	2	2				M 22 X 1,5 / M 18 X 1,5 / M 18 X 1,5
14	20 053 812 0	Hydraulikleitung -inkl. Überwurfmutter, Schneidring	Hydraulic line -incl. nozzle disc cap, cutting ring	Ligne hydraulique -incl. écrou de buse-pastille, baque coupante		1	1	1				12 X 1,5
15	20 053 813 0	Hydraulikleitung -inkl. Überwurfmutter, Schneidring	Hydraulic line -incl. nozzle disc cap, cutting ring	Ligne hydraulique -incl. écrou de buse-pastille, baque coupante		1	1	1				12 X 1,5
16	27 003 841 0	Hochdruckschlauchleitung	High pressure hose line	Conduite de tuyau haute pression		2	2	2				Lg.= 750
17	00 920 003 0	Hochdruckschlauchleitung	High pressure hose line	Conduite de tuyau haute pression		2	2	2				Lg.= 680
22	00 921 062 2	Einschraubstutzen	Male connector	Raccord filet		x	x	x				L 15 E R 1/2"

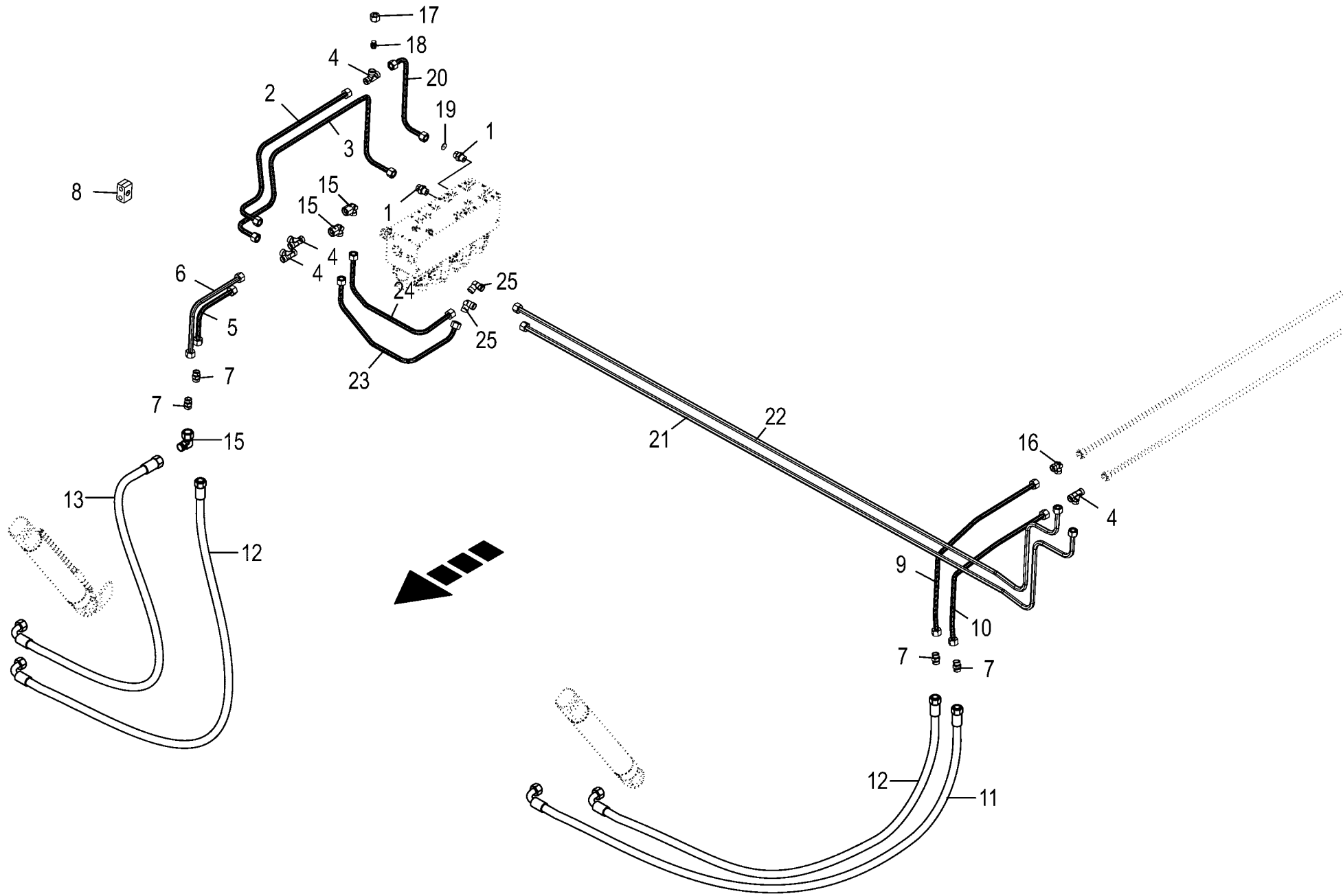

150 050 851 04 / 140.0

150 438 816 03

Hydraulik - Messerbalken
Hydraulics - Cutterbar
Système hydraulique - Barre de coupe supèrieure

975001 - 996000

150 050 851 04

150 438 816 3 **140.0**

Pos.	ID-Nr.	Benennung	Description	Description	Masch.-Nr-	ZX 430 GL	ZX 470 GL	ZX 560 GL				Bemerkung/Remarks/Remarque
1	00 919 918 1	Einschraubstutzen	Male connector	Raccord filet		2	2	2				M 18 X 1,5 / E R3/8"
2	20 250 068 0	Hyd.-Leitung 12 x 1,5 x 653 3 Bögen	Hydraulic line 12 x 1,5 x 653	Conduite hydraulique 12 x 1,5 x 653		1	1	1				
3	20 058 814 0	Hyd.-Leitung 12 x 1,5 x 1064 6 Bögen	Hydraulic line 12 x 1,5 x 1064	Conduite hydraulique 12 x 1,5 x 1064		1	1	1				
4	00 921 071 1	T-Stutzen	T connector	Raccord T réglable		4	4	4				L 12
5	20 058 816 0	Hyd.-Leitung 12 x 1,5 x 233 1 Bogen	Hydraulic line 12 x 1,5 x 233	Conduite hydraulique 12 x 1,5 x 233		1	1	1				
6	20 058 815 0	Hyd.-Leitung 12 x 1,5 x 347 1 Bogen	Hydraulic line 12 x 1,5 x 347	Conduite hydraulique 12 x 1,5 x 347		1	1	1				
7	00 921 054 1	Verbindungsstutzen	Connector	Raccord		4	4	4				M 18 X 1,5
8	00 925 105 0	Rohrschelle -2 Hälften	Tube clamp -2 halves	Bride -2 moitiés		4	4	4				Bo.= 12/12
9	20 058 811 0	Hyd.-Leitung 12 x 1,5 x 719 3 Bögen	Hydraulic line 12 x 1,5 x 719	Conduite hydraulique 12 x 1,5 x 719		1	1	1				
10	20 058 810 0	Hyd.-Leitung 12 x 1,5 x 651 3 Bögen	Hydraulic line 12 x 1,5 x 651	Conduite hydraulique 12 x 1,5 x 651		1	1	1				
11	27 003 846 0	Hochdruckschlauchleitung	High pressure hose line	Conduite de tuyau haute pression		1	1	1				Lg.= 450
12	27 007 118 0	Hochdruckschlauchleitung	High pressure hose line	Conduite de tuyau haute pression		2	2	2				Lg.= 550
13	00 920 972 0	Hochdruckschlauchleitung	High pressure hose line	Conduite de tuyau haute pression		1	1	1				Lg.= 500
15	00 921 067 1	Winkelstutzen	Angle lug	Jarret tubulure		3	3	3				M 18 X 1,5
16	00 921 066 1	Winkel-Verbindungsstutzen	Elbow union	Raccord coude		2	2	2				L 12
17	00 921 206 0	Überwurfmutter	Nozzle disc cap	Écrou de buse-pastille		1	1	1				AL 12
18	00 919 300 0	Verschlusskegel mit O-Ring	Locking cone w. O-ring	Cône de verouillage av.joint t		1	1	1				L 12
19	00 332 014 3	Drosselscheibe	Throttling disc	Disque d'etranglement		1	1	1				1,5 X 12 X 1
20	20 250 067 0	Hyd.-Leitung 12 x 1,5 x 346 2 Bögen	Hydraulic line 12 x 1,5 x 346	Conduite hydraulique 12 x 1,5 x 346		1	1	1				
21	20 255 958 0	Hyd.-Leitung 12 x 1,5 x 2281 4 Bögen	Hydr. line 12 x 1.5 x 2281 4 bows	Cond. hyd. 12 x 1,5 x 2281 4 coudes		1	1	1				
22	20 255 961 0	Hyd.-Leitung 12 x 1,5 x 2252 4 Bögen	Hyd. line 12 x 1.5 x 2252 4 bows	Cond. hyd. 12 x 1,5 x 2252 4 coudes		1	1	1				
23	20 255 960 0	Hyd.-Leitung 12 x 1,5 x 551 4 Bögen	Hydr. line 12 x 1.5 x 551 4 bows	Cond. hyd. 12 x 1,5 x 551 4 coudes		1	1	1				
24	20 255 957 0	Hyd.-Leitung 12 x 1,5 x 483 3 Bögen	Hydr. line 12 x 1.5 x 483 3 bows	Cond. hyd. 12 x 1,5 x 483 3 coudes		1	1	1				

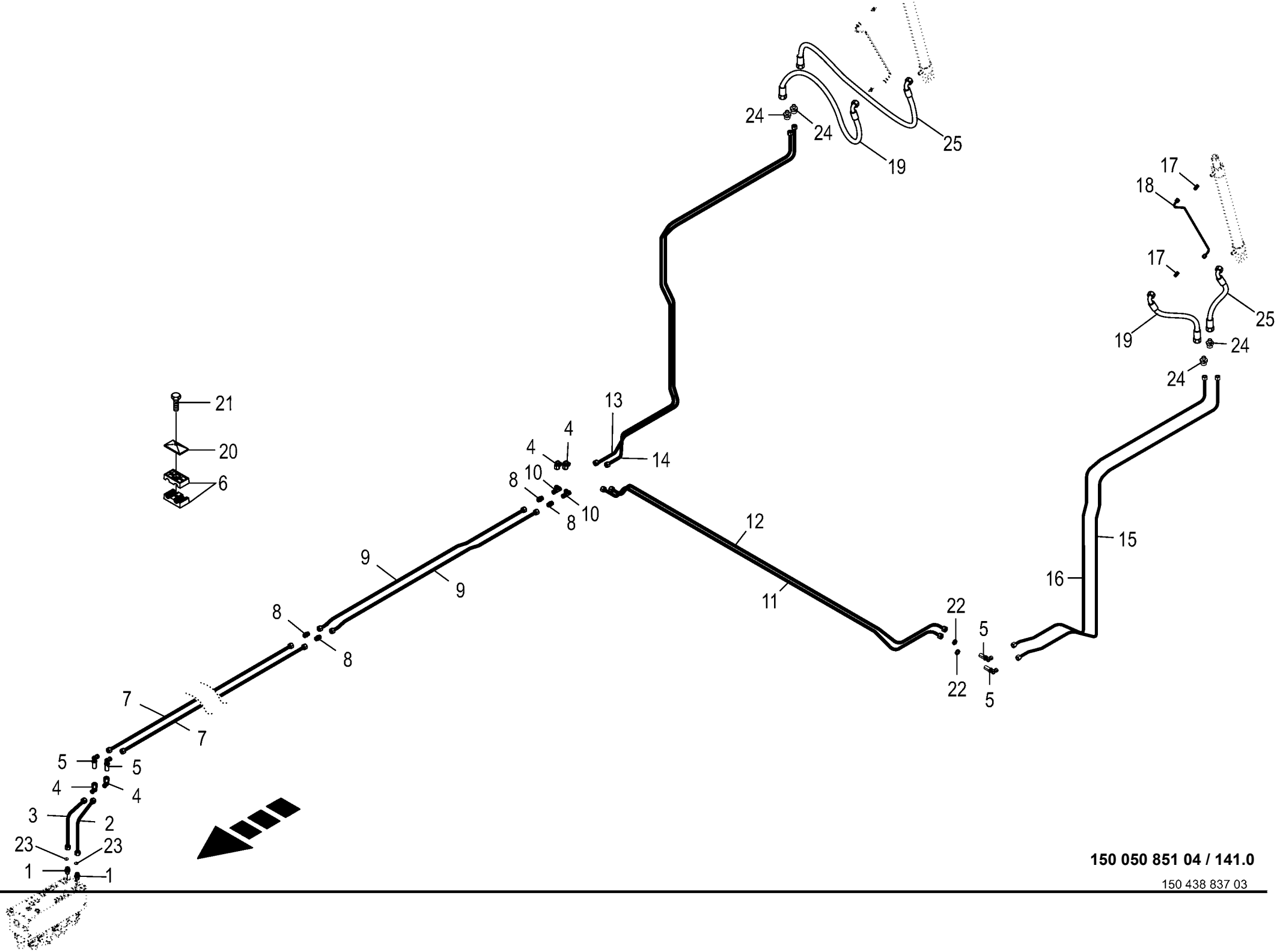

150 050 851 04 / 141.0

150 438 837 03

Hydraulik - Heckklappe
Hydraulics - Tailgate
Système hydraulique - Trappe arrière

975001 - 996000

150 050 851 04

150 438 837 4 **141.0**

Pos.	ID-Nr.	Benennung	Description	Description	Masch.-Nr-	ZX 430 GL	ZX 470 GL	ZX 560 GL				Bemerkung/Remarks/Remarque
1	00 919 918 1	Einschraubstutzen	Male connector	Raccord filet		2	2	2				M 18 X 1,5 / E R3/8"
2	20 058 841 0	Hyd.-Leitung 12 x 1,5 x 375 1 Bogen	Hydraulic line 12 x 1,5 x 375	Conduite hydraulique 12 x 1,5 x 375		1	1	1				
3	20 058 840 0	Hyd.-Leitung 12 x 1,5 x 338 1 Bogen	Hydraulic line 12 x 1,5 x 338	Conduite hydraulique 12 x 1,5 x 338		1	1	1				
4	00 921 067 1	Winkelstutzen	Angle lug	Jarret tubulure		4	4	2				M 18 X 1,5
5	00 921 089 1	Winkel-Schottstutzen	Angle bulkhead union	Raccord de cloison angulaire		4	4	4				L 12
	00 908 524 2	6kt-Mutter -niedrige Form	Hex nut -low form	Écrou hex -forme basse		4	4	4				M 18 X 1,5
6	00 925 105 0	Rohrschelle -2 Hälften	Tube clamp -2 halves	Bride -2 moitiés		11	11	11				Bo.= 12/12
7	20 250 005 0	Hyd.-Leitung 12 x 1,5 x 4308 0 Bögen	Hydraulic line 12 x 1,5 x 4308	Conduite hydraulique 12 x 1,5 x 4308		2						
	20 058 837 0	Hyd.-Leitung 12 x 1,5 x 4989 0 Bögen	Hydraulic line 12 x 1,5 x 4989	Conduite hydraulique 12 x 1,5 x 4989			2	2				
8	00 921 054 1	Verbindungsstutzen	Connector	Raccord		2	4	4				M 18 X 1,5
9	20 058 832 0	Hyd.-Leitung 12 x 1,5 x 1439 4 Bögen	Hydraulic line 12 x 1,5 x 1439	Conduite hydraulique 12 x 1,5 x 1439				2				
10	00 921 071 1	T-Stutzen	T connector	Raccord T réglable		2	2	2				L 12
11	20 058 839 0	Hyd.-Leitung 12 x 1,5 x 2342 4 Bögen	Hydraulic line 12 x 1,5 x 2342	Conduite hydraulique 12 x 1,5 x 2342		1	1	1				
12	20 058 838 0	Hyd.-Leitung 12 x 1,5 x 2308 4 Bögen	Hydraulic line 12 x 1,5 x 2308	Conduite hydraulique 12 x 1,5 x 2308		1	1	1				
13	20 250 136 0	Hyd.-Leitung 12 x 1,5 x 2600 10 Bögen	Hydraulic line 12 x 1,5 x 2600	Conduite hydraulique 12 x 1,5 x 2600		1						
	20 250 004 0	Hyd.-Leitung 12 x 1,5 x 2672 10 Bögen	Hydraulic line 12 x 1,5 x 2672	Conduite hydraulique 12 x 1,5 x 2672			1					
	20 250 090 0	Hyd.-Leitung 12 x 1,5 x 2444 10 Bögen	Hydraulic line 12 x 1,5 x 2444	Conduite hydraulique 12 x 1,5 x 2444				1				
14	20 250 135 0	Hyd.-Leitung 12 x 1,5 x 2528 10 Bögen	Hydraulic line 12 x 1,5 x 2528	Conduite hydraulique 12 x 1,5 x 2528		1						
	20 250 003 0	Hyd.-Leitung 12 x 1,5 x 2597 10 Bögen	Hydraulic line 12 x 1,5 x 2597	Conduite hydraulique 12 x 1,5 x 2597			1					
	20 250 089 0	Hyd.-Leitung 12 x 1,5 x 2518 10 Bögen	Hydraulic line 12 x 1,5 x 2518	Conduite hydraulique 12 x 1,5 x 2518				1				
15	20 250 140 0	Hyd.-Leitung 12 x 1,5 x 2400 10 Bögen	Hydraulic line 12 x 1,5 x 2400	Conduite hydraulique 12 x 1,5 x 2400		1						
	20 253 482 0	Hyd.-Leitung 12 x 1,5 x 2486 9 Bögen	Hydraulic line 12 x 1,5 x 2486	Conduite hydraulique 12 x 1,5 x 2486			1					

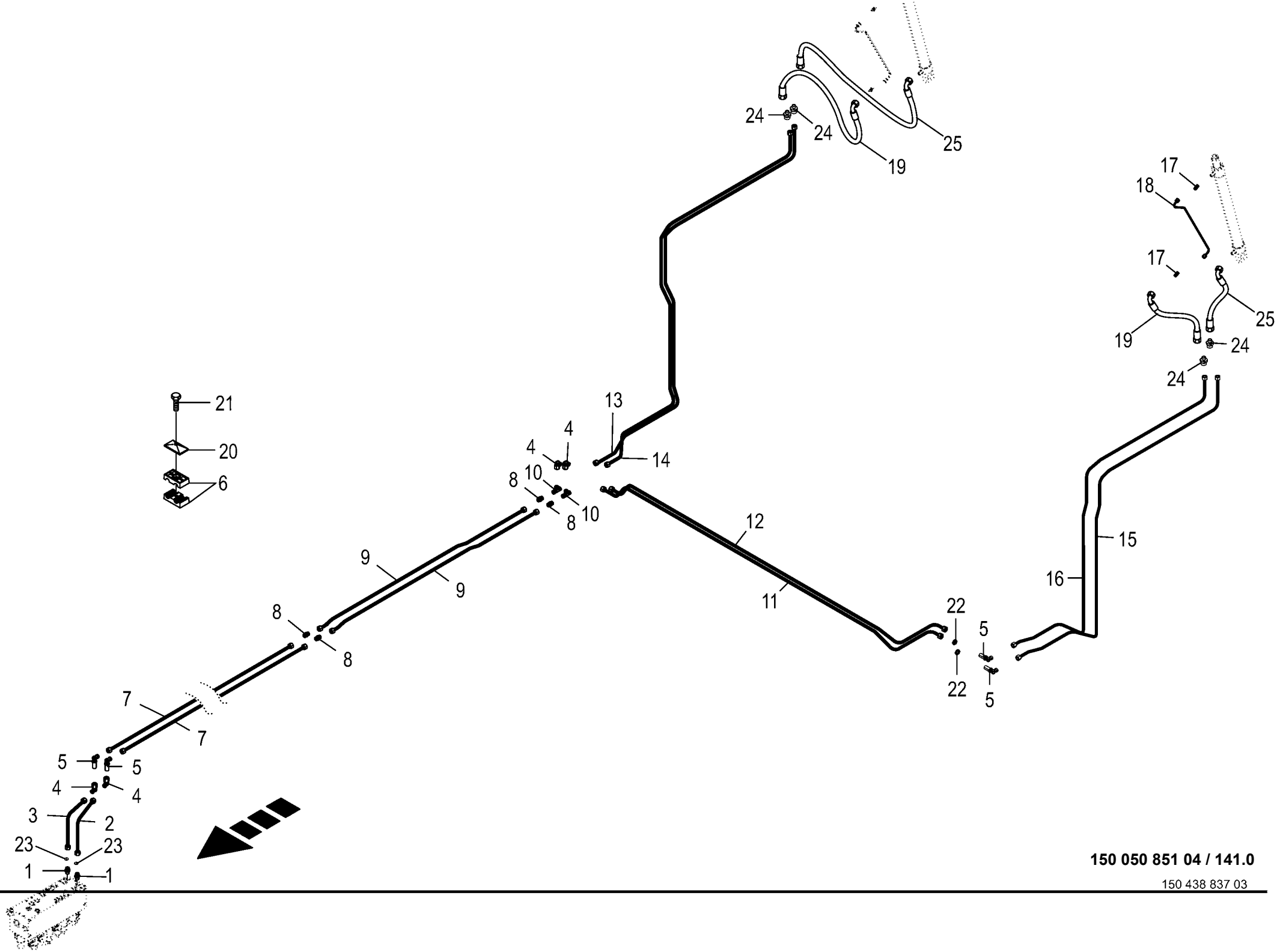

150 050 851 04 / 141.0

150 438 837 03

Hydraulik - Heckklappe
Hydraulics - Tailgate
Système hydraulique - Trappe arrière

975001 - 996000

150 050 851 04

150 438 837 4 **141.0**

Pos.	ID-Nr.	Benennung	Description	Description	Masch.-Nr-	ZX 430 GL	ZX 470 GL	ZX 560 GL				Bemerkung/Remarks/Remarque
	20 250 007 0	Hyd.-Leitung 12 x 1,5 x 2340 8 Bögen	Hydraulic line 12 x 1,5 x 2340	Conduite hydraulique 12 x 1,5 x 2340				1				
16	20 250 139 0	Hyd.-Leitung 12 x 1,5 x 2311 10 Bögen	Hydraulic line 12 x 1,5 x 2311	Conduite hydraulique 12 x 1,5 x 2311		1						
	20 058 836 0	Hyd.-Leitung 12 x 1,5 x 2412 10 Bögen	Hydraulic line 12 x 1,5 x 2412	Conduite hydraulique 12 x 1,5 x 2412			2					
	20 250 006 0	Hyd.-Leitung 12 x 1,5 x 2255 8 Bögen	Hydraulic line 12 x 1,5 x 2255	Conduite hydraulique 12 x 1,5 x 2255				1				
17	00 921 049 1	Verbindungsstutzen	Connector	Raccord		2	2	2				L 6
18	20 058 858 0	Hyd.-Leitung 6 x 1 x 549 3 Bögen	Hydraulic line 6 x 1 x 549	Conduite hydraulique 6 x 1 x 549		2	2	2				
19	00 920 977 1	Hyd-Schlauch 1SN-K 6x400 DKOL DKOL90	Hyd. hose 1SN-K 6x400 DKOL DKOL90°	Flex. hyd. 1SN-K 6x400 DKOL DKOL90°		2	2	2				
20	00 925 134 0	Deckplatte	Cover plate	Plaque de recouvrement		11	11	11				
21	00 901 042 1	6kt-Schraube	Hex head bolt	Boulon tête hex		x	x	x				M 8 X 35
22	90 002 955 0	Gegenmutter 6kt M18 Zn8	Hexagon counter-nut M18 Zn8	Contre-écrou à six pans M18 Zn8		x	x	x				
23	27 013 713 0	Drosselscheibe	Orifice plate	Rondelle d´étranglement		2	2	2				
24	00 920 897 0	Reduzier-Verschraubung	Reducer fitting	Réduction		4	4	4				L 12 / 6
25	27 012 457 1	Hyd-Schlauch 1SN-K 6x370 DKOL DKOL90	Hyd. hose 1SN-K 6x370 DKOL DKOL90°	Flex. hyd. 1SN-K 6x370 DKOL DKOL90°		2	2	2				

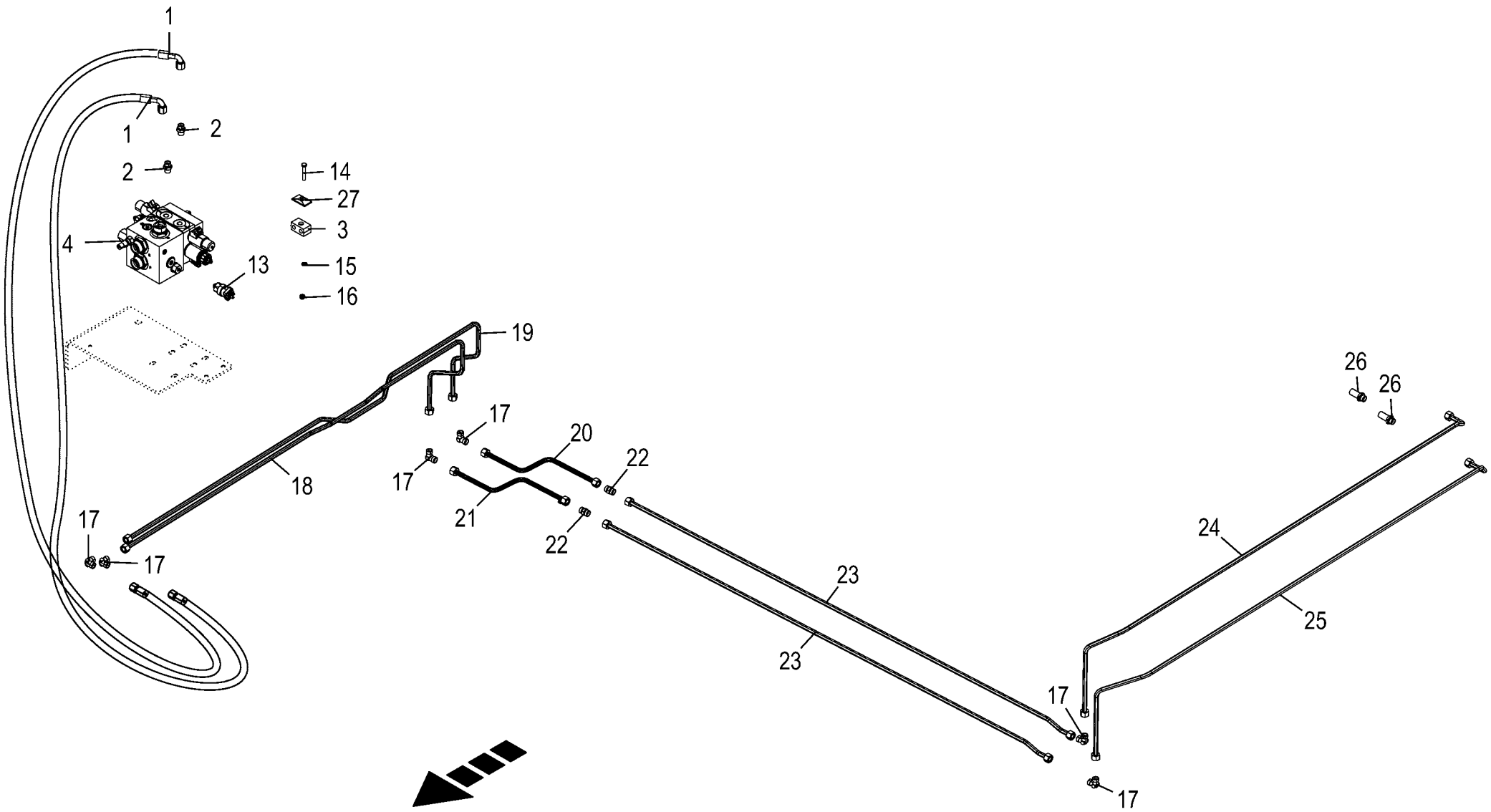

150 050 851 04 / 142.0

150 438 875 03

Hydraulik - Elektronische Zwangslenkung Tandem
Hydraulics - electronic self steer tandem
Système hydraulique - essieu suiveur électronique tandem

975001 - 996000

150 050 851 04

150 438 875 3 **142.0**

Pos.	ID-Nr.	Benennung	Description	Description	Masch.-Nr-	ZX 430 GL	ZX 470 GL	ZX 560 GL				Bemerkung/Remarks/Remarque
1	00 919 864 0	Hochdruckschlauchleitung	High pressure hose line	Conduite de tuyau haute pression			2					Lg. = 950
2	00 919 918 1	Einschraubstutzen	Male connector	Raccord filet			2					M 18 X 1,5 / E R3/8"
3	00 925 105 0	Rohrschelle -2 Hälften	Tube clamp -2 halves	Bride -2 moitiés			x					Bo.= 12/12
4	27 011 842 0	Hyd.-Block Zwangsl. Ta-Achse	Hyd block forced steering Ta- axle	Bloc hyd. ess. suiveur ess. ta.			1					
		Elek./Hydr.	el/hy	él./hyd.								
13	20 082 853 0	Druckschalter 10bar Wechsler	Pressure switch 10bar Changeover contact	Manostat 10Bar Inverseur			1					
14	00 901 423 0	6kt-Schraube	Hex head bolt	Boulon tête hex			x					M 8 X 50
	00 901 425 0	6kt-Schraube	Hex head bolt	Boulon tête hex			x					M 8 X 60
15	00 910 413 0	Scheibe	Washer	Rondelle			x					8,4 X 17 X 1,6
16	00 908 706 0	Sicherungsmutter	Locknut	Écrou hex			x					M 8
17	00 921 066 1	Winkel-Verbindungsstutzen	Elbow union	Raccord coude			6					L 12
18	20 254 029 0	Hyd.-Leitung 12 x 1,5 x 1868 7 Bögen	Hydraulic line 12 x 1,5 x 1868	Conduite hydraulique 12 x 1,5 x 1868			1					
19	20 254 030 0	Hyd.-Leitung 12 x 1,5 x 1930 7 Bögen	Hydraulic line 12 x 1,5 x 1930	Conduite hydraulique 12 x 1,5 x 1930			1					
20	20 254 031 0	Hyd.-Leitung 12 x 1,5 x 425 2 Bögen	Hydraulic line 12 x 1,5 x 425	Conduite hydraulique 12 x 1,5 x 425			1					
21	20 254 032 0	Hyd.-Leitung 12 x 1,5 x 425 2 Bögen	Hydraulic line 12 x 1,5 x 425	Conduite hydraulique 12 x 1,5 x 425			1					
22	00 921 054 1	Verbindungsstutzen	Connector	Raccord			2					M 18 X 1,5
23	20 058 790 0	Hyd.-Leitung 12 x 1,5 x 1753 2 Bögen	Hydraulic line 12 x 1,5 x 1753	Conduite hydraulique 12 x 1,5 x 1753			2					
24	20 058 788 0	Hyd.-Leitung 12 x 1,5 x 1990 4 Bögen	Hydraulic line 12 x 1,5 x 1990	Conduite hydraulique 12 x 1,5 x 1990			1					
25	20 058 787 0	Hyd.-Leitung 12 x 1,5 x 2072 4 Bögen	Hydraulic line 12 x 1,5 x 2072	Conduite hydraulique 12 x 1,5 x 2072			1					
26	00 921 087 1	Gerade-Schottstutzen	Straight 2-way connector	Coupleur droit deux raccords			x					M 18 X 1,5
27	00 925 134 0	Deckplatte	Cover plate	Plaque de recouvrement			x					

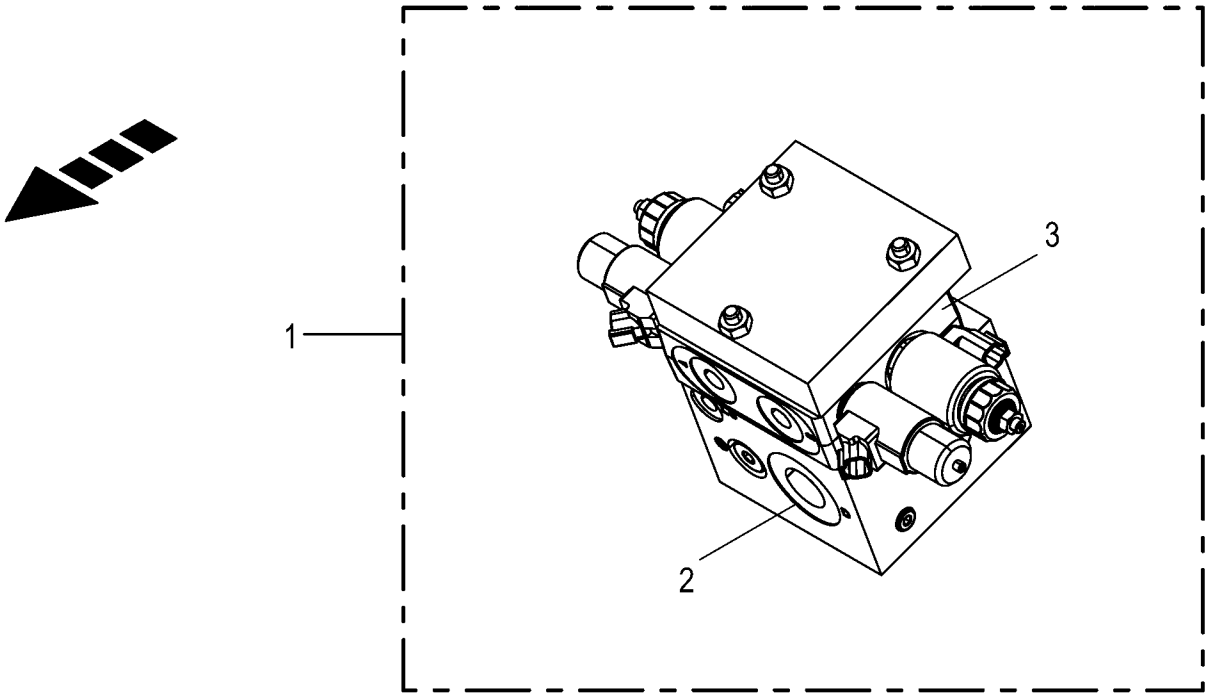
1
2
3

Ventilblock - Elektronische Zwangslenkung Tandem
Valve block - electronic self steer tandem
Bloc de soupapes - essieu suiveur électronique tandem

975001 - 996000

150 050 851 04

150 425 267 2 **143.0**

Pos.	ID-Nr.	Benennung	Description	Description	Masch.-Nr-	ZX 430 GL	ZX 470 GL	ZX 560 GL				Bemerkung/Remarks/Remarque
1	27 011 842 0	Hyd.-Block Zwangsl. Ta-Achse Elek./Hydr. -kpl.	Hyd block forced steering Ta- axle el/hy -cpl.	Bloc hyd. ess. suiveur ess. ta. él./hyd. -cpl.		1	1					
2	27 019 082 0	Ventil-Eingangsplatte	Valve inlet plate	Plaque d'entrée de vanne		1	1					
	27 019 083 0	Druckbegrenzungsventil Schraube 180bar	Pressure limiting valve LPA 20/T-N-P	Soupape de limit. de press. LPA 20/T-N-P		1	1					
	27 019 084 0	Dichtungssatz Ventilscheibe (LVS08)	Sealing kit LVS08	Jeu de joints LVS08		1	1					
3	27 019 089 0	Prop. Steuerbl.-Scheibe	Prop. control block disc	Disque de bloc de cmd. proportionnelle		1	1					
	27 019 090 0	Spule 12V PROP DT-Stecker	Coil 12 V proportional DT-plug	Bobine 12V PROP connecteur DT		2	2					
	27 019 094 0	Wegeventil Einsatz 2/2 Sitz ELEK.	Directional valve inset 2 / 2 seat elec.	Distributeur insert 2/2 voies élec.		2	2					
	27 019 170 0	Spule 12V S/W DT-Stecker	Coil 12V S/W DT-plug	Bobine 12V S/W connecteur DT		2	2					
	27 019 084 0	Dichtungssatz Ventilscheibe (LVS08)	Sealing kit LVS08	Jeu de joints LVS08		1	1					

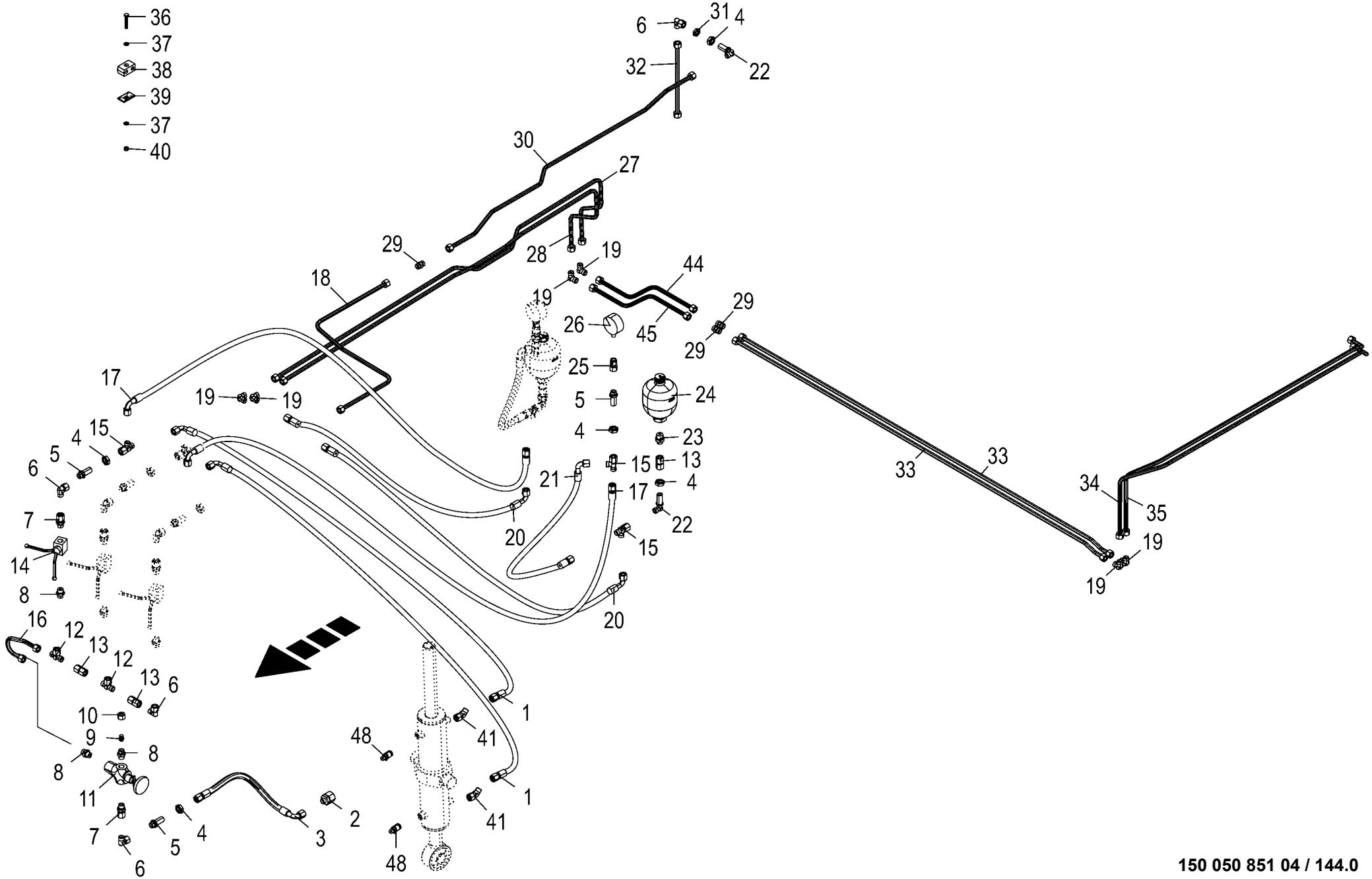

150 050 851 04 / 144.0

150 448 615 03

Hydraulik - Zwangslenkung Tandem
Hydraulics - Forced steering tandem
Système hydraulique - Guidage forcè essieu tandem

975001 - 996000

150 050 851 04

150 448 615 3 **144.0**

Pos.	ID-Nr.	Benennung	Description	Description	Masch.-Nr-	ZX 430 GL	ZX 470 GL	ZX 560 GL				Bemerkung/Remarks/Remarque
1	27 005 885 0	Hochdruckschlauchleitung	High pressure hose line	Conduite de tuyau haute pression		2	2					Lg.= 1800
2	00 920 902 0	Reduzier-Verschraubung	Reducer fitting	Réduction		1	1					M 26 X 1,5 / M 18 X 1,5
3	00 920 972 0	Hochdruckschlauchleitung	High pressure hose line	Conduite de tuyau haute pression		1	1					Lg.= 500
4	00 908 524 2	6kt-Mutter -niedrige Form	Hex nut -low form	Écrou hex -forme basse		x	x					M 18 X 1,5
5	00 921 087 1	Gerade-Schottstutzen	Straight 2-way connector	Coupleur droit deux raccords		6	6					M 18 X 1,5
6	00 921 067 1	Winkelstutzen	Angle lug	Jarret tubulure		6	6					M 18 X 1,5
7	00 921 093 1	Einschraubstutzen	Male connector	Raccord filet		1	1					M 18 X 1,5
8	00 920 901 1	Einschraubstutzen	Male connector	Raccord filet		2	2					M 18 X 1,5
9	00 919 300 0	Verschlusskegel mit O-Ring	Locking cone w. O-ring	Cône de verouillage av.joint t		1	1					L 12
10	00 921 206 0	Überwurfmutter	Nozzle disc cap	Écrou de buse-pastille		1	1					AL 12
11	00 920 943 0	Druckbegrenzungsventil	Pressure control valve	Limitateur de pression		1	1					15 - 150 bar
12	00 921 077 1	T-Stutzen	T connector	Raccord T réglable		2	2					M 18 X 1,5
13	00 230 743 0	Doppelnippel	Double nipple	Double raccord		4	4					L 12
14	00 919 603 0	Kugelhahn	Ball valve	Robinet à bille		3	3					M 18 X 1,5 250 Bar
15	00 921 079 1	L-Stutzen	Adjustable L connection	Raccord L réglable		6	6					L 12
16	20 250 070 0	Hyd.-Leitung 12 x 1,5 x 256 2 Bögen	Hydraulic line 12 x 1,5 x 256	Conduite hydraulique 12 x 1,5 x 256		1	1					
17	27 010 169 0	Hyd-Schlauch 2SN 10x400 DKOL DKOL90	High pressure 2 SN 10x400 DKOL DKOL90°	Flex. hyd. 2 SN 10x400 DKOL DKOL90°		2	2					
18	20 252 419 0	Hyd.-Leitung 12 x 1,5 x 948 3 Bögen	Hydraulic line 12 x 1,5 x 948	Conduite hydraulique 12 x 1,5 x 948		1	1					
19	00 921 066 1	Winkel-Verbindungsstutzen	Elbow union	Raccord coude		4	4					L 12
20	27 010 172 0	Hyd-Schlauch 2SN 10x600 DKOL DKOL90	Hydr. Tube 2 SN 10x600 DKOL DKOL90°	Tube de hydr. 2 SN 10x600 DKOL DKOL90°		2	2					
21	27 007 117 0	Hochdruckschlauchleitung	High pressure hose line	Conduite de tuyau haute pression		2	2					Lg.= 450
22	00 921 089 1	Winkel-Schottstutzen	Angle bulkhead union	Raccord de cloison angulaire		3	3					L 12
23	00 919 602 1	Einschraubstutzen	Male connector	Raccord filet		2	2					L 12 E R 1/2"
24	00 919 346 0	Hydraulikspeicher	Hydraulic - reservoir	Reservoir hydraulique		2	2					0,6 L
25	27 011 859 0	Manometerverschr L 12/G 1/4"- 19 Zn8	Pressure gauge screw conn. L 12	Assemblage vissé du manomètre L 12		2	2					
26	00 920 914 0	Manometer	Pressure guage	Manometre		2	2					250 Bar
27	20 254 030 0	Hyd.-Leitung 12 x 1,5 x 1930 7 Bögen	Hydraulic line 12 x 1,5 x 1930	Conduite hydraulique 12 x 1,5 x 1930		1	1					
28	20 254 029 0	Hyd.-Leitung 12 x 1,5 x 1868 7 Bögen	Hydraulic line 12 x 1,5 x 1868	Conduite hydraulique 12 x 1,5 x 1868		1	1					
29	00 921 054 1	Verbindungsstutzen	Connector	Raccord		3	3					M 18 X 1,5
30	20 250 069 0	Hyd.-Leitung 12 x 1,5 x 1310 6 Bögen	Hydraulic line 12 x 1,5 x 1310	Conduite hydraulique 12 x 1,5 x 1310		1	1					

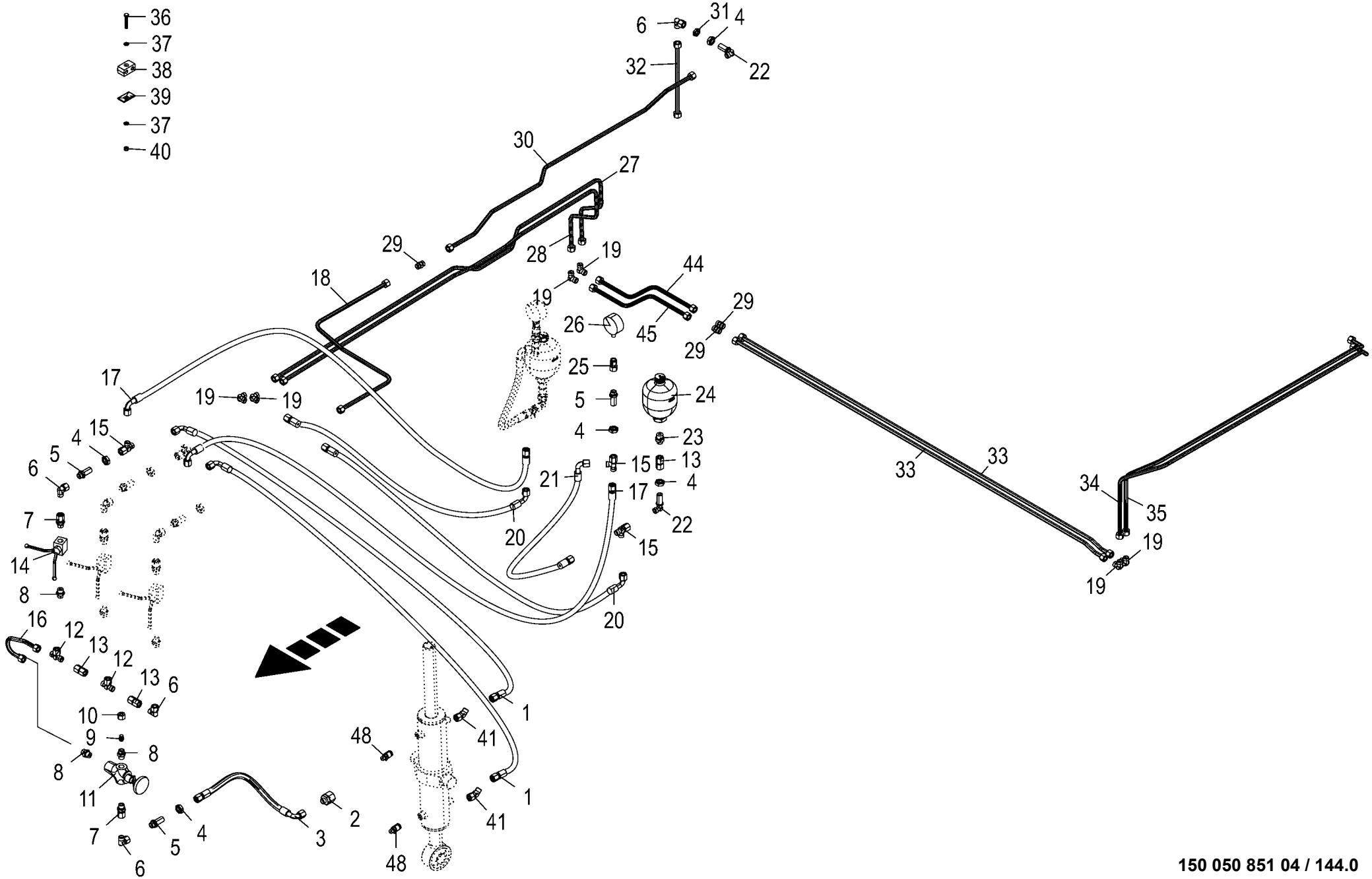

150 050 851 04 / 144.0

150 448 615 03

Hydraulik - Zwangslenkung Tandem
Hydraulics - Forced steering tandem
Système hydraulique - Guidage forcè essieu tandem

975001 - 996000

150 050 851 04

150 448 615 3 **144.0**

Pos.	ID-Nr.	Benennung	Description	Description	Masch.-Nr-	ZX 430 GL	ZX 470 GL	ZX 560 GL				Bemerkung/Remarks/Remarque
31	90 002 955 0	Gegenmutter 6kt M18 Zn8	Hexagon counter-nut M18 Zn8	Contre-écrou à six pans M18 Zn8		x	x					
32	20 250 097 0	Hyd.-Leitung 12 x 1,5 x 299 0 Bögen	Hydraulic line 12 x 1,5 x 299	Conduite hydraulique 12 x 1,5 x 299		1	1					
33	20 058 790 0	Hyd.-Leitung 12 x 1,5 x 1753 2 Bögen	Hydraulic line 12 x 1,5 x 1753	Conduite hydraulique 12 x 1,5 x 1753		2	2					
34	20 250 078 0	Hyd.-Leitung 12 x 1,5 x 1546 4 Bögen	Hydraulic line 12 x 1,5 x 1546	Conduite hydraulique 12 x 1,5 x 1546		1						
	20 058 787 0	Hyd.-Leitung 12 x 1,5 x 2072 4 Bögen	Hydraulic line 12 x 1,5 x 2072	Conduite hydraulique 12 x 1,5 x 2072			1					
35	20 250 077 0	Hyd.-Leitung 12 x 1,5 x 1463 4 Bögen	Hydraulic line 12 x 1,5 x 1463	Conduite hydraulique 12 x 1,5 x 1463		1						
	20 058 788 0	Hyd.-Leitung 12 x 1,5 x 1990 4 Bögen	Hydraulic line 12 x 1,5 x 1990	Conduite hydraulique 12 x 1,5 x 1990			1					
36	00 901 423 0	6kt-Schraube	Hex head bolt	Boulon tête hex		x	x					M 8 X 50
37	00 910 413 0	Scheibe	Washer	Rondelle		x	x					8,4 X 17 X 1,6
38	00 925 105 0	Rohrschelle -2 Hälften	Tube clamp -2 halves	Bride -2 moitiés		6	7					Bo.= 12/12
39	00 925 134 0	Deckplatte	Cover plate	Plaque de recouvrement		4	5					
40	00 908 706 0	Sicherungsmutter	Locknut	Écrou hex		x	x					M 8
41	90 002 635 0	Winkelstutzen richtungsein. 45° L 12 Zn8	Angle bracket+dir setting 45° L 12 Zn8	Racc en équerre sens régl45° L 12 Zn8		1	1					
44	20 254 030 0	Hyd.-Leitung 12 x 1,5 x 1930 7 Bögen	Hydraulic line 12 x 1,5 x 1930	Conduite hydraulique 12 x 1,5 x 1930		1	1					
45	20 254 032 0	Hyd.-Leitung 12 x 1,5 x 425 2 Bögen	Hydraulic line 12 x 1,5 x 425	Conduite hydraulique 12 x 1,5 x 425		1	1					
48	00 920 872 0	Mini-Messanschluss	Connector f.mini-test equipm.	Raccord instr.mesureur mini		2	2					M 16 X 2

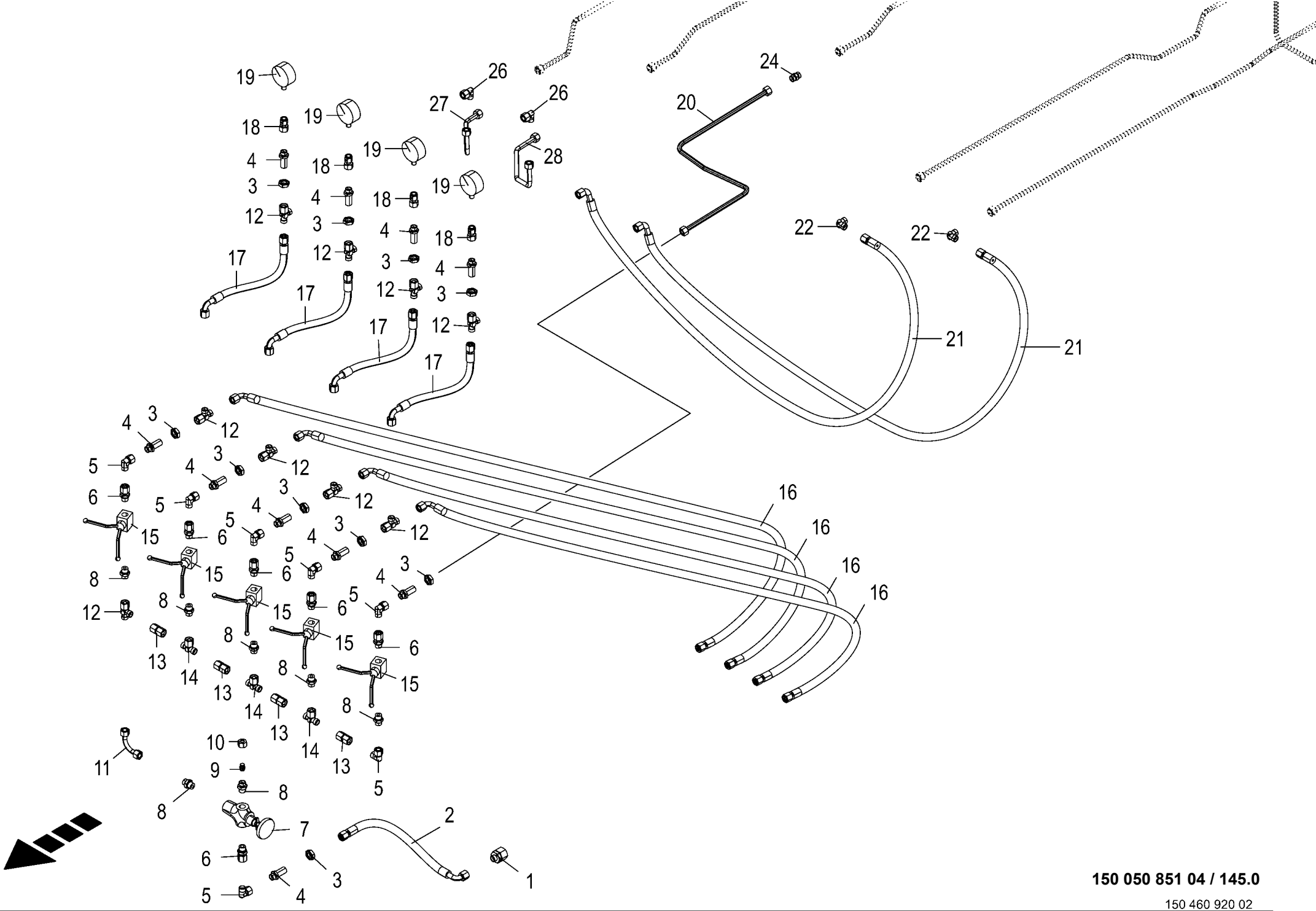

150 050 851 04 / 145.0

150 460 920 02

Hydraulik - Zwangslenkung Tridem
Hydraulics - Forced steering tridem
Système hydraulique - Guidage forcè essieu tridem

975001 - 996000

150 050 851 04

150 460 920 2 **145.0**

Pos.	ID-Nr.	Benennung	Description	Description	Masch.-Nr-	ZX 430 GL	ZX 470 GL	ZX 560 GL				Bemerkung/Remarks/Remarque
1	00 920 902 0	Reduzier-Verschraubung	Reducer fitting	Réduction			1					M 26 X 1,5 / M 18 X 1,5
2	00 920 972 0	Hochdruckschlauchleitung	High pressure hose line	Conduite de tuyau haute pression			1					Lg.= 500
3	00 908 524 2	6kt-Mutter -niedrige Form	Hex nut -low form	Écrou hex -forme basse			x					M 18 X 1,5
4	00 921 087 1	Gerade-Schottstutzen	Straight 2-way connector	Coupleur droit deux raccords			10					M 18 X 1,5
5	00 921 067 1	Winkelstutzen	Angle lug	Jarret tubulure			9					M 18 X 1,5
6	00 921 093 1	Einschraubstutzen	Male connector	Raccord filet			6					M 18 X 1,5
7	00 920 943 0	Druckbegrenzungsventil	Pressure control valve	Limitateur de pression			1					15 - 150 bar
8	00 920 901 1	Einschraubstutzen	Male connector	Raccord filet			7					M 18 X 1,5
9	00 919 300 0	Verschlusskegel mit O-Ring	Locking cone w. O-ring	Cône de verouillage av.joint t			1					L 12
10	00 921 206 0	Überwurfmutter	Nozzle disc cap	Écrou de buse-pastille			1					AL 12
11	20 052 967 0	Hydraulikleitung -inkl. Überwurfmutter, Schneidring	Hydraulic line -incl. nozzle disc cap, cutting ring	Ligne hydraulique -incl. écrou de buse-pastille, baque coupante			1					12 X 1,5
12	00 921 079 1	L-Stutzen	Adjustable L connection	Raccord L réglable			9					L 12
13	00 230 743 0	Doppelnippel	Double nipple	Double raccord			4					L 12
14	00 921 077 1	T-Stutzen	T connector	Raccord T réglable			3					M 18 X 1,5
15	00 919 603 0	Kugelhahn	Ball valve	Robinet à bille			5					M 18 X 1,5 250 Bar
16	27 005 885 0	Hochdruckschlauchleitung	High pressure hose line	Conduite de tuyau haute pression			4					Lg.= 1800
17	27 010 169 0	Hyd-Schlauch 2SN 10x400 DKOL DKOL90	High pressure 2 SN 10x400 DKOL DKOL90°	Flex. hyd. 2 SN 10x400 DKOL DKOL90°			4					
18	27 011 859 0	Manometerverschr L 12/G 1/4"- 19 Zn8	Pressure gauge screw conn. L 12	Assemblage vissé du manomètre L 12			4					
19	00 920 914 0	Manometer	Pressure guage	Manometre			4					250 Bar
20	20 252 419 0	Hyd.-Leitung 12 x 1,5 x 948 3 Bögen	Hydraulic line 12 x 1,5 x 948	Conduite hydraulique 12 x 1,5 x 948			1					
21	00 919 864 0	Hochdruckschlauchleitung	High pressure hose line	Conduite de tuyau haute pression			2					Lg. = 950
22	00 921 066 1	Winkel-Verbindungsstutzen	Elbow union	Raccord coude			4					L 12
24	00 921 054 1	Verbindungsstutzen	Connector	Raccord			1					M 18 X 1,5
27	20 252 417 0	Hyd.-Leitung 12 x 1,5 x 387 3 Bögen	Hydraulic line 12 x 1,5 x 387	Conduite hydraulique 12 x 1,5 x 387			1					
28	20 252 418 0	Hyd.-Leitung 12 x 1,5 x 449 3 Bögen	Hydraulic line 12 x 1,5 x 449	Conduite hydraulique 12 x 1,5 x 449			1					

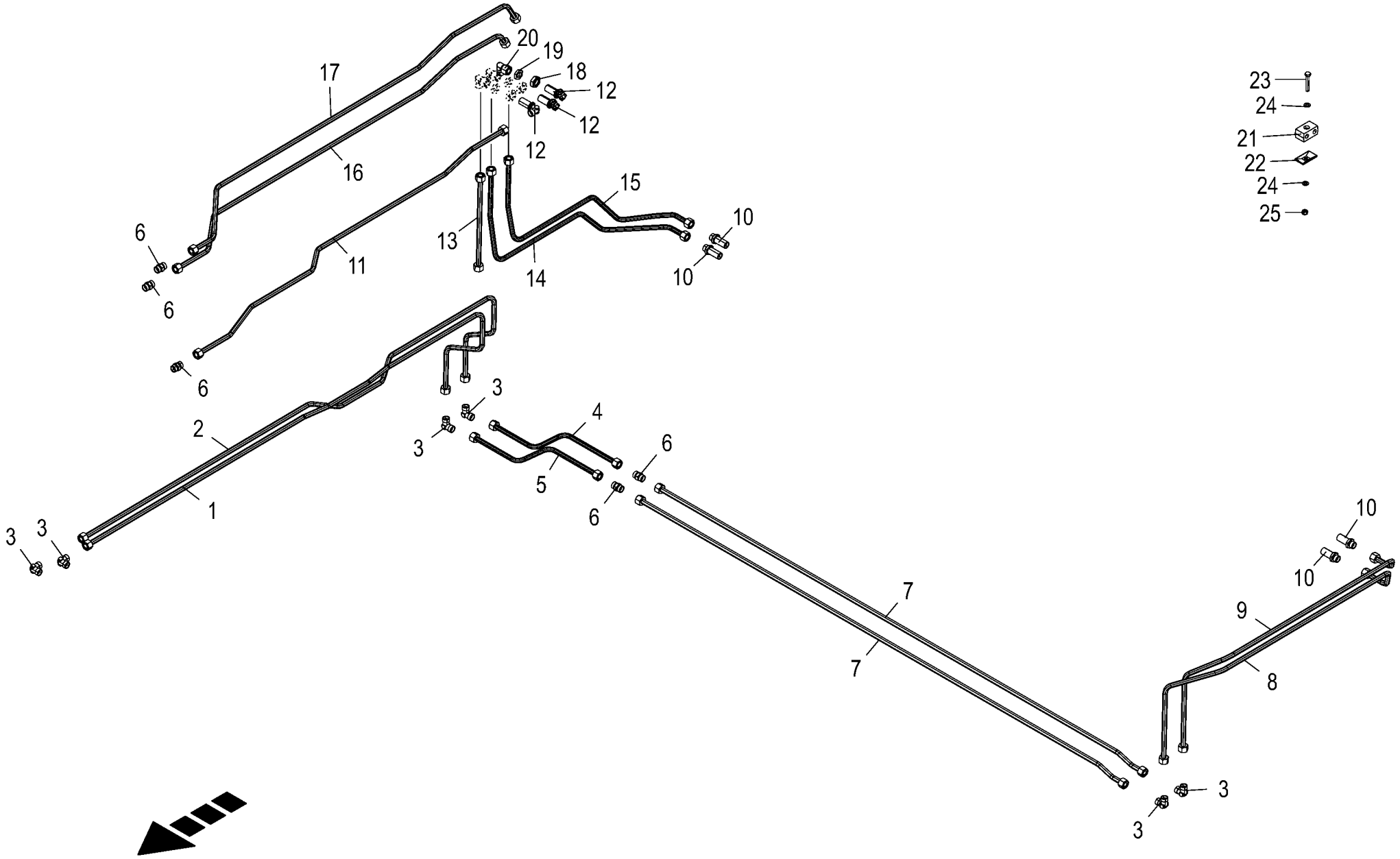

150 050 851 04 / 146.0

150 490 654 01

Hydraulik - Zwangslenkung Tridem
Hydraulics - Forced steering tridem
Système hydraulique - Guidage forcè essieu tridem

975001 - 996000

150 050 851 04

150 490 654 1 **146.0**

Pos.	ID-Nr.	Benennung	Description	Description	Masch.-Nr-	ZX 430 GL	ZX 470 GL	ZX 560 GL				Bemerkung/Remarks/Remarque
1	20 254 029 0	Hyd.-Leitung 12 x 1,5 x 1868 7 Bögen	Hydraulic line 12 x 1,5 x 1868	Conduite hydraulique 12 x 1,5 x 1868			1					
2	20 254 030 0	Hyd.-Leitung 12 x 1,5 x 1930 7 Bögen	Hydraulic line 12 x 1,5 x 1930	Conduite hydraulique 12 x 1,5 x 1930			1					
3	00 921 066 1	Winkel-Verbindungsstutzen	Elbow union	Raccord coude			6					L 12
4	20 254 031 0	Hyd.-Leitung 12 x 1,5 x 425 2 Bögen	Hydraulic line 12 x 1,5 x 425	Conduite hydraulique 12 x 1,5 x 425			1					
5	20 254 032 0	Hyd.-Leitung 12 x 1,5 x 425 2 Bögen	Hydraulic line 12 x 1,5 x 425	Conduite hydraulique 12 x 1,5 x 425			1					
6	00 921 054 1	Verbindungsstutzen	Connector	Raccord			5					M 18 X 1,5
7	20 058 790 0	Hyd.-Leitung 12 x 1,5 x 1753 2 Bögen	Hydraulic line 12 x 1,5 x 1753	Conduite hydraulique 12 x 1,5 x 1753			2					
8	20 255 014 0	Hyd.-Leitung 12 x 1,5 x 1208 4 Bögen	Hydraulic line 12 x 1,5 x 1208	Conduite hydraulique 12 x 1,5 x 1208			1					
9	20 255 013 0	Hyd.-Leitung 12 x 1,5 x 1118 4 Bögen	Hydraulic line 12 x 1,5 x 1118	Conduite hydraulique 12 x 1,5 x 1118			1					
10	00 921 087 1	Gerade-Schottstutzen	Straight 2-way connector	Coupleur droit deux raccords			x					M 18 X 1,5
11	20 250 069 0	Hyd.-Leitung 12 x 1,5 x 1310 6 Bögen	Hydraulic line 12 x 1,5 x 1310	Conduite hydraulique 12 x 1,5 x 1310			1					
12	00 921 089 1	Winkel-Schottstutzen	Angle bulkhead union	Raccord de cloison angulaire			3					L 12
13	20 250 097 0	Hyd.-Leitung 12 x 1,5 x 299 0 Bögen	Hydraulic line 12 x 1,5 x 299	Conduite hydraulique 12 x 1,5 x 299			1					
14	20 255 017 0	Hyd.-Leitung 12 x 1,5 x 951 5 Bögen	Hydraulic line 12 x 1,5 x 951	Conduite hydraulique 12 x 1,5 x 951			1					
15	20 255 015 0	Hyd.-Leitung 12 x 1,5 x 925 6 Bögen	Hydraulic line 12 x 1,5 x 925	Conduite hydraulique 12 x 1,5 x 925			1					
16	20 250 066 0	Hyd.-Leitung 12 x 1,5 x 1393 5 Bögen	Hydraulic line 12 x 1,5 x 1393	Conduite hydraulique 12 x 1,5 x 1393			1					
17	20 250 065 0	Hyd.-Leitung 12 x 1,5 x 1434 5 Bögen	Hydraulic line 12 x 1,5 x 1434	Conduite hydraulique 12 x 1,5 x 1434			1					
18	00 908 524 2	6kt-Mutter -niedrige Form	Hex nut -low form	Écrou hex -forme basse			x					M 18 X 1,5
19	90 002 955 0	Gegenmutter 6kt M18 Zn8	Hexagon counter-nut M18 Zn8	Contre-écrou à six pans M18 Zn8			3					
20	00 921 067 1	Winkelstutzen	Angle lug	Jarret tubulure			12					M 18 X 1,5
21	00 925 105 0	Rohrschelle -2 Hälften	Tube clamp -2 halves	Bride -2 moitiés			x					Bo.= 12/12
22	00 925 134 0	Deckplatte	Cover plate	Plaque de recouvrement			x					
23	00 901 423 0	6kt-Schraube	Hex head bolt	Boulon tête hex			x					M 8 X 50
24	00 910 413 0	Scheibe	Washer	Rondelle			x					8,4 X 17 X 1,6
25	00 908 706 0	Sicherungsmutter	Locknut	Écrou hex			x					M 8

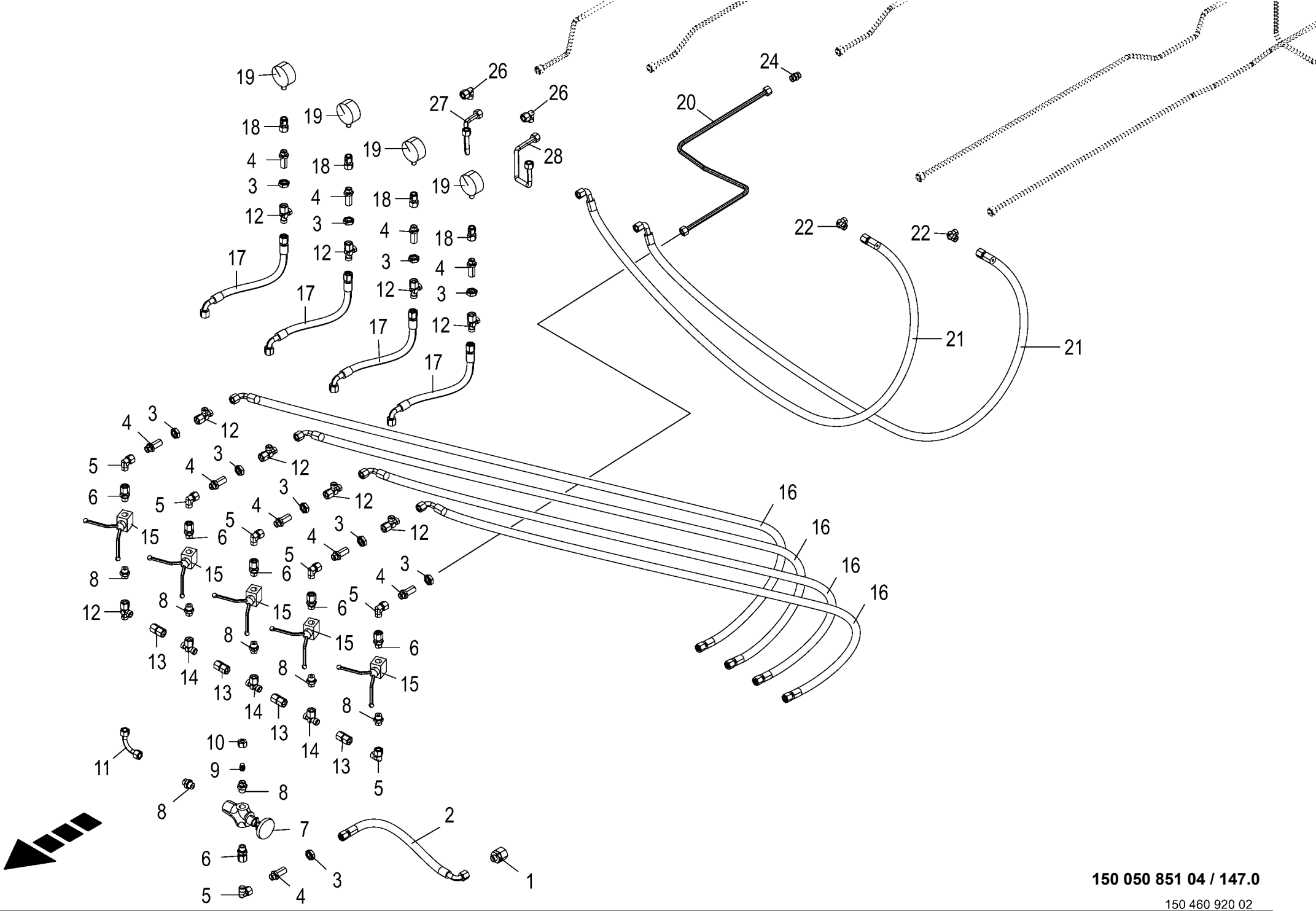

150 050 851 04 / 147.0

150 460 920 02

Hydraulik - Zwangslenkung vorne -Tridem
Hydraulics - Forced steering front
Système hydraulique - Guidage forcè devant

975001 - 996000

150 050 851 04

150 460 920 2 **147.0**

Pos.	ID-Nr.	Benennung	Description	Description	Masch.-Nr-	ZX 430 GL	ZX 470 GL	ZX 560 GL				Bemerkung/Remarks/Remarque
1	00 920 902 0	Reduzier-Verschraubung	Reducer fitting	Réduction			1	1				M 26 X 1,5 / M 18 X 1,5
2	00 920 972 0	Hochdruckschlauchleitung	High pressure hose line	Conduite de tuyau haute pression			1	1				Lg.= 500
3	00 908 524 2	6kt-Mutter -niedrige Form	Hex nut -low form	Écrou hex -forme basse			x	x				M 18 X 1,5
4	00 921 087 1	Gerade-Schottstutzen	Straight 2-way connector	Coupleur droit deux raccords			10	10				M 18 X 1,5
5	00 921 067 1	Winkelstutzen	Angle lug	Jarret tubulure			9	9				M 18 X 1,5
6	00 921 093 1	Einschraubstutzen	Male connector	Raccord filet			6	6				M 18 X 1,5
7	00 920 943 0	Druckbegrenzungsventil	Pressure control valve	Limitateur de pression			1	1				15 - 150 bar
8	00 920 901 1	Einschraubstutzen	Male connector	Raccord filet			7	7				M 18 X 1,5
9	00 919 300 0	Verschlusskegel mit O-Ring	Locking cone w. O-ring	Cône de verouillage av.joint t			1	1				L 12
10	00 921 206 0	Überwurfmutter	Nozzle disc cap	Écrou de buse-pastille			1	1				AL 12
11	20 052 967 0	Hydraulikleitung -inkl. Überwurfmutter, Schneidring	Hydraulic line -incl. nozzle disc cap, cutting ring	Ligne hydraulique -incl. écrou de buse-pastille, baque coupante			1	1				12 X 1,5
12	00 921 079 1	L-Stutzen	Adjustable L connection	Raccord L réglable			9	9				L 12
13	00 230 743 0	Doppelnippel	Double nipple	Double raccord			4	4				L 12
14	00 921 077 1	T-Stutzen	T connector	Raccord T réglable			3	3				M 18 X 1,5
15	00 919 603 0	Kugelhahn	Ball valve	Robinet à bille			5	5				M 18 X 1,5 250 Bar
16	27 005 885 0	Hochdruckschlauchleitung	High pressure hose line	Conduite de tuyau haute pression			4	4				Lg.= 1800
17	27 010 169 0	Hyd-Schlauch 2SN 10x400 DKOL DKOL90	High pressure 2 SN 10x400 DKOL DKOL90°	Flex. hyd. 2 SN 10x400 DKOL DKOL90°			4	4				
18	27 011 859 0	Manometerverschr L 12/G 1/4"- 19 Zn8	Pressure gauge screw conn. L 12	Assemblage vissé du manomètre L 12			4	4				
19	00 920 914 0	Manometer	Pressure guage	Manometre			4	4				250 Bar
20	20 252 419 0	Hyd.-Leitung 12 x 1,5 x 948 3 Bögen	Hydraulic line 12 x 1,5 x 948	Conduite hydraulique 12 x 1,5 x 948			1	1				
21	00 919 864 0	Hochdruckschlauchleitung	High pressure hose line	Conduite de tuyau haute pression			2	2				Lg. = 950
22	00 921 066 1	Winkel-Verbindungsstutzen	Elbow union	Raccord coude			4	4				L 12
24	00 921 054 1	Verbindungsstutzen	Connector	Raccord			1	1				M 18 X 1,5
27	20 252 417 0	Hyd.-Leitung 12 x 1,5 x 387 3 Bögen	Hydraulic line 12 x 1,5 x 387	Conduite hydraulique 12 x 1,5 x 387			1	1				
28	20 252 418 0	Hyd.-Leitung 12 x 1,5 x 449 3 Bögen	Hydraulic line 12 x 1,5 x 449	Conduite hydraulique 12 x 1,5 x 449			1	1				

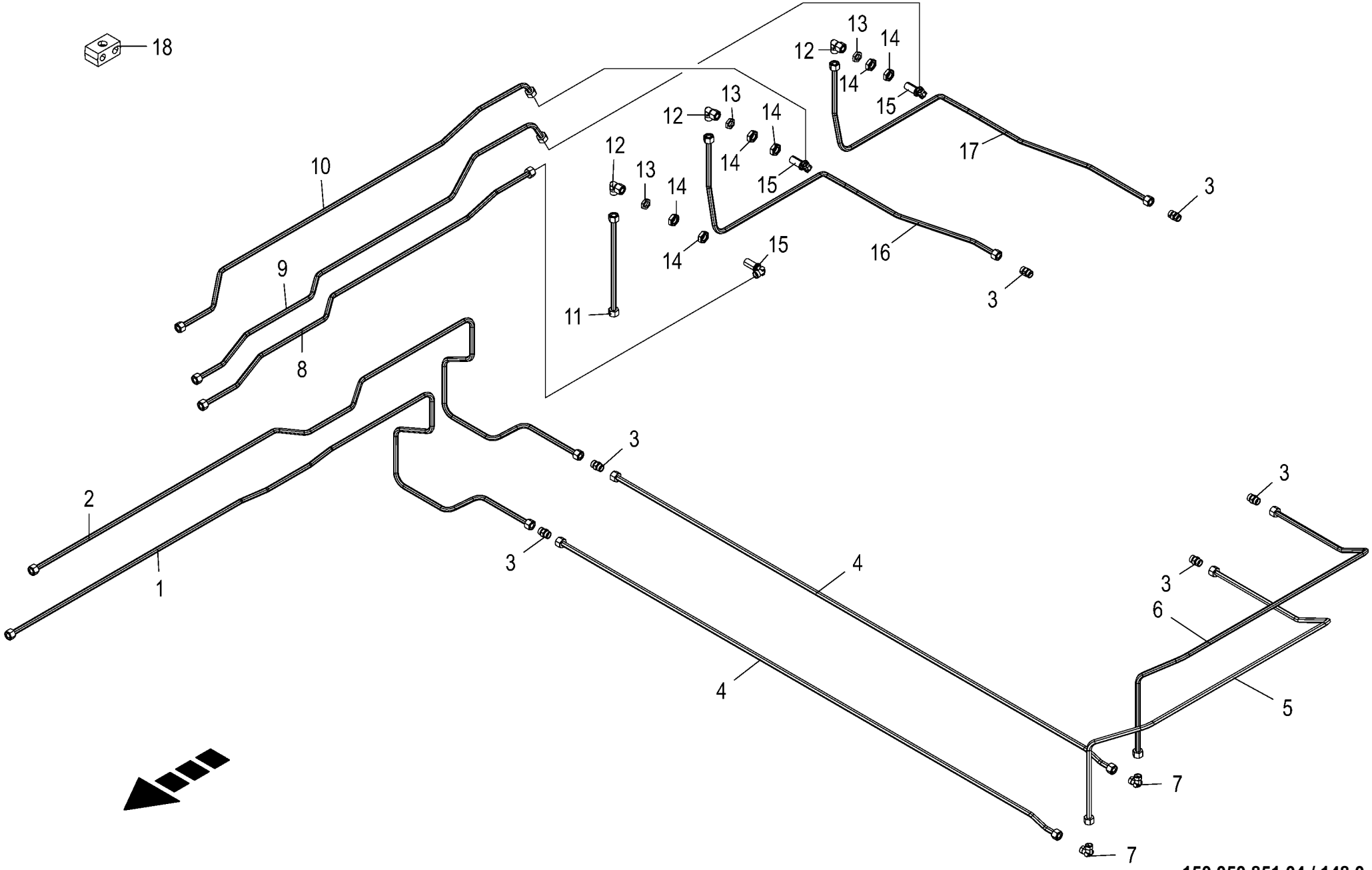

150 050 851 04 / 148.0

150 460 927 01

Hydraulik - Zwangslenkung vorne -Tridem
Hydraulics - Forced steering front
Système hydraulique - Guidage forcè devant

975001 - 996000

150 050 851 04

150 460 927 1 **148.0**

Pos.	ID-Nr.	Benennung	Description	Description	Masch.-Nr-	ZX 430 GL	ZX 470 GL	ZX 560 GL				Bemerkung/Remarks/Remarque
1	20 058 805 0	Hyd.-Leitung 12 x 1,5 x 2315 10 Bögen	Hyd. line 12 x 1.5 x 2283 10 bows	Cond. hyd. 12 x 1,5 x 2283 10 coudes			1	1				
2	20 058 804 0	Hyd.-Leitung 12 x 1,5 x 2379 10 Bögen	Hyd. line 12 x 1.5 x 2343 10 bows	Cond. hyd. 12 x 1,5 x 2343 10 coudes			1	1				
3	00 921 054 1	Verbindungsstutzen	Connector	Raccord			6	6				M 18 X 1,5
4	20 058 790 0	Hyd.-Leitung 12 x 1,5 x 1753 2 Bögen	Hydraulic line 12 x 1,5 x 1753	Conduite hydraulique 12 x 1,5 x 1753			2	2				
5	20 250 071 0	Hyd.-Leitung 12 x 1,5 x 1563 4 Bögen	Hydraulic line 12 x 1,5 x 1563	Conduite hydraulique 12 x 1,5 x 1563			1					
	20 250 063 0	Hyd.-Leitung 12 x 1,5 x 2146 4 Bögen	Hydraulic line 12 x 1,5 x 2146	Conduite hydraulique 12 x 1,5 x 2146				1				
	20 254 027 0	Hyd.-Leitung 12 x 1,5 x 1533 4 Bögen -3300/3301/3302	Hydraulic line 12 x 1,5 x 1533 -3300/3301/3302	Conduite hydraulique 12 x 1,5 x 1533 -3300/3301/3302				1				
6	20 058 818 0	Hyd.-Leitung 12 x 1,5 x 1431 4 Bögen	Hydraulic line 12 x 1,5 x 1431	Conduite hydraulique 12 x 1,5 x 1431			1					
	20 250 064 0	Hyd.-Leitung 12 x 1,5 x 2013 4 Bögen	Hydraulic line 12 x 1,5 x 2013 -3300/3301/3302	Conduite hydraulique 12 x 1,5 x 2013 -3300/3301/3302				1				
	20 254 028 0	Hyd.-Leitung 12 x 1,5 x 1441 4 Bögen -3300/3301/3302	Hydraulic line 12 x 1,5 x 1441 -3300/3301/3302	Conduite hydraulique 12 x 1,5 x 1441 -3300/3301/3302				1				
7	00 921 066 1	Winkel-Verbindungsstutzen	Elbow union	Raccord coude			2	2				L 12
8	20 250 069 0	Hyd.-Leitung 12 x 1,5 x 1310 6 Bögen	Hydraulic line 12 x 1,5 x 1310	Conduite hydraulique 12 x 1,5 x 1310			1	1				
9	20 250 065 0	Hyd.-Leitung 12 x 1,5 x 1434 5 Bögen	Hydraulic line 12 x 1,5 x 1434	Conduite hydraulique 12 x 1,5 x 1434			1	1				
10	20 250 066 0	Hyd.-Leitung 12 x 1,5 x 1393 5 Bögen	Hydraulic line 12 x 1,5 x 1393	Conduite hydraulique 12 x 1,5 x 1393			1	1				
11	20 250 097 0	Hyd.-Leitung 12 x 1,5 x 299 0 Bögen	Hydraulic line 12 x 1,5 x 299	Conduite hydraulique 12 x 1,5 x 299			1	1				
12	00 921 067 1	Winkelstutzen	Angle lug	Jarret tubulure			3	3				M 18 X 1,5
13	90 002 955 0	Gegenmutter 6kt M18 Zn8	Hexagon counter-nut M18 Zn8	Contre-écrou à six pans M18 Zn8			x	x				
14	00 908 524 2	6kt-Mutter -niedrige Form	Hex nut -low form	Écrou hex -forme basse			x	x				M 18 X 1,5
15	00 921 089 1	Winkel-Schottstutzen	Angle bulkhead union	Raccord de cloison angulaire			3	3				L 12
16	20 058 820 0	Hyd.-Leitung 12 x 1,5 x 1218 6 Bögen	Hydraulic line 12 x 1,5 x 1218	Conduite hydraulique 12 x 1,5 x 1218			1					
	20 250 062 0	Hyd.-Leitung 12 x 1,5 x 1742 4 Bögen	Hydraulic line 12 x 1,5 x 1742	Conduite hydraulique 12 x 1,5 x 1742				1				
	20 254 025 0	Hyd.-Leitung 12 x 1,5 x 1367 7 Bögen -3300/3301/3302	Hydr. line 12 x 1.5 x 1306 4 bows -3300/3301/3302	Conduite hydraulique 12 x 1,5 x 1367 -3300/3301/3302				1				

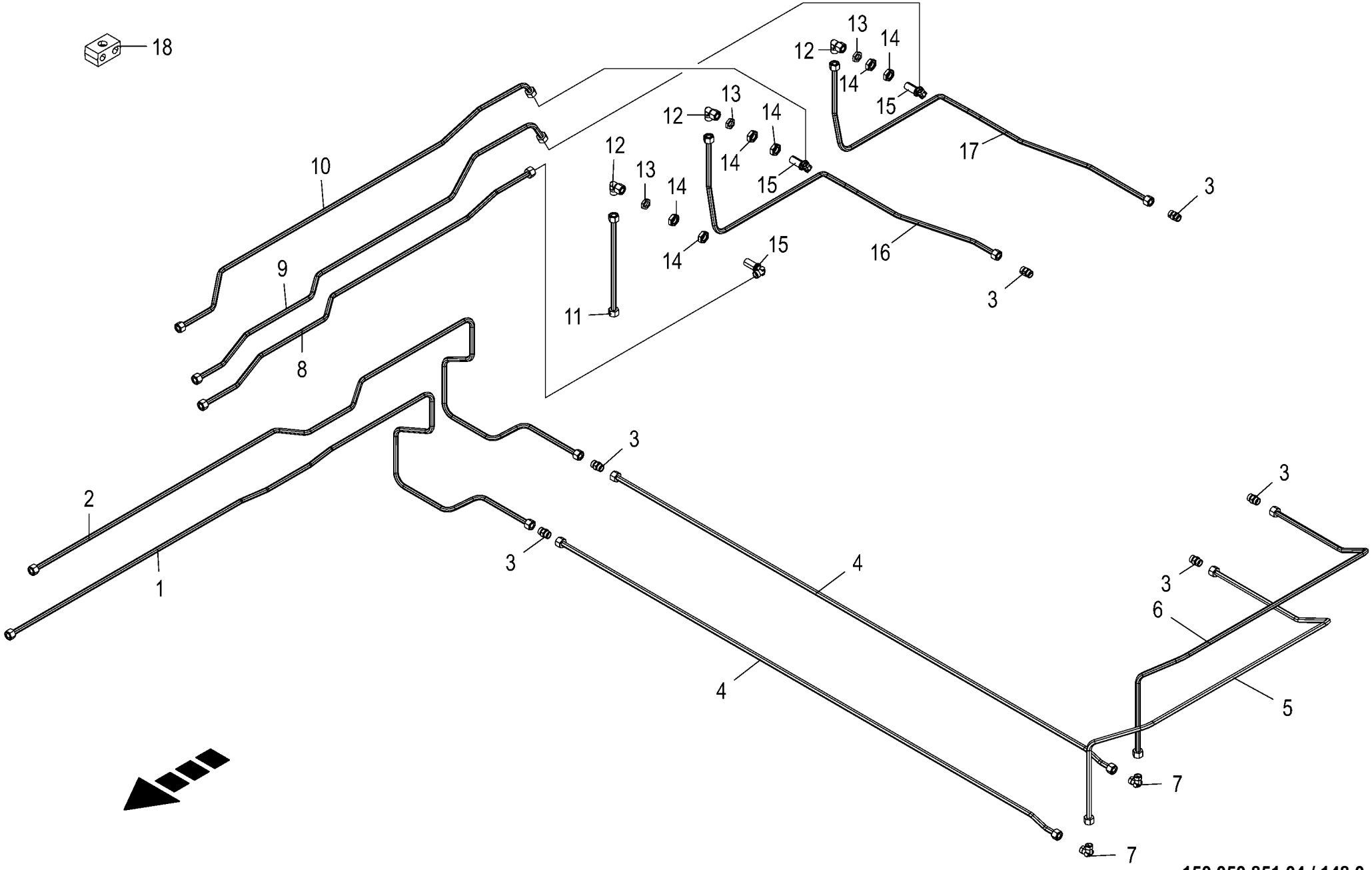

150 050 851 04 / 148.0

150 460 927 01

Hydraulik - Zwangslenkung vorne -Tridem Hydraulics - Forced steering front Système hydraulique - Guidage forcè devant					975001 - 996000	ZX 430 GL	ZX 470 GL	ZX 560 GL				150 050 851 04 150 460 927 1 148.0
Pos.	ID-Nr.	Benennung	Description	Description	Masch.-Nr-							Bemerkung/Remarks/Remarque
17	20 058 819 0	Hyd.-Leitung 12 x 1,5 x 1303 6 Bögen	Hydraulic line 12 x 1,5 x 1303	Conduite hydraulique 12 x 1,5 x 1303			1					
	20 250 061 0	Hyd.-Leitung 12 x 1,5 x 1803 4 Bögen	Hydraulic line 12 x 1,5 x 1803	Conduite hydraulique 12 x 1,5 x 1803				1				
	20 254 026 0	Hyd.-Leitung 12 x 1,5 x 1299 6 Bögen -3300/3301/3302	Hydr. line 12 x 1.5 x 1230 4 bows -3300/3301/3302	Conduite hydraulique 12 x 1,5 x 1299 -3300/3301/3302				1				
18	00 925 105 0	Rohrschelle -2 Hälften	Tube clamp -2 halves	Bride -2 moitiés			7	10				Bo.= 12/12

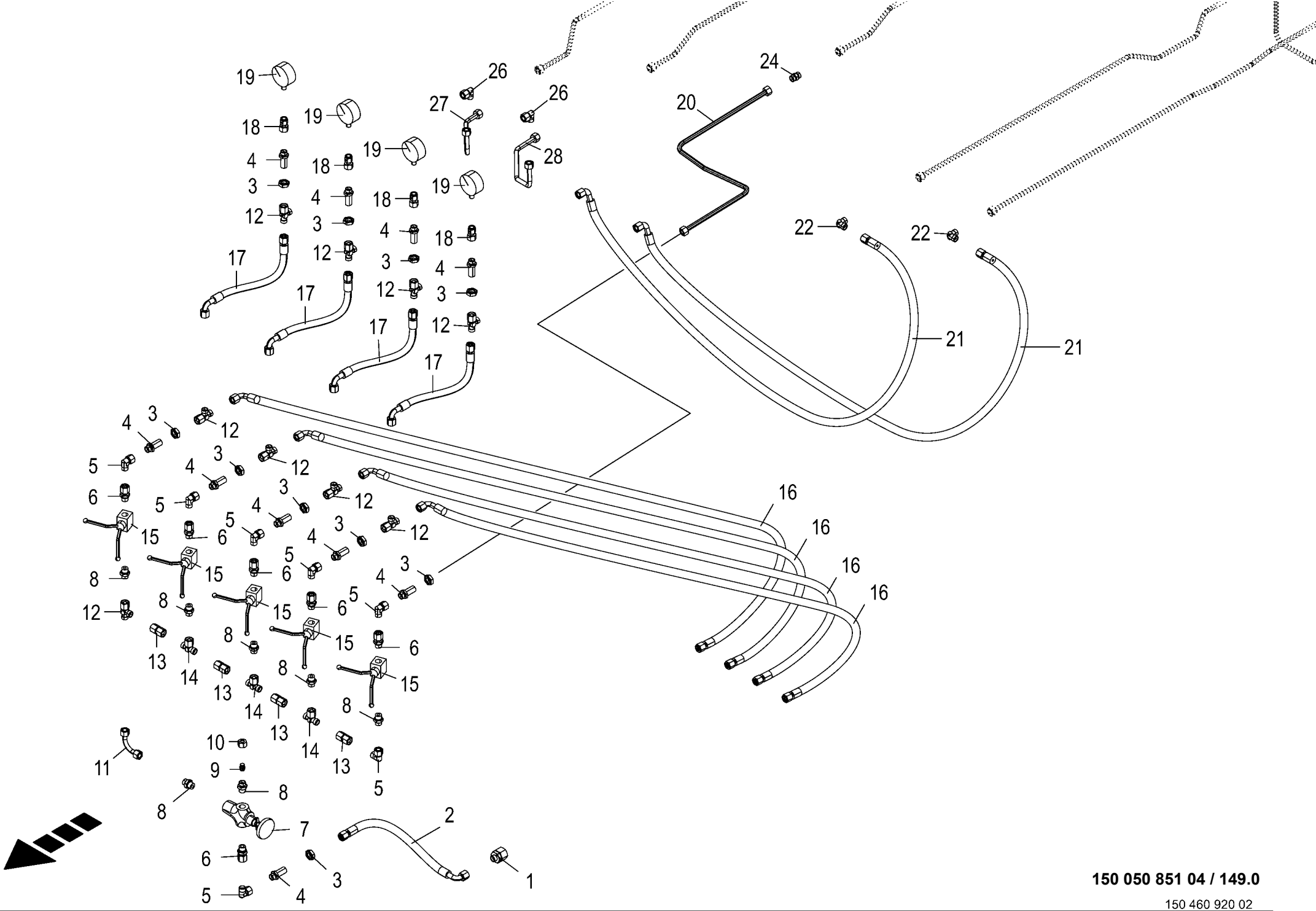

150 050 851 04 / 149.0

150 460 920 02

Hydraulik - Zwangslenkung vorne -Tridem EBS
Hydraulics - Forced steering front
Système hydraulique - Guidage forcè devant

975001 - 996000

150 050 851 04

150 460 920 2 **149.0**

Pos.	ID-Nr.	Benennung	Description	Description	Masch.-Nr-	ZX 430 GL	ZX 470 GL	ZX 560 GL				Bemerkung/Remarks/Remarque
1	00 920 902 0	Reduzier-Verschraubung	Reducer fitting	Réduction			1	1				M 26 X 1,5 / M 18 X 1,5
2	00 920 972 0	Hochdruckschlauchleitung	High pressure hose line	Conduite de tuyau haute pression			1	1				Lg.= 500
3	00 908 524 2	6kt-Mutter -niedrige Form	Hex nut -low form	Écrou hex -forme basse			x	x				M 18 X 1,5
4	00 921 087 1	Gerade-Schottstutzen	Straight 2-way connector	Coupleur droit deux raccords			10	10				M 18 X 1,5
5	00 921 067 1	Winkelstutzen	Angle lug	Jarret tubulure			9	9				M 18 X 1,5
6	00 921 093 1	Einschraubstutzen	Male connector	Raccord filet			6	6				M 18 X 1,5
7	00 920 943 0	Druckbegrenzungsventil	Pressure control valve	Limitateur de pression			1	1				15 - 150 bar
8	00 920 901 1	Einschraubstutzen	Male connector	Raccord filet			7	7				M 18 X 1,5
9	00 919 300 0	Verschlusskegel mit O-Ring	Locking cone w. O-ring	Cône de verouillage av.joint t			1	1				L 12
10	00 921 206 0	Überwurfmutter	Nozzle disc cap	Écrou de buse-pastille			1	1				AL 12
11	20 052 967 0	Hydraulikleitung -inkl. Überwurfmutter, Schneidring	Hydraulic line -incl. nozzle disc cap, cutting ring	Ligne hydraulique -incl. écrou de buse-pastille, baque coupante			1	1				12 X 1,5
12	00 921 079 1	L-Stutzen	Adjustable L connection	Raccord L réglable			9	9				L 12
13	00 230 743 0	Doppelnippel	Double nipple	Double raccord			4	4				L 12
14	00 921 077 1	T-Stutzen	T connector	Raccord T réglable			3	3				M 18 X 1,5
15	00 919 603 0	Kugelhahn	Ball valve	Robinet à bille			5	5				M 18 X 1,5 250 Bar
16	27 005 885 0	Hochdruckschlauchleitung	High pressure hose line	Conduite de tuyau haute pression			4	4				Lg.= 1800
17	27 010 169 0	Hyd-Schlauch 2SN 10x400 DKOL DKOL90	High pressure 2 SN 10x400 DKOL DKOL90°	Flex. hyd. 2 SN 10x400 DKOL DKOL90°			4	4				
18	27 011 859 0	Manometerverschr L 12/G 1/4"- 19 Zn8	Pressure gauge screw conn. L 12	Assemblage vissé du manomètre L 12			4	4				
19	00 920 914 0	Manometer	Pressure guage	Manometre			4	4				250 Bar
20	20 252 419 0	Hyd.-Leitung 12 x 1,5 x 948 3 Bögen	Hydraulic line 12 x 1,5 x 948	Conduite hydraulique 12 x 1,5 x 948			1	1				
21	00 919 864 0	Hochdruckschlauchleitung	High pressure hose line	Conduite de tuyau haute pression			2	2				Lg. = 950
22	00 921 066 1	Winkel-Verbindungsstutzen	Elbow union	Raccord coude			4	4				L 12
24	00 921 054 1	Verbindungsstutzen	Connector	Raccord			1	1				M 18 X 1,5
27	20 252 417 0	Hyd.-Leitung 12 x 1,5 x 387 3 Bögen	Hydraulic line 12 x 1,5 x 387	Conduite hydraulique 12 x 1,5 x 387			1	1				
28	20 252 418 0	Hyd.-Leitung 12 x 1,5 x 449 3 Bögen	Hydraulic line 12 x 1,5 x 449	Conduite hydraulique 12 x 1,5 x 449			1	1				

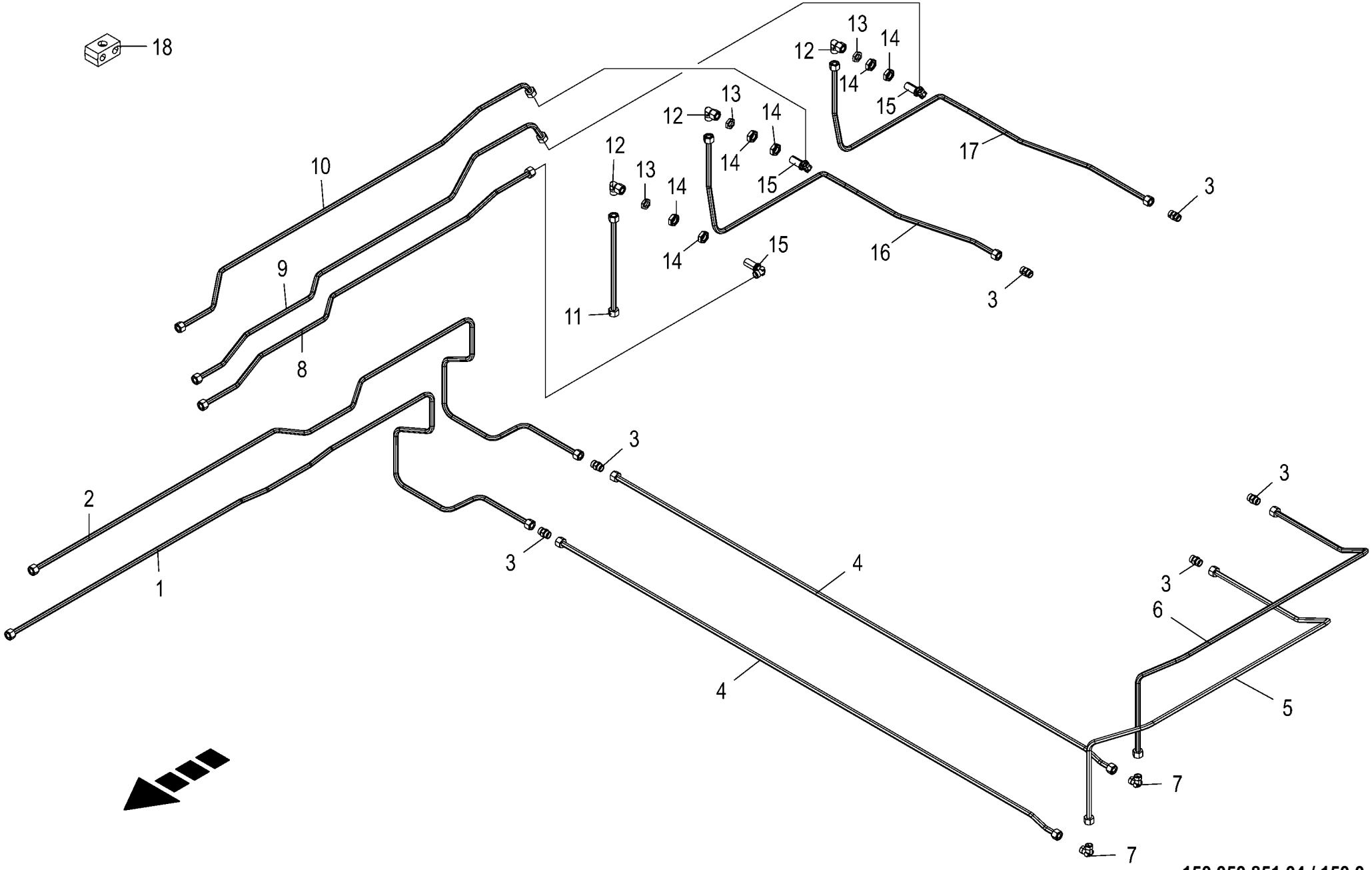

150 050 851 04 / 150.0

150 460 927 01

Hydraulik - Zwangslenkung vorne -Tridem EBS Hydraulics - Forced steering front Système hydraulique - Guidage forcè devant					975001 - 996000	ZX 430 GL	ZX 470 GL	ZX 560 GL				150 050 851 04 150 460 927 1 150.0
Pos.	ID-Nr.	Benennung	Description	Description	Masch.-Nr-							Bemerkung/Remarks/Remarque
1	20 058 805 0	Hyd.-Leitung 12 x 1,5 x 2315 10 Bögen	Hyd. line 12 x 1.5 x 2283 10 bows	Cond. hyd. 12 x 1,5 x 2283 10 coudes			1	1				
2	20 058 804 0	Hyd.-Leitung 12 x 1,5 x 2379 10 Bögen	Hyd. line 12 x 1.5 x 2343 10 bows	Cond. hyd. 12 x 1,5 x 2343 10 coudes			1	1				
3	00 921 054 1	Verbindungsstutzen	Connector	Raccord			6	6				M 18 X 1,5
4	20 058 790 0	Hyd.-Leitung 12 x 1,5 x 1753 2 Bögen	Hydraulic line 12 x 1,5 x 1753	Conduite hydraulique 12 x 1,5 x 1753			2	2				
5	20 250 071 0	Hyd.-Leitung 12 x 1,5 x 1563 4 Bögen	Hydraulic line 12 x 1,5 x 1563	Conduite hydraulique 12 x 1,5 x 1563			1					
	20 250 063 0	Hyd.-Leitung 12 x 1,5 x 2146 4 Bögen	Hydraulic line 12 x 1,5 x 2146	Conduite hydraulique 12 x 1,5 x 2146				1				
	20 254 027 0	Hyd.-Leitung 12 x 1,5 x 1533 4 Bögen -3300/3301/3302	Hydraulic line 12 x 1,5 x 1533 -3300/3301/3302	Conduite hydraulique 12 x 1,5 x 1533 -3300/3301/3302				1				
6	20 058 818 0	Hyd.-Leitung 12 x 1,5 x 1431 4 Bögen	Hydraulic line 12 x 1,5 x 1431	Conduite hydraulique 12 x 1,5 x 1431			1					
	20 250 064 0	Hyd.-Leitung 12 x 1,5 x 2013 4 Bögen	Hydraulic line 12 x 1,5 x 2013 -3300/3301/3302	Conduite hydraulique 12 x 1,5 x 2013 -3300/3301/3302				1				
	20 254 028 0	Hyd.-Leitung 12 x 1,5 x 1441 4 Bögen -3300/3301/3302	Hydraulic line 12 x 1,5 x 1441 -3300/3301/3302	Conduite hydraulique 12 x 1,5 x 1441 -3300/3301/3302				1				
7	00 921 066 1	Winkel-Verbindungsstutzen	Elbow union	Raccord coude			2	2				L 12
8	20 250 069 0	Hyd.-Leitung 12 x 1,5 x 1310 6 Bögen	Hydraulic line 12 x 1,5 x 1310	Conduite hydraulique 12 x 1,5 x 1310			1	1				
9	20 250 065 0	Hyd.-Leitung 12 x 1,5 x 1434 5 Bögen	Hydraulic line 12 x 1,5 x 1434	Conduite hydraulique 12 x 1,5 x 1434			1	1				
10	20 250 066 0	Hyd.-Leitung 12 x 1,5 x 1393 5 Bögen	Hydraulic line 12 x 1,5 x 1393	Conduite hydraulique 12 x 1,5 x 1393			1	1				
11	20 250 097 0	Hyd.-Leitung 12 x 1,5 x 299 0 Bögen	Hydraulic line 12 x 1,5 x 299	Conduite hydraulique 12 x 1,5 x 299			1	1				
12	00 921 067 1	Winkelstutzen	Angle lug	Jarret tubulure			3	3				M 18 X 1,5
13	90 002 955 0	Gegenmutter 6kt M18 Zn8	Hexagon counter-nut M18 Zn8	Contre-écrou à six pans M18 Zn8			x	x				
14	00 908 524 2	6kt-Mutter -niedrige Form	Hex nut -low form	Écrou hex -forme basse			x	x				M 18 X 1,5
15	00 921 089 1	Winkel-Schottstutzen	Angle bulkhead union	Raccord de cloison angulaire			3	3				L 12
16	20 058 820 0	Hyd.-Leitung 12 x 1,5 x 1218 6 Bögen	Hydraulic line 12 x 1,5 x 1218	Conduite hydraulique 12 x 1,5 x 1218			1					
	20 250 062 0	Hyd.-Leitung 12 x 1,5 x 1742 4 Bögen	Hydraulic line 12 x 1,5 x 1742	Conduite hydraulique 12 x 1,5 x 1742				1				
	20 254 025 0	Hyd.-Leitung 12 x 1,5 x 1367 7 Bögen -3300/3301/3302	Hydr. line 12 x 1.5 x 1306 4 bows -3300/3301/3302	Conduite hydraulique 12 x 1,5 x 1367 -3300/3301/3302				1				

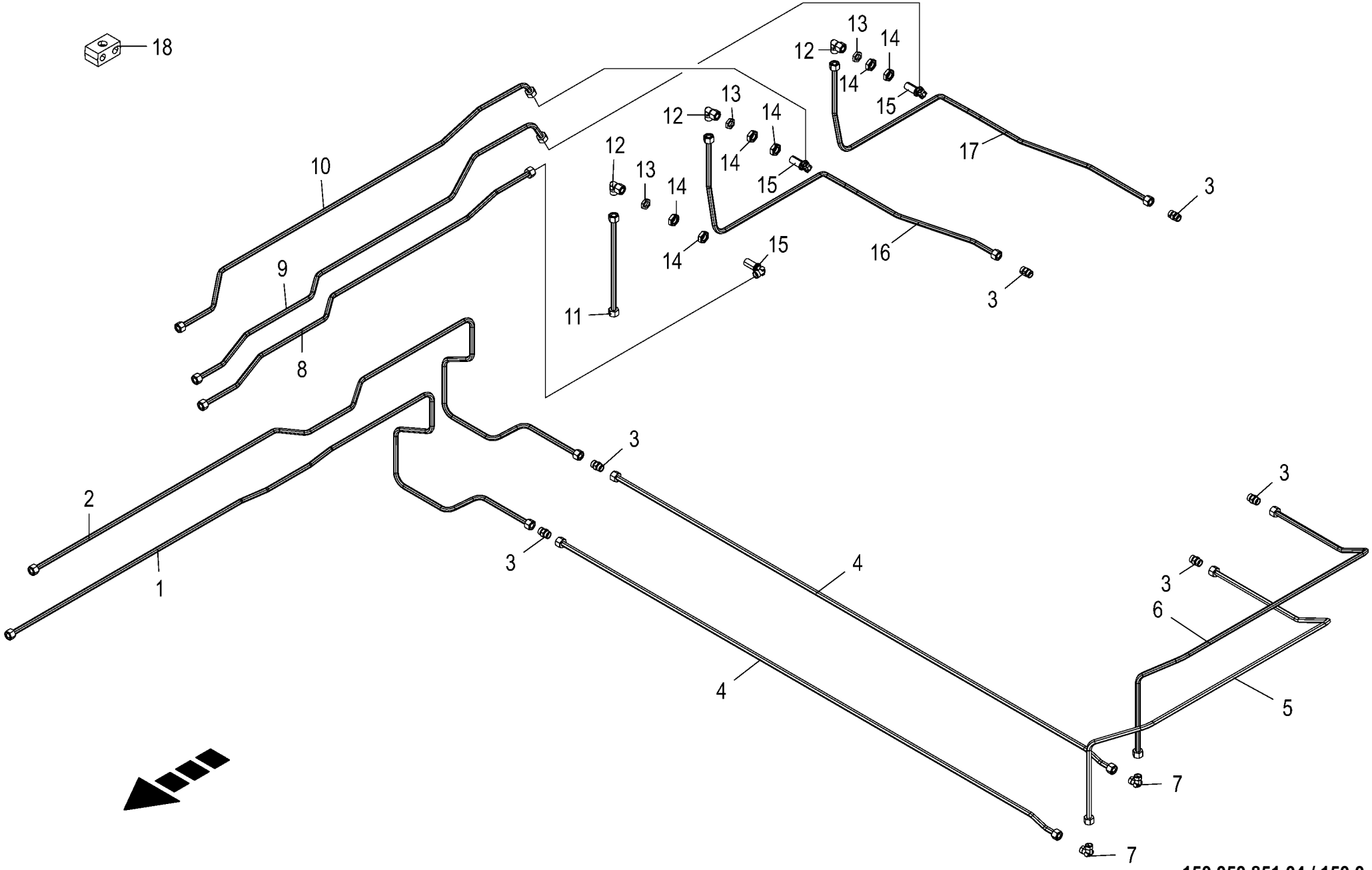

150 050 851 04 / 150.0

150 460 927 01

Hydraulik - Zwangslenkung vorne -Tridem EBS Hydraulics - Forced steering front Système hydraulique - Guidage forcè devant					975001 - 996000	ZX 430 GL	ZX 470 GL	ZX 560 GL				150 050 851 04 150 460 927 1 150.0
Pos.	ID-Nr.	Benennung	Description	Description	Masch.-Nr-							Bemerkung/Remarks/Remarque
17	20 058 819 0	Hyd.-Leitung 12 x 1,5 x 1303 6 Bögen	Hydraulic line 12 x 1,5 x 1303	Conduite hydraulique 12 x 1,5 x 1303			1					
	20 250 061 0	Hyd.-Leitung 12 x 1,5 x 1803 4 Bögen	Hydraulic line 12 x 1,5 x 1803	Conduite hydraulique 12 x 1,5 x 1803				1				
	20 254 026 0	Hyd.-Leitung 12 x 1,5 x 1299 6 Bögen -3300/3301/3302	Hydr. line 12 x 1.5 x 1230 4 bows -3300/3301/3302	Conduite hydraulique 12 x 1,5 x 1299 -3300/3301/3302				1				
18	00 925 105 0	Rohrschelle -2 Hälften	Tube clamp -2 halves	Bride -2 moitiés			7	10				Bo.= 12/12

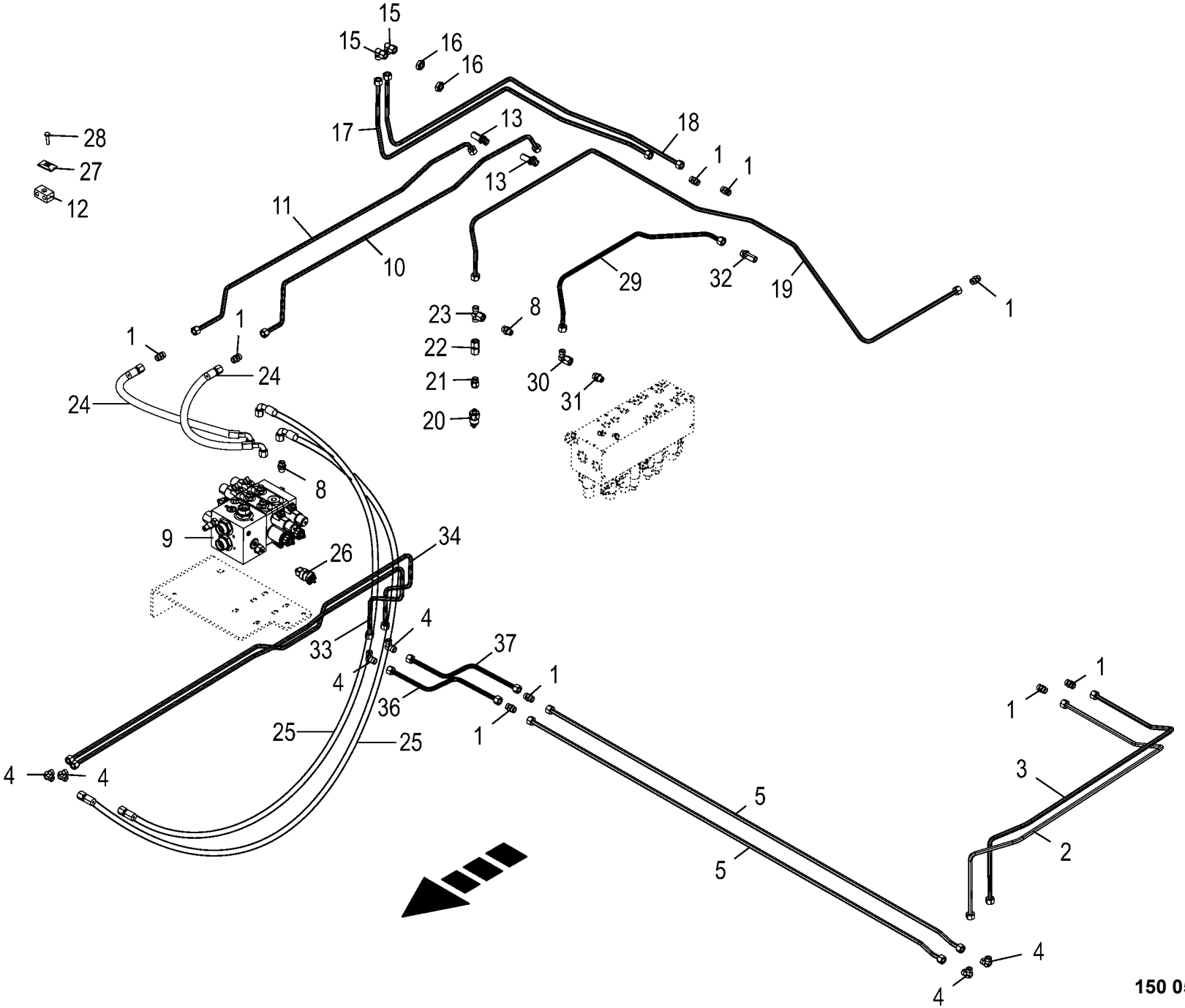

150 050 851 04 / 151.0

150 438 905 05

Hydraulik - Elektronische Zwangslenkung / Liftachse Tridem
Hydraulics - electronic self steer / lift axle tridem
Système hydraulique - essieu suiveur électronique tridem

975001 - 996000

150 050 851 04

150 438 905 5 **151.0**

Pos.	ID-Nr.	Benennung	Description	Description	Masch.-Nr-	ZX 430 GL	ZX 470 GL	ZX 560 GL				Bemerkung/Remarks/Remarque
1	00 921 054 1	Verbindungsstutzen	Connector	Raccord			8	8				M 18 X 1,5
2	20 250 071 0	Hyd.-Leitung 12 x 1,5 x 1563 4 Bögen	Hydraulic line 12 x 1,5 x 1563	Conduite hydraulique 12 x 1,5 x 1563			1					
	20 250 063 0	Hyd.-Leitung 12 x 1,5 x 2146 4 Bögen	Hydraulic line 12 x 1,5 x 2146	Conduite hydraulique 12 x 1,5 x 2146				1				
	20 254 027 0	Hyd.-Leitung 12 x 1,5 x 1533 4 Bögen -3300/3301/3302	Hydraulic line 12 x 1,5 x 1533 -3300/3301/3302	Conduite hydraulique 12 x 1,5 x 1533 -3300/3301/3302				1				
3	20 058 818 0	Hyd.-Leitung 12 x 1,5 x 1431 4 Bögen	Hydraulic line 12 x 1,5 x 1431	Conduite hydraulique 12 x 1,5 x 1431			1					
	20 250 064 0	Hyd.-Leitung 12 x 1,5 x 2013 4 Bögen	Hydraulic line 12 x 1,5 x 2013	Conduite hydraulique 12 x 1,5 x 2013				1				
	20 254 028 0	Hyd.-Leitung 12 x 1,5 x 1441 4 Bögen -3300/3301/3302	Hydraulic line 12 x 1,5 x 1441 -3300/3301/3302	Conduite hydraulique 12 x 1,5 x 1441 -3300/3301/3302				1				
4	00 921 066 1	Winkel-Verbindungsstutzen	Elbow union	Raccord coude			6	6				L 12
5	20 058 790 0	Hyd.-Leitung 12 x 1,5 x 1753 2 Bögen	Hydraulic line 12 x 1,5 x 1753	Conduite hydraulique 12 x 1,5 x 1753			2	2				
8	00 919 918 1	Einschraubstutzen	Male connector	Raccord filet			4	4				M 18 X 1,5 / E R3/8"
9	27 011 843 0	Hyd.-Block Zwangsl.Tri-Achse Elek./Hydr.	Hyd block forced steering Ta- axle el/hy	Bloc hyd. ess. suiveur ess. tri. él./hyd			1	1				
10	20 250 065 0	Hyd.-Leitung 12 x 1,5 x 1434 5 Bögen	Hydraulic line 12 x 1,5 x 1434	Conduite hydraulique 12 x 1,5 x 1434			1	1				
11	20 250 066 0	Hyd.-Leitung 12 x 1,5 x 1393 5 Bögen	Hydraulic line 12 x 1,5 x 1393	Conduite hydraulique 12 x 1,5 x 1393			1	1				
12	00 925 105 0	Rohrschelle -2 Hälften	Tube clamp -2 halves	Bride -2 moitiés			10	10				Bo.= 12/12
13	00 921 089 1	Winkel-Schottstutzen	Angle bulkhead union	Raccord de cloison angulaire			1	1				L 12
15	00 921 067 1	Winkelstutzen	Angle lug	Jarret tubulure			2	2				M 18 X 1,5
16	00 908 524 2	6kt-Mutter -niedrige Form	Hex nut -low form	Écrou hex -forme basse			2	2				M 18 X 1,5
17	20 058 820 0	Hyd.-Leitung 12 x 1,5 x 1218 6 Bögen	Hydraulic line 12 x 1,5 x 1218	Conduite hydraulique 12 x 1,5 x 1218			1					
	20 250 062 0	Hyd.-Leitung 12 x 1,5 x 1742 4 Bögen	Hydraulic line 12 x 1,5 x 1742	Conduite hydraulique 12 x 1,5 x 1742				1				
	20 254 025 0	Hyd.-Leitung 12 x 1,5 x 1367 7 Bögen -3300/3301/3302	Hydr. line 12 x 1.5 x 1306 4 bows -3300/3301/3302	Conduite hydraulique 12 x 1,5 x 1367 -3300/3301/3302				1				
18	20 058 819 0	Hyd.-Leitung 12 x 1,5 x 1303 6 Bögen	Hydraulic line 12 x 1,5 x 1303	Conduite hydraulique 12 x 1,5 x 1303			1					
	20 250 061 0	Hyd.-Leitung 12 x 1,5 x 1803 4 Bögen	Hydraulic line 12 x 1,5 x 1803	Conduite hydraulique 12 x 1,5 x 1803				1				

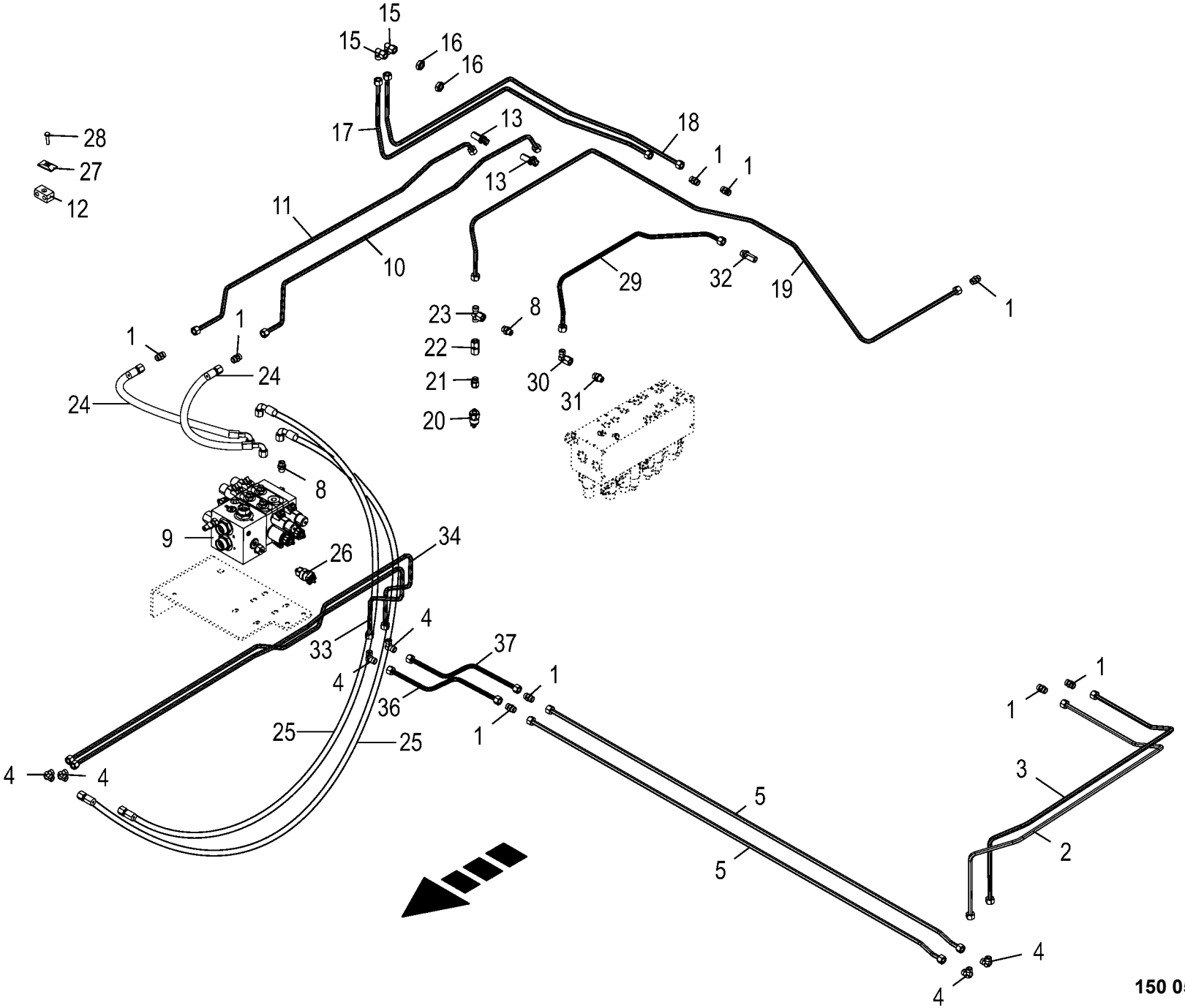

150 050 851 04 / 151.0

150 438 905 05

Hydraulik - Elektronische Zwangslenkung / Liftachse Tridem
Hydraulics - electronic self steer / lift axle tridem
Système hydraulique - essieu suiveur électronique tridem

975001 - 996000

150 050 851 04

150 438 905 5 **151.0**

Pos.	ID-Nr.	Benennung	Description	Description	Masch.-Nr-	ZX 430 GL	ZX 470 GL	ZX 560 GL				Bemerkung/Remarks/Remarque
	20 254 026 0	Hyd.-Leitung 12 x 1,5 x 1299 6 Bögen -3300/3301/3302	Hydr. line 12 x 1.5 x 1230 4 bows -3300/3301/3302	Conduite hydraulique 12 x 1,5 x 1299 -3300/3301/3302				1				
19	20 058 821 0	Hyd.-Leitung 12 x 1,5 x 2115 8 Bögen	Hydraulic line 12 x 1,5 x 2115	Conduite hydraulique 12 x 1,5 x 2115			1					
	20 059 877 0	Hyd.-Leitung 12 x 1,5 x 2657 6 Bögen	Hydraulic line 12 x 1,5 x 2657	Conduite hydraulique 12 x 1,5 x 2657				1				
20	00 940 103 0	Kolbendruckschalter	Piston pressure switch	Interrupteur pression piston			1	1				G 1/4"
21	00 920 919 0	Manometerverschraubung	Connector	Coude			1	1				MAVL 12 R1/4"
22	00 230 743 0	Doppelnippel	Double nipple	Double raccord			1	1				L 12
23	00 921 077 1	T-Stutzen	T connector	Raccord T réglable			1	1				M 18 X 1,5
24	00 920 972 0	Hochdruckschlauchleitung	High pressure hose line	Conduite de tuyau haute pression			2	2				Lg.= 500
25	00 919 864 0	Hochdruckschlauchleitung	High pressure hose line	Conduite de tuyau haute pression			2	2				Lg. = 950
26	20 082 853 0	Druckschalter 10bar Wechsler	Pressure switch 10bar Changeover contact	Manostat 10Bar Inverseur			1	1				
27	00 925 134 0	Deckplatte	Cover plate	Plaque de recouvrement			x	x				
28	00 901 042 1	6kt-Schraube	Hex head bolt	Boulon tête hex			x	x				M 8 X 35
29	20 255 018 0	Hyd.-Leitung 12 x 1,5 x 822 5 Bögen -3270/3271/3272	Hydraulic line 12 x 1,5 x 822 -3270/3271/3272	Conduite hydraulique 12 x 1,5 x 822 -3270/3271/3272			1					
	20 254 020 0	Hyd.-Leitung 12 x 1,5 x 1191 4 Bögen -3300/3301/3302	Hydraulic line 12 x 1,5 x 1191 -3300/3301/3302	Conduite hydraulique 12 x 1,5 x 1191 -3300/3301/3302				1				
30	00 921 067 1	Winkelstutzen	Angle lug	Jarret tubulure			x					M 18 X 1,5
31	00 919 918 1	Einschraubstutzen	Male connector	Raccord filet			x					M 18 X 1,5 / E R3/8"
32	00 921 087 1	Gerade-Schottstutzen	Straight 2-way connector	Coupleur droit deux raccords			x					M 18 X 1,5
33	20 254 029 0	Hyd.-Leitung 12 x 1,5 x 1868 7 Bögen	Hydraulic line 12 x 1,5 x 1868	Conduite hydraulique 12 x 1,5 x 1868			1					
34	20 254 030 0	Hyd.-Leitung 12 x 1,5 x 1930 7 Bögen	Hydraulic line 12 x 1,5 x 1930	Conduite hydraulique 12 x 1,5 x 1930			1					
36	20 254 032 0	Hyd.-Leitung 12 x 1,5 x 425 2 Bögen	Hydraulic line 12 x 1,5 x 425	Conduite hydraulique 12 x 1,5 x 425			1					
37	20 254 031 0	Hyd.-Leitung 12 x 1,5 x 425 2 Bögen	Hydraulic line 12 x 1,5 x 425	Conduite hydraulique 12 x 1,5 x 425			1					

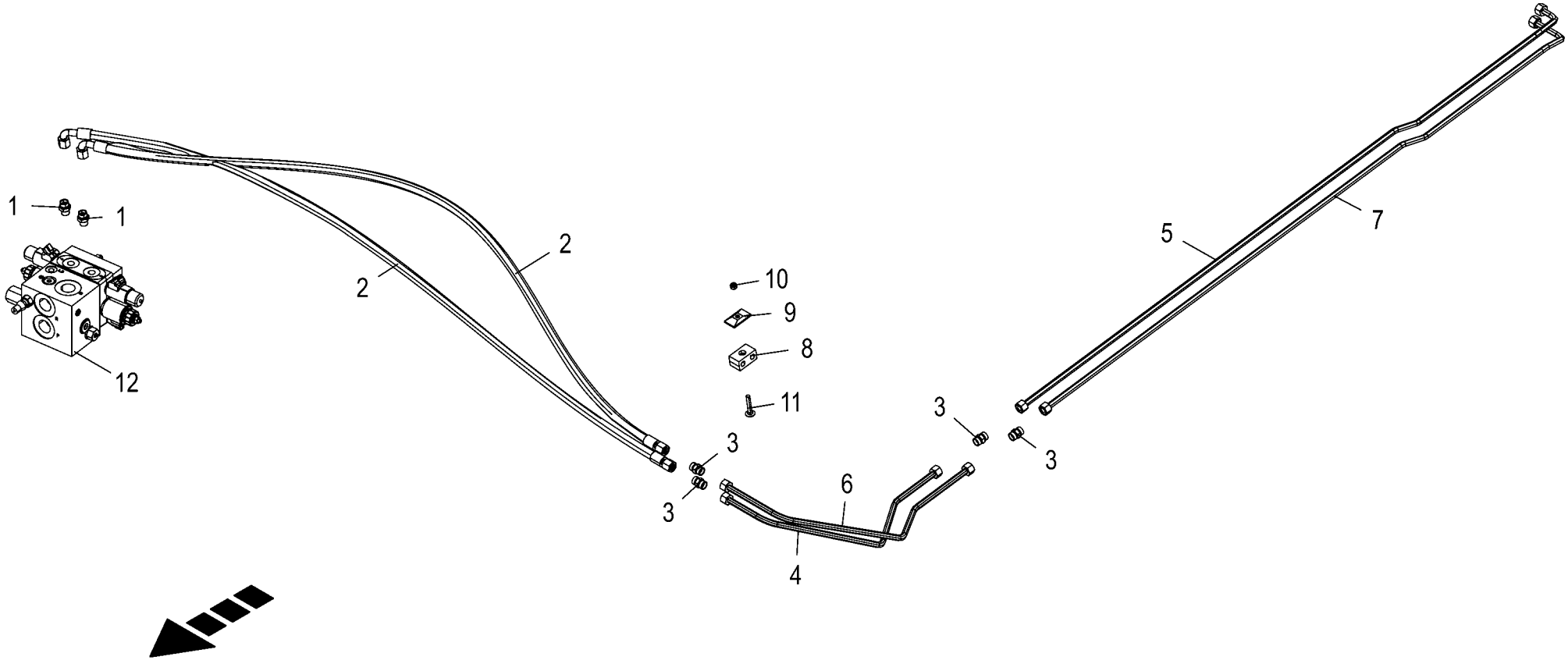

150 050 851 04 / 151.5

150 513 015 01

Hydraulik - Elektronische Zwangslenkung Tandem
Hydraulics - electronic self steer tandem
Système hydraulique - essieu suiveur électronique tandem

975001 - 996000

150 050 851 04

150 513 015 1 **151.5**

Pos.	ID-Nr.	Benennung	Description	Description	Masch.-Nr-	ZX 430 GL	ZX 470 GL	ZX 560 GL				Bemerkung/Remarks/Remarque
1	00 919 918 1	Einschraubstutzen	Male connector	Raccord filet		x						M 18 X 1,5 / E R3/8"
2	27 005 885 0	Hochdruckschlauchleitung	High pressure hose line	Conduite de tuyau haute pression		2						Lg.= 1800
3	00 921 054 1	Verbindungsstutzen	Connector	Raccord		x						M 18 X 1,5
4	20 256 296 0	Hyd.-Leitung 12 x 1,5 x 810 3	Hyd. line 12 x 1.5 x 810 3 bows	Cond. hyd. 12 x 1,5 x 810 3		1						
		Bögen		coudes								
5	20 256 297 0	Hyd.-Leitung 12 x 1,5 x 1774 4	Hyd. line 12 x 1.5 x 1774 4 bows	Cond. hyd. 12 x 1,5 x 1774 4		1						
		Bögen		coudes								
6	20 256 295 0	Hyd.-Leitung 12 x 1,5 x 868 3	Hyd. line 12 x 1.5 x 868 3 bows	Cond. hyd. 12 x 1,5 x 868 3		1						
		Bögen		coudes								
7	20 256 298 0	Hyd.-Leitung 12 x 1,5 x 1781 4	Hyd. line 12 x 1.5 x 1781 4 bows	Cond. hyd. 12 x 1,5 x 1781 4		1						
		Bögen		coudes								
8	00 925 105 0	Rohrschelle -2 Hälften	Tube clamp -2 halves	Bride -2 moitiés		x						Bo.= 12/12
9	00 925 134 0	Deckplatte	Cover plate	Plaque de recouvrement		x						
10	00 908 706 0	Sicherungsmutter	Locknut	Écrou hex		x						M 8
11	00 904 817 1	Flachrundschraube	Coach bolt	Vis a tête bombée		x						M 8 X 50
	00 904 816 1	Flachrundschraube	Coach bolt	Vis a tête bombée		x						M 8 X 45
12	27 011 842 0	Hyd.-Block Zwangsl. Ta-Achse	Hyd block forced steering Ta- axle	Bloc hyd. ess. suiveur ess. ta.		1						
		Elek./Hydr.	el/hy	él./hyd.								

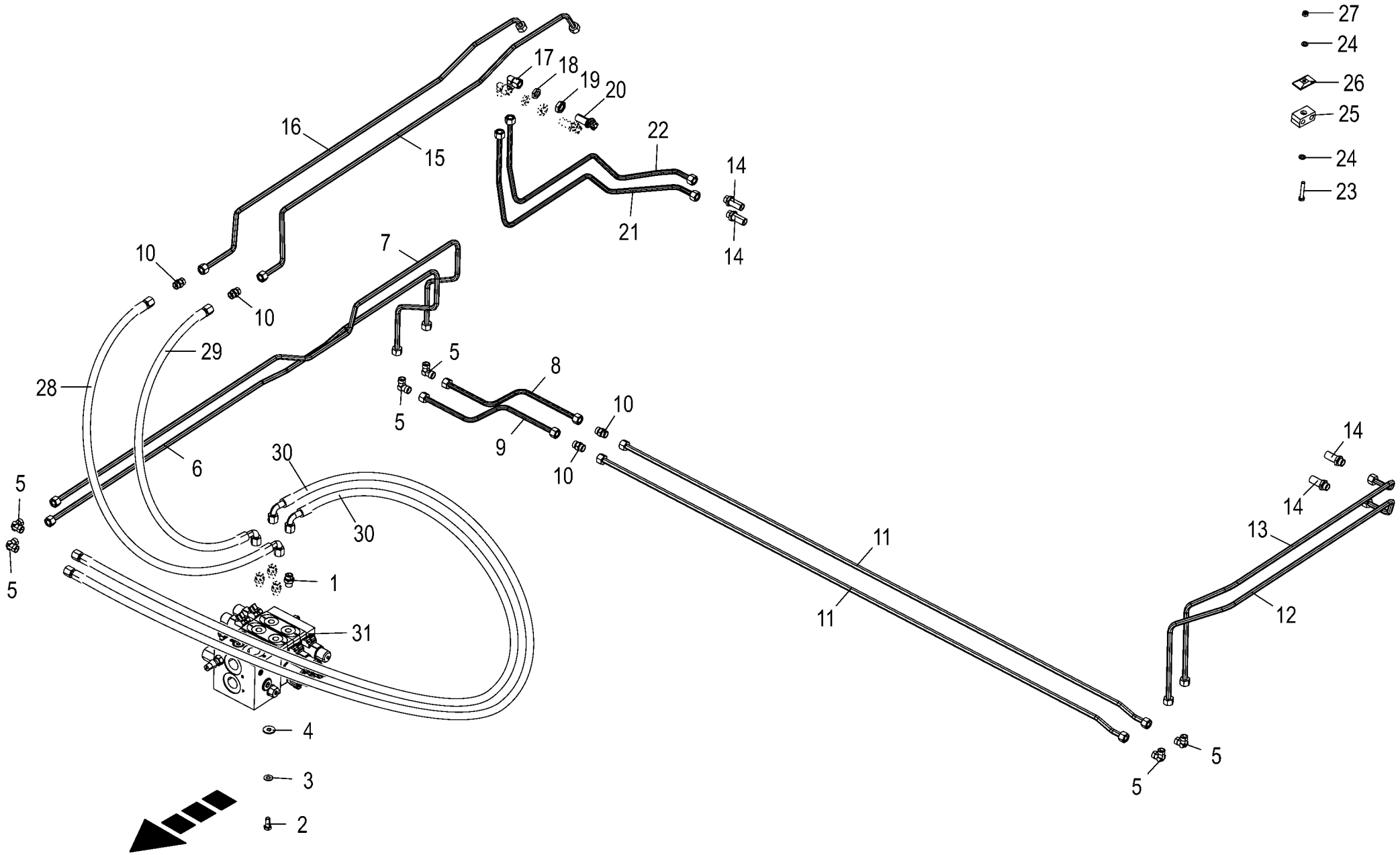

150 050 851 04 / 152.0

150 490 630 01

Hydraulik - Elektronische Zwangslenkung Tridem -3270/3271/
Hydraulics - electronic self steer tridem
Système hydraulique - essieu suiveur électronique tridem

975001 - 996000

150 050 851 04

150 490 630 1 **152.0**

Pos.	ID-Nr.	Benennung	Description	Description	Masch.-Nr-	ZX 430 GL	ZX 470 GL	ZX 560 GL				Bemerkung/Remarks/Remarque
1	00 919 918 1	Einschraubstutzen	Male connector	Raccord filet			4					M 18 X 1,5 / E R3/8"
2	00 900 636 0	6kt-Schraube	Hex head bolt	Boulon tête hex			x					M 10 X 25
3	00 909 909 1	Sperrkantscheibe	Detent edged washer	Disque à bord d'arrêt			x					SKM 10
4	90 000 121 0	Scheibe	Washer	Rondelle			x					10,5 X 30 X 2,5
5	00 921 066 1	Winkel-Verbindungsstutzen	Elbow union	Raccord coude			6					L 12
6	20 254 029 0	Hyd.-Leitung 12 x 1,5 x 1868 7 Bögen	Hydraulic line 12 x 1,5 x 1868	Conduite hydraulique 12 x 1,5 x 1868			1					
7	20 254 030 0	Hyd.-Leitung 12 x 1,5 x 1930 7 Bögen	Hydraulic line 12 x 1,5 x 1930	Conduite hydraulique 12 x 1,5 x 1930			1					
8	20 254 031 0	Hyd.-Leitung 12 x 1,5 x 425 2 Bögen	Hydraulic line 12 x 1,5 x 425	Conduite hydraulique 12 x 1,5 x 425			1					
9	20 254 032 0	Hyd.-Leitung 12 x 1,5 x 425 2 Bögen	Hydraulic line 12 x 1,5 x 425	Conduite hydraulique 12 x 1,5 x 425			1					
10	00 921 054 1	Verbindungsstutzen	Connector	Raccord			4					M 18 X 1,5
11	20 058 790 0	Hyd.-Leitung 12 x 1,5 x 1753 2 Bögen	Hydraulic line 12 x 1,5 x 1753	Conduite hydraulique 12 x 1,5 x 1753			2					
12	20 255 014 0	Hyd.-Leitung 12 x 1,5 x 1208 4 Bögen	Hydraulic line 12 x 1,5 x 1208	Conduite hydraulique 12 x 1,5 x 1208			1					
13	20 255 013 0	Hyd.-Leitung 12 x 1,5 x 1118 4 Bögen	Hydraulic line 12 x 1,5 x 1118	Conduite hydraulique 12 x 1,5 x 1118			1					
14	00 921 087 1	Gerade-Schottstutzen	Straight 2-way connector	Coupleur droit deux raccords			4					M 18 X 1,5
15	20 250 065 0	Hyd.-Leitung 12 x 1,5 x 1434 5 Bögen	Hydraulic line 12 x 1,5 x 1434	Conduite hydraulique 12 x 1,5 x 1434			1					
16	20 250 066 0	Hyd.-Leitung 12 x 1,5 x 1393 5 Bögen	Hydraulic line 12 x 1,5 x 1393	Conduite hydraulique 12 x 1,5 x 1393			1					
17	00 921 067 1	Winkelstutzen	Angle lug	Jarret tubulure			2					M 18 X 1,5
18	90 002 955 0	Gegenmutter 6kt M18 Zn8	Hexagon counter-nut M18 Zn8	Contre-écrou à six pans M18 Zn8			2					
19	00 908 524 2	6kt-Mutter -niedrige Form	Hex nut -low form	Écrou hex -forme basse			x					M 18 X 1,5
20	00 921 089 1	Winkel-Schottstutzen	Angle bulkhead union	Raccord de cloison angulaire			2					L 12
21	20 255 017 0	Hyd.-Leitung 12 x 1,5 x 951 5 Bögen	Hydraulic line 12 x 1,5 x 951	Conduite hydraulique 12 x 1,5 x 951			1					
22	20 255 015 0	Hyd.-Leitung 12 x 1,5 x 925 6 Bögen	Hydraulic line 12 x 1,5 x 925	Conduite hydraulique 12 x 1,5 x 925			1					
23	00 901 425 0	6kt-Schraube	Hex head bolt	Boulon tête hex			x					M 8 X 60
	00 901 423 0	6kt-Schraube	Hex head bolt	Boulon tête hex			x					M 8 X 50
	00 901 042 1	6kt-Schraube	Hex head bolt	Boulon tête hex			x					M 8 X 35
24	00 910 413 0	Scheibe	Washer	Rondelle			x					8,4 X 17 X 1,6
25	00 925 105 0	Rohrschelle -2 Hälften	Tube clamp -2 halves	Bride -2 moitiés			x					Bo.= 12/12

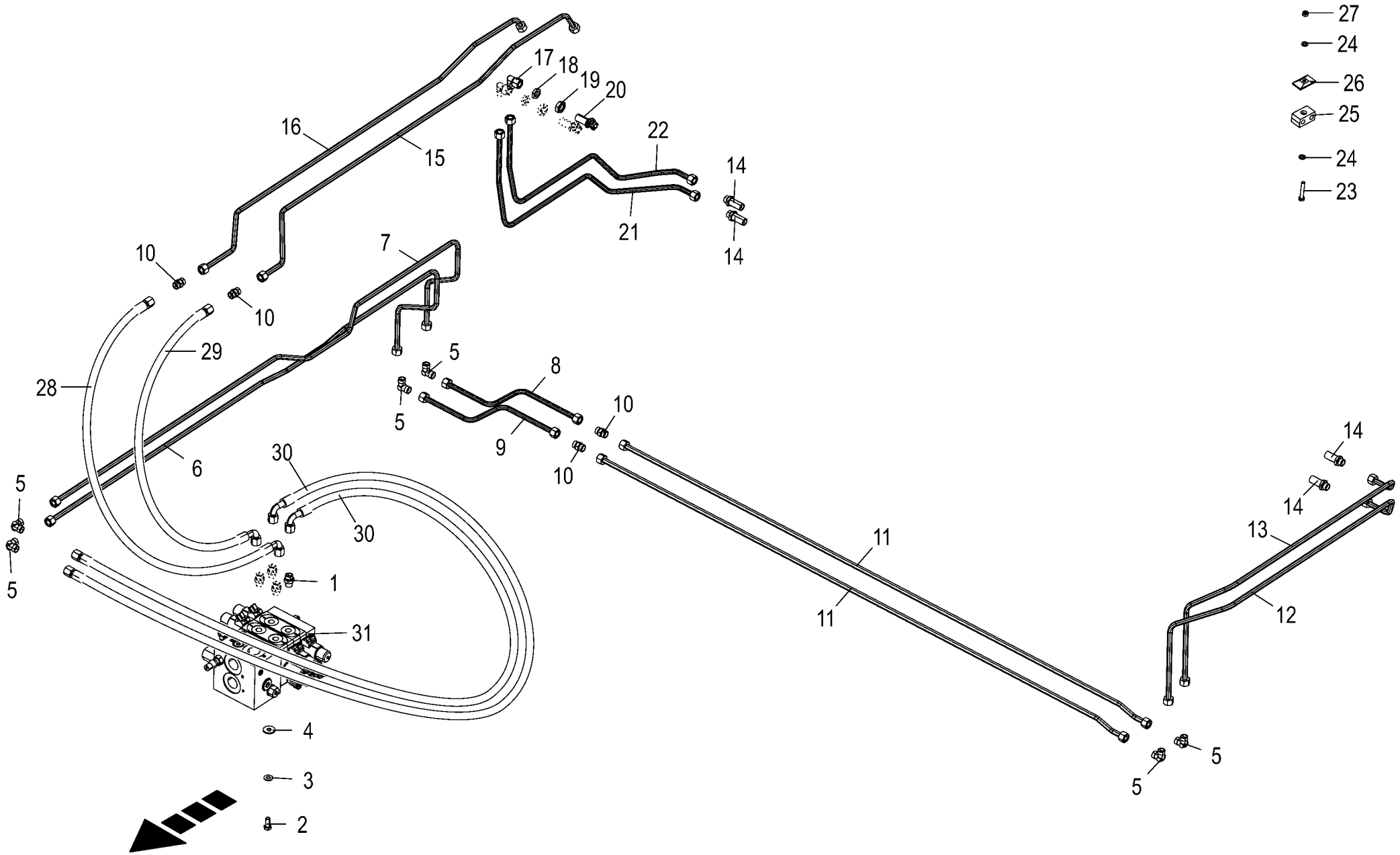

150 050 851 04 / 152.0

150 490 630 01

Hydraulik - Elektronische Zwangslenkung Tridem -3270/3271/
Hydraulics - electronic self steer tridem
Système hydraulique - essieu suiveur électronique tridem

975001 - 996000

150 050 851 04

150 490 630 1 **152.0**

Pos.	ID-Nr.	Benennung	Description	Description	Masch.-Nr-	ZX 430 GL	ZX 470 GL	ZX 560 GL				Bemerkung/Remarks/Remarque
26	00 925 134 0	Deckplatte	Cover plate	Plaque de recouvrement			x					
27	00 908 706 0	Sicherungsmutter	Locknut	Écrou hex			x					M 8
28	27 007 107 0	Hochdruckschlauchleitung	High pressure hose line	Conduite de tuyau haute pression			1					Lg.= 570
29	27 003 846 0	Hochdruckschlauchleitung	High pressure hose line	Conduite de tuyau haute pression			1					Lg.= 450
30	00 919 864 0	Hochdruckschlauchleitung	High pressure hose line	Conduite de tuyau haute pression			2					Lg. = 950
31	27 011 843 0	Hyd.-Block Zwangsl.Tri-Achse Elek./Hydr.	Hyd block forced steering Ta- axle el/hy	Bloc hyd. ess. suiveur ess. tri. él./hyd			1					

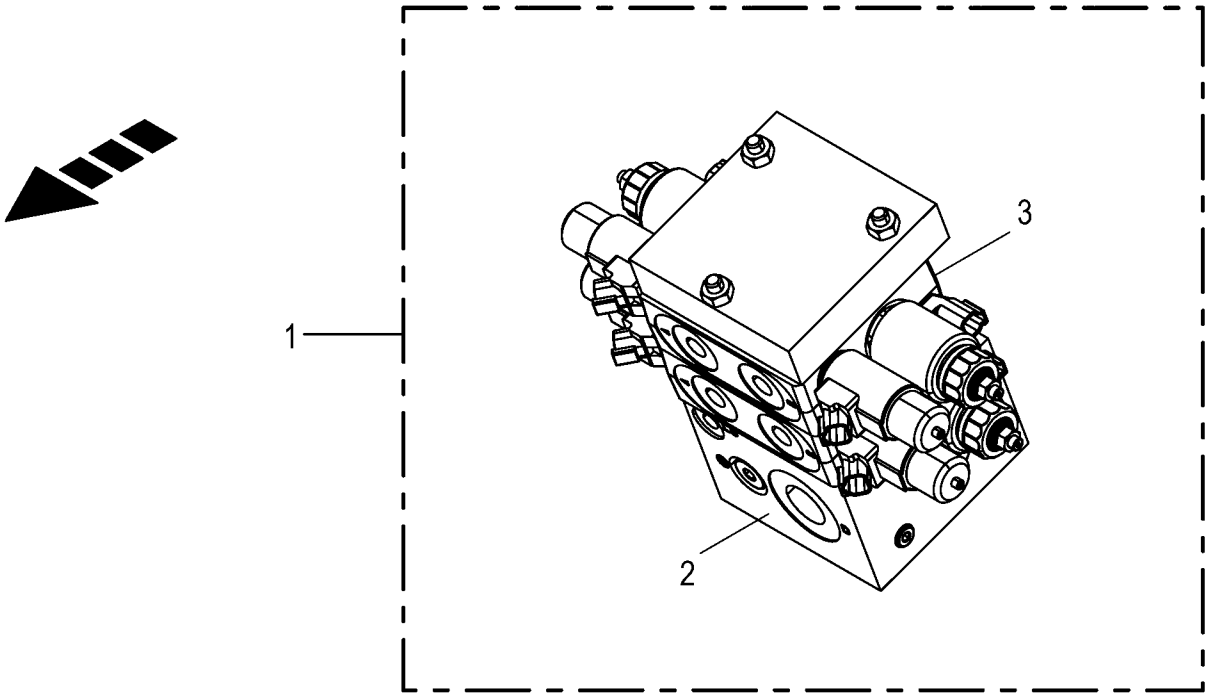
1
2
3

Ventilblock - Elektronische Zwangslenkung Tridem
Valve block - Electronic self steer tridem
Bloc de soupapes - Essieu suiveur électronique tridem

975001 - 996000

150 050 851 04

150 425 213 2 **153.0**

Pos.	ID-Nr.	Benennung	Description	Description	Masch.-Nr-	ZX 430 GL	ZX 470 GL	ZX 560 GL				Bemerkung/Remarks/Remarque
1	27 011 843 0	Hyd.-Block Zwangsl.Tri-Achse Elek./Hydr.	Hyd block forced steering Ta- axle el/hy	Bloc hyd. ess. suiveur ess. tri. él./hyd			1	1				
2	27 019 082 0	Ventil-Eingangsplatte	Valve inlet plate	Plaque d'entrée de vanne			1	1				
	27 019 083 0	Druckbegrenzungsventil Schraube 180bar	Pressure limiting valve LPA 20/T-N-P	Soupape de limit. de press. LPA 20/T-N-P			1	1				
	27 019 084 0	Dichtungssatz Ventilscheibe (LVS08)	Sealing kit LVS08	Jeu de joints LVS08			1	1				
3	27 019 089 0	Prop. Steuerbl.-Scheibe	Prop. control block disc	Disque de bloc de cmd. proportionnelle			2	2				
	27 019 090 0	Spule 12V PROP DT-Stecker	Coil 12 V proportional DT-plug	Bobine 12V PROP connecteur DT			4	4				
	27 019 094 0	Wegeventil Einsatz 2/2 Sitz ELEK.	Directional valve inset 2 / 2 seat elec.	Distributeur insert 2/2 voies élec.			4	4				
	27 019 170 0	Spule 12V S/W DT-Stecker	Coil 12V S/W DT-plug	Bobine 12V S/W connecteur DT			4	4				
	27 019 084 0	Dichtungssatz Ventilscheibe (LVS08)	Sealing kit LVS08	Jeu de joints LVS08			2	2				

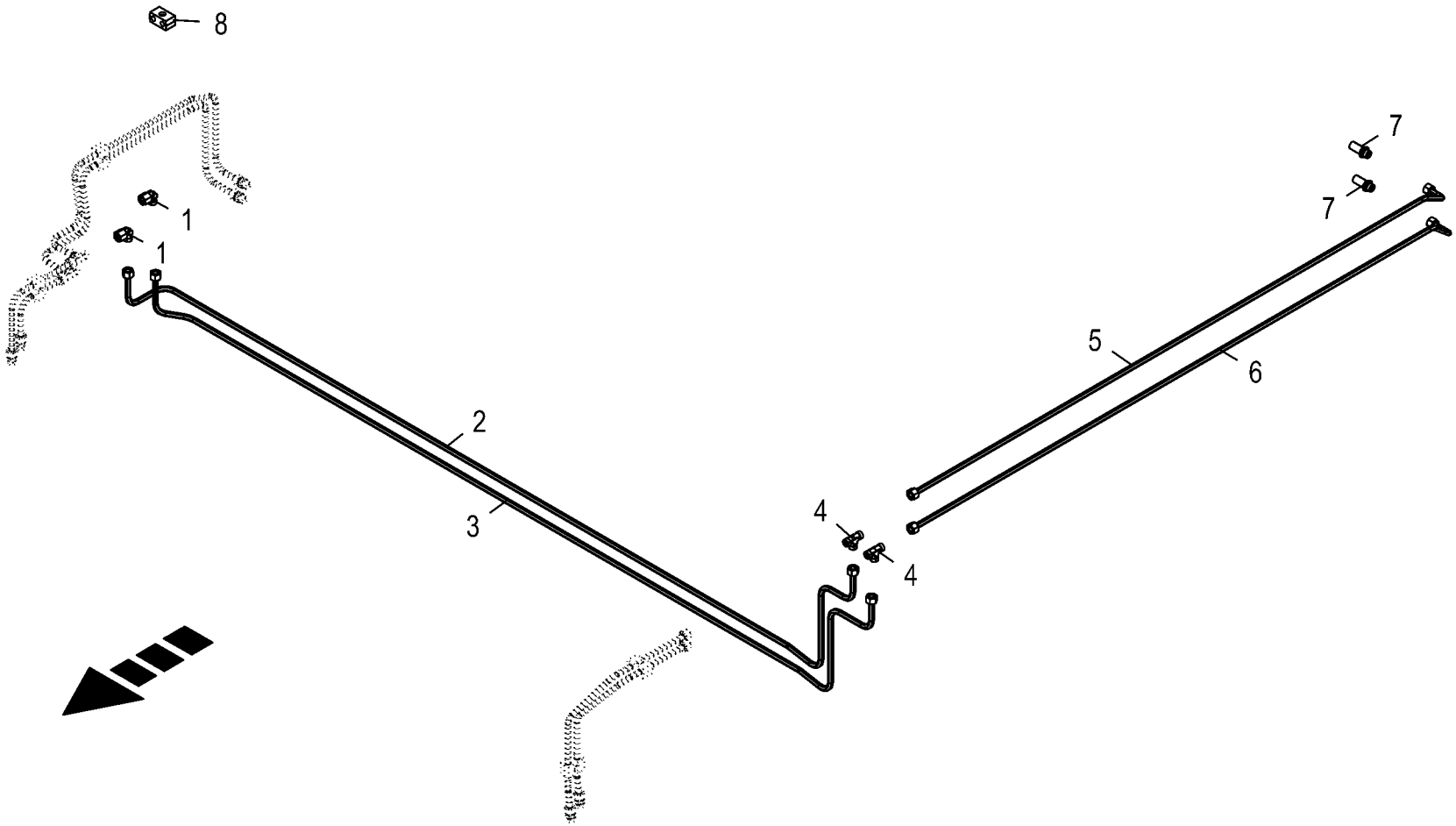

150 050 851 04 / 154.0

150 438 979 01

Hydraulischer Ausgleich -Tandem Hydraulic compensation Compensation hydraulique					975001 - 996000	ZX 430 GL	ZX 470 GL	ZX 560 GL				150 050 851 04 150 438 979 1 154.0
Pos.	ID-Nr.	Benennung	Description	Description	Masch.-Nr-							Bemerkung/Remarks/Remarque
1	00 921 067 1	Winkelstutzen	Angle lug	Jarret tubulure		2	2					M 18 X 1,5
2	20 058 806 0	Hyd.-Leitung 12 x 1,5 x 2760 7 Bögen	Hydraulic line 12 x 1,5 x 2760	Conduite hydraulique 12 x 1,5 x 2760		1	1					
3	20 058 807 0	Hyd.-Leitung 12 x 1,5 x 2729 7 Bögen	Hydraulic line 12 x 1,5 x 2729	Conduite hydraulique 12 x 1,5 x 2729		1	1					
4	00 921 071 1	T-Stutzen	T connector	Raccord T réglable		3	3					L 12
5	20 250 092 0	Hyd.-Leitung 12 x 1,5 x 1255 2 Bögen	Hydraulic line 12 x 1,5 x 1255	Conduite hydraulique 12 x 1,5 x 1255		1						
	20 058 808 0	Hyd.-Leitung 12 x 1,5 x 1781 2 Bögen	Hydraulic line 12 x 1,5 x 1781	Conduite hydraulique 12 x 1,5 x 1781			1					
6	20 250 093 0	Hyd.-Leitung 12 x 1,5 x 1329 2 Bögen	Hydraulic line 12 x 1,5 x 1329	Conduite hydraulique 12 x 1,5 x 1329		1						
	20 058 809 0	Hyd.-Leitung 12 x 1,5 x 1855 2 Bögen	Hydraulic line 12 x 1,5 x 1855	Conduite hydraulique 12 x 1,5 x 1855			1					
7	00 921 087 1	Gerade-Schottstutzen	Straight 2-way connector	Coupleur droit deux raccords		2	2					M 18 X 1,5
8	00 925 105 0	Rohrschelle -2 Hälften	Tube clamp -2 halves	Bride -2 moitiés		1	2					Bo.= 12/12

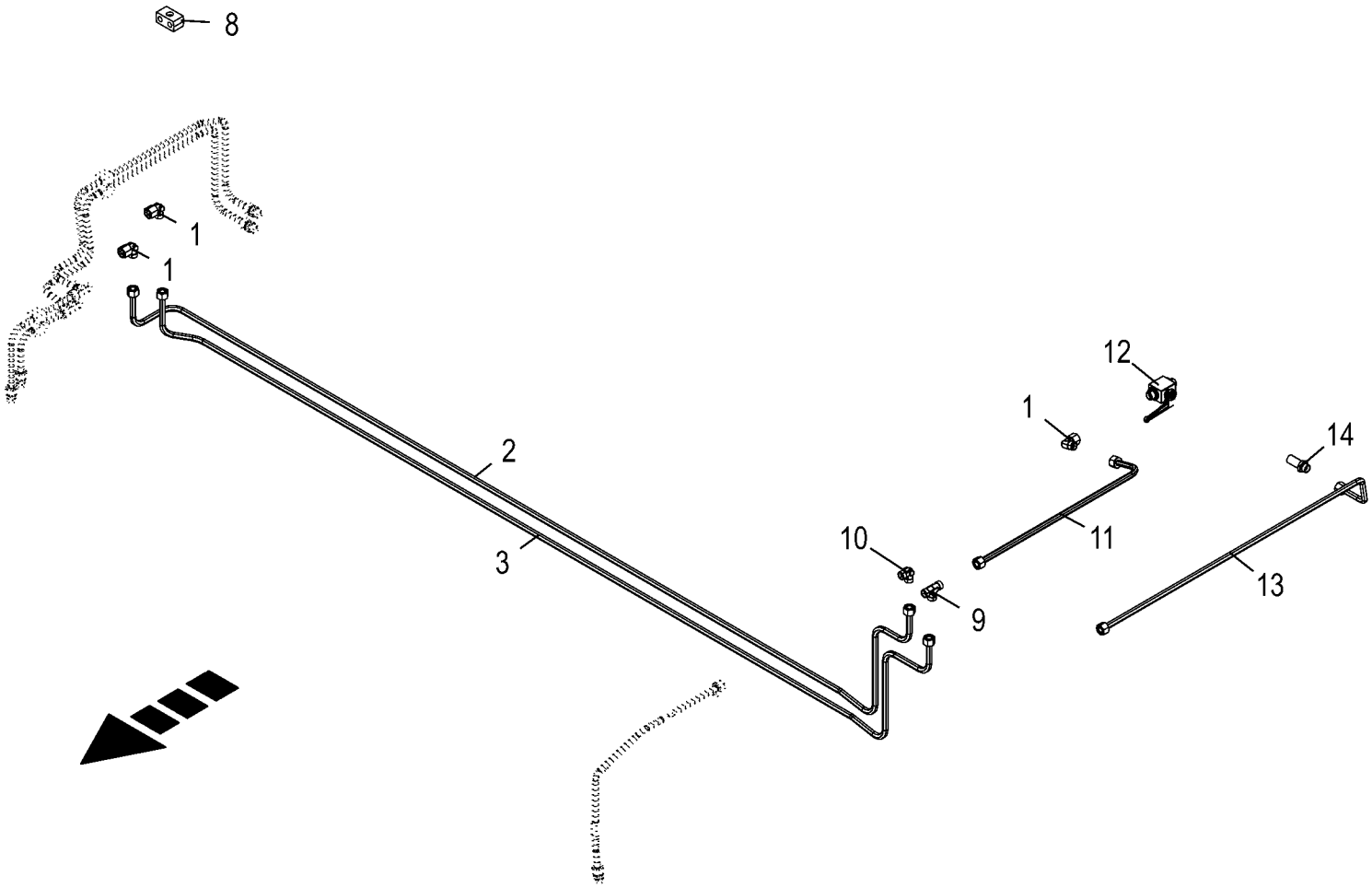

150 050 851 04 / 155.0

150 452 141 02

Hydraulischer Ausgleich -Tridem Hydraulic compensation Compensation hydraulique					975001 - 996000	ZX 430 GL	ZX 470 GL	ZX 560 GL				150 050 851 04 150 452 141 2 155.0
Pos.	ID-Nr.	Benennung	Description	Description	Masch.-Nr-							Bemerkung/Remarks/Remarque
1	00 921 067 1	Winkelstutzen	Angle lug	Jarret tubulure			3	3				M 18 X 1,5
2	20 058 806 0	Hyd.-Leitung 12 x 1,5 x 2760 7 Bögen	Hydraulic line 12 x 1,5 x 2760	Conduite hydraulique 12 x 1,5 x 2760			1	1				
3	20 058 807 0	Hyd.-Leitung 12 x 1,5 x 2729 7 Bögen	Hydraulic line 12 x 1,5 x 2729	Conduite hydraulique 12 x 1,5 x 2729			1	1				
8	00 925 105 0	Rohrschelle -2 Hälften	Tube clamp -2 halves	Bride -2 moitiés			x	x				Bo.= 12/12
9	00 921 071 1	T-Stutzen	T connector	Raccord T réglable			1	1				L 12
10	00 921 066 1	Winkel-Verbindungsstutzen	Elbow union	Raccord coude			1	1				L 12
11	20 058 822 0	Hyd.-Leitung 12 x 1,5 x 569 1 Bogen	Hydraulic line 12 x 1,5 x 569	Conduite hydraulique 12 x 1,5 x 569			1					
								1				
12	00 921 122 2	Kugelhahn	Ball valve	Robinet à bille			1	1				M 18 X 1.5
13	20 255 019 0	Hyd.-Leitung 12 x 1,5 x 1002 2 Bögen -3270/3271/3272	Hydraulic line 12 x 1,5 x 1002 -3270/3271/3272	Conduite hydraulique 12 x 1,5 x 1002 -3270/3271/3272			1					
	20 254 098 0	Hyd.-Leitung 12 x 1,5 x 1322 2 Bögen -3300/3301/3302	Hydraulic line 12 x 1,5 x 1322 -3300/3301/3302	Conduite hydraulique 12 x 1,5 x 1322 -3300/3301/3302				1				

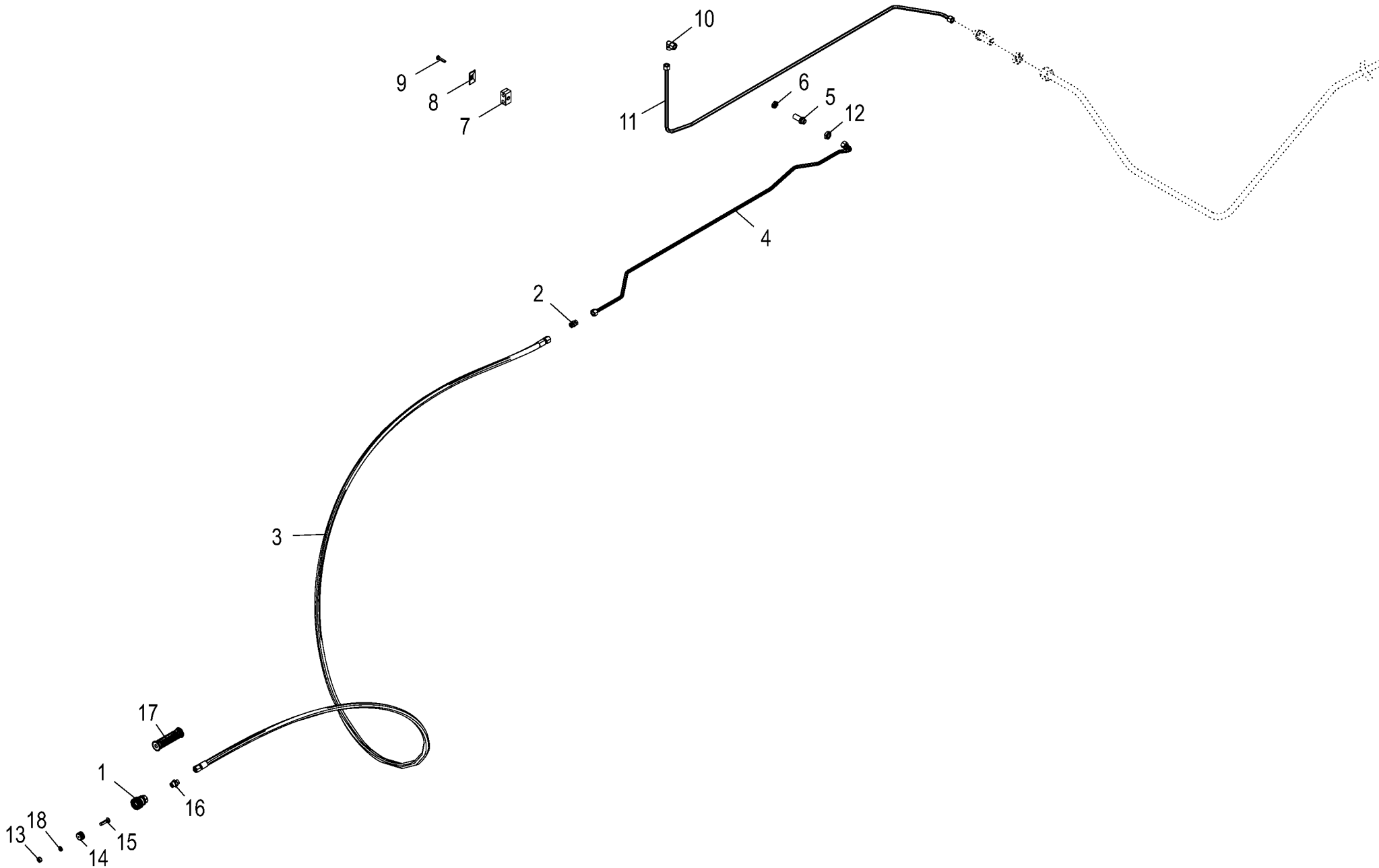

150 050 851 04 / 156.0

150 448 582 04

Hydraulische Bremse -Vom Schlepper bis Rahmen
Hydraulic brakes
Frein hydraulique

975001 - 996000

150 050 851 04

150 448 582 4 **156.0**

Pos.	ID-Nr.	Benennung	Description	Description	Masch.-Nr-	ZX 430 GL	ZX 470 GL	ZX 560 GL				Bemerkung/Remarks/Remarque
1	00 921 155 0	Kupplungsmuffe	Sleeve	Cache poussiere		1	1	1				M 18 X 1,5
2	00 921 054 1	Verbindungsstutzen	Connector	Raccord		1	1	1				M 18 X 1,5
3	27 013 119 0	Hyd-Schlauch 2SN 10x4400 DKOL DKOL	Hyd. hose 2 SN 10x4400 DKOL DKOL	Flex. hyd. 2 SN 10x4400 DKOL DKOL		1	1	1				
4	20 250 603 0	Hyd.-Leitung 12 x 1,5 x 1544 7 Bögen	Hydraulic line 12 x 1,5 x 1544	Conduite hydraulique 12 x 1,5 x 1544		1	1	1				
5	00 921 087 1	Gerade-Schottstutzen	Straight 2-way connector	Coupleur droit deux raccords		1	1	1				M 18 X 1,5
6	90 002 955 0	Gegenmutter 6kt M18 Zn8	Hexagon counter-nut M18 Zn8	Contre-écrou à six pans M18 Zn8		1	1	1				
7	00 925 105 0	Rohrschelle -2 Hälften	Tube clamp -2 halves	Bride -2 moitiés		2	2	2				Bo.= 12/12
8	00 925 134 0	Deckplatte	Cover plate	Plaque de recouvrement		1	1	1				
9	00 901 042 1	6kt-Schraube	Hex head bolt	Boulon tête hex		x	x	x				M 8 X 35
10	00 921 067 1	Winkelstutzen	Angle lug	Jarret tubulure		1	1	1				M 18 X 1,5
11	20 250 601 0	Hyd.-Leitung 12 x 1,5 x 1216 4 Bögen	Hydraulic line 12 x 1,5 x 1216	Conduite hydraulique 12 x 1,5 x 1216		1						
	20 250 602 0	Hyd.-Leitung 12 x 1,5 x 1742 4 Bögen -Tandemachse	Hydraulic line 12 x 1,5 x 1742 -tandem axle	Conduite hydraulique 12 x 1,5 x 1742 -essieu tandem			1					
	20 250 600 0	Hyd.-Leitung 12 x 1,5 x 1181 6 Bögen -Tridemachse	Hydraulic line 12 x 1,5 x 1181 -tridem axle	Conduite hydraulique 12 x 1,5 x 1181 -essieu tridem			1					
	20 250 599 0	Hyd.-Leitung 12 x 1,5 x 1718 4 Bögen	Hydraulic line 12 x 1,5 x 1718	Conduite hydraulique 12 x 1,5 x 1718				1				
	20 256 753 0	Hyd.-Leitung 12 x 1,5 x 1181 4 Bögen	Hydr. line 12 x 1.5 x 1181 4 bows	Conduite hydraulique 12 x 1,5 x 1181				1				
12	27 007 411 0	Staubmuffe -rot	Dust cap -red	Manchon anti-poussiere -rouge		x	x	x				
13	00 908 207 1	6kt-Mutter	Hex nut	Écrou hex		x	x	x				M 5
14	00 187 960 0	Blindstopfen	Blind plug	Plot de remplissage		1	1	1				Rd. 35 X 17
15	00 904 347 1	Senkschraube	Countersunkscrew	Vis à tête fraisée		x	x	x				M 5 X 20
16	00 920 901 1	Einschraubstutzen	Male connector	Raccord filet		1	1	1				M 18 X 1,5
17	27 013 181 0	Satz Griffhälften KRONE NW6/10				1	1	1				
18	00 910 031 0	Federring	Spring washer	Rondelle elastique		x	x	x				B 5

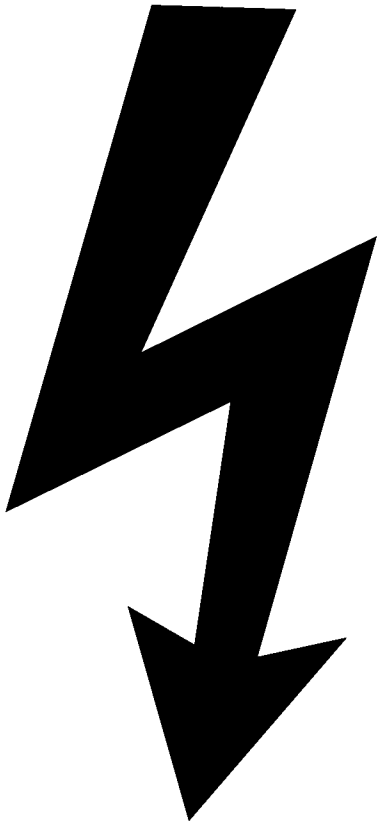

-----ELEKTRONIK -----ELECTRONICS -----ÉLECTRONIQUE					975001 - 996000	ZX 430 GL	ZX 470 GL	ZX 560 GL				150 050 851 04 150 435 588 1 157.0
Pos.	ID-Nr.	Benennung	Description	Description	Masch.-Nr-							Bemerkung/Remarks/Remarque
1						.	.	.				

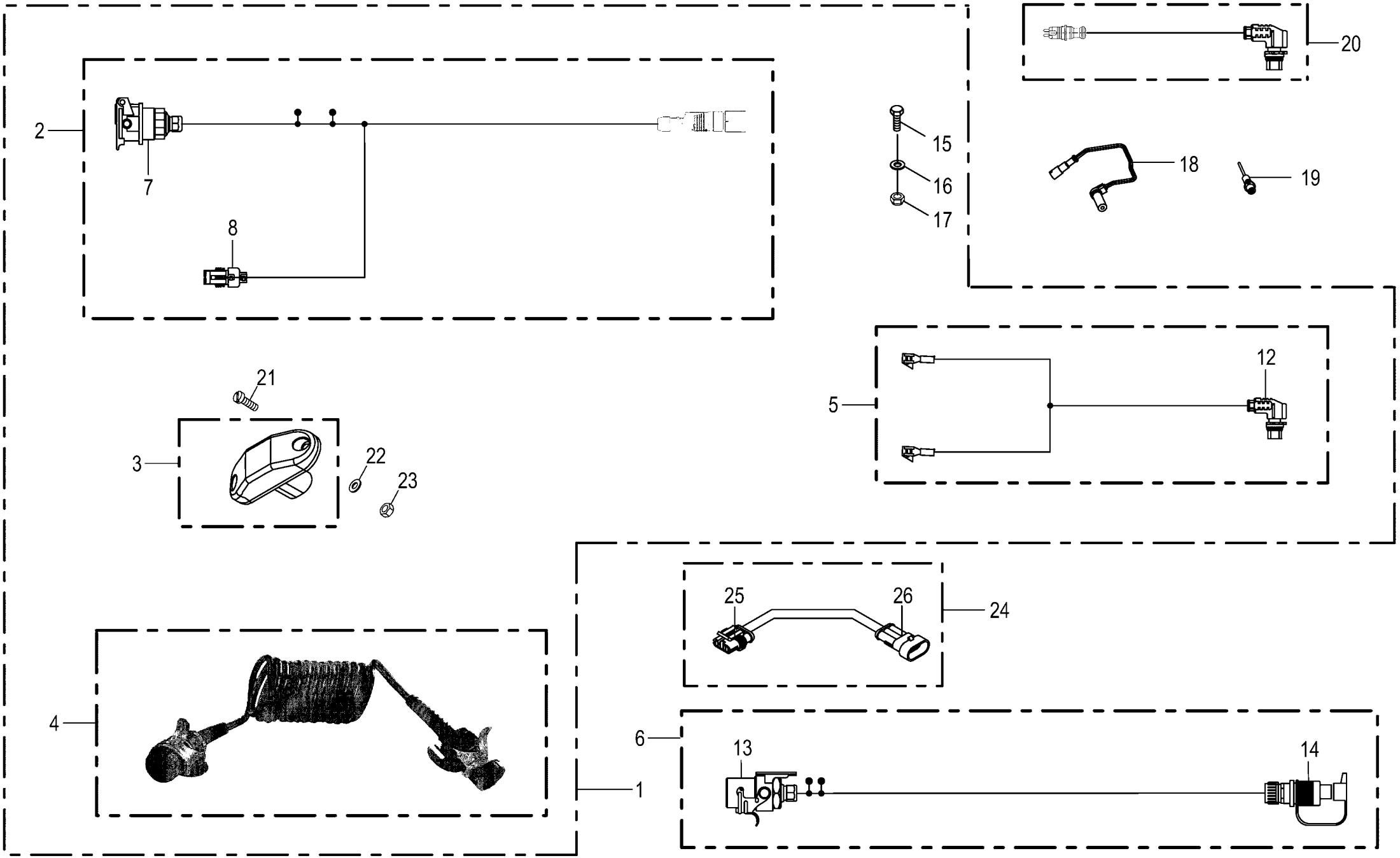

150 050 851 04 / 158.0

150 438 513 08

Elektronik -EBS
Electronics
Électronique

975001 - 996000

150 050 851 04

150 438 513 8 **158.0**

Pos.	ID-Nr.	Benennung	Description	Description	Masch.-Nr-	ZX 430 GL	ZX 470 GL	ZX 560 GL				Bemerkung/Remarks/Remarque
1	20 081 585 1	Anschlußkabel kpl. EBS	Connection cable EBS	Câble de raccordement cpl. SEF		x	x	x				
2	20 081 551 2	Kabelbaum Versorgung EBS-System	Cable harness supply EBS system	Fdc alimentation syst de freinage él		x	x	x				
3	20 086 202 0	Anzeigeleuchte LED 2-p Supers. kpl.	Indicator lamp LED 2-p cpl.	Témoin DEL 2-p cpl.		x	x	x				
4	20 081 584 0	Kabelbaum Anschusskabel ISO 7638 12V	Wiring Harness	Faisceau electrique		x	x	x				
5	20 081 586 0	Kabelbaum IN/OUT-Notversorgung	Wiring Harness	Faisceau electrique		x	x	x				
6	20 081 552 2	Kabelbaum Anschusskabel DIN 9680 12V -Sonderausrüstung	CH connection cable DIN 9680 12V -special equipment	Fdc câble de raccordement DIN 9680 12V -equipement special		x	x	x				
7	20 081 553 0	Steckdose ABS 7-polig Stiftgehäuse	Socket	Prise de courant		x	x	x				
8	00 302 351 0	Stecker	Plug	Connecteur		x	x	x				
12	00 000 010 0	-nicht mehr lieferbar	-no longer available	-n'est plus disponible		x	x	x				
13	20 081 554 0	Stecker ABS 7-polig Buchsengehäuse	Socket	Prise de courant		x	x	x				
14	00 924 675 0	Stecker	Plug	Connecteur		x	x	x				
15	00 900 616 0	6kt-Schraube	Hex head bolt	Boulon tête hex		x	x	x				M 8 X 25
16	00 910 413 0	Scheibe	Washer	Rondelle		x	x	x				8,4 X 17 X 1,6
17	00 908 706 0	Sicherungsmutter	Locknut	Écrou hex		x	x	x				M 8
18	27 010 462 0	ABS Sensor 0,7 mm - Fahrtrichtung rechts	Sensor für EBS-Bremse -Right driving direction	Capteur EBS-Bremse - Direction de voyage droite		x	x	x				
19	27 018 070 0	Drehzahlsensor PNP 5kHz - Fahrtrichtung links inkl. Montagematerial	Speed sensor PNP 5kHz -Left driving direction incl. Mounting material	Capteur de vitesse PNP 5kHz - Direction de voyage gauche incl. Matériel de montage		x	x	x				
20	27 007 668 0	Kabel - EBS Modulator bis EBS-Rad-Sensor	Cable - EBS modulator to EBS wheel sensor	Câble - Modulateur EBS jusqu'au capteur de roue EBS		x	x	x				
	27 012 678 0	Kabel EBS Modulator-EBS-Rad-Sensor 4m	Cable EBS modulator-LUC 4m	Câble Modulateur SEF-LUC 4m		x	x	x				
21	00 903 425 1	Zylinderschraube	Allen screw	Vis tête cylindrique		x	x	x				M 4 X 16
22	00 910 325 0	Scheibe	Washer	Rondelle		x	x	x				4,3 X 9 X 0,8
23	00 908 006 1	6kt-Mutter	Hex nut	Écrou hex		x	x	x				M 4
24	00 303 431 0	Kabelbaum	Wiring harness	Faisceau electrique		1	1	1				Lg.= 1000
25	00 302 352 0	Stecker	Plug	Connecteur		x	x	x				
26	00 302 355 0	Kupplungsdose	Coupling socket	Connecteur		x	x	x				

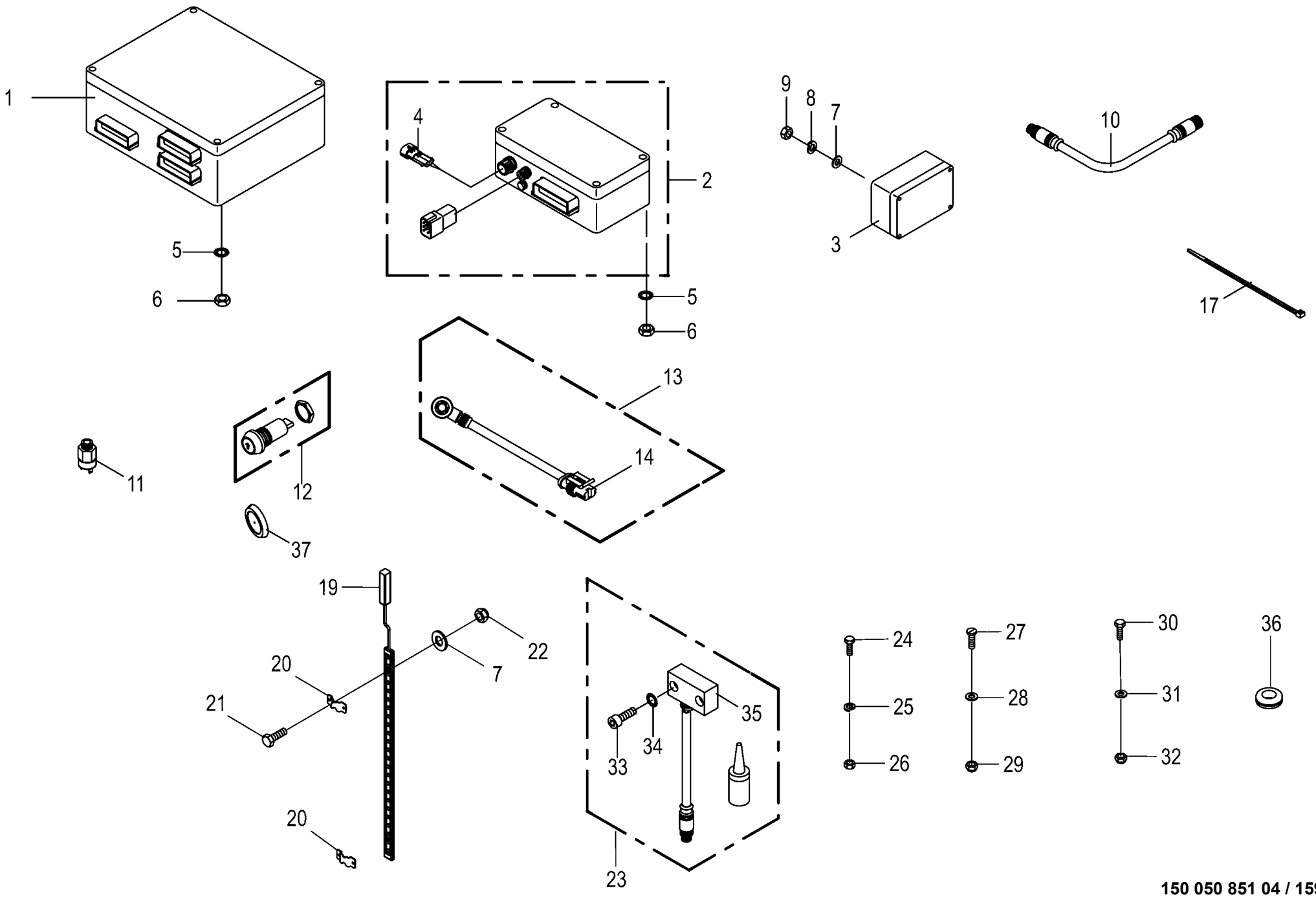

150 050 851 04 / 159.0

150 438 530 05

Komfortbedienung
Comfort control
Commande comfort

975001 - 996000

150 050 851 04

150 438 530 5 **159.0**

Pos.	ID-Nr.	Benennung	Description	Description	Masch.-Nr-	ZX 430 GL	ZX 470 GL	ZX 560 GL				Bemerkung/Remarks/Remarque
1	20 083 847 0	ECU KMC 16bit 3ST 2014/05	ECU KMC 16 bit 3pl. 2014/05	ECU KMC 16 bit 3 con. 2014/05		1	1	1				
2	20 083 816 0	ECU KMC 8bit 3ST 2014/03	ECU KMC 8bit 3ST 2014/03	ECU KMC 8 bit 3 con. 2014/03		1	1	1				
3	20 083 964 0	ECU FMA 8bit 3ST 2014/09	ECU FMA 8bit 3 plugs 2014/09	ECU FMA 8bit 3con. 2014/09		1	1	1				
4	20 080 372 0	Buchsengehäuse	Bushing housing	Logement de douille		x	x	x				
5	00 909 906 1	Sperrkantscheibe	Detent edged washer	Disque à bord d'arrêt		x	x	x				SKM 6
6	00 908 208 0	6kt-Mutter	Hex nut	Écrou hex		x	x	x				M 6
7	00 910 325 0	Scheibe	Washer	Rondelle		x	x	x				4,3 X 9 X 0,8
8	00 910 001 0	Federring	Spring washer	Rondelle elastique		x	x	x				B 4
9	00 908 006 1	6kt-Mutter	Hex nut	Écrou hex		x	x	x				M 4
10	20 083 934 0	Verlängerung 5-p M12x1 300mm	Extension 5-p M12x1 300mm	Rallonge 5-p M12x1 300mm		x	x	x				
11	00 940 103 0	Kolbendruckschalter	Piston pressure switch	Interrupteur pression piston		1	1	1				G 1/4"
12	00 302 723 0	Taster	Feeler	Palpeur		4	4	4				
13	00 303 704 0	Kabelbaum	Wiring harness	Faisceau electrique		1	1	1				
14	00 302 351 0	Stecker	Plug	Connecteur		x	x	x				
17	00 922 671 1	Kabelbinder	Cable band	Collier de serrage		x	x	x				Lg.= 300
19	20 081 281 1	LED - Leiste	LED strip	Barre DEL		2	2	2				
20	20 076 593 0	Haltelasche	Retaining bracket	Languette de support		4	4	4				
21	00 903 425 1	Zylinderschraube	Allen screw	Vis tête cylindrique		x	x	x				M 4 X 16
22	00 908 718 0	Sicherungsmutter	Locknut	Écrou hex		x	x	x				M 4
23	00 303 545 1	Kraftsensor DA54 m. Klebeset -	Force sensor DA54 with adhesive	Capteur de force DA54 av. jeu de		1	1	1				
		kpl.	kit -cpl.	colle -cpl.								
24	00 903 661 0	Zylinderschraube	Allen screw	Vis tête cylindrique		x	x	x				M 5 X 30
25	00 910 031 0	Federring	Spring washer	Rondelle elastique		x	x	x				B 5
26	00 908 207 1	6kt-Mutter	Hex nut	Écrou hex		x	x	x				M 5
27	00 903 745 0	Zylinderschraube	Allen screw	Vis tête cylindrique		x	x	x				M 5 X 16
28	00 910 500 1	Scheibe	Washer	Rondelle		x	x	x				5,3 X 10 X 1
29	00 908 702 0	Sicherungsmutter	Locknut	Écrou hex		x	x	x				M 5
30	90 002 899 0	6kt-Schraube M3 x 35	Hexagon head screw M3 x 35	Vis six pans M3 x 35		x	x	x				
31	00 910 307 0	Scheibe	Washer	Rondelle		x	x	x				3,2 X 7 X 0,5
32	00 908 734 1	Sicherungsmutter	Locknut	Écrou hex		x	x	x				M 3
33	00 903 047 1	Zylinderschraube	Allen screw	Vis tête cylindrique		x	x	x				M 6 X 25
34	90 001 380 0	Sperrkantscheibe	Detent edged washer	Disque à bord d'arrêt		x	x	x				SKZ 6
35	00 303 293 0	Kraftsensor	Power sensor	Capteur de pissance		1	1	1				
36	20 084 692 0	Kabelführungstülle 13,5mm	Grommet 13.5mm	Douille de passage de câble 13,5mm		1	1	1				
37	27 018 594 0	Verschlußstopfen GPN 915	Sealing plug GPN 915	Bouchon d'étanchéité GPN 915		1	1	1				

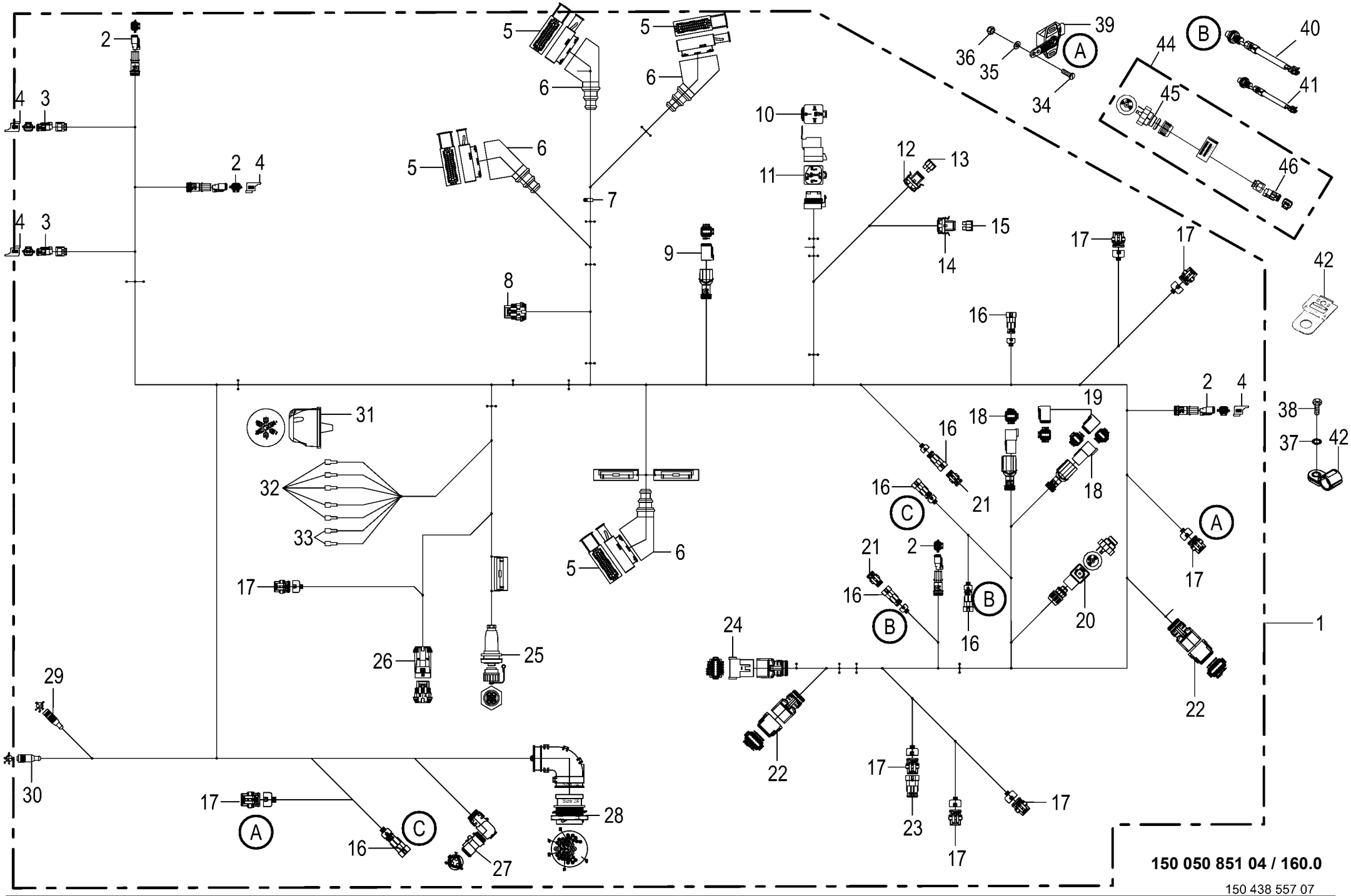
1
2
3
4
5
6
7
8
9
10
11
12
13
14
15
16
17
18
19
20
21
22
23
24
25
26
27
28
29
30
31
32
33
34
35
36
37
38
39
40
41
42
44
45
46
A
B
C
150 050 851 04 / 160.0
150 438 557 07

Kabelbaum - Basis
Wiring harness - Base
Faisceau electrique - Base

975001 - 996000

150 050 851 04

150 438 557 7 **160.0**

Pos.	ID-Nr.	Benennung	Description	Description	Masch.-Nr-	ZX430GL	ZX470GL	ZX560GL				Bemerkung/Remarks/Remarque
1	20 083 889 6	Kabelbaum Basis	Cable harness basic	Fdc ZX430GL/GD,470GL/GD,560GL/ GD base		1	1	1				
2	00 303 316 2	Stecker 2-p Bu grau	Plug 2-p Bu grey	Cavalier 2-p Bu gris		x	x	x				
3	20 083 722 0	Stecker 2-p Bu grau	Plug 2-p Bu grey	Cavalier 2-p Bu gris		x	x	x				
4	20 081 938 0	Blindkappe 2-p DT	Blind Cover 2-p DT	Faux couvercle 2-p DT		x	x	x				
5	00 302 362 0	Stecker	Plug	Connecteur		x	x	x				
6	00 302 235 0	Schutztülle	Protective grommet	Bec protecteur		x	x	x				
7	20 081 824 0	Wellschlauchschelle NW26 schraubbar	Corrugated hose clamp NW26 screwable	Collier du tuyau ondulé NW26 vissable		x	x	x				
8	20 080 373 0	Stecker	Plug	Connecteur		x	x	x				
9	20 082 572 1	Stecker 6-p Bu grau	Plug 6-p Bu grey	Cavalier 6-p Bu gris		x	x	x				
10	20 081 280 0	Relais IP 65 Wechsler KFZ 12V 30A	relais	relais		x	x	x				
11	20 083 257 0	Stecker 5-p Bu schwarz	Plug 5-p Bu black	Cavalier 5-p Bu noir		x	x	x				
12	20 084 554 0	Halterung Sicherung ATO/Mini	Holder Fuse ATO/Mini	Fixation Fusible ATO/Mini		x	x	x				
13	00 302 194 0	Flachstecksicherung	Flat fuse	Fusible plat		x	x	x				10 A
14	20 084 649 0	Halterung Sicherung ATO	Holder Fuse ATO	Fixation Fusible ATO		x	x	x				
15	00 301 977 0	Flachstecksicherung	Flat fuse	Fusible plat		x	x	x				5 A
16	00 302 356 0	Kupplungsdose	Coupling socket	Connecteur		x	x	x				
17	00 302 352 0	Stecker	Plug	Connecteur		x	x	x				
18	20 082 571 1	Stecker 6-p St grau	Plug 6-p St grey	Cavalier 6-p St gris		x	x	x				
19	20 082 572 1	Stecker 6-p Bu grau	Plug 6-p Bu grey	Cavalier 6-p Bu gris		x	x	x				
20	20 085 183 0	Stecker 2-p Bu transp./gelb	Plug 2-p Bu transparent/ yellow	Cavalier 2-p Bu transparent/ jaune		x	x	x				
21	00 302 351 0	Stecker	Plug	Connecteur		x	x	x				
22	20 080 785 2	Stecker 12-p Bu grau	Plug 12-p Bu grey	Cavalier 12-p Bu gris		x	x	x				
23	00 302 355 0	Kupplungsdose	Coupling socket	Connecteur		x	x	x				
24	20 080 788 2	Stecker 12-p St grau	Plug 12-p St grey	Cavalier 12-p St gris		x	x	x				
25	00 302 472 1	Stecker 7-p Bu schwarz	Plug 7-p Bu black	Cavalier 7-p Bu noir		x	x	x				
26	20 080 372 0	Buchsengehäuse	Bushing housing	Logement de douille		x	x	x				
27	00 302 353 0	Stecker	Plug	Connecteur		x	x	x				
28	20 081 888 2	Stecker 47-p St schwarz	Plug 47-p St black	Cavalier 47-p St noir		x	x	x				
29	00 000 010 0	-nicht mehr lieferbar	-no longer available	-n'est plus disponible		x	x	x				
30	00 000 010 0	-nicht mehr lieferbar	-no longer available	-n'est plus disponible		x	x	x				
31	00 924 571 0	Steckdose -7-polig	Socket -7-pole	Prise de courant -7-pôle		x	x	x				
32	00 302 688 0	Flachsteckhülse -rot	Flat sleeve -red	Douille plate -rouge		x	x	x				6,3 X 0,8
33	00 302 689 0	Flachsteckhülse -blau	Flat sleeve -blue	Douille plate -bleue		x	x	x				6,3 X 0,8
34	00 903 425 1	Zylinderschraube	Allen screw	Vis tête cylindrique		x	x	x				M 4 X 16

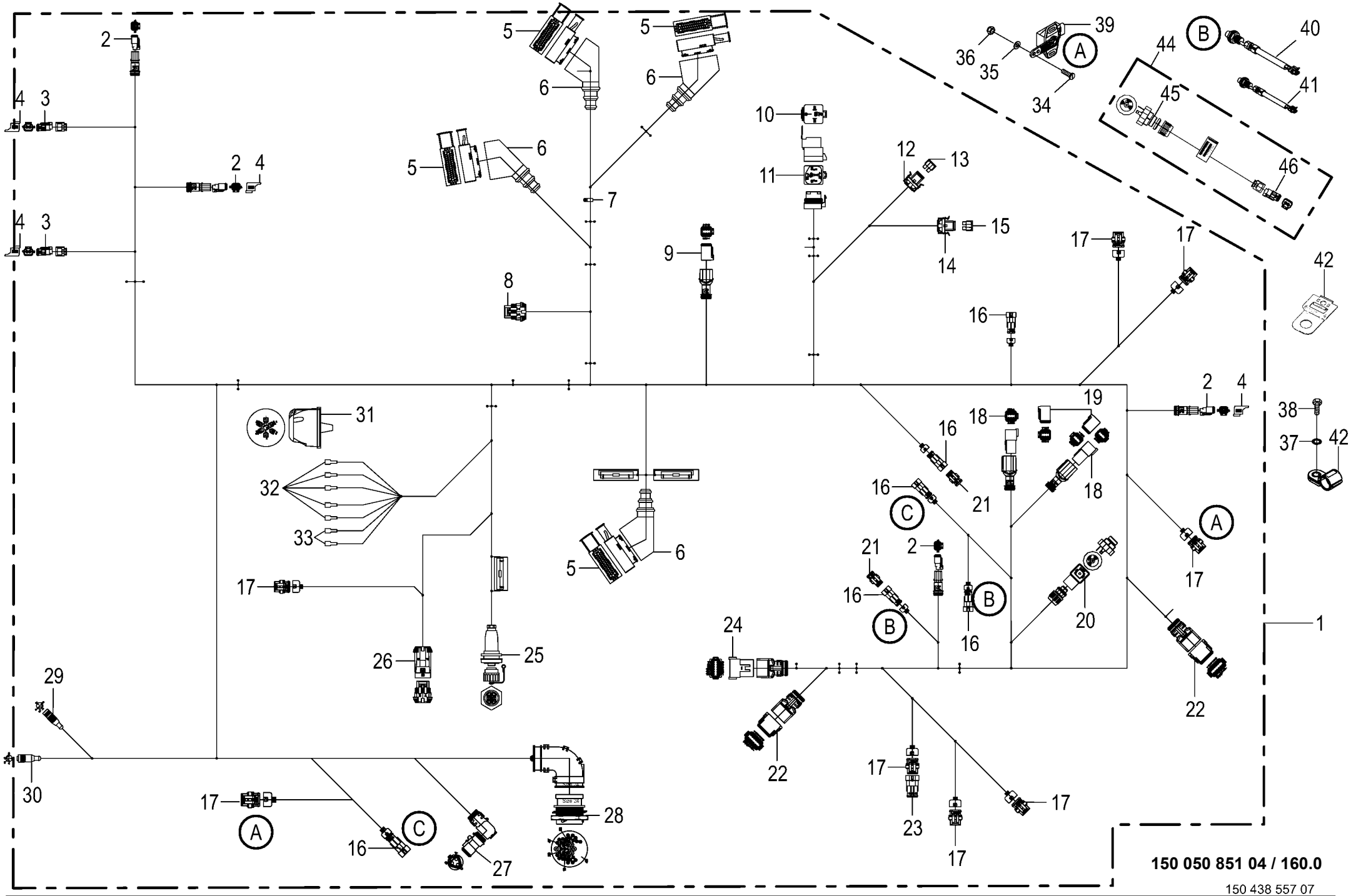
1
2
3
4
5
6
7
8
9
10
11
12
13
14
15
16
17
18
19
20
21
22
23
24
25
26
27
28
29
30
31
32
33
34
35
36
37
38
39
40
41
42
44
45
46
A
B
C
150 050 851 04 / 160.0
150 438 557 07

Kabelbaum - Basis Wiring harness - Base Faisceau electrique - Base					975001 - 996000	ZX 430 GL	ZX 470 GL	ZX 560 GL				150 050 851 04 150 438 557 7 160.0
Pos.	ID-Nr.	Benennung	Description	Description	Masch.-Nr-							Bemerkung/Remarks/Remarque
35	00 910 325 0	Scheibe	Washer	Rondelle		x	x	x				4,3 X 9 X 0,8
36	00 908 718 0	Sicherungsmutter	Locknut	Écrou hex		x	x	x				M 4
37	00 909 906 1	Sperrkantscheibe	Detent edged washer	Disque à bord d'arrêt		x	x	x				SKM 6
38	00 900 606 0	6kt-Schraube	Hex head bolt	Boulon tête hex		x	x	x				M 6 X 12
39	00 303 732 0	Hallsensor	Hall sensor	Capteur de Hall		2	2	2				120°
	00 303 873 0	Betätigungshebel Winkelsensor	Actuation lever angle sensor	Levier d'activation capteur d'angle		2	2	2				
40	00 303 469 1	Ind. Näherungsschalter Namur M30 10mm	Namur sensor Namur M30	Capt. Namur Namur M30		1	1	1				
41	00 302 409 2	Ind. Näherungsschalter Namur M12 6mm	Namur sensor Namur M12	Capt. Namur		1	1	1				
42	20 081 817 0	Wellschlauchschelle NW4,5 schraubbar	Corrugated hose clamp NW4,5 screwable	Collier du tuyau ondulé NW4,5 vissable		x	x	x				
43	20 083 272 0	Befestigung	Fastening	Fixation		x	x	x				
44	20 085 966 0	Adapter 3-p GSP - 2-p DT	Adapter 3-p GSP - 2-p DT	Adaptateur 3-p GSP - 2-p DT		1	1	1				
45	00 302 005 0	Gerätestecker	Connector plug	Fiche femelle		x	x	x				
46	20 085 183 0	Stecker 2-p Bu transp./gelb	Plug 2-p Bu transparent/ yellow	Cavalier 2-p Bu transparent/ jaune		x	x	x				

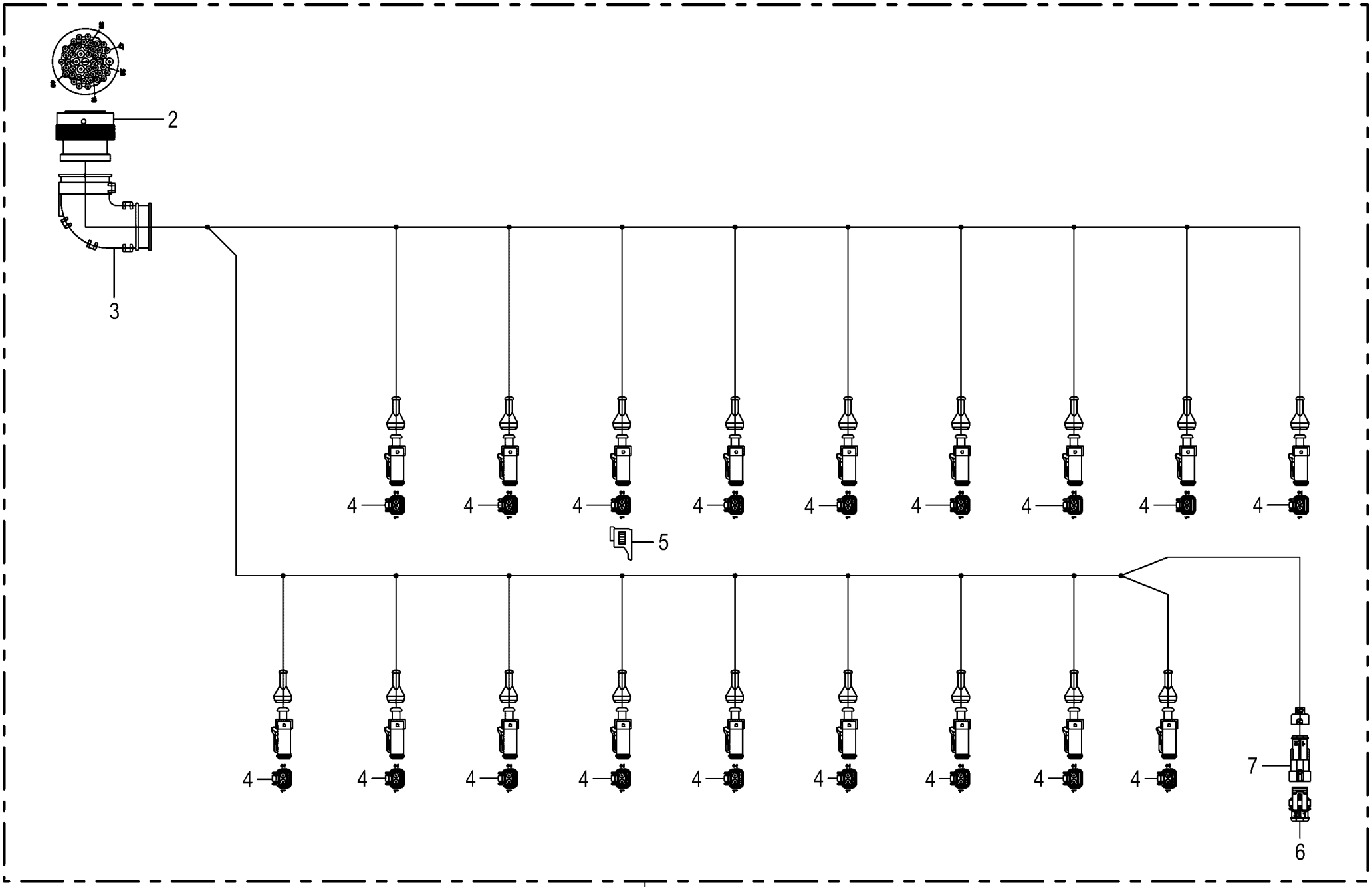

150 050 851 04 / 161.0

150 438 565 01

Kabelbaum -ZX Wiring harness Faisceau electrique					975001 - 996000	ZX430GL	ZX470GL	ZX560GL				150 050 851 04 150 438 565 1 161.0
Pos.	ID-Nr.	Benennung	Description	Description	Masch.-Nr-							Bemerkung/Remarks/Remarque
1	20 083 890 2	Kabelbaum H-Block	Cable harness h-block	Fdc ZX430GL/GD,470GL/GD,560GL/ GD bloc H		1	1	1				
2	20 082 593 1	Stecker 47-p Bu schwarz	Plug 47-p Bu black	Cavalier 47-p Bu noir		x	x	x				
3	00 303 909 0	Steckerübergang	Plug transition	Jonction connecteur		x	x	x				
4	20 085 183 0	Stecker 2-p Bu transp./gelb	Plug 2-p Bu transparent/ yellow	Cavalier 2-p Bu transparent/ jaune		x	x	x				
5	20 081 938 0	Blindkappe 2-p DT	Blind Cover 2-p DT	Faux couvercle 2-p DT		x	x	x				
6	00 302 351 0	Stecker	Plug	Connecteur		x	x	x				
7	00 302 356 0	Kupplungsdose	Coupling socket	Connecteur		x	x	x				

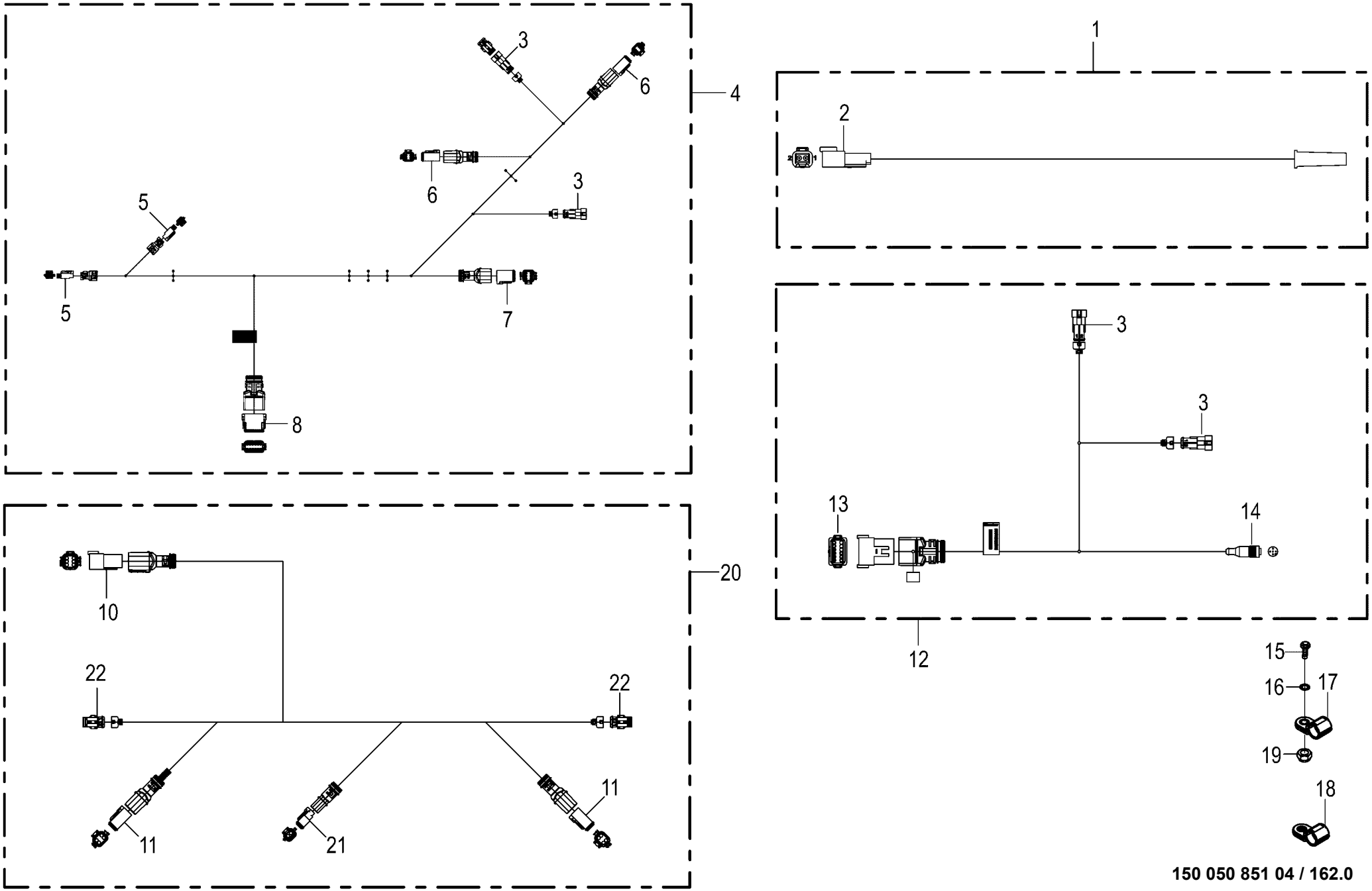

150 050 851 04 / 162.0

150 438 567 07

Kabelbaum - Begrenzungsleuchten / Heck 1 / Beleuchtung hinten / Wiring harness - Side marker light / Rear 1 / Lighting rear / Faisceau electrique - Feux de gaba / Arrière 1 / Eclairage					975001 - 996000	ZX 430 GL	ZX 470 GL	ZX 560 GL				150 050 851 04 150 438 567 7 162.0
Pos.	ID-Nr.	Benennung	Description	Description	Masch.-Nr-							Bemerkung/Remarks/Remarque
1	20 085 004 1	Kabelbaum Begrenzungsleuchten Kotflügel	Cable harness side marker lamps mudguard	Faisceau de câbles feux de position aile		1	1	1				
2	00 303 315 2	Stecker 2-p St grau	Plug 2-p St grey	Cavalier 2-p St gris		x	x	x				
3	00 302 356 0	Kupplungsdose	Coupling socket	Connecteur		x	x	x				
4	20 086 435 0	Kabelbaum Heck 1	Cable harness rear 1	Faisceau de câbles arrière 1		1	1	1				
5	20 082 576 0	Stecker 2-p Bu grau	Plug 2-p Bu grey	Cavalier 2-p Bu gris		x	x	x				
6	20 082 569 1	Stecker 4-p Bu grau	Plug 4-p Bu grey	Cavalier 4-p Bu gris		x	x	x				
7	20 082 572 1	Stecker 6-p Bu grau	Plug 6-p Bu grey	Cavalier 6-p Bu gris		x	x	x				
8	20 080 785 2	Stecker 12-p Bu grau	Plug 12-p Bu grey	Cavalier 12-p Bu gris		x	x	x				
10	20 082 571 1	Stecker 6-p St grau	Plug 6-p St grey	Cavalier 6-p St gris		x	x	x				
11	20 082 569 1	Stecker 4-p Bu grau	Plug 4-p Bu grey	Cavalier 4-p Bu gris		x	x	x				
12	20 083 894 3	Kabelbaum schwenkbare Vorderwand	Cable harness pivoting front wall	Fdc ridelle avant pivotante		1	1	1				
13	20 080 788 2	Stecker 12-p St grau	Plug 12-p St grey	Cavalier 12-p St gris		x	x	x				
14	00 000 010 0	-nicht mehr lieferbar	-no longer available	-n'est plus disponible		x	x	x				
15	00 900 608 0	6kt-Schraube	Hex head bolt	Boulon tête hex		x	x	x				M 6 X 20
16	90 001 380 0	Sperrkantscheibe	Detent edged washer	Disque à bord d'arrêt		x	x	x				SKZ 6
17	20 081 819 0	Wellschlauchschelle NW8,5 schraubbar	Corrugated hose clamp NW8,5 screwable	Collier du tuyau ondulé NW8,5 vissable		x	x	x				
18	00 924 070 0	Schraublose Wellrohr-Schelle	Screwless corrugatend tube	Tube en tôle ondulée - collier de serrage sans visses		x	x	x				Rd. 15,8
19	00 908 704 0	Sicherungsmutter	Locknut	Écrou hex		x	x	x				M 6
20	20 086 757 0	Kabelbaum Beleuchtung LW Heck	Cable Beleuchtung LW Heck	Faisceau de câbles éclairage arrière		1	1	1				
21	00 303 316 2	Stecker 2-p Bu grau	Plug 2-p Bu grey	Cavalier 2-p Bu gris		x	x	x				
22	00 302 351 0	Stecker	Plug	Connecteur		x	x	x				

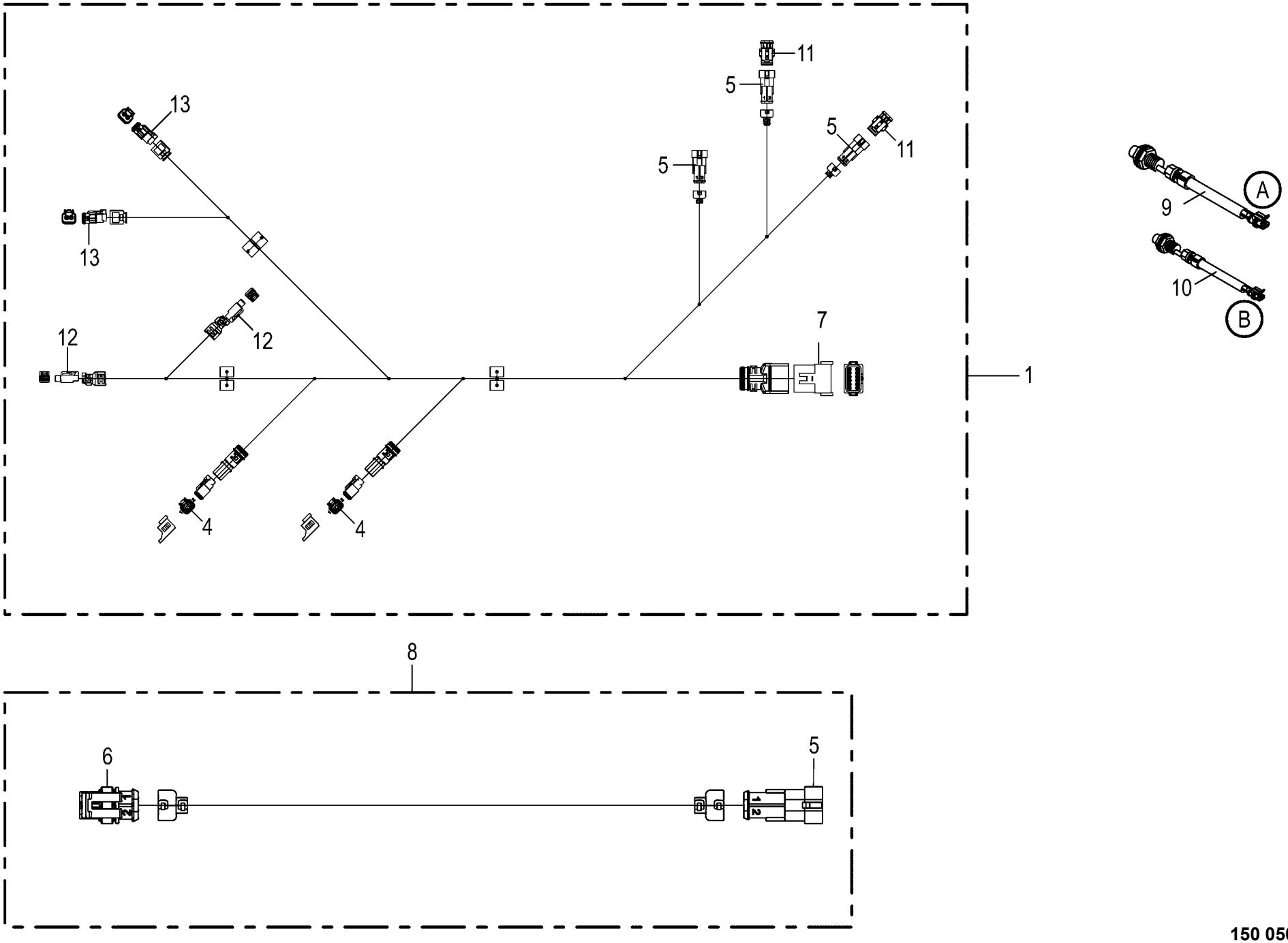

150 050 851 04 / 163.0

150 438 578 03

Kabelbaum - Heck 2
Wiring harness - Rear 2
Faisceau electrique - Arrière

975001 - 996000

150 050 851 04

150 438 578 3 **163.0**

Pos.	ID-Nr.	Benennung	Description	Description	Masch.-Nr-	ZX 430 GL	ZX 470 GL	ZX 560 GL				Bemerkung/Remarks/Remarque
1	20 083 898 4	Kabelbaum Heck 2	Cable harness rear 2	Faisceau de câbles arrière 2		1	1	1				
2	20 083 722 0	Stecker 2-p Bu grau	Plug 2-p Bu grey	Cavalier 2-p Bu gris		x	x	x				
3	20 081 938 0	Blindkappe 2-p DT	Blind Cover 2-p DT	Faux couvercle 2-p DT		x	x	x				
4	00 303 316 2	Stecker 2-p Bu grau	Plug 2-p Bu grey	Cavalier 2-p Bu gris		x	x	x				
5	00 302 356 0	Kupplungsdose	Coupling socket	Connecteur		x	x	x				
6	00 302 351 0	Stecker	Plug	Connecteur		x	x	x				
7	20 080 788 2	Stecker 12-p St grau	Plug 12-p St grey	Cavalier 12-p St gris		x	x	x				
8	20 083 981 0	Verlängerung 2-p Supers. 1.5 3000mm	Extension 2-p Supers. 1.5 3000mm	Rallonge 2-p Supers. 1.5 3000mm		1	1	1				
9	00 303 469 1	Ind. Näherungsschalter Namur M30 10mm	Namur sensor Namur M30	Capt. Namur Namur M30		1	1	1				
10	00 302 409 2	Ind. Näherungsschalter Namur M12 6mm	Namur sensor Namur M12	Capt. Namur		2	2	2				
11	00 302 351 0	Stecker	Plug	Connecteur		x	x	x				
12	20 082 576 0	Stecker 2-p Bu grau	Plug 2-p Bu grey	Cavalier 2-p Bu gris		x	x	x				
13	20 085 183 0	Stecker 2-p Bu transp./gelb	Plug 2-p Bu transparent/ yellow	Cavalier 2-p Bu transparent/ jaune		x	x	x				

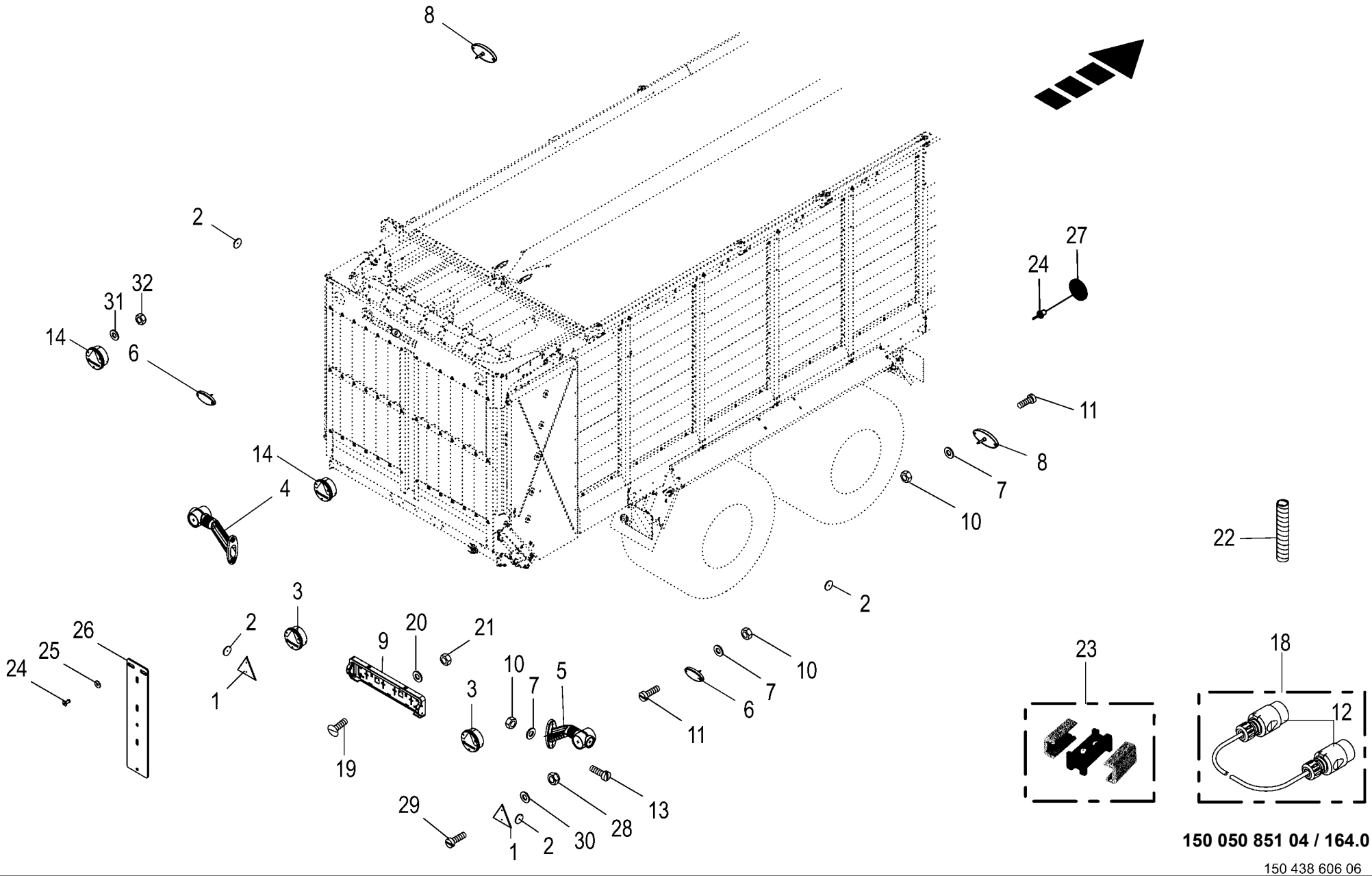

150 050 851 04 / 164.0

150 438 606 06

Beleuchtung
Lighting
Installation d'éclairage

975001 - 996000

150 050 851 04

150 438 606 6 **164.0**

Pos.	ID-Nr.	Benennung	Description	Description	Masch.-Nr-	ZX 430 GL	ZX 470 GL	ZX 560 GL				Bemerkung/Remarks/Remarque
1	00 924 532 0	Dreieck-Rückstrahler	Rear reflector	Catephote		2	2	2				
2	00 924 634 0	Begrenzungsstrahler -gelb - selbstklebend	Side light -yellow -self- adhesive	Feu d'encombrement -jaune - autoadhésif		12	12	12				Rd. 62
3	20 084 216 0	Leuchte S/B/BL Hybrid 4-p DT KPL 12V -kpl.	Lamp S/B/BL Hybrid 4-p DT KPL 1 anb. -cpl.	Voyant S/B/BL Hybrid 4-p DT KPL 1 anb. -cpl.		2	2	2				
	20 087 420 0	Lichtscheibe S/B/BL Ø 175 mm* 76,6 mm	Light lens S/B/BL Ø 175 mm* 76.6 mm	Verrine S/B/BL Ø 175 mm* 76,6 mm		2	2	2				
	00 924 693 0	Einfadenlampe	Singel filament buld	Lampe à I filament		2	2	2				12 V / 21 W
	20 084 882 0	LED Modul 12V 2,45W/0,25W Modul	LED Module 12V 2,45W/0,25W Modul	DEL Module 12V 2,45W/0,25W Module		2	2	2				
4	20 081 610 0	Umrissleuchte	End-outline marker lamp	Feu d'encombrement		1	1	1				
5	20 081 611 0	Umrissleuchte	End-outline marker lamp	Feu d'encombrement		1	1	1				
6	20 083 396 0	Begrenzungsleuchte LED 2-p 12V kpl.	Side light LED 2-p cpl.	Feu de gabarit DEL 2-p cpl.		2	2	2				
7	00 910 325 0	Scheibe	Washer	Rondelle		x	x	x				4,3 X 9 X 0,8
8	27 007 903 0	Positionsleuchte	Position light	Feu de position		2	2	2				Lg.= 500
9	20 084 643 0	Leuchte K LED 2-p DT KPL 12V/ 24V anb.	Lamp K LED 2-p DT KPL 3 anb.	Voyant K LED 2-p DT KPL 3 anb.		1	1	1				
10	00 908 006 1	6kt-Mutter	Hex nut	Écrou hex		x	x	x				M 4
11	00 903 425 1	Zylinderschraube	Allen screw	Vis tête cylindrique		x	x	x				M 4 X 16
12	00 924 576 0	Stecker	Plug	Connecteur		x	x	x				
13	00 903 448 0	Zylinderschraube	Allen screw	Vis tête cylindrique		x	x	x				M 5 X 25
14	20 084 221 0	Leuchte S/B/BL Hybrid 4-p DT KPL 12V	Lamp S/B/BL Hybrid 4-p DT KPL 1 anb.	Voyant S/B/BL Hybrid 4-p DT KPL 1 anb.		2	2	2				
	20 087 421 0	Lichtscheibe S/B/BL Ø 175 mm* 76,6 mm	Light lens S/B/BL Ø 175 mm* 76.6 mm	Verrine S/B/BL Ø 175 mm* 76,6 mm		2	2	2				
	00 924 693 0	Einfadenlampe	Singel filament buld	Lampe à I filament		2	2	2				12 V / 21 W
	20 084 882 0	LED Modul 12V 2,45W/0,25W Modul	LED Module 12V 2,45W/0,25W Modul	DEL Module 12V 2,45W/0,25W Module		2	2	2				
18	20 085 761 1	Adapter 7-p Typ 12N - 7-p Typ 12N	Adapter 7-p type 12N - 7-p Typ 12N	Adaptateur 7-p type 12N - 7-p type 12N		1	1	1				
19	00 905 210 1	Flachrundschraube	Coach bolt	Vis a tête bombée		x	x	x				M 6 X 16
20	00 910 411 1	Scheibe	Washer	Rondelle		x	x	x				6,4 X 12,5 X 1,6
21	00 908 704 0	Sicherungsmutter	Locknut	Écrou hex		x	x	x				M 6
22	00 301 487 0	Spiralband -Id.-Nr.= 1m	Spiral strip -Id.-no.= 1m	Feuillards spiralé -Id.-no.= 1m		x	x	x				Rd. 5 / 20
23	20 082 417 0	Mehrfachverteiler	Distributor	Distributeur		x	x	x				
24	00 914 138 0	Blindniet	Blind rivet	Rivet aveugle		x	x	x				5 X 14,5
25	00 910 365 0	Scheibe	Washer	Rondelle		x	x	x				5,3 X 15 X 1

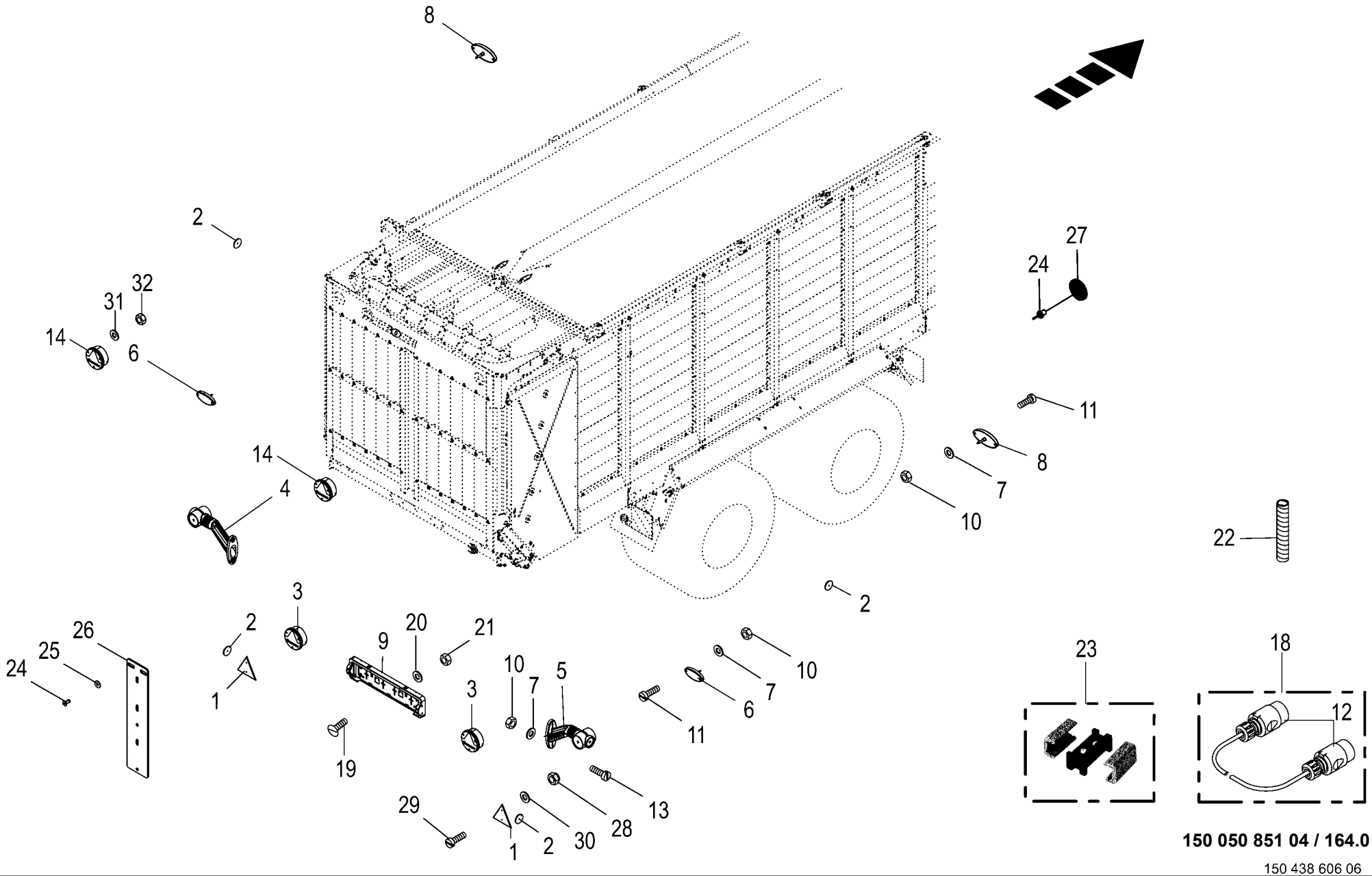

150 050 851 04 / 164.0

150 438 606 06

Beleuchtung
Lighting
Installation d'éclairage

975001 - 996000

150 050 851 04

150 438 606 6 **164.0**

Pos.	ID-Nr.	Benennung	Description	Description	Masch.-Nr-	ZX 430 GL	ZX 470 GL	ZX 560 GL				Bemerkung/Remarks/Remarque
26	00 924 531 1	Rückstrahlerhalter	Reflector support	Support de catadioptre		2	2	2				
27	00 924 537 0	Frontstrahler -weiss	Side lights -white	Catadiptre -blanc		2	2	2				Rd. 62
28	00 908 702 0	Sicherungsmutter	Locknut	Écrou hex		x	x	x				M 5
29	00 903 745 0	Zylinderschraube	Allen screw	Vis tête cylindrique		x	x	x				M 5 X 16
30	00 910 365 0	Scheibe	Washer	Rondelle		x	x	x				5,3 X 15 X 1
31	00 909 906 1	Sperrkantscheibe	Detent edged washer	Disque à bord d'arrêt		x	x	x				SKM 6
32	00 908 208 0	6kt-Mutter	Hex nut	Écrou hex		x	x	x				M 6

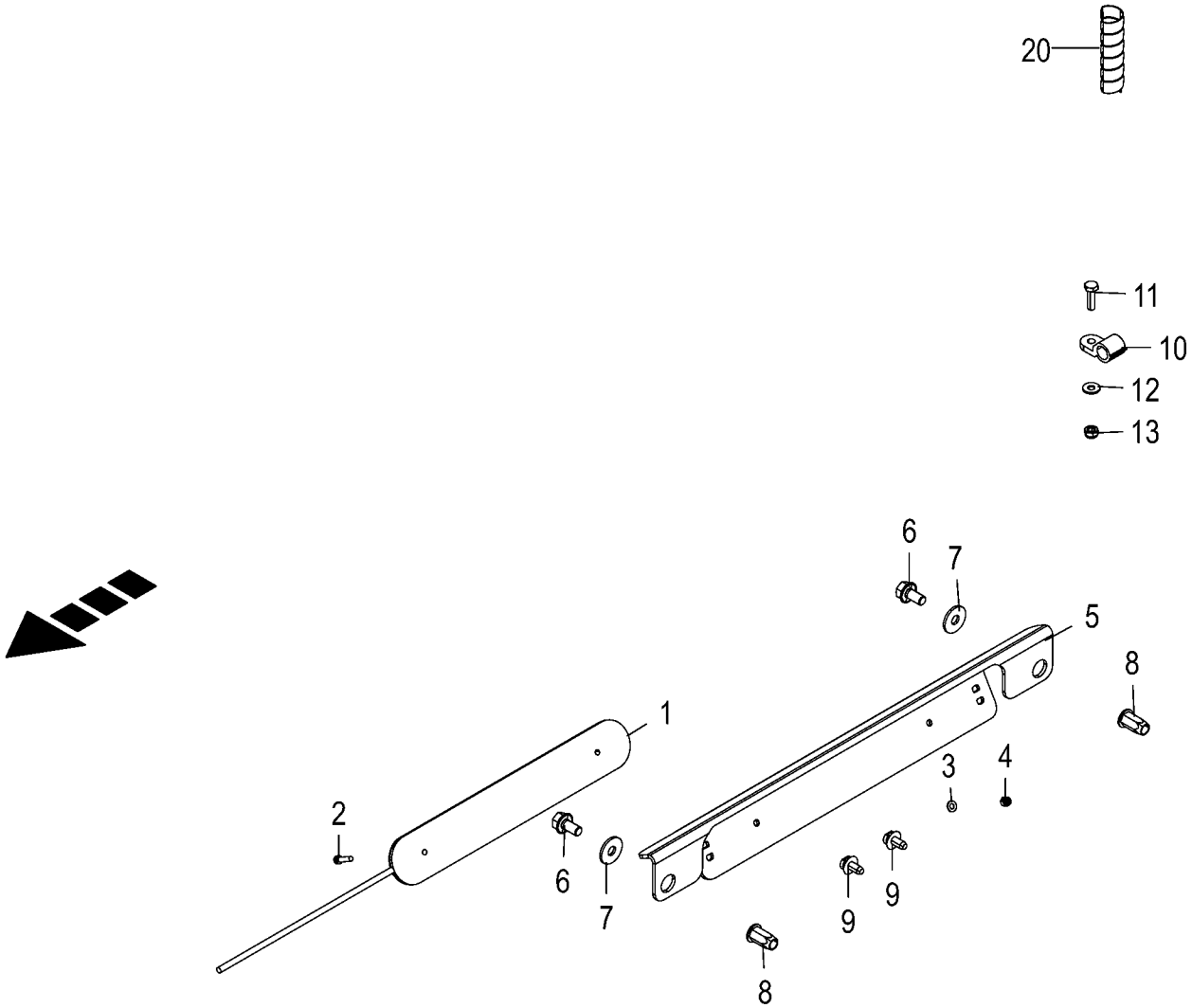

150 050 851 04 / 165.0

150 501 093 01

LED - Laderaumbeleuchtung
LED loading area lighting
LED éclairage de l'espace de chargement

975001 - 996000

150 050 851 04

150 501 093 1 **165.0**

Pos.	ID-Nr.	Benennung	Description	Description	Masch.-Nr-	ZX 430 GL	ZX 470 GL	ZX 560 GL				Bemerkung/Remarks/Remarque
1	20 086 396 0	Lichtleiste LED 2-p DT KPL 12V/24V	Light strip LED 2-p DT KPL 12V/24V	Barre lumineuse DEL 2-p DT KPL 12V/24V		4						
2	00 903 425 1	Zylinderschraube	Allen screw	Vis tête cylindrique		x						M 4 X 16
3	00 910 325 0	Scheibe	Washer	Rondelle		x						4,3 X 9 X 0,8
4	00 908 718 0	Sicherungsmutter	Locknut	Écrou hex		x						M 4
5	20 255 794 0	Halter	Support	Support		4						
6	00 900 255 1	6kt-Schraube	Hex head bolt	Boulon tête hex		x						M 8 X 16
7	00 910 603 0	Scheibe	Washer	Rondelle		x						8,4 X 24 X 2
8	90 002 297 0	6kt-Blindnietmutter M8x22 Flachkopf	Hexagon blind rivet nut M8x22 1 verzinkt	Écrou borgne à six pans M8x22 1 verzinkt		8						
9	20 086 200 0	Befestigungsbinder 4,6x300 Lamellenfuß	Fixing tie 4,6x300 Fir tree base sw	Lanière de fixation 4,6x300 Pied sapin		8						
10	20 081 819 0	Wellschlauchschelle NW8,5 schraubbar	Corrugated hose clamp NW8,5 screwable	Collier du tuyau ondulé NW8,5 vissable		10						
11	00 900 608 0	6kt-Schraube	Hex head bolt	Boulon tête hex		x						M 6 X 20
12	00 909 906 1	Sperrkantscheibe	Detent edged washer	Disque à bord d'arrêt		x						SKM 6
13	00 908 704 1	Sicherungsmutter	Locknut	Écrou hex		x						M 6
20	00 301 487 0	Spiralband -Id.-Nr.= 1m	Spiral strip -Id.-no.= 1m	Feuillards spiralé -Id.-no.= 1m		x						Rd. 5 / 20

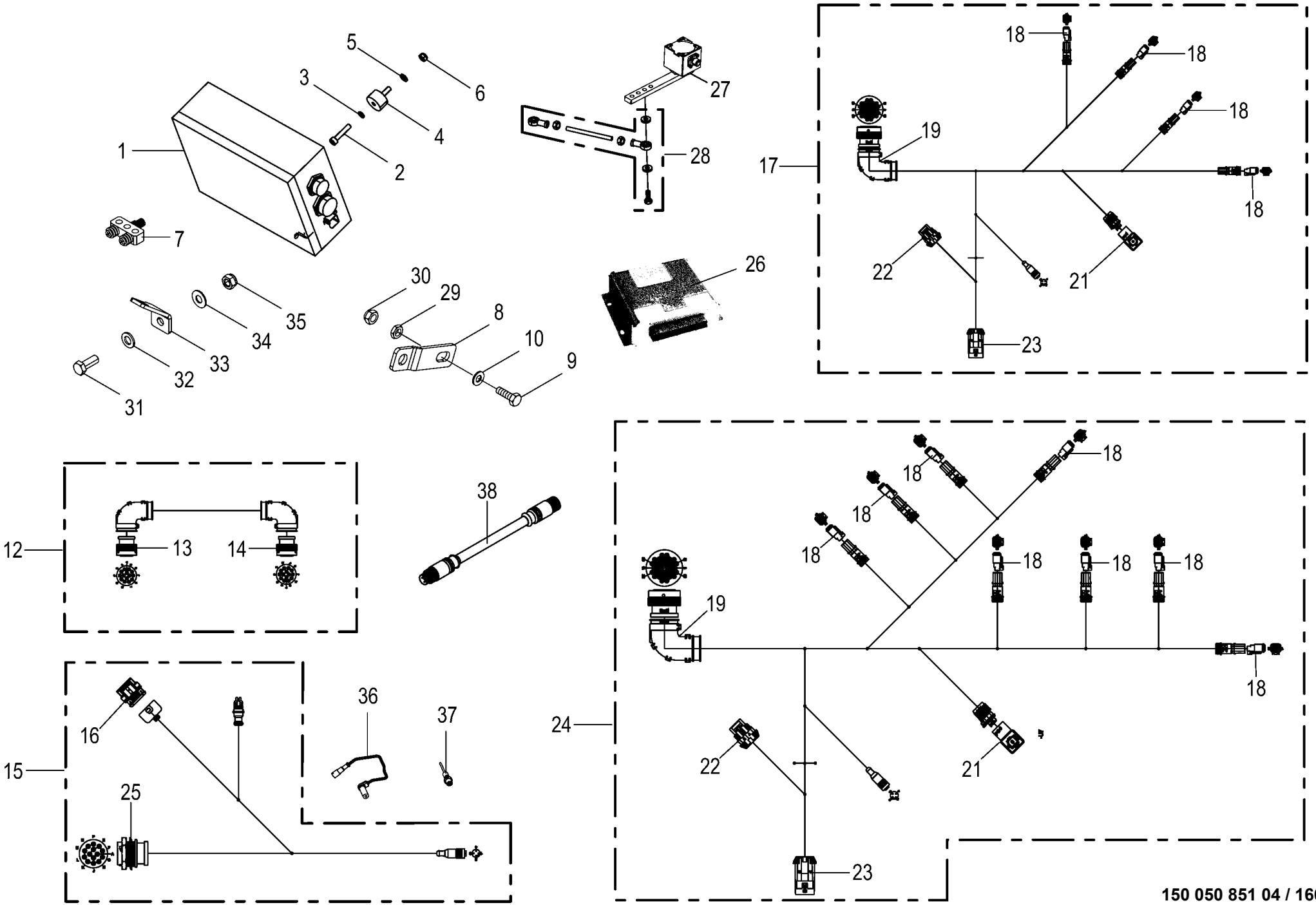

150 050 851 04 / 166.0

Elektronik - Elektronische Zwangslenkung
Electronics - Electronic self steer
Électronique - Essieu suiveur électronique

975001 - 996000

150 050 851 04

150 438 962 7 **166.0**

Pos.	ID-Nr.	Benennung	Description	Description	Masch.-Nr-	ZX 430 GL	ZX 470 GL	ZX 560 GL				Bemerkung/Remarks/Remarque
1	20 085 448 0	Verteiler elektr. Zwangslenkung Tandem	Distributor elec forced steering tandem	Distrib. essieu suiveur élec. tandem		1	1					
	00 302 287 0	Reihenklemme 4x0,08 - 2,50mm2 20A	Terminal block 4x0.08 - 2. 50mm2 20A	Barrette à bornes 4x0,08 - 2, 50mm2 20A		x	x					
	00 303 728 0	Sicherungsklemme	Fuse clip	Borne fusible		x	x					
	00 303 373 0	Abschlussplatte	End plate	Plaque d'obturation		x	x					
	00 302 376 0	Abschlussplatte Klemme	End plate terminal	Plaque d´obturation borne		x	x					
	00 302 076 0	Flachstecksicherung	Flat fuse	Fusible plat		x	x					15 A
	20 085 450 0	Verteiler elektr. Zwangslenkung Tridem	Distributor elec. forced steering tridem	Distrib. essieu suiveur élect. Tridem			1	1				
2	00 903 048 0	Zylinderschraube	Allen screw	Vis tête cylindrique		x	x	x				M 6 X 30
3	90 001 380 0	Sperrkantscheibe	Detent edged washer	Disque à bord d'arrêt		x	x	x				SKZ 6
4	00 924 211 0	Gummipuffer	Rubber pad	Tampon en caoutchouc		4	4	4				Rd. 25 X 15 M 6
5	00 910 411 1	Scheibe	Washer	Rondelle		x	x	x				6,4 X 12,5 X 1,6
6	00 908 704 1	Sicherungsmutter	Locknut	Écrou hex		x	x	x				M 6
7	20 083 695 0	Y-Verteiler M12X1	Y-distributor M12x1	Distributeur en Y M12X1		1	1	1				
8	00 343 777 0	Sensorhalter	Sensor support	Support de capteur		1	1	1				
9	00 900 639 0	6kt-Schraube	Hex head bolt	Boulon tête hex		x	x	x				M 10 X 40
10	00 910 414 0	Scheibe	Washer	Rondelle		x	x	x				10,5 X 21 X 2
12	20 083 978 0	Verlängerung 14-p HDP20 9000mm	Extension 14-p HDP20 9000mm	Rallonge 14-p HDP20 9000mm		x	1	1				
13	20 083 113 0	Stecker 14-p Bu schwarz	Plug 14-p Bu black	Cavalier 14-p Bu noir		x	x	x				
14	20 083 114 0	Stecker 14-p St schwarz	Plug 14-p St black	Cavalier 14-p St noir		x	x	x				
15	20 082 866 3	Kabelbaum X2 elektr. Zwangslenk. Tandem	Cable X2 elektr. Zwangslenk. Tandem	Fdc X2 essieu suiveur élect. Tandem		1	1					
16	00 302 353 0	Stecker	Plug	Connecteur		x	x					
17	20 082 863 3	Kabelbaum X1 elektr. Zwangslenk. Tandem	Cab harn X1 electr forced steering Tand	Fdc X1 essieu suiveur élect. ZX Tandem		1	1					
18	20 085 183 0	Stecker 2-p Bu transp./gelb	Plug 2-p Bu transparent/ yellow	Cavalier 2-p Bu transparent/ jaune		x	x	x				
19	20 082 592 1	Stecker 31-p Bu schwarz	Plug 31-p Bu black	Cavalier 31-p Bu noir		x	x	x				
21	00 302 359 0	Ventilstecker	Valve plug	Valve connecteur a dix fiches		x	x	x				
22	20 080 373 0	Stecker	Plug	Connecteur		x	x	x				
23	20 080 372 0	Buchsengehäuse	Bushing housing	Logement de douille		x	x	x				
24	20 083 156 3	Kabelbaum X1 elektr. Zwangslenk. Tridem	Cab harn X1 electr. forced steer Trid.	Fdc X1 essieu suiveur ZX Tridem			1	1				
25	20 083 111 0	Stecker 14-p Bu schwarz	Plug 14-p Bu black	Cavalier 14-p Bu noir		x	x					
26	20 085 220 0	Jobr. elektr. Zwangslenk. Tri. m. Softw	Job comb electr. posit. steer. Tri w. SW	Ordi. de tâches es. sui. élect. Tri			1	1				

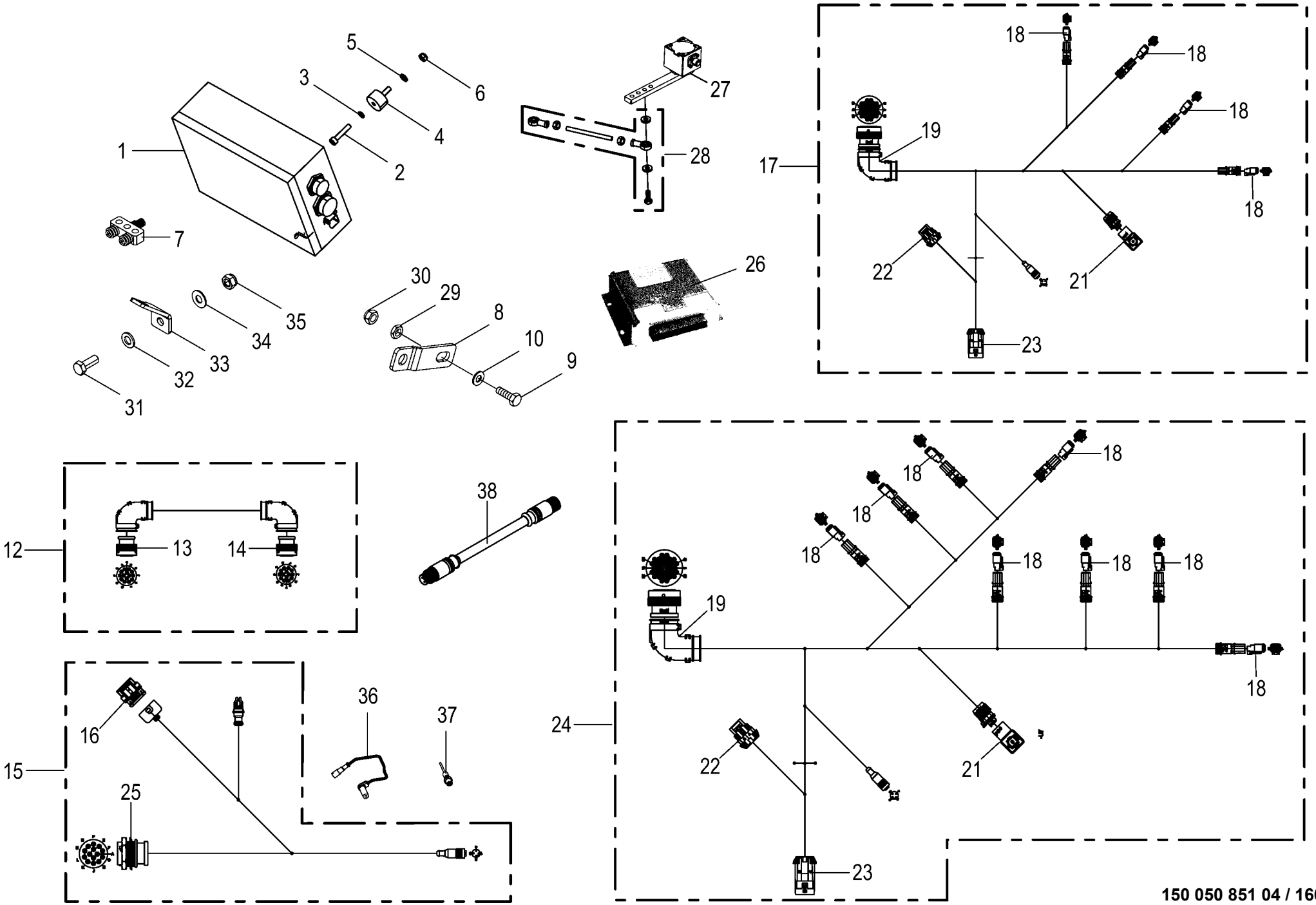

150 050 851 04 / 166.0

Elektronik - Elektronische Zwangslenkung
Electronics - Electronic self steer
Électronique - Essieu suiveur électronique

975001 - 996000

150 050 851 04

150 438 962 7 **166.0**

Pos.	ID-Nr.	Benennung	Description	Description	Masch.-Nr-	ZX 430 GL	ZX 470 GL	ZX 560 GL				Bemerkung/Remarks/Remarque
	20 083 139 0	ECU SLC 16bit 1ST 2013/6	ECU SLC 16bit 1ST 2013/6	ECU SLC 16bit 1ST 2013/6			1	1				
	20 085 219 0	Jobr. elektr. Zwangslenk. Tan. m. Softw	Job comp electr forced steering tan w sw	Ordi. tâ. es. sui. élect. tand. av. log.		1	1					
	20 082 827 0	ECU SLC 16bit 3ST 2012/48	ECU SLC 16bit 3ST 2012/48	ECU SLC 16bit 3ST 2012/48		1	1					
27	20 082 835 0	Winkelsensor Hall 120° 0,25-4,75V	Angle sensor Hall 120deg 0,25-4,75V	Capteur d'angle Hall 120° 0,25-4,75V		x	x	x				
28	20 082 836 0	Koppelstange 133mm	Coupling rod 133mm	Barre d'accouplement 133mm		x	x	x				
29	00 908 500 0	6kt-Mutter -niedrige Form	Hex nut -low form	Écrou hex -forme basse		x	x	x				M 10
30	00 908 758 0	Sicherungsmutter	Locknut	Écrou hex		x	x	x				M 10
31	00 000 001 0	-nicht für diese Maschine	-not for this machine	-non prevu pour cette machine		.	.	.				
32	00 000 001 0	-nicht für diese Maschine	-not for this machine	-non prevu pour cette machine		.	.	.				
33	00 000 001 0	-nicht für diese Maschine	-not for this machine	-non prevu pour cette machine		.	.	.				
34	00 000 001 0	-nicht für diese Maschine	-not for this machine	-non prevu pour cette machine		.	.	.				
35	00 000 001 0	-nicht für diese Maschine	-not for this machine	-non prevu pour cette machine		.	.	.				
36	27 010 462 0	ABS Sensor 0,7 mm - Fahrtrichtung rechts	Sensor für EBS-Bremse -Right driving direction	Capteur EBS-Bremse - Direction de voyage droite		1	1	1				
37	27 018 070 0	Drehzahlsensor PNP 5kHz - Fahrtrichtung links inkl. Montagematerial	Speed sensor PNP 5kHz -Left driving direction incl. Mounting material	Capteur de vitesse PNP 5kHz - Direction de voyage gauche incl. Matériel de montage		1	1	1				
38	20 083 934 0	Verlängerung 5-p M12x1 300mm	Extension 5-p M12x1 300mm	Rallonge 5-p M12x1 300mm		1	1	1				

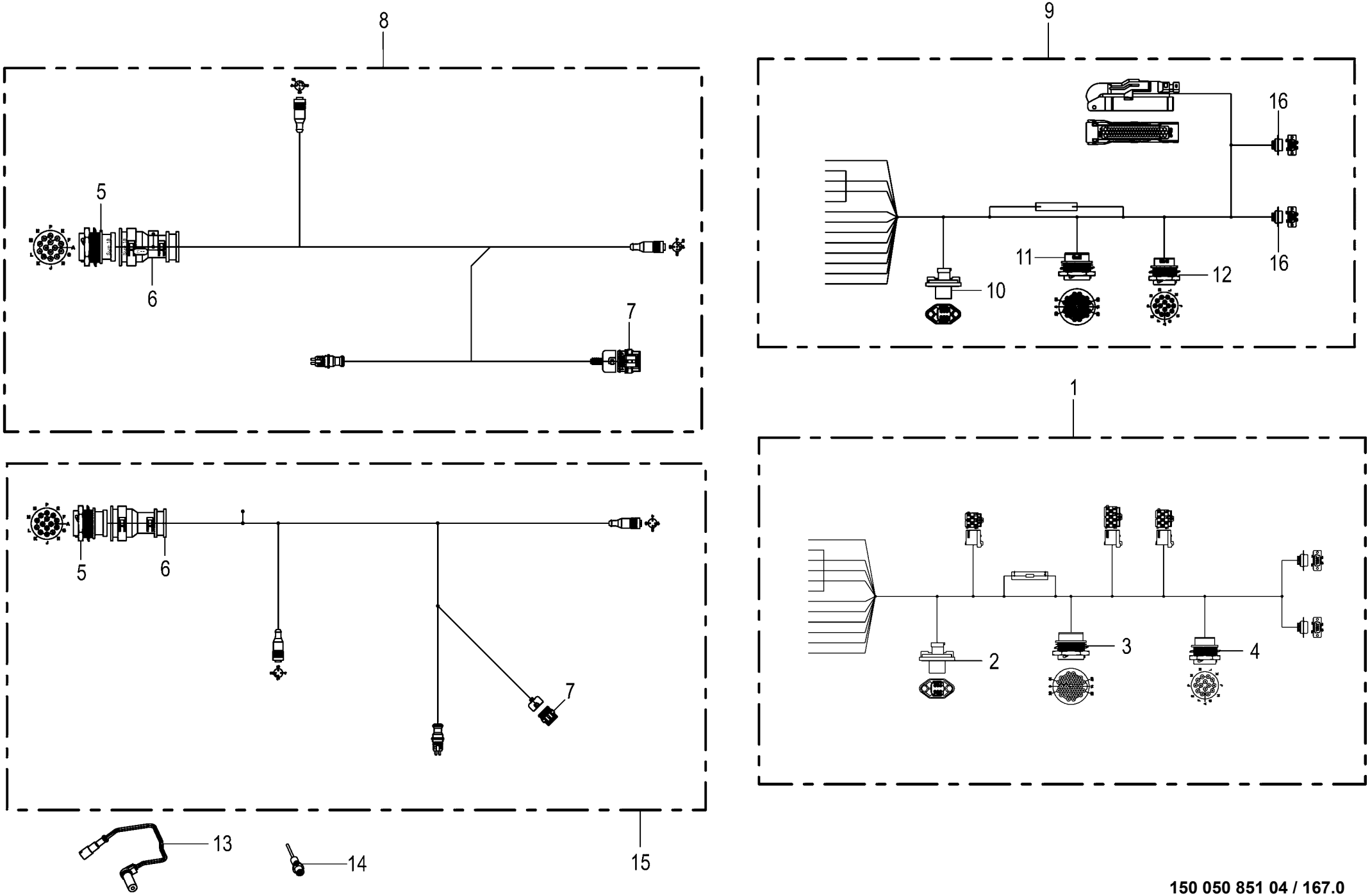

150 050 851 04 / 167.0

150 441 729 05

Elektronik - Elektronische Zwangslenkung
Electronics - Electronic self steer
Électronique - Essieu suiveur électronique

975001 - 996000

150 050 851 04

150 441 729 5 **167.0**

Pos.	ID-Nr.	Benennung	Description	Description	Masch.-Nr-	ZX 430 GL	ZX 470 GL	ZX 560 GL				Bemerkung/Remarks/Remarque
1	20 082 882 1	Kabelbaum Verteiler elektr Zwangslenkung	CH distributor electr. forced steering	Fdc distributeur essieu suiveur élect.		1	1					
2	20 082 675 1	Stecker 6-p St schwarz	Plug 6-p St black	Cavalier 6-p St noir		x	x					
3	00 302 430 1	Steckdose	Socket	Prise de courant		x	x					
4	20 083 112 0	Stecker 14-p St schwarz	Plug 14-p St black	Cavalier 14-p St noir		x	x					
5	20 083 111 0	Stecker 14-p Bu schwarz	Plug 14-p Bu black	Cavalier 14-p Bu noir			x	x				
6	00 303 907 0	Endkappe	End cap	Embout de fermeture			x	x				
7	00 302 353 0	Stecker	Plug	Connecteur			x	x				
8	20 085 492 0	Kabelbaum X2 elektr. Zwangsl. Trid. 30t	CH x2 electr. forced steering tridem 30t	Fdc. X2 essieu suiveur élec. Tridem 30t			1	1				
9	20 085 447 0	Kabelbaum Verteiler elektr Zwangsl.Trid.	CH distr. electr. forced steering tridem	Fdc. distr. essieu suiveur élec. Tridem			1	1				
10	20 082 675 1	Stecker 6-p St schwarz	Plug 6-p St black	Cavalier 6-p St noir			x	x				
11	00 302 430 1	Steckdose	Socket	Prise de courant			x	x				
12	20 083 112 0	Stecker 14-p St schwarz	Plug 14-p St black	Cavalier 14-p St noir			x	x				
13	27 010 462 0	ABS Sensor 0,7 mm - Fahrtrichtung rechts	Sensor für EBS-Bremse -Right driving direction	Capteur EBS-Bremse - Direction de voyage droite			x	x				
14	27 018 070 0	Drehzahlsensor PNP 5kHz - Fahrtrichtung links inkl. Montagematerial	Speed sensor PNP 5kHz -Left driving direction incl. Mounting material	Capteur de vitesse PNP 5kHz - Direction de voyage gauche incl. Matériel de montage			x	x				
15	20 083 157 2	Kabelbaum X2 elektr. Zwangslenk. Tridem	CH X2 electr. forced steering tridem	Faisc. de câbles X2 ess. suiv. élec. tri			x	x				
16	20 082 681 0	Stecker 9-p Bu silber	Plug 9-p Bu silver	Cavalier 9-p Bu argenté			x	x				

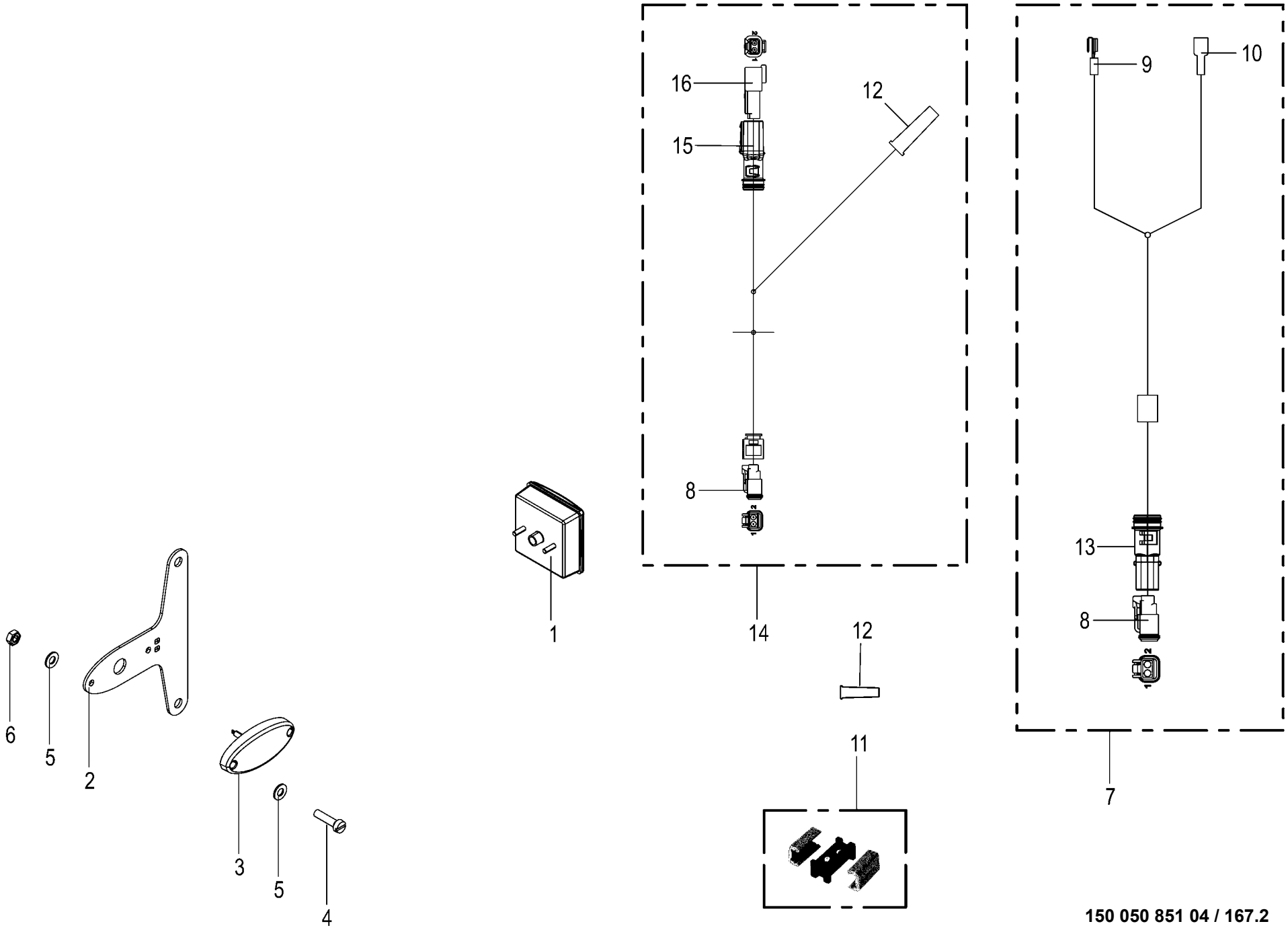

150 050 851 04 / 167.2

150 486 812 01

Zusatzausrüstung 62 km/h
Additional equipment 62 km/h
Équipement supplémentaire 62 km/h

975001 - 996000

150 050 851 04

150 486 812 1 **167.2**

Pos.	ID-Nr.	Benennung	Description	Description	Masch.-Nr-	ZX 430 GL	ZX 470 GL	ZX 560 GL				Bemerkung/Remarks/Remarque
1	20 086 000 1	Leuchte NE LED 2-p KPL 12V	Lamp rear fog light LED 2-p cpl 12V	Voyant feu brouillard DEL 2-p cpl. 12V		1	1					
2	20 254 589 0	Halter	Support	Support		8	8					
3	20 086 001 1	Leuchte SM LED 2-p KPL 12V	Lamp side marker lamp LED 2-p cpl.12V	Voyant feu de pos latéral DEL 2-p 12V		8	8					
4	00 903 425 1	Zylinderschraube	Allen screw	Vis tête cylindrique		x	x					M 4 X 16
5	00 910 325 0	Scheibe	Washer	Rondelle		x	x					4,3 X 9 X 0,8
6	00 908 006 1	6kt-Mutter	Hex nut	Écrou hex		x	x					M 4
7	20 086 502 0	Adapter 2-p DT - 2-p FlachstH	Adapter 2-p DT - 2-p FlachstH	Adaptateur 2-p DT - 2-p FlachstH		1	1					
8	00 303 316 2	Stecker 2-p Bu grau	Plug 2-p Bu grey	Cavalier 2-p Bu gris		x	x					
9	00 924 689 0	Steckverteiler	Plug-in disributor	Distribut. connecteurs enfich.		x	x					
10	00 302 688 0	Flachsteckhülse -rot	Flat sleeve -red	Douille plate -rouge		x	x					6,3 X 0,8
11	20 082 417 0	Mehrfachverteiler	Distributor	Distributeur		14	14					
12	20 083 183 0	Knickschutztülle 6,74mm	Anti-kink grommet 6,74mm	Manchon antiflambage 6,74mm		12	12					
13	00 303 902 0	Endkappe	End cap	Embout de fermeture		x	x					
14	20 087 005 0	Kabelbaum DT 2-p Abzweig Flachbandkabel	CH DT 2-p branch flat ribbon cable	Fdc DT 2-p dérivation nappe de câbles		2	2					
15	00 303 903 0	Endkappe	End cap	Embout de fermeture		x	x					
16	00 303 315 2	Stecker 2-p St grau	Plug 2-p St grey	Cavalier 2-p St gris		x	x					

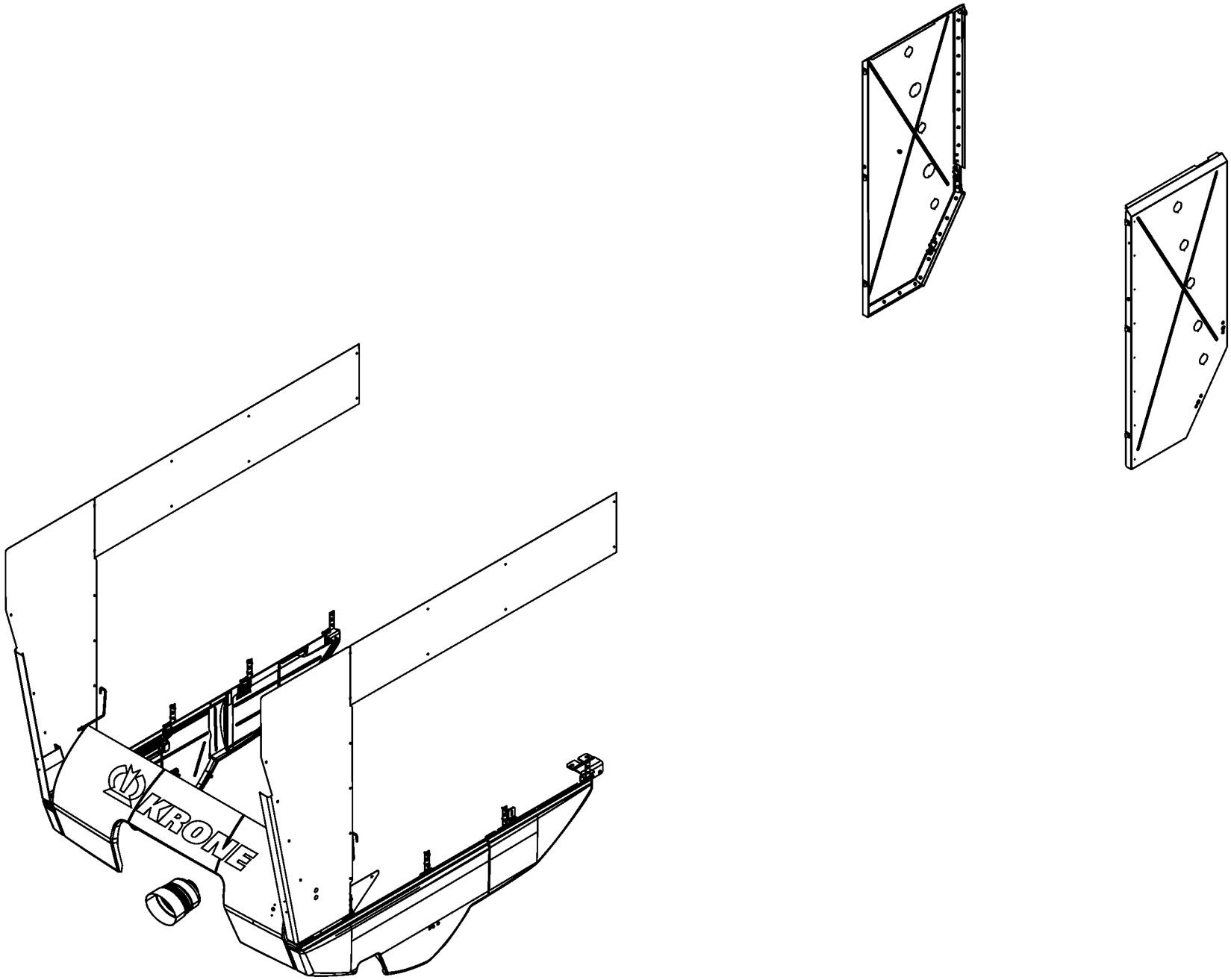

150 050 851 04 / 168.0

150 438 380 01

-----SCHUTZEINRICHTUNG -----PROTECTIVE EQUIPMENT -----DISPOSITIF DE PROTECTION					975001 - 996000	ZX 430 GL	ZX 470 GL	ZX 560 GL				150 050 851 04 150 438 380 1 168.0
Pos.	ID-Nr.	Benennung	Description	Description	Masch.-Nr-							Bemerkung/Remarks/Remarque
1						.	.	.				

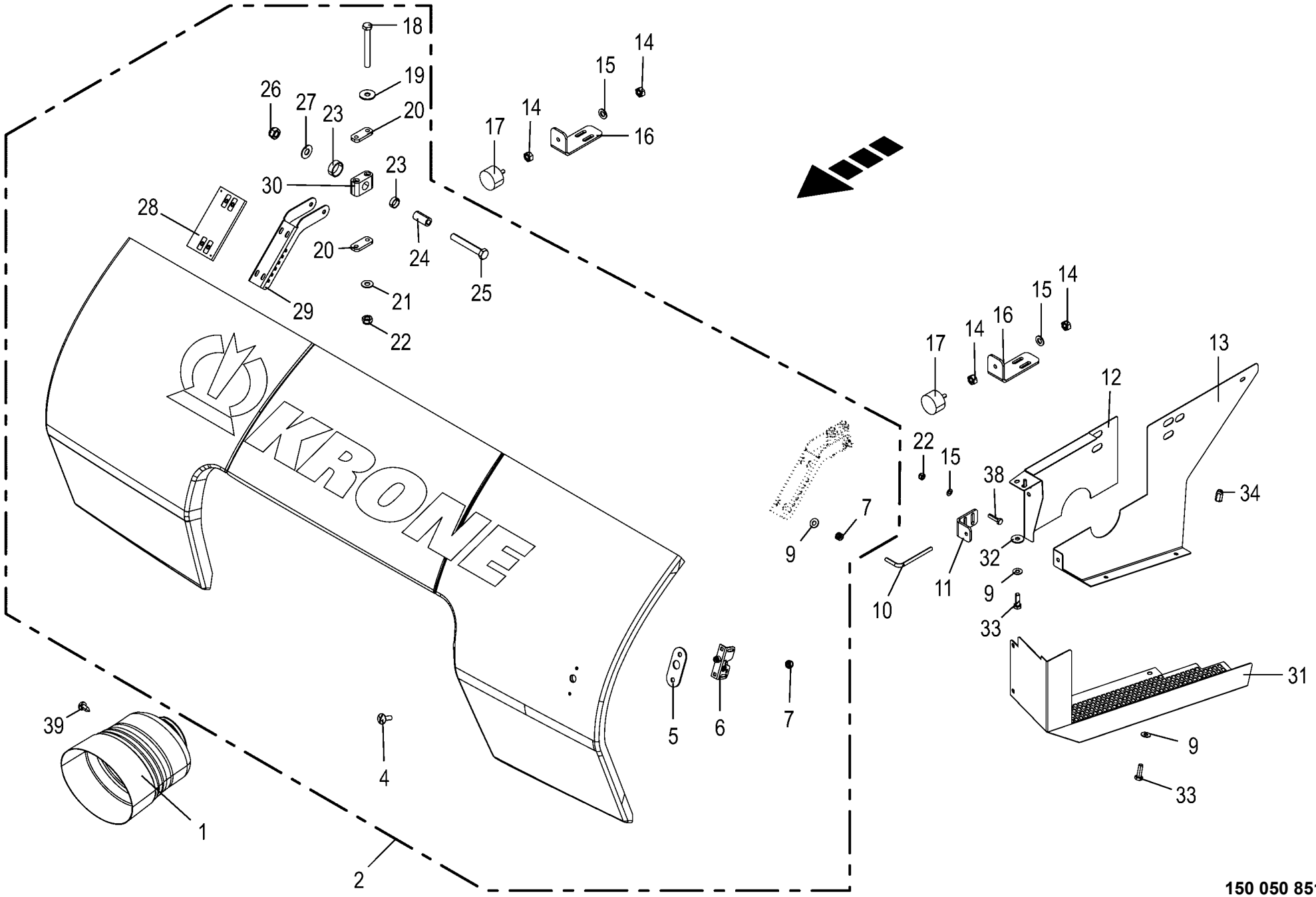

150 050 851 04 / 169.0

150 438 399 07

Frontschutz
Front guard
Protecteur du front

975001 - 996000

150 050 851 04

150 438 399 7 **169.0**

Pos.	ID-Nr.	Benennung	Description	Description	Masch.-Nr-	ZX 430 GL	ZX 470 GL	ZX 560 GL				Bemerkung/Remarks/Remarque
1	00 955 367 0	Schutztopf	Protecting cup	Pot de protection		1	1	1				
2	20 058 367 1	Haube mont.	Hood assembled	Capot assembl.		1	1	1				
4	00 904 732 2	Flachrundschraube	Coach bolt	Vis a tête bombée		x	x	x				M 8 X 25
5	20 063 807 0	Unterlage	Mat	Alaise		1	1	1				
6	00 938 984 1	Klappenverschluss	Gate lock	Fermeture de hayon		1	1	1				
7	00 908 706 0	Sicherungsmutter	Locknut	Écrou hex		x	x	x				M 8
9	00 909 908 1	Sperrkantscheibe	Detent edged washer	Disque à bord d'arrêt		x	x	x				SKM 8
10	20 053 000 0	Bügel	Yoke	Branchon		1	1	1				
11	20 058 861 0	Halter für Bügel	Holder for bracket	Support p. étrier		1	1	1				
12	20 059 861 0	Schutzblech	Guard sheet	Tôle de protection		1	1	1				
	20 255 655 0	Schutzblech - 30,5" Bereifung	Guard sheet - 30,5" tyres	Tôle de protection - 30,5" pneus		1	1	1				
13	20 059 665 0	Riemenschutz	Belt guard	Protection de courroie		1	1	1				
	20 255 654 0	Riemenschutz - 30,5" Bereifung	Belt guard - 30,5" tyres	Protection de courroie - 30, 5" pneus		1	1	1				
14	00 908 212 0	6kt-Mutter	Hex nut	Écrou hex		x	x	x				M 10
15	00 910 414 0	Scheibe	Washer	Rondelle		x	x	x				10,5 X 21 X 2
16	20 058 859 1	Halter für Puffer	Support for buffer	Support p. tampon		2	2	2				
17	00 185 523 3	Gummipuffer	Rubber pad	Tampon en caoutchouc		2	2	2				Rd. 60 X 36 / M 10
18	00 901 438 0	6kt-Schraube	Hex head bolt	Boulon tête hex		x	x	x				M 10 X 80
19	90 000 121 0	Scheibe	Washer	Rondelle		x	x	x				10,5 X 30 X 2,5
20	00 925 130 0	Deckplatte	Cover plate	Plaque de recouvrement		2	2	2				
21	00 909 909 1	Sperrkantscheibe	Detent edged washer	Disque à bord d'arrêt		x	x	x				SKM 10
22	00 908 758 0	Sicherungsmutter	Locknut	Écrou hex		x	x	x				M 10
23	20 058 383 0	Hohlstab	Hollow bar	Tige creuse		4	4	4				
24	20 058 384 0	Hydraulikrohr Scharnier	Hydraulic tube hinge	Tuyau hydraulique charnière		2	2	2				
25	00 900 365 0	6kt-Schraube	Hex head bolt	Boulon tête hex		x	x	x				M 12 X 80
26	00 908 701 0	Sicherungsmutter	Locknut	Écrou hex		x	x	x				M 12
27	00 909 910 1	Sperrkantscheibe	Detent edged washer	Disque à bord d'arrêt		x	x	x				SKM 12
28	20 058 380 0	Scharnieraufnahmeplatte	Hinge holding plate	Plaque de log. de charnière		2	2	2				
29	20 058 381 0	Scharnierblech links	Hinge plate left	Tôle de charnière ga.		2	2	2				
30	27 003 931 0	Rohrschelle -2 Hälften	Tube clamp -2 halves	Bride -2 moitiés		2	2	2				Bo.= 25
31	20 059 666 3	Schutzhaube	Guard hood	Capot de protection		1	1	1				
	20 255 653 0	Schutzhaube - 30,5" Bereifung	Protective hood - 30,5" tyres	Capot de protection - 30,5" pneus		1	1	1				
32	00 910 603 0	Scheibe	Washer	Rondelle		x	x	x				8,4 X 24 X 2
33	00 900 616 0	6kt-Schraube	Hex head bolt	Boulon tête hex		x	x	x				M 8 X 25
34	90 000 113 0	Blindnietmutter	Blind rivet nut	Ecrou rivet aveugle		x	x	x				M 8 X 20,5
38	00 900 639 0	6kt-Schraube	Hex head bolt	Boulon tête hex		x	x	x				M 10 X 40
39	00 906 813 0	Linsenblechschraube	Slotted pan head screw	Vis autotaraudeuse tête bombee		x	x	x				6,3 X 16

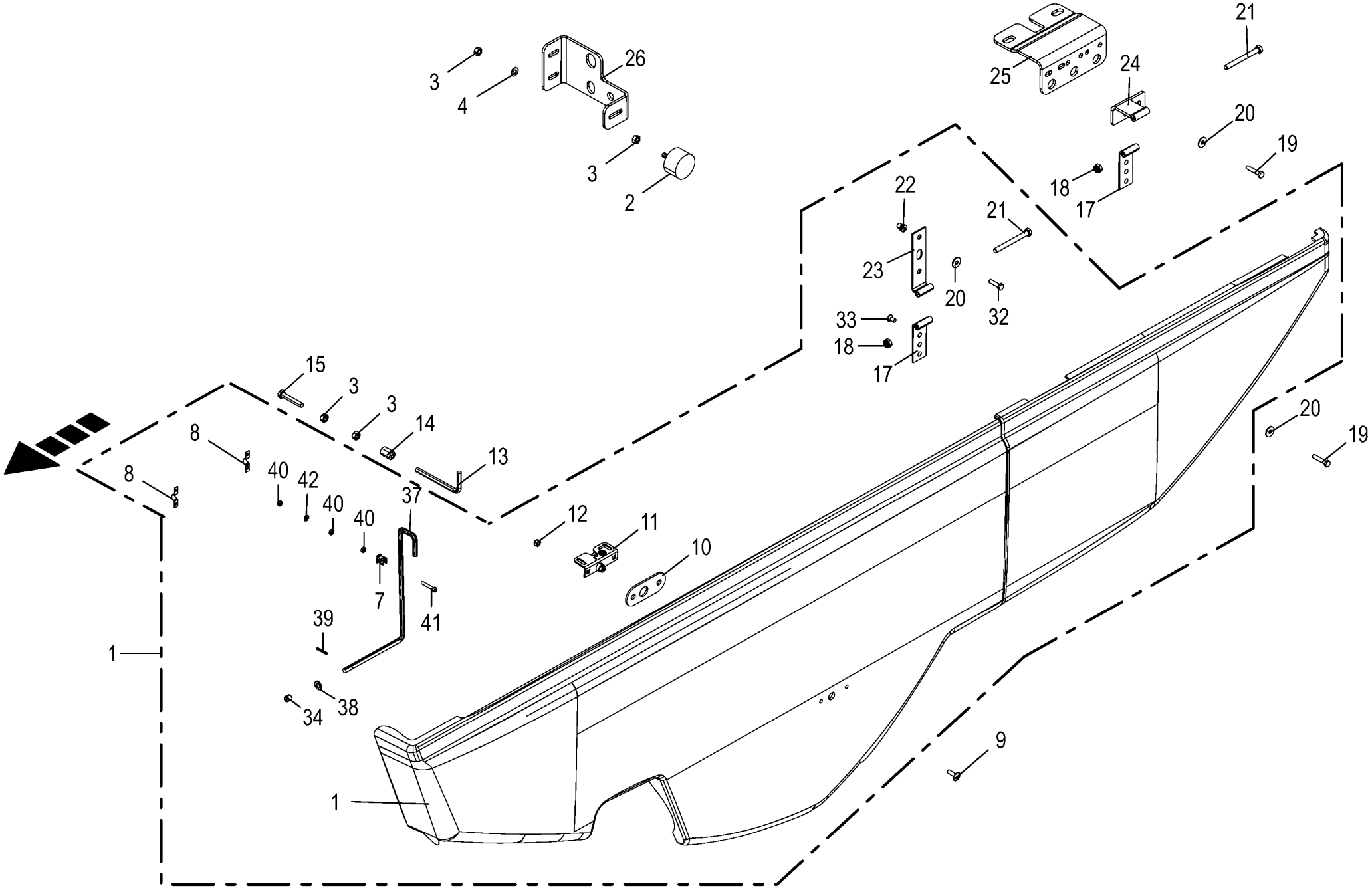

150 050 851 04 / 170.0

150 461 066 04

Seitenschutz
Side guard
Protection latérale

975001 - 996000

150 050 851 04

150 461 066 4 **170.0**

Pos.	ID-Nr.	Benennung	Description	Description	Masch.-Nr-	ZX 430 GL	ZX 470 GL	ZX 560 GL				Bemerkung/Remarks/Remarque
1	20 058 369 0	Seitenschutz links lang kpl.	Side guard left long cpl.	Protection latérale ga. lon. cpl		1	1	1				
	20 058 368 0	Seitenschutz rechts lang kpl.	Side guard right long cpl.	Protection latérale dr. lon. cpl		1	1	1				
	20 058 706 0	Seitenschutz links kurz kpl. - Tridemachse	Side guard left short cpl. - tridem axle	Protection latérale ga. cou. cpl. -essieu tridem			1					
	20 058 705 0	Seitenschutz rechts kurz kpl. -Tridemachse	Side guard right short cpl. - tridem axle	Protection latérale dr. cou. cpl. -essieu tridem			1					
2	00 185 523 3	Gummipuffer	Rubber pad	Tampon en caoutchouc		4	4	4				Rd. 60 X 36 / M 10
3	00 908 212 0	6kt-Mutter	Hex nut	Écrou hex		x	x	x				M 10
4	00 910 414 0	Scheibe	Washer	Rondelle		x	x	x				10,5 X 21 X 2
6	20 059 211 0	Haltestange links	Support bar left	Barre de maintien ga.		1	1	1				
	20 058 670 0	Haltestange rechts	Support bar right rd 10	Barre de maintien dr.		1	1	1				
7	20 058 671 0	Rohrhalter	Tube support	Support du tube		2	2	2				
8	20 058 674 0	Rohrschelle	Pipe clamp	Collier		4	4	4				
9	00 905 232 1	Flachrundschraube	Coach bolt	Vis a tête bombée		x	x	x				M 8 X 25
10	20 063 807 0	Unterlage	Mat	Alaise		2	2	2				
11	00 938 984 1	Klappenverschluss	Gate lock	Fermeture de hayon		2	2	2				
12	00 908 706 0	Sicherungsmutter	Locknut	Écrou hex		x	x	x				M 8
13	20 053 000 0	Bügel	Yoke	Branchon		2	2	2				
14	00 908 048 0	6kt-Mutter	Hex nut	Écrou hex		1	1	1				M 10
15	00 900 285 1	6kt-Schraube	Hex head bolt	Boulon tête hex		x	x	x				M 10 X 60
17	20 058 672 0	Scharniere Seitenteile	Hinge side part	Charnière parties latérales		6	6	4				
18	00 908 758 0	Sicherungsmutter	Locknut	Écrou hex		x	x	x				M 10
19	00 901 421 1	6kt-Schraube	Hex head bolt	Boulon tête hex		x	x	x				M 8 X 40
20	00 910 603 0	Scheibe	Washer	Rondelle		x	x	x				8,4 X 24 X 2
21	00 901 072 1	6kt-Schraube	Hex head bolt	Boulon tête hex		x	x	x				M 10 X 100
22	90 001 442 0	Blindnietmutter	Blind rivet nut	Ecrou rivet aveugle		8	8	8				M 8
23	20 058 673 0	Scharnierhälfte	Hinge half	Moitié de charnière		4	4	4				
24	20 058 886 1	Scharnierhälfte	Hinge half	Moitié de charnière		2	2	2				
25	20 057 734 2	Schlauchhalterung	Hose support	Porte-flexible		1	1	1				
26	20 058 972 1	Halter f. Puffer	Support for pad and coupling grinding	Supp. p. tampon et accouplement meleuse		2	2	2				
32	00 900 617 0	6kt-Schraube	Hex head bolt	Boulon tête hex		x	x	x				M 8 X 30
33	00 904 003 0	Senkschraube	Countersunkscrew	Vis à tête fraisée		x	x	x				M 8 X 16
34	27 020 812 0	Endkappe GPN280 schwarz/10/11	End cap GPN280 schwarz/10/11	Embout de fermeture GPN280 schwarz/10/11		x	x	x				
37	20 059 211 0	Haltestange links	Support bar left	Barre de maintien ga.		1	1	1				
38	00 910 371 0	Scheibe	Washer	Rondelle		x	x	x				10,5 X 20 X 2
39	00 912 539 2	Spannstift	Roll pin	Goupille de serrage		x	x	x				3 X 20

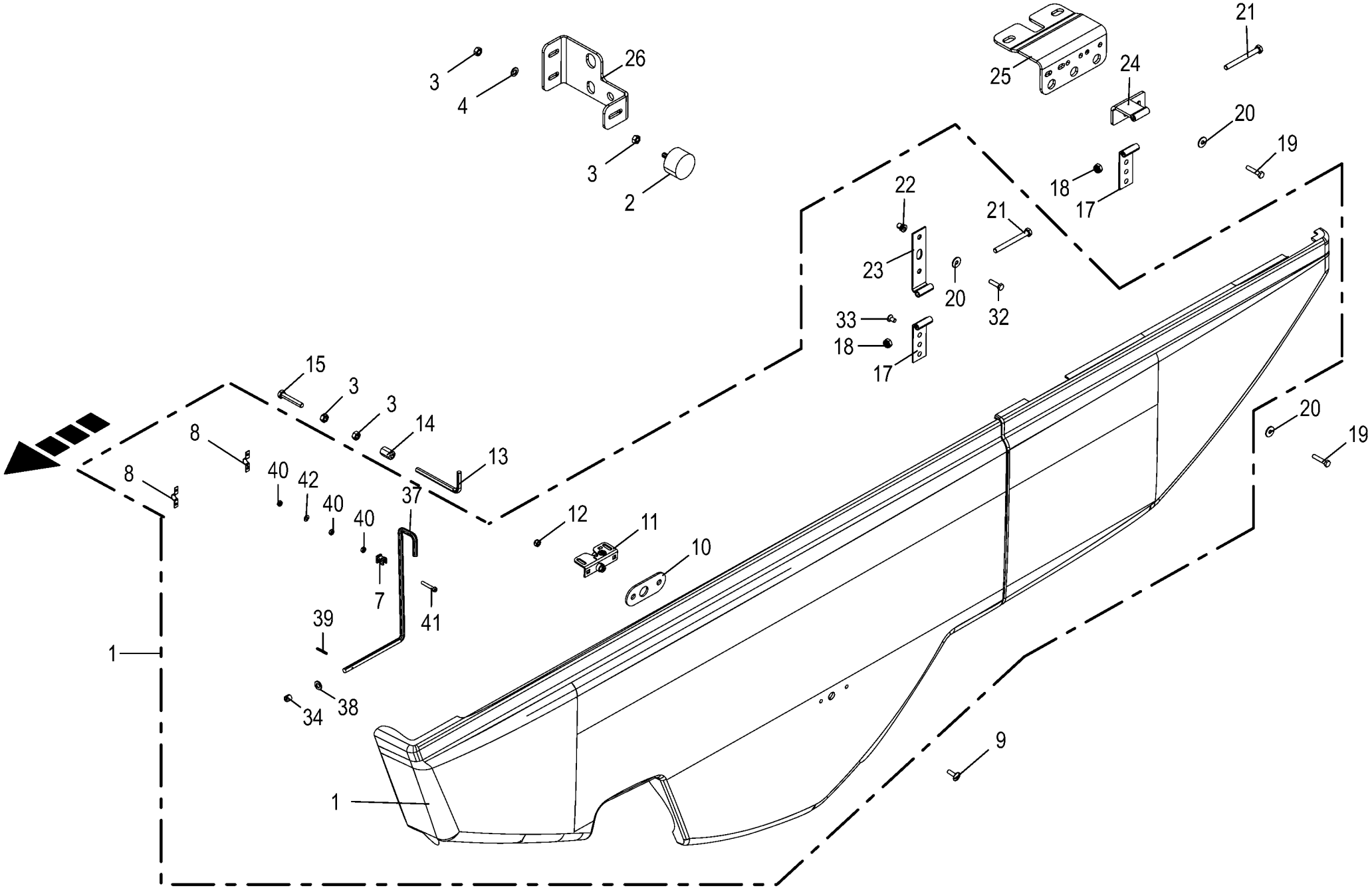

150 050 851 04 / 170.0

150 461 066 04

Seitenschutz
Side guard
Protection latérale

975001 - 996000

150 050 851 04

150 461 066 4 **170.0**

Pos.	ID-Nr.	Benennung	Description	Description	Masch.-Nr-	ZX 430 GL	ZX 470 GL	ZX 560 GL				Bemerkung/Remarks/Remarque
40	00 908 006 1	6kt-Mutter	Hex nut	Écrou hex		x	x	x				M 4
41	00 903 429 0	Zylinderschraube	Allen screw	Vis tête cylindrique		x	x	x				M 4 X 25
42	00 910 325 0	Scheibe	Washer	Rondelle		x	x	x				4,3 X 9 X 0,8

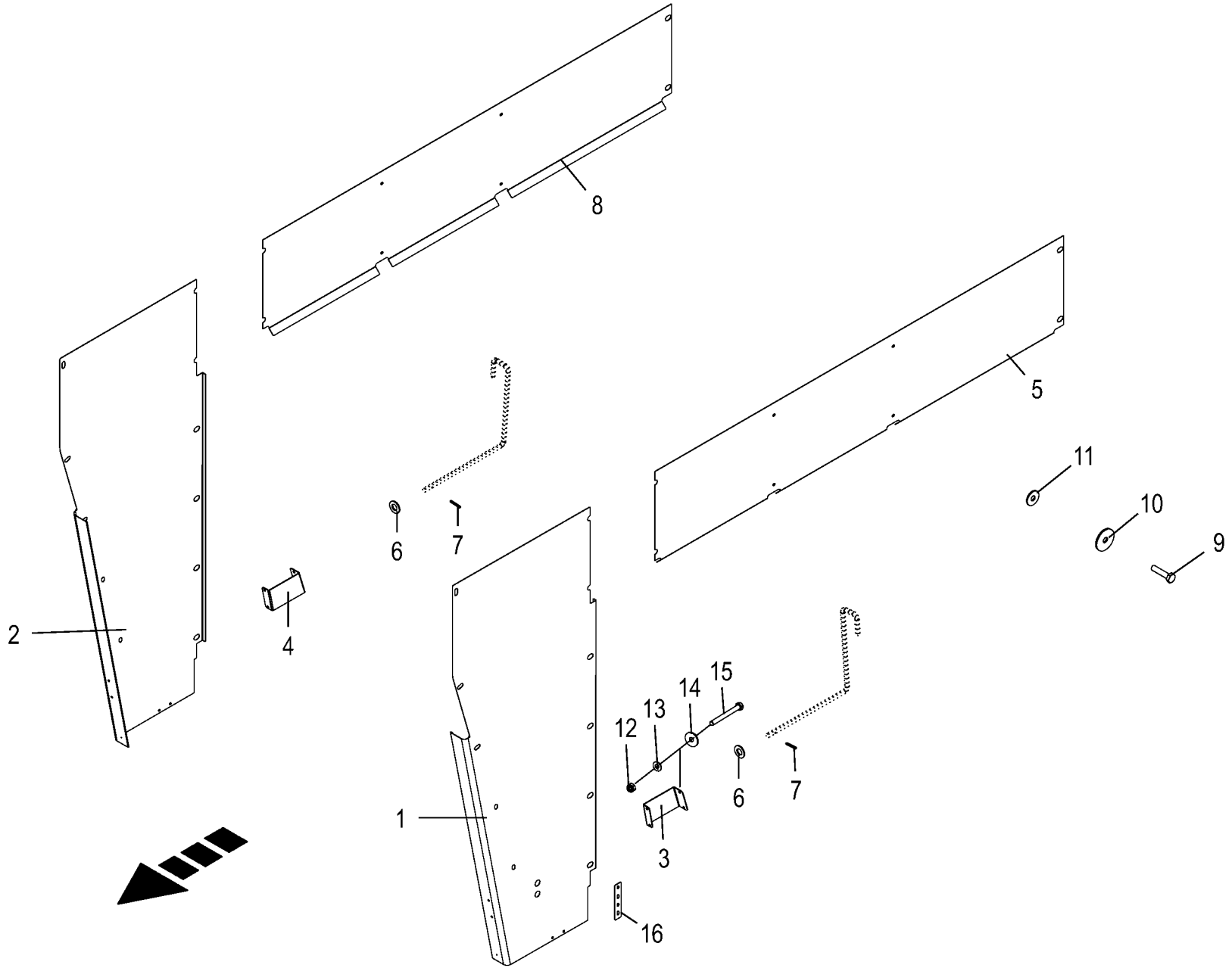

150 050 851 04 / 171.0

150 438 402 04

Schutze vorne
Front guard
Protecteur avant

975001 - 996000

150 050 851 04

150 438 402 4 **171.0**

Pos.	ID-Nr.	Benennung	Description	Description	Masch.-Nr-	ZX 430 GL	ZX 470 GL	ZX 560 GL				Bemerkung/Remarks/Remarque
1	20 058 583 3	Verkleidungsblech links	Covering panel left	Tôle de revêtement gauche		1	1	1				
2	20 058 584 3	Verkleidungsblech rechts	Covering panel right	Tôle de revêtement droite		1	1	1				
3	20 058 871 0	Halter links Verkleidung	Support left enclosure	Support ga. habillage		1	1	1				
4	20 058 872 0	Halter rechts Verkleidung	Support right enclosure	Support dr. habillage		1	1	1				
5	20 058 585 2	Beschriftungsblech links	Labelling sheet left	Tôle d'étiquetage ga.		1	1	1				
6	00 910 371 0	Scheibe	Washer	Rondelle		x	x	x				10,5 X 20 X 2
7	00 912 539 2	Spannstift	Roll pin	Goupille de serrage		2	2	2				3 X 20
8	20 059 641 1	Beschriftungsblech rechts	Labelling sheet right	Tôle d'étiquetage dr.		1	1	1				
9	00 900 201 0	6kt-Schraube	Hex head bolt	Boulon tête hex		x	x	x				M 8 X 35
10	00 910 604 0	Scheibe	Washer	Rondelle		x	x	x				9 X 36 X 2,5
11	00 910 603 0	Scheibe	Washer	Rondelle		x	x	x				8,4 X 24 X 2
12	00 908 758 0	Sicherungsmutter	Locknut	Écrou hex		x	x	x				M 10
13	00 909 909 1	Sperrkantscheibe	Detent edged washer	Disque à bord d'arrêt		x	x	x				SKM 10
14	00 910 353 0	Scheibe	Washer	Rondelle		x	x	x				11 X 34 X 3
15	00 900 290 0	6kt-Schraube	Hex head bolt	Boulon tête hex		x	x	x				M 10 X 100
16	20 252 272 0	Deckblech	?????	?????		1	1	1				

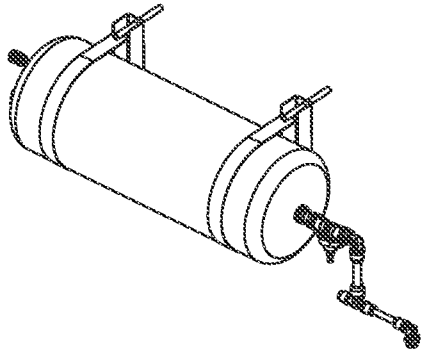

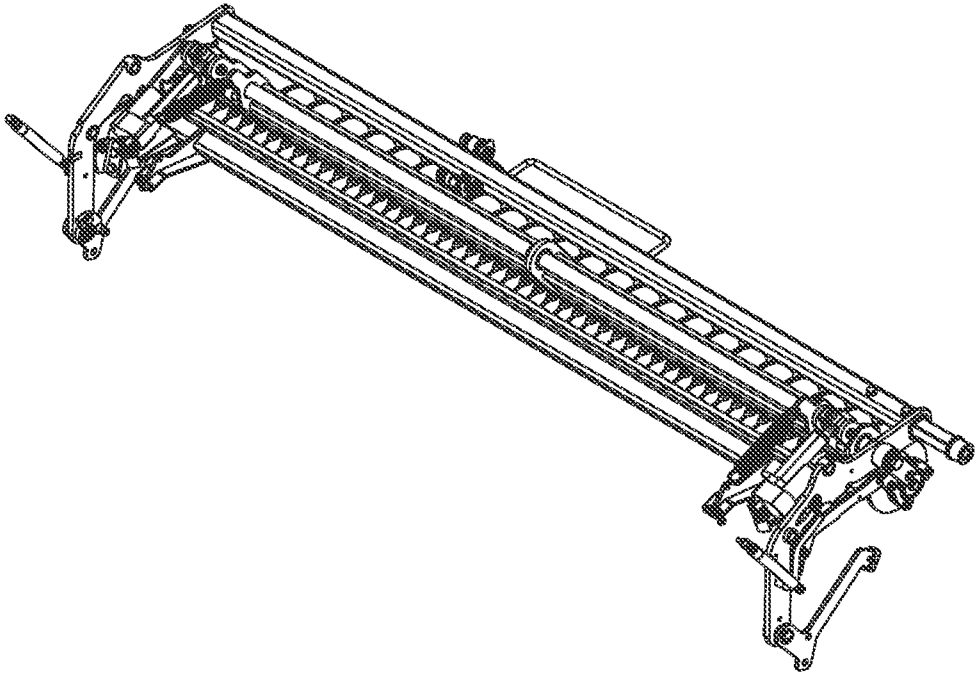

150 050 851 04 / 172.0

150 436 370 01

-----MESSERSCHLEIFEINRICHTUNG -----BLADE SHARPENING EQUIPMENT -----EQUIPEMENT D' AFFÛTAGE DES COUTEAUX					975001 - 996000	ZX 430 GL	ZX 470 GL	ZX 560 GL				150 050 851 04 150 436 370 1 172.0
Pos.	ID-Nr.	Benennung	Description	Description	Masch.-Nr-							Bemerkung/Remarks/Remarque
1						.	.	.				

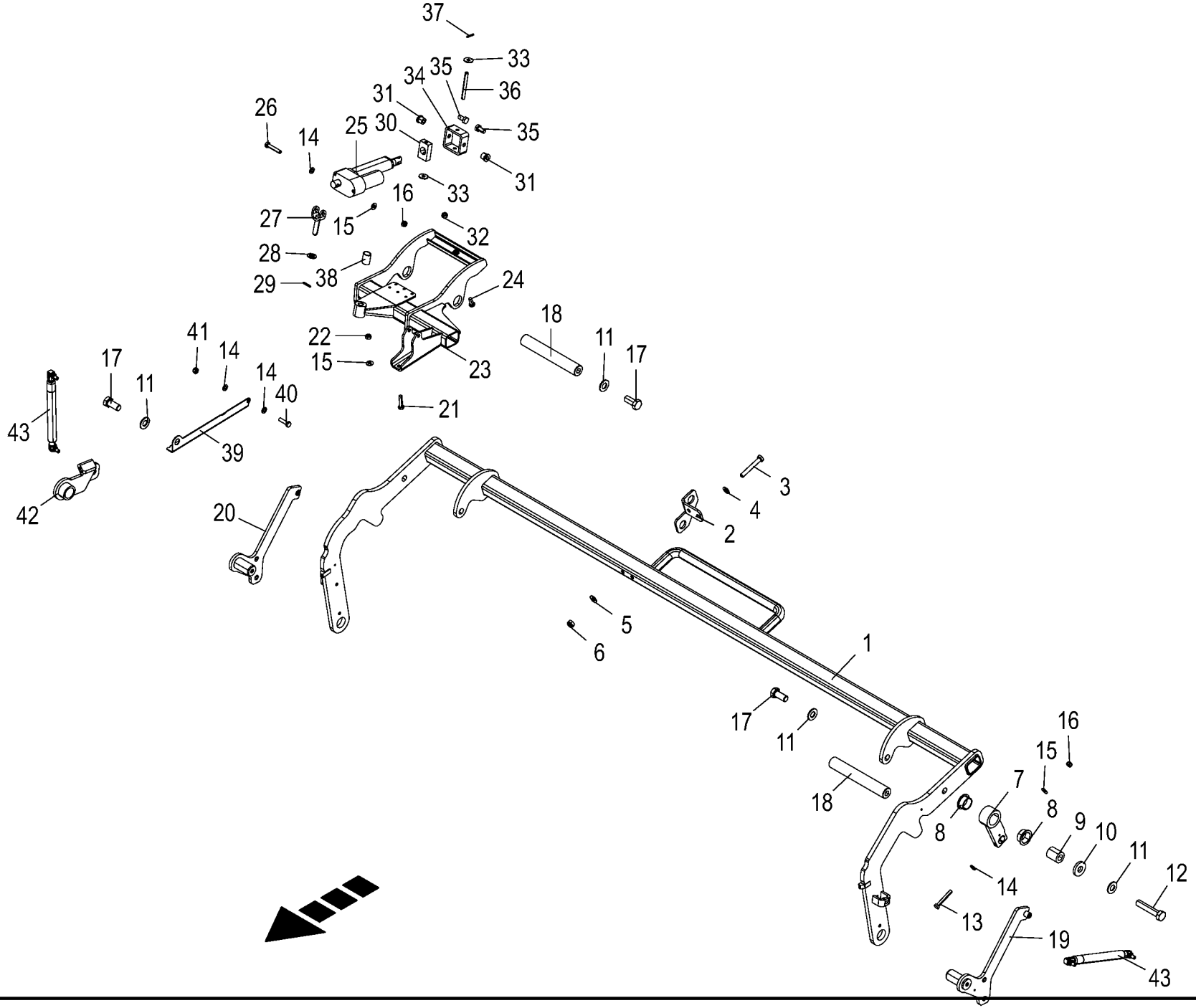

150 050 851 04 / 173.0

150 499 414 03

Messerschleifeinrichtung - Mechanische Teile
Blade sharpening equipment - Mechanical parts
Equipement d'affûtage des couteaux - Composants mécaniques

975001 - 996000

150 050 851 04

150 499 414 3 **173.0**

Pos.	ID-Nr.	Benennung	Description	Description	Masch.-Nr-	ZX 430 GL	ZX 470 GL	ZX 560 GL				Bemerkung/Remarks/Remarque
1	20 251 377 1	Rahmen	Frame	Cadre		1	1	1				
2	20 057 953 1	Kupplungshalter	Coupling holder	Support d'accouplement		1	1	1				
3	00 900 287 1	6kt-Schraube	Hex head bolt	Boulon tête hex		x	x	x				M 10 X 70
4	00 910 414 0	Scheibe	Washer	Rondelle		x	x	x				10,5 X 21 X 2
5	00 909 909 1	Sperrkantscheibe	Detent edged washer	Disque à bord d'arrêt		x	x	x				SKM 10
6	00 908 758 0	Sicherungsmutter	Locknut	Écrou hex		x	x	x				M 10
7	20 253 123 0	Andrückstück	Pressing piece	Élément presseur		1	1	1				
8	90 002 571 0	Bundbuchse 30x34/42x16	Collar bushing 30x34/42x16	Douille à collerette 30x34/ 42x16		2	2	2				
9	20 056 736 0	Verschiebewellenstück	Tube	Pièce d'arbre de déplacement		1	1	1				
10	00 910 362 0	Scheibe	Washer	Rondelle		x	x	x				17 X 40 X 6
11	00 909 912 1	Sperrkantscheibe	Detent edged washer	Disque à bord d'arrêt		x	x	x				SKM 16
12	00 900 345 1	6kt-Schraube	Hex head bolt	Boulon tête hex		x	x	x				M 16 X 80
13	00 900 214 0	6kt-Schraube	Hex head bolt	Boulon tête hex		x	x	x				M 8 X 55
14	00 910 413 0	Scheibe	Washer	Rondelle		x	x	x				8,4 X 17 X 1,6
15	00 909 908 1	Sperrkantscheibe	Detent edged washer	Disque à bord d'arrêt		x	x	x				SKM 8
16	00 908 706 0	Sicherungsmutter	Locknut	Écrou hex		x	x	x				M 8
17	00 900 674 0	6kt-Schraube	Hex head bolt	Boulon tête hex		x	x	x				M 16 X 35
18	20 253 101 0	Verschiebewelle	Adjusting shaft	Arbre de déplacement		2	2	2				
19	20 055 579 1	Anschraubblech m. Drehbolzen links	Screw sheet with pintle lh.	Tôle à visser + pivot ga.		1	1	1				
20	20 055 578 1	Anschraubblech m. Drehbolzen rechts	Screw-on sheet with pintle rh.	Tôle à visser + pivot dr.		1	1	1				
21	00 900 201 0	6kt-Schraube	Hex head bolt	Boulon tête hex		x	x	x				M 8 X 35
22	00 908 210 0	6kt-Mutter	Hex nut	Écrou hex		x	x	x				M 8
23	20 253 119 1	Schwenkbügel	Swivel bracket	Etrier pivotant		1	1	1				
24	00 900 614 0	6kt-Schraube	Hex head bolt	Boulon tête hex		x	x	x				M 8 X 20
25	20 083 168 0	Linearmotor 12V 1200N 80mm kpl.	Linearmotor 12V 80mm 1200N	Moteur linéaire 12V 1200N 80mm complet		1	1	1				
26	00 901 422 0	6kt-Schraube	Hex head bolt	Boulon tête hex		x	x	x				M 8 X 45
27	20 254 881 0	Gelenkrohr mit Bolzen	Joint tube with bolt	Tuyau articulé + boulon		1	1	1				
28	00 910 506 1	Scheibe	Washer	Rondelle		x	x	x				13 X 24 X 2,5
29	00 912 582 2	Spannstift	Roll pin	Goupille de serrage		x	x	x				4 X 26
30	20 055 573 0	Adapter	Adapter	Adaptateur		1	1	1				
31	20 255 045 0	Buchse	Bushing	Douille		2	2	2				
32	00 908 030 0	6kt-Mutter	Hex nut	Écrou hex		x	x	x				M 8
33	00 910 603 0	Scheibe	Washer	Rondelle		x	x	x				8,4 X 24 X 2
34	20 056 737 0	Gelenkrohr	Joint tube	Tube d'articulation		1	1	1				
35	00 900 634 0	6kt-Schraube	Hex head bolt	Boulon tête hex		x	x	x				M 10 X 20

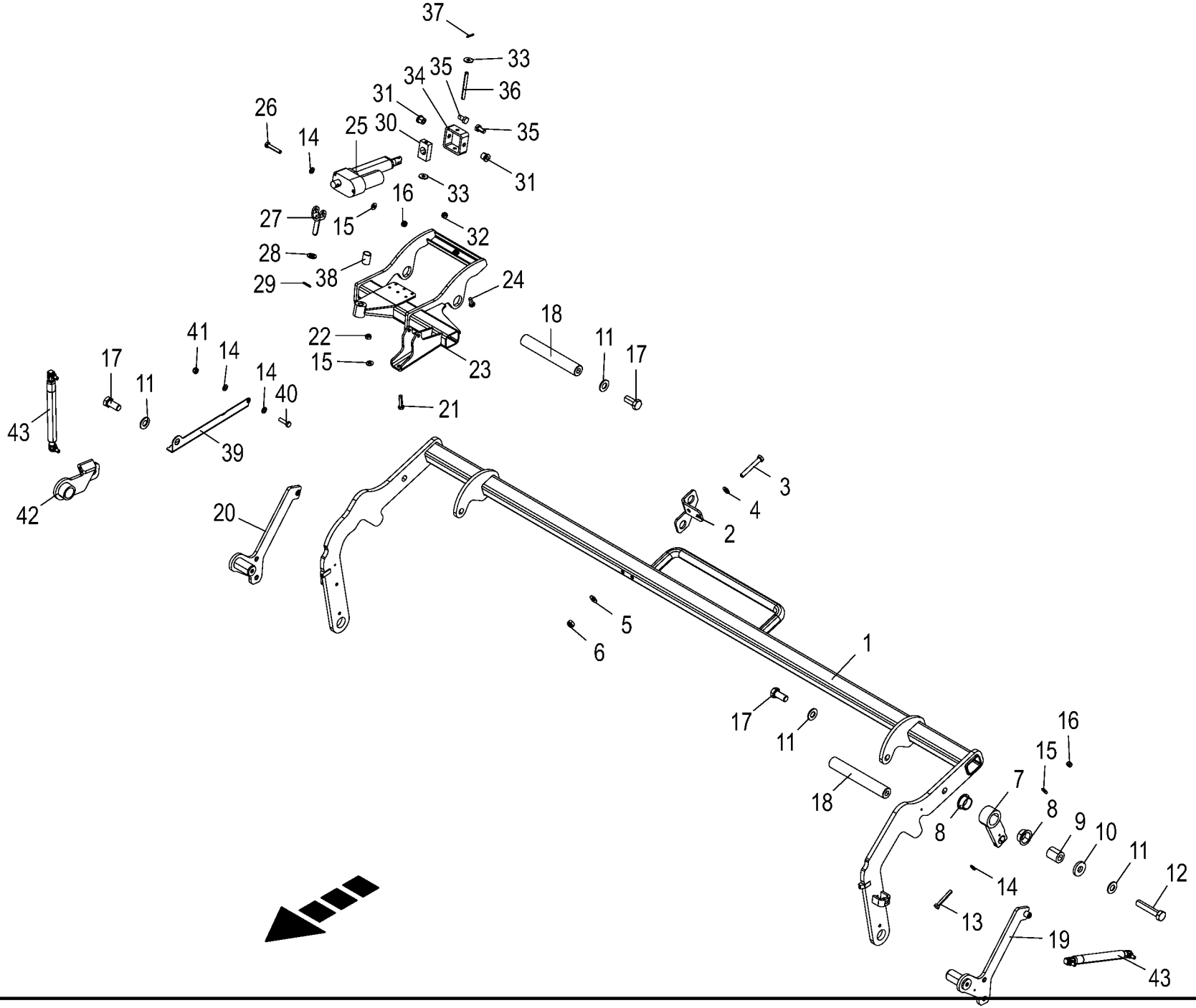

150 050 851 04 / 173.0

150 499 414 03

Messerschleifeinrichtung - Mechanische Teile
Blade sharpening equipment - Mechanical parts
Equipement d'affûtage des couteaux - Composants mécaniques

975001 - 996000

150 050 851 04

150 499 414 3 **173.0**

Pos.	ID-Nr.	Benennung	Description	Description	Masch.-Nr-	ZX 430 GL	ZX 470 GL	ZX 560 GL				Bemerkung/Remarks/Remarque
36	20 055 574 0	Bolzen	Bolt	Boulon		1	1	1				
37	00 912 561 1	Spannstift 3,5 x 24 Dacromet	TENSION PIN 3,5X24 1481	GOUPILLE ELAST 3,5X24		2	2	2				
38	00 934 960 0	Lagerbuchse	Bearing bush	Coussinet		1	1	1				12 X 14 X 25
39	20 256 421 0	Kabelhalter	Cable holder	Support de câbles		1						
40	00 900 617 0	6kt-Schraube	Hex head bolt	Boulon tête hex		x						M 8 X 30
41	00 908 706 0	Sicherungsmutter	Locknut	Écrou hex		x						M 8
42	20 255 382 1	Klauenblech links	Claw sheet left			1						
43	00 940 562 1	Gasfeder	Gas spring	Ressort à gaz		2						Lg.= 385 - 1000 N

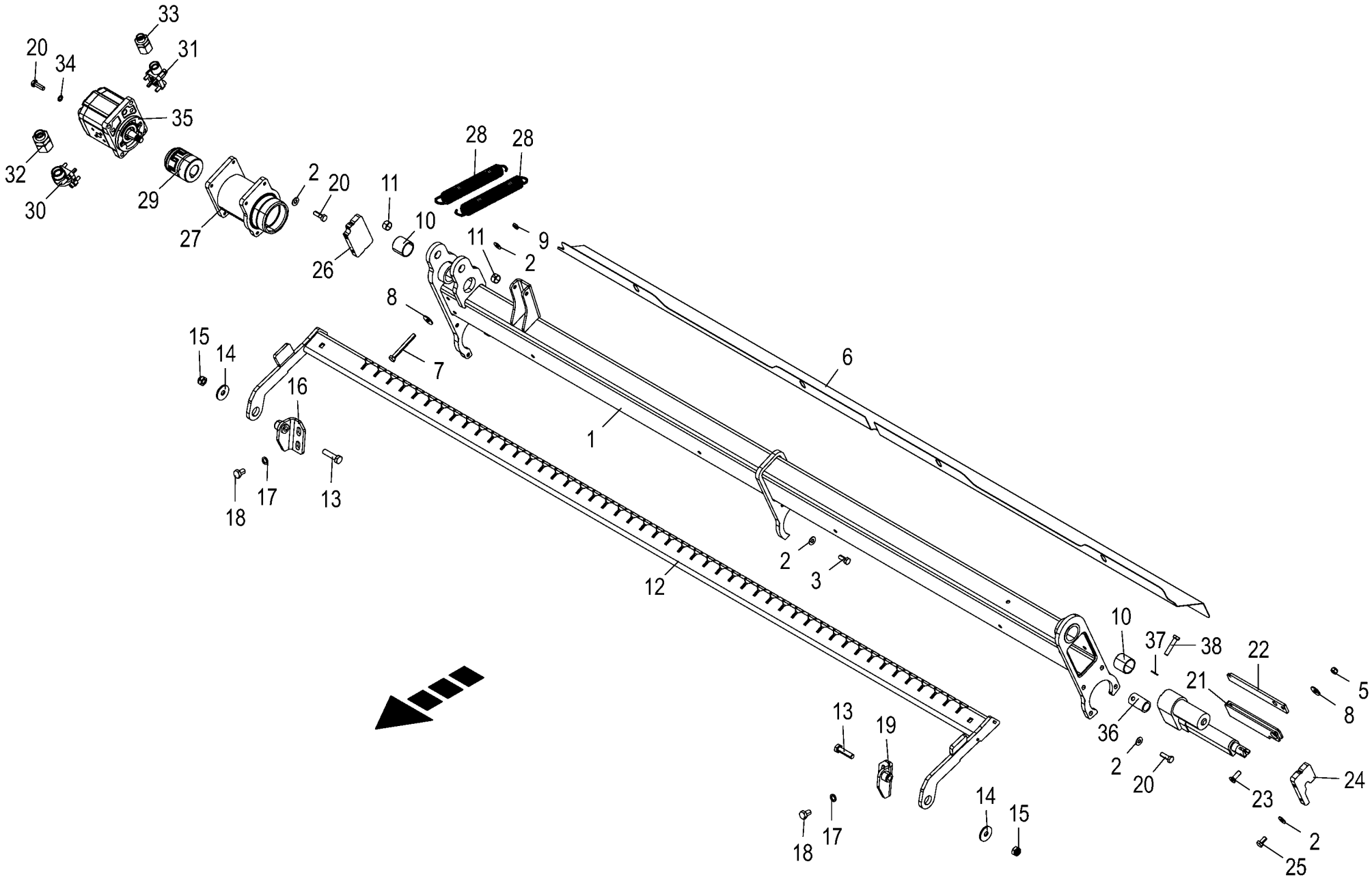

150 050 851 04 / 174.0

150 499 671 02

Messerschleifeinrichtung - Mechanische Teile
Blade sharpening equipment - Mechanical parts
Equipement d'affûtage des couteaux - Composants mécaniques

975001 - 996000

150 050 851 04

150 499 671 2 **174.0**

Pos.	ID-Nr.	Benennung	Description	Description	Masch.-Nr-	ZX 430 GL	ZX 470 GL	ZX 560 GL				Bemerkung/Remarks/Remarque
1	20 253 084 0	Rahmen	Frame	Cadre		1	1	1				
2	00 909 908 1	Sperrkantscheibe	Detent edged washer	Disque à bord d'arrêt		x	x	x				SKM 8
3	00 900 614 0	6kt-Schraube	Hex head bolt	Boulon tête hex		x	x	x				M 8 X 20
5	00 908 706 0	Sicherungsmutter	Locknut	Écrou hex		x	x	x				M 8
6	20 253 090 0	Funkenschutz	Spark protection	Pare-étincelles		1	1	1				
7	00 901 049 1	6kt-Schraube	Hex head bolt	Boulon tête hex		x	x	x				M 8 X 70
8	00 910 603 0	Scheibe	Washer	Rondelle		x	x	x				8,4 X 24 X 2
9	00 908 510 1	6kt-Mutter -niedrige Form	Hex nut -low form	Écrou hex -forme basse		x	x	x				M 8
10	00 934 920 0	Lagerbuchse	Bearing bush	Coussinet		2	2	2				30 X 34 X 30
11	90 002 572 0	Lagerbuchse 16x18x10	Bearing bushing 16x18x10	Coussinet 16x18x10		2	2	2				
12	20 250 482 0	Messerkamm	Blade comb	Peigne des couteaux		1	1	1				
13	00 901 431 0	6kt-Schraube	Hex head bolt	Boulon tête hex		x	x	x				M 10 X 40
14	00 910 353 0	Scheibe	Washer	Rondelle		x	x	x				11 X 34 X 3
15	00 908 758 0	Sicherungsmutter	Locknut	Écrou hex		x	x	x				M 10
16	20 057 652 0	Drehpunkt Messerkamm rechts	Pivot point blade comb right	Pivot peigne de couteaux dr.		1	1	1				
17	00 909 907 0	Sperrkantscheibe	Detent edged washer	Disque à bord d'arrêt		x	x	x				SKZ 10
18	00 900 632 0	6kt-Schraube	Hex head bolt	Boulon tête hex		x	x	x				M 10 X 16
19	20 057 650 0	Drehpunkt Messerkamm links	Pivot point blade comb left	Pivot peigne de couteaux ga.		1	1	1				
20	00 900 616 0	6kt-Schraube	Hex head bolt	Boulon tête hex		x	x	x				M 8 X 25
21	20 059 642 0	Gleitschiene Kunststoff	Slide rail plast.	Glissière plastique		1	1	1				
22	20 253 124 0	Versteifungsblech	Stiffening sheet	Tôle de raidissement		1	1	1				
23	00 904 025 1	Senkschraube	Countersunkscrew	Vis à tête fraisée		x	x	x				M 8 X 25
24	20 253 097 0	Klotz	Block	Bloc		1	1	1				
25	00 900 612 0	6kt-Schraube	Hex head bolt	Boulon tête hex		x	x	x				M 8 X 16
26	20 255 052 0	Deckel	Cover	Couvercle		1	1	1				
27	20 253 088 0	Motoraufnahme	Engine holder	Logement du moteur		1	1	1				
28	20 254 597 0	Zugfeder 4 x 24,2 x 200 grün	Tension spring 4 x 24.2 x 200 green	Ressort de traction 4 x 24,2 x 200 grün		2	2	2				
29	27 012 587 0	Rotexkupplung	Rotex coupling	Accouplement Rotex		1	1	1				
30	00 919 954 0	Flanschverschraubung	Flange connection	Connexion de collerette		1	1	1				M 26 X 1,5
31	00 919 756 0	Flanschverschraubung	Flange connection	Connexion de collerette		1	1	1				M 22 X 1,5
32	00 921 184 0	Reduzier-Verschraubung	Reducer fitting	Réduction		1	1	1				KOR 18/15-PL
33	00 921 160 1	Reduzier-Verschraubung	Reducer fitting	Réduction		1	1	1				KOR 15 / 12 - PL
34	00 909 903 0	Sperrkantscheibe	Detent edged washer	Disque à bord d'arrêt		x	x	x				SKZ 8
35	27 012 533 0	Hyd.-Motor 8,4 cm³	Hyd. engine 8,4 cm³	Moteur hydraulique 8,4 cm³		1	1	1				
36	00 000 000 0					1	1	1				
37	00 910 413 0	Scheibe	Washer	Rondelle		x	x	x				8,4 X 17 X 1,6
38	00 901 613 1	6kt-Schraube	Hex head bolt	Boulon tête hex		x	x	x				M 8 X 40

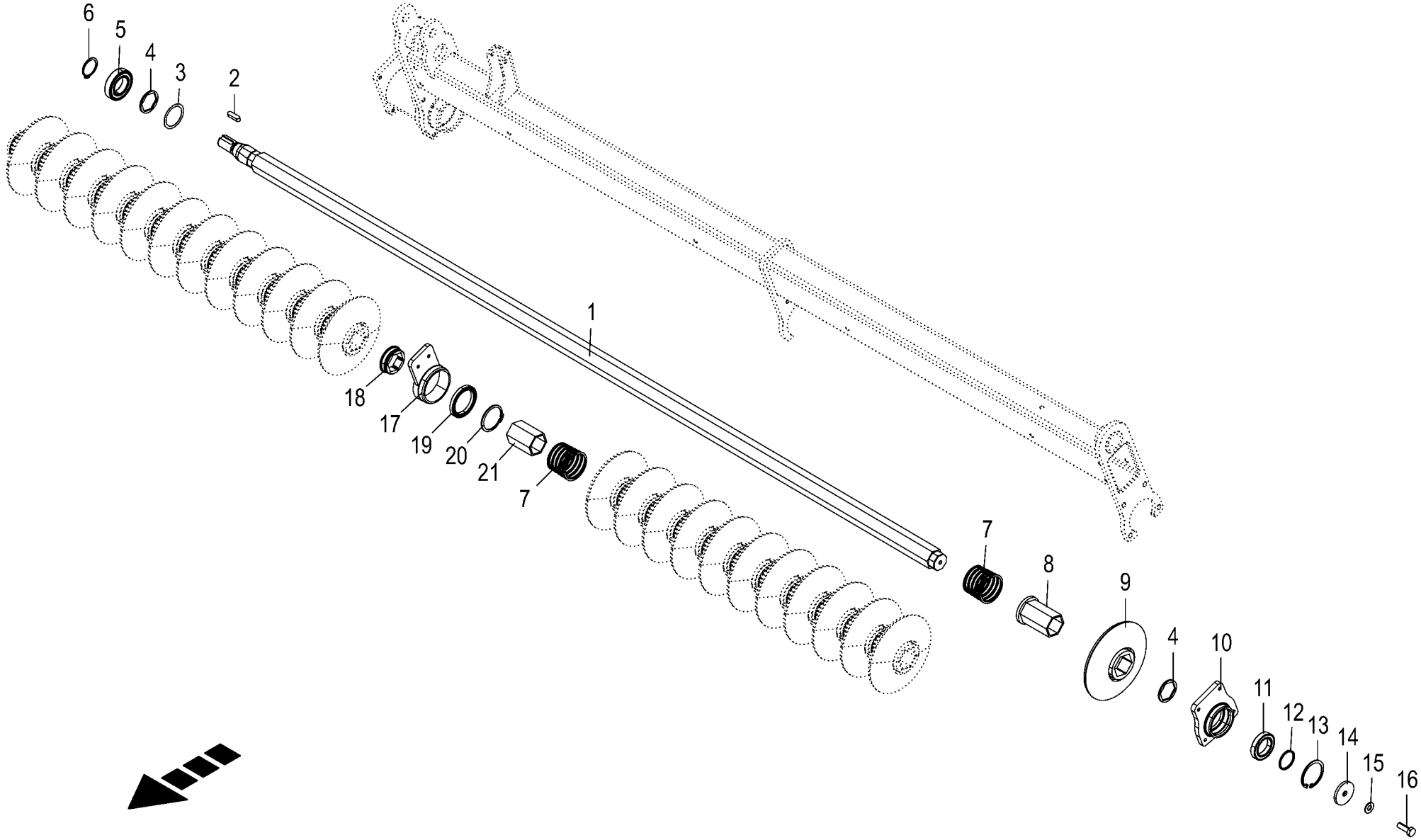

150 050 851 04 / 175.0

150 499 695 02

Messerschleifeinrichtung - Mechanische Teile
Blade sharpening equipment - Mechanical parts
Equipement d'affûtage des couteaux - Composants mécaniques

975001 - 996000

150 050 851 04

150 499 695 2 **175.0**

Pos.	ID-Nr.	Benennung	Description	Description	Masch.-Nr-	ZX 430 GL	ZX 470 GL	ZX 560 GL				Bemerkung/Remarks/Remarque
1	20 255 942 0	Welle 6kt.	Hexagon shaft	Arbre six pans		1	1	1				
2	00 915 070 0	Passfeder	Fit-in key	Clavette		1	1	1				A 8 X 7 X 30
3	00 910 884 1	Passscheibe	Shim ring	Rondelle d'ajustage		x	x	x				42 X 52 X 1,0
	00 910 883 1	Passscheibe	Shim ring	Rondelle d'ajustage		x	x	x				42 X 52 X 0,5
	00 910 882 1	Passscheibe	Shim ring	Rondelle d'ajustage		x	x	x				42 x 52 x 0,3
4	20 057 142 0	Distanzscheibe	Spacer washer	Entretoise		4	4	4				
5	00 930 507 0	Rillenkugellager	Grooved ball bearing	Roulement à gorge		1	1	1				6007 2RS
6	00 911 541 0	Sicherungsring	Circlip	Circlip		1	1	1				A 35 X 1,5
7	20 059 629 1	Druckfeder 3,5 x 48	Compression spring 3,5 x 48	Ressort de compression 3,5 x 48		24	24	24				
8	20 056 865 1	Adapter lang Kunststoff	Adapter long plastic	Adaptateur long plastique		23	23	23				
9	20 059 589 0	Fächerschleifscheibe 18°	Flap disc 18°	Disque à lamelles 18°		24	24	24				
10	20 057 089 0	Lagerarm	Bearing arm	Bras de palier		1	1	1				
11	90 002 339 0	Rillenkugellager 61907 2RS	Grooved ball bearing 61907 2RS	Roulement à billes rainuré 61907 2RS		1	1	1				
12	90 002 427 0	Passscheibe 35x40x2	Shim ring 35x40x2	Bague de calage 35x40x2		x	x	x				
13	00 911 653 0	Sicherungsring	Circlip	Circlip		1	1	1				55 X 2
14	00 910 639 1	Scheibe	Washer	Rondelle		x	x	x				11 X 48 X 5
15	00 909 909 1	Sperrkantscheibe	Detent edged washer	Disque à bord d'arrêt		x	x	x				SKM 10
16	00 900 637 0	6kt-Schraube	Hex head bolt	Boulon tête hex		x	x	x				M 10 X 30
17	20 056 725 0	Lagerhalter	Bearing holder	Support de palier		1	1	1				
18	20 055 593 0	Lageradapter	Bearing adapter	Adapteur de palier		1	1	1				
19	90 002 432 0	Rillenkugellager 61810 2RS	Grooved ball bearing 61810 2RS	Roulement à billes rainuré 61810 2RS		1	1	1				
20	00 911 553 0	Sicherungsring	Circlip	Circlip		1	1	1				A 50 X 2,0
21	20 056 866 1	Adapter kurz Kunststoff	Adapter short plastic	Adaptateur court plastique		1	1	1				

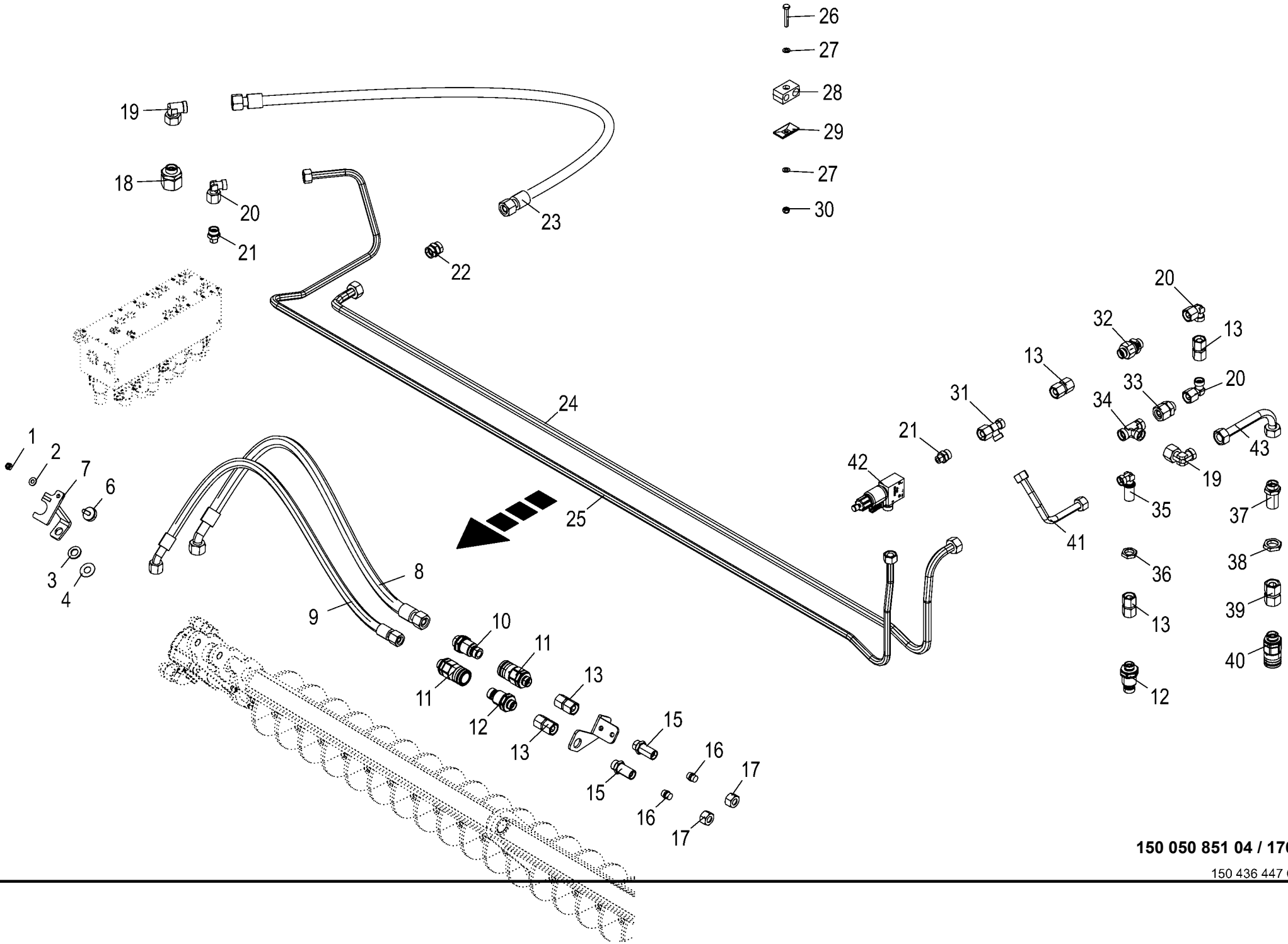

150 050 851 04 / 176.0

150 436 447 05

Messerschleifeinrichtung - Hydraulik
Blade sharpening equipment - Hydraulics
Equipement d'affûtage des couteaux - Système hydraulique

975001 - 996000

150 050 851 04

150 436 447 5 **176.0**

Pos.	ID-Nr.	Benennung	Description	Description	Masch.-Nr-	ZX 430 GL	ZX 470 GL	ZX 560 GL				Bemerkung/Remarks/Remarque
1	00 908 210 0	6kt-Mutter	Hex nut	Écrou hex		x	x	x				M 8
2	00 909 908 1	Sperrkantscheibe	Detent edged washer	Disque à bord d'arrêt		x	x	x				SKM 8
3	00 910 303 1	Scheibe	Washer	Rondelle		x	x	x				17 X 30 X 3
4	00 910 871 0	Passscheibe	Shim ring	Rondelle d'ajustage		x	x	x				16 X 35 X 1
	00 910 822 0	Passscheibe	Shim ring	Rondelle d'ajustage		x	x	x				16 X 35 X 0,5
	00 910 821 0	Passscheibe	Shim ring	Rondelle d'ajustage		x	x	x				16 X 35 X 0,3
6	27 006 135 0	Gummipuffer	Rubber pad	Tampon en caoutchouc		1	1	1				Rd. 30 X 10 / M 8
7	20 250 957 0	Pufferhalter	Pad support	Support du tampon		1	1	1				
8	27 017 819 0	Hyd-Schlauch 2SN 16x950 DKOL DKOL45	Hyd. hose 2 SN 16 x 950 DKOL DKOL 45°	Tuyau flex.hyd. 2 SN 16x950 DKOL DKOL45°		1	1	1				
9	27 017 817 0	Hyd-Schlauch 2SN 12x950 DKOL DKOL45	Hyd. hose 2 SN 12 x 950 DKOL DKOL 45°	Tuyau flex.hyd. 2 SN 12x950 DKOL DKOL45°		1	1	1				
10	27 014 414 0	Flat-Face Kuppl.-Stecker 18L BG3 M26x1,5	Flat-face coupling plug L BG3 M 26 x 1.5	Raccord d'acc. Flat-Face L BG3 M26x1,5		1	1	1				
11	27 013 879 0	Flat-Face Kuppl.-Muffe 15L BG3 M22x1,5	Flat-Face coupling bushing L BG3 M22x1.5	M. d'accoup. Flat-Face L BG3 M22x1,5		2	2	2				
12	27 013 878 0	Flat-Face Kuppl.-Stecker 15L BG3 M22x1,5	Flat-Face coupling plug L BG3 M22x1.5	Raccord d'acc. Flat-Face L BG3 M22x1,5		2	2	2				
13	00 230 744 0	Doppelnippel	Double nipple	Double raccord		7	7	7				L 15
15	00 921 250 0	Gerade-Schottstutzen	Straight 2-way connector	Coupleur droit deux raccords		4	4	4				M 22 X 1,5
16	00 919 913 0	Verschlusskegel mit O-Ring	Locking cone w. O-ring	Cône de verouillage av.joint t		4	4	4				L 15
17	00 921 043 0	Überwurfmutter	Nozzle disc cap	Écrou de buse-pastille		4	4	4				AL 15
18	00 919 659 0	Reduzier-Verschraubung	Reducer fitting	Réduction		1	1	1				KOR 28 / 18 - PL
19	00 921 173 0	Winkelstutzen	Angle lug	Jarret tubulure		2	2	2				L 18
20	00 921 065 1	Winkelstutzen	Angle lug	Jarret tubulure		3	3	3				L 15
21	00 919 761 1	Einschraubstutzen	Male connector	Raccord filet		3	3	3				L 15 - R 3/8"
22	00 921 170 0	Verbindungsstutzen	Connector	Raccord		1	1	1				L 18
23	27 003 848 0	Hochdruckschlauchleitung	High pressure hose line	Conduite de tuyau haute pression		1	1	1				Lg.= 1120
24	20 058 843 0	Hyd.-Leitung 18 x 1,5 x 2338 6 Bögen	Hydraulic line 18 x 1,5 x 2338	Conduite hydraulique 18 x 1,5 x 2338		1	1	1				
25	20 058 842 0	Hyd.-Leitung 15 x 1,5 x 2903 8 Bögen	Hydraulic line 15 x 1,5 x 2903	Conduite hydraulique 15 x 1,5 x 2903		1	1	1				
26	00 901 423 0	6kt-Schraube	Hex head bolt	Boulon tête hex		x	x	x				M 8 X 50
27	00 910 413 0	Scheibe	Washer	Rondelle		x	x	x				8,4 X 17 X 1,6
28	00 925 160 0	Rohrschelle -2 Hälften	Tube clamp -2 halves	Bride -2 moitiés		3	3	3				Bo.= 18/15
29	00 925 134 0	Deckplatte	Cover plate	Plaque de recouvrement		3	3	3				
30	00 908 706 0	Sicherungsmutter	Locknut	Écrou hex		x	x	x				M 8
31	00 921 075 0	L-Stutzen	Adjustable L connection	Raccord L réglable		2	2	2				L 15

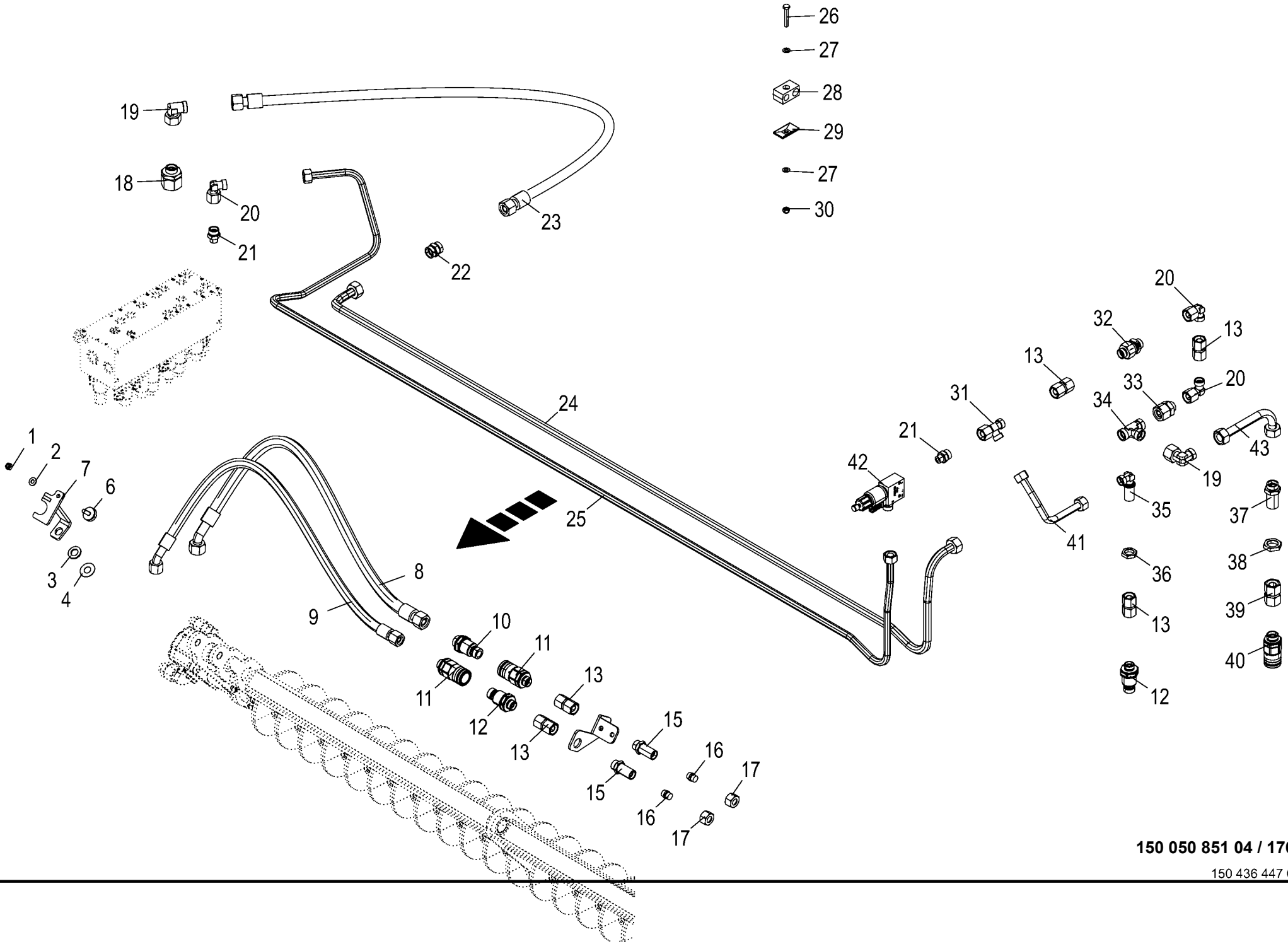

150 050 851 04 / 176.0

150 436 447 05

Messerschleifeinrichtung - Hydraulik
Blade sharpening equipment - Hydraulics
Equipement d'affûtage des couteaux - Système hydraulique

975001 - 996000

150 050 851 04

150 436 447 5 **176.0**

Pos.	ID-Nr.	Benennung	Description	Description	Masch.-Nr-	ZX 430 GL	ZX 470 GL	ZX 560 GL				Bemerkung/Remarks/Remarque
32	90 001 425 0	Rückschlag-Ventil	Valve	Clapet securite		1	1	1				M 22 X 1,5
33	00 921 184 0	Reduzier-Verschraubung	Reducer fitting	Réduction		1	1	1				KOR 18/15-PL
34	00 921 175 0	T-Verbindungsstutzen	T-connector	T-raccord		1	1	1				L 18
35	00 921 112 1	Winkel-Schottstutzen	Angle bulkhead union	Raccord de cloison angulaire		1	1	1				L 15
36	00 921 074 1	6kt-Mutter -niedrige Form	Hex nut -low form	Écrou hex -forme basse		x	x	x				M 22 X 1,5
37	00 921 251 0	Gerade-Schottstutzen	Straight 2-way connector	Coupleur droit deux raccords		1	1	1				M 26 X 1,5
38	00 921 095 1	6kt-Mutter -niedrige Form	Hex nut -low form	Écrou hex -forme basse		1	1	1				M 26 X 1,5
39	00 230 747 0	Doppelnippel	Double nipple	Double raccord		1	1	1				L 18
40	27 014 413 0	Flat-Face Kuppl.-Muffe 18L BG3 M26x1,5	Flat-face coupling bushing L BG3 M26x1.5	M. d'accoup. Flat-Face L BG3 M26x1,5		1	1	1				
41	20 250 079 0	Hyd.-Leitung 15 x 1,5 x 264 2 Bögen	Hydraulic line 15 x 1,5 x 264	Conduite hydraulique 15 x 1,5 x 264		1	1	1				
42	27 018 105 0	Wegeventil m.Geh. 2/2-Sitz, 12V S/W	Direct. control valve+housing	Distributeur + carter		1	1	1				
43	20 250 080 0	Hyd.-Leitung 18 x 2 x 218 1 Bogen	Hydraulic line 18 x 2 x 218	Conduite hydraulique 18 x 2 x 218		1	1	1				

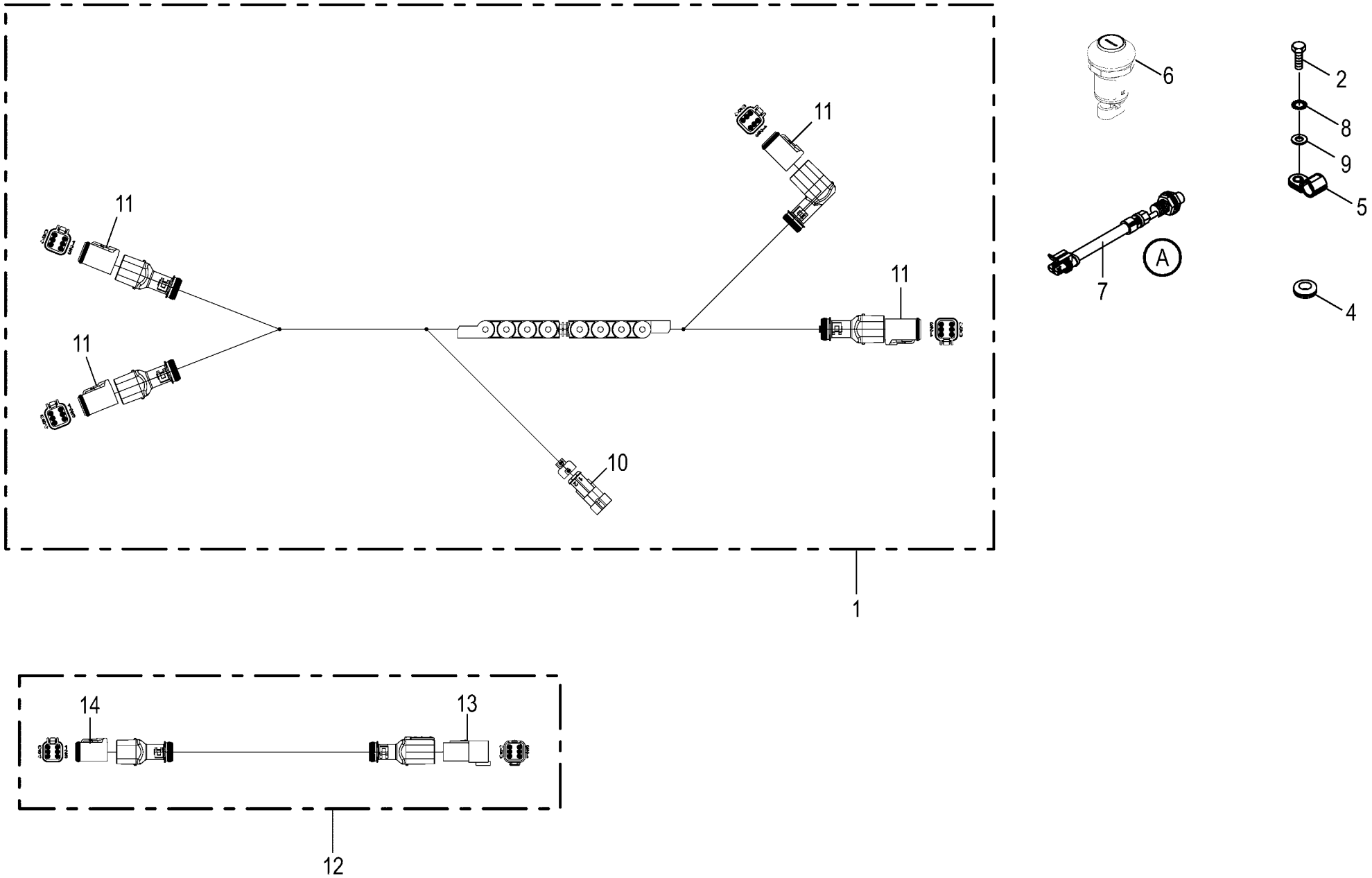

150 050 851 04 / 177.0

150 434 235 05

Elektronik - Messerschleifeinrichtung
Electronics - Blade sharpening equipment
Électronique - Equipement d'affûtage des couteaux

975001 - 996000

150 050 851 04

150 434 235 5 **177.0**

Pos.	ID-Nr.	Benennung	Description	Description	Masch.-Nr-	ZX 430 GL	ZX 470 GL	ZX 560 GL				Bemerkung/Remarks/Remarque
1	20 086 399 0	Kabelbaum elektr. Schleifeinheit 10/2017	CH elec. grinding device 10/ 2017	Fdc unité d'affûtage électrique 10/2017		1	1	1				
2	00 900 608 0	6kt-Schraube	Hex head bolt	Boulon tête hex		x	x	x				M 6 X 20
4	20 083 655 0	Kabelführungstülle 13,5mm 4mm	Grommet 13,5mm 4mm panel	Passe-câble 13,5mm 4mm en tôle		1	1	1				
		Blech										
5	20 081 821 0	Wellschlauchschelle NW13 schraubbar	Corrugated hose clamp NW13 screwable	Collier du tuyau ondulé NW13 vissable		1	1	1				
	20 081 819 0	Wellschlauchschelle NW8,5 schraubbar	Corrugated hose clamp NW8,5 screwable	Collier du tuyau ondulé NW8,5 vissable		2	2	2				
6	20 083 169 1	Drucktaster on-off 1xS 0,1A	Push button on-off 1xS 0,1A	Bouton-poussoir on-off 1xS 0, 1A		1	1	1				
7	00 302 409 2	Ind. Näherungsschalter Namur M12 6mm	Namur sensor Namur M12	Capt. Namur		1	1	1				
8	00 909 906 1	Sperrkantscheibe	Detent edged washer	Disque à bord d'arrêt		x	x	x				SKM 6
9	00 910 411 1	Scheibe	Washer	Rondelle		x	x	x				6,4 X 12,5 X 1,6
10	00 302 356 0	Kupplungsdose	Coupling socket	Connecteur		1	1	1				
11	20 082 572 1	Stecker 6-p Bu grau	Plug 6-p Bu grey	Cavalier 6-p Bu gris		4	4	4				
12	20 084 935 0	Verlängerung 6-p DT 1000mm	Extension 6-p DT 1000mm	Rallonge 6-p DT 1000mm		x	x	x				
13	20 082 571 1	Stecker 6-p St grau	Plug 6-p St grey	Cavalier 6-p St gris		1	1	1				
14	20 082 572 1	Stecker 6-p Bu grau	Plug 6-p Bu grey	Cavalier 6-p Bu gris		1	1	1				

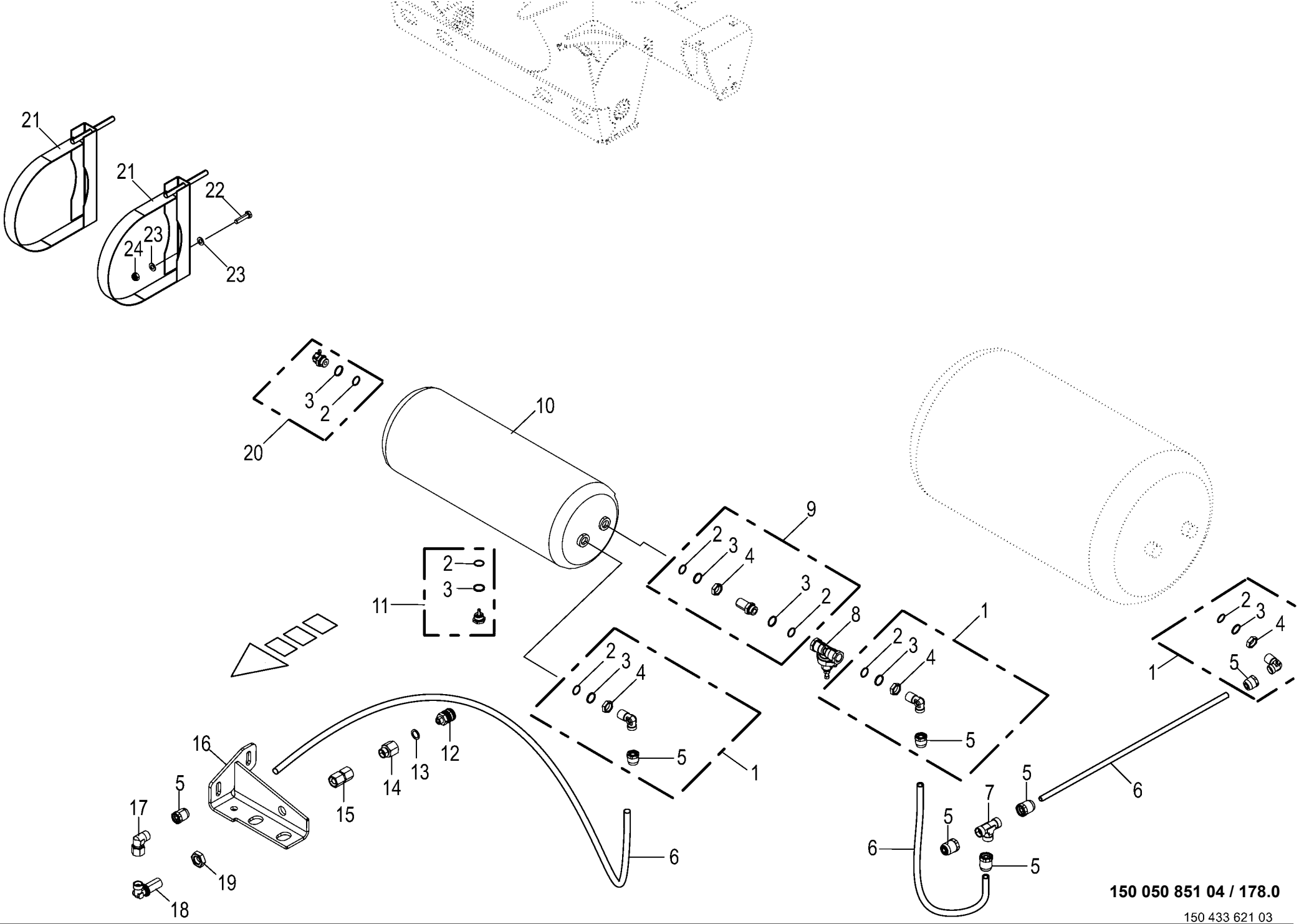

150 050 851 04 / 178.0

150 433 621 03

Messerschleifeinrichtung - Druckluftreinigung
Blade sharpening equipment - Compressed air cleaning
Equipement d'affûtage des couteaux - Nettoyage à air comprimé

975001 - 996000

150 050 851 04

150 433 621 3 **178.0**

Pos.	ID-Nr.	Benennung	Description	Description	Masch.-Nr-	ZX 430 GL	ZX 470 GL	ZX 560 GL				Bemerkung/Remarks/Remarque
1	00 945 489 0	Winkel-Einschraubsteckverbindung	Threaded elbow union	Raccord fileté angulaire		1	1	1				M 22 X 1,5
2	00 945 089 0	O-Ring	O-ring	Joint torique		6	6	6				20,3 X 2,4
3	00 945 088 0	Druckring	Thrust ring	Anneau de pression		6	6	6				M 22
4	00 945 057 1	6kt-Mutter	Hex nut	Écrou hex		x	x	x				M 22 X 1,5
5	00 945 495 0	Steckeinheit	Snap-on connection	Unité enfichable		6	6	6				M 18 X 1,5
6	00 945 132 0	Kunststoffrohr -Id.-Nr.= 1m	Plastic tube -Id.-no.= 1m	Tube plastique -Id.-no.= 1m		x	x	x				12 X 1,5
7	00 921 071 1	T-Stutzen	T connector	Raccord T réglable		1	1	1				L 12
8	00 945 434 0	Überströmventil	Overflow valve	Soupape de trop-plein		1	1	1				
9	00 945 054 2	Stutzen	Lug	Tubulure		1	1	1				M 22 X 1,5
10	00 945 065 0	Druckluftbehälter	Air pressure container	Reservoir a air comprime		1	1	1				30 ltr.
11	00 945 067 1	Entwässerungsventil	Drain valve	Soupape de vidange d'eau		1	1	1				M 22 X 1,5
12	00 940 265 0	Kupplung mit Aussengewinde	Clutch w. external screw threa	Accouplement avec filet extéri		1	1	1				R 1/4"
13	00 937 717 1	Dichtring	Gasket ring	Bague d'étanchéité		1	1	1				A 14 X 20 X 1,5
14	00 919 955 0	Aufschraubverschraubung	Unscrewing connection	Fermeture de dévissage		1	1	1				L 12 R 1/4"
15	00 230 743 0	Doppelnippel	Double nipple	Double raccord		1	1	1				L 12
16	20 059 190 1	Halteblech	Retaining sheet	Tôle de maintien		1	1	1				
17	00 921 067 1	Winkelstutzen	Angle lug	Jarret tubulure		1	1	1				M 18 X 1,5
18	00 921 089 1	Winkel-Schottstutzen	Angle bulkhead union	Raccord de cloison angulaire		1	1	1				L 12
19	00 908 524 2	6kt-Mutter -niedrige Form	Hex nut -low form	Écrou hex -forme basse		x	x	x				M 18 X 1,5
20	00 945 068 3	Prüfanschluss	Connection for testing instr.	Racc. pour appareil de contrôl		1	1	1				M 22 X 1,5/M 16 X 1,5
21	00 945 066 1	Spannband	Tension band	Collier tendeur		2	2	2				
22	00 900 637 0	6kt-Schraube	Hex head bolt	Boulon tête hex		x	x	x				M 10 X 30
23	00 910 414 0	Scheibe	Washer	Rondelle		x	x	x				10,5 X 21 X 2
24	00 908 758 0	Sicherungsmutter	Locknut	Écrou hex		x	x	x				M 10

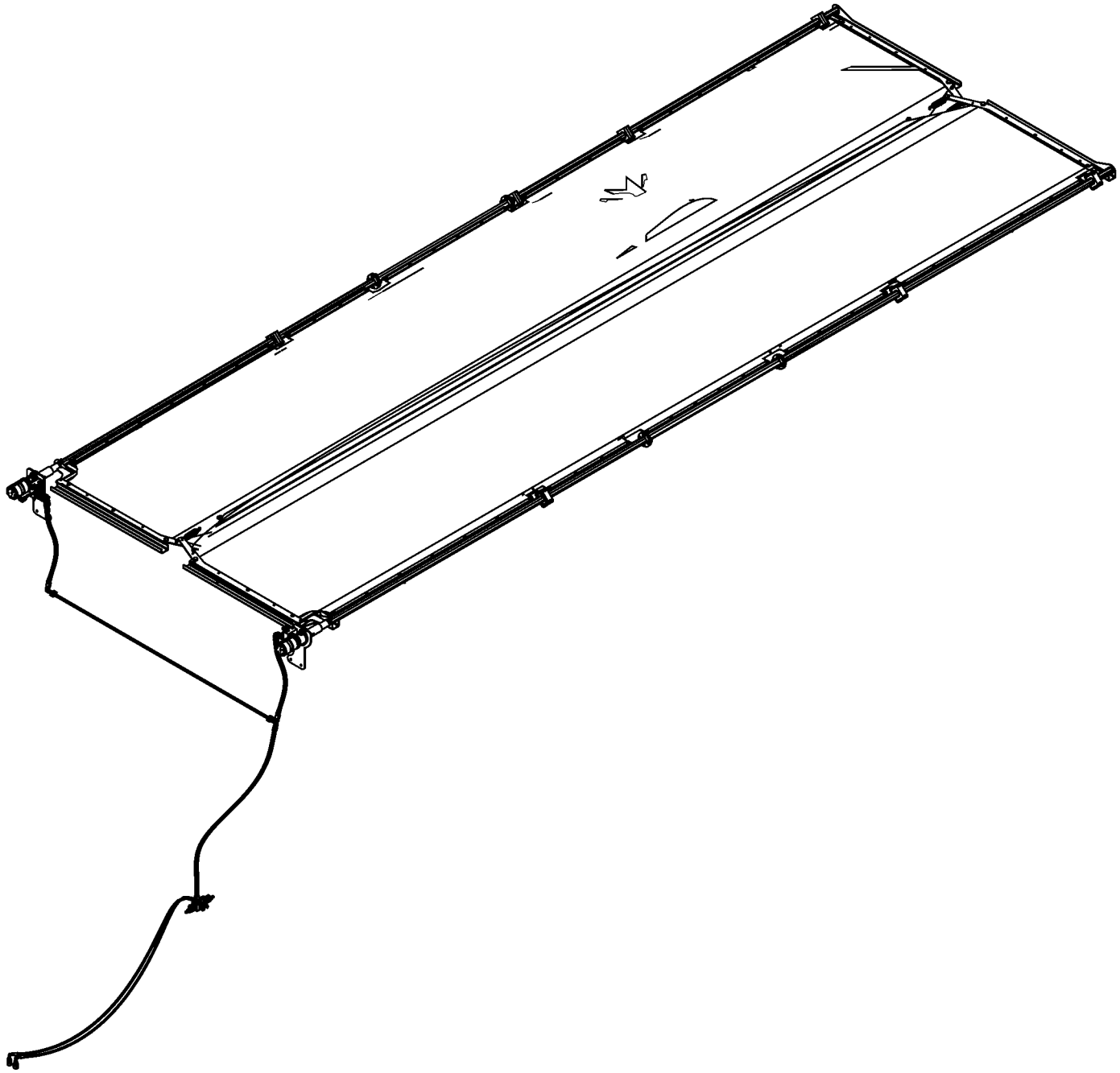

150 050 851 04 / 179.0

150 438 443 01

-----LADERAUMABDECKUNG -----LOADING AREA COVER -----RECOUVREMENT DE I´ESPACE DE CHARGEMENT					975001 - 996000	ZX 430 GL	ZX 470 GL	ZX 560 GL				150 050 851 04 150 438 443 1 179.0
Pos.	ID-Nr.	Benennung	Description	Description	Masch.-Nr-							Bemerkung/Remarks/Remarque
1						.	.	.				

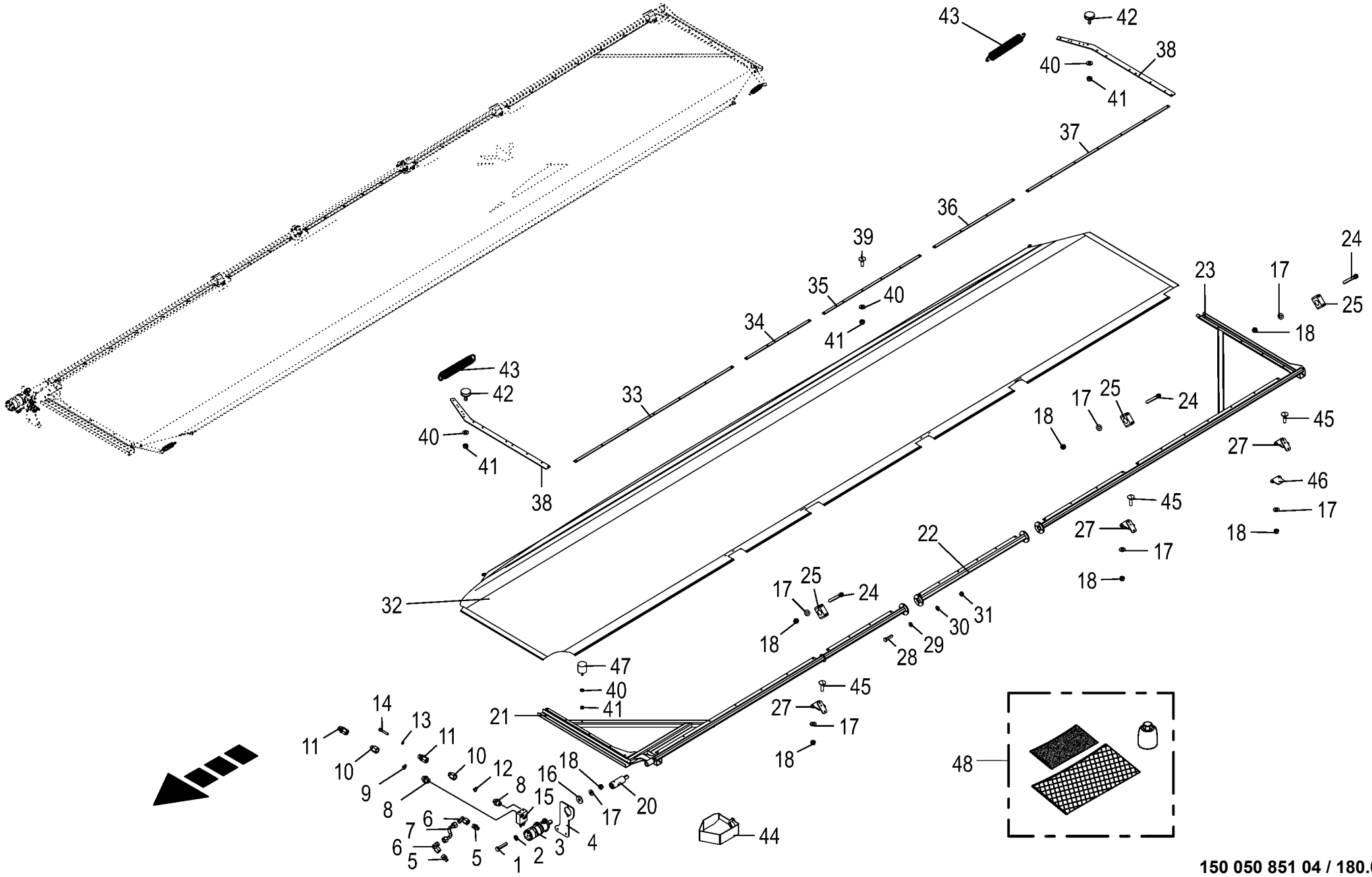

150 050 851 04 / 180.0

150 438 442 08

Hydraulische Laderaumabdeckung
Hydraulic loading area cover
Recouvrement de l'espace de chargement hydraulique

975001 - 996000

150 050 851 04

150 438 442 8 **180.0**

Pos.	ID-Nr.	Benennung	Description	Description	Masch.-Nr-	ZX 430 GL	ZX 470 GL	ZX 560 GL				Bemerkung/Remarks/Remarque
1	00 901 451 0	6kt-Schraube	Hex head bolt	Boulon tête hex		x	x	x				M 12 X 45
	00 901 454 0	6kt-Schraube	Hex head bolt	Boulon tête hex		x	x	x				M 12 X 55
2	00 910 506 1	Scheibe	Washer	Rondelle		x	x	x				13 X 24 X 2,5
3	27 012 815 0	Hyd.-Motor	Hydraulic motor Roller	Moteur hydraulique Galet		2	2	2				
	90 002 222 0	Verschlußschraube G 1/4" A3G m. ED	Locking screw G 1/4" A3G with ED	Vis obturatrice G 1/4" A3G		2	2	2				
4	20 057 379 0	Flansch	Flange	Bride		2	2	2				
5	00 919 630 0	Einschraubstutzen	Male connector	Raccord filet		4	4	4				L 12/G 1/4"
6	00 921 067 1	Winkelstutzen	Angle lug	Jarret tubulure		4	4	4				M 18 X 1,5
7	20 057 708 0	Hyd.-Leitung 12 x 1,5 x 162 2 Bögen -links	Hydraulic line 12 x 1,5 x 162 -left	Conduite hydraulique 12 x 1,5 x 162 -gauche		1	1	1				
	20 057 707 0	Hyd.-Leitung 12 x 1,5 x 150 2 Bögen -rechts	Hydraulic line 12 x 1,5 x 150 -right	Conduite hydraulique 12 x 1,5 x 150 -droite		1	1	1				
8	00 919 602 1	Einschraubstutzen	Male connector	Raccord filet		4	4	4				L 12 E R 1/2"
9	27 011 469 0	Drosselscheibe eins. fest 0,7 15,7x18,7	Throttling disc 0,7 15,7x18,7	Rondelle d'étranglement unilat fixe		2	2	2				
10	00 276 337 1	Drosselgehäuse	Ahrottle housing	Boîtier d' étranglement		4	4	4				M 18 X 1,5 / M 18 X 1,5
11	00 921 093 1	Einschraubstutzen	Male connector	Raccord filet		4	4	4				M 18 X 1,5
12	27 011 468 0	Drosselscheibe eins. fest 0,5 15,7x18,7	Throttling disc 0,5 15,7x18,7	Rondelle d'étranglement unilat fixe		2	2	2				
13	00 909 903 0	Sperrkantscheibe	Detent edged washer	Disque à bord d'arrêt		x	x	x				SKZ 8
14	00 903 340 1	Zylinderschraube	Allen screw	Vis tête cylindrique		x	x	x				M 8 X 45
15	27 012 816 0	Senkbremsventil KPBR 250-1DP	Lowering brake valve KPBR 250-1DP	Vanne de frein d'abaissem. KPBR 250-1DP		2	2	2				
16	00 910 609 0	Scheibe	Washer	Rondelle		x	x	x				13 X 37 X 3
17	00 909 910 1	Sperrkantscheibe	Detent edged washer	Disque à bord d'arrêt		x	x	x				SKM 12
18	00 908 701 0	Sicherungsmutter	Locknut	Écrou hex		x	x	x				M 12
20	20 057 378 2	Adapterhülse				2	2	2				
	00 905 940 1	Gewindestift	Threaded pin	Goujon fileté		4	4	4				M 6 X 8
21	20 057 368 2	Rahmen vorne, links	Frame front, left	Cadre avant, ga.		1	1	1				
	20 057 369 2	Rahmen vorne, rechts	Frame front, right	Cadre avant, dr.		1	1	1				
22	20 059 503 0	Verlängerung	Extension	Rallonge		2						
	20 057 370 0	Verlängerung Laderaumabdeckung	Extension loading area cover	Rall. recouv. de l'espace de chargement			2					
	20 058 746 0	Verlängerung	Extension loading area cover	Rallonge couvercle de l'espace de chrgt.				2				
23	20 057 366 2	Rahmen hinten, links	Frame rear, left	Cadre arrière ga.		1	1	1				
	20 057 367 2	Rahmen hinten, rechts	Frame rear right	Cadre arrière dr.		1	1	1				

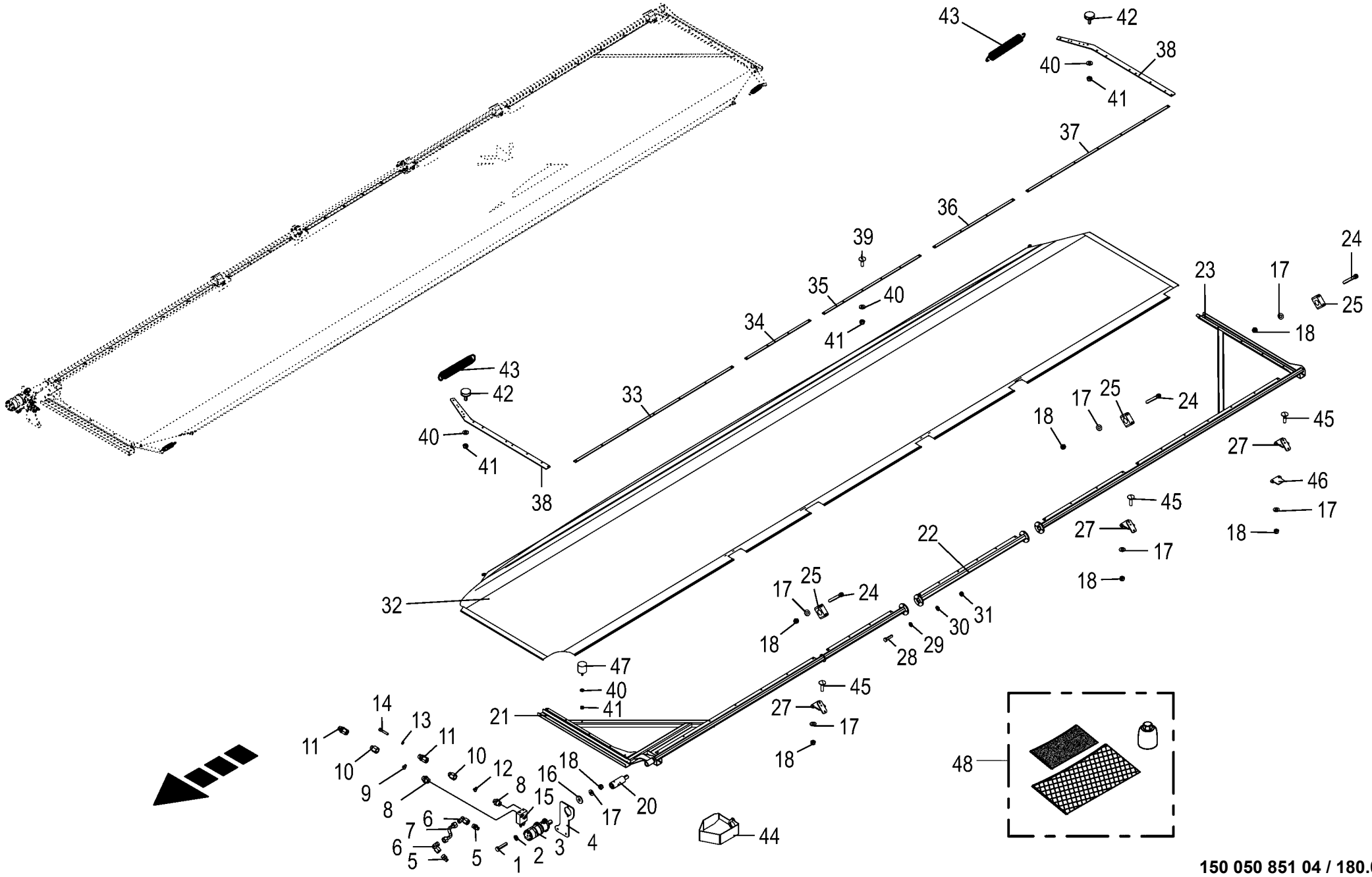

150 050 851 04 / 180.0

150 438 442 08

Hydraulische Laderaumabdeckung
Hydraulic loading area cover
Recouvrement de l'espace de chargement hydraulique

975001 - 996000

150 050 851 04

150 438 442 8 **180.0**

Pos.	ID-Nr.	Benennung	Description	Description	Masch.-Nr-	ZX 430 GL	ZX 470 GL	ZX 560 GL				Bemerkung/Remarks/Remarque
24	00 903 150 0	Zylinderschraube	Allen screw	Vis tête cylindrique		x	x	x				M 12 X 100
25	27 014 557 0	Rohrschelle 50,8mm glatt	Pipe cl. 50,8mm	Collier 50,8mm		6	6	8				
27	20 056 014 0	Halter	Support	Support		6	6	8				
28	00 901 431 0	6kt-Schraube	Hex head bolt	Boulon tête hex		x	x	x				M 10 X 40
29	00 910 414 0	Scheibe	Washer	Rondelle		x	x	x				10,5 X 21 X 2
30	00 909 909 1	Sperrkantscheibe	Detent edged washer	Disque à bord d'arrêt		x	x	x				SKM 10
31	00 908 758 0	Sicherungsmutter	Locknut	Écrou hex		x	x	x				M 10
32	20 059 506 0	Netz Laderaumabdeckung links	Net loading area cover left	Filet recouvr. de l'espace de charg. ga.		1						
	20 057 900 0	Netz Laderaumabdeckung links	Net loading area cover left	Filet recouvr. de l'espace de charg. ga.			1					
	20 058 766 0	Netz Laderaumabdeckung links	Net loading area cover left	Filet recouvr. de l'espace de charg. ga.				1				
	20 059 504 0	Netz Laderaumabdeckung rechts	Net loading area cover right	Filet recouvr. de l'espace de charg. dr.		1						
	20 057 901 0	Netz Laderaumabdeckung rechts	Net loading area cover right	Filet recouvr. de l'espace de charg. dr.			1					
	20 058 765 0	Netz Laderaumabdeckung rechts	Net loading area cover right	Filet recouvr. de l'espace de charg. dr.				1				
33	20 057 694 0	Klemmleiste 2050 lg.	Terminal strip 2050 lg.	Réglette de bornes lg. 2050		2	2	2				
34	20 057 695 0	Klemmleiste 834 lg.	Terminal strip 834 lg.	Réglette de bornes lg. 834		2	2	2				
35	20 059 505 0	Klemmleiste	Terminal strip	Réglette de bornes		2						
	20 057 902 0	Klemmleiste L=1258	Terminal strip L=1258	Réglette de bornes L=1258			2					
36	20 057 696 0	Klemmleiste 1035 lg.	Terminal strip 1035 lg.	Réglette de bornes lg. 1035		2	2	6				
37	20 057 697 0	Klemmleiste 1839 lg.	Terminal strip 1839 lg.	Réglette de bornes lg. 1839		2	2	2				
38	20 057 693 2	Klemmblech	Clamping sheet	Plaque de serrage		4	4	4				
39	00 904 732 2	Flachrundschraube	Coach bolt	Vis a tête bombée		x	x	x				M 8 X 25
40	00 909 908 1	Sperrkantscheibe	Detent edged washer	Disque à bord d'arrêt		x	x	x				SKM 8
41	00 908 706 0	Sicherungsmutter	Locknut	Écrou hex		x	x	x				M 8
42	27 006 135 0	Gummipuffer -rechts	Rubber pad -right	Tampon en caoutchouc -droite		2	2	2				Rd. 30 X 10 / M 8
43	00 286 248 0	Zugfeder	Tension spring	Ressort de traction		4	4	4				5 X 32 X 240
44	20 254 553 0	Schutz	Guard	Protection		2	2	2				
45	00 904 779 1	Flachrundschraube	Coach bolt	Vis a tête bombée		x	x	x				M 12 X 45 -10.9
46	20 251 419 0	Distanzblech 120mm	Distance sheet 120 mm	Tôle d'écartement 120mm		2	2	2				
47	27 009 788 0	Gummipuffer -links und rechts	Rubber pad -Left and right	Tampon en caoutchouc -gauche et droite		2	2	2				Rd. 40 X 38 M 8
48	27 016 190 0	Rep.-Satz für Netze Laderaumabdeckung	Repair kit for nets loading area cover	JPC p. filets recouv. de l'esp.de charg.		x	x	x				

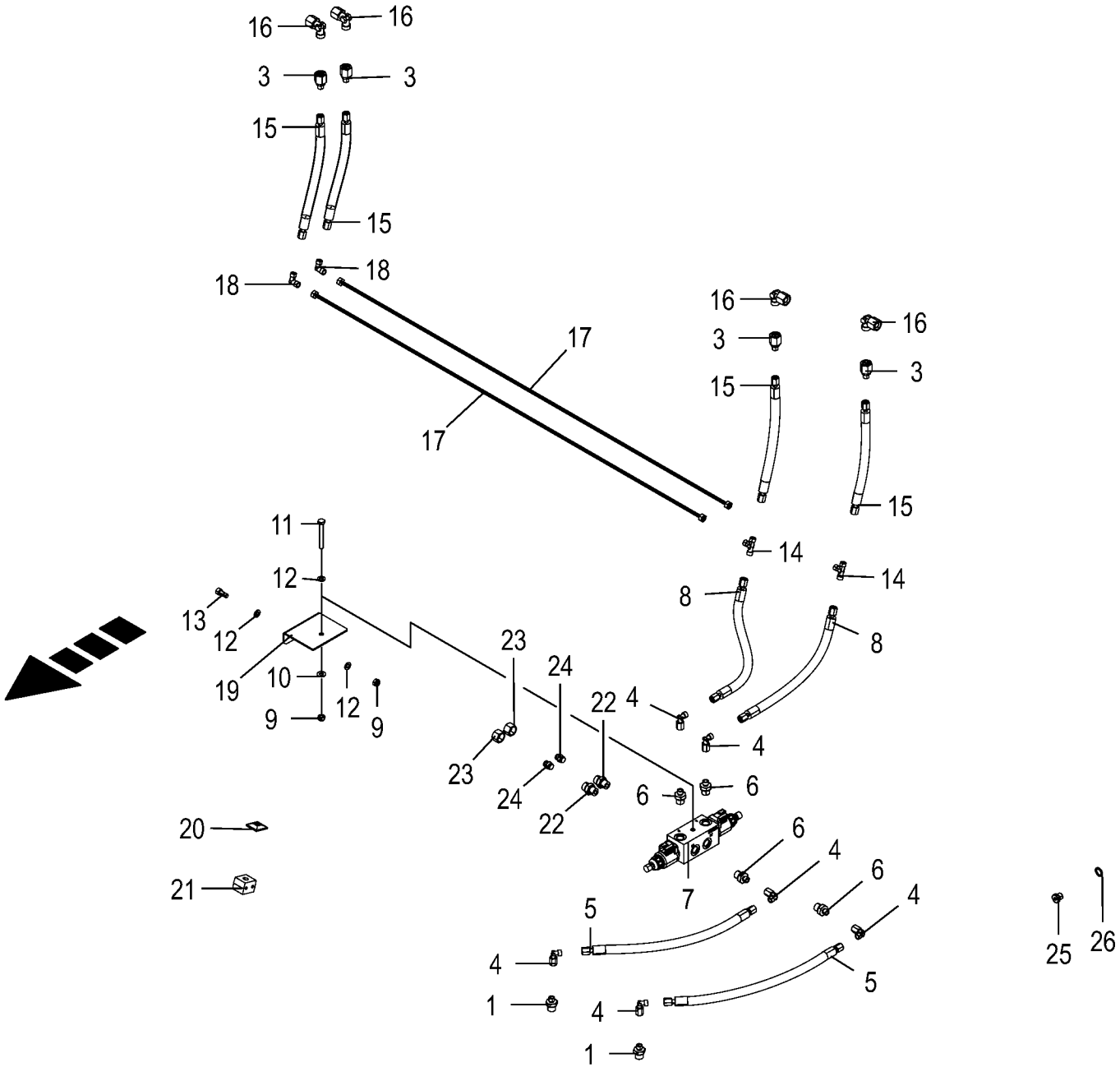

150 050 851 04 / 181.0

150 438 509 03

Hydraulische Laderaumabdeckung
Hydraulic loading area cover
Recouvrement de l’espace de chargement hydraulique

975001 - 996000

150 050 851 04

150 438 509 3 **181.0**

Pos.	ID-Nr.	Benennung	Description	Description	Masch.-Nr-	ZX 430 GL	ZX 470 GL	ZX 560 GL				Bemerkung/Remarks/Remarque
1	00 919 741 1	Einschraubstutzen	Male connector	Raccord filet		2	2	2				M 12 X 1,5 / R 3/8"
3	00 921 083 1	Reduzier-Verschraubung	Reducer fitting	Réduction		4	4	4				M 18 X 1,5 / M 12 X 1,5
4	00 921 225 0	Winkelstutzen	Angle lug	Jarret tubulure		4	4	4				M 12 X 1,5
5	27 000 168 1	Hyd-Schlauch 1SN-K 6x2400	Hyd. hose 1SN-K 6x2400 DKOL	Flex. hyd. 1SN-K 6x2400 DKOL		2	2	2				
		DKOL DKOL	DKOL	DKOL								
6	00 919 019 1	Einschraubstutzen	Male connector	Raccord filet		4	4	4				L 6 / M 16 X 1,5
7	27 013 968 0	Hydr.-Optionalblock	Hyd. optional block	Bloc optionnel hydraulique		1	1	1				
	00 919 069 0	2/2-Wegeventil	2/2-Directional-control valve	2/2-Distributeur		2	2	2				12 V
	27 011 186 0	Spule 12V S/W DT-Stecker	Coil 12V S/W DT-Plug	Bobine 12V S/W DT-Connecteur		2	2	2				
8	00 919 876 1	Hyd-Schlauch 1SN-K 6x1600	Hyd. hose 1SN-K 6x1600 DKOL	Flex. hyd. 1SN-K 6x1600 DKOL		2	2	2				
		DKOL DKOL	DKOL	DKOL								
9	00 908 706 0	Sicherungsmutter	Locknut	Écrou hex		x	x	x				M 8
10	00 909 908 1	Sperrkantscheibe	Detent edged washer	Disque à bord d'arrêt		x	x	x				SKM 8
11	00 901 048 1	6kt-Schraube	Hex head bolt	Boulon tête hex		x	x	x				M 8 X 65
12	00 910 413 0	Scheibe	Washer	Rondelle		x	x	x				8,4 X 17 X 1,6
13	00 903 075 1	Zylinderschraube	Allen screw	Vis tête cylindrique		x	x	x				M 8 X 20
14	00 921 070 1	T-Verbindungsstutzen	T-connector	T-raccord		2	2	2				L 6
15	00 920 042 1	Hyd-Schlauch 1SN-K 6x700 DKOL	Hydraulic hose 1SN-K 6	Flexible hydraulique 1SN-K 6		4	4	4				
		DKOL										
16	00 921 067 1	Winkelstutzen	Angle lug	Jarret tubulure		4	4	4				M 18 X 1,5
17	20 058 854 0	Hyd.-Leitung 6 x 1 x 2328 0 Bögen	Hydraulic line 6 x 1 x 2328	Conduite hydraulique 6 x 1 x 2328		2	2	2				
18	00 920 917 0	Winkel-Verbindungsstutzen	Elbow union	Raccord coude		2	2	2				L 6
19	20 058 853 0	Halter	Support opt. plate loading area cover	Support tôle optionnelle		1	1	1				
20	00 925 135 0	Deckplatte	Cover plate	Plaque de recouvrement		2	2	2				
21	00 925 138 0	Rohrschelle -2 Hälften	Tube clamp -2 halves	Bride -2 moitiés		2	2	2				Bo.= 6 / 6
22	00 921 060 2	Einschraubstutzen	Male connector	Raccord filet		2	2	2				L 12 MB
23	00 921 206 0	Überwurfmutter	Nozzle disc cap	Écrou de buse-pastille		2	2	2				AL 12
24	00 919 300 0	Verschlusskegel mit O-Ring	Locking cone w. O-ring	Cône de verouillage av.joint t		2	2	2				L 12
25	90 002 222 0	Verschlußschraube G 1/4" A3G m. ED	Locking screw G 1/4" A3G with ED	Vis obturatrice G 1/4" A3G		2	2	2				
26	00 937 717 1	Dichtring	Gasket ring	Bague d'étanchéité		2	2	2				A 14 X 20 X 1,5

Zubehör
Accessories
Accessoires

-----ZUBEHÖR -----ACCESSORIES -----ACCESSOIRES					975001 - 996000	ZX 430 GL	ZX 470 GL	ZX 560 GL				150 050 851 04 150 435 591 1 182.0
Pos.	ID-Nr.	Benennung	Description	Description	Masch.-Nr-							Bemerkung/Remarks/Remarque
1						.	.	.				

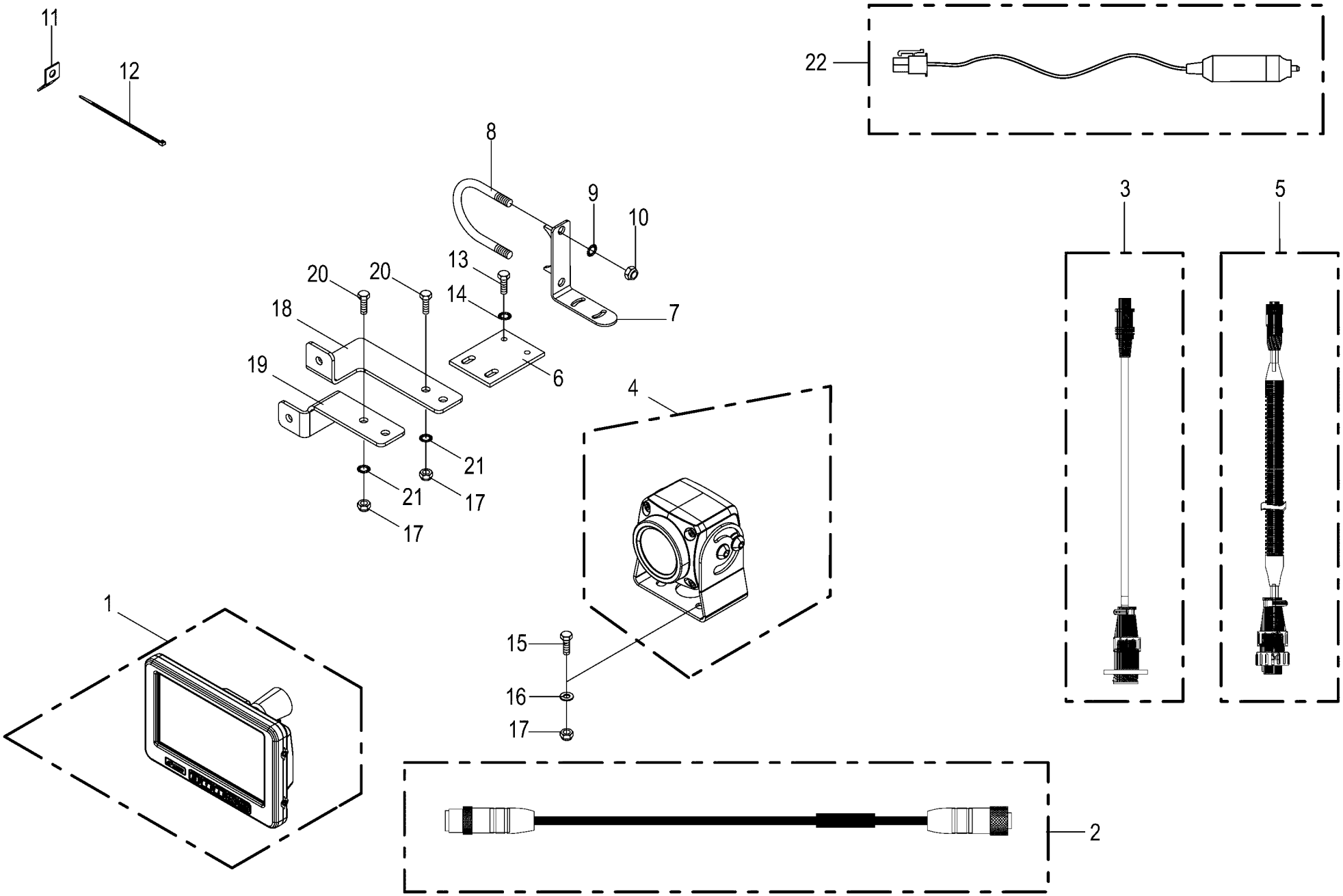

150 050 851 04 / 183.0

150 357 701 12

Videosystem -optional
Video system
System vidéo

975001 - 996000

150 050 851 04

150 357 701 12 **183.0**

Pos.	ID-Nr.	Benennung	Description	Description	Masch.-Nr-	ZX 430 GL	ZX 470 GL	ZX 560 GL				Bemerkung/Remarks/Remarque
1	20 085 156 0	Monitor 7"	Monitor 7"	Moniteur 7"		x	x	x				
2	20 083 028 0	Verlängerung 5-p M12x1 5000mm	Extension 5-p M12x1 5,000mm	Rallonge 5-p M12x1 5000mm		x	x	x				
	20 083 025 0	Verlängerung 5-p M12x1 10000mm	Extension 5-p M12x1 10,000mm	Rallonge 5-p M12x1 10000mm		x	x	x				
3	20 084 470 0	Adapter 4-p Mini DIN - 7-p CPC	Adapter 4-p Mini DIN - 7-p CPC	Adaptateur 4-p Mini DIN - 7-p CPC		x	x	x				
4	20 085 509 0	Kamera 90°	Camera 90° CMOS	Caméra 90° CMOS		x	x	x				
5	20 084 476 0	Adapter 7-p CPC - 5-p M12x1	Adapter 7-p CPC - 5-p M12x1	Adaptateur 7-p CPC - 5-p M12x1		x	x	x				
6	20 053 605 0	Befestigungsplatte	Attatching plate	Plateau de fixation		x	x	x				
7	20 062 586 0	Winkel	Angle	Angle		x	x	x				
8	00 291 147 1	Bügelschraube	Stirrup bolt	Vis d'étrier		x	x	x				M 10 X 229
9	00 909 909 1	Sperrkantscheibe	Detent edged washer	Disque à bord d'arrêt		x	x	x				SKM 10
10	00 908 758 0	Sicherungsmutter	Locknut	Écrou hex		x	x	x				M 10
11	00 336 735 1	Halteblech	Holding plate	Tôle de fixation		x	x	x				
12	00 922 671 1	Kabelbinder	Cable band	Collier de serrage		x	x	x				Lg.= 300
	00 922 674 0	Kabelbinder	Cable band	Collier de serrage		x	x	x				Lg.= 200
13	00 900 616 0	6kt-Schraube	Hex head bolt	Boulon tête hex		x	x	x				M 8 X 25
14	00 909 908 1	Sperrkantscheibe	Detent edged washer	Disque à bord d'arrêt		x	x	x				SKM 8
15	00 900 608 0	6kt-Schraube	Hex head bolt	Boulon tête hex		x	x	x				M 6 X 20
16	00 910 411 1	Scheibe	Washer	Rondelle		x	x	x				6,4 X 12,5 X 1,6
17	00 908 704 1	Sicherungsmutter	Locknut	Écrou hex		x	x	x				M 6
18	20 062 923 0	Winkel	Angle	Angle		x	x	x				
19	20 062 924 0	Winkel	Angle	Angle		x	x	x				
20	00 901 028 1	6kt-Schraube	Hex head bolt	Boulon tête hex		x	x	x				M 6 X 30
21	00 909 906 1	Sperrkantscheibe	Detent edged washer	Disque à bord d'arrêt		x	x	x				SKM 6
22	20 083 763 0	Kabel Spannungsversorgung-Monitor 2m	Cable power supply monitor 2m	Câble moniteur alimentation en tension 2		x	x	x				

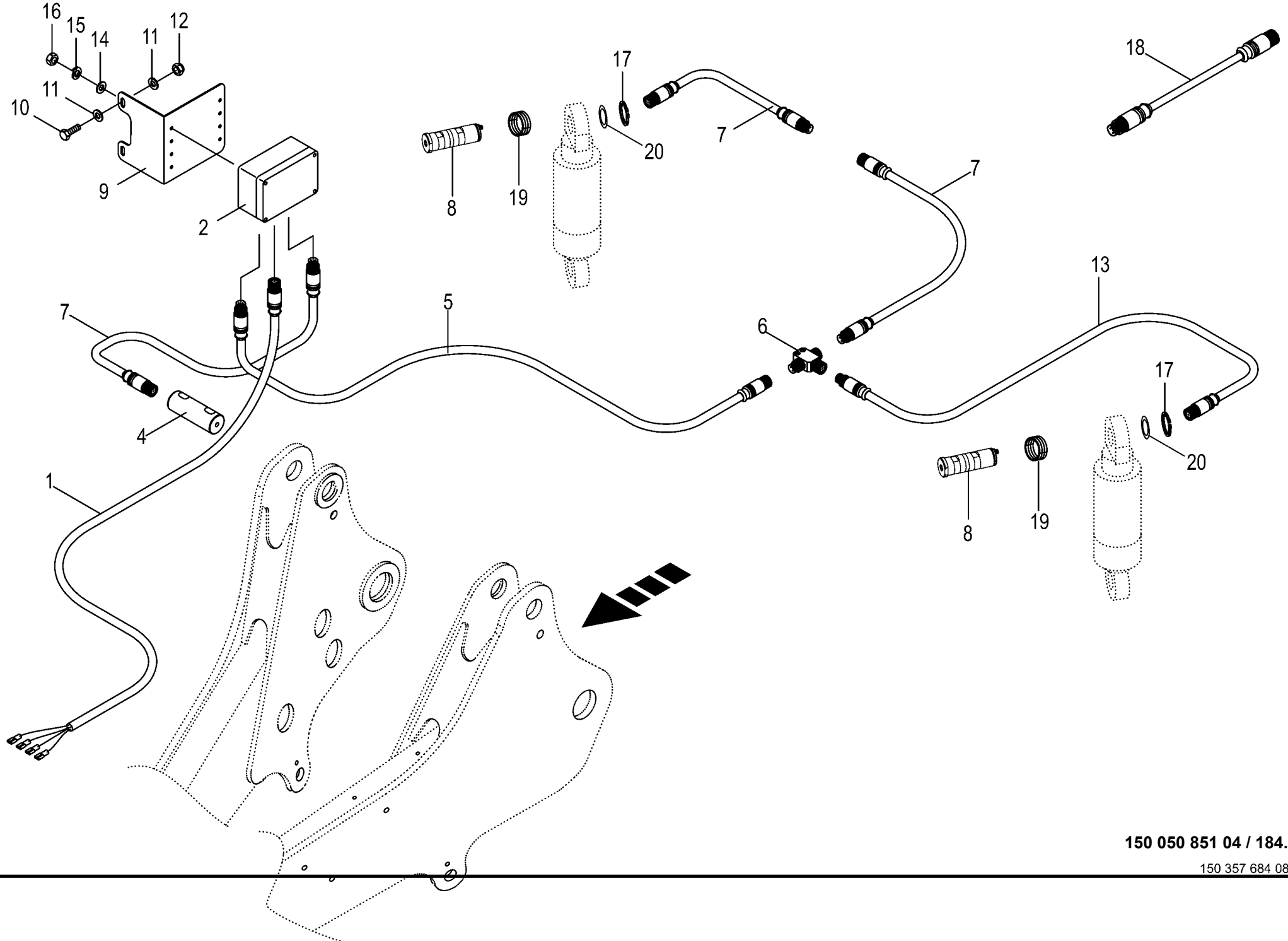

150 050 851 04 / 184.0

150 357 684 08

Elektronische Wiegeeinrichtung -optional **Electromical load sensing equipmet** **Dispositif de pesée électronique**					975001 - 996000	ZX 430 GL	ZX 470 GL	ZX 560 GL				**150 050 851 04** 150 357 684 8 **184.0**
Pos.	ID-Nr.	Benennung	Description	Description	Masch.-Nr-							Bemerkung/Remarks/Remarque
1	20 080 667 0	Kabel -4-polig	Cable -4-pole	Câble -4-pôle		1	1	1				Lg.= 1200
2	20 083 964 0	ECU FMA 8bit 3ST 2014/09	ECU FMA 8bit 3 plugs 2014/09	ECU FMA 8bit 3con. 2014/09		1	1	1				
4	20 051 478 1	Kraftsensor	Power sensor	Capteur de pissance		1	1	1				Rd. 40 X 129
5	20 083 945 0	Verlängerung 5-p M12x1 6000mm -4-polig	Extension 5-p M12x1 6,000mm - 4-pole	Rallonge 5-p M12x1 6000mm -4-pôle		1	1	1				
6	20 083 696 0	T-Verteiler M12X1 -4-polig	T-distributor M12X1 -4-pole	Répartiteur en T M12X1 -4-pôle		1	1	1				
7	20 083 941 0	Verlängerung 5-p M12x1 2000mm -4-polig	Extension 5-p M12x1 2,000mm - 4-pole	Rallonge 5-p M12x1 2000mm -4-pôle		1	1	1				
8	20 057 939 0	Kraftsensor DMS	Force sensor Strain gauge	Capteur de force Jauge de déformation		2	2	2				
9	20 053 614 1	Befestigungswinkel	Fastening angle	Angle d'attache		1	1	1				
10	00 900 608 0	6kt-Schraube	Hex head bolt	Boulon tête hex		x	x	x				M 6 X 20
11	00 910 351 1	Scheibe	Washer	Rondelle		x	x	x				6,4 X 18 X 1,6
12	00 908 704 1	Sicherungsmutter	Locknut	Écrou hex		x	x	x				M 6
13	20 083 939 0	Verlängerung 5-p M12x1 1000mm	Extension 5-p M12x1 1,000mm	Rallonge 5-p M12x1 1000mm		1	1	1				
14	00 910 325 0	Scheibe	Washer	Rondelle		x	x	x				4,3 X 9 X 0,8
15	00 910 001 0	Federring	Spring washer	Rondelle elastique		x	x	x				B 4
16	00 908 006 1	6kt-Mutter	Hex nut	Écrou hex		x	x	x				M 4
17	00 911 553 0	Sicherungsring	Circlip	Circlip		x	x	x				A 50 X 2,0
18	20 083 945 0	Verlängerung 5-p M12x1 6000mm	Extension 5-p M12x1 6,000mm	Rallonge 5-p M12x1 6000mm		1	1	1				
	20 083 941 0	Verlängerung 5-p M12x1 2000mm	Extension 5-p M12x1 2,000mm	Rallonge 5-p M12x1 2000mm		3	3	3				
	20 083 939 0	Verlängerung 5-p M12x1 1000mm	Extension 5-p M12x1 1,000mm	Rallonge 5-p M12x1 1000mm		1	1	1				
	20 083 938 0	Verlängerung 5-p M12x1 750mm	Extension 5-p M12x1 750mm	Rallonge 5-p M12x1 750mm		1	1	1				
	20 083 934 0	Verlängerung 5-p M12x1 300mm	Extension 5-p M12x1 300mm	Rallonge 5-p M12x1 300mm		1	1	1				
19	00 286 945 0	Distanzhülse	Spacer bushing	Douille entretoise		x	x	x				Ro. 57 X 2,9 X 7,5
20	00 910 905 1	Passscheibe	Shim ring	Rondelle d'ajustage		x	x	x				50 X 62 X 2,0
	00 910 904 0	Passscheibe	Shim ring	Rondelle d'ajustage		x	x	x				50 X 62 X 1,0

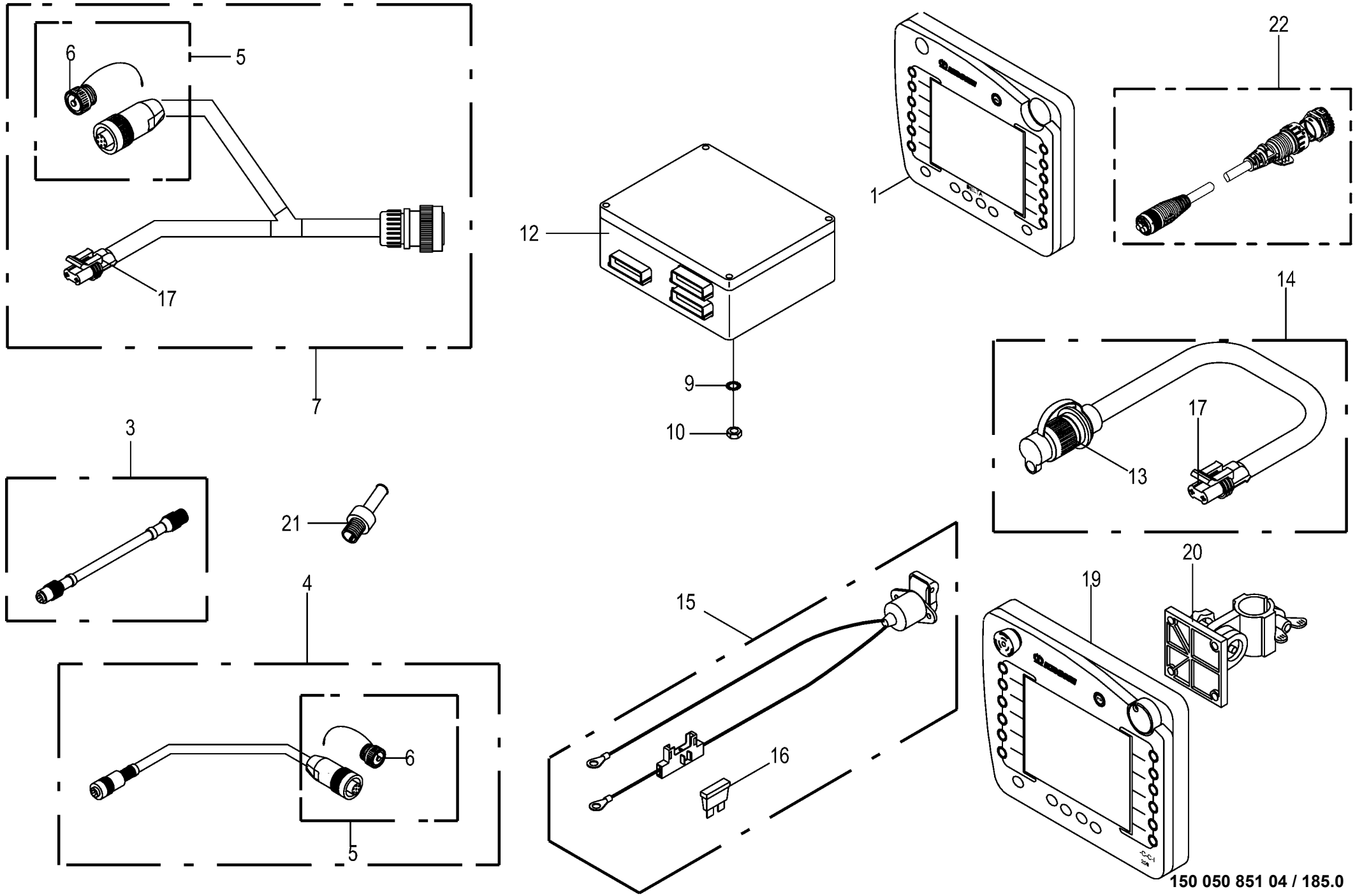

150 050 851 04 / 185.0

150 431 592 02

Terminal / Jobrechner -Komfort Terminal / Job computer Terminal / Calculateur des travaux					975001 - 996000	ZX 430 GL	ZX 470 GL	ZX 560 GL				150 050 851 04 150 431 592 2 185.0
Pos.	ID-Nr.	Benennung	Description	Description	Masch.-Nr-							Bemerkung/Remarks/Remarque
1	20 081 637 3	Terminal Delta 2017/48	TRM Delta 2017/48	Terminal Delta 2017/48		1	1	1				
3	00 303 174 0	Verlängerungskabel -8-polig	Extension cable -8-pole	Cable de rallonge -8-pôle		1	1	1				Lg.= 2500
	00 302 959 0	Verlängerungskabel -8-polig	Extension cable -8-pole	Cable de rallonge -8-pôle		1	1	1				Lg.= 5000
4	20 083 963 0	Adapter 8-p M12x1 - 7-p 692/ 693	Adapter 8-p M12x1 - 7-p 692/ 693	Adaptateur 8-pôles M12x1-7-pôles 692/693		1	1	1				
5	20 080 206 0	Stecker -7-polig	Plug -7-pole	Connecteur -7-pôle		x	x	x				
6	00 302 051 0	Schutzkappe	Protective cap	Capuchon protecteur		x	x	x				
7	20 080 384 0	Kabelbaum -ISO	Wiring harness -ISO	Faisceau electrique -ISO		1	1	1				
9	00 909 906 1	Sperrkantscheibe	Detent edged washer	Disque à bord d'arrêt		x	x	x				SKM 6
10	00 908 208 0	6kt-Mutter	Hex nut	Écrou hex		x	x	x				M 6
12	20 083 847 0	ECU KMC 16bit 3ST 2014/05 -ISO	ECU KMC 16 bit 3pl. 2014/05 -ISO	ECU KMC 16 bit 3 con. 2014/05 -ISO		1	1	1				
13	00 924 675 0	Stecker -2-polig	Plug -2-pole	Connecteur -2-pôle		x	x	x				
14	20 080 601 0	Kabel	Cable	Câble		1	1	1				Lg.= 5000
15	00 303 914 0	Spannungsversorgung -2-polig	Power supply -2-pole	Branchement electrique -2-pôle		1	1	1				
16	00 301 856 0	Flachstecksicherung	Flat fuse	Fusible plat		x	x	x				20 A
17	20 080 373 0	Stecker -2-polig	Plug -2-pole	Connecteur -2-pôle		x	x	x				
19	20 080 984 7	Terminal CCI 200 2016/26 - optional	Terminal CCI 200 2016/26 - optional	Terminal CCI 200 2016/26 - optionnel		1	1	1				
20	20 081 229 0	Halter -optional	Support -optional	Cadre support -optionnel		1	1	1				
	27 017 197 0	Reduzierhülse 30/25	Reducing bushing 30/25	Douille de réduction 30/25		1	1	1				
21	00 302 300 0	Abschlusswiderstand	Terminal resistance	Resistance terminale		x	x	x				120 Ohm 0,25W
22	20 086 886 0	Adapter 11-p ECO-MATE - 9-p AHDP	Adapter 11-p ECO-MATE - 9-p AHDP	Adaptateur 11-p ECO-MATE - 9- p AHDP		1	1	1				

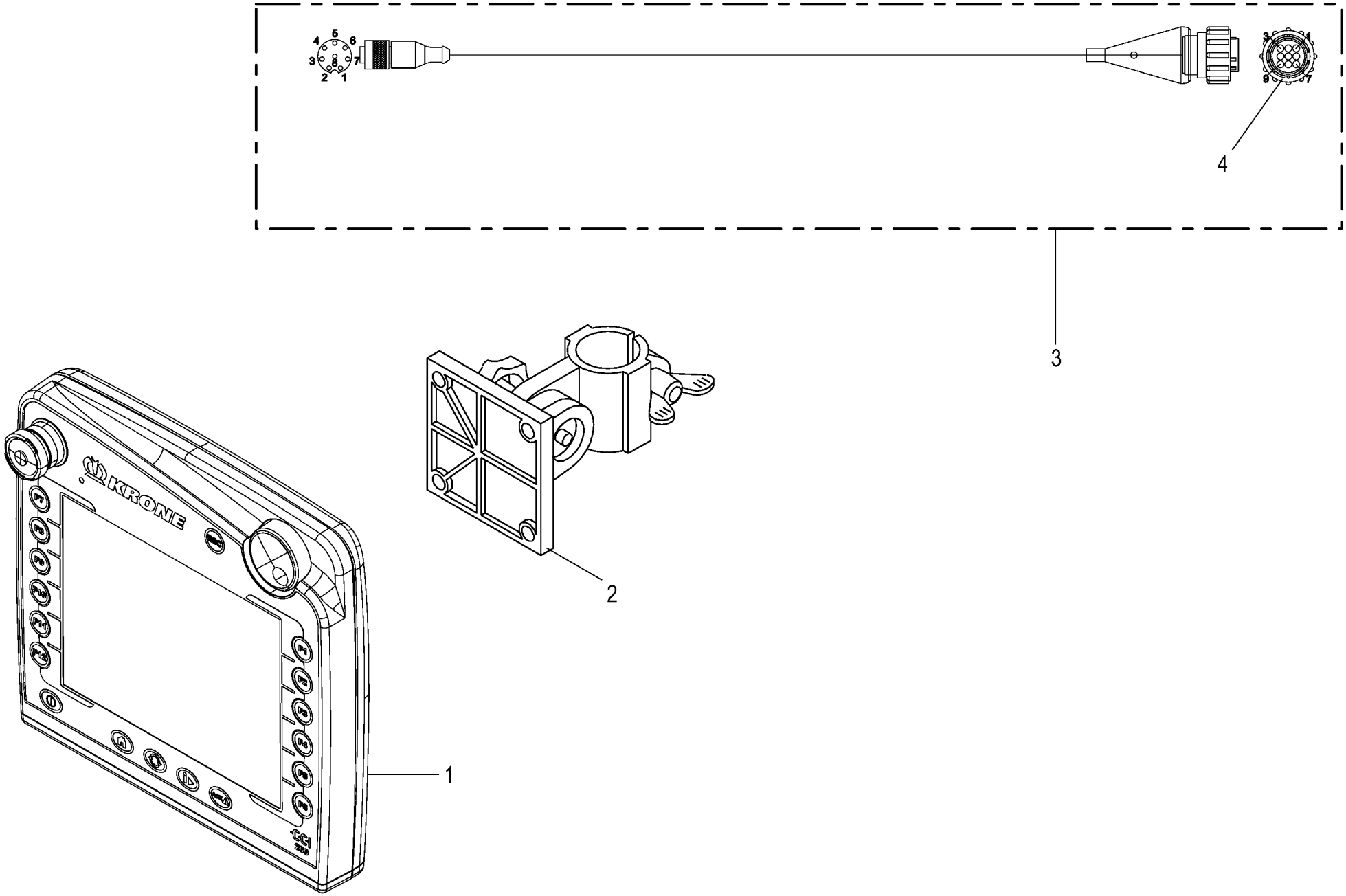

150 050 851 04 / 186.0

150 484 950 01

Terminal CCI 200 -optional **Terminal CCI 200** **Terminal CCI 200**					975001 - 996000	ZX 430 GL	ZX 470 GL	ZX 560 GL				**150 050 851 04** 150 484 950 1 **186.0**
Pos.	ID-Nr.	Benennung	Description	Description	Masch.-Nr-							Bemerkung/Remarks/Remarque
1	20 080 984 7	Terminal CCI 200 2016/26	Terminal CCI 200 2016/26	Terminal CCI 200 2016/26		1	1	1				
2	20 081 229 0	Halter	Support	Cadre support		1	1	1				
	27 017 197 0	Reduzierhülse 30/25	Reducing bushing 30/25	Douille de réduction 30/25		1	1	1				
3	20 085 988 1	Adapter 9-p CPC - 8-p M12x1	Adapter 9-p CPC - 8-p M12x1	Adaptateur 9-p CPC - 8-p M12x1		1	1	1				
4	20 083 665 0	Stecker 9-p Bu schwarz	Plug 9-p Bu black	Cavalier 9-p Bu noir		1	1	1				

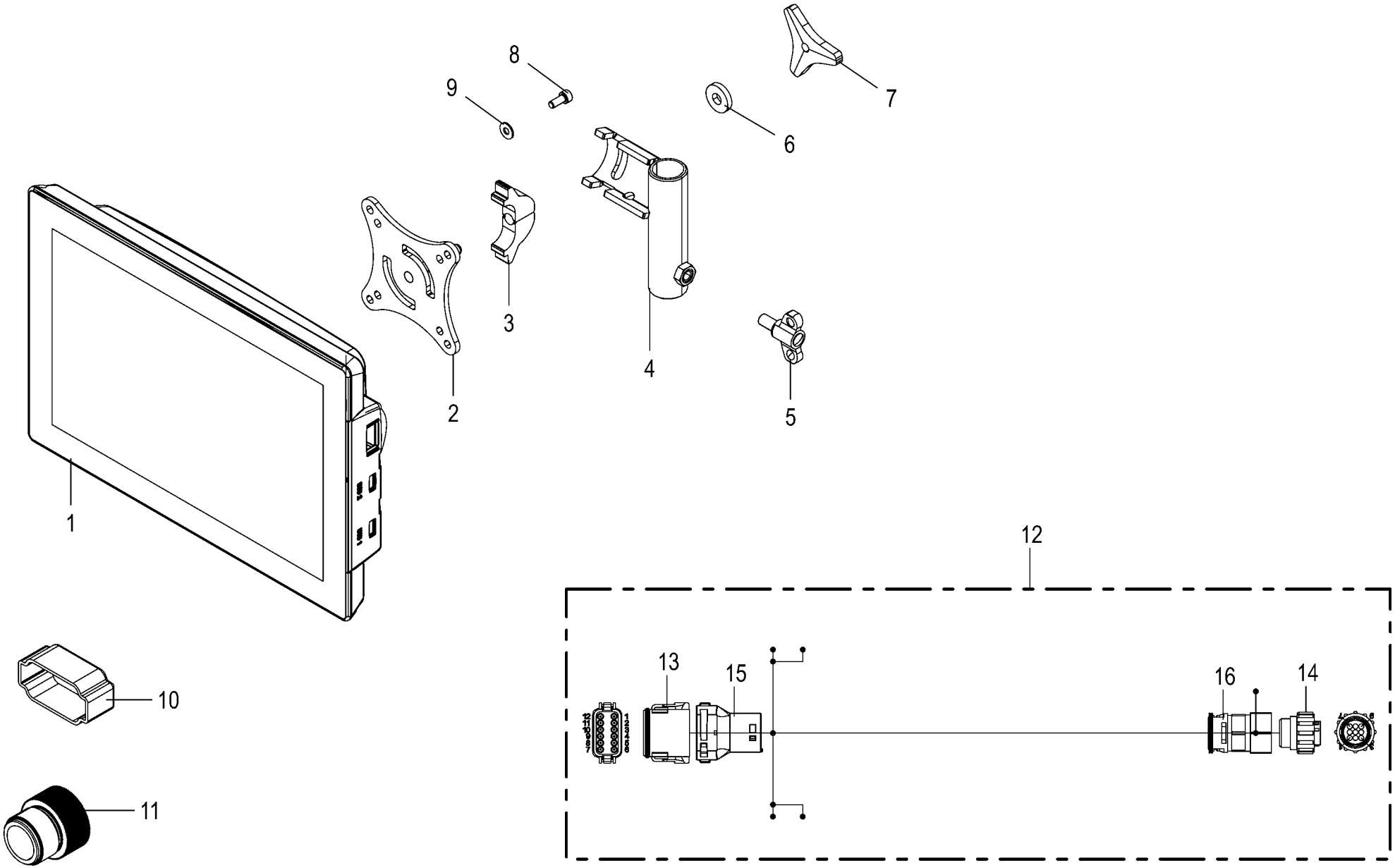

150 050 851 04 / 187.0

150 485 020 03

Terminal CCI 1200 -optional Terminal CCI 1200 Terminal CCI 1200					975001 - 996000	ZX 430 GL	ZX 470 GL	ZX 560 GL				150 050 851 04 150 485 020 3 187.0
Pos.	ID-Nr.	Benennung	Description	Description	Masch.-Nr-							Bemerkung/Remarks/Remarque
1	20 086 057 0	Terminal CCI1200_2xCAN 2016/21	Terminal CCI1200_2xCAN 2016/21	Terminal CCI1200_2xCAN 2016/21		1	1	1				
	20 086 431 0	Displayschutzfolie Matt 203 x 301	Display protection sheet matt 203 x 301	Film de prot de l'écran mat 203 x 301		1	1	1				
2	20 086 747 2	VESA- Mount Platte	VESA- mount plate	Plaque VESA- Mount		1	1	1				
3	20 086 749 2	Klemmhalter	Terminal holder	Support de serrage		1	1	1				
4	20 086 748 4	Halterohr	Holding tube	Tube de fixation		1	1	1				
5	00 906 132 0	Flügelschraube	Winged screw	Vis à oreilles		x	x	x				M 8 X 16
6	00 910 366 0	Scheibe	Washer	Rondelle		x	x	x				8,4 X 21 X 4
7	20 086 843 0	Dreisterngriff M8	Tristar knob M8	Poignée trois étoiles M8		1	1	1				
8	90 001 820 0	Zylinderschraube	Allen screw	Vis tête cylindrique		x	x	x				M 5 X 12
9	90 002 958 0	Sperrkantscheibe SKM 5 ZLÜ	Detent edged washer SKM 5	Rondelle d'arrêt SKM 5		x	x	x				
10	20 086 759 0	Blindkappe 12-p St schwarz	Blind cap 12-p St sw	Cache 12-p St sw		1	1	1				
11	20 081 731 0	Schutzkappe	Protective cap	Capuchon protecteur		1	1	1				M 12
12	20 086 933 0	Adapter 12-p DT - 9-p CPC	Adapter 12-p DT - 9-p CPC	Adaptateur 12-p DT - 9-p CPC		1	1	1				
13	20 080 778 0	Stecker 12-p Bu grau	Plug 12-p Bu grey	Cavalier 12-p Bu gris		1	1	1				
	20 080 783 0	Kontaktsicherung 12-p Bu	Contact fuse 12-p Bu	Fusible de contact 12-p Bu		1	1	1				
	20 082 108 0	Kontakt Ni 1mm2	Contact Ni 1mm2	Contact Ni 1mm2		4	4	4				
	00 303 047 0	Blindstopfen 3,07mm weiß	Filler plug 3,07mm white	Tampon borgne 3,07mm blanc		6	6	6				
	20 080 241 0	Kontakt Ni 0,5mm2	Contact Ni 0,5mm2	Contact Ni 0,5mm2		2	2	2				
14	20 083 662 1	Stecker 9-p Bu schwarz	Plug 9-p Bu black	Cavalier 9-p Bu noir		1	1	1				
	20 083 664 0	Kontakt Sn 0,75mm2	Contact Sn 0,75mm2	Contact Sn 0,75mm2		3	3	3				
	20 083 663 0	Kontakt Sn 0,2mm2	Contact Sn 0,2mm2	Contact Sn 0,2mm2		4	4	4				
15	20 083 499 0	Steckerübergang 12-p Buchse	Plug transition 12-p Socket	Jonction connecteur 12-p Douille		1	1	1				
16	20 084 673 0	Steckerübergang 0-p	Plug transition 0-p	Jonction connecteur 0-p		1	1	1				

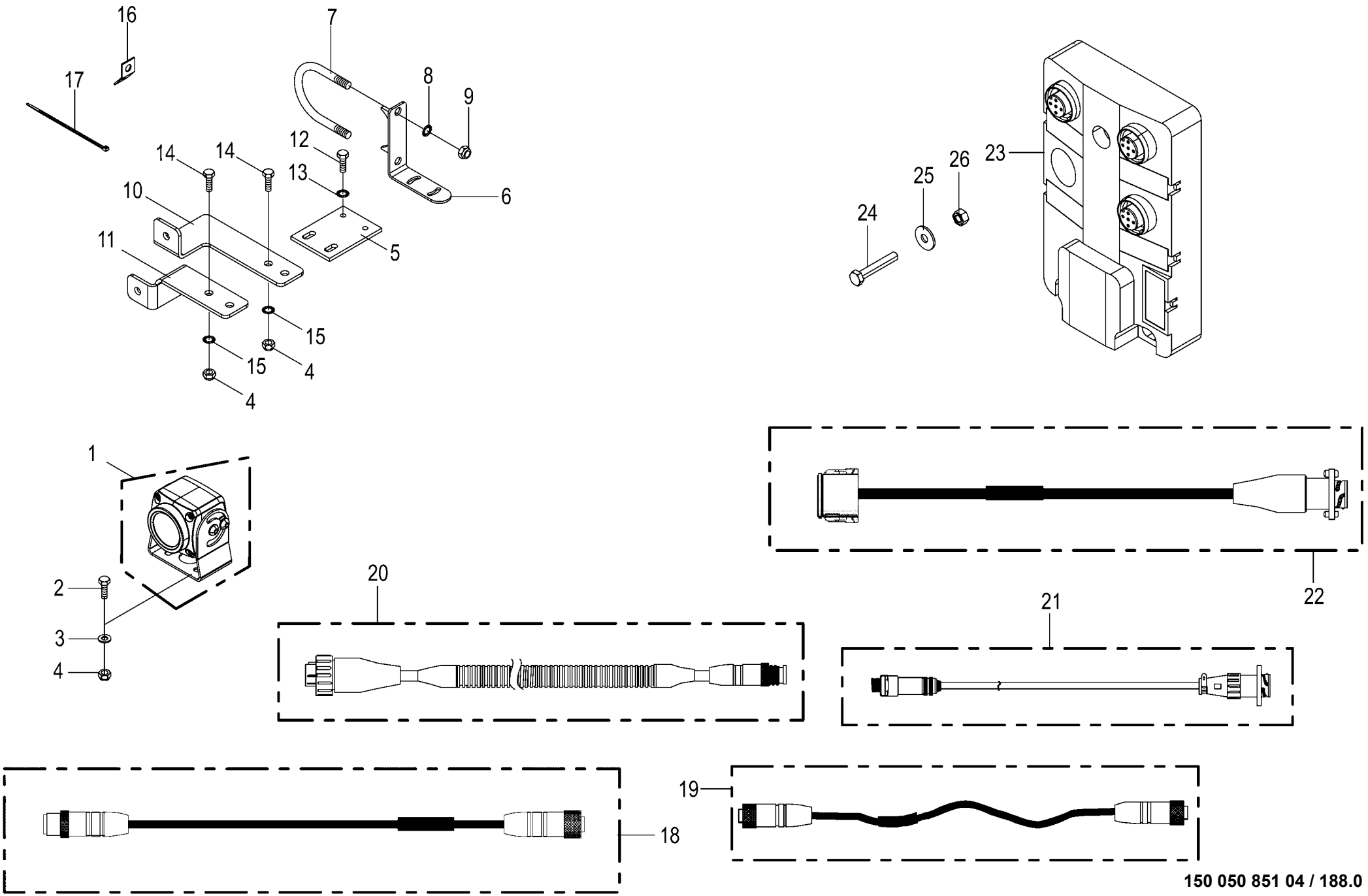

150 050 851 04 / 188.0

150 485 054 04

Videosystem / CCI -optional
Video system / CCI
System vidéo / CCI

975001 - 996000

150 050 851 04

150 485 054 4 **188.0**

Pos.	ID-Nr.	Benennung	Description	Description	Masch.-Nr-	ZX 430 GL	ZX 470 GL	ZX 560 GL				Bemerkung/Remarks/Remarque
1	20 085 509 0	Kamera 90°	Camera 90° CMOS	Caméra 90° CMOS		1	1	1				
2	00 900 608 0	6kt-Schraube	Hex head bolt	Boulon tête hex		x	x	x				M 6 X 20
3	00 910 411 1	Scheibe	Washer	Rondelle		x	x	x				6,4 X 12,5 X 1,6
4	00 908 704 1	Sicherungsmutter	Locknut	Écrou hex		x	x	x				M 6
5	20 053 605 0	Befestigungsplatte	Attatching plate	Plateau de fixation		1	1	1				
6	20 062 586 0	Winkel	Angle	Angle		1	1	1				
7	00 291 147 1	Bügelschraube	Stirrup bolt	Vis d'étrier		1	1	1				M 10 X 229
8	00 909 909 1	Sperrkantscheibe	Detent edged washer	Disque à bord d'arrêt		x	x	x				SKM 10
9	00 908 758 0	Sicherungsmutter	Locknut	Écrou hex		x	x	x				M 10
10	20 062 923 0	Winkel	Angle	Angle		1	1	1				
11	20 062 924 0	Winkel	Angle	Angle		1	1	1				
12	00 900 616 0	6kt-Schraube	Hex head bolt	Boulon tête hex		x	x	x				M 8 X 25
13	00 909 908 1	Sperrkantscheibe	Detent edged washer	Disque à bord d'arrêt		x	x	x				SKM 8
14	00 901 028 1	6kt-Schraube	Hex head bolt	Boulon tête hex		x	x	x				M 6 X 30
15	00 909 906 1	Sperrkantscheibe	Detent edged washer	Disque à bord d'arrêt		x	x	x				SKM 6
16	00 336 735 1	Halteblech	Holding plate	Tôle de fixation		10	10	10				
17	00 922 671 1	Kabelbinder	Cable band	Collier de serrage		x	x	x				Lg.= 300
	00 922 674 0	Kabelbinder	Cable band	Collier de serrage		x	x	x				Lg.= 200
18	20 083 028 0	Verlängerung 5-p M12x1 5000mm	Extension 5-p M12x1 5,000mm	Rallonge 5-p M12x1 5000mm		1	1	1				
	20 083 025 0	Verlängerung 5-p M12x1 10000mm	Extension 5-p M12x1 10,000mm	Rallonge 5-p M12x1 10000mm		1	1	1				
19	20 086 867 0	Adapter 5-p M12x1 - 5-p M12x1	Adapter 5-p M12x1 - 5-p M12x1	Adaptateur 5-p M12x1 - 5-p M12x1		1	1	1				
20	20 086 865 0	Adapter 7-p CPC - 5-p M12x1	Adapter 7-pole CPC - 5-pole M12 x 1	Adaptateur 7-p CPC - 5-p M12x1		1	1	1				
21	20 085 069 0	Adapter 8-p M12x1 - 7-p CPC	Adapter 8-p M12x1 - 7-p CPC	Adaptateur 8-p M12x1 - 7-p CPC		1	1	1				
22	20 086 866 0	Adapter 12-p DT - 7-p CPC	Adapter 12-pole DT - 7-pole CPC	Adaptateur 12-p DT - 7-p CPC		1	1	1				
23	20 086 868 0	Anschlußbox 2 Kameras	connecting box 2nd camera	Boîtier de raccordement 2 caméras		1	1	1				
24	00 908 207 1	6kt-Mutter	Hex nut	Écrou hex		x	x	x				M 5
25	00 910 365 0	Scheibe	Washer	Rondelle		x	x	x				5,3 X 15 X 1
26	90 003 028 0	6kt-Schraube M5 x 30	Hexagon head screw M5 x 30	Vis six pans M5 x 30		x	x	x				

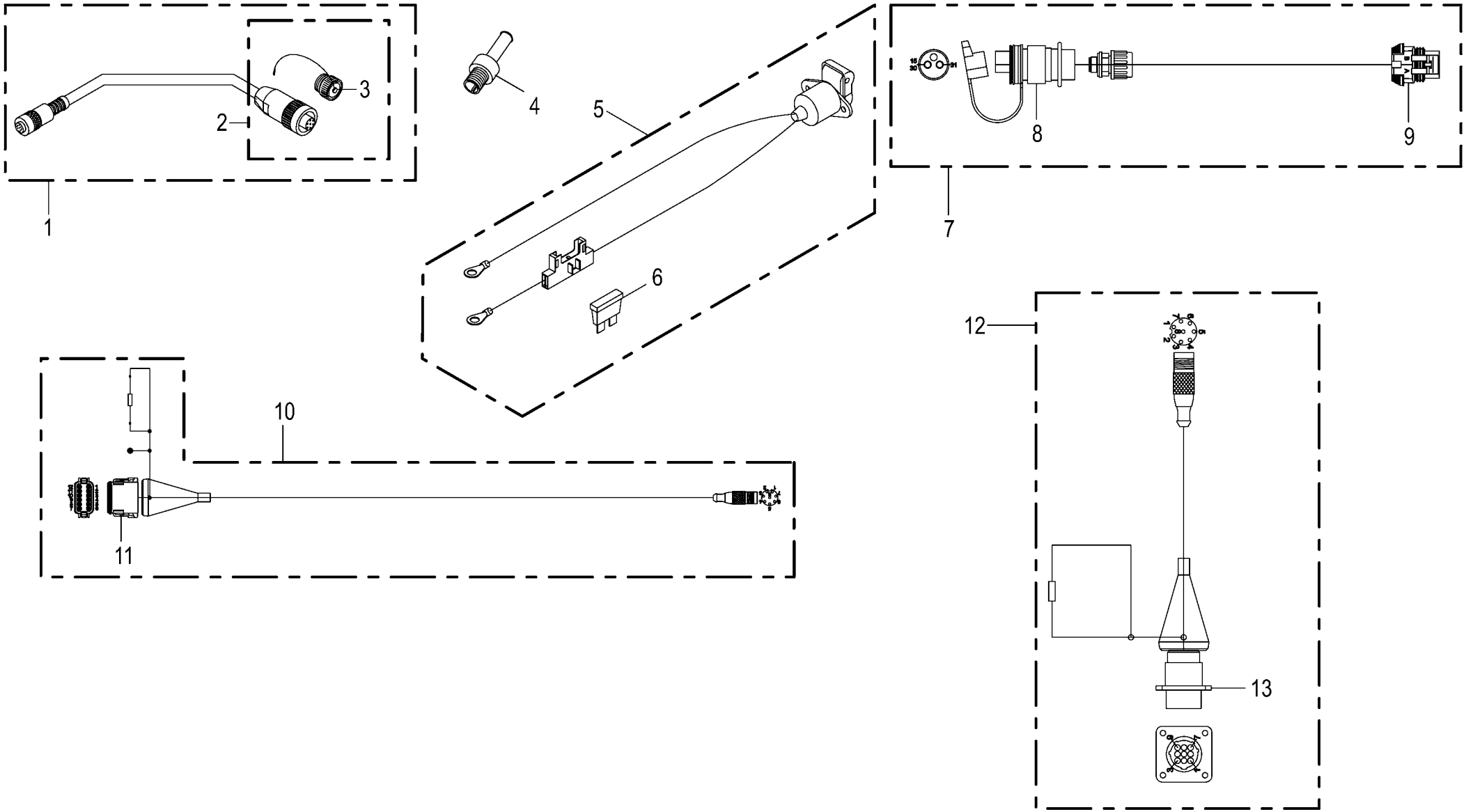

150 050 851 04 / 189.0

150 500 707 01

Kabelsatz - CCI Terminal -optional Cable loom - CCI Terminal Jeu de câbles - CCI Terminal					975001 - 996000	ZX 430 GL	ZX 470 GL	ZX 560 GL				150 050 851 04 150 500 707 1 189.0
Pos.	ID-Nr.	Benennung	Description	Description	Masch.-Nr-							Bemerkung/Remarks/Remarque
1	20 083 963 0	Adapter 8-p M12x1 - 7-p 692/ 693	Adapter 8-p M12x1 - 7-p 692/ 693	Adaptateur 8-pôles M12x1-7-pôles 692/693		1	1	1				
2	20 080 206 0	Stecker	Plug	Connecteur		x	x	x				
3	00 302 051 0	Schutzkappe	Protective cap	Capuchon protecteur		1	1	1				
4	00 302 300 0	Abschlusswiderstand	Terminal resistance	Resistance terminale		1	1	1				120 Ohm 0,25W
5	00 303 914 0	Spannungsversorgung	Power supply	Branchement electrique		1	1	1				
6	00 301 856 0	Flachstecksicherung	Flat fuse	Fusible plat		1	1	1				20 A
7	20 080 601 0	Kabel	Cable	Câble		1	1	1				Lg.= 5000
8	00 924 675 0	Stecker	Plug	Connecteur		x	x	x				
9	20 080 373 0	Stecker	Plug	Connecteur		x	x	x				
10	20 085 369 4	Adapter 12-p DT - 8-p M12x1	Adapter 12-p DT - 8-p M12x1	Adaptateur 12-p DT - 8-p M12x1		1	1	1				
11	20 080 785 2	Stecker 12-p Bu grau	Plug 12-p Bu grey	Cavalier 12-p Bu gris		x	x	x				
12	20 087 542 0	Adapter 9-p CPC - 8-p M12x1	Adapter 9-p CPC - 8-p M12x1	Adaptateur 9-p CPC - 8-p M12x1		1	1	1				
13	20 082 750 0	Stecker 9-p St schwarz	Plug 9-p St black	Cavalier 9-p St noir		x	x	x				

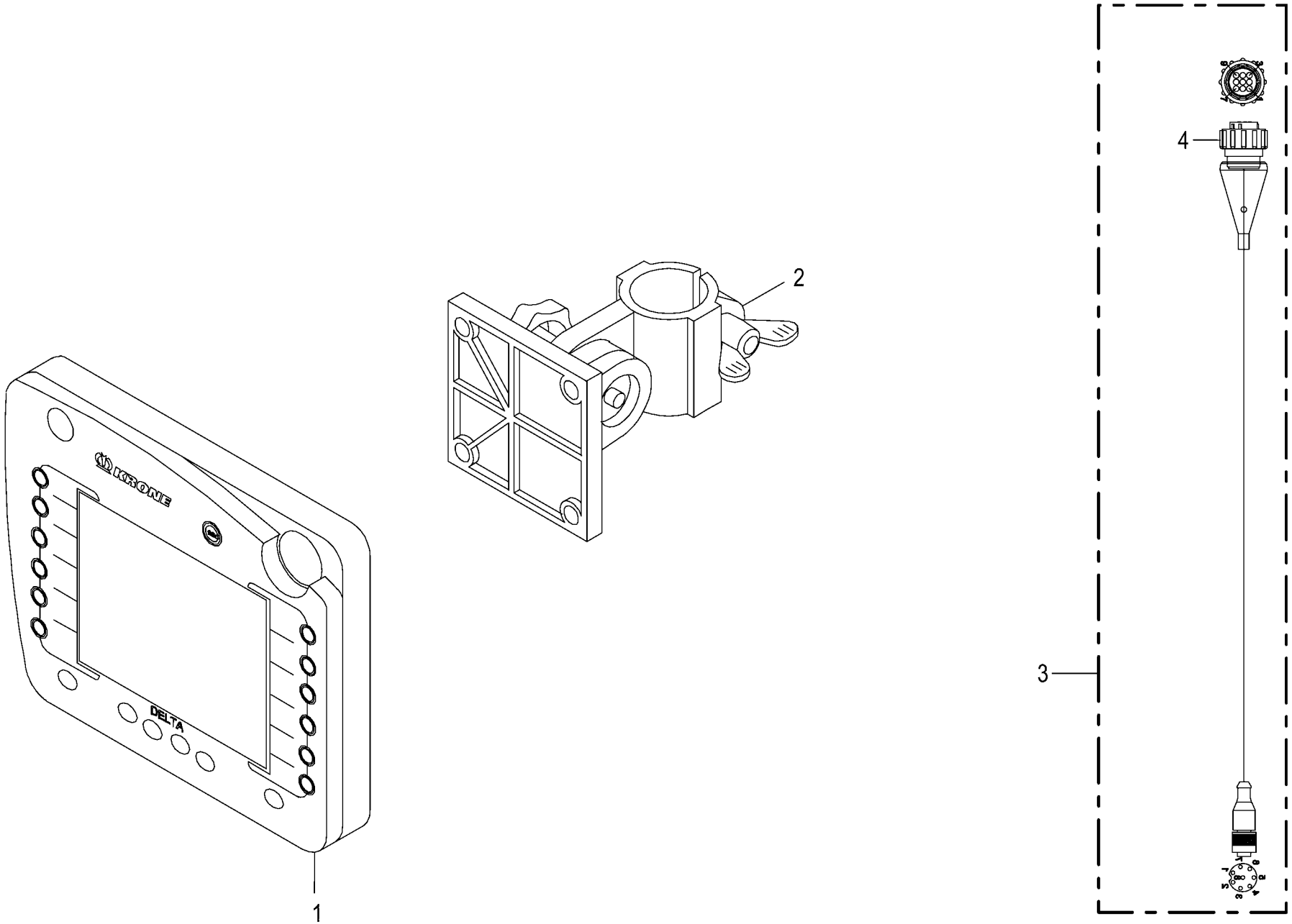

150 050 851 04 / 190.0

150 485 002 01

Terminal - Delta -optional
Terminal - Delta
Terminal - Delta

975001 - 996000

150 050 851 04

150 485 002 1 **190.0**

Pos.	ID-Nr.	Benennung	Description	Description	Masch.-Nr-	ZX 430 GL	ZX 470 GL	ZX 560 GL				Bemerkung/Remarks/Remarque
1	20 081 637 3	Terminal Delta 2017/48	TRM Delta 2017/48	Terminal Delta 2017/48		1	1	1				
2	20 081 229 0	Halter	Support	Cadre support		1	1	1				
	27 017 197 0	Reduzierhülse 30/25	Reducing bushing 30/25	Douille de réduction 30/25		1	1	1				
3	20 085 988 1	Adapter 9-p CPC - 8-p M12x1	Adapter 9-p CPC - 8-p M12x1	Adaptateur 9-p CPC - 8-p M12x1		1	1	1				
4	20 083 665 0	Stecker 9-p Bu schwarz	Plug 9-p Bu black	Cavalier 9-p Bu noir		x	x	x				

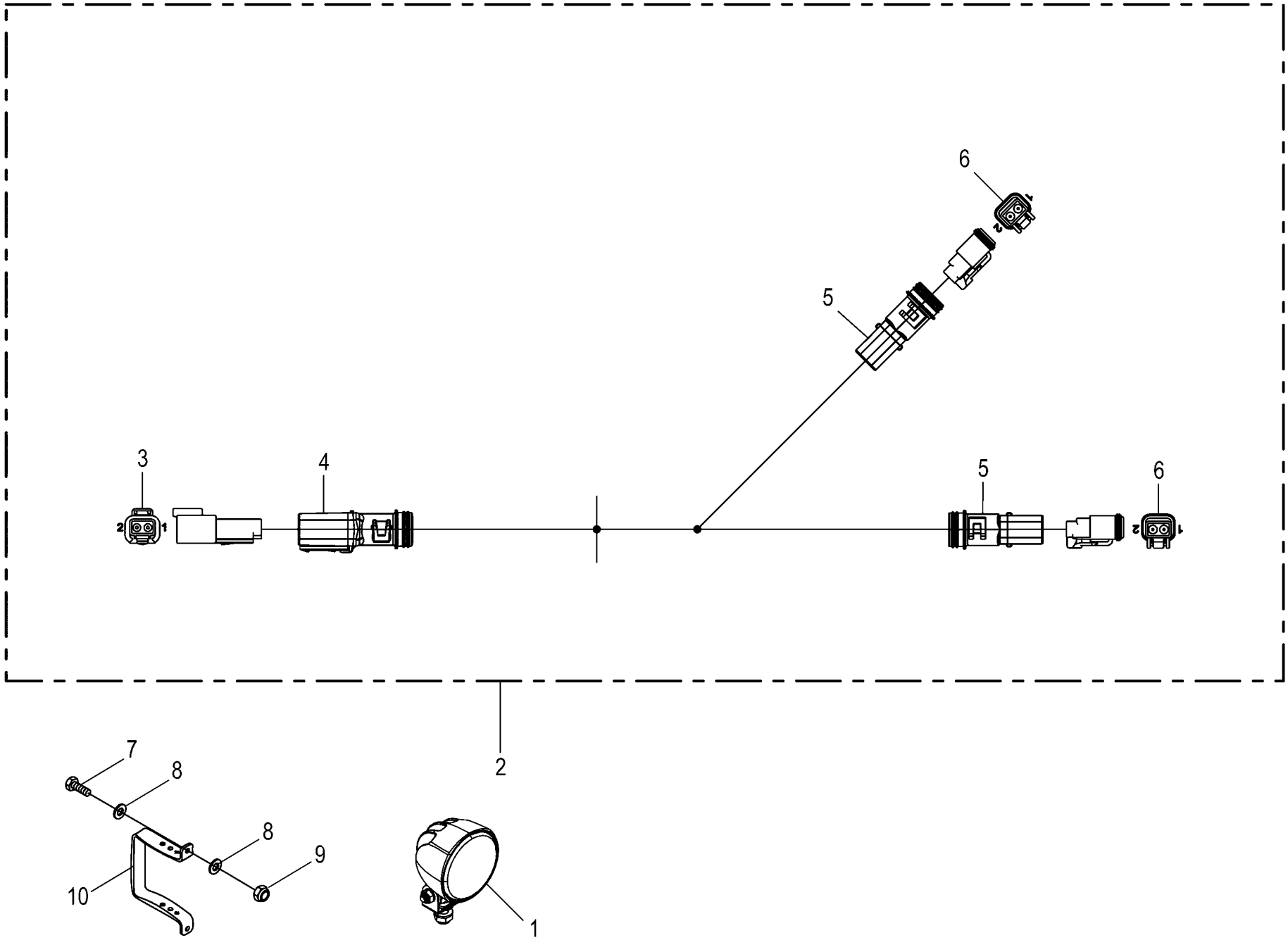

150 050 851 04 / 191.0

150 392 935 04

Arbeitsscheinwerfer - LED -optional
Work light - LED
Phare de travail - LED

975001 - 996000

150 050 851 04

150 392 935 4 **191.0**

Pos.	ID-Nr.	Benennung	Description	Description	Masch.-Nr-	ZX 430 GL	ZX 470 GL	ZX 560 GL				Bemerkung/Remarks/Remarque
1	20 084 960 0	Arbeitsscheinwerfer LED 2-p DT KPL	Working light LED 2-p DT KPL 3	Phare de travail LED 2-p DT KPL 3		1	1	1				
2	20 081 653 2	Kabelbaum LED-Arbeitsscheinwerfer	Cable harness LED working lights	Faisceau de câbles phare de travail DEL		1	1	1				
3	00 303 315 2	Stecker 2-p St grau	Plug 2-p St grey	Cavalier 2-p St gris		x	x	x				
4	00 303 903 0	Endkappe	End cap	Embout de fermeture		x	x	x				
5	00 303 902 0	Endkappe	End cap	Embout de fermeture		x	x	x				
6	00 303 316 2	Stecker 2-p Bu grau	Plug 2-p Bu grey	Cavalier 2-p Bu gris		x	x	x				
7	00 901 437 0	6kt-Schraube	Hex head bolt	Boulon tête hex		x	x	x				M 10 X 70
	00 900 637 0	6kt-Schraube	Hex head bolt	Boulon tête hex		x	x	x				M 10 X 30
8	00 910 414 0	Scheibe	Washer	Rondelle		x	x	x				10,5 X 21 X 2
9	00 908 758 0	Sicherungsmutter	Locknut	Écrou hex		x	x	x				M 10
10	20 057 846 0	Befestigungsblech Scheinwerfer	Mounting plate headlight	Tôle de fixation phare		1	1	1				

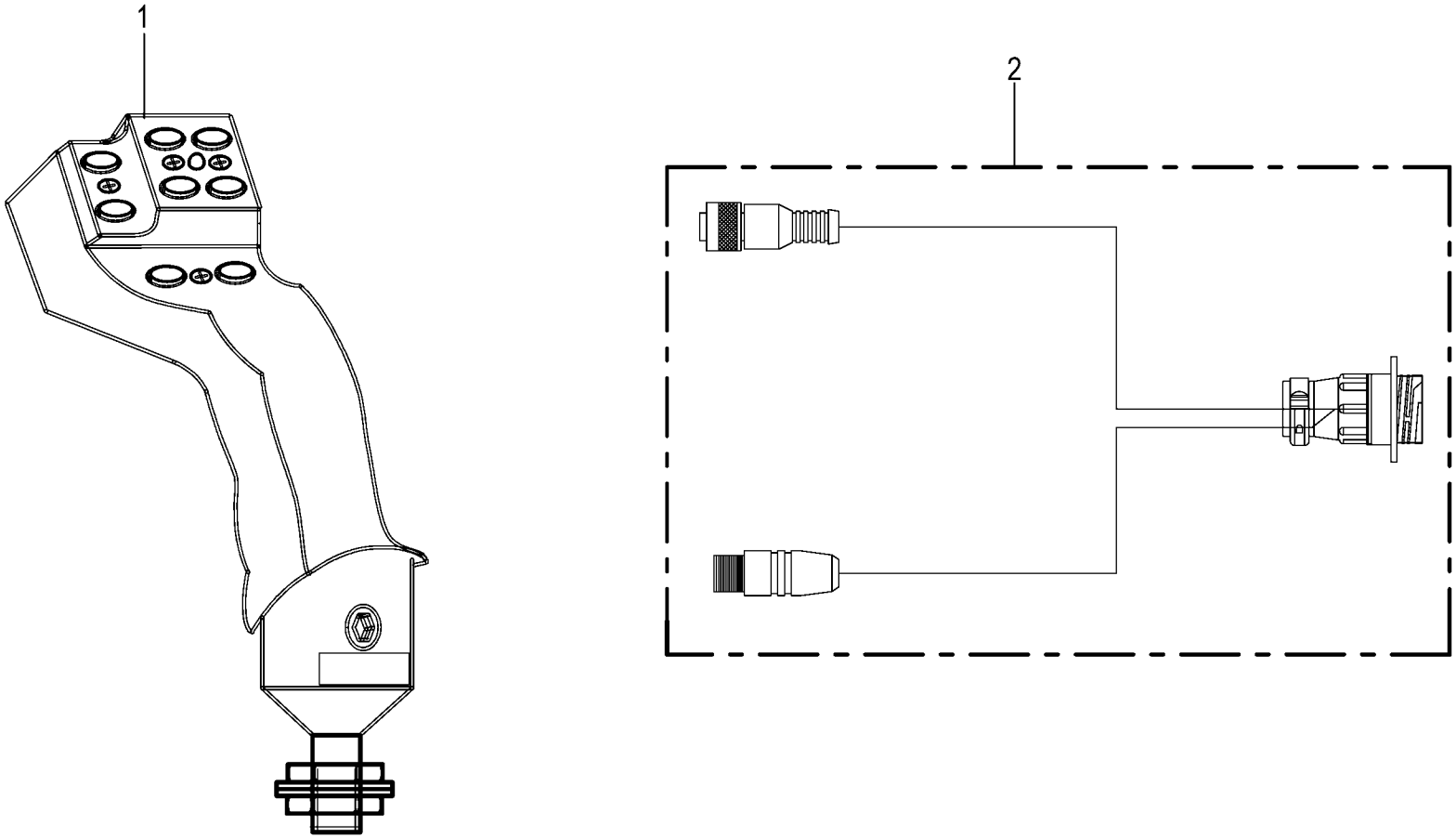

150 050 851 04 / 192.0

150 410 295 02

Multifunktionsjoystick -optional Multifunction joystick Manette levier d´avanc. multifonctions					975001 - 996000	ZX 430 GL	ZX 470 GL	ZX 560 GL				150 050 851 04 150 410 295 2 192.0
Pos.	ID-Nr.	Benennung	Description	Description	Masch.-Nr-							Bemerkung/Remarks/Remarque
1	20 082 182 2	Joystick MFG 2015/22	Joystick MFG 2015/22	Joystick MFG 2015/22		1	1	1				
2	20 081 676 1	Kabelbaum Anschluss Joystick	Cable harness connection joystick	Faisceau de câbles raccordement manette		1	1	1				

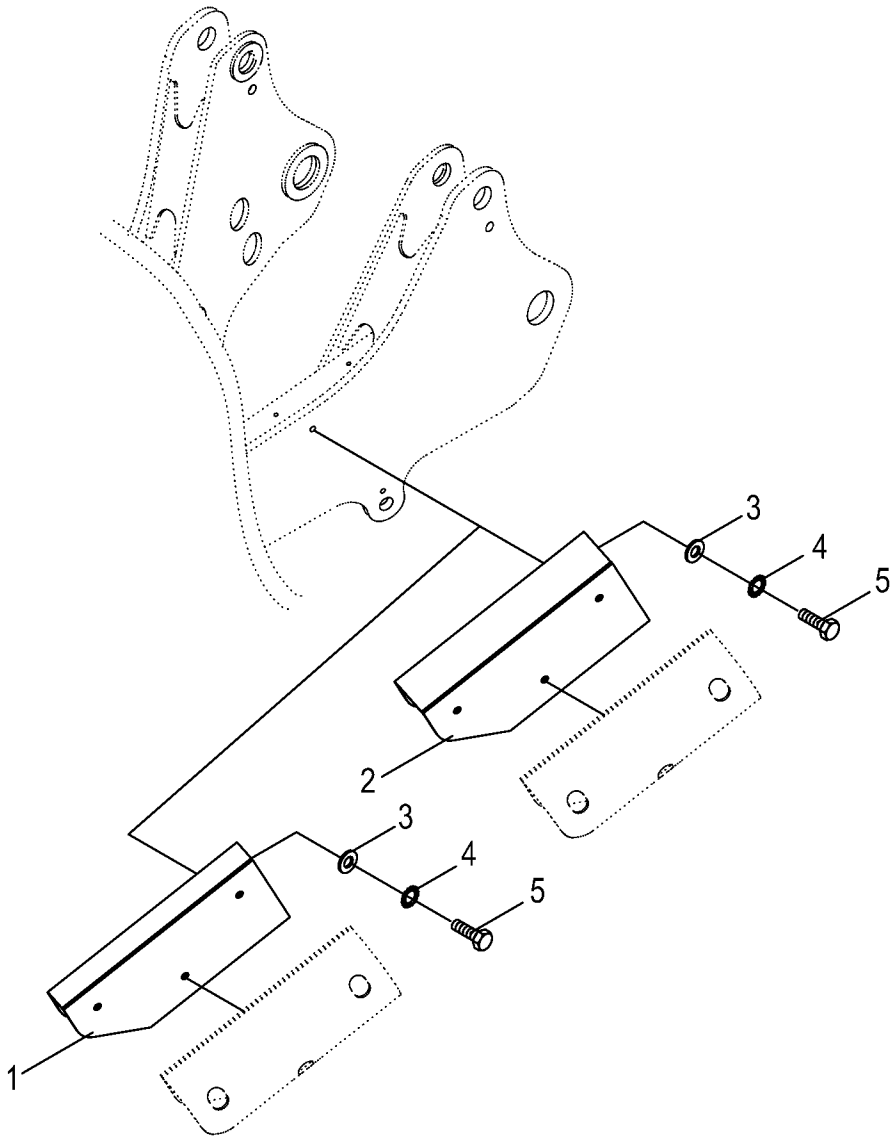

150 050 851 04 / 193.0

150 446 809 01

Verbreiterung Anfahrschutz -optional
Enlargement collision guard
Élargissement protection de collision

975001 - 996000

150 050 851 04

150 446 809 1 **193.0**

Pos.	ID-Nr.	Benennung	Description	Description	Masch.-Nr-	ZX 430 GL	ZX 470 GL	ZX 560 GL				Bemerkung/Remarks/Remarque
1	20 050 037 0	Verbreiterung	Broadening	Èlargirement		2	2	2				b = 50
2	00 348 608 0	Verbreiterung	Broadening	Èlargirement		2	2	2				b = 100
3	00 910 609 0	Scheibe	Washer	Rondelle		x	x	x				13 X 37 X 3
4	00 909 910 1	Sperrkantscheibe	Detent edged washer	Disque à bord d'arrêt		x	x	x				SKM 12
5	00 900 655 0	6kt-Schraube	Hex head bolt	Boulon tête hex		x	x	x				M 12 X 25

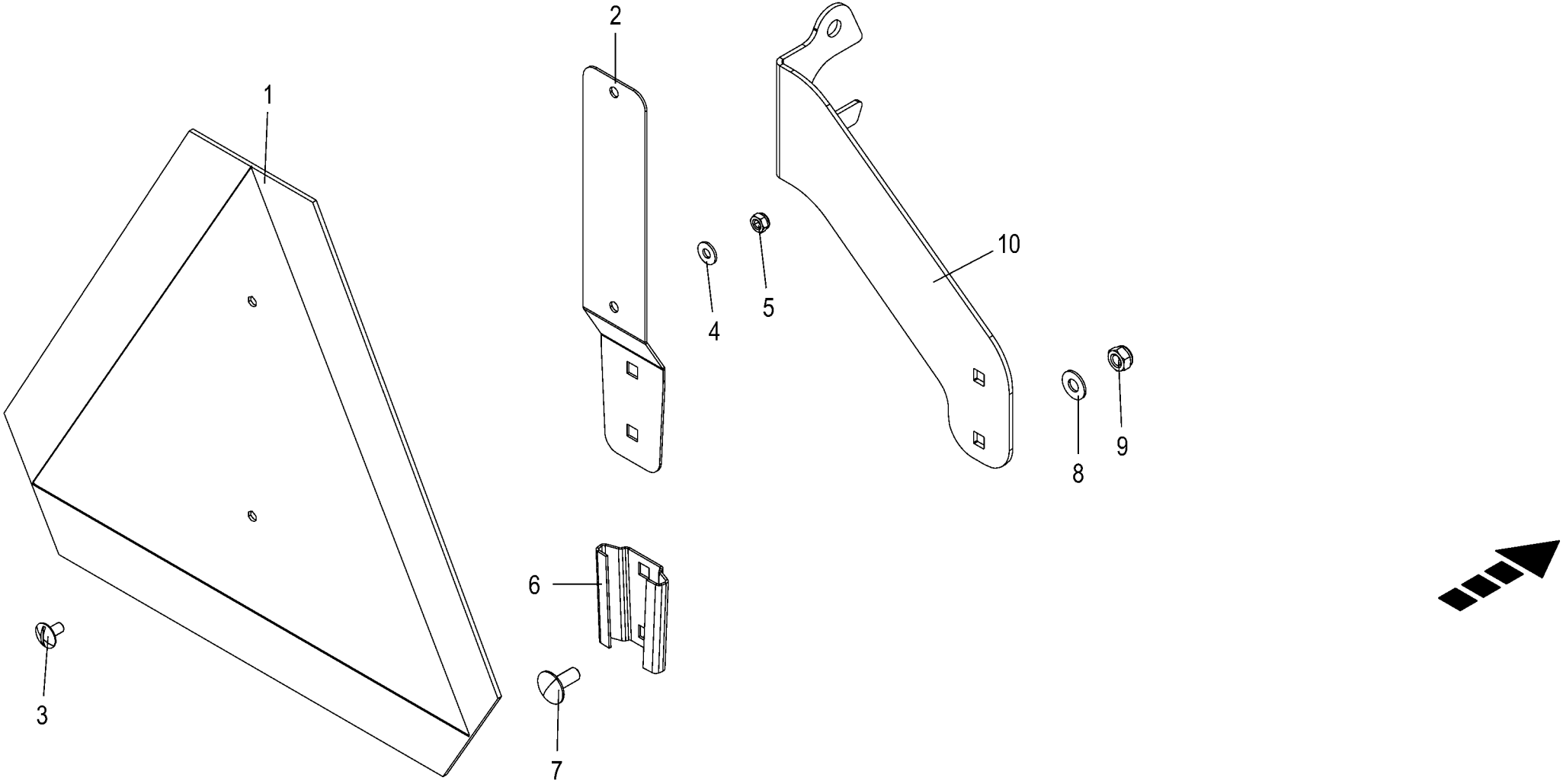

150 050 851 04 / 194.0

150 474 690 02

SMV - Zeichen -optional
SMV sign
Signe SMV

975001 - 996000

150 050 851 04

150 474 690 2 **194.0**

Pos.	ID-Nr.	Benennung	Description	Description	Masch.-Nr-	ZX 430 GL	ZX 470 GL	ZX 560 GL				Bemerkung/Remarks/Remarque
1	27 020 001 0	Beschilderung SMV-Zeichen-ASAE (S276.7)	Labelling SMV-Zeichen-ASAE (S276.7)	Signalisation SMV-Zeichen- ASAE (S276.7)		1	1	1				
2	27 020 169 0	Halteblech	Retaining sheet	Tôle de maintien		1	1	1				
3	00 905 000 2	Flachrundschraube	Coach bolt	Vis a tête bombée		x	x	x				M 6 X 12
4	00 909 906 1	Sperrkantscheibe	Detent edged washer	Disque à bord d'arrêt		x	x	x				SKM 6
5	00 908 704 1	Sicherungsmutter	Locknut	Écrou hex		x	x	x				M 6
6	27 020 168 0	Einstecktasche SMV-Zeichen	Insert pocket SMV sign	Poche plaque d'ident p véhicules lents		1	1	1				
7	00 904 951 2	Flachrundschraube	Coach bolt	Vis a tête bombée		x	x	x				M 8 X 20
8	00 909 908 1	Sperrkantscheibe	Detent edged washer	Disque à bord d'arrêt		x	x	x				SKM 8
9	00 908 706 0	Sicherungsmutter	Locknut	Écrou hex		x	x	x				M 8
10	20 240 543 0	Halterung SMV-Zeichen	Support SMV emblem	Fixation plaque d'ident véhicules lents		1	1	1				

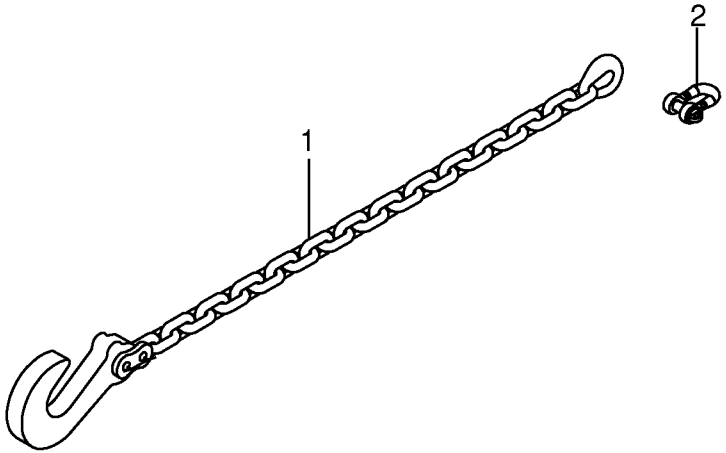
2
1

Sicherungskette ASAE-267 -optional Safety chain ASAE-267 Chaîne de sécurité ASAE-267					975001 - 996000	ZX 430 GL	ZX 470 GL	ZX 560 GL				150 050 851 04 150 412 595 1 194.5
Pos.	ID-Nr.	Benennung	Description	Description	Masch.-Nr-							Bemerkung/Remarks/Remarque
1	27 011 202 0	Sicherungskette ASAE-311	protection chain ASAE-311	Chanette de protection ASAE- 311		1	1	1				Lg.= 2670
2	90 002 291 0	Schäkel A 4,0 verzinkt 311 kN	Shackle A 4,0 verzinkt	Maillon A 4,0 verzinkt		1	1	1				

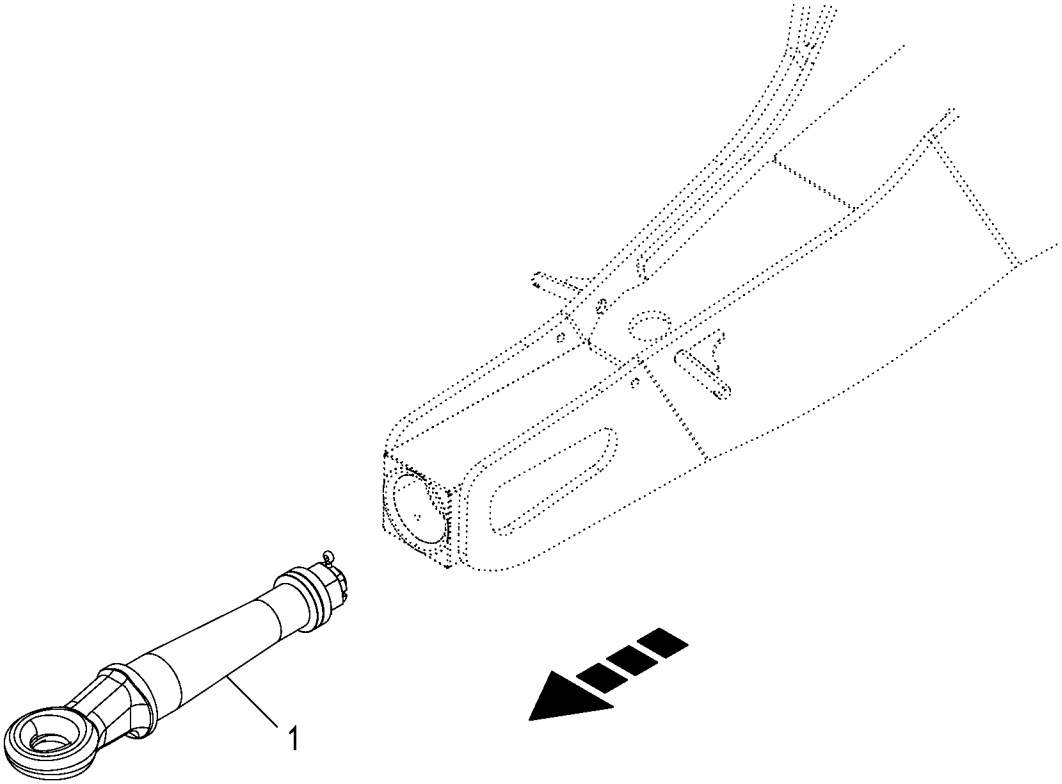
1

Zugöse -optional
Drawbar eye
Oeillet d'attelage

975001 - 996000

150 050 851 04

150 496 551 1 **195.0**

Pos.	ID-Nr.	Benennung	Description	Description	Masch.-Nr-	ZX 430 GL	ZX 470 GL	ZX 560 GL				Bemerkung/Remarks/Remarque
1	27 008 242 0	Zugöse Hitch	O-hitch	Oeillet d'attelage		1	1	1				

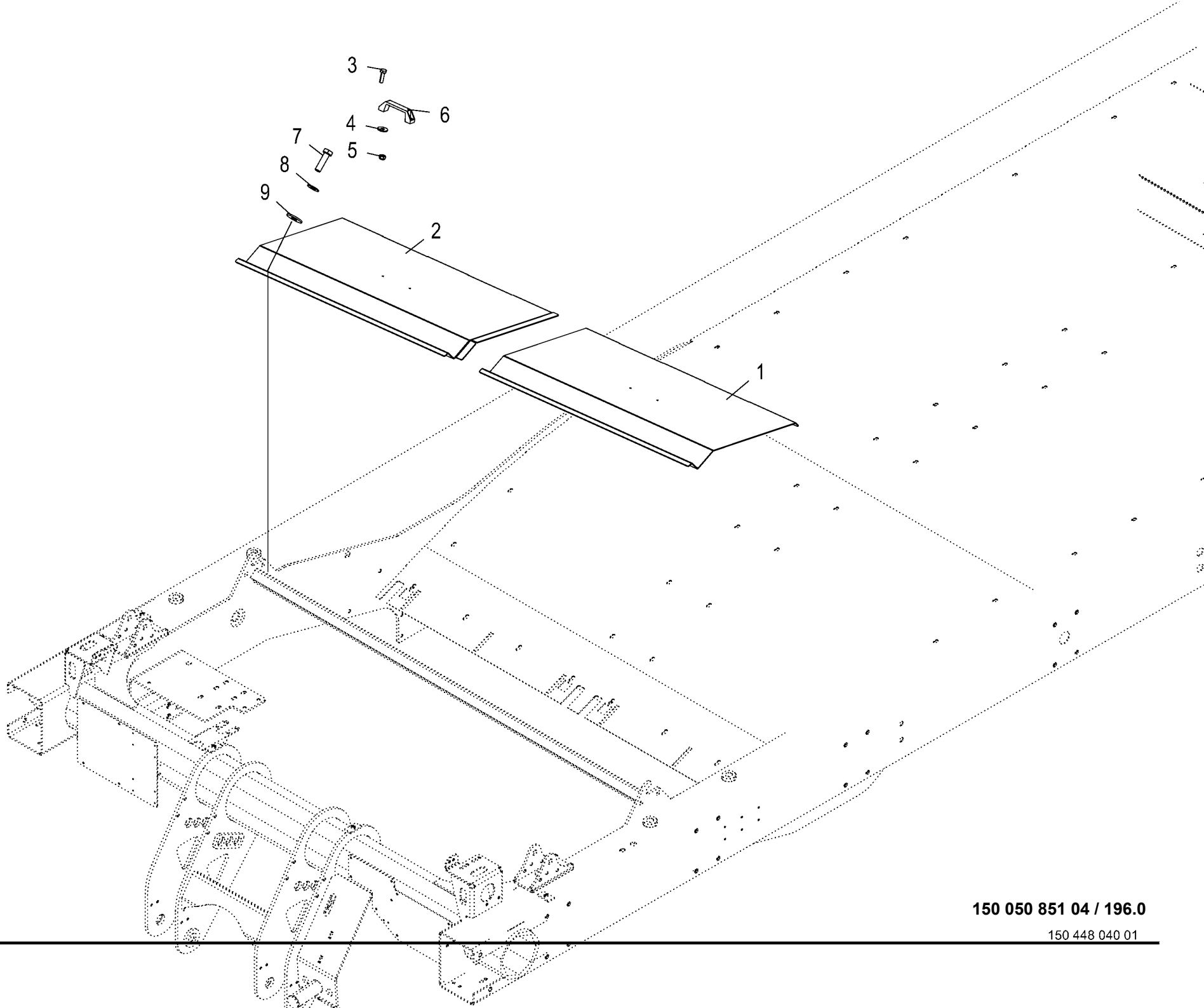

150 050 851 04 / 196.0

150 448 040 01

Rotorabdeckung
Rotor cover
Recouvrement du rotor

975001 - 996000

150 050 851 04

150 448 040 1 **196.0**

Pos.	ID-Nr.	Benennung	Description	Description	Masch.-Nr-	ZX 430 GL	ZX 470 GL	ZX 560 GL				Bemerkung/Remarks/Remarque
1	20 059 630 0	Rotorabdeckungsblech links	Rotor cover sheet left	Tl. de recouvrement du rotor ga.		1	1	1				
2	20 059 631 0	Rotorabdeckungsblech rechts	Rotor cover sheet right	Tl. de recouvrement du rotor dr.		1	1	1				
3	00 900 608 0	6kt-Schraube	Hex head bolt	Boulon tête hex		x	x	x				M 6 X 20
4	00 910 351 1	Scheibe	Washer	Rondelle		x	x	x				6,4 X 18 X 1,6
5	00 908 704 1	Sicherungsmutter	Locknut	Écrou hex		x	x	x				M 6
6	00 924 915 0	Handgriff	Hand grip	Poignée		2	2	2				
7	00 900 638 0	6kt-Schraube	Hex head bolt	Boulon tête hex		x	x	x				M 10 X 35
8	00 909 909 1	Sperrkantscheibe	Detent edged washer	Disque à bord d'arrêt		x	x	x				SKM 10
9	90 000 121 0	Scheibe	Washer	Rondelle		x	x	x				10,5 X 30 X 2,5

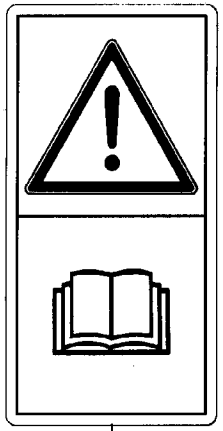

1

2

3

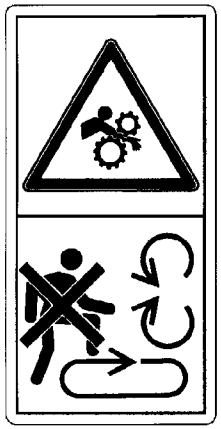

4

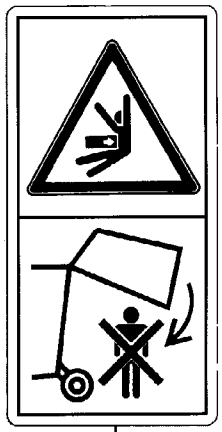

5

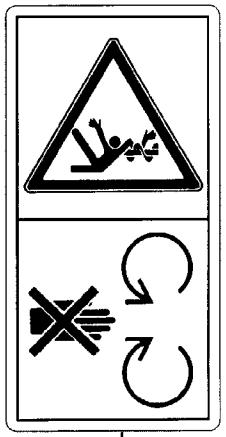

6

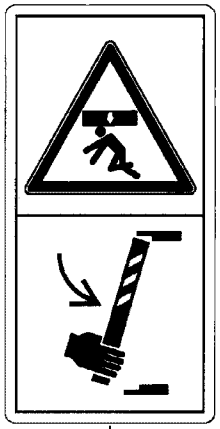

11

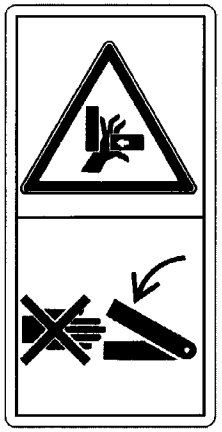

7

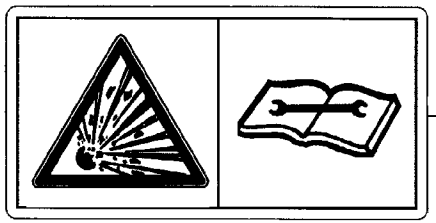

8

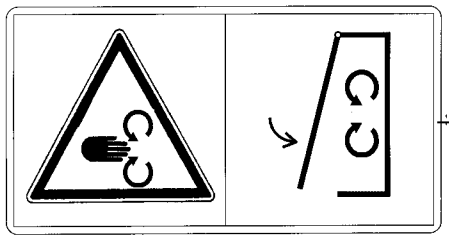

10

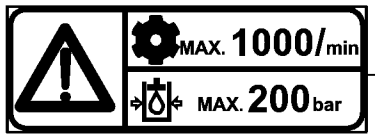

9

Sicherheitsaufkleber
Warning signs
Plaque indicatrices de securite

975001 - 996000

150 050 851 04

150 439 702 1 **197.0**

Pos.	ID-Nr.	Benennung	Description	Description	Masch.-Nr-	ZX 430 GL	ZX 470 GL	ZX 560 GL				Bemerkung/Remarks/Remarque
1	00 939 471 1	Aufkleber	Tag	Autocollant		1	1	1				
2	00 939 407 1	Aufkleber	Tag	Autocollant		2	2	2				
3	00 939 412 2	Aufkleber	Tag	Autocollant		2	2	2				
4	00 939 414 2	Aufkleber	Tag	Autocollant		1	1	1				
5	00 939 521 1	Aufkleber	Tag	Autocollant		2	2	2				
6	00 942 200 1	Aufkleber	Tag	Autocollant		2	2	2				
7	00 942 196 1	Aufkleber	Tag	Autocollant		2	2	2				
8	00 939 529 0	Aufkleber	Tag	Autocollant		5	5	5				
9	00 939 101 4	Aufkleber	Tag	Autocollant		1	1	1				
10	00 942 002 4	Aufkleber	Tag	Autocollant		1	1	1				
11	00 939 516 0	Aufkleber	Tag	Autocollant		2	2	2				

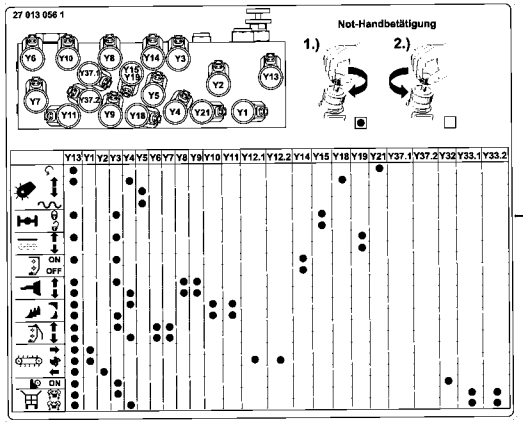

8

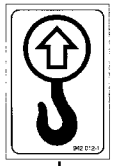

20

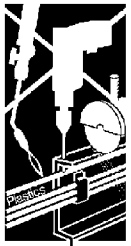

6

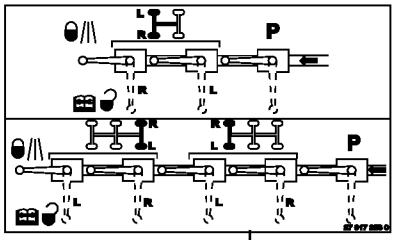

2

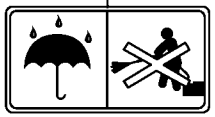

24

7

ACHTUNG!
Befüllung nur mit Getriebeöl
RENOLIN Unysin CLP 460

CAUTION!
Filling only with gear oil
RENOLIN Unysin CLP 460

27 014 587 0

17

22

1

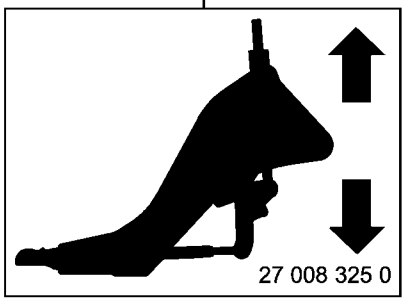

21

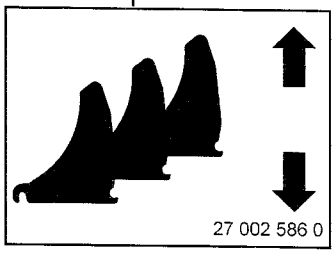

16

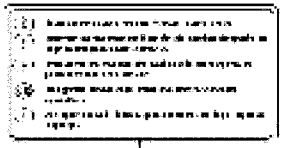

3

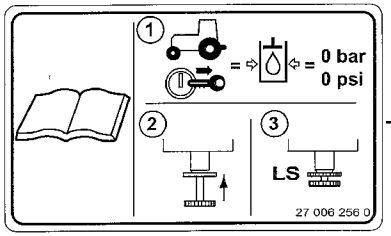

19

5

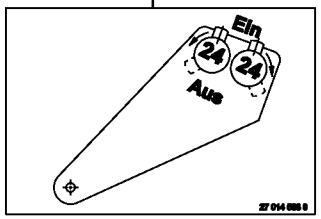

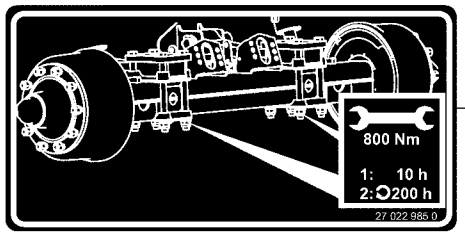

25

11

23

12

13

150 050 851 04 / 198.0

150 439 734 08

Hinweisaufkleber
General information labels
Plaque indicatrices generales

975001 - 996000

150 050 851 04

150 439 734 8 **198.0**

Pos.	ID-Nr.	Benennung	Description	Description	Masch.-Nr-	ZX 430 GL	ZX 470 GL	ZX 560 GL				Bemerkung/Remarks/Remarque
1	00 939 218 1	Aufkleber	Tag	Autocollant		1	1	1				25
	00 939 145 1	Aufkleber	Tag	Autocollant		1	1	1				40
	00 939 175 1	Aufkleber	Tag	Autocollant		1	1	1				60
	00 939 159 1	Aufkleber	Tag	Autocollant			1	1				62
	00 942 364 0	Aufkleber	Tag	Autocollant			1	1				65
2	27 017 253 0	Aufkleber Hydr-Achsaggregat blau	Label	Autocollant		1	1	1				
3	00 942 134 0	Aufkleber	Tag	Autocollant		1	1	1				
5	27 014 588 0	Aufkleber Bedienung Schneidwerk	Label Bedienung Schneidwerk	Autocollant Bedienung		1	1	1				
		blau DE	blue	Schneidwerk bleu								
6	00 939 573 0	Aufkleber	Tag	Autocollant		1	1	1				
7	27 014 587 0	Aufkleber Bef. nur mit RENOLIN Unisyn	Label Bef. nur mit RENOLIN Unisyn white	Autocollant Bef. nur mit RENOLIN Unisyn		1	1	1				
8	27 013 056 1	Aufkleber für Hydr.-Block 270121501 blau	Label for hyd. block 270121501 blue	Autocollant für Hydr.-Block 270121501		1	1	1				
11	00 942 393 0	Aufkleber -beige	Tag -beige	Autocollant -beige		1	1	1				Lg.= 1400
	27 000 067 0	Aufkleber -beige	Tag -beige	Autocollant -beige		2	2	2				Lg.= 2100
	27 011 726 0	Aufkleber Krone beige	Label Krone beige	Autocollant Krone beige L=1100		1	1	1				
12	27 014 716 0	Aufkleber ZX 470 GL beige Trägerfolie	Label ZX 470 GL beige	Autocollant ZX 470 GL beige			2					
13	27 014 706 0	Aufkleber ZX 560 GL beige Trägerfolie	Label ZX 560 GL beige	Autocollant ZX 560 GL beige				2				
16	27 002 586 0	Aufkleber	Tag	Autocollant		1	1	1				
17	00 939 124 1	Aufkleber	Tag	Autocollant		1	1	1				
19	27 006 256 0	Aufkleber	Tag	Autocollant		1	1	1				
20	00 942 012 1	Aufkleber	Tag	Autocollant		4	4	4				
21	27 008 325 0	Aufkleber	Tag	Autocollant		1	1	1				
22	27 019 234 0	Aufkleber Schutzbrille Schallschutz blau	Label Schutzbrille Schallschutz blue	Autocollant Schutzbrille Schallschutz		1	1	1				
23	27 014 709 0	Aufkleber ZX 430 GL beige Trägerfolie	Label ZX 430 GL beige	Autocollant ZX 430 GL beige		2						
24	00 942 038 1	Aufkleber	Tag	Autocollant		1	1	1				
25	27 022 985 0	Aufkleber Muttern nachziehen blau	Label retighten nuts blue	Autocollant resserrer écrous bleu		1	1	1				

ID-NR. ID-NO.	TAFEL DIAG.	POS. POS.	ID-NR. ID-NO.	TAFEL DIAG.	POS. POS.	ID-NR. ID-NO.	TAFEL DIAG.	POS. POS.	ID-NR. ID-NO.	TAFEL DIAG.	POS. POS.	ID-NR. ID-NO.	TAFEL DIAG.	POS. POS.
00 000 001 0	39.0	48	00 230 743 0	139.0	9	00 302 351 0	158.0	8	00 303 293 0	112.0	5	00 334 830 3	100.0	46
00 000 001 0	64.0	48	00 230 743 0	144.0	13	00 302 351 0	159.0	14	00 303 293 0	159.0	35	00 334 913 1	100.0	42
00 000 001 0	94.5	1	00 230 743 0	145.0	13	00 302 351 0	160.0	21	00 303 315 2	162.0	2	00 336 735 1	183.0	11
00 000 001 0	94.5	2	00 230 743 0	147.0	13	00 302 351 0	161.0	6	00 303 315 2	167.2	16	00 336 735 1	188.0	16
00 000 001 0	103.0	45	00 230 743 0	149.0	13	00 302 351 0	162.0	22	00 303 315 2	191.0	3	00 336 988 1	13.0	6
00 000 001 0	103.0	46	00 230 743 0	151.0	22	00 302 351 0	163.0	6	00 303 316 2	160.0	2	00 336 988 1	26.0	6
00 000 001 0	122.0	42	00 230 743 0	178.0	15	00 302 351 0	163.0	11	00 303 316 2	162.0	21	00 336 988 1	43.0	32
00 000 001 0	122.0	43	00 230 744 0	21.0	22	00 302 352 0	158.0	25	00 303 316 2	163.0	4	00 336 988 1	74.0	49
00 000 001 0	122.0	44	00 230 744 0	176.0	13	00 302 352 0	160.0	17	00 303 316 2	167.2	8	00 336 988 1	82.0	32
00 000 001 0	122.0	45	00 230 747 0	176.0	39	00 302 353 0	160.0	27	00 303 316 2	191.0	6	00 338 013 1	108.0	11
00 000 001 0	166.0	31	00 270 040 2	3.0	18	00 302 353 0	166.0	16	00 303 373 0	166.0	1	00 338 015 0	108.0	10
00 000 001 0	166.0	32	00 270 040 2	4.0	18	00 302 353 0	167.0	7	00 303 431 0	158.0	24	00 338 016 4	100.0	37
00 000 001 0	166.0	33	00 270 040 2	11.0	6	00 302 355 0	158.0	26	00 303 432 0	51.0	32	00 343 273 2	2.0	27
00 000 001 0	166.0	34	00 276 337 1	180.0	10	00 302 355 0	160.0	23	00 303 432 0	89.0	32	00 343 777 0	166.0	8
00 000 001 0	166.0	35	00 277 238 1	103.0	8	00 302 356 0	51.0	34	00 303 469 1	51.0	31	00 344 892 3	111.0	16
00 000 010 0	158.0	12	00 281 248 1	116.0	11	00 302 356 0	89.0	34	00 303 469 1	89.0	31	00 345 478 2	101.0	18
00 000 010 0	160.0	29	00 281 758 0	106.0	13	00 302 356 0	160.0	16	00 303 469 1	112.0	34	00 345 478 2	108.0	20
00 000 010 0	160.0	30	00 281 781 1	2.0	6	00 302 356 0	161.0	7	00 303 469 1	160.0	40	00 347 212 3	117.0	4
00 000 010 0	162.0	14	00 281 781 1	2.0	59	00 302 356 0	162.0	3	00 303 469 1	163.0	9	00 348 076 1	120.0	15
00 015 145 1	119.0	24	00 286 248 0	180.0	43	00 302 356 0	163.0	5	00 303 545 1	112.0	4	00 348 250 0	100.0	41
00 030 124 2	100.0	74	00 286 945 0	74.0	28	00 302 356 0	177.0	10	00 303 545 1	159.0	23	00 348 355 1	8.0	37
00 045 507 1	20.0	22	00 286 945 0	184.0	19	00 302 359 0	166.0	21	00 303 704 0	159.0	13	00 348 358 0	8.0	15
00 143 556 2	100.0	50	00 291 147 1	183.0	8	00 302 362 0	160.0	5	00 303 728 0	166.0	1	00 348 361 0	8.0	6
00 153 206 0	107.0	10	00 291 147 1	188.0	7	00 302 376 0	166.0	1	00 303 732 0	104.0	2	00 348 369 0	8.0	25
00 185 523 3	169.0	17	00 301 487 0	164.0	22	00 302 409 2	119.0	25	00 303 732 0	112.0	8	00 348 381 0	8.0	4
00 185 523 3	170.0	2	00 301 487 0	165.0	20	00 302 409 2	160.0	41	00 303 732 0	160.0	39	00 348 382 1	8.0	5
00 187 960 0	156.0	14	00 301 856 0	185.0	16	00 302 409 2	163.0	10	00 303 873 0	112.0	8	00 348 390 2	8.0	1
00 230 743 0	22.0	23	00 301 856 0	189.0	6	00 302 409 2	177.0	7	00 303 873 0	160.0	39	00 348 415 0	119.0	11
00 230 743 0	23.0	27	00 301 977 0	160.0	15	00 302 430 1	167.0	3	00 303 902 0	167.2	13	00 348 608 0	193.0	2
00 230 743 0	25.0	8	00 302 005 0	160.0	45	00 302 430 1	167.0	11	00 303 902 0	191.0	5	00 348 835 0	105.0	25
00 230 743 0	36.0	19	00 302 051 0	185.0	6	00 302 472 1	160.0	25	00 303 903 0	167.2	15	00 348 891 0	25.0	14
00 230 743 0	36.0	27	00 302 051 0	189.0	3	00 302 688 0	160.0	32	00 303 903 0	191.0	4	00 348 891 0	38.0	14
00 230 743 0	38.0	8	00 302 076 0	166.0	1	00 302 688 0	167.2	10	00 303 907 0	167.0	6	00 348 891 0	49.0	16
00 230 743 0	49.0	14	00 302 194 0	160.0	13	00 302 689 0	160.0	33	00 303 909 0	161.0	3	00 348 891 0	50.0	13
00 230 743 0	50.0	22	00 302 235 0	160.0	6	00 302 723 0	159.0	12	00 303 914 0	185.0	15	00 348 891 0	86.0	16
00 230 743 0	86.0	14	00 302 287 0	166.0	1	00 302 745 4	51.0	32	00 303 914 0	189.0	5	00 348 891 0	87.0	12
00 230 743 0	87.0	14	00 302 300 0	185.0	21	00 302 745 4	89.0	32	00 331 742 0	136.0	28	00 348 891 0	88.0	12
00 230 743 0	88.0	14	00 302 300 0	189.0	4	00 302 959 0	185.0	3	00 332 014 3	140.0	19	00 348 899 1	22.0	16
00 230 743 0	136.0	38	00 302 351 0	51.0	33	00 303 047 0	187.0	13	00 333 635 2	136.0	26	00 348 899 1	56.0	22
00 230 743 0	137.0	4	00 302 351 0	89.0	33	00 303 174 0	185.0	3	00 333 767 2	2.0	44	00 348 899 1	57.0	20

ID-NR. ID-NO.	TAFEL DIAG.	POS. POS.	ID-NR. ID-NO.	TAFEL DIAG.	POS. POS.	ID-NR. ID-NO.	TAFEL DIAG.	POS. POS.	ID-NR. ID-NO.	TAFEL DIAG.	POS. POS.	ID-NR. ID-NO.	TAFEL DIAG.	POS. POS.
00 348 899 1	94.0	22	00 900 272 2	29.0	50	00 900 290 0	171.0	15	00 900 614 0	33.0	2	00 900 616 0	67.0	50
00 900 200 0	112.0	26	00 900 272 2	29.0	55	00 900 291 0	39.0	45	00 900 614 0	51.0	28	00 900 616 0	68.0	52
00 900 201 0	49.0	29	00 900 272 2	31.0	45	00 900 291 0	58.0	45	00 900 614 0	53.0	2	00 900 616 0	69.0	25
00 900 201 0	86.0	29	00 900 272 2	40.0	20	00 900 291 0	64.0	45	00 900 614 0	61.0	64	00 900 616 0	71.0	26
00 900 201 0	171.0	9	00 900 272 2	41.0	33	00 900 291 0	68.0	45	00 900 614 0	66.0	58	00 900 616 0	72.0	25
00 900 201 0	173.0	21	00 900 272 2	42.0	20	00 900 302 1	98.0	31	00 900 614 0	71.0	64	00 900 616 0	75.0	36
00 900 213 0	113.0	6	00 900 272 2	44.0	50	00 900 302 1	125.0	43	00 900 614 0	78.0	66	00 900 616 0	76.0	36
00 900 214 0	23.0	34	00 900 272 2	44.0	55	00 900 302 1	126.0	7	00 900 614 0	85.0	66	00 900 616 0	78.0	21
00 900 214 0	25.0	23	00 900 272 2	45.0	50	00 900 304 1	100.0	14	00 900 614 0	89.0	28	00 900 616 0	79.0	36
00 900 214 0	36.0	34	00 900 272 2	45.0	55	00 900 304 1	126.0	7	00 900 614 0	91.0	2	00 900 616 0	80.0	36
00 900 214 0	38.0	23	00 900 272 2	59.0	44	00 900 306 1	125.0	24	00 900 614 0	100.0	69	00 900 616 0	83.0	36
00 900 214 0	173.0	13	00 900 272 2	61.0	51	00 900 318 1	40.0	19	00 900 614 0	116.0	1	00 900 616 0	85.0	21
00 900 225 0	13.0	25	00 900 272 2	62.0	44	00 900 318 1	42.0	19	00 900 614 0	119.0	14	00 900 616 0	90.0	37
00 900 225 0	26.0	25	00 900 272 2	65.0	20	00 900 318 1	65.0	19	00 900 614 0	173.0	24	00 900 616 0	92.0	35
00 900 239 1	104.0	11	00 900 272 2	66.0	33	00 900 318 1	67.0	19	00 900 614 0	174.0	3	00 900 616 0	97.0	11
00 900 253 1	100.0	8	00 900 272 2	67.0	20	00 900 326 0	98.0	29	00 900 616 0	2.0	14	00 900 616 0	98.0	8
00 900 253 1	105.0	27	00 900 272 2	69.0	44	00 900 326 0	99.0	27	00 900 616 0	5.0	8	00 900 616 0	102.0	11
00 900 255 1	165.0	6	00 900 272 2	71.0	51	00 900 345 1	97.0	34	00 900 616 0	14.0	42	00 900 616 0	102.2	11
00 900 264 1	18.0	9	00 900 272 2	72.0	44	00 900 345 1	173.0	12	00 900 616 0	15.0	40	00 900 616 0	103.3	14
00 900 264 1	30.0	9	00 900 272 2	75.0	50	00 900 347 0	7.0	1	00 900 616 0	16.0	36	00 900 616 0	112.0	25
00 900 264 1	32.0	9	00 900 272 2	75.0	55	00 900 359 0	132.0	45	00 900 616 0	17.0	36	00 900 616 0	113.0	53
00 900 264 1	40.0	83	00 900 272 2	76.0	50	00 900 359 0	133.0	45	00 900 616 0	27.0	21	00 900 616 0	120.0	21
00 900 264 1	42.0	83	00 900 272 2	76.0	55	00 900 365 0	169.0	25	00 900 616 0	28.0	36	00 900 616 0	158.0	15
00 900 264 1	46.0	9	00 900 272 2	79.0	50	00 900 382 1	98.0	1	00 900 616 0	29.0	36	00 900 616 0	169.0	33
00 900 264 1	60.0	17	00 900 272 2	79.0	55	00 900 391 1	8.0	10	00 900 616 0	31.0	33	00 900 616 0	174.0	20
00 900 264 1	63.0	17	00 900 272 2	80.0	50	00 900 394 0	130.0	25	00 900 616 0	34.0	35	00 900 616 0	183.0	13
00 900 264 1	65.0	83	00 900 272 2	80.0	55	00 900 606 0	160.0	38	00 900 616 0	40.0	50	00 900 616 0	188.0	12
00 900 264 1	67.0	83	00 900 272 2	83.0	50	00 900 607 0	2.0	54	00 900 616 0	41.0	27	00 900 617 0	5.0	21
00 900 264 1	70.0	17	00 900 272 2	83.0	55	00 900 607 0	112.0	1	00 900 616 0	42.0	50	00 900 617 0	117.0	2
00 900 264 1	73.0	17	00 900 284 1	13.0	9	00 900 608 0	162.0	15	00 900 616 0	44.0	36	00 900 617 0	170.0	32
00 900 264 1	77.0	9	00 900 284 1	26.0	9	00 900 608 0	165.0	11	00 900 616 0	45.0	36	00 900 617 0	173.0	40
00 900 264 1	81.0	9	00 900 284 1	43.0	31	00 900 608 0	177.0	2	00 900 616 0	47.0	42	00 900 622 0	112.0	18
00 900 264 1	84.0	9	00 900 284 1	74.0	52	00 900 608 0	183.0	15	00 900 616 0	48.0	40	00 900 632 0	2.0	46
00 900 272 0	31.0	49	00 900 284 1	82.0	31	00 900 608 0	184.0	10	00 900 616 0	52.0	37	00 900 632 0	14.0	53
00 900 272 2	16.0	50	00 900 284 1	99.0	17	00 900 608 0	188.0	2	00 900 616 0	58.0	52	00 900 632 0	15.0	52
00 900 272 2	16.0	55	00 900 284 1	103.0	19	00 900 608 0	196.0	3	00 900 616 0	59.0	25	00 900 632 0	27.0	47
00 900 272 2	17.0	50	00 900 284 1	107.0	7	00 900 612 0	174.0	25	00 900 616 0	61.0	26	00 900 632 0	27.0	51
00 900 272 2	17.0	55	00 900 284 1	108.0	24	00 900 614 0	6.0	39	00 900 616 0	62.0	25	00 900 632 0	41.0	42
00 900 272 2	28.0	50	00 900 285 1	170.0	15	00 900 614 0	19.0	2	00 900 616 0	65.0	50	00 900 632 0	47.0	53
00 900 272 2	28.0	55	00 900 287 1	173.0	3	00 900 614 0	27.0	66	00 900 616 0	66.0	27	00 900 632 0	48.0	52

ID-NR. ID-NO.	TAFEL DIAG.	POS. POS.	ID-NR. ID-NO.	TAFEL DIAG.	POS. POS.	ID-NR. ID-NO.	TAFEL DIAG.	POS. POS.	ID-NR. ID-NO.	TAFEL DIAG.	POS. POS.	ID-NR. ID-NO.	TAFEL DIAG.	POS. POS.
00 900 632 0	61.0	54	00 900 638 0	82.0	9	00 900 673 0	3.0	14	00 901 035 0	40.0	30	00 901 423 0	90.0	40
00 900 632 0	66.0	42	00 900 638 0	106.0	19	00 900 673 0	4.0	14	00 901 035 0	42.0	30	00 901 423 0	94.0	3
00 900 632 0	71.0	54	00 900 638 0	111.0	18	00 900 674 0	97.0	28	00 901 035 0	65.0	30	00 901 423 0	132.0	45
00 900 632 0	78.0	47	00 900 638 0	196.0	7	00 900 674 0	173.0	17	00 901 035 0	67.0	30	00 901 423 0	133.0	45
00 900 632 0	78.0	51	00 900 639 0	100.0	18	00 900 675 0	22.0	22	00 901 042 1	2.0	4	00 901 423 0	138.0	14
00 900 632 0	85.0	47	00 900 639 0	166.0	9	00 900 675 0	43.0	33	00 901 042 1	24.0	30	00 901 423 0	142.0	14
00 900 632 0	85.0	51	00 900 639 0	169.0	38	00 900 675 0	56.0	26	00 901 042 1	37.0	30	00 901 423 0	144.0	36
00 900 632 0	174.0	18	00 900 653 0	2.0	64	00 900 675 0	57.0	19	00 901 042 1	122.0	40	00 901 423 0	146.0	23
00 900 634 0	97.0	24	00 900 655 0	59.0	57	00 900 675 0	82.0	33	00 901 042 1	138.0	14	00 901 423 0	152.0	23
00 900 634 0	106.0	15	00 900 655 0	62.0	57	00 900 675 0	94.0	26	00 901 042 1	141.0	21	00 901 423 0	176.0	26
00 900 634 0	119.0	21	00 900 655 0	69.0	57	00 900 675 0	97.0	35	00 901 042 1	151.0	28	00 901 425 0	20.0	44
00 900 634 0	173.0	35	00 900 655 0	72.0	57	00 900 675 0	113.0	12	00 901 042 1	152.0	23	00 901 425 0	56.0	3
00 900 636 0	2.0	24	00 900 655 0	98.0	23	00 900 675 0	120.0	8	00 901 042 1	156.0	9	00 901 425 0	57.0	35
00 900 636 0	6.0	37	00 900 655 0	193.0	5	00 900 676 0	130.0	18	00 901 048 1	24.0	30	00 901 425 0	94.0	3
00 900 636 0	20.0	32	00 900 656 0	97.0	63	00 900 677 0	97.0	22	00 901 048 1	37.0	30	00 901 425 0	132.0	45
00 900 636 0	34.0	3	00 900 656 0	101.0	36	00 900 677 0	100.0	24	00 901 048 1	181.0	11	00 901 425 0	133.0	45
00 900 636 0	54.0	27	00 900 656 0	103.0	23	00 900 677 0	117.0	7	00 901 049 1	39.0	40	00 901 425 0	142.0	14
00 900 636 0	92.0	3	00 900 656 0	113.0	21	00 900 677 0	126.0	10	00 901 049 1	58.0	40	00 901 425 0	152.0	23
00 900 636 0	97.0	7	00 900 656 0	113.0	28	00 900 677 0	130.0	1	00 901 049 1	64.0	40	00 901 431 0	174.0	13
00 900 636 0	102.0	39	00 900 656 0	113.0	66	00 900 678 0	101.0	12	00 901 049 1	68.0	40	00 901 431 0	180.0	28
00 900 636 0	102.2	39	00 900 656 0	114.0	2	00 900 678 0	125.0	20	00 901 049 1	174.0	7	00 901 434 0	10.0	4
00 900 636 0	103.0	2	00 900 656 0	120.0	1	00 900 816 0	108.0	7	00 901 054 2	135.0	16	00 901 434 0	39.0	30
00 900 636 0	130.0	20	00 900 656 0	122.0	15	00 900 837 2	5.0	11	00 901 072 1	170.0	21	00 901 434 0	58.0	30
00 900 636 0	152.0	2	00 900 656 0	123.0	15	00 901 008 1	23.0	34	00 901 122 0	126.0	7	00 901 434 0	64.0	30
00 900 637 0	33.0	29	00 900 656 0	130.0	16	00 901 008 1	25.0	23	00 901 137 1	120.0	18	00 901 434 0	68.0	30
00 900 637 0	43.0	43	00 900 657 0	2.0	22	00 901 008 1	36.0	34	00 901 141 1	39.0	33	00 901 435 0	8.0	21
00 900 637 0	74.0	45	00 900 657 0	6.0	31	00 901 008 1	38.0	23	00 901 141 1	58.0	33	00 901 435 0	43.0	28
00 900 637 0	82.0	46	00 900 657 0	97.0	16	00 901 008 1	43.0	1	00 901 141 1	64.0	33	00 901 435 0	74.0	58
00 900 637 0	91.0	29	00 900 657 0	100.0	52	00 901 008 1	56.0	3	00 901 141 1	68.0	33	00 901 435 0	82.0	28
00 900 637 0	97.0	27	00 900 657 0	113.0	21	00 901 008 1	74.0	1	00 901 142 1	56.0	25	00 901 437 0	191.0	7
00 900 637 0	101.0	9	00 900 657 0	125.0	22	00 901 008 1	82.0	1	00 901 142 1	57.0	15	00 901 438 0	111.0	14
00 900 637 0	111.0	32	00 900 657 0	126.0	4	00 901 008 1	94.0	3	00 901 142 1	94.0	25	00 901 438 0	169.0	18
00 900 637 0	112.0	14	00 900 658 0	8.0	30	00 901 022 1	13.0	29	00 901 149 1	111.0	9	00 901 439 1	113.0	8
00 900 637 0	175.0	16	00 900 658 0	59.0	48	00 901 022 1	26.0	29	00 901 421 1	170.0	19	00 901 451 0	116.0	23
00 900 637 0	178.0	22	00 900 658 0	62.0	48	00 901 022 1	43.0	48	00 901 422 0	173.0	26	00 901 451 0	125.0	18
00 900 637 0	191.0	7	00 900 658 0	69.0	48	00 901 022 1	74.0	63	00 901 423 0	22.0	34	00 901 451 0	180.0	1
00 900 638 0	20.0	24	00 900 658 0	72.0	48	00 901 022 1	82.0	51	00 901 423 0	51.0	23	00 901 452 0	100.0	23
00 900 638 0	43.0	9	00 900 658 0	113.0	45	00 901 023 0	98.0	20	00 901 423 0	52.0	40	00 901 452 0	102.0	13
00 900 638 0	54.0	2	00 900 658 0	117.0	12	00 901 028 1	183.0	20	00 901 423 0	56.0	3	00 901 452 0	102.2	13
00 900 638 0	74.0	9	00 900 658 0	129.0	8	00 901 028 1	188.0	14	00 901 423 0	89.0	23	00 901 452 0	103.0	27

ID-NR. ID-NO.	TAFEL DIAG.	POS. POS.	ID-NR. ID-NO.	TAFEL DIAG.	POS. POS.	ID-NR. ID-NO.	TAFEL DIAG.	POS. POS.	ID-NR. ID-NO.	TAFEL DIAG.	POS. POS.	ID-NR. ID-NO.	TAFEL DIAG.	POS. POS.
00 901 453 0	17.0	84	00 903 021 0	45.0	75	00 903 425 1	164.0	11	00 904 723 0	82.0	42	00 905 232 0	101.0	1
00 901 453 0	29.0	84	00 903 021 0	75.0	75	00 903 425 1	165.0	2	00 904 723 0	103.0	18	00 905 232 1	123.0	9
00 901 453 0	45.0	84	00 903 021 0	76.0	75	00 903 425 1	167.2	4	00 904 723 0	113.0	35	00 905 232 1	170.0	9
00 901 453 0	59.0	70	00 903 021 0	79.0	75	00 903 429 0	170.0	41	00 904 731 2	102.0	30	00 905 233 1	2.0	52
00 901 453 0	62.0	70	00 903 021 0	80.0	75	00 903 448 0	164.0	13	00 904 731 2	102.2	30	00 905 233 1	122.0	9
00 901 453 0	69.0	70	00 903 021 0	83.0	75	00 903 484 1	99.0	22	00 904 732 2	103.3	15	00 905 251 2	113.0	33
00 901 453 0	72.0	70	00 903 043 1	18.0	1	00 903 661 0	159.0	24	00 904 732 2	106.0	24	00 905 251 2	116.0	14
00 901 453 0	76.0	84	00 903 043 1	30.0	1	00 903 745 0	112.0	13	00 904 732 2	169.0	4	00 905 251 2	119.0	1
00 901 453 0	80.0	84	00 903 043 1	32.0	1	00 903 745 0	122.0	28	00 904 732 2	180.0	39	00 905 251 2	120.0	12
00 901 454 0	103.0	33	00 903 043 1	40.0	78	00 903 745 0	123.0	26	00 904 741 1	119.0	6	00 905 252 1	7.0	9
00 901 454 0	180.0	1	00 903 043 1	42.0	78	00 903 745 0	159.0	27	00 904 743 1	97.0	56	00 905 252 1	113.0	33
00 901 482 0	130.0	24	00 903 043 1	46.0	1	00 903 745 0	164.0	29	00 904 745 1	105.0	5	00 905 252 1	120.0	11
00 901 490 0	22.0	19	00 903 043 1	60.0	23	00 904 003 0	170.0	33	00 904 751 2	97.0	41	00 905 252 1	122.0	3
00 901 490 0	113.0	2	00 903 043 1	63.0	23	00 904 006 0	2.0	10	00 904 754 2	7.0	13	00 905 252 1	123.0	2
00 901 613 1	174.0	38	00 903 043 1	65.0	78	00 904 025 1	174.0	23	00 904 779 1	180.0	45	00 905 253 1	113.0	33
00 902 135 0	16.0	92	00 903 043 1	67.0	78	00 904 026 0	13.0	36	00 904 782 1	125.0	19	00 905 255 1	2.0	56
00 902 135 0	17.0	92	00 903 043 1	70.0	23	00 904 026 0	26.0	36	00 904 813 1	105.0	6	00 905 337 0	108.0	21
00 902 135 0	28.0	92	00 903 043 1	73.0	23	00 904 045 3	103.0	41	00 904 816 1	151.5	11	00 905 922 1	100.0	51
00 902 135 0	29.0	92	00 903 043 1	77.0	1	00 904 049 0	6.0	20	00 904 817 1	151.5	11	00 905 940 1	180.0	20
00 902 135 0	31.0	80	00 903 043 1	81.0	1	00 904 049 0	101.0	6	00 904 818 1	103.3	18	00 906 007 1	20.0	16
00 902 135 0	40.0	28	00 903 043 1	84.0	1	00 904 065 3	116.0	20	00 904 818 1	136.0	30	00 906 007 1	21.0	25
00 902 135 0	42.0	28	00 903 045 1	73.0	28	00 904 347 1	156.0	15	00 904 850 1	7.0	7	00 906 007 1	34.0	26
00 902 135 0	44.0	92	00 903 047 1	112.0	6	00 904 708 0	6.0	27	00 904 850 1	8.0	38	00 906 007 1	35.0	4
00 902 135 0	45.0	92	00 903 047 1	159.0	33	00 904 708 0	8.0	18	00 904 850 1	97.0	8	00 906 007 1	55.0	13
00 902 135 0	60.0	6	00 903 048 0	166.0	2	00 904 708 0	13.0	2	00 904 850 1	111.0	26	00 906 007 1	92.0	26
00 902 135 0	63.0	6	00 903 075 1	181.0	13	00 904 708 0	26.0	2	00 904 850 1	116.0	6	00 906 007 1	93.0	4
00 902 135 0	65.0	28	00 903 109 1	102.0	24	00 904 708 0	39.0	43	00 904 882 3	8.0	16	00 906 039 0	9.0	24
00 902 135 0	67.0	28	00 903 109 1	102.2	24	00 904 708 0	58.0	43	00 904 882 3	20.0	54	00 906 040 1	9.0	21
00 902 135 0	70.0	6	00 903 116 1	9.0	22	00 904 708 0	64.0	43	00 904 884 2	97.0	51	00 906 132 0	187.0	5
00 902 135 0	73.0	6	00 903 116 1	101.0	28	00 904 708 0	68.0	43	00 904 884 2	98.0	14	00 906 813 0	169.0	39
00 902 135 0	75.0	92	00 903 139 1	9.0	30	00 904 708 0	111.0	29	00 904 884 2	103.0	30	00 908 006 1	158.0	23
00 902 135 0	76.0	92	00 903 139 1	10.0	14	00 904 708 0	113.0	31	00 904 951 2	194.0	7	00 908 006 1	159.0	9
00 902 135 0	79.0	92	00 903 143 1	102.0	18	00 904 708 0	120.0	10	00 905 000 2	194.0	3	00 908 006 1	164.0	10
00 902 135 0	80.0	92	00 903 143 1	102.2	18	00 904 709 0	102.0	35	00 905 154 2	104.0	7	00 908 006 1	167.2	6
00 902 135 0	83.0	92	00 903 150 0	180.0	24	00 904 709 0	102.2	35	00 905 157 2	111.0	10	00 908 006 1	170.0	40
00 903 021 0	16.0	75	00 903 340 1	180.0	14	00 904 709 0	122.0	36	00 905 159 2	113.0	27	00 908 006 1	184.0	16
00 903 021 0	17.0	75	00 903 425 1	104.0	4	00 904 723 0	39.0	43	00 905 210 1	164.0	19	00 908 019 1	98.0	15
00 903 021 0	28.0	75	00 903 425 1	158.0	21	00 904 723 0	58.0	43	00 905 231 1	119.0	9	00 908 019 1	125.0	29
00 903 021 0	29.0	75	00 903 425 1	159.0	21	00 904 723 0	64.0	43	00 905 231 1	122.0	17	00 908 030 0	112.0	22
00 903 021 0	44.0	75	00 903 425 1	160.0	34	00 904 723 0	68.0	43	00 905 231 1	123.0	20	00 908 030 0	173.0	32

ID-NR. ID-NO.	TAFEL DIAG.	POS. POS.	ID-NR. ID-NO.	TAFEL DIAG.	POS. POS.	ID-NR. ID-NO.	TAFEL DIAG.	POS. POS.	ID-NR. ID-NO.	TAFEL DIAG.	POS. POS.	ID-NR. ID-NO.	TAFEL DIAG.	POS. POS.
00 908 031 1	64.0	15	00 908 210 0	17.0	29	00 908 210 0	85.0	19	00 908 521 2	54.0	8	00 908 531 2	72.0	75
00 908 039 1	3.0	4	00 908 210 0	18.0	8	00 908 210 0	92.0	29	00 908 521 2	93.0	8	00 908 531 2	75.0	76
00 908 039 1	4.0	4	00 908 210 0	20.0	14	00 908 210 0	173.0	22	00 908 524 2	20.0	3	00 908 531 2	76.0	76
00 908 039 1	64.0	19	00 908 210 0	27.0	19	00 908 210 0	176.0	1	00 908 524 2	22.0	9	00 908 531 2	79.0	76
00 908 048 0	170.0	14	00 908 210 0	28.0	29	00 908 212 0	7.0	14	00 908 524 2	24.0	15	00 908 531 2	80.0	76
00 908 055 0	2.0	40	00 908 210 0	29.0	29	00 908 212 0	8.0	39	00 908 524 2	25.0	24	00 908 531 2	83.0	76
00 908 058 0	105.0	24	00 908 210 0	30.0	8	00 908 212 0	20.0	26	00 908 524 2	37.0	15	00 908 540 1	5.0	5
00 908 077 0	14.0	23	00 908 210 0	31.0	41	00 908 212 0	100.0	17	00 908 524 2	38.0	24	00 908 620 0	130.0	27
00 908 077 0	15.0	46	00 908 210 0	32.0	8	00 908 212 0	101.0	33	00 908 524 2	50.0	2	00 908 701 0	2.0	20
00 908 077 0	27.0	17	00 908 210 0	34.0	29	00 908 212 0	106.0	9	00 908 524 2	53.0	21	00 908 701 0	6.0	34
00 908 077 0	40.0	46	00 908 210 0	40.0	48	00 908 212 0	107.0	9	00 908 524 2	57.0	2	00 908 701 0	8.0	7
00 908 077 0	41.0	3	00 908 210 0	40.0	85	00 908 212 0	169.0	14	00 908 524 2	87.0	2	00 908 701 0	16.0	83
00 908 077 0	41.0	32	00 908 210 0	41.0	25	00 908 212 0	170.0	3	00 908 524 2	88.0	2	00 908 701 0	17.0	83
00 908 077 0	42.0	46	00 908 210 0	42.0	48	00 908 215 0	98.0	30	00 908 524 2	139.0	10	00 908 701 0	20.0	53
00 908 077 0	47.0	23	00 908 210 0	42.0	85	00 908 215 0	100.0	19	00 908 524 2	141.0	5	00 908 701 0	28.0	83
00 908 077 0	48.0	46	00 908 210 0	44.0	29	00 908 215 0	103.0	10	00 908 524 2	144.0	4	00 908 701 0	29.0	83
00 908 077 0	59.0	16	00 908 210 0	45.0	29	00 908 220 0	10.0	13	00 908 524 2	145.0	3	00 908 701 0	31.0	89
00 908 077 0	61.0	17	00 908 210 0	46.0	8	00 908 220 0	39.0	36	00 908 524 2	146.0	18	00 908 701 0	34.0	34
00 908 077 0	62.0	16	00 908 210 0	47.0	35	00 908 220 0	97.0	32	00 908 524 2	147.0	3	00 908 701 0	44.0	83
00 908 077 0	65.0	46	00 908 210 0	48.0	42	00 908 220 0	101.0	13	00 908 524 2	148.0	14	00 908 701 0	45.0	83
00 908 077 0	66.0	3	00 908 210 0	60.0	19	00 908 220 0	113.0	36	00 908 524 2	149.0	3	00 908 701 0	75.0	83
00 908 077 0	66.0	32	00 908 210 0	61.0	20	00 908 220 0	130.0	30	00 908 524 2	150.0	14	00 908 701 0	76.0	83
00 908 077 0	67.0	46	00 908 210 0	63.0	19	00 908 225 0	8.0	9	00 908 524 2	151.0	16	00 908 701 0	79.0	83
00 908 077 0	69.0	16	00 908 210 0	65.0	48	00 908 500 0	2.0	57	00 908 524 2	152.0	19	00 908 701 0	80.0	83
00 908 077 0	71.0	17	00 908 210 0	65.0	85	00 908 500 0	8.0	29	00 908 524 2	178.0	19	00 908 701 0	83.0	83
00 908 077 0	72.0	16	00 908 210 0	66.0	25	00 908 500 0	101.0	10	00 908 525 1	120.0	26	00 908 701 0	92.0	34
00 908 077 0	78.0	17	00 908 210 0	67.0	48	00 908 500 0	103.0	20	00 908 531 2	16.0	76	00 908 701 0	97.0	13
00 908 077 0	85.0	17	00 908 210 0	67.0	85	00 908 500 0	111.0	5	00 908 531 2	17.0	76	00 908 701 0	97.0	52
00 908 207 1	122.0	25	00 908 210 0	70.0	19	00 908 500 0	166.0	29	00 908 531 2	28.0	76	00 908 701 0	98.0	11
00 908 207 1	123.0	23	00 908 210 0	71.0	20	00 908 501 0	2.0	43	00 908 531 2	29.0	76	00 908 701 0	100.0	12
00 908 207 1	156.0	13	00 908 210 0	73.0	19	00 908 507 0	3.0	2	00 908 531 2	31.0	70	00 908 701 0	101.0	34
00 908 207 1	159.0	26	00 908 210 0	75.0	29	00 908 507 0	4.0	2	00 908 531 2	40.0	31	00 908 701 0	102.0	12
00 908 207 1	188.0	24	00 908 210 0	76.0	29	00 908 507 0	5.0	3	00 908 531 2	42.0	31	00 908 701 0	102.2	12
00 908 208 0	112.0	28	00 908 210 0	77.0	8	00 908 510 1	174.0	9	00 908 531 2	44.0	76	00 908 701 0	103.0	31
00 908 208 0	159.0	6	00 908 210 0	78.0	19	00 908 515 1	100.0	13	00 908 531 2	45.0	76	00 908 701 0	103.3	4
00 908 208 0	164.0	32	00 908 210 0	79.0	29	00 908 519 0	2.0	17	00 908 531 2	59.0	75	00 908 701 0	107.0	15
00 908 208 0	185.0	10	00 908 210 0	80.0	29	00 908 521 2	20.0	40	00 908 531 2	62.0	75	00 908 701 0	113.0	24
00 908 210 0	14.0	35	00 908 210 0	81.0	8	00 908 521 2	21.0	18	00 908 531 2	65.0	31	00 908 701 0	113.0	68
00 908 210 0	15.0	42	00 908 210 0	83.0	29	00 908 521 2	35.0	8	00 908 531 2	67.0	31	00 908 701 0	114.0	4
00 908 210 0	16.0	29	00 908 210 0	84.0	8	00 908 521 2	53.0	24	00 908 531 2	69.0	75	00 908 701 0	116.0	22

ID-NR. ID-NO.	TAFEL DIAG.	POS. POS.	ID-NR. ID-NO.	TAFEL DIAG.	POS. POS.	ID-NR. ID-NO.	TAFEL DIAG.	POS. POS.	ID-NR. ID-NO.	TAFEL DIAG.	POS. POS.	ID-NR. ID-NO.	TAFEL DIAG.	POS. POS.
00 908 701 0	120.0	4	00 908 704 1	166.0	6	00 908 706 0	117.0	6	00 908 719 0	26.0	5	00 908 721 0	79.0	93
00 908 701 0	125.0	14	00 908 704 1	183.0	17	00 908 706 0	119.0	8	00 908 719 0	39.0	44	00 908 721 0	80.0	93
00 908 701 0	126.0	8	00 908 704 1	184.0	12	00 908 706 0	120.0	24	00 908 719 0	43.0	47	00 908 721 0	83.0	93
00 908 701 0	169.0	26	00 908 704 1	188.0	4	00 908 706 0	122.0	10	00 908 719 0	56.0	23	00 908 721 0	98.0	4
00 908 701 0	180.0	18	00 908 704 1	194.0	5	00 908 706 0	123.0	11	00 908 719 0	57.0	18	00 908 726 2	16.0	99
00 908 702 0	112.0	9	00 908 704 1	196.0	5	00 908 706 0	132.0	47	00 908 719 0	58.0	36	00 908 726 2	28.0	99
00 908 702 0	159.0	29	00 908 706 0	2.0	7	00 908 706 0	133.0	47	00 908 719 0	58.0	44	00 908 726 2	31.0	81
00 908 702 0	164.0	28	00 908 706 0	2.0	12	00 908 706 0	136.0	32	00 908 719 0	64.0	36	00 908 726 2	40.0	22
00 908 703 0	16.0	87	00 908 706 0	5.0	23	00 908 706 0	142.0	16	00 908 719 0	64.0	44	00 908 726 2	42.0	22
00 908 703 0	17.0	87	00 908 706 0	13.0	38	00 908 706 0	144.0	40	00 908 719 0	68.0	36	00 908 726 2	44.0	99
00 908 703 0	28.0	87	00 908 706 0	19.0	3	00 908 706 0	146.0	25	00 908 719 0	68.0	44	00 908 726 2	60.0	14
00 908 703 0	29.0	87	00 908 706 0	20.0	47	00 908 706 0	151.5	10	00 908 719 0	74.0	56	00 908 726 2	63.0	14
00 908 703 0	31.0	78	00 908 706 0	23.0	37	00 908 706 0	152.0	27	00 908 719 0	82.0	44	00 908 726 2	65.0	22
00 908 703 0	40.0	27	00 908 706 0	26.0	38	00 908 706 0	158.0	17	00 908 719 0	94.0	23	00 908 726 2	67.0	22
00 908 703 0	42.0	27	00 908 706 0	33.0	3	00 908 706 0	169.0	7	00 908 719 0	97.0	19	00 908 726 2	70.0	14
00 908 703 0	44.0	87	00 908 706 0	34.0	37	00 908 706 0	170.0	12	00 908 719 0	100.0	26	00 908 726 2	73.0	14
00 908 703 0	45.0	87	00 908 706 0	36.0	37	00 908 706 0	173.0	16	00 908 719 0	103.0	13	00 908 726 2	75.0	99
00 908 703 0	59.0	73	00 908 706 0	39.0	23	00 908 706 0	173.0	41	00 908 719 0	111.0	1	00 908 726 2	79.0	99
00 908 703 0	60.0	4	00 908 706 0	43.0	3	00 908 706 0	174.0	5	00 908 719 0	113.0	5	00 908 726 2	83.0	99
00 908 703 0	62.0	73	00 908 706 0	51.0	27	00 908 706 0	176.0	30	00 908 719 0	117.0	9	00 908 726 2	98.0	22
00 908 703 0	63.0	4	00 908 706 0	52.0	13	00 908 706 0	180.0	41	00 908 719 0	120.0	6	00 908 730 0	13.0	28
00 908 703 0	65.0	27	00 908 706 0	53.0	3	00 908 706 0	181.0	9	00 908 719 0	125.0	10	00 908 730 0	26.0	28
00 908 703 0	67.0	27	00 908 706 0	58.0	23	00 908 706 0	194.0	9	00 908 719 0	130.0	23	00 908 730 0	43.0	24
00 908 703 0	69.0	73	00 908 706 0	58.0	54	00 908 707 0	64.0	23	00 908 721 0	16.0	93	00 908 730 0	74.0	24
00 908 703 0	70.0	4	00 908 706 0	68.0	23	00 908 714 0	39.0	46	00 908 721 0	17.0	93	00 908 730 0	82.0	24
00 908 703 0	72.0	73	00 908 706 0	68.0	54	00 908 714 0	58.0	46	00 908 721 0	28.0	93	00 908 734 1	159.0	32
00 908 703 0	73.0	4	00 908 706 0	74.0	3	00 908 714 0	64.0	46	00 908 721 0	29.0	93	00 908 758 0	6.0	2
00 908 703 0	75.0	87	00 908 706 0	82.0	3	00 908 714 0	68.0	46	00 908 721 0	31.0	87	00 908 758 0	7.0	4
00 908 703 0	76.0	87	00 908 706 0	89.0	27	00 908 716 1	39.0	27	00 908 721 0	40.0	34	00 908 758 0	8.0	14
00 908 703 0	79.0	87	00 908 706 0	90.0	13	00 908 717 1	58.0	27	00 908 721 0	42.0	34	00 908 758 0	13.0	11
00 908 703 0	80.0	87	00 908 706 0	91.0	3	00 908 717 1	64.0	27	00 908 721 0	44.0	93	00 908 758 0	20.0	34
00 908 703 0	83.0	87	00 908 706 0	92.0	37	00 908 717 1	68.0	27	00 908 721 0	45.0	93	00 908 758 0	26.0	11
00 908 704 0	162.0	19	00 908 706 0	97.0	10	00 908 718 0	104.0	5	00 908 721 0	60.0	10	00 908 758 0	33.0	31
00 908 704 0	164.0	21	00 908 706 0	97.0	58	00 908 718 0	159.0	22	00 908 721 0	63.0	10	00 908 758 0	34.0	5
00 908 704 1	2.0	53	00 908 706 0	101.0	3	00 908 718 0	160.0	36	00 908 721 0	65.0	34	00 908 758 0	39.0	32
00 908 704 1	5.0	29	00 908 706 0	103.3	12	00 908 718 0	165.0	4	00 908 721 0	67.0	34	00 908 758 0	43.0	5
00 908 704 1	99.0	18	00 908 706 0	105.0	13	00 908 719 0	6.0	24	00 908 721 0	70.0	10	00 908 758 0	54.0	4
00 908 704 1	104.0	10	00 908 706 0	106.0	1	00 908 719 0	8.0	20	00 908 721 0	73.0	10	00 908 758 0	54.0	29
00 908 704 1	112.0	29	00 908 706 0	112.0	21	00 908 719 0	13.0	5	00 908 721 0	75.0	93	00 908 758 0	58.0	32
00 908 704 1	165.0	13	00 908 706 0	116.0	4	00 908 719 0	22.0	21	00 908 721 0	76.0	93	00 908 758 0	64.0	32

ID-NR. ID-NO.	TAFEL DIAG.	POS. POS.	ID-NR. ID-NO.	TAFEL DIAG.	POS. POS.	ID-NR. ID-NO.	TAFEL DIAG.	POS. POS.	ID-NR. ID-NO.	TAFEL DIAG.	POS. POS.	ID-NR. ID-NO.	TAFEL DIAG.	POS. POS.
00 908 758 0	68.0	32	00 909 902 1	28.0	65	00 909 906 1	81.0	2	00 909 908 1	51.0	24	00 909 908 1	174.0	2
00 908 758 0	74.0	5	00 909 902 1	29.0	64	00 909 906 1	84.0	2	00 909 908 1	52.0	41	00 909 908 1	176.0	2
00 908 758 0	74.0	55	00 909 902 1	29.0	65	00 909 906 1	99.0	19	00 909 908 1	53.0	30	00 909 908 1	180.0	40
00 908 758 0	82.0	5	00 909 902 1	31.0	64	00 909 906 1	112.0	2	00 909 908 1	59.0	19	00 909 908 1	181.0	10
00 908 758 0	91.0	31	00 909 902 1	44.0	64	00 909 906 1	159.0	5	00 909 908 1	61.0	21	00 909 908 1	183.0	14
00 908 758 0	92.0	5	00 909 902 1	44.0	65	00 909 906 1	160.0	37	00 909 908 1	62.0	19	00 909 908 1	188.0	13
00 908 758 0	97.0	3	00 909 902 1	45.0	64	00 909 906 1	164.0	31	00 909 908 1	65.0	49	00 909 908 1	194.0	8
00 908 758 0	99.0	15	00 909 902 1	45.0	65	00 909 906 1	165.0	12	00 909 908 1	66.0	26	00 909 909 1	2.0	25
00 908 758 0	101.0	4	00 909 902 1	75.0	64	00 909 906 1	177.0	8	00 909 908 1	67.0	49	00 909 909 1	6.0	3
00 908 758 0	104.0	8	00 909 902 1	75.0	65	00 909 906 1	183.0	21	00 909 908 1	69.0	19	00 909 909 1	7.0	3
00 908 758 0	105.0	8	00 909 902 1	76.0	64	00 909 906 1	185.0	9	00 909 908 1	71.0	21	00 909 909 1	10.0	3
00 908 758 0	106.0	22	00 909 902 1	76.0	65	00 909 906 1	188.0	15	00 909 908 1	72.0	19	00 909 909 1	20.0	25
00 908 758 0	108.0	13	00 909 902 1	79.0	64	00 909 906 1	194.0	4	00 909 908 1	75.0	30	00 909 909 1	43.0	44
00 908 758 0	108.0	23	00 909 902 1	79.0	65	00 909 907 0	2.0	58	00 909 908 1	76.0	30	00 909 909 1	54.0	3
00 908 758 0	111.0	11	00 909 902 1	80.0	64	00 909 907 0	9.0	23	00 909 908 1	78.0	20	00 909 909 1	74.0	46
00 908 758 0	112.0	17	00 909 902 1	80.0	65	00 909 907 0	66.0	61	00 909 908 1	79.0	30	00 909 909 1	82.0	48
00 908 758 0	112.0	30	00 909 902 1	83.0	64	00 909 907 0	111.0	4	00 909 908 1	80.0	30	00 909 909 1	97.0	4
00 908 758 0	113.0	11	00 909 902 1	83.0	65	00 909 907 0	174.0	17	00 909 908 1	83.0	30	00 909 909 1	99.0	16
00 908 758 0	116.0	8	00 909 903 0	27.0	72	00 909 908 1	2.0	13	00 909 908 1	85.0	20	00 909 909 1	101.0	20
00 908 758 0	120.0	20	00 909 903 0	61.0	65	00 909 908 1	5.0	10	00 909 908 1	86.0	28	00 909 909 1	102.0	38
00 908 758 0	122.0	5	00 909 903 0	66.0	57	00 909 908 1	6.0	40	00 909 908 1	89.0	24	00 909 909 1	102.2	38
00 908 758 0	123.0	4	00 909 903 0	71.0	65	00 909 908 1	14.0	36	00 909 908 1	90.0	41	00 909 909 1	103.0	3
00 908 758 0	166.0	30	00 909 903 0	78.0	72	00 909 908 1	15.0	41	00 909 908 1	91.0	27	00 909 909 1	105.0	26
00 908 758 0	169.0	22	00 909 903 0	85.0	72	00 909 908 1	16.0	30	00 909 908 1	92.0	30	00 909 909 1	106.0	21
00 908 758 0	170.0	18	00 909 903 0	100.0	68	00 909 908 1	17.0	30	00 909 908 1	97.0	57	00 909 909 1	108.0	8
00 908 758 0	171.0	12	00 909 903 0	174.0	34	00 909 908 1	20.0	13	00 909 908 1	100.0	7	00 909 909 1	111.0	12
00 908 758 0	173.0	6	00 909 903 0	180.0	13	00 909 908 1	27.0	20	00 909 908 1	102.0	10	00 909 909 1	112.0	16
00 908 758 0	174.0	15	00 909 906 1	18.0	2	00 909 908 1	28.0	30	00 909 908 1	102.2	10	00 909 909 1	113.0	9
00 908 758 0	178.0	24	00 909 906 1	30.0	2	00 909 908 1	29.0	30	00 909 908 1	103.3	11	00 909 909 1	119.0	20
00 908 758 0	180.0	31	00 909 906 1	32.0	2	00 909 908 1	31.0	40	00 909 908 1	105.0	12	00 909 909 1	130.0	10
00 908 758 0	183.0	10	00 909 906 1	40.0	79	00 909 908 1	33.0	27	00 909 908 1	106.0	23	00 909 909 1	152.0	3
00 908 758 0	188.0	9	00 909 906 1	42.0	79	00 909 908 1	34.0	30	00 909 908 1	112.0	23	00 909 909 1	169.0	21
00 908 758 0	191.0	9	00 909 906 1	46.0	2	00 909 908 1	40.0	49	00 909 908 1	113.0	52	00 909 909 1	171.0	13
00 908 961 0	99.0	2	00 909 906 1	60.0	21	00 909 908 1	41.0	26	00 909 908 1	116.0	3	00 909 909 1	173.0	5
00 909 507 0	129.0	3	00 909 906 1	63.0	21	00 909 908 1	42.0	49	00 909 908 1	119.0	10	00 909 909 1	175.0	15
00 909 902 1	16.0	64	00 909 906 1	65.0	79	00 909 908 1	44.0	30	00 909 908 1	120.0	23	00 909 909 1	180.0	30
00 909 902 1	16.0	65	00 909 906 1	67.0	79	00 909 908 1	45.0	30	00 909 908 1	122.0	37	00 909 909 1	183.0	9
00 909 902 1	17.0	64	00 909 906 1	70.0	21	00 909 908 1	47.0	36	00 909 908 1	135.0	17	00 909 909 1	188.0	8
00 909 902 1	17.0	65	00 909 906 1	73.0	21	00 909 908 1	48.0	41	00 909 908 1	169.0	9	00 909 909 1	196.0	8
00 909 902 1	28.0	64	00 909 906 1	77.0	2	00 909 908 1	49.0	28	00 909 908 1	173.0	15	00 909 910 1	5.0	12

ID-NR. ID-NO.	TAFEL DIAG.	POS. POS.	ID-NR. ID-NO.	TAFEL DIAG.	POS. POS.	ID-NR. ID-NO.	TAFEL DIAG.	POS. POS.	ID-NR. ID-NO.	TAFEL DIAG.	POS. POS.	ID-NR. ID-NO.	TAFEL DIAG.	POS. POS.
00 909 910 1	6.0	33	00 909 912 1	97.0	20	00 910 033 0	81.0	10	00 910 235 0	31.0	12	00 910 303 1	120.0	7
00 909 910 1	34.0	33	00 909 912 1	98.0	28	00 910 033 0	84.0	10	00 910 235 0	40.0	61	00 910 303 1	130.0	44
00 909 910 1	92.0	33	00 909 912 1	99.0	26	00 910 217 0	14.0	8	00 910 235 0	42.0	61	00 910 303 1	136.0	35
00 909 910 1	97.0	14	00 909 912 1	100.0	25	00 910 217 0	15.0	9	00 910 235 0	44.0	11	00 910 303 1	176.0	3
00 909 910 1	98.0	12	00 909 912 1	103.0	12	00 910 217 0	16.0	10	00 910 235 0	45.0	11	00 910 307 0	159.0	31
00 909 910 1	102.0	14	00 909 912 1	111.0	2	00 910 217 0	17.0	10	00 910 235 0	47.0	7	00 910 320 0	100.0	27
00 909 910 1	102.2	14	00 909 912 1	113.0	4	00 910 217 0	27.0	15	00 910 235 0	48.0	10	00 910 320 0	102.0	15
00 909 910 1	103.0	22	00 909 912 1	120.0	17	00 910 217 0	28.0	10	00 910 235 0	59.0	10	00 910 320 0	102.2	15
00 909 910 1	103.3	3	00 909 912 1	125.0	11	00 910 217 0	29.0	10	00 910 235 0	61.0	11	00 910 320 0	103.0	28
00 909 910 1	113.0	23	00 909 912 1	130.0	2	00 910 217 0	31.0	11	00 910 235 0	62.0	10	00 910 320 0	117.0	14
00 909 910 1	117.0	13	00 909 912 1	173.0	11	00 910 217 0	40.0	60	00 910 235 0	65.0	61	00 910 324 0	40.0	63
00 909 910 1	120.0	3	00 909 913 1	98.0	3	00 910 217 0	41.0	4	00 910 235 0	67.0	61	00 910 324 0	41.0	9
00 909 910 1	122.0	14	00 909 917 1	13.0	32	00 910 217 0	42.0	60	00 910 235 0	69.0	10	00 910 324 0	42.0	63
00 909 910 1	123.0	14	00 909 917 1	26.0	32	00 910 217 0	44.0	10	00 910 235 0	71.0	11	00 910 324 0	59.0	12
00 909 910 1	125.0	45	00 909 917 1	43.0	13	00 910 217 0	45.0	10	00 910 235 0	72.0	10	00 910 324 0	61.0	13
00 909 910 1	169.0	27	00 909 917 1	74.0	13	00 910 217 0	47.0	8	00 910 235 0	75.0	11	00 910 324 0	62.0	12
00 909 910 1	180.0	17	00 909 929 0	31.0	67	00 910 217 0	48.0	9	00 910 235 0	76.0	11	00 910 324 0	65.0	63
00 909 910 1	193.0	4	00 909 929 0	40.0	18	00 910 217 0	59.0	9	00 910 235 0	78.0	16	00 910 324 0	66.0	9
00 909 911 0	9.0	29	00 909 929 0	42.0	18	00 910 217 0	61.0	10	00 910 235 0	79.0	11	00 910 324 0	67.0	63
00 909 911 0	10.0	15	00 909 929 0	65.0	18	00 910 217 0	62.0	9	00 910 235 0	80.0	11	00 910 324 0	69.0	12
00 909 911 0	59.0	49	00 909 929 0	67.0	18	00 910 217 0	65.0	60	00 910 235 0	83.0	11	00 910 324 0	71.0	13
00 909 911 0	62.0	49	00 910 001 0	159.0	8	00 910 217 0	66.0	4	00 910 235 0	85.0	16	00 910 324 0	72.0	12
00 909 911 0	69.0	49	00 910 001 0	184.0	15	00 910 217 0	67.0	60	00 910 303 1	13.0	3	00 910 325 0	104.0	3
00 909 911 0	72.0	49	00 910 031 0	122.0	26	00 910 217 0	69.0	9	00 910 303 1	22.0	20	00 910 325 0	158.0	22
00 909 911 0	102.0	17	00 910 031 0	123.0	24	00 910 217 0	71.0	10	00 910 303 1	26.0	3	00 910 325 0	159.0	7
00 909 911 0	102.2	17	00 910 031 0	156.0	18	00 910 217 0	72.0	9	00 910 303 1	39.0	25	00 910 325 0	160.0	35
00 909 911 0	130.0	45	00 910 031 0	159.0	25	00 910 217 0	75.0	10	00 910 303 1	43.0	46	00 910 325 0	164.0	7
00 909 912 1	2.0	32	00 910 033 0	18.0	10	00 910 217 0	76.0	10	00 910 303 1	56.0	24	00 910 325 0	165.0	3
00 909 912 1	3.0	12	00 910 033 0	30.0	10	00 910 217 0	78.0	15	00 910 303 1	57.0	16	00 910 325 0	167.2	5
00 909 912 1	4.0	12	00 910 033 0	32.0	10	00 910 217 0	79.0	10	00 910 303 1	58.0	25	00 910 325 0	170.0	42
00 909 912 1	6.0	25	00 910 033 0	40.0	84	00 910 217 0	80.0	10	00 910 303 1	64.0	25	00 910 325 0	184.0	14
00 909 912 1	8.0	19	00 910 033 0	42.0	84	00 910 217 0	83.0	10	00 910 303 1	68.0	25	00 910 327 0	3.0	13
00 909 912 1	10.0	12	00 910 033 0	46.0	10	00 910 217 0	85.0	15	00 910 303 1	74.0	57	00 910 327 0	4.0	13
00 909 912 1	13.0	4	00 910 033 0	60.0	20	00 910 235 0	14.0	7	00 910 303 1	82.0	43	00 910 327 0	108.0	3
00 909 912 1	26.0	4	00 910 033 0	63.0	20	00 910 235 0	15.0	10	00 910 303 1	94.0	24	00 910 327 0	111.0	7
00 909 912 1	39.0	35	00 910 033 0	65.0	84	00 910 235 0	16.0	11	00 910 303 1	97.0	31	00 910 330 0	120.0	9
00 909 912 1	57.0	17	00 910 033 0	67.0	84	00 910 235 0	17.0	11	00 910 303 1	100.0	73	00 910 331 0	25.0	25
00 909 912 1	58.0	35	00 910 033 0	70.0	20	00 910 235 0	27.0	16	00 910 303 1	111.0	8	00 910 331 0	38.0	25
00 909 912 1	64.0	35	00 910 033 0	73.0	20	00 910 235 0	28.0	11	00 910 303 1	113.0	3	00 910 331 0	87.0	11
00 909 912 1	68.0	35	00 910 033 0	77.0	10	00 910 235 0	29.0	11	00 910 303 1	117.0	8	00 910 331 0	88.0	11

ID-NR. ID-NO.	TAFEL DIAG.	POS. POS.	ID-NR. ID-NO.	TAFEL DIAG.	POS. POS.	ID-NR. ID-NO.	TAFEL DIAG.	POS. POS.	ID-NR. ID-NO.	TAFEL DIAG.	POS. POS.	ID-NR. ID-NO.	TAFEL DIAG.	POS. POS.
00 910 349 0	103.0	36	00 910 369 0	28.0	27	00 910 413 0	51.0	29	00 910 414 0	111.0	13	00 910 506 1	173.0	28
00 910 351 1	112.0	27	00 910 369 0	29.0	27	00 910 413 0	58.0	22	00 910 414 0	112.0	15	00 910 506 1	180.0	2
00 910 351 1	184.0	11	00 910 369 0	31.0	42	00 910 413 0	64.0	22	00 910 414 0	112.0	32	00 910 512 2	5.0	14
00 910 351 1	196.0	4	00 910 369 0	40.0	45	00 910 413 0	68.0	22	00 910 414 0	166.0	10	00 910 512 2	98.0	2
00 910 353 0	33.0	30	00 910 369 0	41.0	31	00 910 413 0	89.0	29	00 910 414 0	169.0	15	00 910 514 1	3.0	25
00 910 353 0	43.0	8	00 910 369 0	42.0	45	00 910 413 0	100.0	76	00 910 414 0	170.0	4	00 910 514 1	4.0	25
00 910 353 0	74.0	8	00 910 369 0	44.0	27	00 910 413 0	101.0	2	00 910 414 0	173.0	4	00 910 514 1	10.0	5
00 910 353 0	82.0	8	00 910 369 0	45.0	27	00 910 413 0	112.0	19	00 910 414 0	178.0	23	00 910 514 1	39.0	14
00 910 353 0	91.0	30	00 910 369 0	47.0	22	00 910 413 0	116.0	2	00 910 414 0	180.0	29	00 910 514 1	58.0	14
00 910 353 0	99.0	35	00 910 369 0	48.0	45	00 910 413 0	117.0	5	00 910 414 0	191.0	8	00 910 514 1	64.0	14
00 910 353 0	105.0	7	00 910 369 0	59.0	17	00 910 413 0	119.0	15	00 910 500 1	112.0	10	00 910 514 1	68.0	14
00 910 353 0	108.0	9	00 910 369 0	61.0	18	00 910 413 0	120.0	22	00 910 500 1	122.0	27	00 910 514 1	82.0	13
00 910 353 0	108.0	25	00 910 369 0	62.0	17	00 910 413 0	122.0	41	00 910 500 1	123.0	25	00 910 514 1	98.0	21
00 910 353 0	113.0	10	00 910 369 0	65.0	45	00 910 413 0	132.0	46	00 910 500 1	159.0	28	00 910 514 1	101.0	16
00 910 353 0	116.0	15	00 910 369 0	66.0	31	00 910 413 0	133.0	46	00 910 506 0	101.0	35	00 910 515 2	13.0	27
00 910 353 0	119.0	2	00 910 369 0	67.0	45	00 910 413 0	142.0	15	00 910 506 0	125.0	15	00 910 515 2	26.0	27
00 910 353 0	120.0	19	00 910 369 0	69.0	17	00 910 413 0	144.0	37	00 910 506 1	2.0	8	00 910 515 2	39.0	18
00 910 353 0	171.0	14	00 910 369 0	71.0	18	00 910 413 0	146.0	24	00 910 506 1	2.0	21	00 910 515 2	43.0	23
00 910 353 0	174.0	14	00 910 369 0	72.0	17	00 910 413 0	152.0	24	00 910 506 1	6.0	32	00 910 515 2	58.0	18
00 910 361 1	97.0	26	00 910 369 0	75.0	27	00 910 413 0	158.0	16	00 910 506 1	8.0	31	00 910 515 2	64.0	18
00 910 361 1	100.0	44	00 910 369 0	76.0	27	00 910 413 0	173.0	14	00 910 506 1	16.0	88	00 910 515 2	68.0	18
00 910 361 1	108.0	12	00 910 369 0	78.0	18	00 910 413 0	174.0	37	00 910 506 1	17.0	88	00 910 515 2	74.0	23
00 910 361 1	116.0	7	00 910 369 0	79.0	27	00 910 413 0	176.0	27	00 910 506 1	28.0	88	00 910 515 2	82.0	23
00 910 362 0	97.0	21	00 910 369 0	80.0	27	00 910 413 0	181.0	12	00 910 506 1	29.0	88	00 910 515 2	108.0	17
00 910 362 0	100.0	28	00 910 369 0	83.0	27	00 910 414 0	2.0	5	00 910 506 1	31.0	90	00 910 515 2	120.0	14
00 910 362 0	113.0	7	00 910 369 0	85.0	18	00 910 414 0	7.0	2	00 910 506 1	44.0	88	00 910 601 0	103.3	13
00 910 362 0	125.0	12	00 910 369 0	103.0	15	00 910 414 0	13.0	10	00 910 506 1	45.0	88	00 910 603 0	5.0	9
00 910 362 0	126.0	9	00 910 369 0	113.0	30	00 910 414 0	20.0	33	00 910 506 1	75.0	88	00 910 603 0	13.0	37
00 910 362 0	130.0	31	00 910 371 0	170.0	38	00 910 414 0	26.0	10	00 910 506 1	76.0	88	00 910 603 0	26.0	37
00 910 362 0	173.0	10	00 910 371 0	171.0	6	00 910 414 0	34.0	4	00 910 506 1	79.0	88	00 910 603 0	34.0	36
00 910 365 0	164.0	25	00 910 378 0	125.0	46	00 910 414 0	43.0	6	00 910 506 1	80.0	88	00 910 603 0	39.0	41
00 910 365 0	164.0	30	00 910 411 1	5.0	28	00 910 414 0	54.0	28	00 910 506 1	83.0	88	00 910 603 0	43.0	2
00 910 365 0	188.0	25	00 910 411 1	164.0	20	00 910 414 0	74.0	6	00 910 506 1	97.0	15	00 910 603 0	58.0	41
00 910 366 0	2.0	69	00 910 411 1	166.0	5	00 910 414 0	74.0	53	00 910 506 1	97.0	62	00 910 603 0	58.0	53
00 910 366 0	187.0	6	00 910 411 1	177.0	9	00 910 414 0	82.0	6	00 910 506 1	100.0	10	00 910 603 0	64.0	41
00 910 369 0	14.0	22	00 910 411 1	183.0	16	00 910 414 0	92.0	4	00 910 506 1	103.0	11	00 910 603 0	68.0	41
00 910 369 0	15.0	45	00 910 411 1	188.0	3	00 910 414 0	101.0	5	00 910 506 1	113.0	44	00 910 603 0	68.0	53
00 910 369 0	16.0	27	00 910 413 0	2.0	68	00 910 414 0	106.0	20	00 910 506 1	116.0	21	00 910 603 0	74.0	2
00 910 369 0	17.0	27	00 910 413 0	5.0	22	00 910 414 0	107.0	8	00 910 506 1	120.0	2	00 910 603 0	82.0	2
00 910 369 0	27.0	18	00 910 413 0	39.0	22	00 910 414 0	108.0	26	00 910 506 1	126.0	6	00 910 603 0	92.0	36

ID-NR. ID-NO.	TAFEL DIAG.	POS. POS.	ID-NR. ID-NO.	TAFEL DIAG.	POS. POS.	ID-NR. ID-NO.	TAFEL DIAG.	POS. POS.	ID-NR. ID-NO.	TAFEL DIAG.	POS. POS.	ID-NR. ID-NO.	TAFEL DIAG.	POS. POS.
00 910 603 0	97.0	9	00 910 646 0	111.0	3	00 911 130 0	102.0	40	00 911 529 0	28.0	81	00 911 686 0	9.0	3
00 910 603 0	98.0	7	00 910 646 0	117.0	11	00 911 130 0	102.2	40	00 911 529 0	29.0	81	00 911 686 0	109.0	5
00 910 603 0	102.0	34	00 910 653 1	103.3	20	00 911 132 0	102.0	40	00 911 529 0	31.0	63	00 911 695 0	125.0	40
00 910 603 0	102.2	34	00 910 704 0	100.0	80	00 911 132 0	102.2	40	00 911 529 0	40.0	37	00 911 695 0	129.0	22
00 910 603 0	106.0	2	00 910 709 1	125.0	38	00 911 133 0	102.0	40	00 911 529 0	42.0	37	00 911 698 0	99.0	4
00 910 603 0	113.0	51	00 910 727 1	2.0	29	00 911 133 0	102.2	40	00 911 529 0	44.0	81	00 911 804 0	14.0	37
00 910 603 0	119.0	7	00 910 727 1	3.0	17	00 911 134 0	102.0	40	00 911 529 0	45.0	81	00 911 804 0	16.0	28
00 910 603 0	122.0	8	00 910 727 1	4.0	17	00 911 134 0	102.2	40	00 911 529 0	60.0	9	00 911 804 0	28.0	28
00 910 603 0	123.0	10	00 910 735 3	43.0	17	00 911 134 0	130.0	41	00 911 529 0	63.0	9	00 911 804 0	31.0	39
00 910 603 0	165.0	7	00 910 735 3	74.0	17	00 911 136 1	2.0	38	00 911 529 0	65.0	37	00 911 804 0	40.0	43
00 910 603 0	169.0	32	00 910 735 3	82.0	17	00 911 136 1	102.0	40	00 911 529 0	67.0	37	00 911 804 0	41.0	40
00 910 603 0	170.0	20	00 910 746 0	129.0	20	00 911 136 1	102.2	40	00 911 529 0	70.0	9	00 911 804 0	42.0	43
00 910 603 0	171.0	11	00 910 815 0	130.0	7	00 911 136 1	107.0	4	00 911 529 0	73.0	9	00 911 804 0	44.0	28
00 910 603 0	173.0	33	00 910 821 0	176.0	4	00 911 165 0	9.0	4	00 911 529 0	75.0	81	00 911 804 0	47.0	37
00 910 603 0	174.0	8	00 910 822 0	176.0	4	00 911 166 0	9.0	4	00 911 529 0	76.0	81	00 911 804 0	59.0	18
00 910 604 0	100.0	6	00 910 843 1	105.0	9	00 911 168 0	9.0	4	00 911 529 0	79.0	81	00 911 804 0	62.0	18
00 910 604 0	117.0	3	00 910 844 1	105.0	10	00 911 506 0	129.0	21	00 911 529 0	80.0	81	00 911 804 0	65.0	43
00 910 604 0	171.0	10	00 910 865 1	103.0	14	00 911 518 0	14.0	43	00 911 529 0	83.0	81	00 911 804 0	66.0	40
00 910 605 0	8.0	24	00 910 871 0	176.0	4	00 911 518 0	16.0	37	00 911 529 0	105.0	11	00 911 804 0	67.0	43
00 910 609 0	2.0	49	00 910 872 2	125.0	39	00 911 518 0	28.0	37	00 911 541 0	175.0	6	00 911 804 0	69.0	18
00 910 609 0	8.0	8	00 910 872 2	129.0	17	00 911 518 0	40.0	42	00 911 553 0	39.0	6	00 911 804 0	72.0	18
00 910 609 0	20.0	52	00 910 873 2	125.0	39	00 911 518 0	41.0	41	00 911 553 0	58.0	6	00 911 804 0	75.0	28
00 910 609 0	100.0	53	00 910 873 2	129.0	17	00 911 518 0	42.0	42	00 911 553 0	64.0	6	00 911 804 0	79.0	28
00 910 609 0	107.0	14	00 910 874 2	125.0	39	00 911 518 0	44.0	37	00 911 553 0	68.0	6	00 911 804 0	83.0	28
00 910 609 0	113.0	29	00 910 874 2	129.0	17	00 911 518 0	47.0	43	00 911 553 0	74.0	27	00 912 001 0	5.0	25
00 910 609 0	113.0	67	00 910 877 0	130.0	13	00 911 518 0	59.0	28	00 911 553 0	175.0	20	00 912 022 0	100.0	54
00 910 609 0	114.0	3	00 910 878 1	129.0	17	00 911 518 0	62.0	28	00 911 553 0	184.0	17	00 912 028 1	100.0	63
00 910 609 0	122.0	13	00 910 882 1	175.0	3	00 911 518 0	65.0	42	00 911 554 0	11.0	3	00 912 066 1	39.0	24
00 910 609 0	123.0	13	00 910 883 1	175.0	3	00 911 518 0	66.0	41	00 911 554 0	13.0	21	00 912 066 1	58.0	24
00 910 609 0	130.0	17	00 910 884 1	175.0	3	00 911 518 0	67.0	42	00 911 554 0	26.0	21	00 912 066 1	64.0	24
00 910 609 0	180.0	16	00 910 891 0	103.3	6	00 911 518 0	69.0	28	00 911 554 0	43.0	15	00 912 066 1	68.0	24
00 910 609 0	193.0	3	00 910 904 0	82.0	16	00 911 518 0	72.0	28	00 911 554 0	74.0	15	00 912 132 0	14.0	3
00 910 613 0	52.0	14	00 910 904 0	184.0	20	00 911 518 0	75.0	37	00 911 554 0	82.0	15	00 912 132 0	16.0	15
00 910 613 0	90.0	14	00 910 905 1	11.0	4	00 911 518 0	79.0	37	00 911 554 0	98.0	27	00 912 132 0	27.0	13
00 910 639 1	2.0	26	00 910 905 1	13.0	19	00 911 518 0	83.0	37	00 911 558 0	109.0	8	00 912 132 0	28.0	15
00 910 639 1	102.0	9	00 910 905 1	26.0	19	00 911 519 0	102.0	41	00 911 653 0	175.0	13	00 912 132 0	31.0	16
00 910 639 1	102.2	9	00 910 905 1	184.0	20	00 911 519 0	102.2	41	00 911 668 0	8.0	3	00 912 132 0	40.0	65
00 910 639 1	175.0	14	00 910 930 0	99.0	5	00 911 520 0	100.0	38	00 911 673 0	100.0	81	00 912 132 0	41.0	7
00 910 643 1	5.0	13	00 910 942 0	136.0	34	00 911 529 0	16.0	81	00 911 673 0	130.0	43	00 912 132 0	42.0	65
00 910 646 0	2.0	33	00 910 994 0	129.0	19	00 911 529 0	17.0	81	00 911 680 0	129.0	2	00 912 132 0	44.0	15

ID-NR. ID-NO.	TAFEL DIAG.	POS. POS.	ID-NR. ID-NO.	TAFEL DIAG.	POS. POS.	ID-NR. ID-NO.	TAFEL DIAG.	POS. POS.	ID-NR. ID-NO.	TAFEL DIAG.	POS. POS.	ID-NR. ID-NO.	TAFEL DIAG.	POS. POS.
00 912 132 0	47.0	3	00 912 501 2	76.0	46	00 912 613 2	13.0	15	00 913 810 0	16.0	22	00 917 506 0	43.0	38
00 912 132 0	59.0	14	00 912 501 2	76.0	73	00 912 613 2	26.0	15	00 913 810 0	17.0	22	00 917 506 0	74.0	61
00 912 132 0	61.0	15	00 912 501 2	79.0	46	00 912 613 2	100.0	35	00 913 810 0	27.0	44	00 917 506 0	82.0	38
00 912 132 0	62.0	14	00 912 501 2	79.0	73	00 912 613 2	100.0	72	00 913 810 0	28.0	22	00 917 602 0	100.0	31
00 912 132 0	65.0	65	00 912 501 2	80.0	46	00 912 616 2	3.0	23	00 913 810 0	29.0	22	00 917 603 1	13.0	13
00 912 132 0	66.0	7	00 912 501 2	80.0	73	00 912 616 2	4.0	23	00 913 810 0	31.0	18	00 917 603 1	26.0	13
00 912 132 0	67.0	65	00 912 501 2	83.0	46	00 912 616 2	100.0	29	00 913 810 0	44.0	22	00 917 603 1	43.0	37
00 912 132 0	69.0	14	00 912 501 2	83.0	73	00 912 618 2	2.0	37	00 913 810 0	45.0	22	00 917 603 1	74.0	62
00 912 132 0	71.0	15	00 912 516 3	16.0	45	00 912 618 2	102.0	51	00 913 810 0	47.0	54	00 917 603 1	82.0	37
00 912 132 0	72.0	14	00 912 516 3	17.0	45	00 912 618 2	102.2	51	00 913 810 0	48.0	19	00 918 300 1	103.0	9
00 912 132 0	75.0	15	00 912 516 3	28.0	45	00 912 620 2	3.0	28	00 913 810 0	75.0	22	00 918 548 0	22.0	15
00 912 132 0	78.0	13	00 912 516 3	29.0	45	00 912 620 2	4.0	29	00 913 810 0	76.0	22	00 918 548 0	56.0	21
00 912 132 0	79.0	15	00 912 516 3	31.0	54	00 912 636 2	100.0	61	00 913 810 0	78.0	44	00 918 548 0	57.0	14
00 912 132 0	83.0	15	00 912 516 3	40.0	11	00 912 639 3	100.0	21	00 913 810 0	79.0	22	00 918 548 0	94.0	21
00 912 132 0	85.0	13	00 912 516 3	42.0	11	00 912 641 2	100.0	79	00 913 810 0	80.0	22	00 918 832 0	40.0	35
00 912 135 1	99.0	1	00 912 516 3	44.0	45	00 912 641 2	116.0	10	00 913 810 0	83.0	22	00 918 832 0	40.0	35
00 912 501 2	16.0	46	00 912 516 3	45.0	45	00 912 641 2	136.0	36	00 913 810 0	85.0	44	00 918 832 0	42.0	35
00 912 501 2	16.0	73	00 912 516 3	59.0	54	00 912 644 2	10.0	7	00 914 138 0	164.0	24	00 918 832 0	42.0	35
00 912 501 2	17.0	46	00 912 516 3	62.0	54	00 912 644 2	101.0	17	00 915 023 0	130.0	5	00 918 832 0	65.0	35
00 912 501 2	17.0	73	00 912 516 3	65.0	11	00 912 644 2	107.0	24	00 915 070 0	175.0	2	00 918 832 0	65.0	35
00 912 501 2	28.0	46	00 912 516 3	67.0	11	00 912 648 2	3.0	16	00 915 072 1	9.0	27	00 918 832 0	67.0	35
00 912 501 2	28.0	73	00 912 516 3	69.0	54	00 912 648 2	4.0	16	00 915 162 2	9.0	14	00 918 832 0	67.0	35
00 912 501 2	29.0	46	00 912 516 3	72.0	54	00 912 670 1	3.0	22	00 915 214 0	125.0	8	00 919 004 0	14.0	28
00 912 501 2	29.0	73	00 912 516 3	75.0	45	00 912 670 1	4.0	22	00 915 221 0	10.0	1	00 919 004 0	14.0	49
00 912 501 2	31.0	53	00 912 516 3	76.0	45	00 912 671 2	98.0	26	00 915 277 0	9.0	8	00 919 004 0	15.0	31
00 912 501 2	31.0	74	00 912 516 3	79.0	45	00 912 672 1	11.0	7	00 915 701 0	9.0	12	00 919 004 0	18.0	6
00 912 501 2	40.0	10	00 912 516 3	80.0	45	00 912 672 1	100.0	33	00 916 022 1	5.0	24	00 919 004 0	27.0	35
00 912 501 2	42.0	10	00 912 516 3	83.0	45	00 912 672 1	103.3	21	00 916 381 2	39.0	28	00 919 004 0	30.0	6
00 912 501 2	44.0	46	00 912 521 1	102.0	19	00 912 672 1	107.0	3	00 916 381 2	58.0	28	00 919 004 0	32.0	6
00 912 501 2	44.0	73	00 912 521 1	102.2	19	00 912 672 1	108.0	1	00 916 381 2	64.0	28	00 919 004 0	40.0	6
00 912 501 2	45.0	46	00 912 521 1	103.0	29	00 912 675 2	2.0	30	00 916 381 2	68.0	28	00 919 004 0	40.0	82
00 912 501 2	45.0	73	00 912 539 2	100.0	75	00 912 677 2	2.0	36	00 917 004 1	3.0	15	00 919 004 0	41.0	36
00 912 501 2	59.0	52	00 912 539 2	170.0	39	00 912 678 2	3.0	29	00 917 004 1	4.0	15	00 919 004 0	42.0	6
00 912 501 2	62.0	52	00 912 539 2	171.0	7	00 912 678 2	4.0	28	00 917 004 1	95.0	3	00 919 004 0	42.0	82
00 912 501 2	65.0	10	00 912 548 0	100.0	60	00 912 678 2	103.0	7	00 917 004 1	108.0	2	00 919 004 0	46.0	6
00 912 501 2	67.0	10	00 912 561 1	173.0	37	00 912 716 2	120.0	13	00 917 006 1	101.0	14	00 919 004 0	47.0	28
00 912 501 2	69.0	52	00 912 579 2	111.0	17	00 912 720 2	103.3	9	00 917 014 0	103.0	6	00 919 004 0	47.0	49
00 912 501 2	72.0	52	00 912 579 2	119.0	22	00 912 720 2	128.0	16	00 917 505 1	100.0	64	00 919 004 0	48.0	31
00 912 501 2	75.0	46	00 912 582 2	173.0	29	00 913 810 0	14.0	54	00 917 506 0	13.0	12	00 919 004 0	59.0	33
00 912 501 2	75.0	73	00 912 611 2	5.0	15	00 913 810 0	15.0	19	00 917 506 0	26.0	12	00 919 004 0	60.0	16

ID-NR. ID-NO.	TAFEL DIAG.	POS. POS.	ID-NR. ID-NO.	TAFEL DIAG.	POS. POS.	ID-NR. ID-NO.	TAFEL DIAG.	POS. POS.	ID-NR. ID-NO.	TAFEL DIAG.	POS. POS.	ID-NR. ID-NO.	TAFEL DIAG.	POS. POS.
00 919 004 0	61.0	34	00 919 104 0	44.0	42	00 919 108 0	74.0	41	00 919 351 0	2.0	40	00 919 864 0	142.0	1
00 919 004 0	62.0	33	00 919 104 0	44.0	51	00 919 108 0	74.0	41	00 919 602 1	25.0	11	00 919 864 0	145.0	21
00 919 004 0	63.0	16	00 919 104 0	45.0	42	00 919 108 0	82.0	36	00 919 602 1	38.0	11	00 919 864 0	147.0	21
00 919 004 0	65.0	6	00 919 104 0	45.0	51	00 919 108 0	82.0	41	00 919 602 1	49.0	15	00 919 864 0	149.0	21
00 919 004 0	65.0	82	00 919 104 0	48.0	39	00 919 108 0	100.0	40	00 919 602 1	50.0	20	00 919 864 0	151.0	25
00 919 004 0	66.0	36	00 919 104 0	65.0	40	00 919 108 0	103.0	44	00 919 602 1	86.0	15	00 919 864 0	152.0	30
00 919 004 0	67.0	6	00 919 104 0	67.0	40	00 919 202 0	24.0	21	00 919 602 1	139.0	8	00 919 876 1	181.0	8
00 919 004 0	67.0	82	00 919 104 0	75.0	42	00 919 202 0	24.0	25	00 919 602 1	144.0	23	00 919 913 0	176.0	16
00 919 004 0	69.0	33	00 919 104 0	75.0	51	00 919 202 0	37.0	21	00 919 602 1	180.0	8	00 919 918 1	24.0	20
00 919 004 0	70.0	16	00 919 104 0	76.0	42	00 919 202 0	37.0	25	00 919 603 0	23.0	14	00 919 918 1	25.0	16
00 919 004 0	71.0	34	00 919 104 0	76.0	51	00 919 203 0	100.0	47	00 919 603 0	36.0	14	00 919 918 1	37.0	20
00 919 004 0	72.0	33	00 919 104 0	79.0	42	00 919 300 0	87.0	10	00 919 603 0	144.0	14	00 919 918 1	38.0	16
00 919 004 0	73.0	16	00 919 104 0	79.0	51	00 919 300 0	88.0	10	00 919 603 0	145.0	15	00 919 918 1	49.0	20
00 919 004 0	77.0	6	00 919 104 0	80.0	42	00 919 300 0	140.0	18	00 919 603 0	147.0	15	00 919 918 1	86.0	20
00 919 004 0	78.0	35	00 919 104 0	80.0	51	00 919 300 0	144.0	9	00 919 603 0	149.0	15	00 919 918 1	132.0	3
00 919 004 0	81.0	6	00 919 104 0	83.0	42	00 919 300 0	145.0	9	00 919 630 0	132.0	18	00 919 918 1	133.0	3
00 919 004 0	84.0	6	00 919 104 0	83.0	51	00 919 300 0	147.0	9	00 919 630 0	136.0	39	00 919 918 1	136.0	11
00 919 004 0	85.0	35	00 919 105 0	2.0	40	00 919 300 0	149.0	9	00 919 630 0	180.0	5	00 919 918 1	137.0	1
00 919 019 1	181.0	6	00 919 105 0	5.0	26	00 919 300 0	181.0	24	00 919 657 1	132.0	4	00 919 918 1	138.0	1
00 919 069 0	134.0	2	00 919 105 0	98.0	10	00 919 304 0	136.0	40	00 919 657 1	133.0	4	00 919 918 1	140.0	1
00 919 069 0	181.0	7	00 919 105 0	100.0	82	00 919 307 0	139.0	7	00 919 659 0	176.0	18	00 919 918 1	141.0	1
00 919 103 0	59.0	23	00 919 105 0	107.0	6	00 919 311 0	135.0	5	00 919 664 0	23.0	15	00 919 918 1	142.0	2
00 919 103 0	61.0	35	00 919 105 0	108.0	4	00 919 312 1	135.0	4	00 919 664 0	36.0	15	00 919 918 1	151.0	8
00 919 103 0	62.0	23	00 919 105 0	125.0	27	00 919 333 0	18.0	5	00 919 664 0	51.0	18	00 919 918 1	151.0	31
00 919 103 0	69.0	23	00 919 105 0	130.0	11	00 919 333 0	30.0	5	00 919 664 0	52.0	30	00 919 918 1	151.5	1
00 919 103 0	71.0	35	00 919 106 0	2.0	19	00 919 333 0	32.0	5	00 919 664 0	89.0	18	00 919 918 1	152.0	1
00 919 103 0	72.0	23	00 919 106 0	3.0	10	00 919 333 0	40.0	80	00 919 664 0	90.0	30	00 919 954 0	174.0	30
00 919 104 0	15.0	39	00 919 106 0	4.0	10	00 919 333 0	42.0	80	00 919 696 0	23.0	12	00 919 955 0	178.0	14
00 919 104 0	16.0	42	00 919 106 0	40.0	51	00 919 333 0	46.0	5	00 919 696 0	36.0	12	00 919 964 0	138.0	16
00 919 104 0	16.0	51	00 919 106 0	42.0	51	00 919 333 0	60.0	18	00 919 729 0	132.0	12	00 920 003 0	139.0	17
00 919 104 0	17.0	42	00 919 106 0	65.0	51	00 919 333 0	63.0	18	00 919 741 1	181.0	1	00 920 034 0	23.0	21
00 919 104 0	17.0	51	00 919 106 0	67.0	51	00 919 333 0	65.0	80	00 919 756 0	174.0	31	00 920 034 0	52.0	24
00 919 104 0	28.0	42	00 919 108 0	13.0	43	00 919 333 0	67.0	80	00 919 761 1	139.0	1	00 920 034 0	90.0	24
00 919 104 0	28.0	51	00 919 108 0	23.0	48	00 919 333 0	70.0	18	00 919 761 1	176.0	21	00 920 042 1	23.0	19
00 919 104 0	29.0	42	00 919 108 0	26.0	43	00 919 333 0	73.0	18	00 919 762 0	99.0	24	00 920 042 1	181.0	15
00 919 104 0	29.0	51	00 919 108 0	36.0	48	00 919 333 0	77.0	5	00 919 785 1	51.0	11	00 920 061 1	50.0	9
00 919 104 0	31.0	30	00 919 108 0	43.0	36	00 919 333 0	81.0	5	00 919 785 1	89.0	11	00 920 061 1	51.0	9
00 919 104 0	31.0	56	00 919 108 0	43.0	41	00 919 333 0	84.0	5	00 919 864 0	51.0	10	00 920 061 1	56.0	19
00 919 104 0	40.0	40	00 919 108 0	43.0	41	00 919 346 0	50.0	19	00 919 864 0	57.0	30	00 920 061 1	87.0	26
00 919 104 0	42.0	40	00 919 108 0	74.0	36	00 919 346 0	144.0	24	00 919 864 0	89.0	10	00 920 061 1	88.0	29

ID-NR. ID-NO.	TAFEL DIAG.	POS. POS.	ID-NR. ID-NO.	TAFEL DIAG.	POS. POS.	ID-NR. ID-NO.	TAFEL DIAG.	POS. POS.	ID-NR. ID-NO.	TAFEL DIAG.	POS. POS.	ID-NR. ID-NO.	TAFEL DIAG.	POS. POS.
00 920 061 1	89.0	9	00 920 872 0	4.0	27	00 920 943 0	149.0	7	00 921 046 1	37.0	27	00 921 060 2	20.0	38
00 920 061 1	94.0	19	00 920 872 0	144.0	48	00 920 972 0	51.0	12	00 921 046 1	38.0	20	00 921 060 2	33.0	25
00 920 078 0	139.0	6	00 920 873 0	132.0	19	00 920 972 0	89.0	12	00 921 046 1	49.0	25	00 921 060 2	34.0	15
00 920 083 0	25.0	6	00 920 890 0	138.0	17	00 920 972 0	140.0	13	00 921 046 1	51.0	21	00 921 060 2	91.0	25
00 920 083 0	38.0	6	00 920 897 0	141.0	24	00 920 972 0	144.0	3	00 921 046 1	56.0	1	00 921 060 2	92.0	15
00 920 083 0	50.0	10	00 920 901 1	50.0	14	00 920 972 0	145.0	2	00 921 046 1	86.0	25	00 921 060 2	181.0	22
00 920 083 0	87.0	27	00 920 901 1	87.0	21	00 920 972 0	147.0	2	00 921 046 1	89.0	21	00 921 062 2	139.0	22
00 920 083 0	87.0	29	00 920 901 1	88.0	19	00 920 972 0	149.0	2	00 921 046 1	94.0	1	00 921 065 1	21.0	10
00 920 083 0	88.0	25	00 920 901 1	144.0	8	00 920 972 0	151.0	24	00 921 047 1	20.0	20	00 921 065 1	34.0	24
00 920 083 0	88.0	28	00 920 901 1	145.0	8	00 920 977 1	136.0	7	00 921 049 1	141.0	17	00 921 065 1	92.0	24
00 920 087 0	52.0	4	00 920 901 1	147.0	8	00 920 977 1	141.0	19	00 921 054 1	23.0	40	00 921 065 1	176.0	20
00 920 087 0	90.0	4	00 920 901 1	149.0	8	00 920 981 2	23.0	10	00 921 054 1	24.0	12	00 921 066 1	49.0	30
00 920 093 0	49.0	21	00 920 901 1	156.0	16	00 920 981 2	36.0	10	00 921 054 1	25.0	1	00 921 066 1	50.0	8
00 920 093 0	50.0	26	00 920 902 0	23.0	13	00 920 984 1	132.0	14	00 921 054 1	36.0	40	00 921 066 1	53.0	19
00 920 093 0	56.0	20	00 920 902 0	36.0	13	00 920 984 1	133.0	53	00 921 054 1	37.0	12	00 921 066 1	57.0	7
00 920 093 0	86.0	21	00 920 902 0	144.0	2	00 921 003 1	25.0	7	00 921 054 1	38.0	1	00 921 066 1	86.0	30
00 920 093 0	87.0	24	00 920 902 0	145.0	1	00 921 003 1	38.0	7	00 921 054 1	49.0	6	00 921 066 1	87.0	8
00 920 093 0	88.0	24	00 920 902 0	147.0	1	00 921 012 1	23.0	28	00 921 054 1	50.0	5	00 921 066 1	88.0	6
00 920 093 0	94.0	20	00 920 902 0	149.0	1	00 921 012 1	36.0	28	00 921 054 1	51.0	4	00 921 066 1	133.0	51
00 920 095 0	23.0	29	00 920 905 0	98.0	19	00 921 016 1	25.0	15	00 921 054 1	56.0	12	00 921 066 1	136.0	6
00 920 095 0	36.0	29	00 920 905 0	125.0	31	00 921 016 1	38.0	15	00 921 054 1	86.0	6	00 921 066 1	137.0	10
00 920 115 0	23.0	3	00 920 911 1	20.0	49	00 921 039 1	18.0	12	00 921 054 1	87.0	5	00 921 066 1	138.0	8
00 920 115 0	36.0	3	00 920 911 1	34.0	31	00 921 039 1	30.0	12	00 921 054 1	88.0	4	00 921 066 1	139.0	4
00 920 817 1	138.0	18	00 920 911 1	92.0	31	00 921 039 1	46.0	12	00 921 054 1	89.0	4	00 921 066 1	140.0	16
00 920 858 1	99.0	11	00 920 914 0	144.0	26	00 921 039 1	77.0	12	00 921 054 1	94.0	12	00 921 066 1	142.0	17
00 920 858 1	102.0	3	00 920 914 0	145.0	19	00 921 039 1	81.0	12	00 921 054 1	137.0	8	00 921 066 1	144.0	19
00 920 858 1	102.2	3	00 920 914 0	147.0	19	00 921 039 1	84.0	12	00 921 054 1	140.0	7	00 921 066 1	145.0	22
00 920 858 1	133.0	50	00 920 914 0	149.0	19	00 921 043 0	20.0	21	00 921 054 1	141.0	8	00 921 066 1	146.0	3
00 920 868 0	22.0	26	00 920 916 0	98.0	18	00 921 043 0	176.0	17	00 921 054 1	142.0	22	00 921 066 1	147.0	22
00 920 868 0	23.0	17	00 920 916 0	125.0	32	00 921 045 1	18.0	13	00 921 054 1	144.0	29	00 921 066 1	148.0	7
00 920 868 0	36.0	17	00 920 917 0	181.0	18	00 921 045 1	30.0	13	00 921 054 1	145.0	24	00 921 066 1	149.0	22
00 920 868 0	49.0	35	00 920 919 0	137.0	5	00 921 045 1	46.0	13	00 921 054 1	146.0	6	00 921 066 1	150.0	7
00 920 868 0	50.0	27	00 920 919 0	151.0	21	00 921 045 1	77.0	13	00 921 054 1	147.0	24	00 921 066 1	151.0	4
00 920 868 0	56.0	34	00 920 920 1	98.0	16	00 921 045 1	81.0	13	00 921 054 1	148.0	3	00 921 066 1	152.0	5
00 920 868 0	57.0	32	00 920 920 1	125.0	30	00 921 045 1	84.0	13	00 921 054 1	149.0	24	00 921 066 1	155.0	10
00 920 868 0	86.0	35	00 920 921 1	98.0	17	00 921 046 1	22.0	32	00 921 054 1	150.0	3	00 921 067 1	22.0	13
00 920 868 0	87.0	16	00 920 931 0	36.0	20	00 921 046 1	23.0	39	00 921 054 1	151.0	1	00 921 067 1	24.0	24
00 920 868 0	88.0	18	00 920 943 0	144.0	11	00 921 046 1	24.0	27	00 921 054 1	151.5	3	00 921 067 1	25.0	9
00 920 868 0	94.0	34	00 920 943 0	145.0	7	00 921 046 1	25.0	20	00 921 054 1	152.0	10	00 921 067 1	36.0	18
00 920 872 0	3.0	27	00 920 943 0	147.0	7	00 921 046 1	36.0	39	00 921 054 1	156.0	2	00 921 067 1	37.0	24

ID-NR. ID-NO.	TAFEL DIAG.	POS. POS.	ID-NR. ID-NO.	TAFEL DIAG.	POS. POS.	ID-NR. ID-NO.	TAFEL DIAG.	POS. POS.	ID-NR. ID-NO.	TAFEL DIAG.	POS. POS.	ID-NR. ID-NO.	TAFEL DIAG.	POS. POS.
00 921 067 1	38.0	9	00 921 071 1	136.0	10	00 921 079 1	86.0	31	00 921 089 1	141.0	5	00 921 170 0	36.0	4
00 921 067 1	49.0	3	00 921 071 1	138.0	5	00 921 079 1	94.0	18	00 921 089 1	144.0	22	00 921 170 0	136.0	20
00 921 067 1	50.0	12	00 921 071 1	140.0	4	00 921 079 1	139.0	12	00 921 089 1	146.0	12	00 921 170 0	176.0	22
00 921 067 1	51.0	7	00 921 071 1	141.0	10	00 921 079 1	144.0	15	00 921 089 1	148.0	15	00 921 173 0	132.0	25
00 921 067 1	57.0	13	00 921 071 1	154.0	4	00 921 079 1	145.0	12	00 921 089 1	150.0	15	00 921 173 0	136.0	13
00 921 067 1	86.0	3	00 921 071 1	155.0	9	00 921 079 1	147.0	12	00 921 089 1	151.0	13	00 921 173 0	176.0	19
00 921 067 1	87.0	15	00 921 071 1	178.0	7	00 921 079 1	149.0	12	00 921 089 1	152.0	20	00 921 174 1	23.0	2
00 921 067 1	88.0	16	00 921 074 1	19.0	16	00 921 083 1	23.0	18	00 921 089 1	178.0	18	00 921 174 1	36.0	2
00 921 067 1	89.0	7	00 921 074 1	21.0	8	00 921 083 1	136.0	8	00 921 093 0	22.0	14	00 921 174 1	52.0	2
00 921 067 1	132.0	11	00 921 074 1	33.0	22	00 921 083 1	138.0	9	00 921 093 1	144.0	7	00 921 174 1	90.0	2
00 921 067 1	133.0	11	00 921 074 1	34.0	9	00 921 083 1	181.0	3	00 921 093 1	145.0	6	00 921 175 0	23.0	6
00 921 067 1	137.0	3	00 921 074 1	53.0	15	00 921 087 1	20.0	43	00 921 093 1	147.0	6	00 921 175 0	36.0	6
00 921 067 1	138.0	2	00 921 074 1	54.0	14	00 921 087 1	22.0	10	00 921 093 1	149.0	6	00 921 175 0	52.0	9
00 921 067 1	140.0	15	00 921 074 1	91.0	22	00 921 087 1	24.0	14	00 921 093 1	180.0	11	00 921 175 0	90.0	9
00 921 067 1	141.0	4	00 921 074 1	92.0	9	00 921 087 1	25.0	27	00 921 094 1	22.0	12	00 921 175 0	176.0	34
00 921 067 1	144.0	6	00 921 074 1	176.0	36	00 921 087 1	37.0	14	00 921 094 1	25.0	10	00 921 179 2	52.0	32
00 921 067 1	145.0	5	00 921 075 0	34.0	23	00 921 087 1	38.0	27	00 921 094 1	38.0	10	00 921 179 2	90.0	32
00 921 067 1	146.0	20	00 921 075 0	92.0	23	00 921 087 1	50.0	1	00 921 094 1	49.0	13	00 921 179 2	102.0	5
00 921 067 1	147.0	5	00 921 075 0	176.0	31	00 921 087 1	53.0	22	00 921 094 1	50.0	24	00 921 179 2	102.2	5
00 921 067 1	148.0	12	00 921 077 1	22.0	27	00 921 087 1	57.0	1	00 921 094 1	56.0	33	00 921 179 2	136.0	12
00 921 067 1	149.0	5	00 921 077 1	49.0	34	00 921 087 1	87.0	1	00 921 094 1	86.0	13	00 921 182 0	23.0	38
00 921 067 1	150.0	12	00 921 077 1	50.0	28	00 921 087 1	88.0	1	00 921 094 1	87.0	17	00 921 182 0	36.0	38
00 921 067 1	151.0	15	00 921 077 1	57.0	11	00 921 087 1	137.0	12	00 921 094 1	88.0	13	00 921 182 0	52.0	7
00 921 067 1	151.0	30	00 921 077 1	86.0	34	00 921 087 1	139.0	11	00 921 094 1	94.0	33	00 921 182 0	90.0	7
00 921 067 1	152.0	17	00 921 077 1	87.0	18	00 921 087 1	142.0	26	00 921 095 1	99.0	12	00 921 182 0	99.0	10
00 921 067 1	154.0	1	00 921 077 1	88.0	17	00 921 087 1	144.0	5	00 921 095 1	176.0	38	00 921 182 0	102.0	2
00 921 067 1	155.0	1	00 921 077 1	137.0	2	00 921 087 1	145.0	4	00 921 112 1	20.0	27	00 921 182 0	102.2	2
00 921 067 1	156.0	10	00 921 077 1	144.0	12	00 921 087 1	146.0	10	00 921 112 1	176.0	35	00 921 182 0	133.0	49
00 921 067 1	178.0	17	00 921 077 1	145.0	14	00 921 087 1	147.0	4	00 921 122 2	23.0	26	00 921 183 1	23.0	39
00 921 067 1	180.0	6	00 921 077 1	147.0	14	00 921 087 1	149.0	4	00 921 122 2	36.0	26	00 921 183 1	36.0	39
00 921 067 1	181.0	16	00 921 077 1	149.0	14	00 921 087 1	151.0	32	00 921 122 2	51.0	17	00 921 183 1	52.0	6
00 921 070 1	181.0	14	00 921 077 1	151.0	23	00 921 087 1	152.0	14	00 921 122 2	89.0	17	00 921 183 1	90.0	6
00 921 071 1	22.0	25	00 921 079 1	23.0	16	00 921 087 1	154.0	7	00 921 122 2	155.0	12	00 921 184 0	174.0	32
00 921 071 1	51.0	6	00 921 079 1	24.0	18	00 921 087 1	156.0	5	00 921 155 0	156.0	1	00 921 184 0	176.0	33
00 921 071 1	51.0	15	00 921 079 1	36.0	16	00 921 089 1	20.0	2	00 921 160 1	20.0	5	00 921 199 0	132.0	42
00 921 071 1	56.0	17	00 921 079 1	37.0	18	00 921 089 1	25.0	26	00 921 160 1	34.0	12	00 921 199 0	133.0	42
00 921 071 1	57.0	4	00 921 079 1	49.0	31	00 921 089 1	38.0	26	00 921 160 1	92.0	12	00 921 204 0	20.0	42
00 921 071 1	89.0	6	00 921 079 1	50.0	21	00 921 089 1	57.0	10	00 921 160 1	174.0	33	00 921 206 0	22.0	33
00 921 071 1	89.0	15	00 921 079 1	56.0	18	00 921 089 1	87.0	13	00 921 167 0	136.0	18	00 921 206 0	23.0	38
00 921 071 1	94.0	17	00 921 079 1	57.0	31	00 921 089 1	88.0	15	00 921 170 0	23.0	4	00 921 206 0	24.0	26

ID-NR. ID-NO.	TAFEL DIAG.	POS. POS.	ID-NR. ID-NO.	TAFEL DIAG.	POS. POS.	ID-NR. ID-NO.	TAFEL DIAG.	POS. POS.	ID-NR. ID-NO.	TAFEL DIAG.	POS. POS.	ID-NR. ID-NO.	TAFEL DIAG.	POS. POS.
00 921 206 0	25.0	19	00 921 258 1	88.0	26	00 924 532 0	164.0	1	00 925 105 0	144.0	38	00 925 134 0	142.0	27
00 921 206 0	36.0	38	00 921 417 1	136.0	4	00 924 537 0	164.0	27	00 925 105 0	146.0	21	00 925 134 0	144.0	39
00 921 206 0	37.0	26	00 921 467 3	22.0	15	00 924 571 0	160.0	31	00 925 105 0	148.0	18	00 925 134 0	146.0	22
00 921 206 0	38.0	19	00 921 467 3	56.0	21	00 924 576 0	164.0	12	00 925 105 0	150.0	18	00 925 134 0	151.0	27
00 921 206 0	49.0	24	00 921 467 3	94.0	21	00 924 634 0	164.0	2	00 925 105 0	151.0	12	00 925 134 0	151.5	9
00 921 206 0	51.0	20	00 922 671 1	20.0	48	00 924 675 0	158.0	14	00 925 105 0	151.5	8	00 925 134 0	152.0	26
00 921 206 0	56.0	2	00 922 671 1	51.0	22	00 924 675 0	185.0	13	00 925 105 0	152.0	25	00 925 134 0	156.0	8
00 921 206 0	86.0	24	00 922 671 1	89.0	22	00 924 675 0	189.0	8	00 925 105 0	154.0	8	00 925 134 0	176.0	29
00 921 206 0	87.0	9	00 922 671 1	159.0	17	00 924 689 0	167.2	9	00 925 105 0	155.0	8	00 925 135 0	181.0	20
00 921 206 0	88.0	9	00 922 671 1	183.0	12	00 924 693 0	164.0	3	00 925 105 0	156.0	7	00 925 138 0	181.0	21
00 921 206 0	89.0	20	00 922 671 1	188.0	17	00 924 693 0	164.0	14	00 925 111 0	113.0	62	00 925 143 0	132.0	16
00 921 206 0	94.0	2	00 922 672 2	132.0	40	00 924 915 0	196.0	6	00 925 115 0	99.0	8	00 925 143 0	133.0	16
00 921 206 0	140.0	17	00 922 672 2	133.0	40	00 925 029 0	125.0	23	00 925 128 5	101.0	29	00 925 144 0	132.0	15
00 921 206 0	144.0	10	00 922 674 0	183.0	12	00 925 056 0	21.0	28	00 925 130 0	169.0	20	00 925 144 0	132.0	16
00 921 206 0	145.0	10	00 922 674 0	188.0	17	00 925 056 0	35.0	2	00 925 134 0	20.0	45	00 925 144 0	133.0	15
00 921 206 0	147.0	10	00 922 947 1	100.0	83	00 925 056 0	55.0	11	00 925 134 0	22.0	35	00 925 144 0	133.0	16
00 921 206 0	149.0	10	00 922 948 0	13.0	7	00 925 056 0	93.0	2	00 925 134 0	23.0	35	00 925 148 0	49.0	26
00 921 206 0	181.0	23	00 922 948 0	26.0	7	00 925 102 1	99.0	23	00 925 134 0	24.0	29	00 925 148 0	86.0	26
00 921 225 0	23.0	20	00 922 948 0	43.0	35	00 925 105 0	20.0	46	00 925 134 0	25.0	22	00 925 155 0	23.0	36
00 921 225 0	138.0	11	00 922 948 0	74.0	51	00 925 105 0	22.0	36	00 925 134 0	36.0	35	00 925 155 0	36.0	36
00 921 225 0	181.0	4	00 922 948 0	82.0	35	00 925 105 0	23.0	36	00 925 134 0	37.0	29	00 925 155 0	52.0	38
00 921 238 0	23.0	11	00 923 206 1	3.0	5	00 925 105 0	24.0	28	00 925 134 0	38.0	22	00 925 155 0	90.0	38
00 921 238 0	36.0	11	00 923 206 1	4.0	5	00 925 105 0	25.0	21	00 925 134 0	49.0	27	00 925 155 0	136.0	25
00 921 250 0	176.0	15	00 923 206 1	5.0	7	00 925 105 0	36.0	36	00 925 134 0	51.0	25	00 925 158 0	56.0	5
00 921 251 0	99.0	13	00 923 247 0	103.0	39	00 925 105 0	37.0	28	00 925 134 0	52.0	39	00 925 158 0	94.0	5
00 921 251 0	176.0	37	00 924 021 0	13.0	44	00 925 105 0	38.0	21	00 925 134 0	56.0	4	00 925 160 0	176.0	28
00 921 257 0	24.0	23	00 924 021 0	23.0	49	00 925 105 0	51.0	26	00 925 134 0	57.0	34	00 925 215 0	99.0	33
00 921 257 0	37.0	23	00 924 021 0	26.0	44	00 925 105 0	56.0	5	00 925 134 0	86.0	27	00 926 045 0	100.0	86
00 921 257 0	49.0	19	00 924 021 0	36.0	49	00 925 105 0	57.0	33	00 925 134 0	89.0	25	00 926 101 0	9.0	32
00 921 257 0	49.0	33	00 924 021 0	43.0	36	00 925 105 0	89.0	26	00 925 134 0	90.0	39	00 926 101 0	129.0	25
00 921 257 0	50.0	11	00 924 021 0	43.0	41	00 925 105 0	94.0	5	00 925 134 0	94.0	4	00 927 104 0	130.0	26
00 921 257 0	86.0	19	00 924 021 0	74.0	36	00 925 105 0	132.0	16	00 925 134 0	132.0	15	00 927 118 1	39.0	26
00 921 257 0	86.0	33	00 924 021 0	74.0	41	00 925 105 0	133.0	16	00 925 134 0	132.0	16	00 927 118 1	58.0	26
00 921 257 0	87.0	25	00 924 021 0	82.0	36	00 925 105 0	136.0	24	00 925 134 0	133.0	15	00 927 118 1	64.0	26
00 921 257 0	88.0	27	00 924 040 0	49.0	18	00 925 105 0	137.0	13	00 925 134 0	133.0	16	00 927 118 1	68.0	26
00 921 258 1	23.0	24	00 924 040 0	86.0	18	00 925 105 0	138.0	12	00 925 134 0	136.0	24	00 930 142 0	9.0	17
00 921 258 1	24.0	19	00 924 070 0	162.0	18	00 925 105 0	139.0	5	00 925 134 0	136.0	25	00 930 165 0	9.0	25
00 921 258 1	36.0	24	00 924 207 0	2.0	45	00 925 105 0	140.0	8	00 925 134 0	136.0	31	00 930 168 0	9.0	13
00 921 258 1	37.0	19	00 924 211 0	166.0	4	00 925 105 0	141.0	6	00 925 134 0	138.0	13	00 930 278 0	129.0	6
00 921 258 1	87.0	28	00 924 531 1	164.0	26	00 925 105 0	142.0	3	00 925 134 0	141.0	20	00 930 467 0	130.0	38

ID-NR. ID-NO.	TAFEL DIAG.	POS. POS.	ID-NR. ID-NO.	TAFEL DIAG.	POS. POS.	ID-NR. ID-NO.	TAFEL DIAG.	POS. POS.	ID-NR. ID-NO.	TAFEL DIAG.	POS. POS.	ID-NR. ID-NO.	TAFEL DIAG.	POS. POS.
00 930 507 0	175.0	5	00 932 164 0	17.0	7	00 934 931 0	130.0	14	00 938 933 0	46.0	11	00 940 097 0	75.0	33
00 930 535 0	107.0	21	00 932 164 0	27.0	7	00 934 934 0	103.3	5	00 938 933 0	60.0	26	00 940 097 0	76.0	33
00 930 537 0	8.0	2	00 932 164 0	28.0	7	00 934 960 0	173.0	38	00 938 933 0	63.0	26	00 940 097 0	78.0	25
00 931 901 0	125.0	37	00 932 164 0	29.0	7	00 935 335 0	100.0	85	00 938 933 0	65.0	76	00 940 097 0	79.0	33
00 931 922 0	99.0	7	00 932 164 0	31.0	7	00 936 059 0	129.0	1	00 938 933 0	67.0	76	00 940 097 0	80.0	33
00 932 101 0	14.0	6	00 932 164 0	44.0	7	00 936 064 0	129.0	23	00 938 933 0	70.0	26	00 940 097 0	83.0	33
00 932 101 0	15.0	6	00 932 164 0	45.0	7	00 936 431 0	9.0	2	00 938 933 0	73.0	26	00 940 097 0	85.0	25
00 932 101 0	16.0	12	00 932 164 0	47.0	12	00 937 014 0	130.0	42	00 938 933 0	77.0	11	00 940 103 0	137.0	6
00 932 101 0	17.0	12	00 932 164 0	48.0	12	00 937 015 0	130.0	39	00 938 933 0	81.0	11	00 940 103 0	151.0	20
00 932 101 0	27.0	10	00 932 164 0	75.0	7	00 937 025 0	99.0	6	00 938 933 0	84.0	11	00 940 103 0	159.0	11
00 932 101 0	28.0	12	00 932 164 0	76.0	7	00 937 511 0	125.0	2	00 938 933 0	98.0	33	00 940 114 0	108.0	18
00 932 101 0	29.0	12	00 932 164 0	78.0	7	00 937 514 0	9.0	28	00 938 933 0	125.0	33	00 940 114 0	108.0	27
00 932 101 0	31.0	13	00 932 164 0	79.0	7	00 937 579 0	125.0	4	00 938 984 1	169.0	6	00 940 265 0	178.0	12
00 932 101 0	44.0	12	00 932 164 0	80.0	7	00 937 595 0	125.0	5	00 938 984 1	170.0	11	00 940 453 0	22.0	31
00 932 101 0	45.0	12	00 932 164 0	83.0	7	00 937 595 0	126.0	1	00 939 101 4	197.0	9	00 940 453 0	56.0	28
00 932 101 0	47.0	6	00 932 164 0	85.0	7	00 937 609 0	129.0	13	00 939 124 1	198.0	17	00 940 453 0	57.0	21
00 932 101 0	48.0	6	00 932 183 0	129.0	18	00 937 636 0	107.0	17	00 939 145 1	198.0	1	00 940 453 0	94.0	28
00 932 101 0	75.0	12	00 932 184 0	40.0	56	00 937 717 1	137.0	14	00 939 159 1	198.0	1	00 940 527 0	2.0	42
00 932 101 0	76.0	12	00 932 184 0	41.0	12	00 937 717 1	178.0	13	00 939 175 1	198.0	1	00 940 562 1	173.0	43
00 932 101 0	78.0	10	00 932 184 0	42.0	56	00 937 717 1	181.0	26	00 939 218 1	198.0	1	00 942 002 4	197.0	10
00 932 101 0	79.0	12	00 932 184 0	59.0	6	00 937 721 0	20.0	15	00 939 407 1	197.0	2	00 942 012 1	198.0	20
00 932 101 0	80.0	12	00 932 184 0	61.0	7	00 937 721 0	21.0	26	00 939 412 2	197.0	3	00 942 038 1	198.0	24
00 932 101 0	83.0	12	00 932 184 0	62.0	6	00 937 721 0	34.0	27	00 939 414 2	197.0	4	00 942 134 0	198.0	3
00 932 101 0	85.0	10	00 932 184 0	65.0	56	00 937 721 0	35.0	3	00 939 471 1	197.0	1	00 942 196 1	197.0	7
00 932 109 0	129.0	4	00 932 184 0	66.0	12	00 937 721 0	55.0	12	00 939 516 0	197.0	11	00 942 200 1	197.0	6
00 932 145 0	40.0	62	00 932 184 0	67.0	56	00 937 721 0	92.0	27	00 939 521 1	197.0	5	00 942 364 0	198.0	1
00 932 145 0	41.0	10	00 932 184 0	69.0	6	00 937 721 0	93.0	3	00 939 529 0	197.0	8	00 942 393 0	198.0	11
00 932 145 0	42.0	62	00 932 184 0	71.0	7	00 937 727 0	129.0	11	00 939 573 0	198.0	6	00 944 902 2	95.0	2
00 932 145 0	59.0	11	00 932 184 0	72.0	6	00 938 515 0	2.0	18	00 940 097 0	14.0	39	00 944 915 0	20.0	31
00 932 145 0	61.0	12	00 932 309 0	109.0	3	00 938 515 0	98.0	9	00 940 097 0	16.0	33	00 944 915 0	34.0	2
00 932 145 0	62.0	11	00 934 012 0	105.0	1	00 938 515 0	125.0	28	00 940 097 0	17.0	33	00 944 915 0	54.0	26
00 932 145 0	65.0	62	00 934 017 2	102.0	42	00 938 552 1	9.0	31	00 940 097 0	27.0	25	00 944 915 0	92.0	2
00 932 145 0	66.0	10	00 934 017 2	102.2	42	00 938 831 0	107.0	23	00 940 097 0	28.0	33	00 944 919 0	122.0	29
00 932 145 0	67.0	62	00 934 905 0	2.0	23	00 938 833 0	107.0	16	00 940 097 0	29.0	33	00 944 919 0	123.0	27
00 932 145 0	69.0	11	00 934 905 0	107.0	1	00 938 933 0	2.0	50	00 940 097 0	31.0	37	00 945 000 0	19.0	4
00 932 145 0	71.0	12	00 934 906 0	3.0	9	00 938 933 0	18.0	11	00 940 097 0	41.0	28	00 945 000 0	33.0	4
00 932 145 0	72.0	11	00 934 906 0	4.0	9	00 938 933 0	30.0	11	00 940 097 0	44.0	33	00 945 000 0	53.0	4
00 932 164 0	14.0	12	00 934 906 0	107.0	5	00 938 933 0	32.0	11	00 940 097 0	45.0	33	00 945 000 0	91.0	4
00 932 164 0	15.0	12	00 934 909 0	5.0	18	00 938 933 0	40.0	76	00 940 097 0	47.0	39	00 945 012 0	19.0	5
00 932 164 0	16.0	7	00 934 920 0	174.0	10	00 938 933 0	42.0	76	00 940 097 0	66.0	28	00 945 012 0	33.0	5

ID-NR. ID-NO.	TAFEL DIAG.	POS. POS.	ID-NR. ID-NO.	TAFEL DIAG.	POS. POS.	ID-NR. ID-NO.	TAFEL DIAG.	POS. POS.	ID-NR. ID-NO.	TAFEL DIAG.	POS. POS.	ID-NR. ID-NO.	TAFEL DIAG.	POS. POS.
00 945 012 0	53.0	5	00 945 084 0	54.0	6	00 945 104 0	20.0	29	00 945 187 1	94.0	29	00 945 495 0	54.0	9
00 945 012 0	91.0	5	00 945 084 0	55.0	4	00 945 104 0	21.0	6	00 945 208 1	20.0	6	00 945 495 0	91.0	23
00 945 014 0	19.0	12	00 945 084 0	91.0	7	00 945 104 0	34.0	22	00 945 208 1	34.0	11	00 945 495 0	92.0	13
00 945 014 0	33.0	14	00 945 084 0	93.0	6	00 945 104 0	54.0	19	00 945 208 1	92.0	11	00 945 495 0	178.0	5
00 945 014 0	53.0	14	00 945 085 0	19.0	9	00 945 104 0	92.0	22	00 945 349 0	21.0	11	00 945 496 0	19.0	15
00 945 014 0	91.0	14	00 945 085 0	21.0	13	00 945 132 0	19.0	18	00 945 420 0	20.0	23	00 945 496 0	53.0	16
00 945 051 0	19.0	1	00 945 085 0	33.0	10	00 945 132 0	20.0	4	00 945 434 0	178.0	8	00 945 497 0	21.0	23
00 945 051 0	33.0	1	00 945 085 0	35.0	11	00 945 132 0	33.0	24	00 945 437 0	19.0	4	00 945 503 0	54.0	20
00 945 051 0	53.0	1	00 945 085 0	53.0	10	00 945 132 0	34.0	14	00 945 437 0	19.0	5	00 945 504 0	21.0	4
00 945 051 0	91.0	1	00 945 085 0	55.0	7	00 945 132 0	53.0	18	00 945 437 0	33.0	4	00 945 504 0	34.0	20
00 945 052 2	54.0	5	00 945 085 0	91.0	10	00 945 132 0	54.0	10	00 945 437 0	33.0	5	00 945 504 0	92.0	20
00 945 054 2	178.0	9	00 945 085 0	93.0	11	00 945 132 0	91.0	24	00 945 437 0	53.0	4	00 945 518 0	19.0	10
00 945 057 1	20.0	8	00 945 086 0	19.0	8	00 945 132 0	92.0	14	00 945 437 0	53.0	5	00 945 518 0	33.0	11
00 945 057 1	21.0	3	00 945 086 0	21.0	12	00 945 132 0	178.0	6	00 945 437 0	91.0	4	00 945 518 0	53.0	11
00 945 057 1	178.0	4	00 945 086 0	33.0	9	00 945 145 0	20.0	7	00 945 437 0	91.0	5	00 945 518 0	91.0	11
00 945 065 0	178.0	10	00 945 086 0	35.0	10	00 945 145 0	34.0	10	00 945 453 0	54.0	17	00 945 529 0	54.0	11
00 945 066 1	178.0	21	00 945 086 0	53.0	9	00 945 145 0	92.0	10	00 945 485 0	19.0	7	00 945 534 0	20.0	30
00 945 067 1	20.0	36	00 945 086 0	55.0	6	00 945 151 2	21.0	24	00 945 485 0	21.0	14	00 945 534 0	34.0	1
00 945 067 1	34.0	6	00 945 086 0	91.0	9	00 945 151 2	35.0	12	00 945 485 0	33.0	6	00 945 534 0	54.0	21
00 945 067 1	54.0	22	00 945 086 0	93.0	10	00 945 151 2	53.0	31	00 945 485 0	35.0	9	00 945 534 0	92.0	1
00 945 067 1	92.0	6	00 945 088 0	19.0	14	00 945 151 2	54.0	24	00 945 485 0	53.0	6	00 945 536 1	20.0	39
00 945 067 1	178.0	11	00 945 088 0	20.0	9	00 945 151 2	55.0	15	00 945 485 0	55.0	3	00 945 536 1	21.0	17
00 945 068 3	20.0	35	00 945 088 0	21.0	2	00 945 151 2	93.0	12	00 945 485 0	91.0	6	00 945 536 1	35.0	5
00 945 068 3	178.0	20	00 945 088 0	33.0	12	00 945 152 0	21.0	19	00 945 485 0	93.0	9	00 945 536 1	93.0	5
00 945 083 0	19.0	19	00 945 088 0	34.0	8	00 945 153 0	55.0	14	00 945 487 0	20.0	28	00 945 543 0	20.0	17
00 945 083 0	20.0	19	00 945 088 0	53.0	12	00 945 160 0	21.0	27	00 945 487 0	21.0	5	00 945 544 0	53.0	23
00 945 083 0	21.0	15	00 945 088 0	54.0	13	00 945 160 0	22.0	17	00 945 487 0	34.0	21	00 947 201 1	95.0	1
00 945 083 0	33.0	8	00 945 088 0	91.0	12	00 945 160 0	35.0	17	00 945 487 0	54.0	18	00 947 207 0	95.0	1
00 945 083 0	35.0	7	00 945 088 0	92.0	8	00 945 160 0	55.0	14	00 945 487 0	92.0	21	00 952 068 0	40.0	55
00 945 083 0	53.0	8	00 945 088 0	178.0	3	00 945 160 0	56.0	27	00 945 489 0	20.0	37	00 952 068 0	41.0	13
00 945 083 0	54.0	7	00 945 089 0	19.0	11	00 945 160 0	57.0	26	00 945 489 0	33.0	21	00 952 068 0	42.0	55
00 945 083 0	55.0	5	00 945 089 0	20.0	10	00 945 160 0	93.0	17	00 945 489 0	34.0	25	00 952 068 0	59.0	3
00 945 083 0	91.0	8	00 945 089 0	21.0	1	00 945 160 0	94.0	27	00 945 489 0	91.0	21	00 952 068 0	61.0	3
00 945 083 0	93.0	7	00 945 089 0	33.0	13	00 945 187 1	21.0	27	00 945 489 0	92.0	25	00 952 068 0	62.0	3
00 945 084 0	19.0	6	00 945 089 0	34.0	7	00 945 187 1	22.0	30	00 945 489 0	178.0	1	00 952 068 0	65.0	55
00 945 084 0	20.0	18	00 945 089 0	53.0	13	00 945 187 1	35.0	16	00 945 495 0	19.0	17	00 952 068 0	66.0	13
00 945 084 0	21.0	16	00 945 089 0	54.0	12	00 945 187 1	55.0	10	00 945 495 0	20.0	1	00 952 068 0	67.0	55
00 945 084 0	33.0	7	00 945 089 0	91.0	13	00 945 187 1	56.0	29	00 945 495 0	33.0	23	00 952 068 0	69.0	3
00 945 084 0	35.0	6	00 945 089 0	92.0	7	00 945 187 1	57.0	22	00 945 495 0	34.0	13	00 952 068 0	71.0	3
00 945 084 0	53.0	7	00 945 089 0	178.0	2	00 945 187 1	93.0	16	00 945 495 0	53.0	17	00 952 068 0	72.0	3

ID-NR. ID-NO.	TAFEL DIAG.	POS. POS.	ID-NR. ID-NO.	TAFEL DIAG.	POS. POS.	ID-NR. ID-NO.	TAFEL DIAG.	POS. POS.	ID-NR. ID-NO.	TAFEL DIAG.	POS. POS.	ID-NR. ID-NO.	TAFEL DIAG.	POS. POS.
00 952 073 0	40.0	57	00 952 090 0	16.0	13	00 952 092 0	47.0	14	00 952 096 0	66.0	23	00 952 311 0	103.0	1
00 952 073 0	41.0	11	00 952 090 0	27.0	11	00 952 092 0	48.0	14	00 952 096 0	67.0	72	00 952 683 0	13.0	8
00 952 073 0	42.0	57	00 952 090 0	28.0	13	00 952 092 0	75.0	4	00 952 096 0	69.0	43	00 952 683 0	26.0	8
00 952 073 0	59.0	7	00 952 090 0	31.0	14	00 952 092 0	76.0	4	00 952 096 0	71.0	59	00 952 683 0	39.0	31
00 952 073 0	61.0	8	00 952 090 0	44.0	13	00 952 092 0	78.0	4	00 952 096 0	72.0	43	00 952 683 0	43.0	29
00 952 073 0	62.0	7	00 952 090 0	47.0	5	00 952 092 0	79.0	4	00 952 096 0	78.0	39	00 952 683 0	58.0	31
00 952 073 0	65.0	57	00 952 090 0	75.0	13	00 952 092 0	80.0	4	00 952 096 0	85.0	39	00 952 683 0	64.0	31
00 952 073 0	66.0	11	00 952 090 0	78.0	11	00 952 092 0	83.0	4	00 952 098 0	14.0	10	00 952 683 0	68.0	31
00 952 073 0	67.0	57	00 952 090 0	79.0	13	00 952 092 0	85.0	4	00 952 098 0	47.0	10	00 952 683 0	74.0	50
00 952 073 0	69.0	7	00 952 090 0	83.0	13	00 952 095 0	14.0	26	00 952 099 0	14.0	16	00 952 683 0	82.0	29
00 952 073 0	71.0	8	00 952 090 0	85.0	11	00 952 095 0	15.0	25	00 952 099 0	15.0	13	00 952 836 0	40.0	32
00 952 073 0	72.0	7	00 952 091 0	14.0	13	00 952 095 0	27.0	38	00 952 099 0	16.0	6	00 952 836 0	42.0	32
00 952 074 0	40.0	53	00 952 091 0	15.0	15	00 952 095 0	40.0	73	00 952 099 0	17.0	6	00 952 836 0	65.0	32
00 952 074 0	41.0	15	00 952 091 0	16.0	3	00 952 095 0	41.0	22	00 952 099 0	27.0	6	00 952 836 0	67.0	32
00 952 074 0	42.0	53	00 952 091 0	17.0	3	00 952 095 0	42.0	73	00 952 099 0	28.0	6	00 952 846 0	39.0	12
00 952 074 0	61.0	2	00 952 091 0	27.0	3	00 952 095 0	47.0	26	00 952 099 0	29.0	6	00 952 846 0	58.0	12
00 952 074 0	65.0	53	00 952 091 0	28.0	3	00 952 095 0	48.0	25	00 952 099 0	31.0	6	00 952 846 0	64.0	12
00 952 074 0	66.0	15	00 952 091 0	29.0	3	00 952 095 0	59.0	42	00 952 099 0	44.0	6	00 952 846 0	68.0	12
00 952 074 0	67.0	53	00 952 091 0	31.0	3	00 952 095 0	61.0	58	00 952 099 0	45.0	6	00 952 848 0	13.0	22
00 952 074 0	71.0	2	00 952 091 0	44.0	3	00 952 095 0	62.0	42	00 952 099 0	47.0	16	00 952 848 0	26.0	22
00 952 089 0	14.0	15	00 952 091 0	45.0	3	00 952 095 0	65.0	73	00 952 099 0	48.0	13	00 952 848 0	43.0	26
00 952 089 0	15.0	16	00 952 091 0	47.0	13	00 952 095 0	66.0	22	00 952 099 0	75.0	6	00 952 848 0	74.0	26
00 952 089 0	16.0	2	00 952 091 0	48.0	15	00 952 095 0	67.0	73	00 952 099 0	76.0	6	00 952 848 0	82.0	26
00 952 089 0	17.0	2	00 952 091 0	75.0	3	00 952 095 0	69.0	42	00 952 099 0	78.0	6	00 952 894 0	40.0	35
00 952 089 0	27.0	2	00 952 091 0	76.0	3	00 952 095 0	71.0	58	00 952 099 0	79.0	6	00 952 894 0	42.0	35
00 952 089 0	28.0	2	00 952 091 0	78.0	3	00 952 095 0	72.0	42	00 952 099 0	80.0	6	00 952 894 0	60.0	7
00 952 089 0	29.0	2	00 952 091 0	79.0	3	00 952 095 0	78.0	38	00 952 099 0	83.0	6	00 952 894 0	63.0	7
00 952 089 0	31.0	2	00 952 091 0	80.0	3	00 952 095 0	85.0	38	00 952 099 0	85.0	6	00 952 894 0	65.0	35
00 952 089 0	44.0	2	00 952 091 0	83.0	3	00 952 096 0	14.0	25	00 952 159 0	40.0	54	00 952 894 0	67.0	35
00 952 089 0	45.0	2	00 952 091 0	85.0	3	00 952 096 0	15.0	24	00 952 159 0	41.0	14	00 952 894 0	70.0	7
00 952 089 0	47.0	15	00 952 092 0	14.0	14	00 952 096 0	27.0	39	00 952 159 0	42.0	54	00 952 894 0	73.0	7
00 952 089 0	48.0	16	00 952 092 0	15.0	14	00 952 096 0	40.0	72	00 952 159 0	59.0	2	00 952 895 0	40.0	35
00 952 089 0	75.0	2	00 952 092 0	16.0	4	00 952 096 0	41.0	23	00 952 159 0	61.0	4	00 952 895 0	42.0	35
00 952 089 0	76.0	2	00 952 092 0	17.0	4	00 952 096 0	42.0	72	00 952 159 0	62.0	2	00 952 895 0	60.0	7
00 952 089 0	78.0	2	00 952 092 0	27.0	4	00 952 096 0	47.0	25	00 952 159 0	65.0	54	00 952 895 0	63.0	7
00 952 089 0	79.0	2	00 952 092 0	28.0	4	00 952 096 0	48.0	24	00 952 159 0	66.0	14	00 952 895 0	65.0	35
00 952 089 0	80.0	2	00 952 092 0	29.0	4	00 952 096 0	59.0	43	00 952 159 0	67.0	54	00 952 895 0	67.0	35
00 952 089 0	83.0	2	00 952 092 0	31.0	4	00 952 096 0	61.0	59	00 952 159 0	69.0	2	00 952 895 0	70.0	7
00 952 089 0	85.0	2	00 952 092 0	44.0	4	00 952 096 0	62.0	43	00 952 159 0	71.0	4	00 952 895 0	73.0	7
00 952 090 0	14.0	5	00 952 092 0	45.0	4	00 952 096 0	65.0	72	00 952 159 0	72.0	2	00 952 900 0	14.0	9

ID-NR. ID-NO.	TAFEL DIAG.	POS. POS.	ID-NR. ID-NO.	TAFEL DIAG.	POS. POS.	ID-NR. ID-NO.	TAFEL DIAG.	POS. POS.	ID-NR. ID-NO.	TAFEL DIAG.	POS. POS.	ID-NR. ID-NO.	TAFEL DIAG.	POS. POS.
00 952 900 0	15.0	8	00 952 901 0	47.0	11	00 952 903 0	75.0	17	00 952 941 0	30.0	7	00 952 948 0	65.0	23
00 952 900 0	16.0	5	00 952 901 0	48.0	11	00 952 903 0	76.0	17	00 952 941 0	32.0	7	00 952 948 0	67.0	23
00 952 900 0	17.0	5	00 952 901 0	75.0	8	00 952 903 0	78.0	46	00 952 941 0	40.0	81	00 952 948 0	70.0	13
00 952 900 0	27.0	5	00 952 901 0	76.0	8	00 952 903 0	79.0	17	00 952 941 0	42.0	81	00 952 948 0	73.0	13
00 952 900 0	28.0	5	00 952 901 0	78.0	8	00 952 903 0	80.0	17	00 952 941 0	46.0	7	00 952 948 0	75.0	98
00 952 900 0	29.0	5	00 952 901 0	79.0	8	00 952 903 0	83.0	17	00 952 941 0	60.0	15	00 952 948 0	76.0	98
00 952 900 0	31.0	5	00 952 901 0	80.0	8	00 952 903 0	85.0	46	00 952 941 0	63.0	15	00 952 948 0	79.0	98
00 952 900 0	40.0	59	00 952 901 0	83.0	8	00 952 921 0	40.0	52	00 952 941 0	65.0	81	00 952 948 0	80.0	98
00 952 900 0	41.0	5	00 952 901 0	85.0	8	00 952 921 0	41.0	16	00 952 941 0	67.0	81	00 952 948 0	83.0	98
00 952 900 0	42.0	59	00 952 902 0	14.0	2	00 952 921 0	42.0	52	00 952 941 0	70.0	15	00 952 952 0	40.0	15
00 952 900 0	44.0	5	00 952 902 0	15.0	2	00 952 921 0	59.0	5	00 952 941 0	73.0	15	00 952 952 0	42.0	15
00 952 900 0	45.0	5	00 952 902 0	16.0	16	00 952 921 0	61.0	6	00 952 941 0	77.0	7	00 952 952 0	59.0	51
00 952 900 0	47.0	9	00 952 902 0	17.0	16	00 952 921 0	62.0	5	00 952 941 0	81.0	7	00 952 952 0	62.0	51
00 952 900 0	48.0	8	00 952 902 0	27.0	14	00 952 921 0	65.0	52	00 952 941 0	84.0	7	00 952 952 0	65.0	15
00 952 900 0	59.0	4	00 952 902 0	28.0	16	00 952 921 0	66.0	16	00 952 945 0	16.0	91	00 952 952 0	67.0	15
00 952 900 0	61.0	5	00 952 902 0	29.0	16	00 952 921 0	67.0	52	00 952 945 0	17.0	91	00 952 952 0	69.0	51
00 952 900 0	62.0	4	00 952 902 0	31.0	17	00 952 921 0	69.0	5	00 952 945 0	28.0	91	00 952 952 0	72.0	51
00 952 900 0	65.0	59	00 952 902 0	44.0	16	00 952 921 0	71.0	6	00 952 945 0	29.0	91	00 952 953 0	40.0	16
00 952 900 0	66.0	5	00 952 902 0	45.0	16	00 952 921 0	72.0	5	00 952 945 0	40.0	29	00 952 953 0	42.0	16
00 952 900 0	67.0	59	00 952 902 0	47.0	2	00 952 922 0	40.0	67	00 952 945 0	42.0	29	00 952 953 0	59.0	50
00 952 900 0	69.0	4	00 952 902 0	48.0	2	00 952 922 0	41.0	17	00 952 945 0	44.0	91	00 952 953 0	62.0	50
00 952 900 0	71.0	5	00 952 902 0	75.0	16	00 952 922 0	42.0	67	00 952 945 0	45.0	91	00 952 953 0	65.0	16
00 952 900 0	72.0	4	00 952 902 0	76.0	16	00 952 922 0	59.0	34	00 952 945 0	65.0	29	00 952 953 0	67.0	16
00 952 900 0	75.0	5	00 952 902 0	78.0	14	00 952 922 0	61.0	38	00 952 945 0	67.0	29	00 952 953 0	69.0	50
00 952 900 0	76.0	5	00 952 902 0	79.0	16	00 952 922 0	62.0	34	00 952 945 0	75.0	91	00 952 953 0	72.0	50
00 952 900 0	78.0	5	00 952 902 0	80.0	16	00 952 922 0	65.0	67	00 952 945 0	76.0	91	00 952 954 0	16.0	47
00 952 900 0	79.0	5	00 952 902 0	83.0	16	00 952 922 0	66.0	17	00 952 945 0	79.0	91	00 952 954 0	17.0	47
00 952 900 0	80.0	5	00 952 902 0	85.0	14	00 952 922 0	67.0	67	00 952 945 0	80.0	91	00 952 954 0	28.0	47
00 952 900 0	83.0	5	00 952 903 0	14.0	17	00 952 922 0	69.0	34	00 952 945 0	83.0	91	00 952 954 0	29.0	47
00 952 900 0	85.0	5	00 952 903 0	15.0	17	00 952 922 0	71.0	38	00 952 948 0	16.0	98	00 952 954 0	31.0	52
00 952 901 0	14.0	11	00 952 903 0	16.0	17	00 952 922 0	72.0	34	00 952 948 0	17.0	98	00 952 954 0	40.0	12
00 952 901 0	15.0	11	00 952 903 0	17.0	17	00 952 938 0	40.0	3	00 952 948 0	28.0	98	00 952 954 0	42.0	12
00 952 901 0	16.0	8	00 952 903 0	27.0	46	00 952 938 0	42.0	3	00 952 948 0	29.0	98	00 952 954 0	44.0	47
00 952 901 0	17.0	8	00 952 903 0	28.0	17	00 952 938 0	59.0	64	00 952 948 0	31.0	82	00 952 954 0	45.0	47
00 952 901 0	27.0	8	00 952 903 0	29.0	17	00 952 938 0	62.0	64	00 952 948 0	40.0	23	00 952 954 0	59.0	53
00 952 901 0	28.0	8	00 952 903 0	31.0	20	00 952 938 0	65.0	3	00 952 948 0	42.0	23	00 952 954 0	62.0	53
00 952 901 0	29.0	8	00 952 903 0	44.0	17	00 952 938 0	67.0	3	00 952 948 0	44.0	98	00 952 954 0	65.0	12
00 952 901 0	31.0	8	00 952 903 0	45.0	17	00 952 938 0	69.0	64	00 952 948 0	45.0	98	00 952 954 0	67.0	12
00 952 901 0	44.0	8	00 952 903 0	47.0	17	00 952 938 0	72.0	64	00 952 948 0	60.0	13	00 952 954 0	69.0	53
00 952 901 0	45.0	8	00 952 903 0	48.0	17	00 952 941 0	18.0	7	00 952 948 0	63.0	13	00 952 954 0	72.0	53

ID-NR. ID-NO.	TAFEL DIAG.	POS. POS.	ID-NR. ID-NO.	TAFEL DIAG.	POS. POS.	ID-NR. ID-NO.	TAFEL DIAG.	POS. POS.	ID-NR. ID-NO.	TAFEL DIAG.	POS. POS.	ID-NR. ID-NO.	TAFEL DIAG.	POS. POS.
00 952 954 0	75.0	47	00 952 960 0	72.0	65	00 952 961 0	85.0	45	00 952 965 0	71.0	47	00 952 968 0	83.0	23
00 952 954 0	76.0	47	00 952 960 0	75.0	70	00 952 962 0	14.0	18	00 952 965 0	78.0	53	00 952 968 0	85.0	37
00 952 954 0	79.0	47	00 952 960 0	76.0	70	00 952 962 0	15.0	22	00 952 965 0	85.0	53	00 952 974 0	14.0	19
00 952 954 0	80.0	47	00 952 960 0	78.0	55	00 952 962 0	16.0	18	00 952 966 0	40.0	44	00 952 974 0	15.0	37
00 952 954 0	83.0	47	00 952 960 0	79.0	70	00 952 962 0	17.0	18	00 952 966 0	42.0	44	00 952 974 0	16.0	32
00 952 955 0	40.0	9	00 952 960 0	80.0	70	00 952 962 0	27.0	40	00 952 966 0	65.0	44	00 952 974 0	17.0	32
00 952 955 0	42.0	9	00 952 960 0	83.0	70	00 952 962 0	28.0	18	00 952 966 0	67.0	44	00 952 974 0	28.0	32
00 952 955 0	59.0	55	00 952 960 0	85.0	55	00 952 962 0	29.0	18	00 952 967 0	40.0	44	00 952 974 0	29.0	32
00 952 955 0	62.0	55	00 952 961 0	14.0	30	00 952 962 0	31.0	23	00 952 967 0	42.0	44	00 952 974 0	31.0	35
00 952 955 0	65.0	9	00 952 961 0	14.0	55	00 952 962 0	40.0	70	00 952 967 0	65.0	44	00 952 974 0	40.0	47
00 952 955 0	67.0	9	00 952 961 0	15.0	23	00 952 962 0	41.0	20	00 952 967 0	67.0	44	00 952 974 0	41.0	24
00 952 955 0	69.0	55	00 952 961 0	16.0	74	00 952 962 0	42.0	70	00 952 968 0	14.0	24	00 952 974 0	41.0	29
00 952 955 0	72.0	55	00 952 961 0	17.0	74	00 952 962 0	44.0	18	00 952 968 0	15.0	26	00 952 974 0	42.0	47
00 952 956 0	59.0	56	00 952 961 0	27.0	45	00 952 962 0	45.0	18	00 952 968 0	16.0	23	00 952 974 0	44.0	32
00 952 956 0	62.0	56	00 952 961 0	28.0	74	00 952 962 0	47.0	18	00 952 968 0	17.0	23	00 952 974 0	45.0	32
00 952 956 0	69.0	56	00 952 961 0	29.0	74	00 952 962 0	48.0	22	00 952 968 0	27.0	37	00 952 974 0	47.0	19
00 952 956 0	72.0	56	00 952 961 0	31.0	73	00 952 962 0	59.0	37	00 952 968 0	28.0	23	00 952 974 0	48.0	37
00 952 960 0	14.0	27	00 952 961 0	40.0	4	00 952 962 0	61.0	39	00 952 968 0	29.0	23	00 952 974 0	59.0	21
00 952 960 0	15.0	50	00 952 961 0	41.0	38	00 952 962 0	62.0	37	00 952 968 0	31.0	24	00 952 974 0	61.0	23
00 952 960 0	16.0	70	00 952 961 0	42.0	4	00 952 962 0	65.0	70	00 952 968 0	40.0	71	00 952 974 0	62.0	21
00 952 960 0	17.0	70	00 952 961 0	44.0	74	00 952 962 0	66.0	20	00 952 968 0	41.0	21	00 952 974 0	65.0	47
00 952 960 0	27.0	55	00 952 961 0	45.0	74	00 952 962 0	67.0	70	00 952 968 0	42.0	71	00 952 974 0	66.0	24
00 952 960 0	28.0	70	00 952 961 0	47.0	30	00 952 962 0	69.0	37	00 952 968 0	44.0	23	00 952 974 0	66.0	29
00 952 960 0	29.0	70	00 952 961 0	47.0	55	00 952 962 0	71.0	39	00 952 968 0	45.0	23	00 952 974 0	67.0	47
00 952 960 0	31.0	76	00 952 961 0	48.0	23	00 952 962 0	72.0	37	00 952 968 0	47.0	24	00 952 974 0	69.0	21
00 952 960 0	40.0	5	00 952 961 0	59.0	40	00 952 962 0	75.0	18	00 952 968 0	48.0	26	00 952 974 0	71.0	23
00 952 960 0	41.0	35	00 952 961 0	61.0	44	00 952 962 0	76.0	18	00 952 968 0	59.0	41	00 952 974 0	72.0	21
00 952 960 0	42.0	5	00 952 961 0	62.0	40	00 952 962 0	78.0	40	00 952 968 0	61.0	57	00 952 974 0	75.0	32
00 952 960 0	44.0	70	00 952 961 0	65.0	4	00 952 962 0	79.0	18	00 952 968 0	62.0	41	00 952 974 0	76.0	32
00 952 960 0	45.0	70	00 952 961 0	66.0	38	00 952 962 0	80.0	18	00 952 968 0	65.0	71	00 952 974 0	79.0	32
00 952 960 0	47.0	27	00 952 961 0	67.0	4	00 952 962 0	83.0	18	00 952 968 0	66.0	21	00 952 974 0	80.0	32
00 952 960 0	48.0	50	00 952 961 0	69.0	40	00 952 962 0	85.0	40	00 952 968 0	67.0	71	00 952 974 0	83.0	32
00 952 960 0	59.0	65	00 952 961 0	71.0	44	00 952 965 0	14.0	21	00 952 968 0	69.0	41	00 952 975 0	14.0	29
00 952 960 0	61.0	49	00 952 961 0	72.0	40	00 952 965 0	15.0	48	00 952 968 0	71.0	57	00 952 975 0	15.0	34
00 952 960 0	62.0	65	00 952 961 0	75.0	74	00 952 965 0	27.0	53	00 952 968 0	72.0	41	00 952 975 0	27.0	27
00 952 960 0	65.0	5	00 952 961 0	76.0	74	00 952 965 0	41.0	30	00 952 968 0	75.0	23	00 952 975 0	27.0	29
00 952 960 0	66.0	35	00 952 961 0	78.0	45	00 952 965 0	47.0	21	00 952 968 0	76.0	23	00 952 975 0	40.0	7
00 952 960 0	67.0	5	00 952 961 0	79.0	74	00 952 965 0	48.0	48	00 952 968 0	78.0	37	00 952 975 0	41.0	37
00 952 960 0	69.0	65	00 952 961 0	80.0	74	00 952 965 0	61.0	47	00 952 968 0	79.0	23	00 952 975 0	42.0	7
00 952 960 0	71.0	49	00 952 961 0	83.0	74	00 952 965 0	66.0	30	00 952 968 0	80.0	23	00 952 975 0	47.0	29

ID-NR. ID-NO.	TAFEL DIAG.	POS. POS.	ID-NR. ID-NO.	TAFEL DIAG.	POS. POS.	ID-NR. ID-NO.	TAFEL DIAG.	POS. POS.	ID-NR. ID-NO.	TAFEL DIAG.	POS. POS.	ID-NR. ID-NO.	TAFEL DIAG.	POS. POS.
00 952 975 0	48.0	34	00 953 396 0	95.0	1	00 953 858 0	61.0	16	00 953 955 0	68.0	17	00 953 969 0	28.0	71
00 952 975 0	59.0	27	00 953 396 0	95.0	1	00 953 858 0	62.0	15	00 953 956 0	14.0	1	00 953 969 0	29.0	71
00 952 975 0	61.0	28	00 953 396 0	95.0	1	00 953 858 0	65.0	66	00 953 956 0	47.0	1	00 953 969 0	31.0	77
00 952 975 0	62.0	27	00 953 398 0	95.0	1	00 953 858 0	66.0	6	00 953 959 0	39.0	10	00 953 969 0	44.0	71
00 952 975 0	65.0	7	00 953 420 1	95.0	1	00 953 858 0	67.0	66	00 953 959 0	58.0	10	00 953 969 0	45.0	71
00 952 975 0	66.0	37	00 953 458 4	95.0	1	00 953 858 0	69.0	15	00 953 959 0	64.0	10	00 953 969 0	75.0	71
00 952 975 0	67.0	7	00 953 459 4	95.0	1	00 953 858 0	71.0	16	00 953 959 0	68.0	10	00 953 969 0	76.0	71
00 952 975 0	69.0	27	00 953 465 0	95.0	1	00 953 858 0	72.0	15	00 953 960 0	13.0	31	00 953 969 0	79.0	71
00 952 975 0	71.0	28	00 953 494 0	95.0	1	00 953 871 0	16.0	53	00 953 960 0	26.0	31	00 953 969 0	80.0	71
00 952 975 0	72.0	27	00 953 495 0	95.0	1	00 953 871 0	17.0	53	00 953 960 0	43.0	12	00 953 969 0	83.0	71
00 952 975 0	78.0	27	00 953 506 1	95.0	1	00 953 871 0	27.0	71	00 953 960 0	74.0	12	00 953 971 0	16.0	43
00 952 975 0	78.0	29	00 953 516 0	95.0	1	00 953 871 0	28.0	53	00 953 960 0	82.0	12	00 953 971 0	17.0	43
00 952 975 0	85.0	27	00 953 840 0	40.0	64	00 953 871 0	29.0	53	00 953 963 1	13.0	23	00 953 971 0	28.0	43
00 952 975 0	85.0	29	00 953 840 0	41.0	8	00 953 871 0	31.0	47	00 953 963 1	26.0	23	00 953 971 0	29.0	43
00 952 976 0	59.0	69	00 953 840 0	42.0	64	00 953 871 0	32.2	5	00 953 963 1	43.0	25	00 953 971 0	31.0	57
00 952 976 0	62.0	69	00 953 840 0	59.0	13	00 953 871 0	40.0	21	00 953 963 1	74.0	25	00 953 971 0	44.0	43
00 952 977 0	59.0	66	00 953 840 0	61.0	14	00 953 871 0	42.0	21	00 953 963 1	82.0	25	00 953 971 0	45.0	43
00 952 977 0	62.0	66	00 953 840 0	62.0	13	00 953 871 0	44.0	53	00 953 964 1	13.0	17	00 953 971 0	75.0	43
00 952 979 0	24.0	22	00 953 840 0	65.0	64	00 953 871 0	45.0	53	00 953 964 1	26.0	17	00 953 971 0	76.0	43
00 952 979 0	37.0	22	00 953 840 0	66.0	8	00 953 871 0	61.0	66	00 953 964 1	43.0	19	00 953 971 0	79.0	43
00 953 058 1	107.0	13	00 953 840 0	67.0	64	00 953 871 0	65.0	21	00 953 964 1	74.0	19	00 953 971 0	80.0	43
00 953 158 0	107.0	22	00 953 840 0	69.0	13	00 953 871 0	67.0	21	00 953 964 1	82.0	19	00 953 971 0	83.0	43
00 953 173 0	95.0	1	00 953 840 0	71.0	14	00 953 871 0	71.0	66	00 953 965 0	39.0	5	00 953 974 0	16.0	49
00 953 197 0	95.0	1	00 953 840 0	72.0	13	00 953 871 0	73.0	31	00 953 965 0	58.0	5	00 953 974 0	17.0	49
00 953 197 0	95.0	1	00 953 845 0	14.0	31	00 953 871 0	75.0	53	00 953 965 0	64.0	5	00 953 974 0	28.0	49
00 953 197 0	95.0	1	00 953 845 0	15.0	47	00 953 871 0	76.0	53	00 953 965 0	68.0	5	00 953 974 0	29.0	49
00 953 249 2	107.0	19	00 953 845 0	22.0	18	00 953 871 0	78.0	71	00 953 968 0	16.0	69	00 953 974 0	31.0	50
00 953 283 1	95.0	1	00 953 845 0	27.0	54	00 953 871 0	79.0	53	00 953 968 0	17.0	69	00 953 974 0	44.0	49
00 953 294 0	95.0	1	00 953 845 0	41.0	39	00 953 871 0	80.0	53	00 953 968 0	28.0	69	00 953 974 0	45.0	49
00 953 328 0	107.0	20	00 953 845 0	47.0	31	00 953 871 0	83.0	53	00 953 968 0	29.0	69	00 953 974 0	75.0	49
00 953 353 1	95.0	1	00 953 845 0	48.0	47	00 953 871 0	85.0	71	00 953 968 0	31.0	72	00 953 974 0	76.0	49
00 953 354 1	95.0	1	00 953 845 0	61.0	37	00 953 954 0	16.0	1	00 953 968 0	44.0	69	00 953 974 0	79.0	49
00 953 396 0	95.0	1	00 953 845 0	66.0	39	00 953 954 0	28.0	1	00 953 968 0	45.0	69	00 953 974 0	80.0	49
00 953 396 0	95.0	1	00 953 845 0	71.0	37	00 953 954 0	44.0	1	00 953 968 0	75.0	69	00 953 974 0	83.0	49
00 953 396 0	95.0	1	00 953 845 0	78.0	54	00 953 954 0	75.0	1	00 953 968 0	76.0	69	00 953 976 0	16.0	95
00 953 396 0	95.0	1	00 953 845 0	85.0	54	00 953 954 0	79.0	1	00 953 968 0	79.0	69	00 953 976 0	17.0	95
00 953 396 0	95.0	1	00 953 858 0	40.0	66	00 953 954 0	83.0	1	00 953 968 0	80.0	69	00 953 976 0	28.0	95
00 953 396 0	95.0	1	00 953 858 0	41.0	6	00 953 955 0	39.0	17	00 953 968 0	83.0	69	00 953 976 0	29.0	95
00 953 396 0	95.0	1	00 953 858 0	42.0	66	00 953 955 0	58.0	17	00 953 969 0	16.0	71	00 953 976 0	31.0	85
00 953 396 0	95.0	1	00 953 858 0	59.0	15	00 953 955 0	64.0	17	00 953 969 0	17.0	71	00 953 976 0	44.0	95

ID-NR. ID-NO.	TAFEL DIAG.	POS. POS.	ID-NR. ID-NO.	TAFEL DIAG.	POS. POS.	ID-NR. ID-NO.	TAFEL DIAG.	POS. POS.	ID-NR. ID-NO.	TAFEL DIAG.	POS. POS.	ID-NR. ID-NO.	TAFEL DIAG.	POS. POS.
00 953 976 0	45.0	95	00 953 978 0	80.0	24	00 953 982 0	76.0	90	00 957 286 0	75.0	26	20 052 216 0	102.2	28
00 953 976 0	60.0	12	00 953 978 0	83.0	24	00 953 982 0	79.0	90	00 957 286 0	76.0	26	20 052 371 0	101.0	8
00 953 976 0	63.0	12	00 953 979 0	16.0	58	00 953 982 0	80.0	90	00 957 286 0	79.0	26	20 052 372 0	101.0	24
00 953 976 0	70.0	12	00 953 979 0	17.0	58	00 953 982 0	83.0	90	00 957 286 0	80.0	26	20 052 374 1	101.0	15
00 953 976 0	73.0	12	00 953 979 0	28.0	58	00 953 983 0	16.0	25	00 957 286 0	83.0	26	20 052 945 0	49.0	11
00 953 976 0	75.0	95	00 953 979 0	29.0	58	00 953 983 0	17.0	25	20 011 289 0	2.0	60	20 052 945 0	86.0	11
00 953 976 0	76.0	95	00 953 979 0	31.0	58	00 953 983 0	28.0	25	20 025 265 0	107.0	25	20 052 946 0	49.0	12
00 953 976 0	79.0	95	00 953 979 0	44.0	58	00 953 983 0	29.0	25	20 050 037 0	193.0	1	20 052 946 0	86.0	12
00 953 976 0	80.0	95	00 953 979 0	45.0	58	00 953 983 0	31.0	25	20 050 324 0	9.0	16	20 052 947 0	49.0	7
00 953 976 0	83.0	95	00 953 979 0	75.0	58	00 953 983 0	44.0	25	20 050 325 0	9.0	15	20 052 947 0	86.0	7
00 953 977 0	16.0	94	00 953 979 0	76.0	58	00 953 983 0	45.0	25	20 050 326 0	9.0	9	20 052 948 0	49.0	8
00 953 977 0	17.0	94	00 953 979 0	79.0	58	00 953 983 0	75.0	25	20 050 355 0	9.0	1	20 052 948 0	86.0	8
00 953 977 0	28.0	94	00 953 979 0	80.0	58	00 953 983 0	76.0	25	20 050 359 0	9.0	26	20 052 967 0	145.0	11
00 953 977 0	29.0	94	00 953 979 0	83.0	58	00 953 983 0	79.0	25	20 050 363 0	9.0	7	20 052 967 0	147.0	11
00 953 977 0	31.0	86	00 953 980 0	18.0	3	00 953 983 0	80.0	25	20 050 385 0	9.0	6	20 052 967 0	149.0	11
00 953 977 0	40.0	33	00 953 980 0	27.0	56	00 953 983 0	83.0	25	20 050 408 0	10.0	8	20 052 980 0	51.0	8
00 953 977 0	42.0	33	00 953 980 0	30.0	3	00 953 984 0	40.0	39	20 050 409 0	10.0	6	20 052 980 0	89.0	8
00 953 977 0	44.0	94	00 953 980 0	32.0	3	00 953 984 0	42.0	39	20 050 421 0	10.0	10	20 053 000 0	101.0	32
00 953 977 0	45.0	94	00 953 980 0	40.0	77	00 953 984 0	59.0	58	20 050 427 0	10.0	2	20 053 000 0	169.0	10
00 953 977 0	60.0	11	00 953 980 0	42.0	77	00 953 984 0	62.0	58	20 050 493 2	8.0	34	20 053 000 0	170.0	13
00 953 977 0	63.0	11	00 953 980 0	46.0	3	00 953 984 0	65.0	39	20 050 497 0	8.0	25	20 053 095 1	51.0	30
00 953 977 0	65.0	33	00 953 980 0	60.0	22	00 953 984 0	67.0	39	20 050 503 0	8.0	36	20 053 095 1	89.0	30
00 953 977 0	67.0	33	00 953 980 0	63.0	22	00 953 984 0	69.0	58	20 050 633 0	9.0	11	20 053 216 2	13.0	1
00 953 977 0	70.0	11	00 953 980 0	65.0	77	00 953 984 0	72.0	58	20 050 634 0	9.0	18	20 053 216 2	26.0	1
00 953 977 0	73.0	11	00 953 980 0	67.0	77	00 955 367 0	169.0	1	20 050 852 0	119.0	12	20 053 372 0	13.0	26
00 953 977 0	75.0	94	00 953 980 0	70.0	22	00 955 452 0	128.0	11	20 050 867 0	120.0	25	20 053 372 0	26.0	26
00 953 977 0	76.0	94	00 953 980 0	73.0	22	00 955 453 0	128.0	10	20 050 869 0	120.0	31	20 053 372 0	43.0	21
00 953 977 0	79.0	94	00 953 980 0	77.0	3	00 955 453 0	128.0	23	20 050 916 1	8.0	33	20 053 372 0	74.0	21
00 953 977 0	80.0	94	00 953 980 0	78.0	56	00 955 456 0	128.0	14	20 050 917 1	8.0	32	20 053 372 0	82.0	21
00 953 977 0	83.0	94	00 953 980 0	81.0	3	00 955 623 0	129.0	14	20 051 044 0	53.0	20	20 053 436 0	13.0	18
00 953 978 0	16.0	24	00 953 980 0	84.0	3	00 955 624 0	129.0	14	20 051 080 0	120.0	29	20 053 436 0	26.0	18
00 953 978 0	17.0	24	00 953 980 0	85.0	56	00 955 625 0	129.0	14	20 051 341 0	11.0	2	20 053 436 0	43.0	18
00 953 978 0	28.0	24	00 953 982 0	16.0	90	00 955 626 0	129.0	5	20 051 478 1	184.0	4	20 053 436 0	74.0	18
00 953 978 0	29.0	24	00 953 982 0	17.0	90	00 957 286 0	16.0	26	20 051 544 0	2.0	66	20 053 436 0	82.0	18
00 953 978 0	31.0	26	00 953 982 0	28.0	90	00 957 286 0	17.0	26	20 051 606 1	6.0	26	20 053 470 0	13.0	14
00 953 978 0	44.0	24	00 953 982 0	29.0	90	00 957 286 0	28.0	26	20 051 644 0	2.0	48	20 053 470 0	26.0	14
00 953 978 0	45.0	24	00 953 982 0	31.0	91	00 957 286 0	29.0	26	20 052 032 0	100.0	48	20 053 470 0	43.0	30
00 953 978 0	75.0	24	00 953 982 0	44.0	90	00 957 286 0	31.0	43	20 052 033 0	100.0	49	20 053 470 0	74.0	60
00 953 978 0	76.0	24	00 953 982 0	45.0	90	00 957 286 0	44.0	26	20 052 045 0	101.0	7	20 053 470 0	82.0	30
00 953 978 0	79.0	24	00 953 982 0	75.0	90	00 957 286 0	45.0	26	20 052 216 0	102.0	28	20 053 539 0	23.0	23

ID-NR. ID-NO.	TAFEL DIAG.	POS. POS.	ID-NR. ID-NO.	TAFEL DIAG.	POS. POS.	ID-NR. ID-NO.	TAFEL DIAG.	POS. POS.	ID-NR. ID-NO.	TAFEL DIAG.	POS. POS.	ID-NR. ID-NO.	TAFEL DIAG.	POS. POS.
20 053 539 0	36.0	23	20 054 128 0	36.0	32	20 055 356 0	100.0	55	20 055 832 0	116.0	13	20 056 852 0	97.0	30
20 053 541 0	23.0	8	20 054 129 0	25.0	3	20 055 378 1	100.0	34	20 055 844 0	122.0	23	20 056 853 0	98.0	13
20 053 541 0	36.0	8	20 054 129 0	38.0	3	20 055 379 0	126.0	13	20 055 844 0	123.0	22	20 056 854 0	97.0	29
20 053 545 0	23.0	25	20 054 284 0	13.0	35	20 055 384 0	100.0	57	20 055 845 0	122.0	12	20 056 864 0	99.0	21
20 053 545 0	36.0	25	20 054 284 0	26.0	35	20 055 389 0	100.0	56	20 055 845 0	123.0	22	20 056 865 1	175.0	8
20 053 605 0	183.0	6	20 054 378 0	20.0	50	20 055 391 0	100.0	36	20 055 900 0	113.0	49	20 056 866 1	175.0	21
20 053 605 0	188.0	5	20 054 378 0	53.0	33	20 055 393 0	130.0	12	20 056 014 0	180.0	27	20 056 876 0	2.0	34
20 053 613 0	8.0	26	20 054 493 1	8.0	17	20 055 395 0	130.0	15	20 056 077 0	130.0	28	20 056 877 1	2.0	35
20 053 614 1	184.0	9	20 054 494 0	8.0	23	20 055 396 0	130.0	21	20 056 078 1	130.0	34	20 056 878 1	2.0	28
20 053 812 0	139.0	14	20 054 607 0	112.0	3	20 055 398 0	130.0	33	20 056 079 0	130.0	32	20 056 998 0	111.0	21
20 053 813 0	139.0	15	20 054 806 0	39.0	42	20 055 405 0	130.0	3	20 056 080 0	130.0	35	20 057 025 0	122.0	38
20 054 007 0	23.0	22	20 054 806 0	58.0	42	20 055 406 0	130.0	19	20 056 371 2	111.0	28	20 057 026 0	113.0	39
20 054 007 0	36.0	22	20 054 806 0	64.0	42	20 055 408 0	125.0	41	20 056 386 0	111.0	33	20 057 030 1	98.0	6
20 054 015 0	23.0	7	20 054 806 0	68.0	42	20 055 409 0	130.0	6	20 056 387 0	111.0	31	20 057 031 0	107.0	12
20 054 015 0	36.0	7	20 054 861 0	56.0	36	20 055 435 2	105.0	4	20 056 434 0	125.0	6	20 057 032 0	107.0	12
20 054 016 0	23.0	9	20 054 861 0	94.0	36	20 055 437 1	105.0	14	20 056 462 0	113.0	43	20 057 033 0	107.0	18
20 054 016 0	36.0	9	20 054 902 0	51.0	16	20 055 439 0	103.0	34	20 056 463 0	113.0	41	20 057 034 0	107.0	18
20 054 017 0	23.0	5	20 054 902 0	89.0	16	20 055 461 0	126.0	14	20 056 464 0	113.0	41	20 057 056 1	125.0	25
20 054 017 0	36.0	5	20 054 934 0	34.0	32	20 055 468 0	97.0	25	20 056 465 1	114.0	1	20 057 058 0	136.0	33
20 054 018 0	24.0	16	20 054 934 0	92.0	32	20 055 573 0	173.0	30	20 056 466 3	113.0	46	20 057 080 0	116.0	16
20 054 018 0	25.0	2	20 054 936 0	34.0	38	20 055 574 0	173.0	36	20 056 467 0	116.0	17	20 057 081 0	116.0	18
20 054 018 0	37.0	16	20 055 039 0	82.0	39	20 055 578 1	173.0	20	20 056 469 0	116.0	12	20 057 082 0	116.0	5
20 054 018 0	38.0	2	20 055 185 0	99.0	9	20 055 579 1	173.0	19	20 056 475 0	6.0	21	20 057 089 0	175.0	10
20 054 024 0	23.0	30	20 055 194 0	99.0	3	20 055 593 0	175.0	18	20 056 491 2	6.0	14	20 057 093 1	11.0	1
20 054 024 0	36.0	30	20 055 226 0	99.0	14	20 055 604 0	125.0	21	20 056 634 1	103.0	24	20 057 142 0	175.0	4
20 054 025 0	23.0	33	20 055 254 0	99.0	20	20 055 730 1	6.0	29	20 056 667 0	56.0	16	20 057 294 0	20.0	51
20 054 025 0	36.0	33	20 055 270 2	97.0	38	20 055 749 0	97.0	23	20 056 667 0	94.0	16	20 057 366 2	180.0	23
20 054 026 0	23.0	31	20 055 304 1	97.0	18	20 055 753 2	98.0	32	20 056 668 0	56.0	32	20 057 367 2	180.0	23
20 054 026 0	36.0	31	20 055 307 0	129.0	24	20 055 758 3	113.0	34	20 056 668 0	94.0	32	20 057 368 2	180.0	21
20 054 027 0	25.0	5	20 055 309 0	129.0	15	20 055 771 0	113.0	1	20 056 669 0	56.0	31	20 057 369 2	180.0	21
20 054 027 0	38.0	5	20 055 310 0	129.0	7	20 055 779 3	111.0	20	20 056 669 0	94.0	31	20 057 370 0	180.0	22
20 054 028 0	24.0	17	20 055 311 0	129.0	16	20 055 786 1	113.0	18	20 056 725 0	175.0	17	20 057 378 2	180.0	20
20 054 028 0	25.0	4	20 055 315 0	125.0	3	20 055 787 1	113.0	18	20 056 736 0	173.0	9	20 057 379 0	180.0	4
20 054 028 0	37.0	17	20 055 317 0	126.0	2	20 055 788 0	113.0	38	20 056 737 0	173.0	34	20 057 381 1	122.0	39
20 054 028 0	38.0	4	20 055 319 1	125.0	44	20 055 789 2	113.0	38	20 056 798 0	102.0	16	20 057 381 1	123.0	8
20 054 037 0	51.0	14	20 055 324 1	97.0	17	20 055 790 0	113.0	39	20 056 798 0	102.2	16	20 057 612 0	100.0	32
20 054 037 0	89.0	14	20 055 326 0	98.0	25	20 055 790 0	113.0	40	20 056 799 0	102.0	8	20 057 628 1	100.0	22
20 054 060 0	22.0	11	20 055 331 0	130.0	4	20 055 799 2	8.0	41	20 056 799 0	102.2	8	20 057 650 0	174.0	19
20 054 061 0	22.0	24	20 055 332 0	125.0	35	20 055 828 0	116.0	36	20 056 826 0	120.0	27	20 057 652 0	174.0	16
20 054 128 0	23.0	32	20 055 346 0	130.0	22	20 055 829 0	116.0	19	20 056 851 0	97.0	30	20 057 693 2	180.0	38

ID-NR. ID-NO.	TAFEL DIAG.	POS. POS.	ID-NR. ID-NO.	TAFEL DIAG.	POS. POS.	ID-NR. ID-NO.	TAFEL DIAG.	POS. POS.	ID-NR. ID-NO.	TAFEL DIAG.	POS. POS.	ID-NR. ID-NO.	TAFEL DIAG.	POS. POS.
20 057 694 0	180.0	33	20 058 381 0	169.0	29	20 058 596 0	113.0	43	20 058 726 0	122.0	48	20 058 805 0	150.0	1
20 057 695 0	180.0	34	20 058 383 0	169.0	23	20 058 597 1	113.0	41	20 058 727 0	133.0	52	20 058 806 0	154.0	2
20 057 696 0	180.0	36	20 058 384 0	169.0	24	20 058 613 1	113.0	47	20 058 746 0	180.0	22	20 058 806 0	155.0	2
20 057 697 0	180.0	37	20 058 396 2	122.0	21	20 058 637 1	2.0	2	20 058 760 0	135.0	8	20 058 807 0	154.0	3
20 057 707 0	180.0	7	20 058 398 1	122.0	20	20 058 649 0	126.0	5	20 058 761 0	135.0	7	20 058 807 0	155.0	3
20 057 708 0	180.0	7	20 058 404 0	122.0	35	20 058 655 1	6.0	29	20 058 763 0	135.0	10	20 058 808 0	154.0	5
20 057 724 1	113.0	13	20 058 407 0	122.0	46	20 058 660 0	6.0	21	20 058 764 0	135.0	11	20 058 809 0	154.0	6
20 057 725 1	113.0	13	20 058 410 2	122.0	32	20 058 662 0	122.0	34	20 058 765 0	180.0	32	20 058 810 0	140.0	10
20 057 726 3	113.0	14	20 058 425 0	122.0	31	20 058 663 0	122.0	33	20 058 766 0	180.0	32	20 058 811 0	140.0	9
20 057 727 3	113.0	14	20 058 426 1	122.0	24	20 058 670 0	170.0	6	20 058 772 0	136.0	16	20 058 812 0	101.0	30
20 057 734 2	170.0	25	20 058 426 1	123.0	28	20 058 671 0	170.0	7	20 058 773 0	136.0	15	20 058 814 0	140.0	3
20 057 791 0	97.0	40	20 058 427 1	122.0	16	20 058 672 0	170.0	17	20 058 774 0	136.0	14	20 058 815 0	140.0	6
20 057 846 0	191.0	10	20 058 427 1	123.0	21	20 058 673 0	170.0	23	20 058 775 0	136.0	9	20 058 816 0	140.0	5
20 057 852 0	130.0	40	20 058 441 0	122.0	7	20 058 674 0	170.0	8	20 058 787 0	142.0	25	20 058 818 0	148.0	6
20 057 900 0	180.0	32	20 058 441 0	123.0	7	20 058 687 0	122.0	35	20 058 787 0	144.0	34	20 058 818 0	150.0	6
20 057 901 0	180.0	32	20 058 442 0	122.0	2	20 058 688 0	122.0	46	20 058 788 0	137.0	11	20 058 818 0	151.0	3
20 057 902 0	180.0	35	20 058 442 0	123.0	30	20 058 705 0	170.0	1	20 058 788 0	142.0	24	20 058 819 0	148.0	17
20 057 920 2	102.0	25	20 058 446 0	122.0	2	20 058 706 0	170.0	1	20 058 788 0	144.0	35	20 058 819 0	150.0	17
20 057 920 2	102.2	25	20 058 446 0	123.0	30	20 058 707 0	132.0	21	20 058 789 0	137.0	7	20 058 819 0	151.0	18
20 057 939 0	74.0	29	20 058 447 0	122.0	18	20 058 707 0	133.0	21	20 058 790 0	137.0	9	20 058 820 0	148.0	16
20 057 939 0	184.0	8	20 058 447 0	123.0	31	20 058 710 0	132.0	20	20 058 790 0	142.0	23	20 058 820 0	150.0	16
20 057 953 1	173.0	2	20 058 448 0	122.0	18	20 058 711 0	132.0	24	20 058 790 0	144.0	33	20 058 820 0	151.0	17
20 057 955 0	56.0	35	20 058 448 0	123.0	19	20 058 712 0	132.0	29	20 058 790 0	146.0	7	20 058 821 0	151.0	19
20 057 955 0	94.0	35	20 058 469 1	111.0	25	20 058 712 0	133.0	29	20 058 790 0	148.0	4	20 058 822 0	155.0	11
20 057 973 0	132.0	33	20 058 471 1	111.0	24	20 058 713 0	132.0	22	20 058 790 0	150.0	4	20 058 824 1	3.0	11
20 057 973 0	133.0	33	20 058 472 1	111.0	19	20 058 713 0	133.0	22	20 058 790 0	151.0	5	20 058 824 1	4.0	11
20 058 035 0	2.0	15	20 058 488 2	113.0	63	20 058 714 0	132.0	27	20 058 790 0	152.0	11	20 058 825 1	4.0	6
20 058 093 0	98.0	5	20 058 489 3	113.0	32	20 058 714 0	133.0	27	20 058 792 0	3.0	3	20 058 826 1	4.0	7
20 058 094 0	98.0	5	20 058 522 0	113.0	17	20 058 716 0	132.0	10	20 058 792 0	4.0	3	20 058 827 1	4.0	8
20 058 112 0	125.0	17	20 058 526 1	132.0	2	20 058 716 0	133.0	10	20 058 793 0	2.0	39	20 058 828 0	138.0	6
20 058 112 0	126.0	11	20 058 526 1	133.0	2	20 058 717 0	132.0	17	20 058 794 1	3.0	6	20 058 829 0	138.0	7
20 058 132 2	102.0	27	20 058 527 4	120.0	5	20 058 718 0	132.0	13	20 058 794 1	4.0	6	20 058 830 0	138.0	3
20 058 132 2	102.2	27	20 058 528 4	120.0	30	20 058 718 0	133.0	13	20 058 796 1	3.0	8	20 058 831 0	138.0	4
20 058 147 1	125.0	9	20 058 563 0	125.0	7	20 058 719 0	132.0	6	20 058 796 1	4.0	8	20 058 832 0	141.0	9
20 058 288 0	113.0	19	20 058 583 3	171.0	1	20 058 719 0	133.0	6	20 058 797 1	3.0	7	20 058 836 0	141.0	16
20 058 289 0	113.0	20	20 058 584 3	171.0	2	20 058 723 0	132.0	7	20 058 797 1	4.0	7	20 058 837 0	141.0	7
20 058 367 1	169.0	2	20 058 585 2	171.0	5	20 058 723 0	133.0	7	20 058 803 0	101.0	31	20 058 838 0	141.0	12
20 058 368 0	170.0	1	20 058 592 2	115.0	1	20 058 724 0	132.0	32	20 058 804 0	148.0	2	20 058 839 0	141.0	11
20 058 369 0	170.0	1	20 058 593 2	113.0	46	20 058 724 0	133.0	32	20 058 804 0	150.0	2	20 058 840 0	141.0	3
20 058 380 0	169.0	28	20 058 594 1	113.0	41	20 058 725 0	122.0	47	20 058 805 0	148.0	1	20 058 841 0	141.0	2

ID-NR. ID-NO.	TAFEL DIAG.	POS. POS.	ID-NR. ID-NO.	TAFEL DIAG.	POS. POS.	ID-NR. ID-NO.	TAFEL DIAG.	POS. POS.	ID-NR. ID-NO.	TAFEL DIAG.	POS. POS.	ID-NR. ID-NO.	TAFEL DIAG.	POS. POS.
20 058 842 0	176.0	25	20 059 456 1	113.0	40	20 059 702 0	100.0	11	20 080 372 0	160.0	26	20 081 819 0	162.0	17
20 058 843 0	176.0	24	20 059 459 2	113.0	40	20 059 765 0	6.0	26	20 080 372 0	166.0	23	20 081 819 0	165.0	10
20 058 850 1	132.0	38	20 059 503 0	180.0	22	20 059 774 0	111.0	6	20 080 373 0	160.0	8	20 081 819 0	177.0	5
20 058 850 1	133.0	38	20 059 504 0	180.0	32	20 059 776 0	111.0	22	20 080 373 0	166.0	22	20 081 821 0	177.0	5
20 058 851 1	132.0	39	20 059 505 0	180.0	35	20 059 777 0	111.0	23	20 080 373 0	185.0	17	20 081 824 0	160.0	7
20 058 851 1	133.0	39	20 059 506 0	180.0	32	20 059 808 0	102.0	33	20 080 373 0	189.0	9	20 081 888 2	160.0	28
20 058 853 0	181.0	19	20 059 530 1	122.0	35	20 059 808 0	102.2	33	20 080 384 0	185.0	7	20 081 938 0	160.0	4
20 058 854 0	181.0	17	20 059 532 0	122.0	46	20 059 809 0	102.0	36	20 080 601 0	185.0	14	20 081 938 0	161.0	5
20 058 858 0	141.0	18	20 059 545 0	122.0	49	20 059 809 0	102.2	36	20 080 601 0	189.0	7	20 081 938 0	163.0	3
20 058 859 1	169.0	16	20 059 545 0	123.0	1	20 059 816 1	97.0	2	20 080 667 0	184.0	1	20 082 108 0	187.0	13
20 058 861 0	169.0	11	20 059 546 0	122.0	49	20 059 818 0	100.0	30	20 080 778 0	187.0	13	20 082 182 2	192.0	1
20 058 871 0	171.0	3	20 059 546 0	123.0	1	20 059 819 0	100.0	15	20 080 783 0	187.0	13	20 082 417 0	122.0	50
20 058 872 0	171.0	4	20 059 550 0	113.0	26	20 059 822 0	125.0	42	20 080 785 2	160.0	22	20 082 417 0	164.0	23
20 058 880 0	2.0	63	20 059 553 0	8.0	23	20 059 850 0	135.0	10	20 080 785 2	162.0	8	20 082 417 0	167.2	11
20 058 886 1	170.0	24	20 059 554 1	8.0	17	20 059 851 0	135.0	11	20 080 785 2	189.0	11	20 082 569 1	162.0	6
20 058 925 1	100.0	70	20 059 571 0	88.0	5	20 059 852 0	135.0	14	20 080 788 2	160.0	24	20 082 569 1	162.0	11
20 058 933 0	116.0	9	20 059 572 0	88.0	8	20 059 853 0	135.0	13	20 080 788 2	162.0	13	20 082 571 1	160.0	18
20 058 935 1	108.0	6	20 059 573 0	88.0	7	20 059 860 0	112.0	24	20 080 788 2	163.0	7	20 082 571 1	162.0	10
20 058 938 0	3.0	19	20 059 574 0	88.0	3	20 059 861 0	169.0	12	20 080 984 7	185.0	19	20 082 571 1	177.0	13
20 058 938 0	4.0	19	20 059 589 0	175.0	9	20 059 872 2	6.0	42	20 080 984 7	186.0	1	20 082 572 1	160.0	9
20 058 959 0	126.0	15	20 059 602 1	113.0	15	20 059 877 0	151.0	19	20 081 229 0	185.0	20	20 082 572 1	160.0	19
20 058 972 1	170.0	26	20 059 607 2	100.0	65	20 059 899 0	102.0	22	20 081 229 0	186.0	2	20 082 572 1	162.0	7
20 059 064 0	113.0	49	20 059 608 1	100.0	62	20 059 900 0	102.0	23	20 081 229 0	190.0	2	20 082 572 1	177.0	11
20 059 190 1	178.0	16	20 059 613 1	113.0	16	20 059 900 0	102.2	22	20 081 280 0	160.0	10	20 082 572 1	177.0	14
20 059 211 0	170.0	6	20 059 615 1	113.0	16	20 059 900 0	102.2	23	20 081 281 1	159.0	19	20 082 576 0	162.0	5
20 059 211 0	170.0	37	20 059 622 0	43.0	40	20 059 905 0	102.0	26	20 081 551 2	158.0	2	20 082 576 0	163.0	12
20 059 225 1	2.0	51	20 059 626 0	43.0	39	20 059 905 0	102.2	26	20 081 552 2	158.0	6	20 082 592 1	166.0	19
20 059 226 0	2.0	55	20 059 626 0	74.0	39	20 062 586 0	183.0	7	20 081 553 0	158.0	7	20 082 593 1	161.0	2
20 059 307 0	5.0	6	20 059 629 1	175.0	7	20 062 586 0	188.0	6	20 081 554 0	158.0	13	20 082 675 1	167.0	2
20 059 308 0	5.0	16	20 059 630 0	196.0	1	20 062 923 0	183.0	18	20 081 584 0	158.0	4	20 082 675 1	167.0	10
20 059 309 0	5.0	31	20 059 631 0	196.0	2	20 062 923 0	188.0	10	20 081 585 1	158.0	1	20 082 681 0	167.0	16
20 059 310 0	5.0	19	20 059 641 1	171.0	8	20 062 924 0	183.0	19	20 081 586 0	158.0	5	20 082 750 0	189.0	13
20 059 311 0	5.0	30	20 059 642 0	174.0	21	20 062 924 0	188.0	11	20 081 610 0	164.0	4	20 082 827 0	166.0	26
20 059 378 0	100.0	45	20 059 665 0	169.0	13	20 063 807 0	169.0	5	20 081 611 0	164.0	5	20 082 835 0	166.0	27
20 059 409 0	113.0	49	20 059 666 3	169.0	31	20 063 807 0	170.0	10	20 081 637 3	185.0	1	20 082 836 0	5.0	20
20 059 415 2	6.0	14	20 059 668 0	5.0	17	20 076 593 0	159.0	20	20 081 637 3	190.0	1	20 082 836 0	94.5	4
20 059 416 0	6.0	21	20 059 684 0	97.0	6	20 080 206 0	185.0	5	20 081 653 2	191.0	2	20 082 836 0	166.0	28
20 059 443 1	114.0	1	20 059 693 2	102.0	37	20 080 206 0	189.0	2	20 081 676 1	192.0	2	20 082 853 0	142.0	13
20 059 453 0	113.0	43	20 059 694 2	102.0	21	20 080 241 0	187.0	13	20 081 731 0	187.0	11	20 082 853 0	151.0	26
20 059 455 3	113.0	46	20 059 701 0	100.0	16	20 080 372 0	159.0	4	20 081 817 0	160.0	42	20 082 863 3	166.0	17

ID-NR. ID-NO.	TAFEL DIAG.	POS. POS.	ID-NR. ID-NO.	TAFEL DIAG.	POS. POS.	ID-NR. ID-NO.	TAFEL DIAG.	POS. POS.	ID-NR. ID-NO.	TAFEL DIAG.	POS. POS.	ID-NR. ID-NO.	TAFEL DIAG.	POS. POS.
20 082 866 3	166.0	15	20 083 894 3	162.0	12	20 085 220 0	166.0	26	20 087 674 0	94.5	3	20 250 071 0	150.0	5
20 082 882 1	167.0	1	20 083 898 4	163.0	1	20 085 369 4	189.0	10	20 220 284 2	130.0	37	20 250 071 0	151.0	2
20 083 025 0	183.0	2	20 083 934 0	159.0	10	20 085 447 0	167.0	9	20 240 543 0	194.0	10	20 250 072 0	139.0	3
20 083 025 0	188.0	18	20 083 934 0	166.0	38	20 085 448 0	166.0	1	20 250 003 0	141.0	14	20 250 075 0	139.0	2
20 083 028 0	183.0	2	20 083 934 0	184.0	18	20 085 450 0	166.0	1	20 250 004 0	141.0	13	20 250 077 0	137.0	11
20 083 028 0	188.0	18	20 083 938 0	184.0	18	20 085 492 0	167.0	8	20 250 005 0	141.0	7	20 250 077 0	144.0	35
20 083 111 0	166.0	25	20 083 939 0	184.0	13	20 085 509 0	183.0	4	20 250 006 0	141.0	16	20 250 078 0	144.0	34
20 083 111 0	167.0	5	20 083 939 0	184.0	18	20 085 509 0	188.0	1	20 250 007 0	141.0	15	20 250 079 0	176.0	41
20 083 112 0	167.0	4	20 083 941 0	184.0	7	20 085 761 1	164.0	18	20 250 040 0	135.0	10	20 250 080 0	176.0	43
20 083 112 0	167.0	12	20 083 941 0	184.0	18	20 085 966 0	160.0	44	20 250 041 0	135.0	11	20 250 089 0	141.0	14
20 083 113 0	166.0	13	20 083 945 0	184.0	5	20 085 988 1	186.0	3	20 250 061 0	148.0	17	20 250 090 0	141.0	13
20 083 114 0	166.0	14	20 083 945 0	184.0	18	20 085 988 1	190.0	3	20 250 061 0	150.0	17	20 250 092 0	154.0	5
20 083 139 0	166.0	26	20 083 963 0	185.0	4	20 086 000 1	167.2	1	20 250 061 0	151.0	18	20 250 093 0	154.0	6
20 083 156 3	166.0	24	20 083 963 0	189.0	1	20 086 001 1	167.2	3	20 250 062 0	148.0	16	20 250 097 0	144.0	32
20 083 157 2	167.0	15	20 083 964 0	159.0	3	20 086 057 0	187.0	1	20 250 062 0	150.0	16	20 250 097 0	146.0	13
20 083 168 0	173.0	25	20 083 964 0	184.0	2	20 086 200 0	165.0	9	20 250 062 0	151.0	17	20 250 097 0	148.0	11
20 083 169 1	177.0	6	20 083 978 0	166.0	12	20 086 202 0	158.0	3	20 250 063 0	148.0	5	20 250 097 0	150.0	11
20 083 183 0	167.2	12	20 083 981 0	163.0	8	20 086 352 0	122.0	52	20 250 063 0	150.0	5	20 250 104 0	119.0	4
20 083 257 0	160.0	11	20 084 216 0	164.0	3	20 086 396 0	165.0	1	20 250 063 0	151.0	2	20 250 130 0	111.0	30
20 083 272 0	160.0	43	20 084 221 0	164.0	14	20 086 399 0	177.0	1	20 250 064 0	148.0	6	20 250 135 0	141.0	14
20 083 396 0	122.0	30	20 084 470 0	183.0	3	20 086 431 0	187.0	1	20 250 064 0	150.0	6	20 250 136 0	141.0	13
20 083 396 0	123.0	29	20 084 476 0	183.0	5	20 086 435 0	162.0	4	20 250 064 0	151.0	3	20 250 139 0	141.0	16
20 083 396 0	164.0	6	20 084 554 0	160.0	12	20 086 502 0	167.2	7	20 250 065 0	146.0	17	20 250 140 0	141.0	15
20 083 499 0	187.0	15	20 084 643 0	164.0	9	20 086 747 2	187.0	2	20 250 065 0	148.0	9	20 250 141 0	112.0	31
20 083 655 0	177.0	4	20 084 649 0	160.0	14	20 086 748 4	187.0	4	20 250 065 0	150.0	9	20 250 289 0	43.0	4
20 083 662 1	187.0	14	20 084 673 0	187.0	16	20 086 749 2	187.0	3	20 250 065 0	151.0	10	20 250 289 0	74.0	4
20 083 663 0	187.0	14	20 084 692 0	159.0	36	20 086 757 0	162.0	20	20 250 065 0	152.0	15	20 250 299 1	113.0	37
20 083 664 0	187.0	14	20 084 882 0	164.0	3	20 086 759 0	187.0	10	20 250 066 0	146.0	16	20 250 320 1	117.0	10
20 083 665 0	186.0	4	20 084 882 0	164.0	14	20 086 843 0	187.0	7	20 250 066 0	148.0	10	20 250 321 1	117.0	1
20 083 665 0	190.0	4	20 084 935 0	177.0	12	20 086 865 0	188.0	20	20 250 066 0	150.0	10	20 250 333 0	6.0	41
20 083 695 0	166.0	7	20 084 960 0	191.0	1	20 086 866 0	188.0	22	20 250 066 0	151.0	11	20 250 340 0	6.0	36
20 083 696 0	184.0	6	20 085 004 1	162.0	1	20 086 867 0	188.0	19	20 250 066 0	152.0	16	20 250 346 0	6.0	38
20 083 722 0	160.0	3	20 085 069 0	188.0	21	20 086 868 0	188.0	23	20 250 067 0	140.0	20	20 250 388 0	102.0	43
20 083 722 0	163.0	2	20 085 156 0	183.0	1	20 086 886 0	185.0	22	20 250 068 0	140.0	2	20 250 388 0	102.2	43
20 083 763 0	183.0	22	20 085 183 0	160.0	20	20 086 933 0	187.0	12	20 250 069 0	144.0	30	20 250 431 1	98.0	24
20 083 816 0	159.0	2	20 085 183 0	160.0	46	20 087 005 0	167.2	14	20 250 069 0	146.0	11	20 250 437 0	100.0	67
20 083 847 0	159.0	1	20 085 183 0	161.0	4	20 087 420 0	164.0	3	20 250 069 0	148.0	8	20 250 438 0	100.0	2
20 083 847 0	185.0	12	20 085 183 0	163.0	13	20 087 421 0	164.0	14	20 250 069 0	150.0	8	20 250 473 0	8.0	25
20 083 889 6	160.0	1	20 085 183 0	166.0	18	20 087 542 0	189.0	12	20 250 070 0	144.0	16	20 250 482 0	174.0	12
20 083 890 2	161.0	1	20 085 219 0	166.0	26	20 087 674 0	5.0	32	20 250 071 0	148.0	5	20 250 486 0	101.0	21

ID-NR. ID-NO.	TAFEL DIAG.	POS. POS.	ID-NR. ID-NO.	TAFEL DIAG.	POS. POS.	ID-NR. ID-NO.	TAFEL DIAG.	POS. POS.	ID-NR. ID-NO.	TAFEL DIAG.	POS. POS.	ID-NR. ID-NO.	TAFEL DIAG.	POS. POS.
20 250 494 0	101.0	19	20 251 109 0	87.0	4	20 252 218 0	100.0	77	20 253 508 0	103.0	4	20 254 029 0	151.0	33
20 250 529 1	97.0	46	20 251 112 2	119.0	16	20 252 220 0	100.0	78	20 253 586 0	3.0	24	20 254 029 0	152.0	6
20 250 599 0	156.0	11	20 251 153 2	119.0	5	20 252 247 0	11.0	5	20 253 586 0	4.0	24	20 254 030 0	142.0	19
20 250 600 0	156.0	11	20 251 190 0	108.0	15	20 252 272 0	171.0	16	20 253 587 0	100.0	4	20 254 030 0	144.0	27
20 250 601 0	156.0	11	20 251 192 0	108.0	14	20 252 310 0	122.0	49	20 253 771 0	107.0	2	20 254 030 0	144.0	44
20 250 602 0	156.0	11	20 251 197 2	108.0	16	20 252 311 0	122.0	39	20 253 777 0	104.0	1	20 254 030 0	146.0	2
20 250 603 0	156.0	4	20 251 206 0	43.0	27	20 252 312 0	122.0	12	20 253 787 0	102.0	45	20 254 030 0	151.0	34
20 250 616 1	100.0	59	20 251 206 0	74.0	59	20 252 345 0	102.0	53	20 253 787 0	102.2	45	20 254 030 0	152.0	7
20 250 621 0	100.0	3	20 251 206 0	82.0	27	20 252 345 0	102.2	53	20 253 797 0	102.0	46	20 254 031 0	142.0	20
20 250 678 0	122.0	12	20 251 246 0	122.0	12	20 252 417 0	145.0	27	20 253 797 0	102.2	46	20 254 031 0	146.0	4
20 250 678 0	123.0	12	20 251 246 0	123.0	12	20 252 417 0	147.0	27	20 253 800 0	102.0	47	20 254 031 0	151.0	37
20 250 679 1	122.0	51	20 251 287 0	106.0	14	20 252 417 0	149.0	27	20 253 800 0	102.2	47	20 254 031 0	152.0	8
20 250 798 1	7.0	10	20 251 289 0	2.0	61	20 252 418 0	145.0	28	20 253 802 0	102.0	50	20 254 032 0	142.0	21
20 250 799 1	7.0	11	20 251 290 0	2.0	62	20 252 418 0	147.0	28	20 253 802 0	102.2	50	20 254 032 0	144.0	45
20 250 800 3	7.0	6	20 251 292 0	2.0	65	20 252 418 0	149.0	28	20 253 931 1	112.0	12	20 254 032 0	146.0	5
20 250 801 1	7.0	16	20 251 330 3	102.0	48	20 252 419 0	144.0	18	20 253 937 2	105.0	30	20 254 032 0	151.0	36
20 250 895 2	106.0	26	20 251 330 3	102.2	56	20 252 419 0	145.0	20	20 253 957 0	102.2	55	20 254 032 0	152.0	9
20 250 909 0	113.0	61	20 251 377 1	173.0	1	20 252 419 0	147.0	20	20 253 958 0	102.2	54	20 254 052 0	102.0	52
20 250 910 0	113.0	60	20 251 414 0	115.0	2	20 252 419 0	149.0	20	20 253 965 0	123.0	17	20 254 053 0	136.0	37
20 250 912 0	113.0	58	20 251 415 0	115.0	3	20 252 489 0	119.0	23	20 253 966 0	123.0	16	20 254 055 0	136.0	22
20 250 913 0	113.0	57	20 251 419 0	180.0	46	20 252 765 0	97.0	59	20 253 967 0	123.0	18	20 254 056 0	136.0	21
20 250 914 0	113.0	59	20 251 420 0	122.0	34	20 253 024 1	103.0	40	20 253 982 0	113.0	65	20 254 070 1	104.0	6
20 250 917 0	113.0	61	20 251 857 0	43.0	42	20 253 084 0	174.0	1	20 253 991 0	50.0	18	20 254 098 0	155.0	13
20 250 923 0	113.0	61	20 251 857 0	74.0	48	20 253 088 0	174.0	27	20 253 992 0	50.0	17	20 254 191 0	88.0	21
20 250 957 0	176.0	7	20 251 857 0	82.0	45	20 253 090 0	174.0	6	20 254 020 0	151.0	29	20 254 192 0	88.0	20
20 250 962 0	5.0	4	20 251 897 0	92.0	38	20 253 097 0	174.0	24	20 254 025 0	148.0	16	20 254 539 0	106.0	25
20 250 963 0	5.0	1	20 251 899 0	74.0	40	20 253 101 0	173.0	18	20 254 025 0	150.0	16	20 254 553 0	180.0	44
20 251 028 0	43.0	7	20 251 921 0	97.0	45	20 253 119 1	173.0	23	20 254 025 0	151.0	17	20 254 589 0	167.2	2
20 251 028 0	74.0	7	20 251 936 0	97.0	1	20 253 123 0	173.0	7	20 254 026 0	148.0	17	20 254 597 0	174.0	28
20 251 028 0	82.0	7	20 251 941 0	99.0	29	20 253 124 0	174.0	22	20 254 026 0	150.0	17	20 254 666 0	82.0	40
20 251 029 0	87.0	22	20 251 943 0	99.0	29	20 253 168 0	103.0	21	20 254 026 0	151.0	18	20 254 761 1	103.3	1
20 251 030 0	87.0	23	20 251 945 0	99.0	29	20 253 384 0	103.0	16	20 254 027 0	148.0	5	20 254 772 1	103.3	7
20 251 031 0	50.0	3	20 251 947 0	99.0	29	20 253 420 0	2.0	67	20 254 027 0	150.0	5	20 254 775 0	103.3	16
20 251 031 0	87.0	3	20 251 948 0	99.0	25	20 253 433 0	2.0	3	20 254 027 0	151.0	2	20 254 781 0	103.3	16
20 251 032 0	50.0	7	20 251 958 0	112.0	11	20 253 482 0	141.0	15	20 254 028 0	148.0	6	20 254 784 0	103.3	10
20 251 032 0	87.0	7	20 251 959 0	112.0	20	20 253 490 0	103.0	5	20 254 028 0	150.0	6	20 254 881 0	173.0	27
20 251 033 0	50.0	6	20 251 979 2	7.0	15	20 253 499 0	105.0	15	20 254 028 0	151.0	3	20 254 944 0	33.0	28
20 251 033 0	87.0	6	20 251 980 0	7.0	5	20 253 500 0	105.0	2	20 254 029 0	142.0	18	20 254 944 0	91.0	28
20 251 037 0	82.0	4	20 251 983 0	97.0	53	20 253 501 0	103.0	32	20 254 029 0	144.0	28	20 254 984 2	103.0	25
20 251 109 0	50.0	4	20 252 047 0	119.0	13	20 253 505 1	103.0	17	20 254 029 0	146.0	1	20 254 985 1	103.0	26

ID-NR. ID-NO.	TAFEL DIAG.	POS. POS.	ID-NR. ID-NO.	TAFEL DIAG.	POS. POS.	ID-NR. ID-NO.	TAFEL DIAG.	POS. POS.	ID-NR. ID-NO.	TAFEL DIAG.	POS. POS.	ID-NR. ID-NO.	TAFEL DIAG.	POS. POS.
20 254 986 0	102.0	1	20 255 896 0	57.0	9	27 001 323 1	4.0	26	27 001 438 0	29.0	19	27 001 541 0	58.0	34
20 255 013 0	146.0	9	20 255 897 0	57.0	8	27 001 434 0	14.0	45	27 001 438 0	31.0	22	27 001 541 0	64.0	34
20 255 013 0	152.0	13	20 255 898 0	57.0	36	27 001 434 0	15.0	35	27 001 438 0	40.0	69	27 001 541 0	68.0	34
20 255 014 0	146.0	8	20 255 904 0	57.0	5	27 001 434 0	27.0	28	27 001 438 0	41.0	19	27 001 566 0	20.0	12
20 255 014 0	152.0	12	20 255 905 0	57.0	6	27 001 434 0	40.0	8	27 001 438 0	42.0	69	27 001 566 0	53.0	29
20 255 015 0	146.0	15	20 255 942 0	175.0	1	27 001 434 0	42.0	8	27 001 438 0	44.0	19	27 002 098 0	20.0	11
20 255 015 0	152.0	22	20 255 949 0	100.0	87	27 001 434 0	47.0	45	27 001 438 0	45.0	19	27 002 098 0	53.0	28
20 255 017 0	146.0	14	20 255 957 0	140.0	24	27 001 434 0	48.0	35	27 001 438 0	47.0	33	27 002 117 0	2.0	1
20 255 017 0	152.0	21	20 255 958 0	140.0	21	27 001 434 0	59.0	26	27 001 438 0	48.0	21	27 002 476 0	101.0	23
20 255 018 0	151.0	29	20 255 960 0	140.0	23	27 001 434 0	61.0	27	27 001 438 0	59.0	38	27 002 477 0	101.0	11
20 255 019 0	155.0	13	20 255 961 0	140.0	22	27 001 434 0	62.0	26	27 001 438 0	61.0	41	27 002 480 0	52.0	8
20 255 045 0	173.0	31	20 256 009 0	174.0	36	27 001 434 0	65.0	8	27 001 438 0	62.0	38	27 002 480 0	90.0	8
20 255 052 0	174.0	26	20 256 107 0	103.0	43	27 001 434 0	67.0	8	27 001 438 0	65.0	69	27 002 586 0	198.0	16
20 255 077 0	106.0	7	20 256 169 0	122.0	53	27 001 434 0	69.0	26	27 001 438 0	66.0	19	27 002 652 1	128.0	8
20 255 135 0	97.0	61	20 256 169 0	123.0	32	27 001 434 0	71.0	27	27 001 438 0	67.0	69	27 002 720 0	39.0	2
20 255 306 0	13.0	30	20 256 295 0	151.5	6	27 001 434 0	72.0	26	27 001 438 0	69.0	38	27 002 720 0	58.0	2
20 255 306 0	26.0	30	20 256 296 0	151.5	4	27 001 434 0	78.0	28	27 001 438 0	71.0	41	27 002 720 0	64.0	2
20 255 306 0	43.0	50	20 256 297 0	151.5	5	27 001 434 0	85.0	28	27 001 438 0	72.0	38	27 002 720 0	68.0	2
20 255 306 0	74.0	64	20 256 298 0	151.5	7	27 001 435 0	60.0	25	27 001 438 0	75.0	19	27 002 720 0	90.0	1
20 255 306 0	82.0	49	20 256 421 0	173.0	39	27 001 435 0	63.0	25	27 001 438 0	76.0	19	27 002 721 0	39.0	2
20 255 382 1	173.0	42	20 256 523 0	103.3	17	27 001 435 0	70.0	25	27 001 438 0	78.0	41	27 002 721 0	58.0	2
20 255 465 0	103.0	38	20 256 753 0	156.0	11	27 001 435 0	73.0	25	27 001 438 0	79.0	19	27 002 721 0	64.0	2
20 255 653 0	169.0	31	20 274 388 0	100.0	84	27 001 436 0	16.0	89	27 001 438 0	80.0	19	27 002 721 0	68.0	2
20 255 654 0	169.0	13	20 470 413 0	103.0	37	27 001 436 0	17.0	89	27 001 438 0	83.0	19	27 002 721 0	90.0	1
20 255 655 0	169.0	12	27 000 008 0	3.0	1	27 001 436 0	28.0	89	27 001 438 0	85.0	41	27 002 868 0	95.0	1
20 255 656 1	103.3	19	27 000 008 0	4.0	1	27 001 436 0	29.0	89	27 001 439 0	40.0	68	27 002 869 1	95.0	1
20 255 709 0	102.2	57	27 000 008 0	5.0	2	27 001 436 0	31.0	88	27 001 439 0	41.0	18	27 002 874 0	10.0	9
20 255 721 0	102.2	1	27 000 015 0	2.0	41	27 001 436 0	44.0	89	27 001 439 0	42.0	68	27 002 874 0	10.0	9
20 255 723 0	103.0	26	27 000 067 0	198.0	11	27 001 436 0	45.0	89	27 001 439 0	59.0	35	27 002 953 0	16.0	97
20 255 729 0	103.0	17	27 000 168 1	181.0	5	27 001 436 0	75.0	89	27 001 439 0	61.0	42	27 002 953 0	17.0	97
20 255 732 0	103.0	25	27 000 303 0	8.0	27	27 001 436 0	76.0	89	27 001 439 0	62.0	35	27 002 953 0	28.0	97
20 255 733 0	103.0	42	27 000 332 0	56.0	30	27 001 436 0	79.0	89	27 001 439 0	65.0	68	27 002 953 0	29.0	97
20 255 738 0	105.0	2	27 000 332 0	94.0	30	27 001 436 0	80.0	89	27 001 439 0	66.0	18	27 002 953 0	31.0	83
20 255 739 0	105.0	15	27 000 880 1	3.0	26	27 001 436 0	83.0	89	27 001 439 0	67.0	68	27 002 953 0	40.0	26
20 255 740 0	105.0	4	27 000 880 1	4.0	26	27 001 438 0	14.0	33	27 001 439 0	69.0	35	27 002 953 0	42.0	26
20 255 761 0	130.0	22	27 000 893 0	2.0	16	27 001 438 0	15.0	21	27 001 439 0	71.0	42	27 002 953 0	44.0	97
20 255 794 0	165.0	5	27 000 895 0	125.0	34	27 001 438 0	16.0	19	27 001 439 0	72.0	35	27 002 953 0	45.0	97
20 255 893 0	57.0	3	27 001 058 2	39.0	1	27 001 438 0	17.0	19	27 001 453 0	101.0	11	27 002 953 0	60.0	2
20 255 894 0	57.0	5	27 001 067 0	129.0	10	27 001 438 0	27.0	41	27 001 453 0	101.0	23	27 002 953 0	63.0	2
20 255 895 0	57.0	6	27 001 323 1	3.0	26	27 001 438 0	28.0	19	27 001 541 0	39.0	34	27 002 953 0	65.0	26

ID-NR. ID-NO.	TAFEL DIAG.	POS. POS.	ID-NR. ID-NO.	TAFEL DIAG.	POS. POS.	ID-NR. ID-NO.	TAFEL DIAG.	POS. POS.	ID-NR. ID-NO.	TAFEL DIAG.	POS. POS.	ID-NR. ID-NO.	TAFEL DIAG.	POS. POS.
27 002 953 0	67.0	26	27 003 316 0	67.0	14	27 003 333 0	58.0	29	27 003 394 0	74.0	41	27 003 846 0	140.0	11
27 002 953 0	69.0	80	27 003 317 0	40.0	17	27 003 333 0	64.0	29	27 003 394 0	90.0	3	27 003 846 0	152.0	29
27 002 953 0	70.0	2	27 003 317 0	42.0	17	27 003 333 0	68.0	29	27 003 395 0	39.0	8	27 003 848 0	176.0	23
27 002 953 0	72.0	80	27 003 317 0	65.0	17	27 003 344 0	20.0	41	27 003 395 0	58.0	8	27 003 870 0	132.0	28
27 002 953 0	73.0	2	27 003 317 0	67.0	17	27 003 348 0	35.0	1	27 003 395 0	64.0	8	27 003 870 0	133.0	28
27 002 953 0	75.0	97	27 003 318 0	40.0	17	27 003 348 0	55.0	10	27 003 395 0	68.0	8	27 003 931 0	169.0	30
27 002 953 0	76.0	97	27 003 318 0	42.0	17	27 003 348 0	93.0	1	27 003 396 0	39.0	7	27 003 974 0	23.0	44
27 002 953 0	79.0	97	27 003 318 0	65.0	17	27 003 364 0	52.0	10	27 003 396 0	58.0	7	27 003 974 0	36.0	44
27 002 953 0	80.0	97	27 003 318 0	67.0	17	27 003 364 0	90.0	10	27 003 396 0	64.0	7	27 003 979 0	10.0	9
27 002 953 0	83.0	97	27 003 319 0	40.0	24	27 003 365 0	52.0	31	27 003 396 0	68.0	7	27 004 028 0	132.0	31
27 002 954 0	16.0	97	27 003 319 0	42.0	24	27 003 365 0	90.0	31	27 003 579 0	13.0	16	27 004 028 0	133.0	31
27 002 954 0	17.0	97	27 003 319 0	65.0	24	27 003 375 0	52.0	26	27 003 579 0	23.0	1	27 004 080 0	95.0	1
27 002 954 0	28.0	97	27 003 319 0	67.0	24	27 003 375 0	90.0	26	27 003 579 0	26.0	16	27 004 080 0	95.0	1
27 002 954 0	29.0	97	27 003 320 0	16.0	96	27 003 376 0	52.0	28	27 003 579 0	36.0	1	27 004 080 0	95.0	1
27 002 954 0	31.0	83	27 003 320 0	17.0	96	27 003 376 0	90.0	28	27 003 579 0	43.0	36	27 004 080 0	95.0	1
27 002 954 0	40.0	26	27 003 320 0	28.0	96	27 003 381 0	52.0	29	27 003 579 0	74.0	36	27 004 121 0	59.0	46
27 002 954 0	42.0	26	27 003 320 0	29.0	96	27 003 381 0	90.0	29	27 003 579 0	82.0	36	27 004 121 0	62.0	46
27 002 954 0	44.0	97	27 003 320 0	31.0	84	27 003 384 0	52.0	23	27 003 654 0	58.0	38	27 004 121 0	69.0	46
27 002 954 0	45.0	97	27 003 320 0	40.0	25	27 003 384 0	90.0	23	27 003 654 0	68.0	38	27 004 121 0	72.0	46
27 002 954 0	60.0	2	27 003 320 0	42.0	25	27 003 385 0	52.0	25	27 003 681 0	14.0	32	27 004 122 0	59.0	68
27 002 954 0	63.0	2	27 003 320 0	44.0	96	27 003 385 0	90.0	25	27 003 681 0	15.0	18	27 004 122 0	62.0	68
27 002 954 0	65.0	26	27 003 320 0	45.0	96	27 003 387 0	52.0	27	27 003 681 0	16.0	21	27 004 122 0	69.0	68
27 002 954 0	67.0	26	27 003 320 0	60.0	3	27 003 387 0	90.0	27	27 003 681 0	17.0	21	27 004 122 0	72.0	68
27 002 954 0	70.0	2	27 003 320 0	63.0	3	27 003 389 0	39.0	9	27 003 681 0	27.0	43	27 004 123 0	59.0	45
27 002 954 0	73.0	2	27 003 320 0	65.0	25	27 003 389 0	58.0	9	27 003 681 0	28.0	21	27 004 123 0	62.0	45
27 002 954 0	75.0	97	27 003 320 0	67.0	25	27 003 389 0	64.0	9	27 003 681 0	29.0	21	27 004 123 0	69.0	45
27 002 954 0	76.0	97	27 003 320 0	70.0	3	27 003 389 0	68.0	9	27 003 681 0	31.0	19	27 004 123 0	72.0	45
27 002 954 0	79.0	97	27 003 320 0	73.0	3	27 003 390 0	39.0	11	27 003 681 0	44.0	21	27 004 124 0	59.0	67
27 002 954 0	80.0	97	27 003 320 0	75.0	96	27 003 390 0	58.0	11	27 003 681 0	45.0	21	27 004 124 0	62.0	67
27 002 954 0	83.0	97	27 003 320 0	76.0	96	27 003 390 0	64.0	11	27 003 681 0	47.0	32	27 004 124 0	69.0	67
27 003 049 0	41.0	1	27 003 320 0	79.0	96	27 003 390 0	68.0	11	27 003 681 0	48.0	18	27 004 124 0	72.0	67
27 003 313 0	40.0	1	27 003 320 0	80.0	96	27 003 391 0	39.0	13	27 003 681 0	75.0	21	27 004 125 0	41.0	43
27 003 313 0	65.0	1	27 003 320 0	83.0	96	27 003 391 0	58.0	13	27 003 681 0	76.0	21	27 004 125 0	66.0	43
27 003 314 0	40.0	2	27 003 321 0	42.0	1	27 003 391 0	64.0	13	27 003 681 0	78.0	43	27 004 128 0	41.0	44
27 003 314 0	65.0	2	27 003 321 0	67.0	1	27 003 391 0	68.0	13	27 003 681 0	79.0	21	27 004 128 0	61.0	46
27 003 315 0	40.0	2	27 003 323 0	42.0	2	27 003 394 0	39.0	3	27 003 681 0	80.0	21	27 004 128 0	66.0	44
27 003 315 0	65.0	2	27 003 323 0	67.0	2	27 003 394 0	52.0	3	27 003 681 0	83.0	21	27 004 128 0	71.0	46
27 003 316 0	40.0	14	27 003 324 0	42.0	2	27 003 394 0	58.0	3	27 003 681 0	85.0	43	27 004 572 0	132.0	44
27 003 316 0	42.0	14	27 003 324 0	67.0	2	27 003 394 0	64.0	3	27 003 773 0	136.0	4	27 004 572 0	133.0	44
27 003 316 0	65.0	14	27 003 333 0	39.0	29	27 003 394 0	68.0	3	27 003 841 0	139.0	16	27 004 602 0	132.0	44

ID-NR. ID-NO.	TAFEL DIAG.	POS. POS.	ID-NR. ID-NO.	TAFEL DIAG.	POS. POS.	ID-NR. ID-NO.	TAFEL DIAG.	POS. POS.	ID-NR. ID-NO.	TAFEL DIAG.	POS. POS.	ID-NR. ID-NO.	TAFEL DIAG.	POS. POS.
27 004 602 0	133.0	44	27 007 118 0	50.0	25	27 007 552 0	25.0	17	27 008 225 0	33.0	20	27 008 282 0	76.0	41
27 004 604 0	49.0	17	27 007 118 0	140.0	12	27 007 552 0	25.0	18	27 008 225 0	34.0	17	27 008 282 0	78.0	31
27 004 604 0	49.0	32	27 007 174 0	136.0	19	27 007 552 0	38.0	17	27 008 225 0	35.0	14	27 008 282 0	79.0	41
27 004 604 0	50.0	23	27 007 201 0	24.0	21	27 007 552 0	38.0	18	27 008 225 0	91.0	20	27 008 282 0	80.0	41
27 004 604 0	86.0	17	27 007 201 0	37.0	21	27 007 552 0	49.0	22	27 008 225 0	92.0	17	27 008 282 0	83.0	41
27 004 604 0	86.0	32	27 007 202 0	24.0	25	27 007 552 0	49.0	23	27 008 225 0	93.0	14	27 008 282 0	85.0	31
27 004 682 0	41.0	44	27 007 202 0	37.0	25	27 007 552 0	50.0	15	27 008 227 0	33.0	19	27 008 283 0	14.0	48
27 004 682 0	61.0	55	27 007 203 0	25.0	18	27 007 552 0	50.0	16	27 008 227 0	34.0	18	27 008 283 0	15.0	27
27 004 682 0	66.0	44	27 007 203 0	38.0	18	27 007 552 0	86.0	22	27 008 227 0	35.0	15	27 008 283 0	16.0	38
27 004 682 0	71.0	55	27 007 203 0	49.0	22	27 007 552 0	86.0	23	27 008 227 0	91.0	19	27 008 283 0	17.0	38
27 004 683 0	41.0	43	27 007 203 0	50.0	16	27 007 653 0	128.0	24	27 008 227 0	92.0	18	27 008 283 0	27.0	34
27 004 683 0	66.0	43	27 007 203 0	86.0	22	27 007 654 0	128.0	3	27 008 227 0	93.0	15	27 008 283 0	28.0	38
27 004 751 0	130.0	29	27 007 203 0	87.0	19	27 007 656 0	128.0	5	27 008 230 0	33.0	18	27 008 283 0	29.0	38
27 005 004 0	13.0	24	27 007 203 0	88.0	23	27 007 657 0	128.0	4	27 008 230 0	91.0	18	27 008 283 0	31.0	31
27 005 004 0	26.0	24	27 007 204 0	25.0	17	27 007 662 0	34.0	19	27 008 242 0	195.0	1	27 008 283 0	40.0	91
27 005 004 0	43.0	22	27 007 204 0	38.0	17	27 007 662 0	92.0	19	27 008 282 0	14.0	44	27 008 283 0	41.0	48
27 005 004 0	74.0	22	27 007 204 0	49.0	23	27 007 668 0	158.0	20	27 008 282 0	15.0	30	27 008 283 0	42.0	91
27 005 004 0	82.0	22	27 007 204 0	50.0	15	27 007 674 0	36.0	21	27 008 282 0	16.0	41	27 008 283 0	44.0	38
27 005 373 0	120.0	28	27 007 204 0	86.0	23	27 007 696 0	13.0	39	27 008 282 0	17.0	41	27 008 283 0	45.0	38
27 005 379 0	25.0	12	27 007 204 0	87.0	20	27 007 696 0	26.0	39	27 008 282 0	27.0	31	27 008 283 0	47.0	48
27 005 379 0	38.0	12	27 007 204 0	88.0	22	27 007 699 0	128.0	7	27 008 282 0	28.0	41	27 008 283 0	48.0	27
27 005 639 0	107.0	11	27 007 249 0	132.0	16	27 007 700 0	128.0	15	27 008 282 0	29.0	41	27 008 283 0	59.0	32
27 005 885 0	144.0	1	27 007 249 0	133.0	16	27 007 715 0	128.0	9	27 008 282 0	31.0	27	27 008 283 0	61.0	33
27 005 885 0	145.0	16	27 007 313 0	132.0	36	27 007 749 0	128.0	24	27 008 282 0	40.0	92	27 008 283 0	62.0	32
27 005 885 0	147.0	16	27 007 313 0	133.0	36	27 007 903 0	122.0	6	27 008 282 0	41.0	50	27 008 283 0	65.0	91
27 005 885 0	149.0	16	27 007 316 0	132.0	37	27 007 903 0	123.0	6	27 008 282 0	42.0	92	27 008 283 0	66.0	48
27 005 885 0	151.5	2	27 007 316 0	133.0	37	27 007 903 0	164.0	8	27 008 282 0	44.0	41	27 008 283 0	67.0	91
27 005 932 0	128.0	2	27 007 411 0	156.0	12	27 007 934 1	64.0	1	27 008 282 0	45.0	41	27 008 283 0	69.0	32
27 005 933 0	128.0	24	27 007 412 0	132.0	41	27 007 935 0	27.0	1	27 008 282 0	47.0	44	27 008 283 0	71.0	33
27 006 135 0	176.0	6	27 007 412 0	133.0	41	27 007 935 0	78.0	1	27 008 282 0	48.0	30	27 008 283 0	72.0	32
27 006 135 0	180.0	42	27 007 452 0	134.0	4	27 007 935 0	85.0	1	27 008 282 0	59.0	29	27 008 283 0	75.0	38
27 006 235 0	111.0	34	27 007 453 0	134.0	10	27 008 072 0	66.0	30	27 008 282 0	61.0	30	27 008 283 0	76.0	38
27 006 235 0	138.0	15	27 007 547 0	24.0	21	27 008 209 0	35.0	13	27 008 282 0	62.0	29	27 008 283 0	78.0	34
27 006 256 0	198.0	19	27 007 547 0	24.0	25	27 008 209 0	93.0	13	27 008 282 0	65.0	92	27 008 283 0	79.0	38
27 006 262 0	128.0	18	27 007 547 0	37.0	21	27 008 213 0	33.0	26	27 008 282 0	66.0	50	27 008 283 0	80.0	38
27 006 379 0	105.0	3	27 007 547 0	37.0	25	27 008 213 0	34.0	16	27 008 282 0	67.0	92	27 008 283 0	83.0	38
27 006 756 0	128.0	17	27 007 549 0	132.0	15	27 008 213 0	91.0	26	27 008 282 0	69.0	29	27 008 283 0	85.0	34
27 006 757 0	128.0	21	27 007 549 0	132.0	16	27 008 213 0	92.0	16	27 008 282 0	71.0	30	27 008 325 0	198.0	21
27 007 107 0	152.0	28	27 007 549 0	133.0	15	27 008 214 0	34.0	28	27 008 282 0	72.0	29	27 008 422 1	95.0	1
27 007 117 0	144.0	21	27 007 549 0	133.0	16	27 008 214 0	92.0	28	27 008 282 0	75.0	41	27 008 423 1	95.0	1

ID-NR. ID-NO.	TAFEL DIAG.	POS. POS.	ID-NR. ID-NO.	TAFEL DIAG.	POS. POS.	ID-NR. ID-NO.	TAFEL DIAG.	POS. POS.	ID-NR. ID-NO.	TAFEL DIAG.	POS. POS.	ID-NR. ID-NO.	TAFEL DIAG.	POS. POS.
27 008 425 0	95.0	1	27 009 306 0	41.0	46	27 009 312 0	16.0	31	27 009 350 0	48.0	20	27 009 614 0	132.0	35
27 008 537 0	102.0	7	27 009 306 0	42.0	88	27 009 312 0	17.0	31	27 009 350 0	59.0	39	27 009 614 0	133.0	35
27 008 537 0	102.2	7	27 009 306 0	59.0	47	27 009 312 0	27.0	24	27 009 350 0	61.0	40	27 009 788 0	180.0	47
27 008 882 0	10.0	9	27 009 306 0	61.0	52	27 009 312 0	28.0	31	27 009 350 0	62.0	39	27 010 169 0	144.0	17
27 008 968 0	99.0	28	27 009 306 0	62.0	47	27 009 312 0	29.0	31	27 009 350 0	65.0	87	27 010 169 0	145.0	17
27 008 968 0	109.0	1	27 009 306 0	65.0	88	27 009 312 0	31.0	38	27 009 350 0	66.0	45	27 010 169 0	147.0	17
27 008 972 0	9.0	20	27 009 306 0	66.0	46	27 009 312 0	44.0	31	27 009 350 0	67.0	87	27 010 169 0	149.0	17
27 008 972 0	129.0	12	27 009 306 0	67.0	88	27 009 312 0	45.0	31	27 009 350 0	69.0	39	27 010 172 0	144.0	20
27 008 977 0	130.0	8	27 009 306 0	69.0	47	27 009 312 0	47.0	38	27 009 350 0	71.0	40	27 010 191 0	135.0	19
27 009 086 0	15.0	53	27 009 306 0	71.0	52	27 009 312 0	48.0	43	27 009 350 0	72.0	39	27 010 256 0	39.0	20
27 009 086 0	27.0	36	27 009 306 0	72.0	47	27 009 312 0	59.0	20	27 009 350 0	75.0	20	27 010 256 0	58.0	20
27 009 086 0	48.0	53	27 009 311 0	14.0	41	27 009 312 0	62.0	20	27 009 350 0	76.0	20	27 010 256 0	64.0	20
27 009 086 0	59.0	85	27 009 311 0	15.0	36	27 009 312 0	69.0	20	27 009 350 0	78.0	42	27 010 256 0	68.0	20
27 009 086 0	61.0	36	27 009 311 0	16.0	35	27 009 312 0	72.0	20	27 009 350 0	79.0	20	27 010 259 0	40.0	90
27 009 086 0	62.0	85	27 009 311 0	17.0	35	27 009 312 0	75.0	31	27 009 350 0	80.0	20	27 010 259 0	42.0	90
27 009 086 0	69.0	85	27 009 311 0	27.0	23	27 009 312 0	76.0	31	27 009 350 0	83.0	20	27 010 259 0	65.0	90
27 009 086 0	71.0	36	27 009 311 0	28.0	35	27 009 312 0	78.0	24	27 009 350 0	85.0	42	27 010 259 0	67.0	90
27 009 086 0	72.0	85	27 009 311 0	29.0	35	27 009 312 0	79.0	31	27 009 366 0	16.0	80	27 010 260 0	40.0	74
27 009 086 0	78.0	36	27 009 311 0	31.0	34	27 009 312 0	80.0	31	27 009 366 0	17.0	80	27 010 260 0	42.0	74
27 009 086 0	85.0	36	27 009 311 0	44.0	35	27 009 312 0	83.0	31	27 009 366 0	28.0	80	27 010 260 0	65.0	74
27 009 089 0	41.0	47	27 009 311 0	45.0	35	27 009 312 0	85.0	24	27 009 366 0	29.0	80	27 010 260 0	67.0	74
27 009 089 0	61.0	48	27 009 311 0	47.0	41	27 009 317 0	31.0	79	27 009 366 0	31.0	65	27 010 261 0	40.0	74
27 009 089 0	66.0	47	27 009 311 0	48.0	36	27 009 317 0	60.0	5	27 009 366 0	40.0	38	27 010 261 0	42.0	74
27 009 089 0	71.0	48	27 009 311 0	59.0	24	27 009 317 0	63.0	5	27 009 366 0	42.0	38	27 010 261 0	65.0	74
27 009 118 0	95.0	1	27 009 311 0	61.0	22	27 009 317 0	70.0	5	27 009 366 0	44.0	80	27 010 261 0	67.0	74
27 009 119 0	95.0	1	27 009 311 0	61.0	25	27 009 317 0	73.0	5	27 009 366 0	45.0	80	27 010 262 0	40.0	75
27 009 120 0	95.0	1	27 009 311 0	62.0	24	27 009 350 0	14.0	34	27 009 366 0	60.0	8	27 010 262 0	42.0	75
27 009 305 0	40.0	58	27 009 311 0	69.0	24	27 009 350 0	15.0	20	27 009 366 0	63.0	8	27 010 262 0	65.0	75
27 009 305 0	41.0	2	27 009 311 0	71.0	22	27 009 350 0	16.0	20	27 009 366 0	65.0	38	27 010 262 0	67.0	75
27 009 305 0	42.0	58	27 009 311 0	71.0	25	27 009 350 0	17.0	20	27 009 366 0	67.0	38	27 010 263 0	40.0	75
27 009 305 0	59.0	8	27 009 311 0	72.0	24	27 009 350 0	27.0	42	27 009 366 0	70.0	8	27 010 263 0	42.0	75
27 009 305 0	61.0	9	27 009 311 0	75.0	35	27 009 350 0	28.0	20	27 009 366 0	73.0	8	27 010 263 0	65.0	75
27 009 305 0	62.0	8	27 009 311 0	76.0	35	27 009 350 0	29.0	20	27 009 366 0	75.0	80	27 010 263 0	67.0	75
27 009 305 0	65.0	58	27 009 311 0	78.0	23	27 009 350 0	31.0	21	27 009 366 0	76.0	80	27 010 296 0	54.0	1
27 009 305 0	66.0	2	27 009 311 0	79.0	35	27 009 350 0	40.0	87	27 009 366 0	79.0	80	27 010 322 0	53.0	27
27 009 305 0	67.0	58	27 009 311 0	80.0	35	27 009 350 0	41.0	45	27 009 366 0	80.0	80	27 010 324 0	55.0	2
27 009 305 0	69.0	8	27 009 311 0	83.0	35	27 009 350 0	42.0	87	27 009 366 0	83.0	80	27 010 326 0	53.0	25
27 009 305 0	71.0	9	27 009 311 0	85.0	23	27 009 350 0	44.0	20	27 009 383 0	125.0	1	27 010 326 0	54.0	16
27 009 305 0	72.0	8	27 009 312 0	14.0	38	27 009 350 0	45.0	20	27 009 577 0	128.0	20	27 010 328 0	53.0	32
27 009 306 0	40.0	88	27 009 312 0	15.0	43	27 009 350 0	47.0	34	27 009 602 2	130.0	36	27 010 328 0	54.0	25

ID-NR. ID-NO.	TAFEL DIAG.	POS. POS.	ID-NR. ID-NO.	TAFEL DIAG.	POS. POS.	ID-NR. ID-NO.	TAFEL DIAG.	POS. POS.	ID-NR. ID-NO.	TAFEL DIAG.	POS. POS.	ID-NR. ID-NO.	TAFEL DIAG.	POS. POS.
27 010 328 0	55.0	1	27 010 467 0	32.2	3	27 011 202 0	194.5	1	27 011 494 0	83.0	34	27 011 627 0	31.0	75
27 010 329 0	53.0	26	27 010 467 0	61.0	68	27 011 352 0	134.0	11	27 011 494 0	85.0	22	27 011 627 0	44.0	72
27 010 329 0	54.0	15	27 010 467 0	66.0	52	27 011 373 0	134.0	14	27 011 495 0	14.0	50	27 011 627 0	45.0	72
27 010 331 0	55.0	9	27 010 467 0	71.0	68	27 011 464 0	13.0	41	27 011 495 0	15.0	49	27 011 627 0	75.0	72
27 010 332 0	55.0	8	27 010 467 0	73.0	36	27 011 464 0	23.0	46	27 011 495 0	27.0	52	27 011 627 0	76.0	72
27 010 336 0	54.0	23	27 010 468 0	66.0	55	27 011 464 0	26.0	41	27 011 495 0	47.0	50	27 011 627 0	79.0	72
27 010 371 0	52.0	42	27 010 469 0	27.0	65	27 011 464 0	36.0	46	27 011 495 0	48.0	49	27 011 627 0	80.0	72
27 010 371 0	90.0	42	27 010 469 0	61.0	67	27 011 464 0	43.0	36	27 011 495 0	78.0	52	27 011 627 0	83.0	72
27 010 374 0	39.0	1	27 010 469 0	66.0	55	27 011 464 0	43.0	41	27 011 495 0	85.0	52	27 011 629 0	16.0	48
27 010 457 0	66.0	1	27 010 469 0	71.0	67	27 011 464 0	43.0	41	27 011 496 0	27.0	60	27 011 629 0	17.0	48
27 010 462 0	27.0	62	27 010 469 0	78.0	65	27 011 464 0	74.0	36	27 011 496 0	31.0	9	27 011 629 0	28.0	48
27 010 462 0	32.2	2	27 010 469 0	85.0	65	27 011 464 0	74.0	41	27 011 496 0	78.0	60	27 011 629 0	29.0	48
27 010 462 0	61.0	71	27 010 470 0	61.0	56	27 011 464 0	74.0	41	27 011 496 0	85.0	60	27 011 629 0	31.0	51
27 010 462 0	66.0	54	27 010 470 0	66.0	51	27 011 464 0	82.0	36	27 011 497 0	14.0	52	27 011 629 0	44.0	48
27 010 462 0	71.0	71	27 010 470 0	71.0	56	27 011 464 0	82.0	41	27 011 497 0	47.0	52	27 011 629 0	45.0	48
27 010 462 0	78.0	62	27 010 470 0	73.0	37	27 011 468 0	180.0	12	27 011 498 0	14.0	52	27 011 629 0	75.0	48
27 010 462 0	85.0	62	27 010 484 0	132.0	31	27 011 469 0	180.0	9	27 011 498 0	47.0	52	27 011 629 0	76.0	48
27 010 462 0	158.0	18	27 010 484 0	133.0	31	27 011 494 0	14.0	40	27 011 500 0	14.0	51	27 011 629 0	79.0	48
27 010 462 0	166.0	36	27 010 507 0	13.0	45	27 011 494 0	15.0	38	27 011 500 0	47.0	51	27 011 629 0	80.0	48
27 010 462 0	167.0	13	27 010 507 0	23.0	50	27 011 494 0	16.0	34	27 011 501 0	14.0	51	27 011 629 0	83.0	48
27 010 463 0	27.0	63	27 010 507 0	26.0	45	27 011 494 0	17.0	34	27 011 501 0	47.0	51	27 011 633 0	16.0	61
27 010 463 0	27.0	69	27 010 507 0	36.0	50	27 011 494 0	27.0	22	27 011 505 0	27.0	61	27 011 633 0	17.0	61
27 010 463 0	61.0	63	27 010 507 0	43.0	36	27 011 494 0	28.0	34	27 011 505 0	78.0	61	27 011 633 0	28.0	61
27 010 463 0	66.0	56	27 010 507 0	43.0	41	27 011 494 0	29.0	34	27 011 505 0	85.0	61	27 011 633 0	29.0	61
27 010 463 0	71.0	63	27 010 507 0	74.0	36	27 011 494 0	31.0	36	27 011 626 0	16.0	68	27 011 633 0	31.0	61
27 010 463 0	78.0	63	27 010 507 0	74.0	41	27 011 494 0	44.0	34	27 011 626 0	17.0	68	27 011 633 0	44.0	61
27 010 463 0	78.0	69	27 010 507 0	82.0	36	27 011 494 0	45.0	34	27 011 626 0	28.0	68	27 011 633 0	45.0	61
27 010 463 0	85.0	63	27 010 753 0	39.0	47	27 011 494 0	47.0	40	27 011 626 0	29.0	68	27 011 633 0	75.0	61
27 010 463 0	85.0	69	27 010 753 0	58.0	47	27 011 494 0	48.0	38	27 011 626 0	31.0	68	27 011 633 0	76.0	61
27 010 464 0	66.0	53	27 010 753 0	64.0	47	27 011 494 0	59.0	22	27 011 626 0	44.0	68	27 011 633 0	79.0	61
27 010 465 0	32.2	6	27 010 753 0	68.0	47	27 011 494 0	61.0	24	27 011 626 0	45.0	68	27 011 633 0	80.0	61
27 010 465 0	61.0	70	27 010 883 0	128.0	22	27 011 494 0	62.0	22	27 011 626 0	75.0	68	27 011 633 0	83.0	61
27 010 465 0	66.0	60	27 011 186 0	134.0	3	27 011 494 0	69.0	22	27 011 626 0	76.0	68	27 011 640 0	16.0	57
27 010 465 0	71.0	70	27 011 186 0	134.0	9	27 011 494 0	71.0	24	27 011 626 0	79.0	68	27 011 640 0	28.0	57
27 010 465 0	73.0	32	27 011 186 0	134.0	15	27 011 494 0	72.0	22	27 011 626 0	80.0	68	27 011 640 0	31.0	46
27 010 466 0	32.2	7	27 011 186 0	134.0	19	27 011 494 0	75.0	34	27 011 626 0	83.0	68	27 011 640 0	44.0	57
27 010 466 0	61.0	72	27 011 186 0	181.0	7	27 011 494 0	76.0	34	27 011 627 0	16.0	72	27 011 640 0	75.0	57
27 010 466 0	66.0	59	27 011 188 0	134.0	5	27 011 494 0	78.0	22	27 011 627 0	17.0	72	27 011 640 0	79.0	57
27 010 466 0	71.0	72	27 011 188 0	134.0	7	27 011 494 0	79.0	34	27 011 627 0	28.0	72	27 011 640 0	83.0	57
27 010 466 0	73.0	34	27 011 188 0	134.0	17	27 011 494 0	80.0	34	27 011 627 0	29.0	72	27 011 642 0	16.0	79

ID-NR. ID-NO.	TAFEL DIAG.	POS. POS.	ID-NR. ID-NO.	TAFEL DIAG.	POS. POS.	ID-NR. ID-NO.	TAFEL DIAG.	POS. POS.	ID-NR. ID-NO.	TAFEL DIAG.	POS. POS.	ID-NR. ID-NO.	TAFEL DIAG.	POS. POS.
27 011 642 0	28.0	79	27 011 843 0	153.0	1	27 013 869 0	132.0	34	27 014 709 0	198.0	23	27 014 819 0	44.0	66
27 011 642 0	31.0	46	27 011 859 0	144.0	25	27 013 869 0	133.0	34	27 014 716 0	198.0	12	27 014 819 0	45.0	66
27 011 642 0	44.0	79	27 011 859 0	145.0	18	27 013 878 0	176.0	12	27 014 763 0	17.0	1	27 014 819 0	75.0	66
27 011 642 0	75.0	79	27 011 859 0	147.0	18	27 013 879 0	176.0	11	27 014 763 0	29.0	1	27 014 819 0	76.0	66
27 011 642 0	79.0	79	27 011 859 0	149.0	18	27 013 929 0	135.0	15	27 014 763 0	45.0	1	27 014 819 0	79.0	66
27 011 642 0	83.0	79	27 011 903 0	58.0	1	27 013 968 0	181.0	7	27 014 763 0	76.0	1	27 014 819 0	80.0	66
27 011 643 0	16.0	56	27 012 015 0	100.1	1	27 013 972 0	52.0	36	27 014 763 0	80.0	1	27 014 819 0	83.0	66
27 011 643 0	17.0	56	27 012 056 0	95.0	1	27 013 972 0	90.0	36	27 014 764 0	15.0	1	27 014 820 0	16.0	78
27 011 643 0	28.0	56	27 012 057 0	95.0	1	27 013 973 0	52.0	34	27 014 764 0	48.0	1	27 014 820 0	17.0	78
27 011 643 0	29.0	56	27 012 071 0	31.0	1	27 013 973 0	90.0	34	27 014 816 0	16.0	67	27 014 820 0	28.0	78
27 011 643 0	31.0	44	27 012 150 1	132.0	1	27 013 974 0	52.0	35	27 014 816 0	28.0	67	27 014 820 0	29.0	78
27 011 643 0	44.0	56	27 012 150 1	133.0	1	27 013 974 0	90.0	35	27 014 816 0	31.0	66	27 014 820 0	31.0	60
27 011 643 0	45.0	56	27 012 150 1	134.0	1	27 013 975 0	52.0	33	27 014 816 0	44.0	67	27 014 820 0	44.0	78
27 011 643 0	75.0	56	27 012 151 0	135.0	18	27 013 975 0	90.0	33	27 014 816 0	75.0	67	27 014 820 0	45.0	78
27 011 643 0	76.0	56	27 012 196 0	69.0	1	27 013 976 0	52.0	43	27 014 816 0	79.0	67	27 014 820 0	75.0	78
27 011 643 0	79.0	56	27 012 225 0	120.0	28	27 013 976 0	90.0	43	27 014 816 0	83.0	67	27 014 820 0	76.0	78
27 011 643 0	80.0	56	27 012 389 0	127.0	1	27 013 977 0	52.0	44	27 014 817 0	16.0	67	27 014 820 0	79.0	78
27 011 643 0	83.0	56	27 012 389 0	128.0	1	27 013 977 0	90.0	44	27 014 817 0	28.0	67	27 014 820 0	80.0	78
27 011 645 0	16.0	77	27 012 457 1	141.0	25	27 014 010 0	39.0	38	27 014 817 0	31.0	66	27 014 820 0	83.0	78
27 011 645 0	17.0	77	27 012 533 0	174.0	35	27 014 010 0	64.0	38	27 014 817 0	44.0	67	27 014 821 0	16.0	85
27 011 645 0	28.0	77	27 012 587 0	174.0	29	27 014 097 0	132.0	31	27 014 817 0	75.0	67	27 014 821 0	17.0	85
27 011 645 0	29.0	77	27 012 677 1	138.0	10	27 014 097 0	133.0	31	27 014 817 0	79.0	67	27 014 821 0	28.0	85
27 011 645 0	31.0	44	27 012 678 0	158.0	20	27 014 101 1	102.0	31	27 014 817 0	83.0	67	27 014 821 0	29.0	85
27 011 645 0	44.0	77	27 012 815 0	180.0	3	27 014 101 1	102.2	31	27 014 818 0	16.0	44	27 014 821 0	31.0	92
27 011 645 0	45.0	77	27 012 816 0	180.0	15	27 014 110 0	2.0	40	27 014 818 0	17.0	44	27 014 821 0	44.0	85
27 011 645 0	75.0	77	27 012 832 0	136.0	17	27 014 119 0	132.0	43	27 014 818 0	28.0	44	27 014 821 0	45.0	85
27 011 645 0	76.0	77	27 013 056 1	198.0	8	27 014 119 0	133.0	43	27 014 818 0	29.0	44	27 014 821 0	59.0	72
27 011 645 0	79.0	77	27 013 119 0	156.0	3	27 014 230 0	57.0	12	27 014 818 0	31.0	55	27 014 821 0	62.0	72
27 011 645 0	80.0	77	27 013 181 0	156.0	17	27 014 359 0	2.0	40	27 014 818 0	44.0	44	27 014 821 0	69.0	72
27 011 645 0	83.0	77	27 013 408 0	132.0	30	27 014 392 0	61.0	1	27 014 818 0	45.0	44	27 014 821 0	72.0	72
27 011 726 0	119.0	17	27 013 408 0	133.0	30	27 014 392 0	71.0	1	27 014 818 0	75.0	44	27 014 821 0	75.0	85
27 011 726 0	198.0	11	27 013 409 0	132.0	23	27 014 393 0	59.0	1	27 014 818 0	76.0	44	27 014 821 0	76.0	85
27 011 778 0	135.0	6	27 013 409 0	133.0	23	27 014 393 0	62.0	1	27 014 818 0	79.0	44	27 014 821 0	79.0	85
27 011 814 0	72.0	1	27 013 531 0	95.0	1	27 014 413 0	176.0	40	27 014 818 0	80.0	44	27 014 821 0	80.0	85
27 011 816 0	68.0	1	27 013 532 0	95.0	1	27 014 414 0	176.0	10	27 014 818 0	83.0	44	27 014 821 0	83.0	85
27 011 842 0	142.0	4	27 013 713 0	141.0	23	27 014 557 0	180.0	25	27 014 819 0	16.0	66	27 014 835 0	15.0	7
27 011 842 0	143.0	1	27 013 805 0	132.0	31	27 014 577 0	99.0	28	27 014 819 0	17.0	66	27 014 835 0	16.0	9
27 011 842 0	151.5	12	27 013 805 0	133.0	31	27 014 587 0	198.0	7	27 014 819 0	28.0	66	27 014 835 0	17.0	9
27 011 843 0	151.0	9	27 013 868 0	132.0	34	27 014 588 0	198.0	5	27 014 819 0	29.0	66	27 014 835 0	27.0	9
27 011 843 0	152.0	31	27 013 868 0	133.0	34	27 014 706 0	198.0	13	27 014 819 0	31.0	60	27 014 835 0	28.0	9

ID-NR. ID-NO.	TAFEL DIAG.	POS. POS.	ID-NR. ID-NO.	TAFEL DIAG.	POS. POS.	ID-NR. ID-NO.	TAFEL DIAG.	POS. POS.	ID-NR. ID-NO.	TAFEL DIAG.	POS. POS.	ID-NR. ID-NO.	TAFEL DIAG.	POS. POS.
27 014 835 0	29.0	9	27 014 837 0	76.0	60	27 016 439 0	29.0	86	27 017 197 0	185.0	20	27 019 094 0	153.0	3
27 014 835 0	31.0	10	27 014 837 0	79.0	60	27 016 439 0	45.0	86	27 017 197 0	186.0	2	27 019 170 0	143.0	3
27 014 835 0	44.0	9	27 014 837 0	80.0	60	27 016 439 0	48.0	32	27 017 197 0	190.0	2	27 019 170 0	153.0	3
27 014 835 0	45.0	9	27 014 837 0	83.0	60	27 016 439 0	60.0	27	27 017 253 0	198.0	2	27 019 190 0	95.0	1
27 014 835 0	48.0	7	27 015 653 0	128.0	12	27 016 439 0	63.0	27	27 017 506 0	61.0	47	27 019 191 0	95.0	1
27 014 835 0	75.0	9	27 015 654 0	128.0	13	27 016 439 0	70.0	27	27 017 506 0	71.0	47	27 019 192 0	95.0	1
27 014 835 0	76.0	9	27 015 655 0	128.0	19	27 016 439 0	73.0	27	27 017 817 0	176.0	9	27 019 193 0	95.0	1
27 014 835 0	78.0	9	27 016 190 0	180.0	48	27 016 439 0	76.0	86	27 017 819 0	176.0	8	27 019 194 0	95.0	1
27 014 835 0	79.0	9	27 016 356 0	109.0	9	27 016 439 0	80.0	86	27 017 960 0	39.0	4	27 019 195 0	95.0	1
27 014 835 0	80.0	9	27 016 404 0	32.2	4	27 016 460 0	73.0	35	27 017 960 0	58.0	4	27 019 234 0	198.0	22
27 014 835 0	83.0	9	27 016 404 0	73.0	33	27 016 461 0	73.0	30	27 017 960 0	64.0	4	27 019 326 0	95.0	1
27 014 835 0	85.0	9	27 016 405 0	61.0	69	27 016 474 0	58.0	48	27 017 960 0	68.0	4	27 019 327 0	95.0	1
27 014 836 0	16.0	59	27 016 405 0	71.0	69	27 016 474 0	68.0	48	27 018 069 0	27.0	68	27 019 554 0	43.0	41
27 014 836 0	17.0	59	27 016 409 0	134.0	20	27 016 475 0	58.0	49	27 018 069 0	61.0	62	27 019 554 0	74.0	41
27 014 836 0	28.0	59	27 016 428 0	69.0	66	27 016 475 0	68.0	49	27 018 069 0	71.0	62	27 019 554 0	82.0	41
27 014 836 0	29.0	59	27 016 428 0	72.0	69	27 016 476 0	58.0	50	27 018 069 0	78.0	68	27 019 555 0	43.0	41
27 014 836 0	31.0	59	27 016 429 0	69.0	69	27 016 476 0	68.0	50	27 018 069 0	85.0	68	27 019 555 0	74.0	41
27 014 836 0	44.0	59	27 016 429 0	72.0	66	27 016 477 0	58.0	51	27 018 070 0	27.0	73	27 019 555 0	82.0	41
27 014 836 0	45.0	59	27 016 430 0	60.0	1	27 016 477 0	68.0	51	27 018 070 0	61.0	74	27 019 572 0	43.0	36
27 014 836 0	59.0	59	27 016 430 0	63.0	1	27 016 571 0	13.0	48	27 018 070 0	71.0	74	27 019 572 0	43.0	41
27 014 836 0	62.0	59	27 016 430 0	70.0	1	27 016 571 0	26.0	48	27 018 070 0	78.0	73	27 019 572 0	74.0	41
27 014 836 0	69.0	59	27 016 430 0	73.0	1	27 016 687 1	111.0	34	27 018 070 0	85.0	73	27 020 001 0	194.0	1
27 014 836 0	72.0	59	27 016 431 0	59.0	62	27 016 687 2	138.0	15	27 018 070 0	158.0	19	27 020 168 0	194.0	6
27 014 836 0	75.0	59	27 016 431 0	62.0	62	27 016 887 0	134.0	23	27 018 070 0	166.0	37	27 020 169 0	194.0	2
27 014 836 0	76.0	59	27 016 431 0	69.0	62	27 016 888 0	134.0	22	27 018 070 0	167.0	14	27 020 378 0	109.0	6
27 014 836 0	79.0	59	27 016 431 0	72.0	62	27 016 889 0	134.0	12	27 018 105 0	176.0	42	27 020 417 0	122.0	1
27 014 836 0	80.0	59	27 016 432 0	59.0	63	27 016 890 0	134.0	13	27 018 594 0	159.0	37	27 020 417 0	123.0	5
27 014 836 0	83.0	59	27 016 432 0	62.0	63	27 016 936 0	134.0	21	27 019 082 0	143.0	2	27 020 604 0	109.0	7
27 014 837 0	16.0	60	27 016 432 0	69.0	63	27 016 938 0	134.0	18	27 019 082 0	153.0	2	27 020 812 0	170.0	34
27 014 837 0	17.0	60	27 016 432 0	72.0	63	27 016 939 0	134.0	16	27 019 083 0	143.0	2	27 021 477 0	27.0	49
27 014 837 0	28.0	60	27 016 435 0	59.0	71	27 016 942 0	134.0	6	27 019 083 0	153.0	2	27 021 477 0	78.0	49
27 014 837 0	29.0	60	27 016 435 0	62.0	71	27 016 950 0	134.0	8	27 019 084 0	143.0	2	27 021 477 0	85.0	49
27 014 837 0	31.0	59	27 016 435 0	69.0	71	27 017 153 0	3.0	26	27 019 084 0	143.0	3	27 021 478 0	15.0	55
27 014 837 0	44.0	60	27 016 435 0	72.0	71	27 017 153 0	4.0	26	27 019 084 0	153.0	2	27 021 478 0	27.0	50
27 014 837 0	45.0	60	27 016 436 0	59.0	61	27 017 161 0	3.0	26	27 019 084 0	153.0	3	27 021 478 0	48.0	55
27 014 837 0	59.0	60	27 016 436 0	62.0	61	27 017 161 0	4.0	26	27 019 089 0	143.0	3	27 021 478 0	78.0	50
27 014 837 0	62.0	60	27 016 436 0	69.0	61	27 017 166 0	3.0	26	27 019 089 0	153.0	3	27 021 478 0	85.0	50
27 014 837 0	69.0	60	27 016 436 0	72.0	61	27 017 166 0	4.0	26	27 019 090 0	143.0	3	27 021 479 0	27.0	58
27 014 837 0	72.0	60	27 016 439 0	15.0	32	27 017 167 0	3.0	26	27 019 090 0	153.0	3	27 021 479 0	78.0	58
27 014 837 0	75.0	60	27 016 439 0	17.0	86	27 017 167 0	4.0	26	27 019 094 0	143.0	3	27 021 479 0	85.0	58

ID-NR. ID-NO.	TAFEL DIAG.	POS. POS.	ID-NR. ID-NO.	TAFEL DIAG.	POS. POS.	ID-NR. ID-NO.	TAFEL DIAG.	POS. POS.	ID-NR. ID-NO.	TAFEL DIAG.	POS. POS.	ID-NR. ID-NO.	TAFEL DIAG.	POS. POS.
27 021 480 0	15.0	55	27 021 535 0	27.0	64	27 025 544 0	45.0	13	27 025 555 0	29.0	79	90 000 049 0	83.0	40
27 021 480 0	27.0	59	27 021 535 0	78.0	64	27 025 544 0	48.0	5	27 025 555 0	45.0	79	90 000 049 0	85.0	33
27 021 480 0	48.0	55	27 021 535 0	85.0	64	27 025 544 0	76.0	13	27 025 555 0	76.0	79	90 000 057 0	8.0	28
27 021 480 0	78.0	59	27 021 537 0	61.0	53	27 025 544 0	80.0	13	27 025 555 0	80.0	79	90 000 061 0	8.0	35
27 021 480 0	85.0	59	27 021 537 0	71.0	53	27 025 545 0	15.0	3	90 000 024 0	97.0	37	90 000 113 0	113.0	50
27 021 481 0	15.0	51	27 021 538 0	61.0	45	27 025 545 0	17.0	14	90 000 026 0	102.0	29	90 000 113 0	169.0	34
27 021 481 0	16.0	54	27 021 538 0	71.0	45	27 025 545 0	29.0	14	90 000 026 0	102.2	29	90 000 121 0	8.0	22
27 021 481 0	17.0	54	27 021 545 0	105.0	32	27 025 545 0	45.0	14	90 000 034 0	102.0	32	90 000 121 0	97.0	5
27 021 481 0	27.0	48	27 021 546 0	105.0	31	27 025 545 0	48.0	3	90 000 034 0	102.2	32	90 000 121 0	106.0	10
27 021 481 0	28.0	54	27 021 584 0	16.0	86	27 025 545 0	76.0	14	90 000 045 0	9.0	5	90 000 121 0	111.0	35
27 021 481 0	29.0	54	27 021 584 0	28.0	86	27 025 545 0	80.0	14	90 000 046 0	9.0	10	90 000 121 0	113.0	25
27 021 481 0	44.0	54	27 021 584 0	31.0	92	27 025 546 0	15.0	4	90 000 049 0	14.0	47	90 000 121 0	122.0	4
27 021 481 0	45.0	54	27 021 584 0	44.0	86	27 025 546 0	17.0	15	90 000 049 0	15.0	28	90 000 121 0	123.0	3
27 021 481 0	48.0	51	27 021 584 0	69.0	86	27 025 546 0	29.0	15	90 000 049 0	16.0	40	90 000 121 0	152.0	4
27 021 481 0	59.0	86	27 021 584 0	72.0	86	27 025 546 0	45.0	15	90 000 049 0	17.0	40	90 000 121 0	169.0	19
27 021 481 0	61.0	50	27 021 584 0	75.0	86	27 025 546 0	48.0	4	90 000 049 0	27.0	33	90 000 121 0	196.0	9
27 021 481 0	62.0	86	27 021 584 0	79.0	86	27 025 546 0	76.0	15	90 000 049 0	28.0	40	90 000 123 0	125.0	13
27 021 481 0	71.0	50	27 021 584 0	83.0	86	27 025 546 0	80.0	15	90 000 049 0	29.0	40	90 000 123 0	126.0	3
27 021 481 0	75.0	54	27 021 612 0	13.0	16	27 025 547 0	15.0	54	90 000 049 0	31.0	28	90 000 123 0	129.0	9
27 021 481 0	76.0	54	27 021 612 0	23.0	1	27 025 547 0	48.0	54	90 000 049 0	40.0	41	90 000 129 0	16.0	52
27 021 481 0	78.0	48	27 021 612 0	26.0	16	27 025 548 0	15.0	54	90 000 049 0	41.0	34	90 000 129 0	17.0	52
27 021 481 0	79.0	54	27 021 612 0	36.0	1	27 025 548 0	48.0	54	90 000 049 0	42.0	41	90 000 129 0	28.0	52
27 021 481 0	80.0	54	27 021 612 0	43.0	36	27 025 549 0	15.0	56	90 000 049 0	44.0	40	90 000 129 0	29.0	52
27 021 481 0	83.0	54	27 021 612 0	43.0	41	27 025 549 0	48.0	56	90 000 049 0	45.0	40	90 000 129 0	31.0	48
27 021 481 0	85.0	48	27 021 612 0	74.0	36	27 025 550 0	17.0	67	90 000 049 0	47.0	47	90 000 129 0	44.0	52
27 021 483 0	27.0	74	27 021 612 0	74.0	41	27 025 550 0	29.0	67	90 000 049 0	48.0	28	90 000 129 0	45.0	52
27 021 483 0	78.0	74	27 021 612 0	82.0	36	27 025 550 0	45.0	67	90 000 049 0	59.0	31	90 000 129 0	75.0	52
27 021 483 0	85.0	74	27 021 720 0	95.0	1	27 025 550 0	76.0	67	90 000 049 0	61.0	32	90 000 129 0	76.0	52
27 021 484 0	27.0	70	27 021 721 0	95.0	1	27 025 550 0	80.0	67	90 000 049 0	62.0	31	90 000 129 0	79.0	52
27 021 484 0	61.0	61	27 021 722 0	95.0	1	27 025 551 0	17.0	67	90 000 049 0	65.0	41	90 000 129 0	80.0	52
27 021 484 0	71.0	61	27 021 744 0	31.0	69	27 025 551 0	29.0	67	90 000 049 0	66.0	34	90 000 129 0	83.0	52
27 021 484 0	78.0	70	27 021 745 0	32.2	1	27 025 551 0	45.0	67	90 000 049 0	67.0	41	90 000 176 0	5.0	27
27 021 484 0	85.0	70	27 022 259 0	43.0	41	27 025 551 0	76.0	67	90 000 049 0	69.0	31	90 000 203 0	18.0	4
27 021 485 0	27.0	67	27 022 259 0	74.0	41	27 025 551 0	80.0	67	90 000 049 0	71.0	32	90 000 203 0	30.0	4
27 021 485 0	61.0	60	27 022 259 0	82.0	41	27 025 554 0	17.0	57	90 000 049 0	72.0	31	90 000 203 0	32.0	4
27 021 485 0	71.0	60	27 022 811 0	57.0	14	27 025 554 0	29.0	57	90 000 049 0	75.0	40	90 000 203 0	40.0	86
27 021 485 0	78.0	67	27 022 985 0	198.0	25	27 025 554 0	45.0	57	90 000 049 0	76.0	40	90 000 203 0	42.0	86
27 021 485 0	85.0	67	27 025 544 0	15.0	5	27 025 554 0	76.0	57	90 000 049 0	78.0	33	90 000 203 0	46.0	4
27 021 532 0	61.0	73	27 025 544 0	17.0	13	27 025 554 0	80.0	57	90 000 049 0	79.0	40	90 000 203 0	60.0	24
27 021 532 0	71.0	73	27 025 544 0	29.0	13	27 025 555 0	17.0	79	90 000 049 0	80.0	40	90 000 203 0	63.0	24

ID-NR. ID-NO.	TAFEL DIAG.	POS. POS.	ID-NR. ID-NO.	TAFEL DIAG.	POS. POS.	ID-NR. ID-NO.	TAFEL DIAG.	POS. POS.	ID-NR. ID-NO.	TAFEL DIAG.	POS. POS.	ID-NR. ID-NO.	TAFEL DIAG.	POS. POS.
90 000 203 0	65.0	86	90 000 446 0	100.0	9	90 001 566 0	102.2	44	90 001 875 0	132.0	9	90 001 972 0	27.0	26
90 000 203 0	67.0	86	90 000 455 0	40.0	13	90 001 568 0	13.0	19	90 001 875 0	133.0	9	90 001 972 0	29.0	28
90 000 203 0	70.0	24	90 000 455 0	42.0	13	90 001 568 0	26.0	19	90 001 875 0	135.0	9	90 001 972 0	45.0	28
90 000 203 0	73.0	24	90 000 455 0	65.0	13	90 001 568 0	43.0	16	90 001 878 0	132.0	5	90 001 972 0	48.0	44
90 000 203 0	77.0	4	90 000 455 0	67.0	13	90 001 568 0	74.0	16	90 001 878 0	133.0	5	90 001 972 0	61.0	19
90 000 203 0	81.0	4	90 000 535 0	111.0	27	90 001 694 0	134.0	24	90 001 878 0	135.0	1	90 001 972 0	71.0	19
90 000 203 0	84.0	4	90 000 575 0	112.0	33	90 001 705 0	109.0	4	90 001 919 0	125.0	36	90 001 972 0	76.0	28
90 000 212 0	39.0	16	90 000 603 0	103.0	35	90 001 720 0	139.0	13	90 001 971 0	14.0	46	90 001 972 0	78.0	26
90 000 212 0	58.0	16	90 001 230 0	102.0	49	90 001 727 0	128.0	6	90 001 971 0	15.0	29	90 001 972 0	80.0	28
90 000 212 0	64.0	16	90 001 230 0	102.2	49	90 001 820 0	187.0	8	90 001 971 0	16.0	39	90 001 972 0	85.0	26
90 000 212 0	68.0	16	90 001 230 0	130.0	9	90 001 829 0	125.0	16	90 001 971 0	17.0	39	90 001 973 0	59.0	36
90 000 260 0	103.3	8	90 001 380 0	73.0	29	90 001 829 0	126.0	12	90 001 971 0	27.0	32	90 001 973 0	61.0	43
90 000 266 0	14.0	4	90 001 380 0	112.0	7	90 001 863 0	122.0	19	90 001 971 0	28.0	39	90 001 973 0	62.0	36
90 000 266 0	16.0	14	90 001 380 0	159.0	34	90 001 870 0	13.0	40	90 001 971 0	29.0	39	90 001 973 0	69.0	36
90 000 266 0	27.0	12	90 001 380 0	162.0	16	90 001 870 0	23.0	45	90 001 971 0	31.0	29	90 001 973 0	71.0	43
90 000 266 0	28.0	14	90 001 380 0	166.0	3	90 001 870 0	26.0	40	90 001 971 0	40.0	89	90 001 973 0	72.0	36
90 000 266 0	31.0	15	90 001 425 0	176.0	32	90 001 870 0	36.0	45	90 001 971 0	41.0	49	90 002 064 0	103.3	2
90 000 266 0	44.0	14	90 001 427 0	119.0	3	90 001 870 0	43.0	36	90 001 971 0	42.0	89	90 002 084 0	16.0	63
90 000 266 0	47.0	4	90 001 430 0	16.0	62	90 001 870 0	43.0	41	90 001 971 0	44.0	39	90 002 084 0	17.0	63
90 000 266 0	75.0	14	90 001 430 0	17.0	62	90 001 870 0	43.0	41	90 001 971 0	45.0	39	90 002 084 0	28.0	63
90 000 266 0	78.0	12	90 001 430 0	28.0	62	90 001 870 0	74.0	36	90 001 971 0	47.0	46	90 002 084 0	29.0	63
90 000 266 0	79.0	14	90 001 430 0	29.0	62	90 001 870 0	74.0	41	90 001 971 0	48.0	29	90 002 084 0	31.0	62
90 000 266 0	83.0	14	90 001 430 0	31.0	62	90 001 870 0	74.0	41	90 001 971 0	59.0	30	90 002 084 0	44.0	63
90 000 266 0	85.0	12	90 001 430 0	44.0	62	90 001 870 0	82.0	36	90 001 971 0	61.0	31	90 002 084 0	45.0	63
90 000 277 0	39.0	37	90 001 430 0	45.0	62	90 001 870 0	82.0	41	90 001 971 0	62.0	30	90 002 084 0	75.0	63
90 000 277 0	58.0	37	90 001 430 0	75.0	62	90 001 871 0	15.0	33	90 001 971 0	65.0	89	90 002 084 0	76.0	63
90 000 277 0	64.0	37	90 001 430 0	76.0	62	90 001 871 0	17.0	37	90 001 971 0	66.0	49	90 002 084 0	79.0	63
90 000 277 0	68.0	37	90 001 430 0	79.0	62	90 001 871 0	27.0	30	90 001 971 0	67.0	89	90 002 084 0	80.0	63
90 000 304 0	13.0	34	90 001 430 0	80.0	62	90 001 871 0	29.0	37	90 001 971 0	69.0	30	90 002 084 0	83.0	63
90 000 304 0	26.0	34	90 001 430 0	83.0	62	90 001 871 0	31.0	32	90 001 971 0	71.0	31	90 002 093 0	27.0	57
90 000 304 0	43.0	20	90 001 442 0	170.0	22	90 001 871 0	45.0	37	90 001 971 0	72.0	30	90 002 093 0	78.0	57
90 000 304 0	74.0	20	90 001 448 0	109.0	2	90 001 871 0	48.0	33	90 001 971 0	75.0	39	90 002 093 0	85.0	57
90 000 304 0	82.0	20	90 001 502 0	2.0	31	90 001 871 0	61.0	29	90 001 971 0	76.0	39	90 002 174 0	39.0	21
90 000 334 0	39.0	19	90 001 502 0	3.0	21	90 001 871 0	71.0	29	90 001 971 0	78.0	32	90 002 174 0	58.0	21
90 000 334 0	58.0	19	90 001 502 0	4.0	21	90 001 871 0	76.0	37	90 001 971 0	79.0	39	90 002 174 0	64.0	21
90 000 334 0	68.0	19	90 001 524 0	102.0	4	90 001 871 0	78.0	30	90 001 971 0	80.0	39	90 002 174 0	68.0	21
90 000 342 0	2.0	47	90 001 524 0	102.2	4	90 001 871 0	80.0	37	90 001 971 0	83.0	39	90 002 175 0	39.0	21
90 000 428 0	13.0	20	90 001 524 0	136.0	23	90 001 871 0	85.0	30	90 001 971 0	85.0	32	90 002 175 0	58.0	21
90 000 428 0	26.0	20	90 001 531 0	135.0	2	90 001 873 0	132.0	48	90 001 972 0	15.0	44	90 002 175 0	64.0	21
90 000 433 0	9.0	4	90 001 566 0	102.0	44	90 001 874 0	135.0	12	90 001 972 0	17.0	28	90 002 175 0	68.0	21

ID-NR. ID-NO.	TAFEL DIAG.	POS. POS.	ID-NR. ID-NO.	TAFEL DIAG.	POS. POS.	ID-NR. ID-NO.	TAFEL DIAG.	POS. POS.	ID-NR. ID-NO.	TAFEL DIAG.	POS. POS.	ID-NR. ID-NO.	TAFEL DIAG.	POS. POS.
90 002 222 0	180.0	3	90 002 804 0	74.0	47	90 003 701 0	44.0	84						
90 002 222 0	181.0	25	90 002 804 0	82.0	47	90 003 701 0	75.0	84						
90 002 291 0	194.5	2	90 002 804 0	104.0	9	90 003 701 0	79.0	84						
90 002 297 0	165.0	8	90 002 838 0	3.0	35	90 003 701 0	83.0	84						
90 002 298 0	13.0	42	90 002 838 0	4.0	20	90 003 794 0	43.0	41						
90 002 298 0	23.0	47	90 002 899 0	159.0	30	90 003 794 0	74.0	41						
90 002 298 0	26.0	42	90 002 922 0	113.0	33	90 003 794 0	82.0	41						
90 002 298 0	36.0	47	90 002 951 0	59.0	74									
90 002 298 0	43.0	36	90 002 951 0	62.0	74									
90 002 298 0	43.0	41	90 002 951 0	69.0	74									
90 002 298 0	43.0	41	90 002 951 0	72.0	74									
90 002 298 0	74.0	36	90 002 955 0	141.0	22									
90 002 298 0	74.0	41	90 002 955 0	144.0	31									
90 002 298 0	74.0	41	90 002 955 0	146.0	19									
90 002 298 0	82.0	36	90 002 955 0	148.0	13									
90 002 298 0	82.0	41	90 002 955 0	150.0	13									
90 002 326 0	16.0	82	90 002 955 0	152.0	18									
90 002 326 0	17.0	82	90 002 955 0	156.0	6									
90 002 326 0	28.0	82	90 002 958 0	187.0	9									
90 002 326 0	29.0	82	90 002 977 0	106.0	6									
90 002 326 0	31.0	71	90 003 028 0	188.0	26									
90 002 326 0	44.0	82	90 003 029 0	3.0	26									
90 002 326 0	45.0	82	90 003 029 0	4.0	26									
90 002 326 0	75.0	82	90 003 196 0	100.0	1									
90 002 326 0	76.0	82	90 003 275 0	13.0	33									
90 002 326 0	79.0	82	90 003 275 0	17.0	99									
90 002 326 0	80.0	82	90 003 275 0	26.0	33									
90 002 326 0	83.0	82	90 003 275 0	29.0	99									
90 002 339 0	175.0	11	90 003 275 0	39.0	15									
90 002 349 0	108.0	22	90 003 275 0	43.0	49									
90 002 405 0	132.0	8	90 003 275 0	45.0	99									
90 002 405 0	133.0	8	90 003 275 0	58.0	15									
90 002 414 0	132.0	26	90 003 275 0	68.0	15									
90 002 427 0	175.0	12	90 003 275 0	74.0	65									
90 002 432 0	175.0	19	90 003 275 0	76.0	99									
90 002 571 0	173.0	8	90 003 275 0	80.0	99									
90 002 572 0	174.0	11	90 003 275 0	82.0	50									
90 002 617 0	135.0	3	90 003 701 0	16.0	84									
90 002 635 0	144.0	41	90 003 701 0	28.0	84									
90 002 804 0	43.0	45	90 003 701 0	31.0	93									

Verwenden Sie nur

Original-KRONE-Ersatzteile !

Das gibt Sicherheit und spart Kosten !

Original-KRONE-Ersatzteile bieten die Garantie für höchste Verschleißfestigkeit , lange Lebensdauer und preiswerten Einkauf !

Sie bekommen bei Krone nur Materialien in einwandfreier Qualität und absolut passend für Ihre KRONE-Maschinen. Bei Verwendung von Original-KRONE-Ersatzteilen entspricht das Gerät in Funktion und Arbeitweise wieder der ursprünglichen Ausführung !

Imitationen und Kopien von Teilen, speziell auf dem Sektor Verschleißteile halten nicht das, was sie vom Aussehen vielleicht versprechen. Material-Qualität kann man schlecht optisch prüfen - daher größte Vorsicht bei Billigangeboten !

Darum lieber gleich

Original-KRONE-Ersatzteile !

Ersatzteil-Katalog auch auf CD-ROM erhältlich !

Use

KRONE original spare parts only !

This will increase operational reliability and help to save costs !

KRONE original spare parts give you the guarantee of maximum resistance to wear, long lifetime and low prices !

KRONE provides you with parts of first-rate quality which are perfectly suitable for your KRONE machine. By using KRONE original spare parts you can be sure that function and mode of operation are again as satisfactory as a new machine !

Imitations and copies of parts, in particular wear parts, are not as reliable as they seem to be ! The quality of material can hardly be checked with the eye - it is therefore not advisable to purchase imitation parts even if they are cheaper !

In any case it‘s better

to use Krone original spare parts

Spare parts list also available on CD-ROM !

N‘utiliser que

des pièces de rechange d‘origine KRONE !

Vous augmentez ainsi la sécurité de fonctionnement et vous réduisez considérablement vos coûts !

Les pièces de rechange d‘origine KRONE vous donnent la sécurité d‘une exeptionnelle résistance à l‘usure, d‘une longue durée d‘utilisation et de prix avantageux.

KRONE vous offre uniquement des pièces de première qualité parfaitement adaptées à votre machine KRONE. En utilisant des pièces de rechange d‘origine KRONE vous pouvez être sûr que le fonctionnement et le mode de travail sont identiques à ceux d‘une nouvelle machine.

Les imitations et copies de pièces, tout particulièrement des pièces d‘usure, ne tiennent pas ce qu‘elles promettent par leur apparence ! En effet il n‘est guère possible de vérifier visuellement la qualité d‘une matière. Il est donc prudent de juger avec scepticisme les pièces de rechange à bas prix !

De toute façon il est raisonnable de donner la préférence aux pièces de rechange d‘origine KRONE !

Catalogue de pièces de rechange également disponible sur CD-ROM !

KRONE

. . . konsequent, kompetent

Maschinenfabrik
Bernard KRONE GmbH & Co. KG

Heinrich-Krone-Straße 10, D-48480 Spelle
Postfach 11 63, D-48478 Spelle

Phone +049 (0) 5977 /935-0
Fax +049 (0) 59 77/935-339 - Zentrale
Fax +049 (0) 5977 /935-239 - ET-Lager

Internet: http://www.krone.de
eMail: info.ldm@krone.de