ERSATZTEILE

SPARE PARTS

PIÈCES DETACHEES

150 050 866 05 - 06/11/2019

EasyCollect 450-2

EasyCollect 600-2

EasyCollect 750-2

ab Masch.-Nr.
from mach.-no.
á partir de mach.-no

1 026 400 -

150 050 866 05

Erläuterungen
Explanations
Explications

Gültigkeit dieser Tafel
Validity of this diagram
Validité du diagramme

Nr. der Zeichnung, die zu dieser Seite gehört
No. of drawing belonging to this page
N°. du dessin appartenant à cette page

Tafel-Nr.
No. of diagram
N°. du diagramme

Maschinentypen
Machine types
Types de machine

Nr. dieser Ersatzteilliste
No. of this spare parts list
N° de cette liste des pièces de rechange

Benennung dieser Tafel
Denomination of this diagram
Dénomination du diagramme

Seitenteil
Side part
Partie latérale

985 001 - 1 001 000

150 050 869 07

150 441 416 3 **47.0**

Pos.	ID-Nr.	Benennung	Description	Description	Masch.-Nr-	EC 600-3	EC 750-3	EC 900-3	EC 1050-3			Bemerkung/Remarks/Remarque
1	20 094 592 0	Kolbenstopper -links	Ram stop -left	Arrêt de piston -gauche	985 001 - 1 001 000	1						
	20 094 585 0	Kolbenstopper -rechts	Ram stop -right	Arrêt de piston -droite	985 001 - 1 001 000	1						
	20 090 704 1	Kolbenstopper -links	Ram stop -left	Arrêt de piston -gauche	985 001 -		1	1	1			
	20 090 702 1	Kolbenstopper -rechts	Ram stop -right	Arrêt de piston -droite	- 1 001 000		1	1	1			
2	00 908 758 0	Sicherungsmutter	Locknut	Écrou hex		x	x	x	x			M 10
3	20 093 795 0	Lagerhülse	Bearing brushing	Douille de palier		4	6	6	8			10,2 X 25 X 22

Dieses Ersatzteil ist gültig ab Masch.Nr. 985 001
This spare part is valid from mach. no. 985 001
Cette pièce de rechange est valable à partir du n° de machine 985 001

Dieses Ersatzteil ist gültig von Masch.Nr. 985 001 bis Masch.Nr 1 001 000
This spare part is valid from mach. no. 985 001 up to mach. no. 1 001 000
Cette pièce de rechange est valable à partir du n° de machine 985 001 jusqu´au n° 1 001 000

Dieses Ersatzteil ist gültig bis Masch.Nr. 1 001 000
This spare part is valid up to mach. no. 1 001 000
Cette pièce de rechange est valable jusqu´au n° de machine 1 001 000

Anzahl Teile je Typ
X = nach Bedarf
Kein Eintrag = Keine Verwendung für diesen Typ

Quantity of parts for each type
X = as needed
No entry = No use for this type

Quantité de pièces de chaque type
X = selon besoin
Aucune inscription = aucune utilisation pour ce type

Bestell-Nr.
Ord. no.
N° de commande

Position des Ersatzteiles in der Zeichnung
Position of spare part in the drawing
Position de la pièce de rechange au dessin

Ersatzteil-Katalog auch auf CD-ROM erhältlich !
Spare parts list also available on CD-ROM !
Catalogue de pièces de rechange également disponible sur CD-ROM !

INHALTSVERZEICHNIS	TABLE OF CONTENTS	TABLE DES MATIERES	TAFEL DIAGRAM DIAGRAMME
-----ADAPTERRAHMEN MONTIERT	-----ADAPTER FRAME ASSEMBELD	-----ARMATURE D' ADAPTEURE ASSEMBLÉE	1.0
Adapterrahmen / Ausleger	Adapter frame / Cantilever	Armature d'adapteue / Cantilever	2.0
Anbauteile	Mounting parts	Pièces de montage	3.0
Anbauteile	Mounting parts	Pièces de montage	4.0
Mittelspitze	Centre tip	Pointe médiane	5.0
Antriebsstrang	Central driveline	Entraînement central	6.0
Hauptgetriebe	Main gearbox	Boîte de vitesses principal	7.0
Walzenschaltgetriebe	Roller shifting gear	Boîte de vitesses des rouleaux	8.0
Walzengetriebe -links	Roller gearbox -left	Réducteur des rouleaux -gauche	9.0
Walzengetriebe -rechts	Roller gearbox -right	Réducteur des rouleaux -droite	10.0
Hydraulik - rechts	Hydraulics - right	Systéme hydraulique - droite	11.0
Hydraulik - links	Hydraulics - left	Systéme hydraulique - gauche	12.0
-----SEITENRAHMEN LINKS / RECHTS MONTIERT	-----LATERAL FRAME LEFT / RIGHT MOUNTED	-----CHÂSSIS LATÉRAL À GAUCHE / À DROITE MONTÉ	13.0
Grundrahmen / Messersatz	Base frame / Blade kit	Cadre de base / Jeu de couteaux	14.0
Abdeckung	Cover	Couvercle	15.0
Abdeckungshalter	Cover holder	Fixation de recouvrement	16.0
Abdeckung	Cover	Couvercle	17.0
Spitzen / Spitzenhalter	Tips / Spike retainer	Pointes / Enregistrement dentellier	18.0
Seitenteil / Bodenkopierung	Side part / Adaption to ground contoure	Partie latérale / Suivi du sol	19.0
Führungsschienen	Guide rails	Glissières de guidage	20.0
Führungsschienen	Guide rails	Glissières de guidage	21.0
Antrieb / Umlenkrad	Drive system / Guide wheel	Entraînement / Roue de renvoi	22.0
Antrieb / Umlenkrad	Drive system / Guide wheel	Entraînement / Roue de renvoi	23.0
Gelenkwelle	P.T.O shafts	Arbre à cardans	24.0
Kollektorgetriebe	Collector gear	Boîte de vitesse de collecteur	25.0
Umlenkrad	Guide wheel	Roue de renvoi	26.0
Umlenkrad	Guide wheel	Roue de renvoi	27.0
Kollektor	Collector	Collecteur	28.0
Rohrbügel	Tubular bar	Étrier tubulaire	29.0
Rohrbügel	Tube bow	Étrier	30.0
Schiebekonsole	Sliding console	Console coulissante	31.0
Schiebekonsole / Rohrbügel Kulisse	Sliding console / Tubular bar link	Console coulissante / Jeu de tôles d‘usure	32.0
Verschleißblechsatz	Tubular bar link	Etrier tubulaire coulisseau	33.0
Drehturm / Abstreifer	Rotating tower / Scraper	Pylône tourant / Racleur	34.0
Zentrierung	Centring system	Centrage	35.0
Auflagekomponenten			36.0
Hydraulik	Hydraulics	Système hydraulique	37.0
-----PENDELROLLENADAPTER	-----PENDULUM ROLLER ADAPTER	-----ADAPTATEUR DE ROULEAUX ARTICULÉS	38.0
Aufnahmebogen	Mounting chute	Coude de logement	39.0
Abdichtung	Gasket	Joint	40.0

INHALTSVERZEICHNIS	TABLE OF CONTENTS	TABLE DES MATIERES	TAFEL DIAGRAM DIAGRAMME
Abdichtung	Gasket	Joint	41.0
Einweiserblech	Position adaptor plate	Tôle de jalonneur	42.0
Einweiserblech	Position adaptor plate	Tôle de jalonneur	43.0
Antrieb	Drive system	Entraînement	44.0
Gelenkwelle	Pto drive shaft	Arbre articulé	45.0
Gelenkwelle	Pto drive shaft	Arbre articulé	46.0
Winkelgetriebe	Angle gear	Boitier d'angle	47.0
Hydraulik	Hydraulics	Système hydraulique	48.0
-----PENDELRAHMENADAPTER	-----PENDULUM FRAME ADAPTER	-----ADAPTATEUR DU CADRE PENDULAIRE	49.0
Adapter	Adapter	Adapteur	50.0
Einweiserblech	Position adaptor plate	Tôle de jalonneur	51.0
Antrieb	Drive system	Entraînement	52.0
Gelenkwelle	Pto drive shaft	Arbre articulé	53.0
Hauptgelenkwelle	Main Pto shaft	Arbre à cardans primaire	54.0
Winkelgetriebe	Angle gear	Boitier d'angle	55.0
Hydraulik	Hydraulics	Système hydraulique	56.0
-----TRANSPORTFAHRWERK	-----TRANSPORT CHASSIS	-----CHÂSSIS DE TRANSPORT	57.0
Transportfahrwerk	Transport chassis	Châssis de transport	58.0
Transportfahrwerk	Transport chassis	Châssis de transport	59.0
Transportfahrwerk - Spannschloss	Transport chassis - Turnbuckle	Châssis de transport - Tendeur à vis	60.0
Transportfahrwerk	Transport chassis	Châssis de transport	61.0
Transportfahrwerk - Fangarm	Transport chassis - Catch arm	Châssis de transport - Bras collecteur	62.0
Transportfahrwerk - Hydraulik	Transport chassis - Hydraulics	Châssis de transport - Système hydraulique	63.0
Frontschutz	Front guard	Protecteur du front	64.0
Kabelbaum - Beleuchtung	Wiring Harness - lighting	Faisceau electrique - installation d'éclairage	65.0
-----ELEKTRONIK	-----ELECTRONICS	-----ÉLECTRONIQUE	66.0
AutoScan	AutoScan	AutoScan	67.0
Kabelbaum - Pendelrollenadapter	Wiring harness - Pendulum roller adapter	Faisceau electrique - Adaptateur de rouleaux articulèles	68.0
Kabelbaum - Pendelrahmenadapter	Wiring harness - Pendulum frame adapter	Faisceau electrique - Adapteur du cadre pendulaire	69.0
-----ZUBEHÖR	-----ACCESSORIES	-----ACCESSOIRES	70.0
Spitzenschutz / Blinkleuchte	Tip protection / Indiator	Protecteur de pointe / Clignotant	71.0
Kabelbäume - Spitzenschutz	Wiring harness - Tip protection	Faisceau elektrique - Protecteur de pointe	72.0
Stützfuß	Support jack	Béquille	73.0
Auswurfbogenklappe	Spout flap	Trappe de l'arceau éjecteur	74.0
Sicherheitsaufkleber	Warning signs	Plaque indicatrices de securite	75.0
Hinweisaufkleber	General information labels	Plaque indicatrices generales	76.0
Dokumentenbehälter	Document box	Boîte à documents	77.0

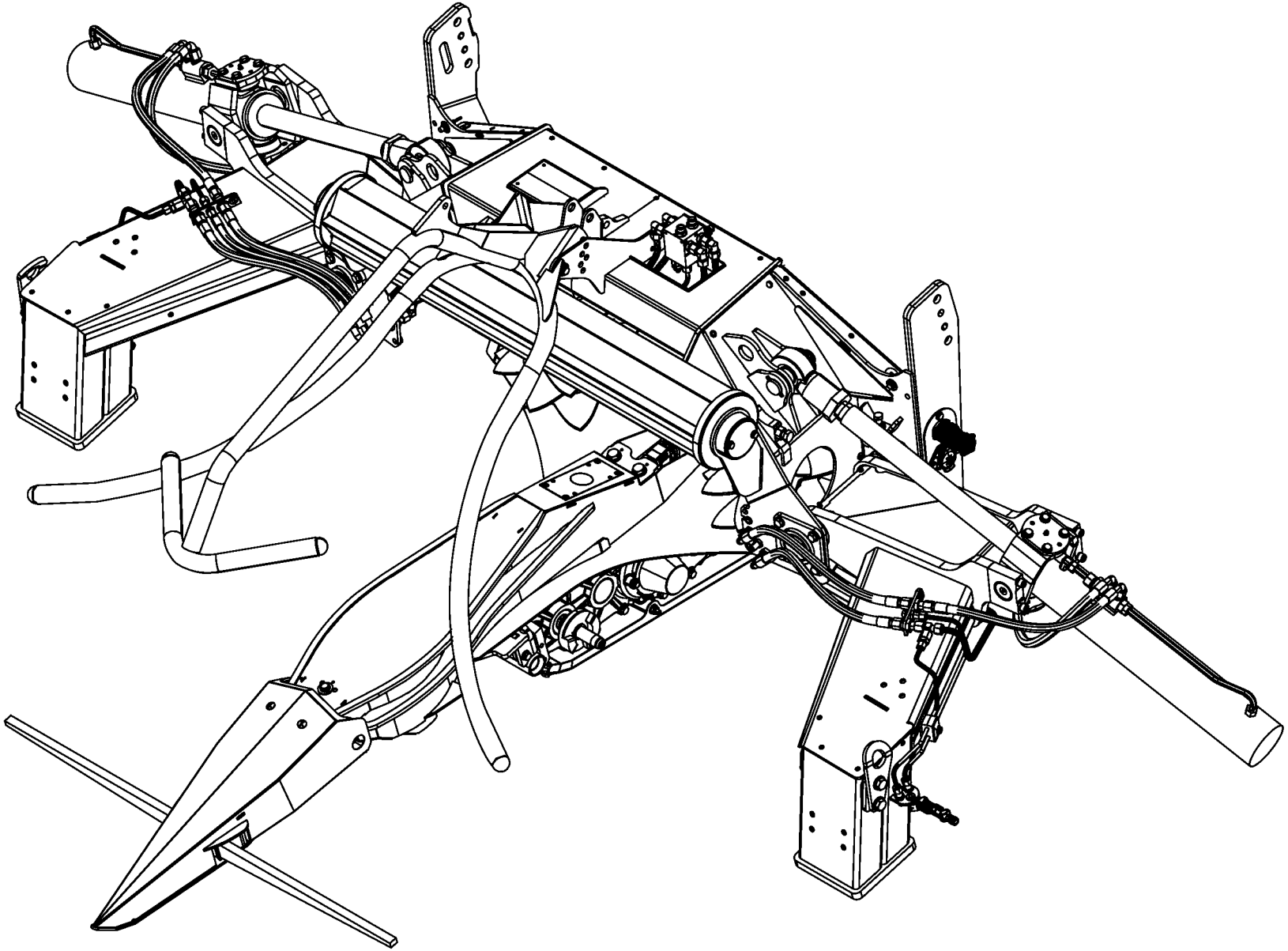

150 050 866 05 / 1.0

150 440 190 01

-----ADAPTERRAHMEN MONTIERT
-----ADAPTER FRAME ASSEMBELD
-----ARMATURE D' ADAPTEURE ASSEMBLÉE

1026400 -

150 050 866 05

150 440 190 1 **1.0**

Pos.	ID-Nr.	Benennung	Description	Description	Masch.-Nr-	EC 450-2	EC 600-2	EC 750-2				Bemerkung/Remarks/Remarque
1						.	.	.				

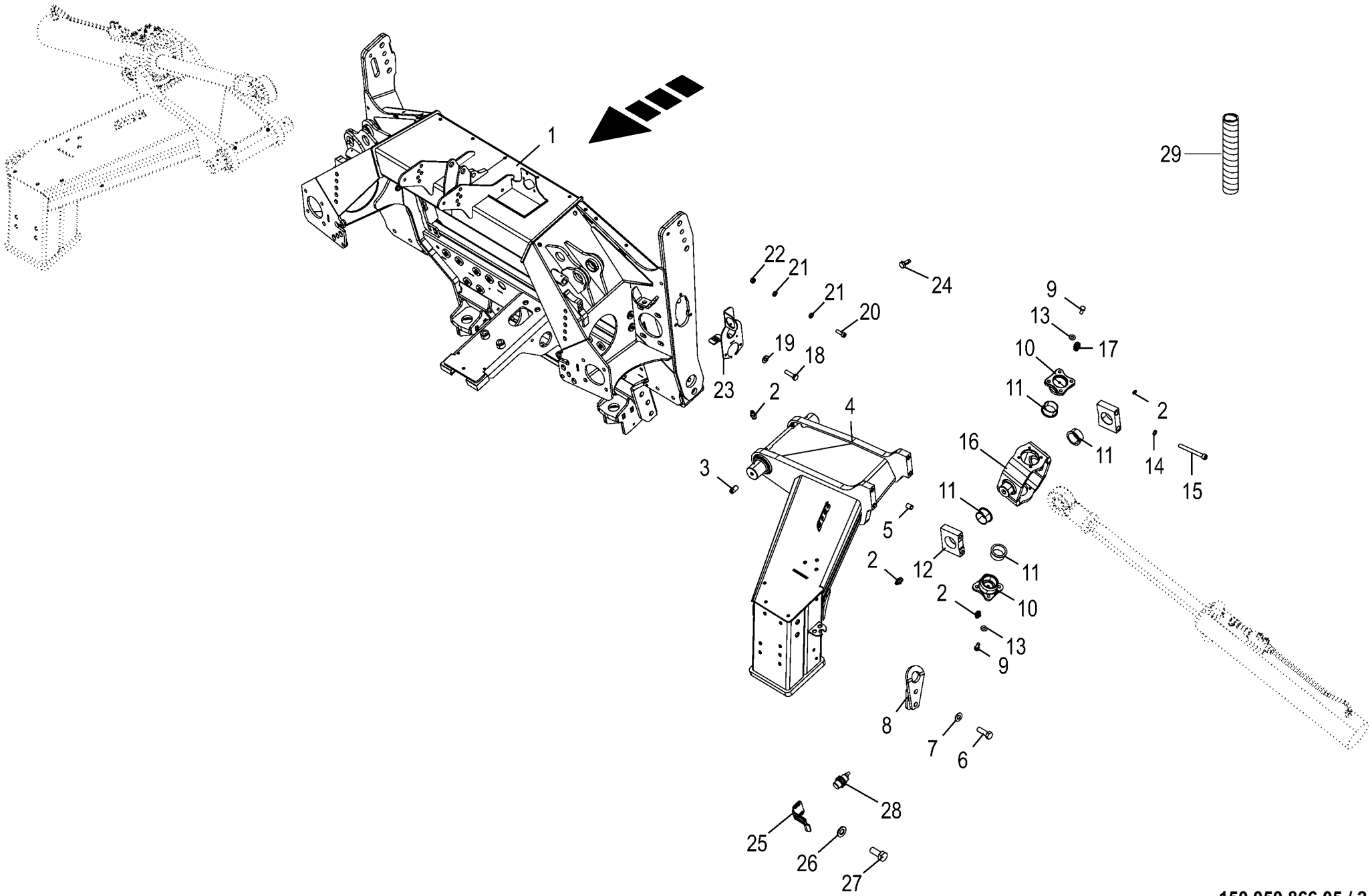

150 050 866 05 / 2.0

150 440 205 07

Adapterrahmen / Ausleger
Adapter frame / Cantilever
Armature d'adapteue / Cantilever

1026400 -

150 050 866 05

150 440 205 7 **2.0**

Pos.	ID-Nr.	Benennung	Description	Description	Masch.-Nr-	EC 450-2	EC 600-2	EC 750-2				Bemerkung/Remarks/Remarque
1	20 096 242 5	Adapterrahmen		Cadre adaptateur		1	1	1				
2	00 919 105 0	Kegelschmiernippel	Grease niple	Graisseur à cone		3	3	3				AM 8 X 1
3	00 905 924 0	Gewindestift	Threaded pin	Goujon fileté		4	4	4				M 8 X 16
4	20 096 426 3	Ausleger links	Left outrigger	Bras gauche		1	1	1				
	20 096 419 3	Ausleger rechts	Outrigger right	Bras droit		1	1	1				
5	00 912 507 1	Spannstift	Roll pin	Goupille de serrage		8	8	8				16 X 20
6	00 900 677 0	6kt-Schraube	Hex head bolt	Boulon tête hex		x	x	x				M 16 X 50
7	00 909 912 1	Sperrkantscheibe	Detent edged washer	Disque à bord d'arrêt		x	x	x				SKM 16
8	20 097 178 0	Kranlasche	Crane strap	Attache de grue		2	2	2				
9	00 900 636 0	6kt-Schraube	Hex head bolt	Boulon tête hex		x	x	x				M 10 X 25
10	20 293 569 0	Steckhülse	Cable sleeve	Embout		4	4	4				
11	90 002 770 0	Gleitlager Bundbuchs 45x50/ 58x26	Plain bearing 45x50/58x26	Palier lisse 45x50/58x26		8	8	8				
12	20 096 951 1	Zylinderschale	Cylindrical shell	Fixation de vérin		4	4	4				
13	00 909 909 1	Sperrkantscheibe	Detent edged washer	Disque à bord d'arrêt		x	x	x				SKM 10
14	00 909 911 0	Sperrkantscheibe	Detent edged washer	Disque à bord d'arrêt		x	x	x				SKZ 12
15	90 003 059 0	Zylindersch.I-6kt M12 x 110 ZLÜ	Cylinder screw hexagon socket M12 x 110	Vis cylind à six pans creux M12 x 110		x	x	x				
16	20 096 953 1	Kardangelenk	Universal joint	Joint de cardan		2	2	2				
17	00 919 106 0	Kegelschmiernippel	Grease niple	Graisseur à cone		1	1	1				BM 8 X 1
18	00 900 617 0	6kt-Schraube	Hex head bolt	Boulon tête hex		x	x	x				M 8 X 30
19	00 909 908 1	Sperrkantscheibe	Detent edged washer	Disque à bord d'arrêt		x	x	x				SKM 8
20	00 903 745 0	Zylinderschraube	Allen screw	Vis tête cylindrique		x	x	x				M 5 X 16
21	00 910 500 1	Scheibe	Washer	Rondelle		x	x	x				5,3 X 10 X 1
22	00 908 702 0	Sicherungsmutter	Locknut	Écrou hex		x	x	x				M 5
23	20 099 202 1	Steckerhalter	Plug holder	Support du connecteur		1	1	1				
24	90 002 882 0	6kt-Schraube M6x16 ZnNi, Gewindefurchend	Hexag head screw M6x16 zini self-tapping	Vis six pans M6x16 ZnNi, autotaraudeuse		x	x	x				
25	20 291 048 0	Sensorhalter 18mm Sensor - links und rechts	Sensor support 18 mm sensor - Left and right	Support de capteur 18mm capteur -gauche et droite		2	2	2				
26	90 000 588 0	Scheibe	Washer	Rondelle		x	x	x				8,4 X 17 X 1,6
27	00 900 614 0	6kt-Schraube	Hex head bolt	Boulon tête hex		x	x	x				M 8 X 20
28	20 084 921 0	Ind. Näherungsschalter Namur M18 5mm	Ind. proximity switch Namur M18 5mm	Capteur de proximité inductif Namur M18		2	2	2				
29	20 081 819 0	Wellschlauchschelle NW8,5 schraubbar	Corrugated hose clamp NW8,5 screwable	Collier du tuyau ondulé NW8,5 vissable		x	x	x				

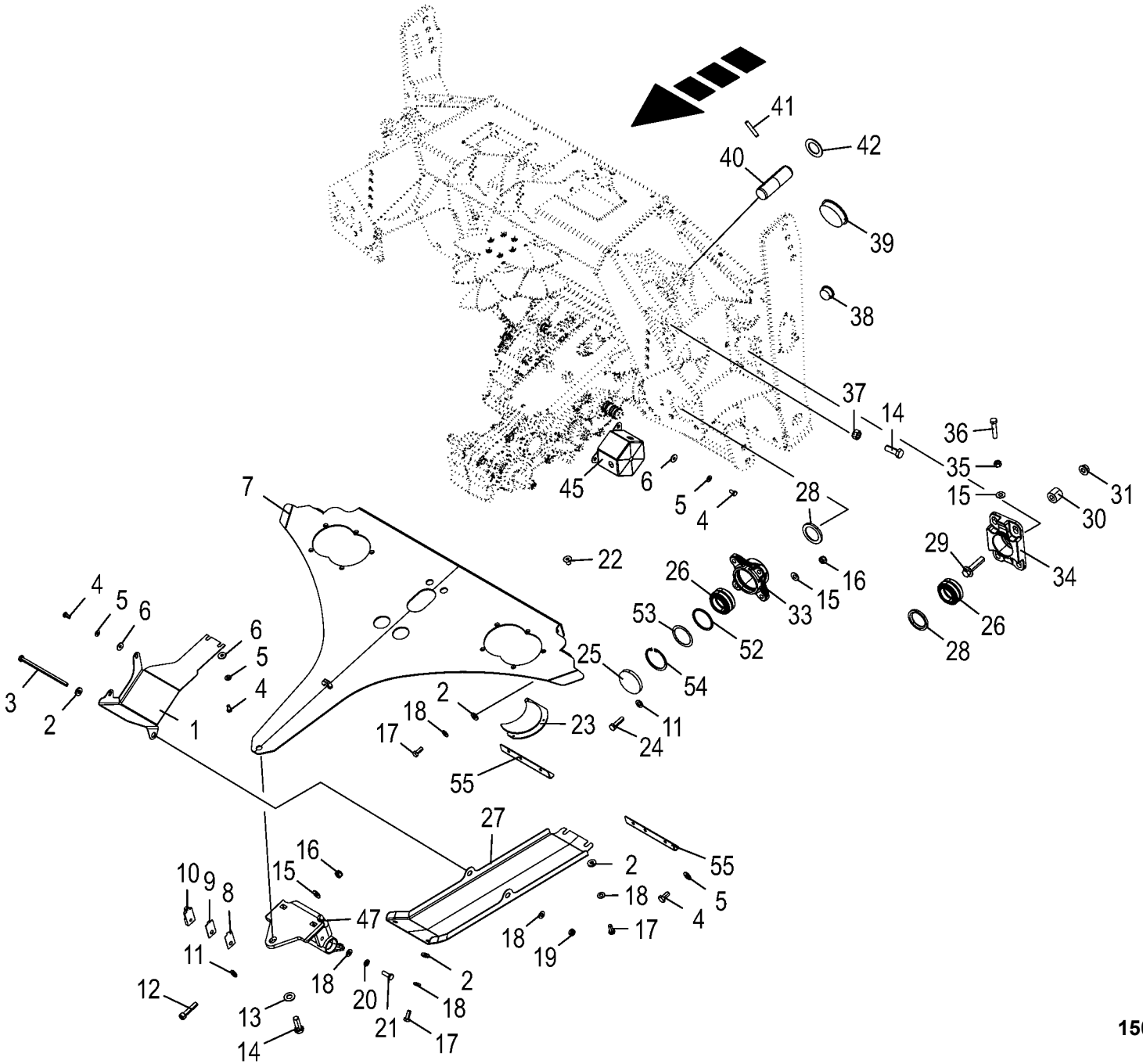

150 050 866 05 / 3.0

150 440 265 07

Anbauteile
Mounting parts
Pièces de montage

1026400 -

150 050 866 05

150 440 265 7 **3.0**

Pos.	ID-Nr.	Benennung	Description	Description	Masch.-Nr-	EC 450-2	EC 600-2	EC 750-2				Bemerkung/Remarks/Remarque
1	20 099 476 0	Schutzblech	Guard sheet	Tôle de protection		1	1	1				
2	00 910 361 1	Scheibe	Washer	Rondelle		x	x	x				10,5 X 25 X 4
3	00 900 347 0	6kt-Schraube	Hex head bolt	Boulon tête hex		x	x	x				M 10 X 190
4	00 900 612 0	6kt-Schraube	Hex head bolt	Boulon tête hex		x	x	x				M 8 X 16
5	00 909 908 1	Sperrkantscheibe	Detent edged washer	Disque à bord d'arrêt		x	x	x				SKM 8
6	00 910 603 0	Scheibe	Washer	Rondelle		x	x	x				8,4 X 24 X 2
7	20 099 419 0	Abdeckblech	Cover sheet	Tôle de capotage		1	1	1				
8	20 099 165 0	Distanzblech Klinke 1mm	Distance plate ratchet 1mm	Tôle d'écartement cliquet 1mm		2	2	2				
9	20 099 163 0	Distanzblech Klinke 2mm	Distance plate ratchet 2mm	Tôle d'écartement cliquet 2mm		2	2	2				
10	20 099 161 0	Klinkenanschlag	Ratchet stop	Butée de cliquet		2	2	2				
11	00 910 506 1	Scheibe	Washer	Rondelle		x	x	x				13 X 24 X 2,5
12	90 001 742 0	Zylinderschraube	Allen screw	Vis tête cylindrique		x	x	x				M12 X 55 -10.9
13	00 909 912 1	Sperrkantscheibe	Detent edged washer	Disque à bord d'arrêt		x	x	x				SKM 16
14	00 900 676 0	6kt-Schraube	Hex head bolt	Boulon tête hex		x	x	x				M 16 X 45
15	00 909 910 1	Sperrkantscheibe	Detent edged washer	Disque à bord d'arrêt		x	x	x				SKM 12
16	00 908 701 0	Sicherungsmutter	Locknut	Écrou hex		x	x	x				M 12
17	00 900 636 0	6kt-Schraube	Hex head bolt	Boulon tête hex		x	x	x				M 10 X 25
18	00 909 909 1	Sperrkantscheibe	Detent edged washer	Disque à bord d'arrêt		x	x	x				SKM 10
19	00 908 758 0	Sicherungsmutter	Locknut	Écrou hex		x	x	x				M 10
20	00 910 414 0	Scheibe	Washer	Rondelle		x	x	x				10,5 X 21 X 2
21	00 900 637 0	6kt-Schraube	Hex head bolt	Boulon tête hex		x	x	x				M 10 X 30
22	00 904 051 1	Senkschraube	Countersunkscrew	Vis à tête fraisée		x	x	x				M 6 X 10
23	20 097 003 0	Dichtblech innen, rechts	Sealing plate inside, right	Tôle d'étanchéité intérieur, droit		1	1	1				
	20 097 004 0	Dichtblech innen, links	Sealing plate inside, left	Tôle d'étanchéité intérieur, gauche		1	1	1				
24	00 901 451 0	6kt-Schraube	Hex head bolt	Boulon tête hex		x	x	x				M 12 X 45
25	90 000 426 0	Verschlussdeckel	Sealing cap	Couvercle de fermeture		1	1	1				Rd. 80 X 10
26	00 934 777 0	Radial-Gelenklager	Radial bearing	Palier radial		4	4	4				GE 50 HO-2RS
27	20 099 475 0	Schutzblech	Guard sheet	Tôle de protection		1	1	1				
28	20 096 877 0	Distanzring	Spacer ring	Bague entretoise		2	2	2				
29	90 003 379 0	6kt-Schraube m. Flansch M16 x 70	Hexagon head screw with flange M16 x 70	Vis six pans avec bride M16 x 70		x	x	x				
30	20 099 134 0	Distanzhülse	Spacer tube	Douille d'écartement		8	8	8				
31	90 002 529 0	Sicherungsmutter M16 ZLÜ RIPP-LOCK	Locknut M16	Écrou de blocage M16		x	x	x				
32	00 910 904 0	Passscheibe	Shim ring	Rondelle d'ajustage		2	2	2				50 X 62 X 1,0
33	20 292 499 0	Flanschlager vorne	Flange-mounted bearing front	Palier à bride avant		2	2	2				
34	20 292 498 0	Flanschlager hinten	Flange-mounted bearing rear	Palier à bride arrière		2	2	2				
35	00 900 304 1	6kt-Schraube	Hex head bolt	Boulon tête hex		x	x	x				M 12 X 60

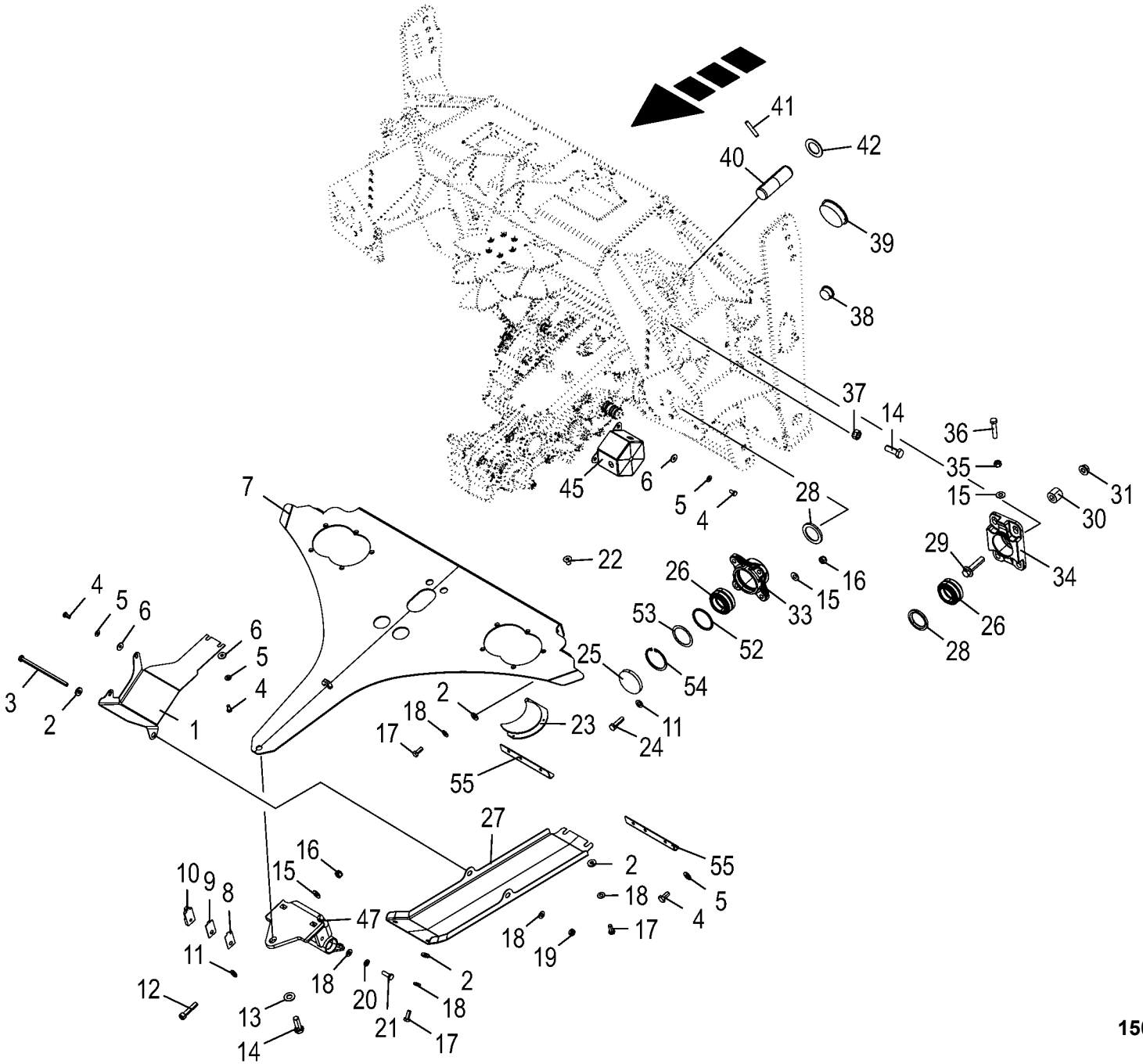

150 050 866 05 / 3.0

150 440 265 07

Anbauteile
Mounting parts
Pièces de montage

1026400 -

150 050 866 05

150 440 265 7 **3.0**

Pos.	ID-Nr.	Benennung	Description	Description	Masch.-Nr-	EC 450-2	EC 600-2	EC 750-2				Bemerkung/Remarks/Remarque
36	00 900 306 1	6kt-Schraube	Hex head bolt	Boulon tête hex		x	x	x				M 12 X 70
37	00 908 220 0	6kt-Mutter	Hex nut	Écrou hex		x	x	x				M 16
38	00 925 008 0	Verschlussstopfen	Sealing plug	Bouchon d'étanchéité		8	8	8				35,5/42 X 15/18
39	27 013 491 0	Verschl.-Stopfen 86/95x18	Sealing plug GPN300F42 86/ 95x18/21	Bouchon d'étanchéité 86/95x18		4	4	4				
40	20 096 336 1	Bolzen 40 X 131	Bolt 40 X 131	Boulon 40 X 131		2	2	2				
41	00 912 717 2	Spannstift	Roll pin	Goupille de serrage		4	4	4				10 X 55
42	20 013 298 0	Scheibe	Washer	Rondelle		2	2	2				40 X 63 X 2,5
45	20 099 494 1	Kupplungsschutz	Coupling protection	Protection d'accouplement		1	1	1				
47	20 291 090 0	Anschlagkante	Stop edge worked	Côté de butée		1	1	1				
52	20 291 014 0	Distanzring	Spacer ring	Bague entretoise		1	1	1				
53	00 911 004 0	Passscheibe	Shim ring	Rondelle d'ajustage		x	x	x				60 X 75 X 1,0
	00 911 003 0	Passscheibe	Shim ring	Rondelle d'ajustage		x	x	x				60 X 75 X 0,5
54	00 911 670 0	Sicherungsring	Circlip	Circlip		1	1	1				I 75 X 2,5
55	20 297 708 1	Verschleißblech Bl 2				2	2	2				

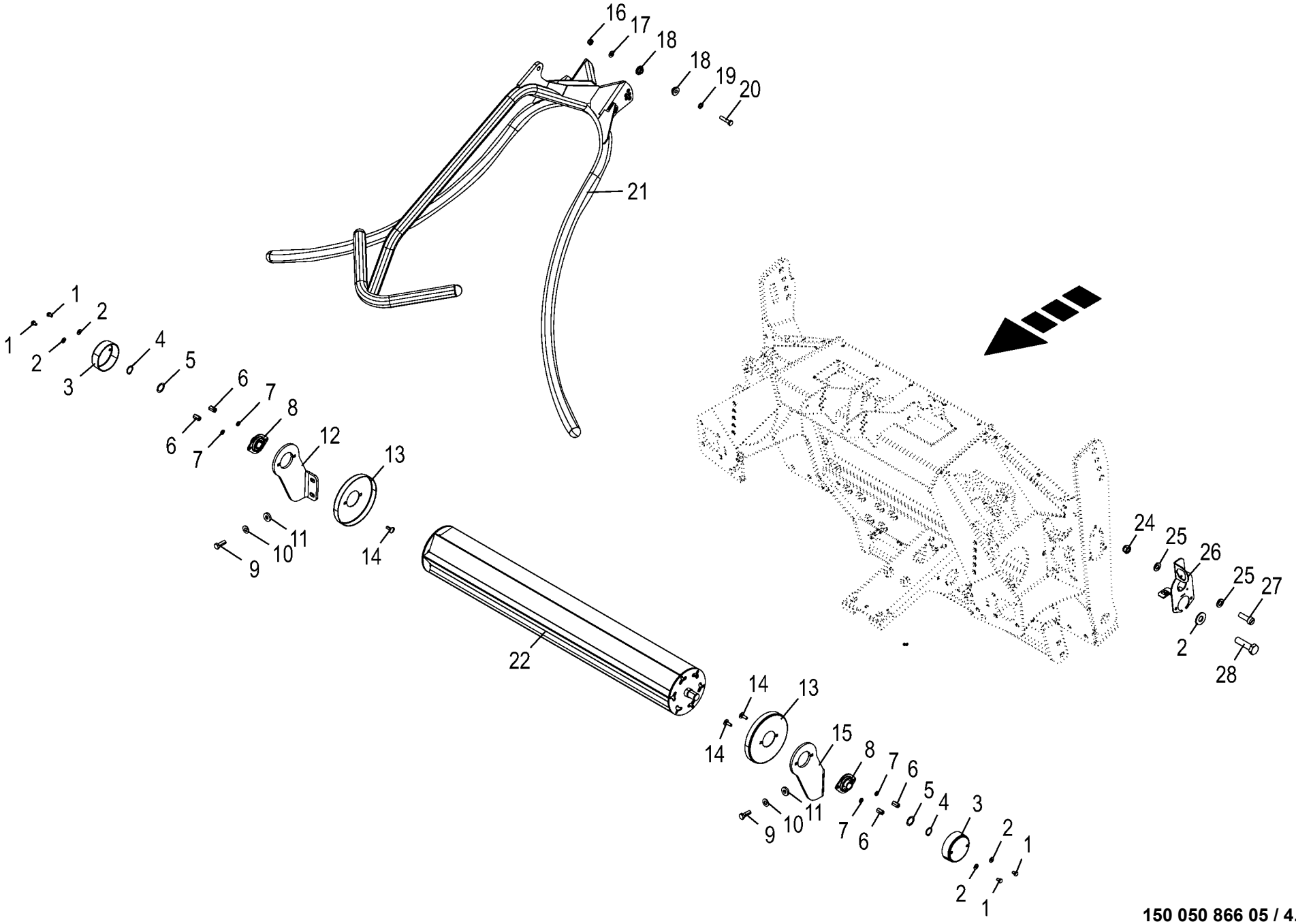

150 050 866 05 / 4.0

150 440 306 04

Anbauteile
Mounting parts
Pièces de montage

1026400 -

150 050 866 05

150 440 306 4 **4.0**

Pos.	ID-Nr.	Benennung	Description	Description	Masch.-Nr-	EC 450-2	EC 600-2	EC 750-2				Bemerkung/Remarks/Remarque
1	00 900 253 1	6kt-Schraube	Hex head bolt	Boulon tête hex		x	x	x				M 8 X 12
2	00 909 908 1	Sperrkantscheibe	Detent edged washer	Disque à bord d'arrêt		x	x	x				SKM 8
3	00 348 835 0	Schutztopf	Protecting cup	Pot de protection		2	2	2				Rd. 101
4	00 911 529 0	Sicherungsring	Circlip	Circlip		2	2	2				A 25 X 1,2
5	00 910 845 1	Passscheibe	Shim ring	Rondelle d'ajustage		x	x	x				25 X 35 X 2,0
	00 910 843 1	Passscheibe	Shim ring	Rondelle d'ajustage		x	x	x				25 X 35 X 0,5
	00 910 840 0	Passscheibe	Shim ring	Rondelle d'ajustage		x	x	x				25 X 35 X 0,1
6	00 908 058 0	6kt-Mutter	Hex nut	Écrou hex		x	x	x				M 8
7	00 910 413 0	Scheibe	Washer	Rondelle		x	x	x				8,4 X 17 X 1,6
8	00 934 012 0	Flanschlager	Flange bearing	Palier a bride		2	2	2				ASPFL 205
9	00 900 657 0	6kt-Schraube	Hex head bolt	Boulon tête hex		x	x	x				M 12 X 35
10	00 909 910 1	Sperrkantscheibe	Detent edged washer	Disque à bord d'arrêt		x	x	x				SKM 12
11	00 910 320 0	Scheibe	Washer	Rondelle		x	x	x				13 X 30 X 6
12	20 096 305 1	Rollenhalter rechts	Roll holder right	Support de rouleau droit		1	1	1				
13	27 006 379 0	Wickelschutz	Wrapping guard	Protecteur du système de liage		2	2	2				Rd. 188
14	00 904 732 2	Flachrundschraube	Coach bolt	Vis a tête bombée		x	x	x				M 8 X 25
15	20 096 306 1	Rollenhalter links	Roll holder left	Support de rouleau gauche		1	1	1				
16	00 908 758 0	Sicherungsmutter	Locknut	Écrou hex		x	x	x				M 10
17	00 909 909 1	Sperrkantscheibe	Detent edged washer	Disque à bord d'arrêt		x	x	x				SKM 10
18	00 352 613 0	Hülse	Bushing	Douille		4	4	4				11 X 30 X 12
19	00 910 414 0	Scheibe	Washer	Rondelle		x	x	x				10,5 X 21 X 2
20	90 004 197 0	6kt-Schraube M10 x 45	Hexagon head screw M10 x 45	Vis six pans M10 x 45		x	x	x				
21	20 099 101 0	Pflanzenteiler	Plant divider	Séparateur de plantes		1	1	1				
22	20 096 307 0	Walze	Roller	Rouleau		1	1	1				
24	00 908 702 0	Sicherungsmutter	Locknut	Écrou hex		x	x	x				M 5
25	00 910 500 1	Scheibe	Washer	Rondelle		x	x	x				5,3 X 10 X 1
26	20 099 202 1	Steckerhalter	Plug holder	Support du connecteur		1	1	1				
27	00 903 745 0	Zylinderschraube	Allen screw	Vis tête cylindrique		x	x	x				M 5 X 16
28	00 900 617 0	6kt-Schraube	Hex head bolt	Boulon tête hex		x	x	x				M 8 X 30

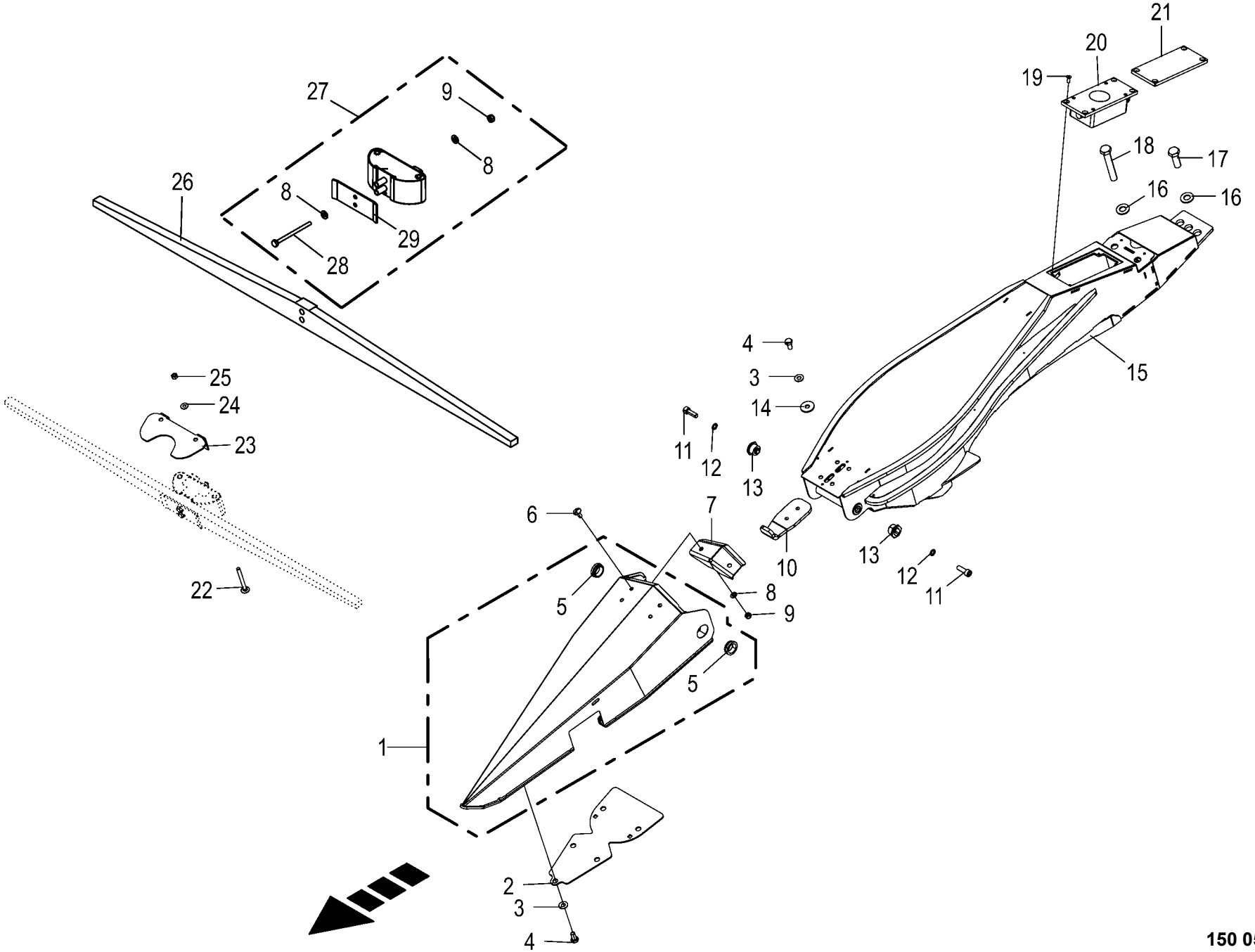

150 050 866 05 / 5.0

150 440 342 04

Mittelspitze -kpl. **Centre tip** **Pointe médiane**					1026400 -	EC 450-2	EC 600-2	EC 750-2				**150 050 866 05** 150 440 342 4 **5.0**
Pos.	ID-Nr.	Benennung	Description	Description	Masch.-Nr-							Bemerkung/Remarks/Remarque
1	20 298 138 0	Mittelspitze m. Buchsen				1	1	1				
2	20 296 262 0	Bodenplatte ohne Taster	Bottom plate w/o momentary switch	Plaque de fond sans palpeur		1	1	1				
3	00 909 909 1	Sperrkantscheibe	Detent edged washer	Disque à bord d'arrêt		x	x	x				SKM 10
4	00 900 634 0	6kt-Schraube	Hex head bolt	Boulon tête hex		x	x	x				M 10 X 20
5	20 092 768 1	Buchse	Bushing	Douille		x	x	x				25,5 X 35 X 11
6	00 905 231 1	Flachrundschraube	Coach bolt	Vis a tête bombée		x	x	x				M 8 X 20
7	20 297 181 0	Anlage				1	1	1				
8	00 910 413 0	Scheibe	Washer	Rondelle		x	x	x				8,4 X 17 X 1,6
9	00 908 706 0	Sicherungsmutter	Locknut	Écrou hex		x	x	x				M 8
10	20 099 411 0	Anschlagwinkel	Stop angle	Équerre de butée		1	1	1				
11	00 903 120 3	Zylinderschraube	Allen screw	Vis tête cylindrique		x	x	x				M 10 X 30 -12.9
12	00 909 907 0	Sperrkantscheibe	Detent edged washer	Disque à bord d'arrêt		x	x	x				SKZ 10
13	20 093 795 0	Lagerhülse	Bearing brushing	Douille de palier		2	2	2				10,2 X 25 X 22
14	00 910 353 0	Scheibe	Washer	Rondelle		x	x	x				11 X 34 X 3
15	20 096 909 3	Mittelteil	Central part	Partie centrale		1	1	1				
16	00 909 912 1	Sperrkantscheibe	Detent edged washer	Disque à bord d'arrêt		x	x	x				SKM 16
17	00 900 676 0	6kt-Schraube	Hex head bolt	Boulon tête hex		x	x	x				M 16 X 45
18	00 900 348 1	6kt-Schraube	Hex head bolt	Boulon tête hex		x	x	x				M 16 X 100
19	00 904 042 1	Senkschraube	Countersunkscrew	Vis à tête fraisée		x	x	x				M 6 X 16
20	20 083 309 2	ECU AutoScan kalibriert 2014/ 44	ECU Autoscan 3 1ST 2014/44	ECU Autoscan 3 1ST 2014/44		1	1	1				
21	20 096 915 0	Dichtplatte Autoscan	Sealing plate Autoscan	Plaque d'étanchéité Autoscan		1	1	1				
22	00 904 743 1	Flachrundschraube	Coach bolt	Vis a tête bombée		x	x	x				M 8 X 80
23	20 298 139 0	Schutz		Protection		1	1	1				
24	00 909 908 1	Sperrkantscheibe	Detent edged washer	Disque à bord d'arrêt		x	x	x				SKM 8
25	00 908 210 0	6kt-Mutter	Hex nut	Écrou hex		x	x	x				M 8
26	20 083 099 1	Paddel für TAC Sensor 200-1200mm	Paddle for TAC sensor 200-1200mm	Ailette pour capteur TAC 200-1200mm		1	1	1				
27	20 083 098 0	Sensor TAC 200-1200mm	TAC sensor 200-1200mm	Capteur TAC 200-1200mm		1	1	1				
28	00 901 054 2	6kt-Schraube	Hex head bolt	Boulon tête hex		x	x	x				M 8 X 100
29	90 002 403 0	Abdeckwinkel für Sensor	Cover angle for sensor	Equerre de capotage p. capteur		1	1	1				

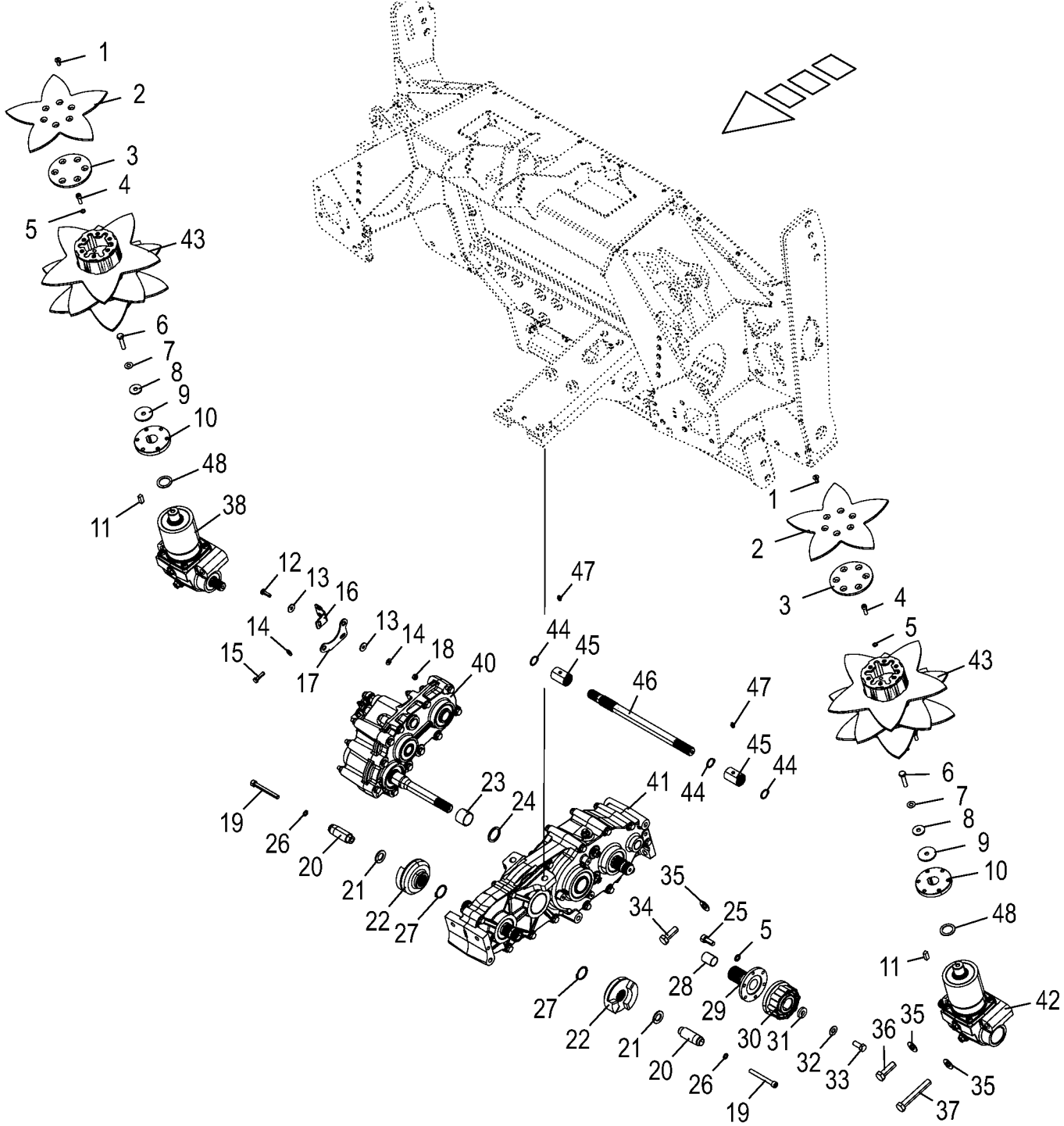

150 050 866 05 / 6.0

150 440 371 03

Antriebsstrang
Central driveline
Entraînement central

1026400 -

150 050 866 05

150 440 371 3 **6.0**

Pos.	ID-Nr.	Benennung	Description	Description	Masch.-Nr-	EC 450-2	EC 600-2	EC 750-2				Bemerkung/Remarks/Remarque
1	90 001 620 0	Senkschraube Torx M8 x 25 ZnNi	Countersunk screw Torx M8 x 25 ZnNi	Vis à tête fraisée Torx M8 x 25 ZnNi		x	x	x				
2	20 097 920 1	Förderstern D=300mm -optional	Star-shaped conveyor D=300mm - optional	Transporteur étoilé D=300mm - optionnel		2	2	2				
3	20 098 665 0	Deckel Förderstern 3-teilig	Cover star-shaped conveyor 3 parts	Couv. transporteur étoilé 3 pièces		2	2	2				
4	00 903 077 1	Zylinderschraube	Allen screw	Vis tête cylindrique		x	x	x				M 8 X 25
5	00 909 903 0	Sperrkantscheibe	Detent edged washer	Disque à bord d'arrêt		x	x	x				SKZ 8
6	00 900 303 0	6kt-Schraube	Hex head bolt	Boulon tête hex		x	x	x				M 10 X 45
7	00 909 909 1	Sperrkantscheibe	Detent edged washer	Disque à bord d'arrêt		x	x	x				SKM 10
8	00 910 353 0	Scheibe	Washer	Rondelle		x	x	x				11 X 34 X 3
9	00 214 085 0	Scheibe	Washer	Rondelle		2	2	2				Rd. 50 X 4
10	20 098 667 0	Adapternabe Förderstern Rd 105 x 31	Adapter hub feed star Rd 105 x 31	Moy. d'adapt. étoile de conv. Rd 105 x31		2	2	2				
11	00 915 105 0	Passfeder	Fit-in key	Clavette		2	2	2				B 10 X 8 X 25
12	00 900 616 0	6kt-Schraube	Hex head bolt	Boulon tête hex		x	x	x				M 8 X 25
13	00 910 603 0	Scheibe	Washer	Rondelle		x	x	x				8,4 X 24 X 2
14	00 909 908 1	Sperrkantscheibe	Detent edged washer	Disque à bord d'arrêt		x	x	x				SKM 8
15	00 900 617 0	6kt-Schraube	Hex head bolt	Boulon tête hex		x	x	x				M 8 X 30
16	20 099 218 0	Haltewinkel	Support bracket	Angle de fixation		1	1	1				
17	20 099 216 0	Halteplatte	Holding plate	Plaque de fixation		1	1	1				
18	00 908 706 0	Sicherungsmutter	Locknut	Écrou hex		x	x	x				M 8
19	90 001 206 0	Zylinderschraube	Allen screw	Vis tête cylindrique		x	x	x				M 10 X 90
20	20 098 610 0	Zentrierzapfen Rd 30	Centring pin Rd 30	Ergot de centrage Rd 30		2	2	2				
21	90 000 512 0	Scheibe	Washer	Rondelle		x	x	x				21 X 37 X 3
22	20 096 831 1	Klappkupplung kurz	Retractable coupling short	Accouplement articulé cou.		2	2	2				
23	00 934 925 0	Lagerbuchse	Bearing bush	Coussinet		1	1	1				35 X 39 X 30
24	00 910 727 1	Stützscheibe	Supporting disc	Rondelle diélectrique		1	1	1				S 35 X 45 X 2,5
25	00 903 075 1	Zylinderschraube	Allen screw	Vis tête cylindrique		x	x	x				M 8 X 20
26	00 909 907 0	Sperrkantscheibe	Detent edged washer	Disque à bord d'arrêt		x	x	x				SKZ 10
27	00 911 541 0	Sicherungsring	Circlip	Circlip		x	x	x				A 35 X 1,5
28	00 934 554 0	Lagerbuchse	Bearing bush	Coussinet		1	1	1				25 X 28 X 35
29	20 099 546 1	Kupplung Hohlwelle	Coupling hollow shaft Rd 105	Accouplement arbre creux Rd 105		1	1	1				
30	27 017 184 0	Sperrkörperkupplung EK31B 150Nm	Ratchet clutch EK31B 150NMR	Accouplement à blocage EK31B 150000006		1	1	1				
31	00 910 320 0	Scheibe	Washer	Rondelle		x	x	x				13 X 30 X 6
32	00 909 910 1	Sperrkantscheibe	Detent edged washer	Disque à bord d'arrêt		x	x	x				SKM 12
33	00 900 656 0	6kt-Schraube	Hex head bolt	Boulon tête hex		x	x	x				M 12 X 30

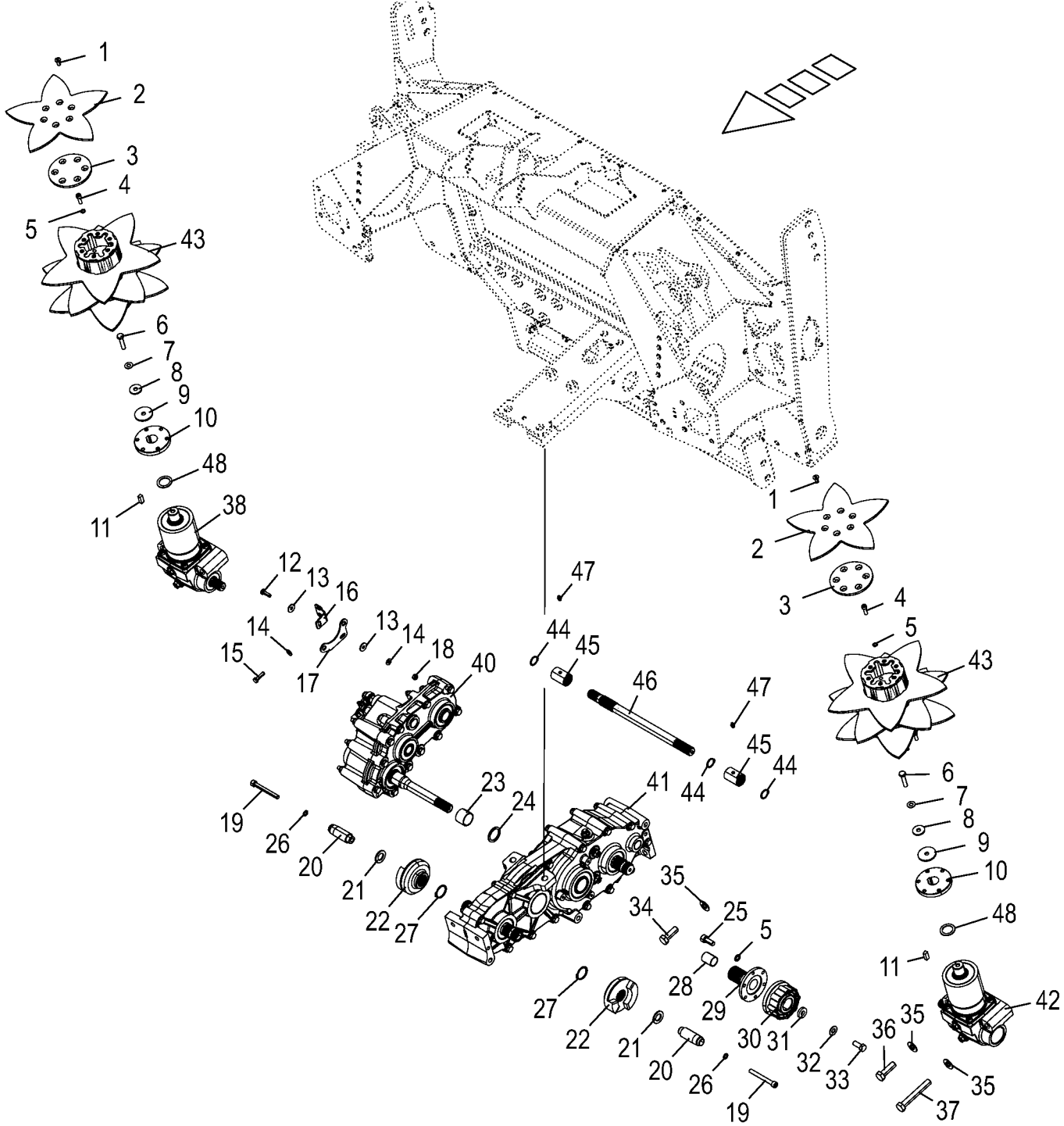

150 050 866 05 / 6.0

150 440 371 03

Antriebsstrang
Central driveline
Entraînement central

1026400 -

150 050 866 05

150 440 371 3 **6.0**

Pos.	ID-Nr.	Benennung	Description	Description	Masch.-Nr-	EC 450-2	EC 600-2	EC 750-2				Bemerkung/Remarks/Remarque
34	00 900 676 0	6kt-Schraube	Hex head bolt	Boulon tête hex		x	x	x				M 16 X 45
35	00 909 912 1	Sperrkantscheibe	Detent edged washer	Disque à bord d'arrêt		x	x	x				SKM 16
36	00 900 677 0	6kt-Schraube	Hex head bolt	Boulon tête hex		x	x	x				M 16 X 50
37	00 901 142 1	6kt-Schraube	Hex head bolt	Boulon tête hex		x	x	x				M 16 X 110
38	20 098 535 0	Walzengetriebe re. mont.	Roller gearbox right assembl.	Boîte des rouleaux dr. assembl.		1	1	1				
40	20 098 538 0	Walzenschaltgetriebe mont.	Roller shifting gear assembl.	Boîte de vitesses des rouleaux assembl.		1	1	1				
41	20 098 514 1	Hauptgetriebe mont.	Main gearbox assembled	Boîte de vitesses principale assembl.		1	1	1				
42	20 098 537 0	Walzengetriebe li. mont.	Roller gearbox left assembl.	Boîte des rouleaux ga. assembl.		1	1	1				
43	20 097 918 3	Förderstern 3-reihig	Star-shaped conveyor 3 rows	Transporteur étoilé 3 rangées		2	2	2				
44	90 002 076 0	Sicherungsring -580mm Kanal	Circlip -580mm Channel	Circlip -580mm Canal		3	3	3				A 25 X 1,2
	90 002 076 0	Sicherungsring -750mm Kanal	Circlip -750mm Channel	Circlip -750mm Canal		4	4	4				A 25 X 1,2
45	20 098 691 1	Schiebemuffe	Sliding sleeve	Manchon de glissement		2	2	2				
46	20 098 629 0	Zwischenwelle schmal Rd 30 - 580mm Kanal	Intermediate shaft small Rd 30 -580mm Channel	Arbre intermédiaire étroit Rd 30 -580mm Canal		1	1	1				
	20 098 630 0	Zwischenwelle breit Rd 30 - 750mm Kanal	Intermediate shaft wide Rd 30 -750mm Channel	Arbre intermédiaire large Rd 30 -750mm Canal		1	1	1				
47	00 919 105 0	Kegelschmiernippel	Grease niple	Graisseur à cone		2	2	2				AM 8 X 1
48	00 910 865 1	Passscheibe	Shim ring	Rondelle d'ajustage		x	x	x				30 X 42 X 2,0
	00 910 864 1	Passscheibe	Shim ring	Rondelle d'ajustage		x	x	x				30 X 42 X 1,0

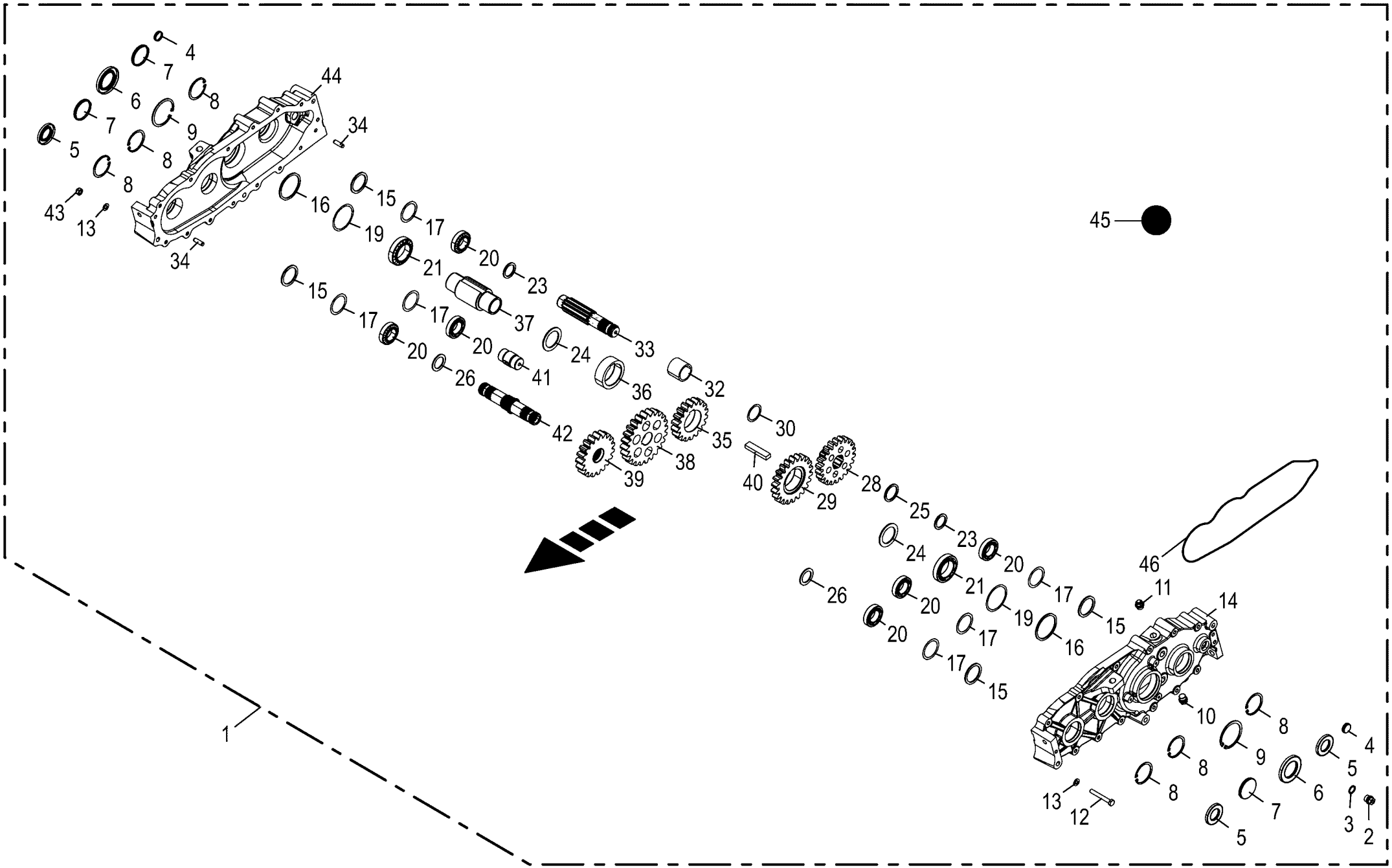

150 050 866 05 / 7.0

150 440 404 03

Hauptgetriebe
Main gearbox
Boîte de vitesses principal

1026400 -

150 050 866 05

150 440 404 3 **7.0**

Pos.	ID-Nr.	Benennung	Description	Description	Masch.-Nr-	EC 450-2	EC 600-2	EC 750-2				Bemerkung/Remarks/Remarque
1	20 098 514 1	Hauptgetriebe mont.	Main gearbox assembled	Boîte de vitesses principale assembl.		1	1	1				
2	00 906 010 1	Verschlussschraube	Screw plug	Bouchon fileté		2	2	2				M 18 X 1,5
3	00 937 727 0	Dichtring	Gasket ring	Bague d'étanchéité		3	3	3				A 18 X 24
4	90 002 749 0	Verschlussdeckel B 28 x 7 gummiert	Sealing cover B 28 x 7	Bouchon de fermeture B 28 x 7		2	2	2				
5	00 936 046 0	Radial-Wellendichtring	Radial-shaft sealing ring	Radial-bague d'étanchéité		3	3	3				AS 35 X 62 X 7
6	00 936 300 2	Radial-Wellendichtring	Radial-shaft sealing ring	Radial-bague d'étanchéité		2	2	2				AS 50 X 80 X 8
7	90 002 750 0	Verschlussdeckel B 62 x 7 gummiert	Sealing cover B 62 x 7	Bouchon de fermeture B 62 x 7		3	3	3				
8	00 911 659 0	Sicherungsring	Circlip	Circlip		6	6	6				62 X 2,0
9	00 911 673 0	Sicherungsring	Circlip	Circlip		2	2	2				80 X 2,5
10	27 001 067 0	Verschlussschraube	Screw plug	Bouchon fileté		1	1	1				M 18 X 1,5
11	27 008 972 0	Entlüftungsventil	Air bleed valve	Clapet de purge		1	1	1				M 18 X 1,5
12	00 901 447 0	6kt-Schraube	Hex head bolt	Boulon tête hex		x	x	x				M 10 X 140
	00 901 602 1	6kt-Schraube	Hex head bolt	Boulon tête hex		x	x	x				M 10 X 75
13	00 910 414 0	Scheibe	Washer	Rondelle		x	x	x				10,5 X 21 X 2
14	20 098 516 0	Hauptgetriebegehäuse links	Main gearbox housing left	Carter de boîte de vitesses principale		1	1	1				
15	90 000 428 0	Stützscheibe	Supporting disc	Rondelle diélectrique		x	x	x				50 X 62 X 3
16	90 001 226 0	Stützscheibe	Supporting disc	Rondelle diélectrique		x	x	x				S 70 X 80 X 3
17	00 910 905 1	Passscheibe	Shim ring	Rondelle d'ajustage		x	x	x				50 X 62 X 2,0
	00 910 904 0	Passscheibe	Shim ring	Rondelle d'ajustage		x	x	x				50 X 62 X 1,0
	00 910 903 0	Passscheibe	Shim ring	Rondelle d'ajustage		x	x	x				50 X 62 X 0,5
	00 910 902 0	Passscheibe	Shim ring	Rondelle d'ajustage		x	x	x				50 X 62 X 0,3
	00 910 900 0	Passscheibe	Shim ring	Rondelle d'ajustage		x	x	x				50 X 62 X 0,1
19	00 911 024 1	Passscheibe	Shim ring	Rondelle d'ajustage		x	x	x				70 X 80 X 1,0
	00 910 876 0	Passscheibe	Shim ring	Rondelle d'ajustage		x	x	x				70 X 80 X 0,5
20	00 932 175 0	Kegelrollenlager	Taper roller bearing	Roulement à rouleaux coniques		6	6	6				32007
21	00 932 177 0	Kegelrollenlager	Taper roller bearing	Roulement à rouleaux coniques		2	2	2				32010 X
23	20 098 622 0	Distanzring 35 x 46 x 3 35 x 46 x 3 Zn8	Spacer ring 35 x 46 x 3 A3G	Bague entretoise 35 x 46 x 3 A3G		2	2	2				
24	20 098 623 0	Scheibe 50,1 x 70 x 3 50,1 x 70 x 3 Zn8	Disc 50.1 x 70 x 3 A3G	Rondelle 50,1 x 70 x 3 A3G		2	2	2				
25	90 000 150 0	Stützscheibe	Supporting disc	Rondelle diélectrique		x	x	x				S 42 X 52 X 3
26	90 001 561 0	Stützscheibe	Supporting disc	Rondelle diélectrique		x	x	x				S 35 X 50 X 2,5
28	20 098 614 0	Stirnrad M=6 Z=22	Spur wheel M=6 Z=22	Pignon M=6 Z=22		1	1	1				
29	20 098 612 0	Stirnrad M=6 Z=22	Spur wheel M=6 Z=22	Pignon M=6 Z=22		1	1	1				

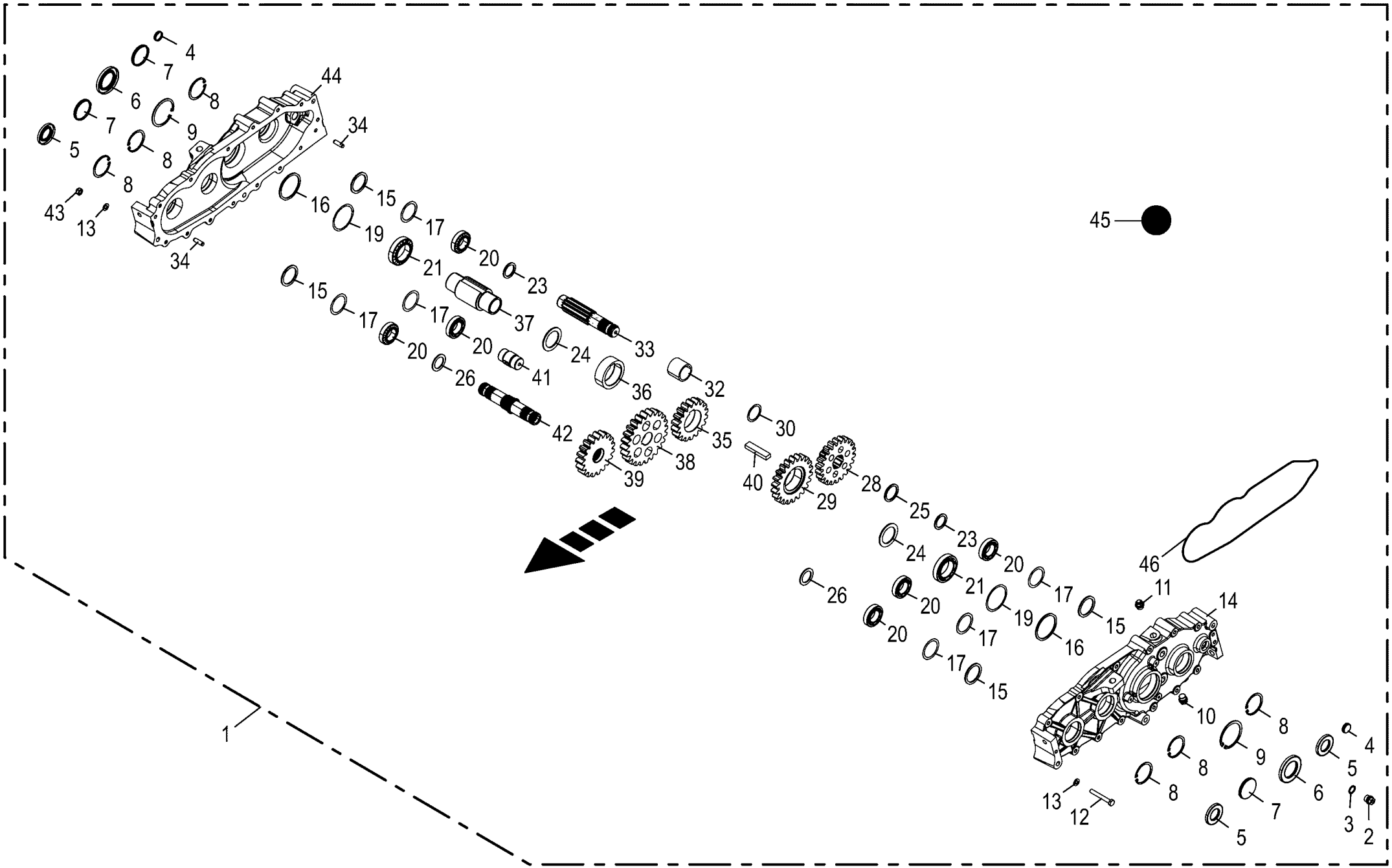

150 050 866 05 / 7.0

150 440 404 03

Hauptgetriebe
Main gearbox
Boîte de vitesses principal

1026400 -

150 050 866 05

150 440 404 3 **7.0**

Pos.	ID-Nr.	Benennung	Description	Description	Masch.-Nr-	EC 450-2	EC 600-2	EC 750-2				Bemerkung/Remarks/Remarque
30	00 910 884 1	Passscheibe	Shim ring	Rondelle d'ajustage		x	x	x				42 X 52 X 1,0
	00 910 883 1	Passscheibe	Shim ring	Rondelle d'ajustage		x	x	x				42 X 52 X 0,5
32	20 041 427 0	Buchse	Bushing	Douille		1	1	1				42 X 52 X 43
33	20 098 616 1	Eingangswelle 1 3/8", 21- teilig	Input shaft 1 3/8", 21 parts	Arbre d'entraînement 1 3/8", 21 pièces		1	1	1				
34	00 915 701 0	Zylinderstift	Cyl. pin	Goupille cyl.		2	2	2				A 10 X 32
35	20 098 613 0	Stirnrad M=6 Z=18	Spur wheel M=6 Z=18	Pignon M=6 Z=18		1	1	1				
36	20 098 624 0	Dis.-Buchse 65x85x28,5 mit Nut 65 x 85	Spacer bushing 65x85x28.5 w. nut 65 x 85	Douille d'écartement 65x85x28, 5		1	1	1				
37	20 098 617 0	Hohlwelle	Hollow shaft	Arbre creux		1	1	1				
38	20 098 604 0	Stirnrad M=6 Z=24	Spur wheel M=6 Z=24	Pignon M=6 Z=24		1	1	1				
39	20 098 595 0	Stirnrad M=6 Z=19	Spur wheel M=6 Z=19	Pignon M=6 Z=19		1	1	1				
40	90 002 746 0	Passfeder B 18 x 11 x 80	Fit-in key B 18 x 11 x 80	Ressort d'ajustage B 18 x 11 x 80		1	1	1				
41	20 098 618 0	Zwischenwelle Rd 40	Intermediate shaft Rd 40	Arbre intermédiaire Rd 40		1	1	1				
42	20 098 611 1	Ausgangswelle mit Zapf.w.- Profil. 1 3/8"	Output shaft with PTO profile 1 3/8"	Arbre sort. av. prof. prise force 1 3/8"		1	1	1				
43	00 908 758 0	Sicherungsmutter	Locknut	Écrou hex		x	x	x				M 10
44	20 098 517 0	Hauptgetriebegehäuse rechts	Main gearbox housing right	Carter de boîte de vitesses principale		1	1	1				
45	00 926 101 0	Getriebeöl -Id.-Nr.= 1ltr	Oil -Id.-no.= 1ltr	Huile -Id.-no.= 1ltr		1	1	1				
46	00 937 542 2	O-Ring	O-ring	Joint torique		1	1	1				440 X 4
47	00 915 100 0	Passfeder	Fit-in key	Clavette		1	1	1				A 10 X 8 X 20

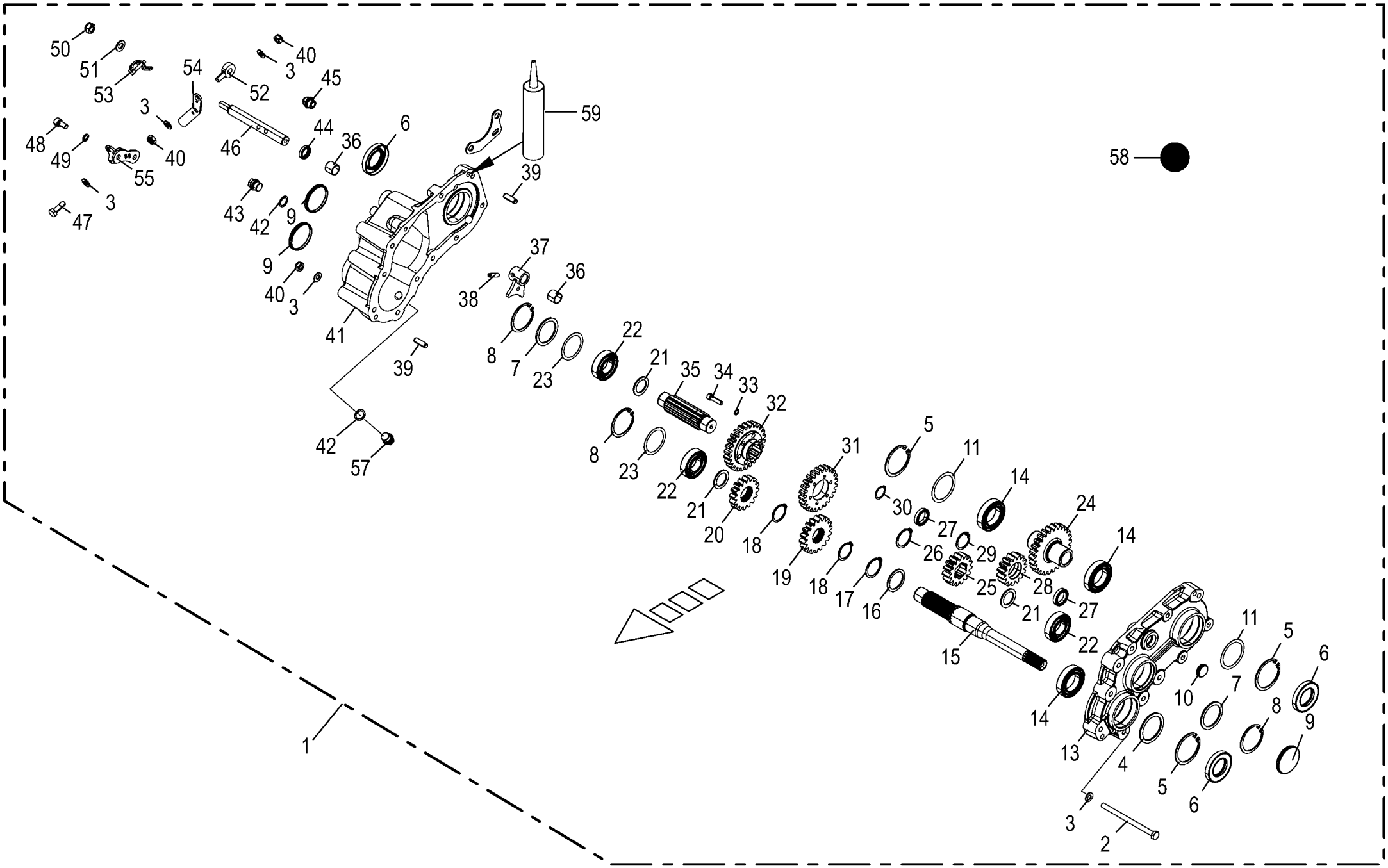

150 050 866 05 / 8.0

150 440 511 03

Walzenschaltgetriebe
Roller shifting gear
Boîte de vitesses des rouleaux

1026400 -

150 050 866 05

150 440 511 3 **8.0**

Pos.	ID-Nr.	Benennung	Description	Description	Masch.-Nr-	EC 450-2	EC 600-2	EC 750-2				Bemerkung/Remarks/Remarque
1	20 098 538 0	Walzenschaltgetriebe mont.	Roller shifting gear assembl.	Boîte de vitesses des rouleaux assembl.		1	1	1				
2	00 901 160 0	6kt-Schraube	Hex head bolt	Boulon tête hex		x	x	x				M 10 X 150
	00 901 438 0	6kt-Schraube	Hex head bolt	Boulon tête hex		x	x	x				M 10 X 80
	00 901 433 0	6kt-Schraube	Hex head bolt	Boulon tête hex		x	x	x				M 10 X 50
3	00 910 414 0	Scheibe	Washer	Rondelle		x	x	x				10,5 X 21 X 2
4	00 910 703 1	Stützscheibe	Supporting disc	Rondelle diélectrique		x	x	x				S 55 X 68 X 3,0
5	00 911 664 0	Sicherungsring	Circlip	Circlip		3	3	3				I 68 X 2,5
6	90 002 743 0	Radial-WDR AS 40 x 68 x 10	Rot. shaft seal. ring AS 40 x 68 x 10	Bague à lèvres en caoutchouc av. ressort		3	3	3				
7	00 910 735 3	Stützscheibe	Supporting disc	Rondelle diélectrique		x	x	x				S 50 X 62 X 3,0
8	00 911 659 0	Sicherungsring	Circlip	Circlip		3	3	3				62 X 2,0
9	90 002 750 0	Verschlussdeckel B 62 x 7 gummiert	Sealing cover B 62 x 7	Bouchon de fermeture B 62 x 7		3	3	3				
10	90 002 749 0	Verschlussdeckel B 28 x 7 gummiert	Sealing cover B 28 x 7	Bouchon de fermeture B 28 x 7		1	1	1				
11	00 910 815 0	Passscheibe	Shim ring	Rondelle d'ajustage		x	x	x				55 X 68 X 1,0
	00 910 814 0	Passscheibe	Shim ring	Rondelle d'ajustage		x	x	x				55 X 68 X 0,5
13	20 098 528 0	Deckel Walzenschaltgetriebe	Cover roller shifting gear	Couvercle boîte de vitesses des rouleaux		1	1	1				
14	00 930 108 0	R.KUGELLAGER 6008 625	BALL BEARNING 6008 625	ROULEMENT 6008		3	3	3				
15	20 098 626 0	Eingangswelle Rd 45	Input shaft Rd 45	Arbre d'entrée Rd 45		1	1	1				
16	00 910 730 0	Stützscheibe	Supporting disc	Rondelle diélectrique		x	x	x				S 40 X 50 X 2,5
17	00 911 545 0	Sicherungsring	Circlip	Circlip		1	1	1				A 40 X 1,75
18	00 911 541 0	Sicherungsring	Circlip	Circlip		3	3	3				A 35 X 1,5
19	20 098 647 0	Stirnrad M=4 Z=18	Spur wheel M=4 Z=18	Pignon M=4 Z=18		1	1	1				
20	20 098 645 0	Stirnrad M=4 Z=16	Spur wheel M=4 Z=16	Pignon M=4 Z=16		1	1	1				
21	00 910 702 1	Stützscheibe	Supporting disc	Rondelle diélectrique		x	x	x				S 30 X 42 X 2,5
22	00 930 136 0	Rillenkugellager	Grooved ball bearing	Roulement à gorge		3	3	3				6206
23	00 910 904 0	Passscheibe	Shim ring	Rondelle d'ajustage		x	x	x				50 X 62 X 1,0
	00 910 903 0	Passscheibe	Shim ring	Rondelle d'ajustage		x	x	x				50 X 62 X 0,5
24	20 098 651 0	Stirnrad M=4 Z=26	Spur wheel M=4 Z=26	Pignon M=4 Z=26		1	1	1				
25	20 098 650 0	Stirnrad M=4 Z=15	Spur wheel M=4 Z=15	Pignon M=4 Z=15		1	1	1				
26	00 911 510 0	Sicherungsring	Circlip	Circlip		1	1	1				A 38 X 1,75
27	90 002 742 0	Rillenkugellager 61805	Grooved ball bearing 61805	Roulement à billes rainuré 61805		2	2	2				
28	20 098 652 0	Stirnrad M=4 Z=15	Spur wheel M=4 Z=15	Pignon M=4 Z=15		1	1	1				
29	90 002 754 0	Sicherungsring 37 x 1,5	Retaining ring 37 x 1,5	Bague d'arrêt 37 x 1,5		1	1	1				
30	00 911 529 0	Sicherungsring	Circlip	Circlip		1	1	1				A 25 X 1,2

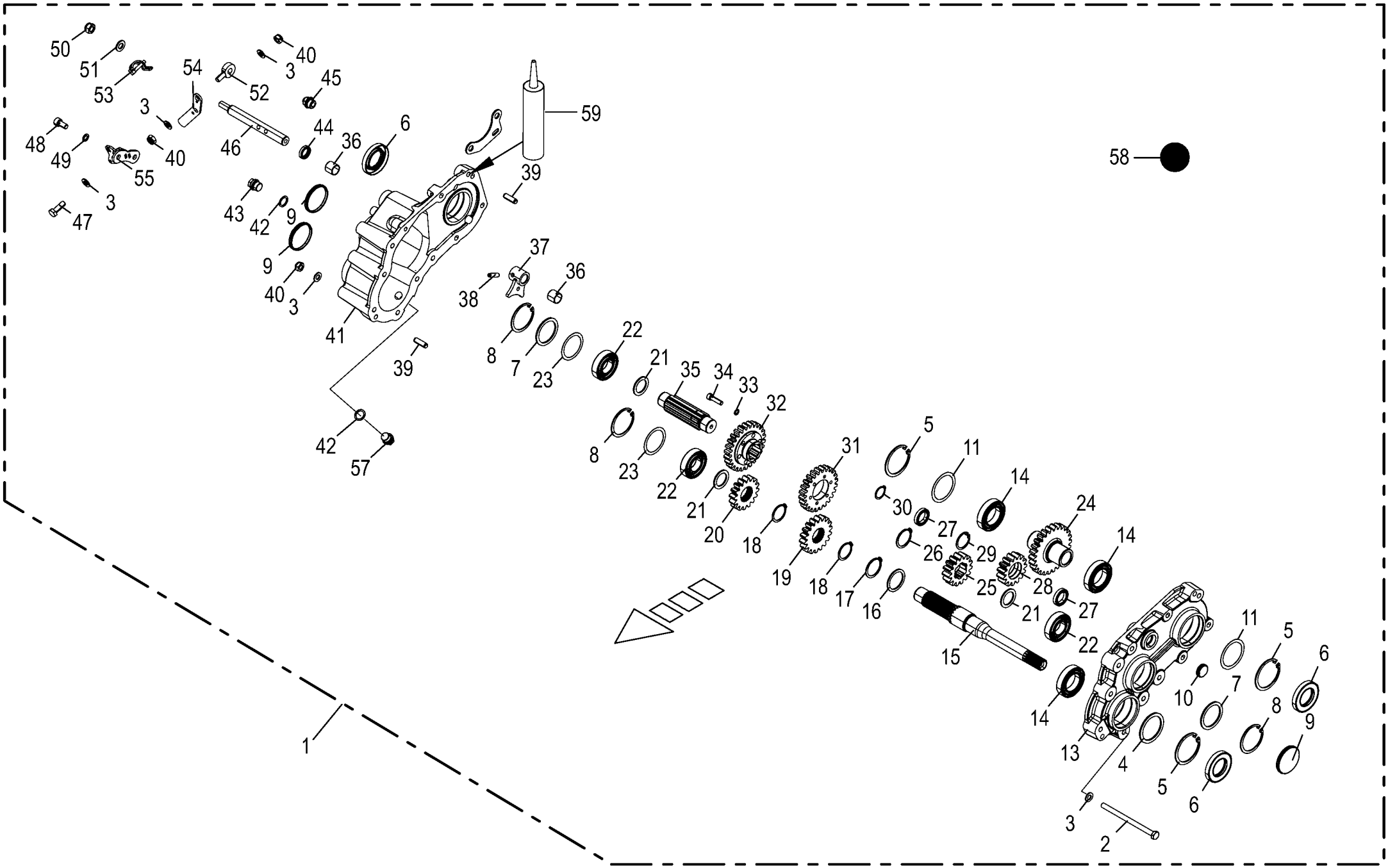

150 050 866 05 / 8.0

150 440 511 03

Walzenschaltgetriebe
Roller shifting gear
Boîte de vitesses des rouleaux

1026400 -

150 050 866 05

150 440 511 3 **8.0**

Pos.	ID-Nr.	Benennung	Description	Description	Masch.-Nr-	EC 450-2	EC 600-2	EC 750-2				Bemerkung/Remarks/Remarque
31	20 098 649 0	Stirnrad M=4 Z=24	Spur wheel M=4 Z=24	Pignon M=4 Z=24		1	1	1				
32	20 098 648 0	Stirnrad M=4 Z=26	Spur wheel M=4 Z=26	Pignon M=4 Z=26		1	1	1				
33	00 909 903 0	Sperrkantscheibe	Detent edged washer	Disque à bord d'arrêt		x	x	x				SKZ 8
34	90 002 524 0	Zylindersch.I-6kt M8 x 30 ZLÜ	Cylinder screw hexagon socket M8 x 30	Vis cylind à six pans creux M8 x 30 ZLÜ		x	x	x				
35	20 098 627 0	Welle Rd 42	Shaft Rd 42	Arbre Rd 42		1	1	1				
36	90 001 759 0	Lagerbuchse	Bearing bush	Coussinet		2	2	2				20 X 23 X 20
37	20 098 849 1	Schaltgabel Walzenschaltgetriebe	Shift fork roller gearbox	Fourche de comm. boîte vitesses roul.		1	1	1				
38	00 912 671 2	Spannstift	Roll pin	Goupille de serrage		1	1	1				8 X 30
39	00 915 701 0	Zylinderstift	Cyl. pin	Goupille cyl.		2	2	2				A 10 X 32
40	00 908 758 0	Sicherungsmutter	Locknut	Écrou hex		x	x	x				M 10
41	20 098 529 0	Gehäuse Walzenschaltgetriebe	Housing roller shifting gear	Carter boîte de vitesses des rouleaux		1	1	1				
42	00 937 727 0	Dichtring	Gasket ring	Bague d'étanchéité		3	3	3				A 18 X 24
43	00 906 010 1	Verschlussschraube	Screw plug	Bouchon fileté		2	2	2				M 18 X 1,5
44	27 004 302 1	Dichtring	Gasket ring	Bague d'étanchéité		1	1	1				20 X 28 X 6
45	27 008 972 0	Entlüftungsventil	Air bleed valve	Clapet de purge		1	1	1				M 18 X 1,5
46	20 098 832 1	Schaltstange 191 mm	Selector rod 191 m	Tige de commande 191 mm		1	1	1				
47	00 900 637 0	6kt-Schraube	Hex head bolt	Boulon tête hex		x	x	x				M 10 X 30
48	00 903 105 1	Zylinderschraube	Allen screw	Vis tête cylindrique		x	x	x				M 10 X 20
49	00 909 907 0	Sperrkantscheibe	Detent edged washer	Disque à bord d'arrêt		x	x	x				SKZ 10
50	00 908 701 0	Sicherungsmutter	Locknut	Écrou hex		x	x	x				M 12
51	00 910 506 1	Scheibe	Washer	Rondelle		x	x	x				13 X 24 X 2,5
52	20 099 533 0	Schaltkopf	Switch head	Tête de commutation		1	1	1				
53	90 002 026 0	Rohr-Klappstecker	Linch pin	Goupille clip		1	1	1				6 X 32
54	20 099 526 0	Schalthebel	Actuating lever	Levier de changement		1	1	1				
55	20 099 516 0	Halter	Support	Support		1	1	1				
56	20 099 216 0	Halteplatte	Holding plate	Plaque de fixation		1	1	1				
57	27 001 067 0	Verschlussschraube	Screw plug	Bouchon fileté		1	1	1				M 18 X 1,5
58	00 926 101 0	Getriebeöl -Id.-Nr.= 1ltr	Oil -Id.-no.= 1ltr	Huile -Id.-no.= 1ltr		0,3	0,3	0,3				
59	00 938 552 1	Universal-Dichtstoff - Silikonfrei	Universal-sealant -silicone- free	Universellement mastic - dégagé de silicone		x	x	x				250 ml

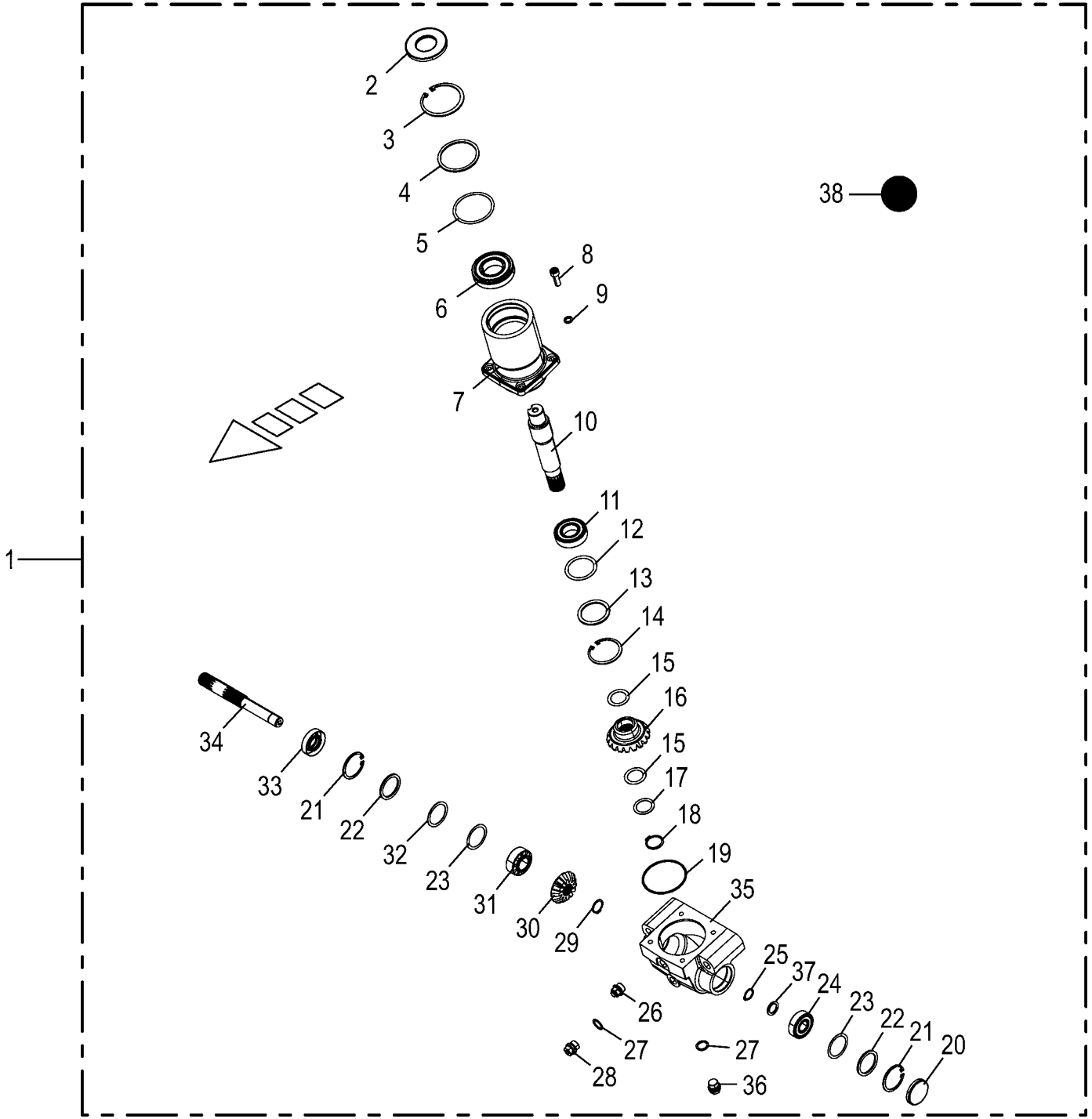

150 050 866 05 / 9.0

150 440 730 02

Walzengetriebe -links
Roller gearbox -left
Réducteur des rouleaux -gauche

1026400 -

150 050 866 05

150 440 730 2 **9.0**

Pos.	ID-Nr.	Benennung	Description	Description	Masch.-Nr-	EC 450-2	EC 600-2	EC 750-2				Bemerkung/Remarks/Remarque
1	20 098 537 0	Walzengetriebe li. mont.	Roller gearbox left assembl.	Boîte des rouleaux ga. assembl.		1	1	1				
2	90 000 506 0	Radial-Wellendichtring	Radial-shaft sealing ring	Radial-bague d'étanchéité		1	1	1				AS 40 X 80 X 7
3	00 911 673 0	Sicherungsring	Circlip	Circlip		1	1	1				80 X 2,5
4	90 001 226 0	Stützscheibe	Supporting disc	Rondelle diélectrique		x	x	x				S 70 X 80 X 3
5	00 911 024 1	Passscheibe	Shim ring	Rondelle d'ajustage		x	x	x				70 X 80 X 1,0
	00 910 876 0	Passscheibe	Shim ring	Rondelle d'ajustage		x	x	x				70 X 80 X 0,5
6	00 930 326 0	Rillenkugellager	Grooved ball bearing	Roulement à gorge		1	1	1				6208 N 2RS
7	20 098 533 0	Hals Walzengetriebe	Neck roller gearbox	Boîte des rouleaux		1	1	1				
8	00 903 108 2	Zylinderschraube	Allen screw	Vis tête cylindrique		x	x	x				M 10 X 30 -10.9
9	00 909 907 0	Sperrkantscheibe	Detent edged washer	Disque à bord d'arrêt		x	x	x				SKZ 10
10	20 098 632 0	Ausgangswelle Walzengetriebe	Output shaft roller gearbox	Arbre de sortie boîte des rouleaux		1	1	1				
11	00 930 536 1	Rillenkugellager	Grooved ball bearing	Roulement à gorge		1	1	1				6206 2RS
12	00 910 903 0	Passscheibe	Shim ring	Rondelle d'ajustage		x	x	x				50 X 62 X 0,5
13	00 910 735 3	Stützscheibe	Supporting disc	Rondelle diélectrique		x	x	x				S 50 X 62 X 3,0
14	00 911 659 0	Sicherungsring	Circlip	Circlip		1	1	1				62 X 2,0
15	00 910 864 1	Passscheibe	Shim ring	Rondelle d'ajustage		x	x	x				30 X 42 X 1,0
16	20 098 690 0	Kegelrad M=4,5 Z=18	Bevel gear M=4,5 Z=18	Roue conique M=4,5 Z=18		1	1	1				
17	90 001 810 0	Passscheibe	Shim ring	Rondelle d'ajustage		x	x	x				30 X 40 X 1
18	00 911 535 1	Sicherungsring	Circlip	Circlip		1	1	1				A 30 X 1,5
19	00 937 514 0	O-Ring	O-ring	Joint torique		1	1	1				80 X 3
20	90 001 447 0	Verschlussdeckel	Sealing cap	Couvercle de fermeture		1	1	1				52 X 7
21	00 911 651 0	Sicherungsring	Circlip	Circlip		2	2	2				I 52 X 2,0
22	90 000 150 0	Stützscheibe	Supporting disc	Rondelle diélectrique		x	x	x				S 42 X 52 X 3
23	00 910 883 1	Passscheibe	Shim ring	Rondelle d'ajustage		x	x	x				42 X 52 X 0,5
	00 910 882 1	Passscheibe	Shim ring	Rondelle d'ajustage		x	x	x				42 x 52 x 0,3
	90 000 204 0	Passscheibe	Shim ring	Rondelle d'ajustage		x	x	x				42 x 52 x 0,1
24	00 930 261 0	Rillenkugellager	Grooved ball bearing	Roulement à gorge		1	1	1				6304 2RS
25	00 911 522 1	Sicherungsring	Circlip	Circlip		1	1	1				20 X 1,2
26	27 008 972 0	Entlüftungsventil	Air bleed valve	Clapet de purge		1	1	1				M 18 X 1,5
27	00 937 727 0	Dichtring	Gasket ring	Bague d'étanchéité		2	2	2				A 18 X 24
28	00 906 010 1	Verschlussschraube	Screw plug	Bouchon fileté		1	1	1				M 18 X 1,5
29	90 002 076 0	Sicherungsring	Circlip	Circlip		1	1	1				A 25 X 1,2
30	20 098 688 0	Kegelrad M=4,5 Z=13	Bevel gear M=4,5 Z=13	Roue conique M=4,5 Z=13		1	1	1				
31	00 932 144 0	KEGELROLLENL.33205 D 720	TAPER ROLER BEARING 33205	ROULEM. A ROULEAUX CONIQUES		1	1	1				
32	00 910 884 1	Passscheibe	Shim ring	Rondelle d'ajustage		x	x	x				42 X 52 X 1,0
	00 910 882 1	Passscheibe	Shim ring	Rondelle d'ajustage		x	x	x				42 x 52 x 0,3
	90 000 204 0	Passscheibe	Shim ring	Rondelle d'ajustage		x	x	x				42 x 52 x 0,1

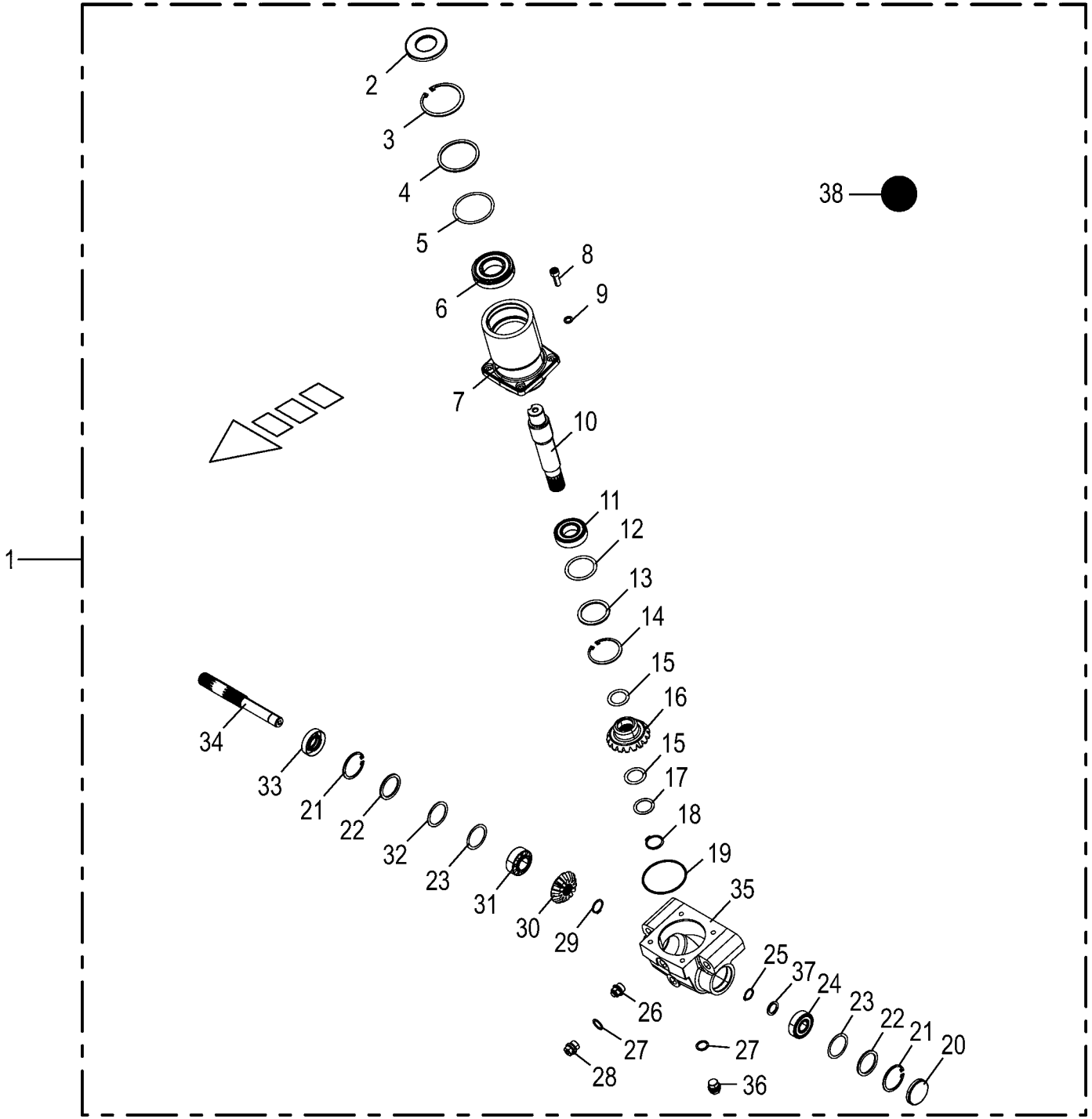

150 050 866 05 / 9.0

150 440 730 02

Walzengetriebe -links
Roller gearbox -left
Réducteur des rouleaux -gauche

1026400 -

150 050 866 05

150 440 730 2 **9.0**

Pos.	ID-Nr.	Benennung	Description	Description	Masch.-Nr-	EC 450-2	EC 600-2	EC 750-2				Bemerkung/Remarks/Remarque
33	00 936 611 0	Radial-Wellendichtring	Radial-shaft sealing ring	Radial-bague d'étanchéité		1	1	1				25 X 52 X 12
34	20 098 631 0	Eingangswelle	Drive shaft	Arbre d'entraînement		1	1	1				
35	20 098 534 0	Gehäuse Walzengetriebe	Housing roller gearbox	Carter boîte des rouleaux		1	1	1				
36	27 001 067 0	Verschlussschraube	Screw plug	Bouchon fileté		1	1	1				M 18 X 1,5
37	00 910 718 1	Stützscheibe	Supporting disc	Rondelle diélectrique		x	x	x				S 20 X 28 X 2,0
38	00 926 101 0	Getriebeöl -Id.-Nr.= 1ltr	Oil -Id.-no.= 1ltr	Huile -Id.-no.= 1ltr		x	x	x				

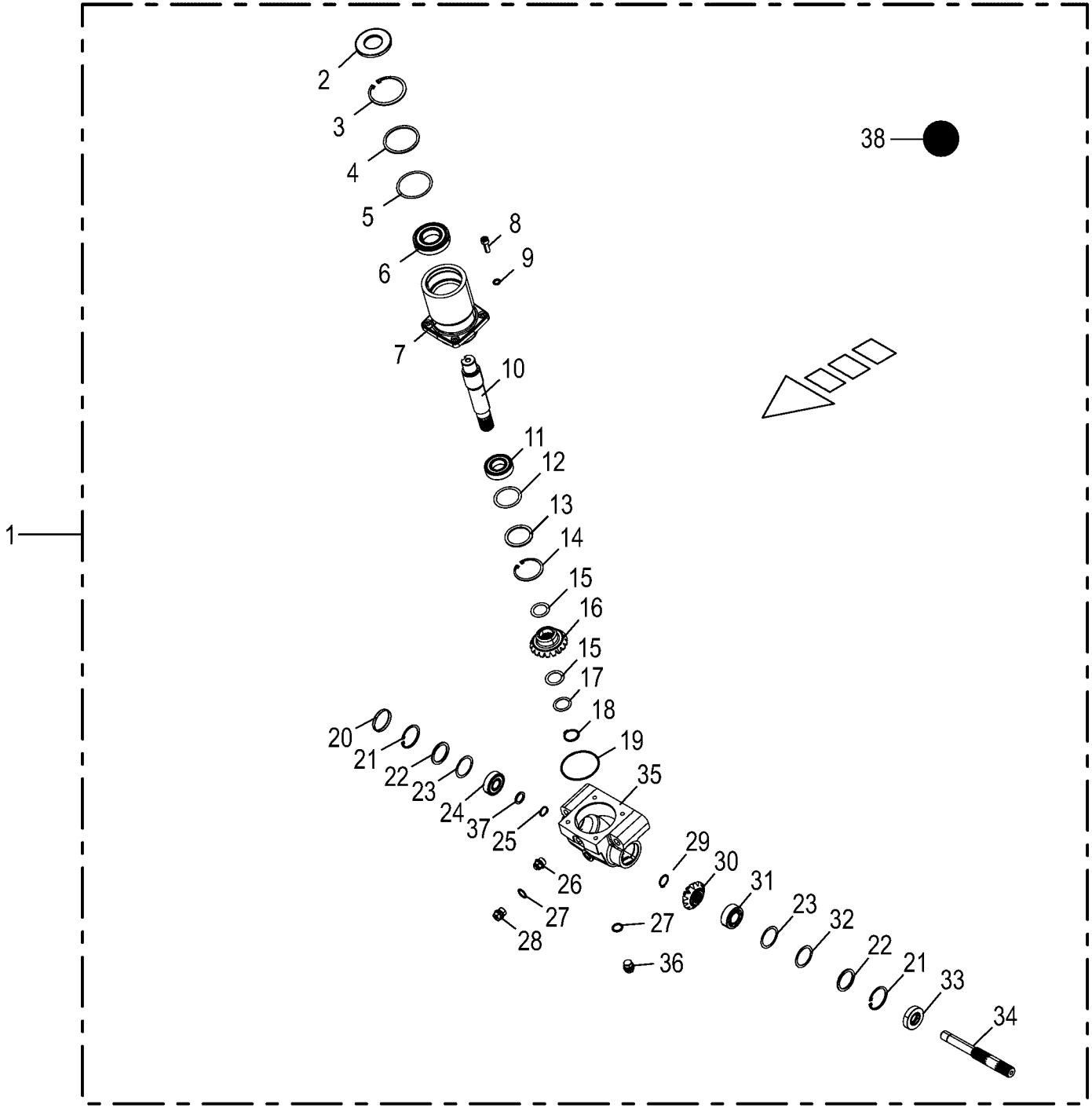

150 050 866 05 / 10.0

150 440 807 02

Walzengetriebe -rechts
Roller gearbox -right
Réducteur des rouleaux -droite

1026400 -

150 050 866 05

150 440 807 2 **10.0**

Pos.	ID-Nr.	Benennung	Description	Description	Masch.-Nr-	EC 450-2	EC 600-2	EC 750-2				Bemerkung/Remarks/Remarque
1	20 098 535 0	Walzengetriebe re. mont.	Roller gearbox right assembl.	Boîte des rouleaux dr. assembl.		1	1	1				
2	90 000 506 0	Radial-Wellendichtring	Radial-shaft sealing ring	Radial-bague d'étanchéité		1	1	1				AS 40 X 80 X 7
3	00 911 673 0	Sicherungsring	Circlip	Circlip		1	1	1				80 X 2,5
4	90 001 226 0	Stützscheibe	Supporting disc	Rondelle diélectrique		x	x	x				S 70 X 80 X 3
5	00 911 024 1	Passscheibe	Shim ring	Rondelle d'ajustage		x	x	x				70 X 80 X 1,0
	00 910 876 0	Passscheibe	Shim ring	Rondelle d'ajustage		x	x	x				70 X 80 X 0,5
6	00 930 326 0	Rillenkugellager	Grooved ball bearing	Roulement à gorge		1	1	1				6208 N 2RS
7	20 098 533 0	Hals Walzengetriebe	Neck roller gearbox	Boîte des rouleaux		1	1	1				
8	00 903 108 2	Zylinderschraube	Allen screw	Vis tête cylindrique		x	x	x				M 10 X 30 -10.9
9	00 909 907 0	Sperrkantscheibe	Detent edged washer	Disque à bord d'arrêt		x	x	x				SKZ 10
10	20 098 632 0	Ausgangswelle Walzengetriebe	Output shaft roller gearbox	Arbre de sortie boîte des rouleaux		1	1	1				
11	00 930 536 1	Rillenkugellager	Grooved ball bearing	Roulement à gorge		1	1	1				6206 2RS
12	00 910 903 0	Passscheibe	Shim ring	Rondelle d'ajustage		x	x	x				50 X 62 X 0,5
13	00 910 735 3	Stützscheibe	Supporting disc	Rondelle diélectrique		x	x	x				S 50 X 62 X 3,0
14	00 911 659 0	Sicherungsring	Circlip	Circlip		1	1	1				62 X 2,0
15	00 910 864 1	Passscheibe	Shim ring	Rondelle d'ajustage		x	x	x				30 X 42 X 1,0
16	20 098 690 0	Kegelrad M=4,5 Z=18	Bevel gear M=4,5 Z=18	Roue conique M=4,5 Z=18		1	1	1				
17	90 001 810 0	Passscheibe	Shim ring	Rondelle d'ajustage		x	x	x				30 X 40 X 1
18	00 911 535 1	Sicherungsring	Circlip	Circlip		1	1	1				A 30 X 1,5
19	00 937 514 0	O-Ring	O-ring	Joint torique		1	1	1				80 X 3
20	90 001 447 0	Verschlussdeckel	Sealing cap	Couvercle de fermeture		1	1	1				52 X 7
21	00 911 651 0	Sicherungsring	Circlip	Circlip		2	2	2				I 52 X 2,0
22	90 000 150 0	Stützscheibe	Supporting disc	Rondelle diélectrique		x	x	x				S 42 X 52 X 3
23	00 910 883 1	Passscheibe	Shim ring	Rondelle d'ajustage		x	x	x				42 X 52 X 0,5
24	00 930 261 0	Rillenkugellager	Grooved ball bearing	Roulement à gorge		1	1	1				6304 2RS
25	00 911 522 1	Sicherungsring	Circlip	Circlip		1	1	1				20 X 1,2
26	27 008 972 0	Entlüftungsventil	Air bleed valve	Clapet de purge		1	1	1				M 18 X 1,5
27	00 937 727 0	Dichtring	Gasket ring	Bague d'étanchéité		2	2	2				A 18 X 24
28	00 906 010 1	Verschlussschraube	Screw plug	Bouchon fileté		1	1	1				M 18 X 1,5
29	90 002 076 0	Sicherungsring	Circlip	Circlip		1	1	1				A 25 X 1,2
30	20 098 688 0	Kegelrad M=4,5 Z=13	Bevel gear M=4,5 Z=13	Roue conique M=4,5 Z=13		1	1	1				
31	00 932 144 0	KEGELROLLENL.33205 D 720	TAPER ROLER BEARING 33205	ROULEM. A ROULEAUX		1	1	1				
				CONIQUES								
32	00 910 884 1	Passscheibe	Shim ring	Rondelle d'ajustage		x	x	x				42 X 52 X 1,0
33	00 936 611 0	Radial-Wellendichtring	Radial-shaft sealing ring	Radial-bague d'étanchéité		1	1	1				25 X 52 X 12
34	20 098 631 0	Eingangswelle	Drive shaft	Arbre d'entraînement		1	1	1				
35	20 098 534 0	Gehäuse Walzengetriebe	Housing roller gearbox	Carter boîte des rouleaux		1	1	1				
36	27 001 067 0	Verschlussschraube	Screw plug	Bouchon fileté		1	1	1				M 18 X 1,5

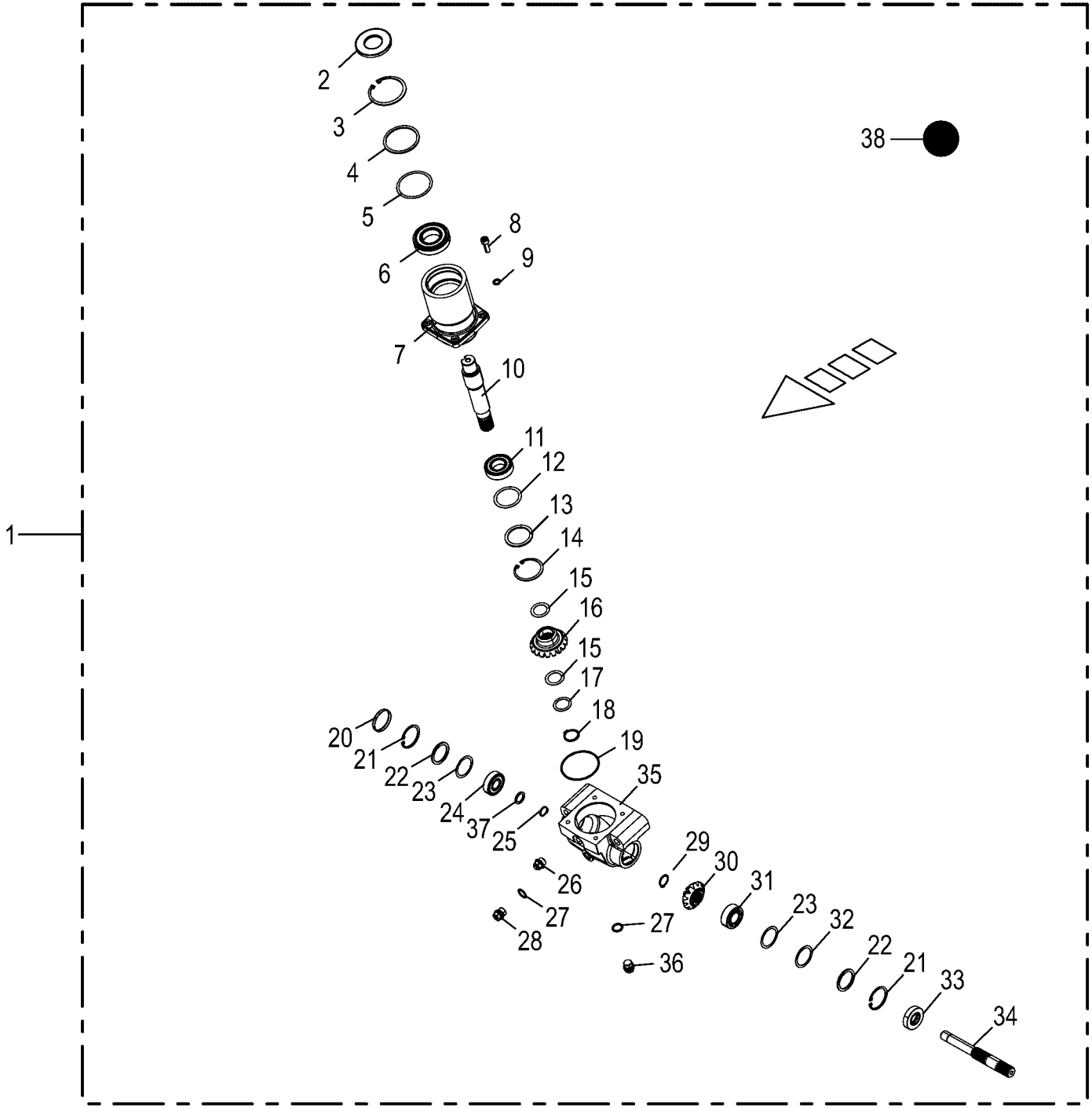

150 050 866 05 / 10.0

150 440 807 02

Walzengetriebe -rechts
Roller gearbox -right
Réducteur des rouleaux -droite

1026400 -

150 050 866 05

150 440 807 2 **10.0**

Pos.	ID-Nr.	Benennung	Description	Description	Masch.-Nr-	EC 450-2	EC 600-2	EC 750-2				Bemerkung/Remarks/Remarque
37	00 910 718 1	Stützscheibe	Supporting disc	Rondelle diélectrique		x	x	x				S 20 X 28 X 2,0
38	00 926 101 0	Getriebeöl -Id.-Nr.= 1ltr	Oil -Id.-no.= 1ltr	Huile -Id.-no.= 1ltr		x	x	x				

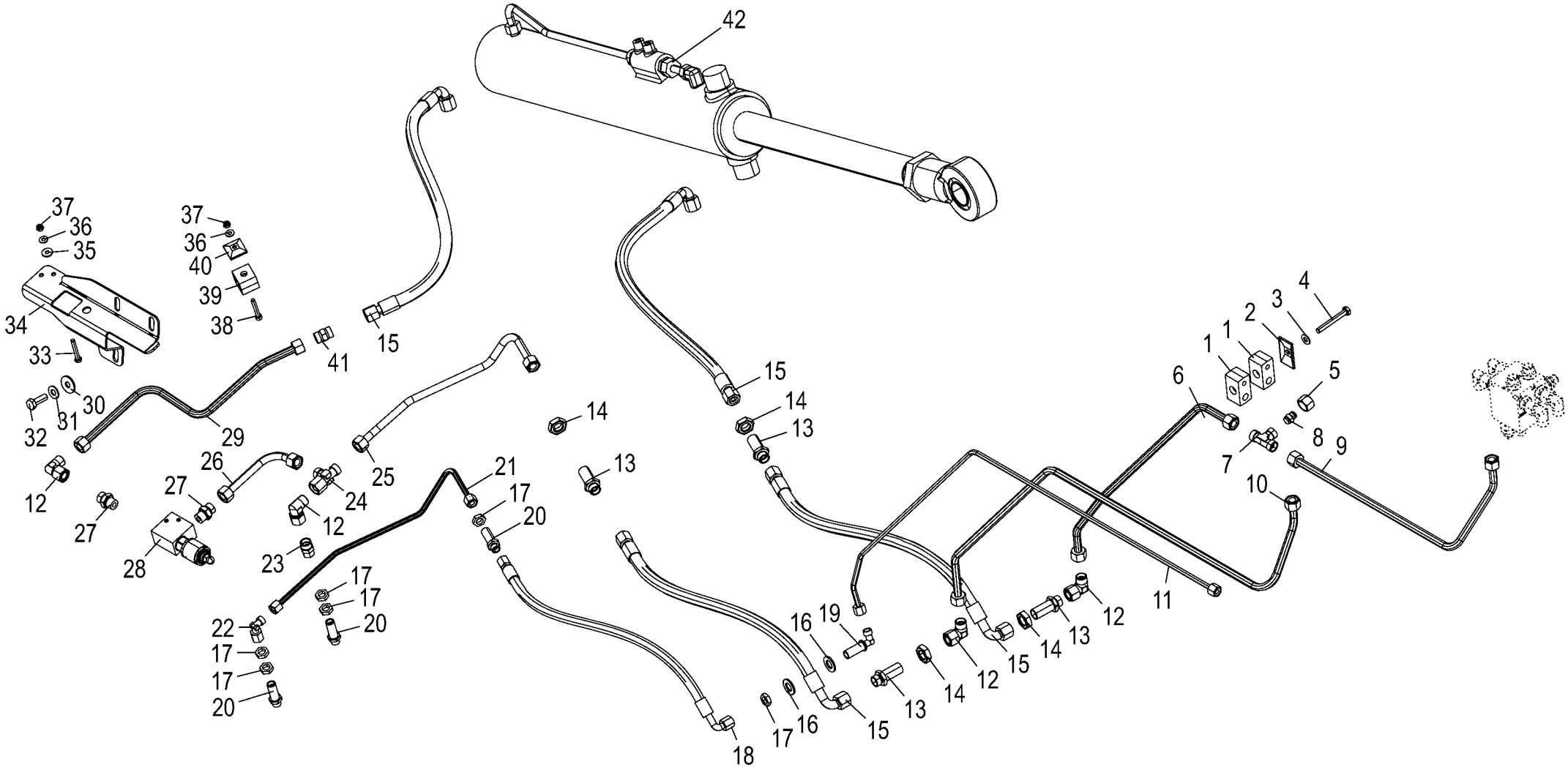
42
37
36
35
34
33
32
31
30
29
12
27
28
37
36
40
39
38
41
15
26
27
24
12
23
25
21
17
20
22
17
17
20
17
17
20
14
13
15
14
13
6
1
1
2
3
4
5
8
7
9
10
11
12
13
14
15
16
19
12
13
14
15
16
17
18

Hydraulik - rechts
Hydraulics - right
Systéme hydraulique - droite

1026400 -

150 050 866 05

150 440 815 7 **11.0**

Pos.	ID-Nr.	Benennung	Description	Description	Masch.-Nr-	EC 450-2	EC 600-2	EC 750-2				Bemerkung/Remarks/Remarque
1	27 013 773 0	Rohrschelle 12/8 M8 gerippt	Pipe cl. 12/8 M8	Collier 12/8 M8		2	2	2				
2	00 925 134 0	Deckplatte	Cover plate	Plaque de recouvrement		1	1	1				
3	00 909 908 1	Sperrkantscheibe	Detent edged washer	Disque à bord d'arrêt		x	x	x				SKM 8
4	00 901 048 1	6kt-Schraube	Hex head bolt	Boulon tête hex		x	x	x				M 8 X 65
5	00 921 206 0	Überwurfmutter	Nozzle disc cap	Écrou de buse-pastille		1	1	1				AL 12
6	20 099 714 1	Hyd.-Leitung 12 x 1,5 x 567 3 Bögen	Hydraulic line 12 x 1,5 x 567	Conduite hydraulique 12 x 1,5 x 567		1	1	1				
7	00 921 071 1	T-Stutzen	T connector	Raccord T réglable		1	1	1				L 12
8	00 919 300 0	Verschlusskegel mit O-Ring	Locking cone w. O-ring	Cône de verouillage av.joint t		1	1	1				L 12
9	20 291 137 0	Hyd.-Leitung 12 x 1,5 x 543 2 Bögen	Hydraulic line 12 x 1,5 x 543	Conduite hydraulique 12 x 1,5 x 543		1	1	1				
10	20 099 715 1	Hyd.-Leitung 12 x 1,5 x 1092 4 Bögen	Hydraulic line 12 x 1,5 x 1092	Conduite hydraulique 12 x 1,5 x 1092		1	1	1				
11	20 099 720 0	Hyd.-Leitung 8 x 1,5 x 1072 3 Bögen	Hydraulic line 8 x 1,5 x 1072	Conduite hydraulique 8 x 1,5 x 1072		1	1	1				
12	00 921 067 1	Winkelstutzen	Angle lug	Jarret tubulure		4	4	4				M 18 X 1,5
13	00 921 087 1	Gerade-Schottstutzen	Straight 2-way connector	Coupleur droit deux raccords		4	4	4				M 18 X 1,5
14	00 908 524 2	6kt-Mutter -niedrige Form	Hex nut -low form	Écrou hex -forme basse		x	x	x				M 18 X 1,5
15	27 007 118 0	Hochdruckschlauchleitung	High pressure hose line	Conduite de tuyau haute pression		4	4	4				Lg.= 550
16	00 910 510 2	Scheibe	Washer	Rondelle		x	x	x				15 X 28 X 2,5
17	00 908 506 0	6kt-Mutter -niedrige Form	Hex nut -low form	Écrou hex -forme basse		x	x	x				M 14 X 1,5
18	27 012 302 0	Hyd-Schlauch 2SN 6x560 DKOL DKOL90	Hyd. hose 2 SN 6x560 DKOL DKOL90°	Flex. hyd. 2 SN 6x560 DKOL DKOL90°		1	1	1				
19	00 919 966 0	Winkel-Schottstutzen -inkl. Gegenmutter	Angle bulkhead union -inkl. Gegenmutter	Raccord de cloison angulaire - incl. contre-ecrou		1	1	1				M 14 X 1,5
20	00 919 963 0	Gerade-Schottstutzen -inkl. Gegenmutter	Straight 2-way connector - incl. locknut	Coupleur droit deux raccords - incl. contre-ecrou		3	3	3				L 8
21	20 295 987 0	Hyd.-Leitung 8 x 1,5 x 489 4 Bögen	Hyd. line 8 x 1.5 x 489 4 bows	Conduite hyd. 8 x 1,5 x 489 4 coudes		1	1	1				
22	00 919 965 0	Winkelstutzen	Angle lug	Jarret tubulure		1	1	1				M 14 X 1,5
23	90 001 801 0	Reduzier-Verschraubung	Reducer fitting	Réduction		1	1	1				L 8/12
24	00 921 079 1	L-Stutzen	Adjustable L connection	Raccord L réglable		1	1	1				L 12
25	20 295 986 0	Hyd.-Leitung 12 x 1,5 x 419 4 Bögen	Hyd. line 12 x 1.5 x 419 4 bows	Conduite hyd. 12 x 1,5 x 419 4 coudes		1	1	1				
26	20 295 984 0	Hyd.-Leitung 12 x 1,5 x 169 1 Bogen	Hyd line 12 x 1.5 x 169 1 bow	Conduite hyd. 12 x 1,5 x 169 1 coude		1	1	1				
27	00 919 918 1	Einschraubstutzen	Male connector	Raccord filet		2	2	2				M 18 X 1,5 / E R3/8"

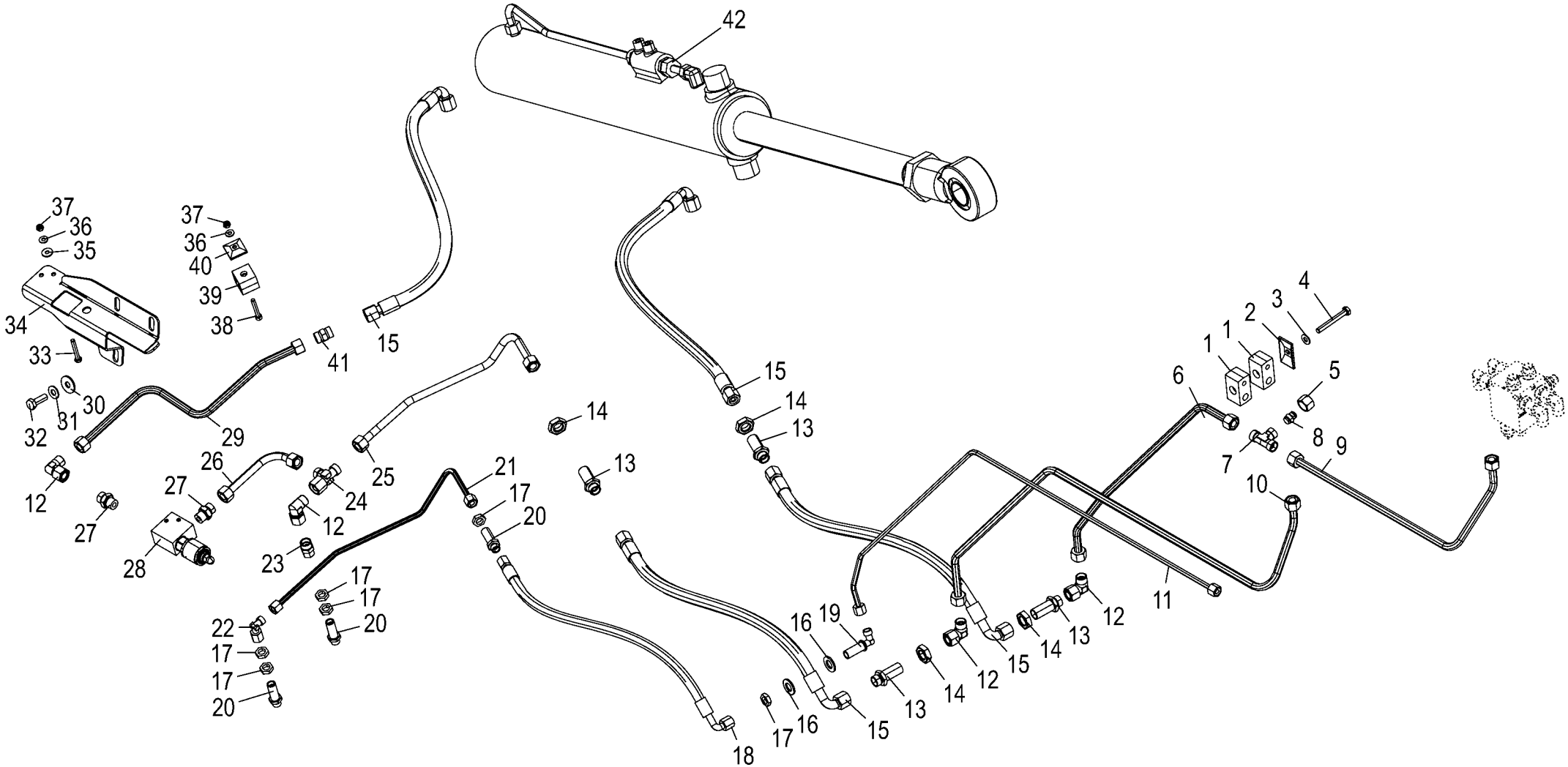
42
37
36
35
34
33
32
31
30
29
12
27
28
37
36
40
39
38
41
15
26
27
24
12
23
25
21
17
20
22
17
17
20
17
17
20
14
13
15
14
13
6
1
1
2
3
4
5
8
7
9
10
11
12
13
14
15
16
19
12
13
14
15
16
17
18

Hydraulik - rechts
Hydraulics - right
Systéme hydraulique - droite

1026400 -

150 050 866 05

150 440 815 7 **11.0**

Pos.	ID-Nr.	Benennung	Description	Description	Masch.-Nr-	EC 450-2	EC 600-2	EC 750-2				Bemerkung/Remarks/Remarque
28	27 021 699 0	Wegeventil m.Geh. 2/2-Sitz, mechanisch	Direc val w housing 2/2-seat, mechanical	Distrib. avec carter logement 2/2, méc.		1	1	1				
29	20 295 985 0	Hyd.-Leitung 12 x 1,5 x 478 3 Bögen	Hydr. line 12 x 1.5 x 478 3 bows	Conduite hyd. 12 x 1,5 x 478 3 coudes		1	1	1				
30	90 000 121 0	Scheibe	Washer	Rondelle		x	x	x				10,5 X 30 X 2,5
31	00 909 909 1	Sperrkantscheibe	Detent edged washer	Disque à bord d'arrêt		x	x	x				SKM 10
32	00 900 637 0	6kt-Schraube	Hex head bolt	Boulon tête hex		x	x	x				M 10 X 30
33	00 901 411 1	6kt-Schraube	Hex head bolt	Boulon tête hex		x	x	x				M 6 X 45
34	20 296 942 0	Ventilbefestigung rechts	Valve attachment rh	Fixation soupape droite		1	1	1				
35	00 910 351 1	Scheibe	Washer	Rondelle		x	x	x				6,4 X 18 X 1,6
36	00 909 906 1	Sperrkantscheibe	Detent edged washer	Disque à bord d'arrêt		x	x	x				SKM 6
37	00 908 704 1	Sicherungsmutter	Locknut	Écrou hex		x	x	x				M 6
38	00 903 050 2	Zylinderschraube	Allen screw	Vis tête cylindrique		x	x	x				M 6 X 40
39	27 004 011 0	Rohrschelle -2 Hälften	Tube clamp -2 halves	Bride -2 moitiés		1	1	1				Bo.= 12/12
40	00 925 135 0	Deckplatte	Cover plate	Plaque de recouvrement		1	1	1				
41	00 921 054 1	Verbindungsstutzen	Connector	Raccord		1	1	1				M 18 X 1,5
42	27 012 633 2	Hyd-Zylinder DZ 50/100x505/888	Hydraulic cylinder DZ 50/ 100x505/888	Vérin hyd. DZ 50/100x505/888		1	1	1				
	27 014 897 0	Dichtungssatz DZ50/100	Gasket set DZ50/100	Jeu de joints DZ50/100		1	1	1				
	90 004 064 0	6kt-Mutter niedr.Form M45x2	Flat hexagon nut M45 x 2	Écrou six pans forme basse M45x2		1	1	1				
	27 017 088 0	Senkbremsventil	Lowering brake valve	Vanne de frein d´abaissement		1	1	1				
	90 002 788 0	O-Ring 50 x 3	O-ring seal 50 x 3	Joint torique 50 x 3		1	1	1				
	27 023 671 0	Kolbenstangenaugengruppe kpl. 100-50	Piston rod eye group cpl. 100- 50	Groupe œillet de tige de pis. cpl.100-50		1	1	1				
	27 023 670 0	Kolbenstangenaugengruppe 100-50	Piston rod eye group 100-50	Groupe œillet de tige de piston 100-50		1	1	1				
	27 023 669 0	Gelenklager GE040-LO-C	Joint bearing GE040-LO-C	Palier articulé GE040-LO-C		1	1	1				
	90 004 062 0	Sprengring 62 x 1,5	Snap ring 62 x 1,5	Circlip 62 x 1,5		1	1	1				
	00 919 105 0	Kegelschmiernippel	Grease niple	Graisseur à cone		1	1	1				AM 8 X 1

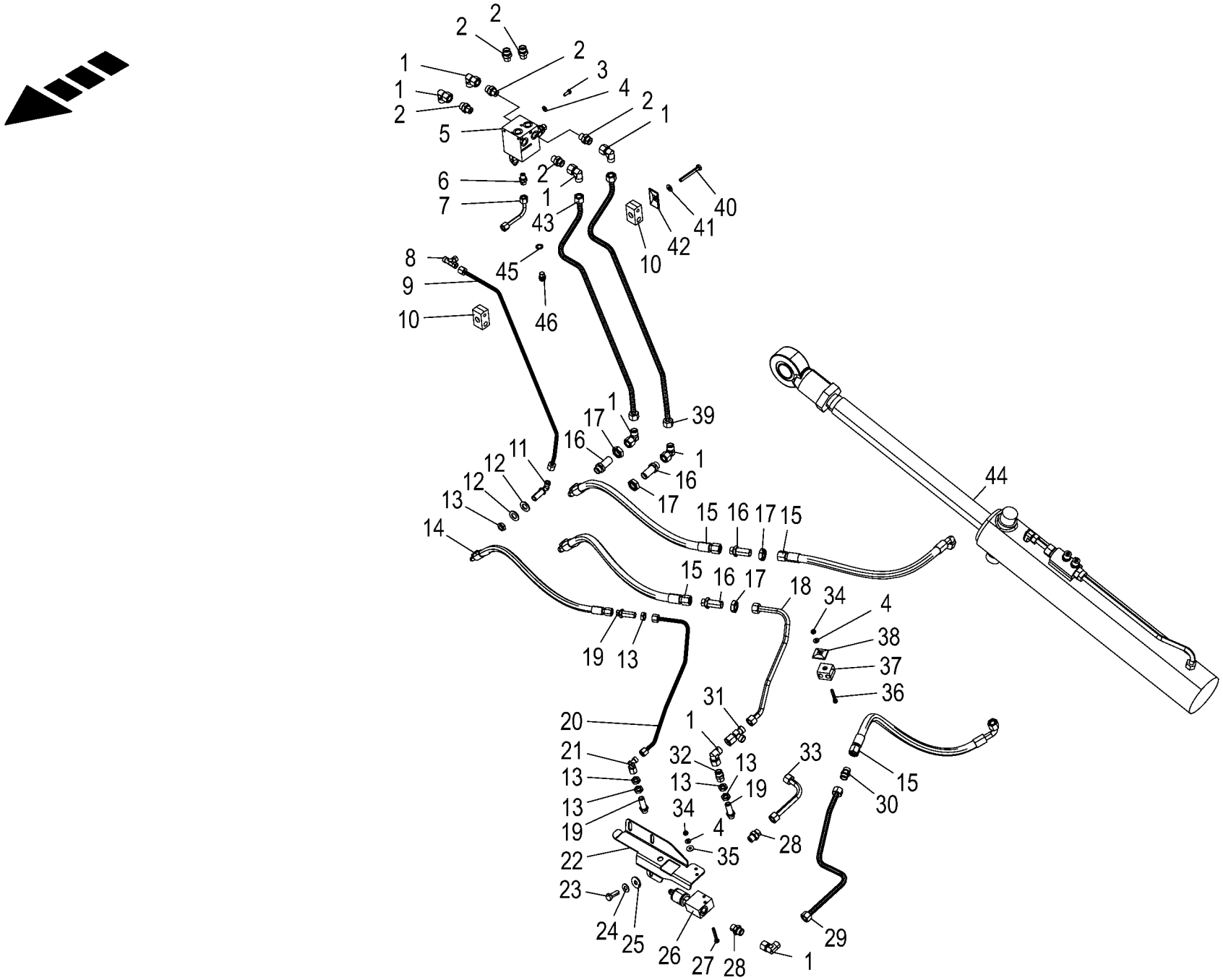

150 050 866 05 / 12.0

150 441 018 06

Hydraulik - links
Hydraulics - left
Systéme hydraulique - gauche

1026400 -

150 050 866 05

150 441 018 6 **12.0**

Pos.	ID-Nr.	Benennung	Description	Description	Masch.-Nr-	EC 450-2	EC 600-2	EC 750-2				Bemerkung/Remarks/Remarque
1	00 921 067 1	Winkelstutzen	Angle lug	Jarret tubulure		8	8	8				M 18 X 1,5
2	00 921 060 2	Einschraubstutzen	Male connector	Raccord filet		6	6	6				L 12 MB
3	00 900 607 0	6kt-Schraube	Hex head bolt	Boulon tête hex		x	x	x				M 6 X 16
4	00 909 906 1	Sperrkantscheibe	Detent edged washer	Disque à bord d'arrêt		x	x	x				SKM 6
5	27 014 952 1	Steuerblock Ein-Ausklappen EC-02	Fold in/out control block EC- 02	Replier/déplier le bloc de commande EC-0		1	1	1				
6	90 001 550 0	Einschraubstutzen	Male connector	Raccord filet		1	1	1				M 12 X 1,5 / M 14 X 1,5
7	20 099 716 0	Hyd.-Leitung 8 x 1,5 x 121 1 Bogen	Hydraulic line 8 x 1,5 x 121	Conduite hydraulique 8 x 1,5 x 121		1	1	1				
8	00 919 969 0	T-Verbindungsstutzen	T-connector	T-raccord		1	1	1				M 14 X 1,5
9	20 099 719 0	Hyd.-Leitung 8 x 1,5 x 640 3 Bögen	Hydraulic line 8 x 1,5 x 640	Conduite hydraulique 8 x 1,5 x 640		1	1	1				
10	27 013 773 0	Rohrschelle 12/8 M8 gerippt	Pipe cl. 12/8 M8	Collier 12/8 M8		2	2	2				
11	00 919 966 0	Winkel-Schottstutzen -inkl. Gegenmutter	Angle bulkhead union -inkl. Gegenmutter	Raccord de cloison angulaire - incl. contre-ecrou		1	1	1				M 14 X 1,5
12	00 910 510 2	Scheibe	Washer	Rondelle		x	x	x				15 X 28 X 2,5
13	00 908 506 0	6kt-Mutter -niedrige Form	Hex nut -low form	Écrou hex -forme basse		x	x	x				M 14 X 1,5
14	27 012 302 0	Hyd-Schlauch 2SN 6x560 DKOL DKOL90	Hyd. hose 2 SN 6x560 DKOL DKOL90°	Flex. hyd. 2 SN 6x560 DKOL DKOL90°		1	1	1				
15	27 007 118 0	Hochdruckschlauchleitung	High pressure hose line	Conduite de tuyau haute pression		4	4	4				Lg.= 550
16	00 921 087 1	Gerade-Schottstutzen	Straight 2-way connector	Coupleur droit deux raccords		4	4	4				M 18 X 1,5
17	00 908 524 2	6kt-Mutter -niedrige Form	Hex nut -low form	Écrou hex -forme basse		x	x	x				M 18 X 1,5
18	20 295 989 0	Hyd.-Leitung 12 x 1,5 x 418 4 Bögen	Hyd. line 12 x 1.5 x 418 4 bows	Conduite hyd. 12 x 1,5 x 418 4 coudes		1	1	1				
19	00 919 963 0	Gerade-Schottstutzen -inkl. Gegenmutter	Straight 2-way connector - incl. locknut	Coupleur droit deux raccords - incl. contre-ecrou		3	3	3				L 8
20	20 295 990 0	Hyd.-Leitung 8 x 1,5 x 487 4 Bögen	Hydr. line 8 x 1.5 x 487 4 bows	Conduite hyd. 8 x 1,5 x 487 4 coudes		1	1	1				
21	00 919 965 0	Winkelstutzen	Angle lug	Jarret tubulure		1	1	1				M 14 X 1,5
22	20 296 943 0	Ventilbefestigung links	Valve attachment lh	Fixation soupape gauche		1	1	1				
23	00 900 637 0	6kt-Schraube	Hex head bolt	Boulon tête hex		x	x	x				M 10 X 30
24	00 909 909 1	Sperrkantscheibe	Detent edged washer	Disque à bord d'arrêt		x	x	x				SKM 10
25	90 000 121 0	Scheibe	Washer	Rondelle		x	x	x				10,5 X 30 X 2,5
26	27 021 699 0	Wegeventil m.Geh. 2/2-Sitz, mechanisch	Direc val w housing 2/2-seat, mechanical	Distrib. avec carter logement 2/2, méc.		1	1	1				
27	00 901 411 1	6kt-Schraube	Hex head bolt	Boulon tête hex		x	x	x				M 6 X 45
28	00 919 918 1	Einschraubstutzen	Male connector	Raccord filet		2	2	2				M 18 X 1,5 / E R3/8"

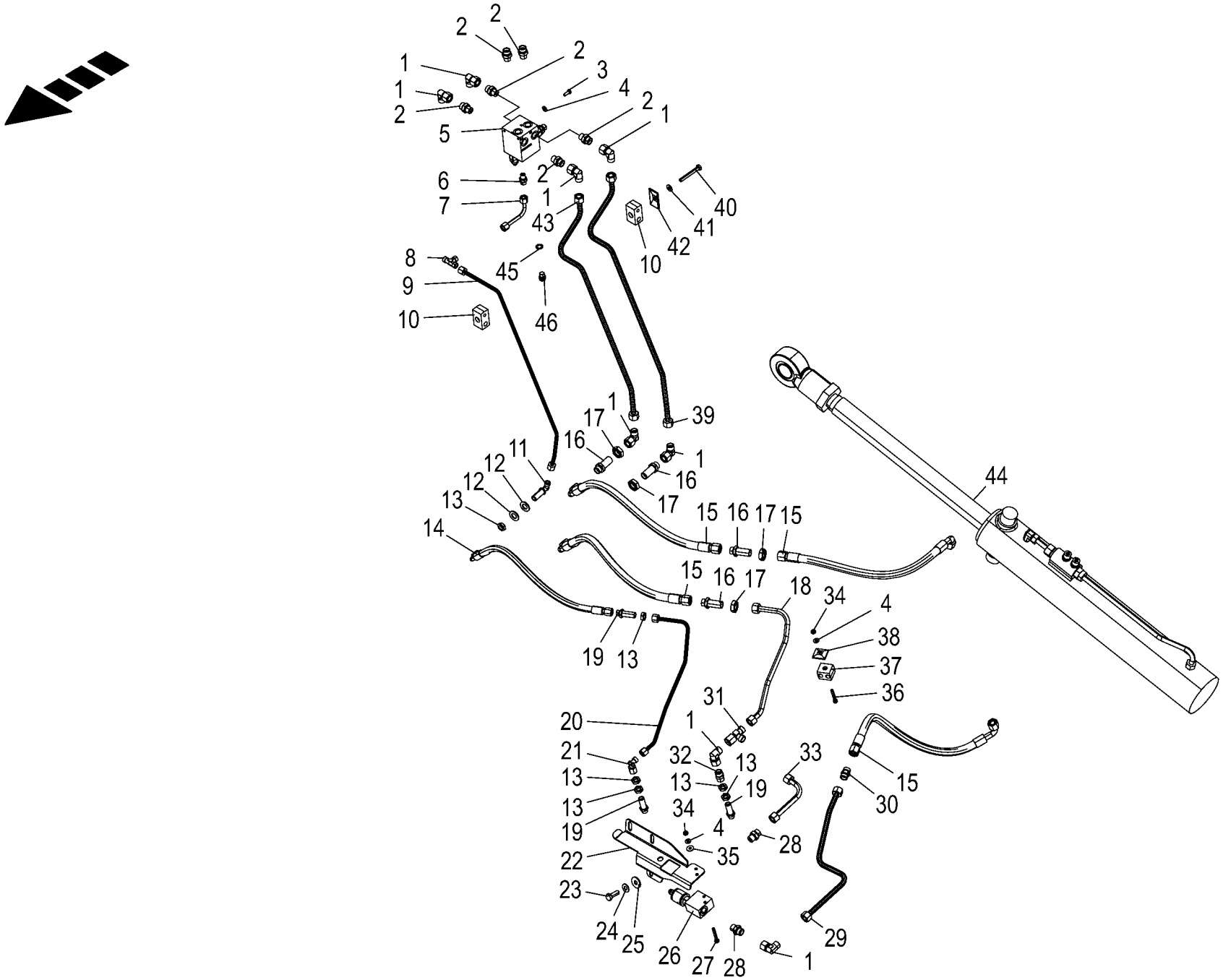

150 050 866 05 / 12.0

150 441 018 06

Hydraulik - links
Hydraulics - left
Systéme hydraulique - gauche

1026400 -

150 050 866 05

150 441 018 6 **12.0**

Pos.	ID-Nr.	Benennung	Description	Description	Masch.-Nr-	EC 450-2	EC 600-2	EC 750-2				Bemerkung/Remarks/Remarque
29	20 295 988 0	Hyd.-Leitung 12 x 1,5 x 478 3 Bögen	Hyd. line 12 x 1.5 x 478 3 bows	Conduite hyd. 12 x 1,5 x 478 3 coudes		1	1	1				
30	00 921 054 1	Verbindungsstutzen	Connector	Raccord		1	1	1				M 18 X 1,5
31	00 921 079 1	L-Stutzen	Adjustable L connection	Raccord L réglable		1	1	1				L 12
32	90 001 801 0	Reduzier-Verschraubung	Reducer fitting	Réduction		1	1	1				L 8/12
33	20 295 984 0	Hyd.-Leitung 12 x 1,5 x 169 1 Bogen	Hyd line 12 x 1.5 x 169 1 bow	Conduite hyd. 12 x 1,5 x 169 1 coude		1	1	1				
34	00 908 704 1	Sicherungsmutter	Locknut	Écrou hex		x	x	x				M 6
35	00 910 351 1	Scheibe	Washer	Rondelle		x	x	x				6,4 X 18 X 1,6
36	00 903 050 2	Zylinderschraube	Allen screw	Vis tête cylindrique		x	x	x				M 6 X 40
37	27 004 011 0	Rohrschelle -2 Hälften	Tube clamp -2 halves	Bride -2 moitiés		1	1	1				Bo.= 12/12
38	00 925 135 0	Deckplatte	Cover plate	Plaque de recouvrement		1	1	1				
39	20 099 718 1	Hyd.-Leitung 12 x 1,5 x 748 5 Bögen	Hydraulic line 12 x 1,5 x 748	Conduite hydraulique 12 x 1,5 x 748		1	1	1				
40	00 901 048 1	6kt-Schraube	Hex head bolt	Boulon tête hex		x	x	x				M 8 X 65
41	00 909 908 1	Sperrkantscheibe	Detent edged washer	Disque à bord d'arrêt		x	x	x				SKM 8
42	00 925 134 0	Deckplatte	Cover plate	Plaque de recouvrement		1	1	1				
43	20 099 717 0	Hyd.-Leitung 12 x 1,5 x 680 4 Bögen	Hydraulic line 12 x 1,5 x 680	Conduite hydraulique 12 x 1,5 x 680		1	1	1				
44	27 012 633 2	Hyd-Zylinder DZ 50/100x505/888	Hydraulic cylinder DZ 50/ 100x505/888	Vérin hyd. DZ 50/100x505/888		1	1	1				
	27 014 897 0	Dichtungssatz DZ50/100	Gasket set DZ50/100	Jeu de joints DZ50/100		1	1	1				
	90 004 064 0	6kt-Mutter niedr.Form M45x2	Flat hexagon nut M45 x 2	Écrou six pans forme basse M45x2		1	1	1				
	27 017 088 0	Senkbremsventil	Lowering brake valve	Vanne de frein d´abaissement		1	1	1				
	90 002 788 0	O-Ring 50 x 3	O-ring seal 50 x 3	Joint torique 50 x 3		1	1	1				
	27 023 671 0	Kolbenstangenaugengruppe kpl. 100-50	Piston rod eye group cpl. 100- 50	Groupe œillet de tige de pis. cpl.100-50		1	1	1				
	27 023 670 0	Kolbenstangenaugengruppe 100-50	Piston rod eye group 100-50	Groupe œillet de tige de piston 100-50		1	1	1				
	27 023 669 0	Gelenklager GE040-LO-C	Joint bearing GE040-LO-C	Palier articulé GE040-LO-C		1	1	1				
	90 004 062 0	Sprengring 62 x 1,5	Snap ring 62 x 1,5	Circlip 62 x 1,5		1	1	1				
	00 919 105 0	Kegelschmiernippel	Grease niple	Graisseur à cone		1	1	1				AM 8 X 1
45	00 937 716 1	Dichtring	Gasket ring	Bague d'étanchéité		1	1	1				A 12 X 18 X 1,5
46	90 002 779 0	Verschlussschraube A-6kt M12x1,5 Zn8	Screw plug A-6kt M12x1,5 Zn8	Boulon filete A-6kt M12x1,5 Zn8		1	1	1				

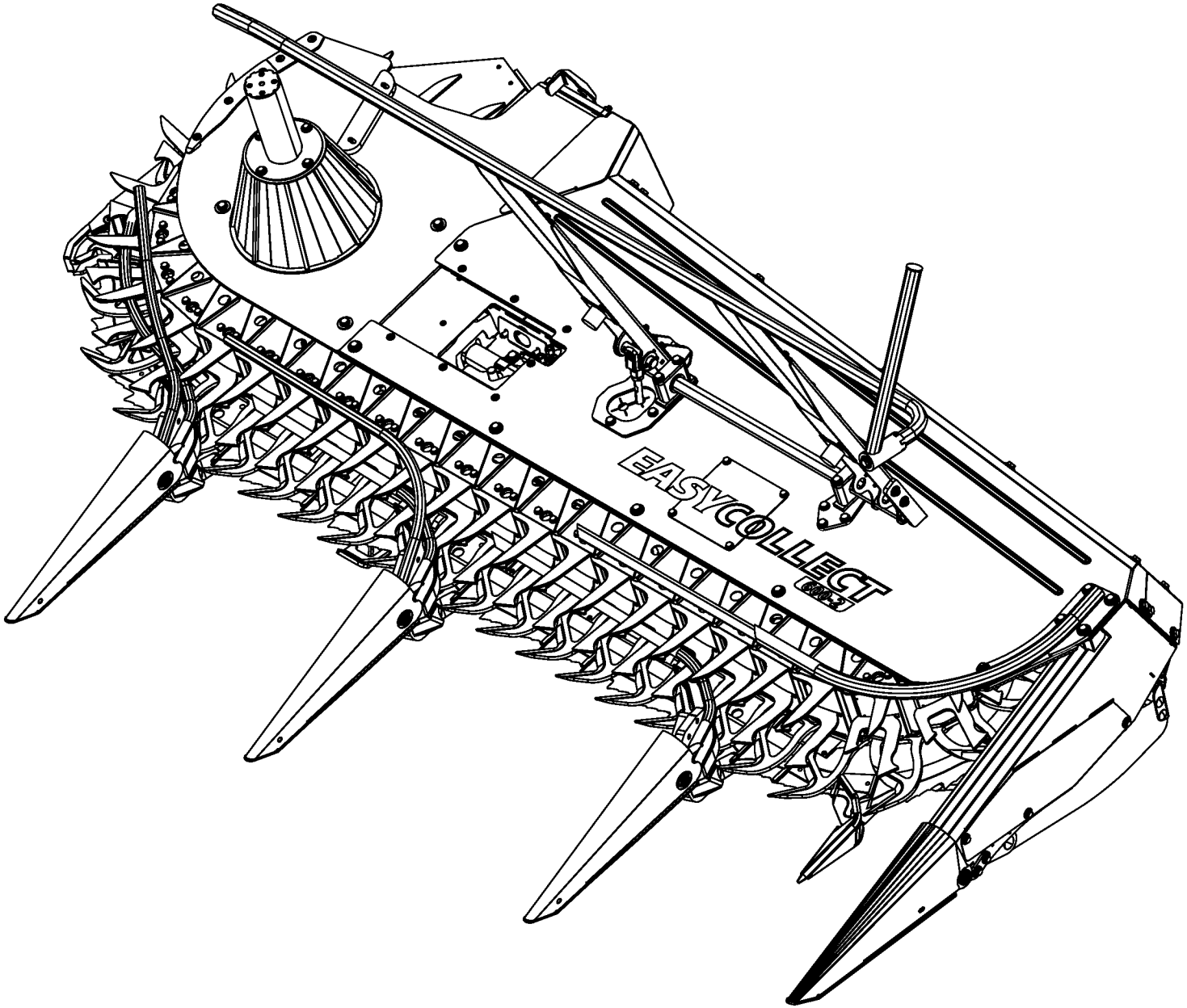

150 050 866 05 / 13.0

150 441 129 01

-----SEITENRAHMEN LINKS / RECHTS MONTIERT -----LATERAL FRAME LEFT / RIGHT MOUNTED -----CHÂSSIS LATÉRAL À GAUCHE / À DROITE MONTÉ					1026400 -	EC 450-2	EC 600-2	EC 750-2				150 050 866 05 150 441 129 1 13.0
Pos.	ID-Nr.	Benennung	Description	Description	Masch.-Nr-							Bemerkung/Remarks/Remarque
1						.	.	.				

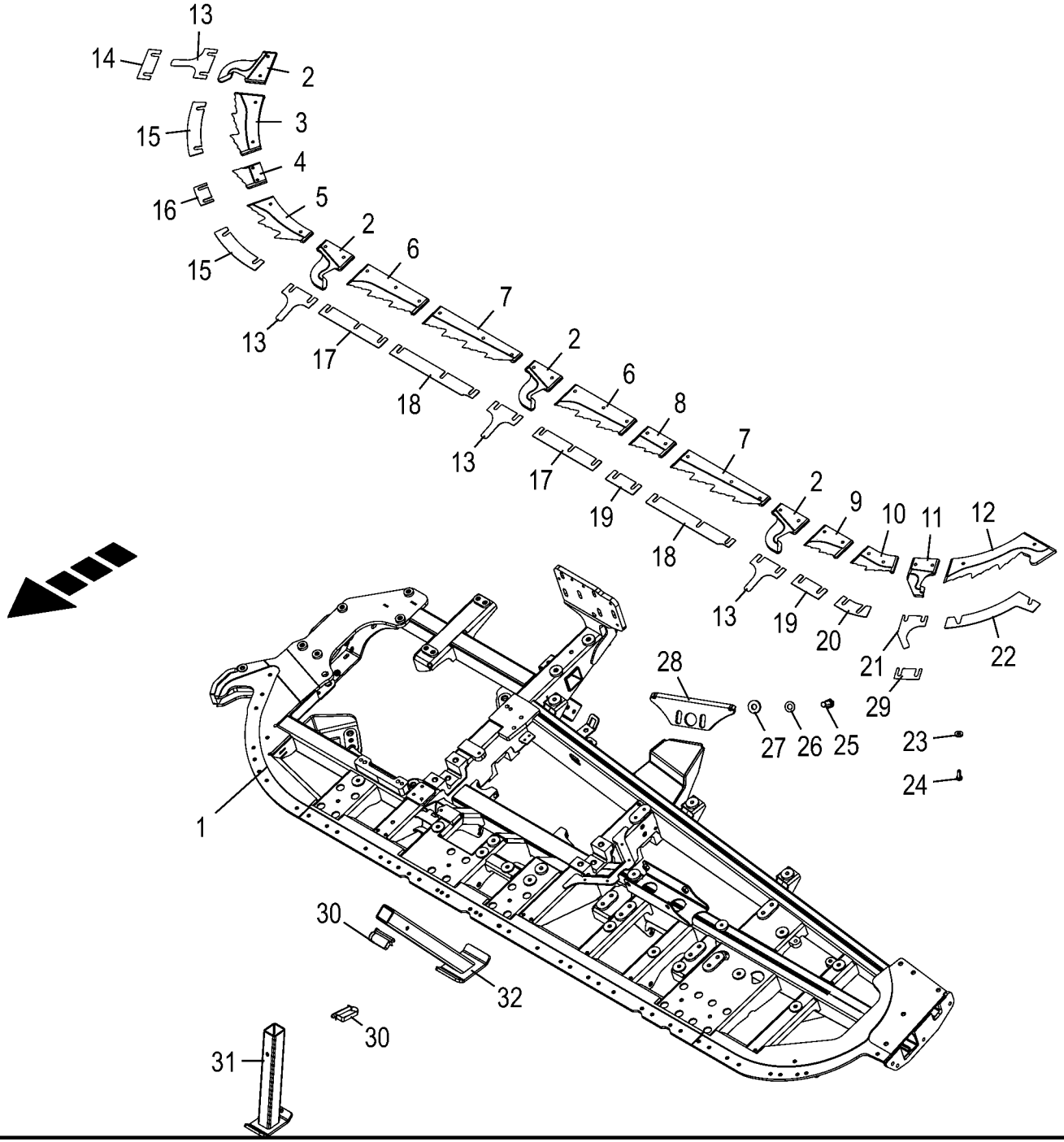

150 050 866 05 / 14.0

150 441 140 07

Grundrahmen / Messersatz
Base frame / Blade kit
Cadre de base / Jeu de couteaux

1026400 -

150 050 866 05

150 441 140 7 **14.0**

Pos.	ID-Nr.	Benennung	Description	Description	Masch.-Nr-	EC 450-2	EC 600-2	EC 750-2				Bemerkung/Remarks/Remarque
1	20 292 527 2	Grundrahmen links				1						
	20 292 526 2	Grundrahmen rechts				1						
	20 292 523 2	Grundrahmen links					1					
	20 292 522 2	Grundrahmen rechts					1					
	20 292 525 2	Grundrahmen links						1				
	20 292 524 2	Grundrahmen rechts						1				
2	20 097 523 3	Spitzenmesser links	Tip blade left	Couteau bec gauche		3	4	5				
	20 097 458 3	Spitzenmesser rechts	Tip blade right	Couteau bec droit		3	4	5				
3	20 097 520 1	Stufenmesser links (Endstück innen)	Stepped blade left (end piece inside)	Lame étagée gauche (about intérieur)		1	1	1				
	20 097 460 1	Stufenmesser rechts (Endstück innen)	Stepped blade right (end piece)	Lame étagée droite (about)		1	1	1				
4	20 098 374 0	Stufenmesser Zusatzspitze links	Stepped blade additional tip left	Lame étagée pointe supplémentaire ga.		1	1	1				
	20 098 363 0	Stufenmesser Zusatzspitze rechts	Stepped blade additional tip right	Lame étagée pointe supplémentaire dr.		1	1	1				
5	20 097 521 1	Stufenmesser links	Stepped blade left	Lame étagée ga.		1	1	1				
	20 097 455 1	Stufenmesser rechts	Stepped blade right	Lame étagée dr.		1	1	1				
6	20 097 515 1	Stufenmesser links (3 Spitzen)	Stepped blade left (3 tips)	Lame étagée ga. (3 pointes)		1	2	3				
	20 097 457 2	Stufenmesser rechts (3 Spitzen)	Step blade right (3 tips)	Lame étagée droite (3 pointes)		1	2	3				
7	20 097 514 1	Stufenmesser links (4 Spitzen)	Stepped blade left (4 tips)	Lame étagée ga. (4 pointes)		1	2	3				
	20 097 453 1	Stufenmesser rechts (4 Spitzen)	Stepped blade right (4 tips)	Lame étagée dr. (4 pointes)		1	2	3				
8	20 097 517 1	Stufenmesser links (2 Spitzen)	Stepped blade left (2 tips)	Lame étagée ga. (2 pointes)		1	1	1				
	20 097 456 1	Stufenmesser rechts (2 Spitzen)	Stepped blade right (2 tips)	Lame étagée dr. (2 pointes)		1	1	1				
9	20 097 518 3	Stufenmesser links außen (2 Spitzen)	Stepped blade left outside (2 tips)	Lame étagée ga. extérieure (2 pointes)		1	1	1				
	20 097 452 3	Stufenmesser außen, rechts (2 Spitzen)	Stepped blade right (2 tips)	Lame étagée droite (2 pointes)		1	1	1				
10	20 097 525 2	Stufenmesser links	Stepped blade left	Lame étagée gauche		1	1					
	20 097 450 2	Stufenmesser rechts	Stepped blade right	Lame étagée droite		1	1					
	20 290 762 0	Stufenmesser links	Step blade left	Stufenmesser li. (750-2) Bl 10				1				
	20 290 761 0	Stufenmesser rechts	Step blade right	Stufenmesser re. (750-2) Bl 10				1				
11	20 097 524 3	Zusatzspitzenmesser links	Additional tip blade left	Couteau bec supplémentaire gauche		1	1	1				
	20 097 459 3	Zusatzspitzenmesser rechts	Additional tip blade right	Couteau bec supplémentaire droit		1	1	1				
12	20 097 519 4	Stufenmesser links (Endstück außen)	Stepped blade left (end piece outside)	Couteau étagé ga. (about extérieur)		1	1	1				

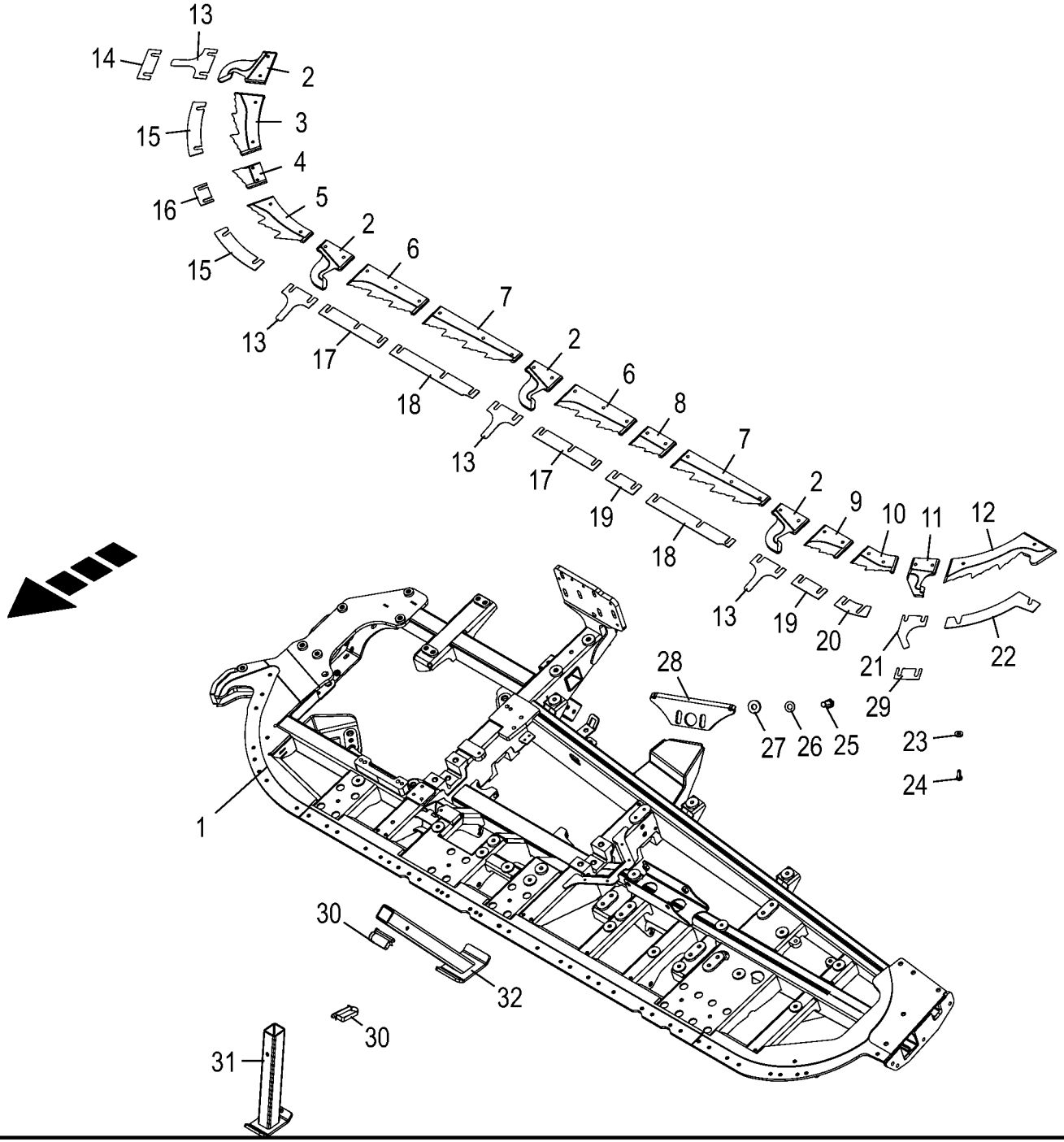

150 050 866 05 / 14.0

150 441 140 07

Grundrahmen / Messersatz
Base frame / Blade kit
Cadre de base / Jeu de couteaux

1026400 -

150 050 866 05

150 441 140 7 **14.0**

Pos.	ID-Nr.	Benennung	Description	Description	Masch.-Nr-	EC 450-2	EC 600-2	EC 750-2				Bemerkung/Remarks/Remarque
	20 097 451 4	Stufenmesser rechts (Endstück außen)	Stepped blade right (end piece outside)	Couteau étagé dr. (about extérieur)		1	1	1				
13	20 099 502 0	Distanzblech 2mm	Distance sheet 2mm	Tôle d'écartement 2mm		x	x	x				
	20 099 503 0	Distanzblech 1mm	Distance sheet 1mm	Tôle d'écartement 1mm		x	x	x				
14	20 099 504 0	Distanzblech 0,5mm	Distance sheet 0.5mm	Tôle d'écartement 0,5mm		x	x	x				
	20 099 505 0	Distanzblech 0,3mm	Distance sheet 0.3mm	Tôle d'écartement 0,3mm		x	x	x				
15	20 099 495 0	Distanzblech 2mm	Distance sheet 2mm	Tôle d'écartement 2mm		x	x	x				
	20 099 496 0	Distanzblech 1mm	Distance sheet 1mm	Tôle d'écartement 1mm		x	x	x				
	20 099 497 0	Distanzblech 0,5mm	Distance sheet 0.5mm	Tôle d'écartement 0,5mm		x	x	x				
	20 099 498 0	Distanzblech 0,3mm	Distance sheet 0.3mm	Tôle d'écartement 0,3mm		x	x	x				
16	20 099 499 0	Distanzblech 2mm	Distance sheet 2mm	Tôle d'écartement 2mm		x	x	x				
	20 099 500 0	Distanzblech 1mm	Distance sheet 1mm	Tôle d'écartement 1mm		x	x	x				
	20 099 486 0	Distanzblech 0,5mm	Distance sheet 0.5mm	Tôle d'écartement 0,5mm		x	x	x				
	20 099 487 0	Distanzblech 0,3mm	Distance sheet 0.3mm	Tôle d'écartement 0,3mm		x	x	x				
17	20 099 507 0	Distanzblech 2mm	Distance sheet 2mm	Tôle d'écartement 2mm		x	x	x				
	20 099 508 0	Distanzblech 1mm	Distance sheet 1mm	Tôle d'écartement 1mm		x	x	x				
	20 099 509 0	Distanzblech 0,5mm	Distance sheet 0.5mm	Tôle d'écartement 0,5mm		x	x	x				
	20 099 510 0	Distanzblech 0,3mm	Distance sheet 0.3mm	Tôle d'écartement 0,3mm		x	x	x				
18	20 099 515 0	Distanzblech 2mm	Distance sheet 2mm	Tôle d'écartement 2mm		x	x	x				
	20 099 517 0	Distanzblech 1mm	Distance sheet 1mm	Tôle d'écartement 1mm		x	x	x				
	20 099 518 0	Distanzblech 0,5mm	Distance sheet 0.5mm	Tôle d'écartement 0,5mm		x	x	x				
	20 099 519 0	Distanzblech 0,3mm	Distance sheet 0.3mm	Tôle d'écartement 0,3mm		x	x	x				
19	20 099 520 0	Distanzblech 2mm	Distance sheet 2mm	Tôle d'écartement 2mm		x	x	x				
	20 099 521 0	Distanzblech 1mm	Distance sheet 1mm	Tôle d'écartement 1mm		x	x	x				
	20 099 504 0	Distanzblech 0,5mm	Distance sheet 0.5mm	Tôle d'écartement 0,5mm		x	x	x				
	20 099 505 0	Distanzblech 0,3mm	Distance sheet 0.3mm	Tôle d'écartement 0,3mm		x	x	x				
20	20 099 522 1	Distanzblech 2mm	Distance sheet 2mm	Tôle d'écartement 2mm		x	x					
	20 099 523 1	Distanzblech 1mm	Distance sheet 1mm	Tôle d'écartement 1mm		x	x					
	20 099 524 1	Distanzblech 0,5mm	Distance sheet 0.5mm	Tôle d'écartement 0,5mm		x	x					
	20 099 525 1	Distanzblech 0,3mm	Distance sheet 0.3mm	Tôle d'écartement 0,3mm		x	x					
	20 099 490 1	Distanzblech 2mm	Distance sheet 2mm	Tôle d'écartement 2mm				x				
	20 099 491 1	Distanzblech 1mm	Distance sheet 1mm	Tôle d'écartement 1mm				x				
	20 099 492 1	Distanzblech 0,5mm	Distance sheet 0.5mm	Tôle d'écartement 0,5mm				x				
	20 099 493 1	Distanzblech 0,3mm	Distance sheet 0.3mm	Tôle d'écartement 0,3mm				x				
21	20 099 484 1	Distanzblech 2mm	Distance sheet 2mm	Tôle d'écartement 2mm		x	x	x				
	20 099 485 1	Distanzblech 1mm	Distance sheet 1mm	Tôle d'écartement 1mm		x	x	x				
22	20 099 480 1	Distanzblech 2mm	Distance sheet 2mm	Tôle d'écartement 2mm		x	x	x				
	20 099 481 1	Distanzblech 1mm	Distance sheet 1mm	Tôle d'écartement 1mm		x	x	x				

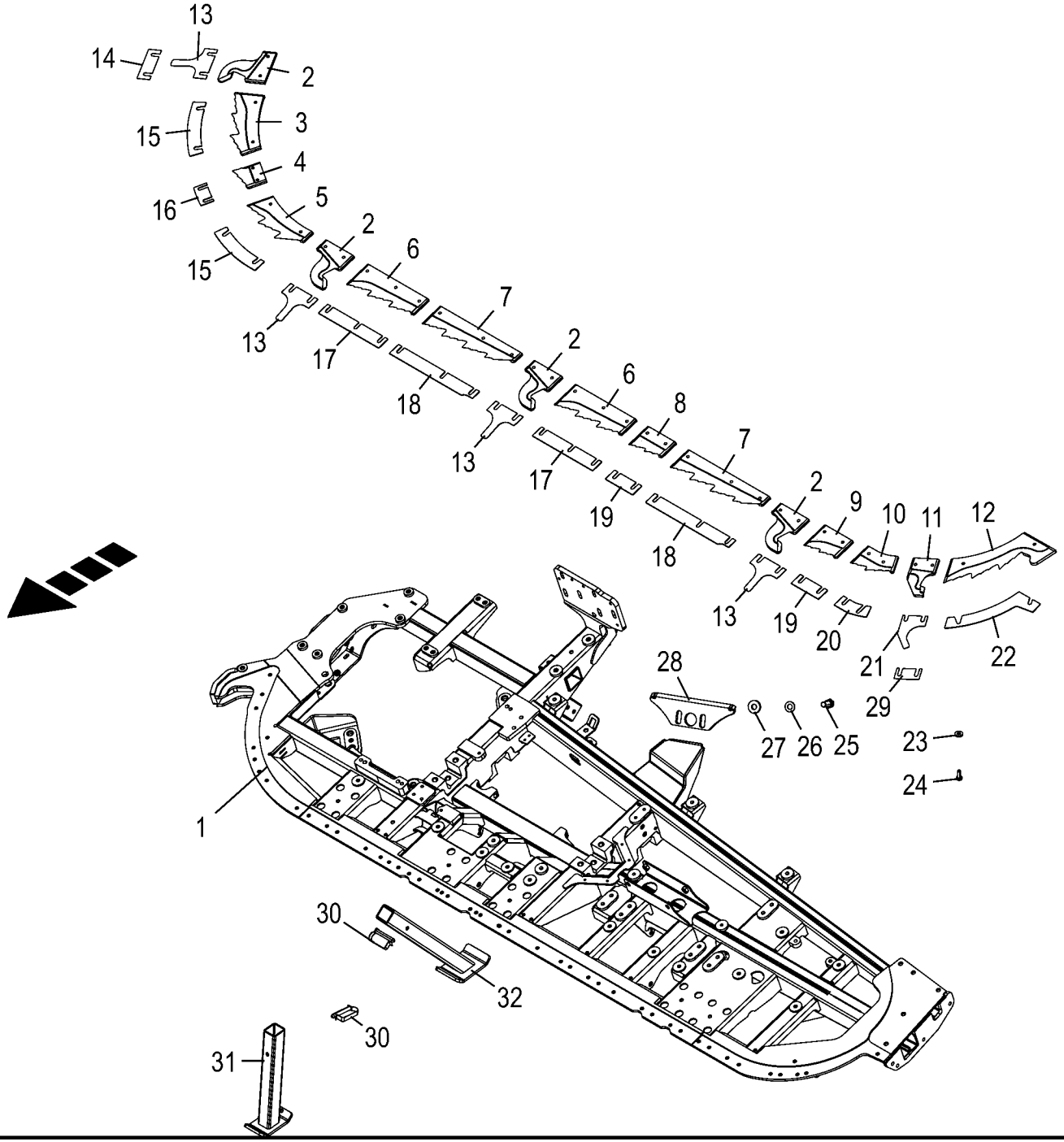

150 050 866 05 / 14.0

150 441 140 07

Grundrahmen / Messersatz
Base frame / Blade kit
Cadre de base / Jeu de couteaux

1026400 -

150 050 866 05

150 441 140 7 **14.0**

Pos.	ID-Nr.	Benennung	Description	Description	Masch.-Nr-	EC 450-2	EC 600-2	EC 750-2				Bemerkung/Remarks/Remarque
	20 099 482 1	Distanzblech 0,5mm	Distance sheet 0.5mm	Tôle d'écartement 0,5mm		x	x	x				
	20 099 483 1	Distanzblech 0,3mm	Distance sheet 0.3mm	Tôle d'écartement 0,3mm		x	x	x				
23	00 910 361 1	Scheibe	Washer	Rondelle		x	x	x				10,5 X 25 X 4
24	00 900 817 1	6kt-Schraube	Hex head bolt	Boulon tête hex		x	x	x				M 10 X 25 Plus
25	00 900 675 0	6kt-Schraube	Hex head bolt	Boulon tête hex		x	x	x				M 16 X 40
26	00 909 912 1	Sperrkantscheibe	Detent edged washer	Disque à bord d'arrêt		x	x	x				SKM 16
27	00 910 362 0	Scheibe	Washer	Rondelle		x	x	x				17 X 40 X 6
28	20 096 527 2	Abstreifmesser	Scraper blade	Lame de raclage		1	1	1				
29	20 099 486 0	Distanzblech 0,5mm	Distance sheet 0.5mm	Tôle d'écartement 0,5mm		x	x	x				
	20 099 487 0	Distanzblech 0,3mm	Distance sheet 0.3mm	Tôle d'écartement 0,3mm		x	x	x				
30	00 917 005 0	Federsteckbolzen	Spring stick bolt	Ressort bâton boulon		4	4	4				Rd. 12 X 65
31	20 097 045 2	Stütze vorne	Support front welded	Support avant soudé		2	2	2				
32	20 097 041 0	Stütze hinten	Support rear	Support arrière		2	2	2				

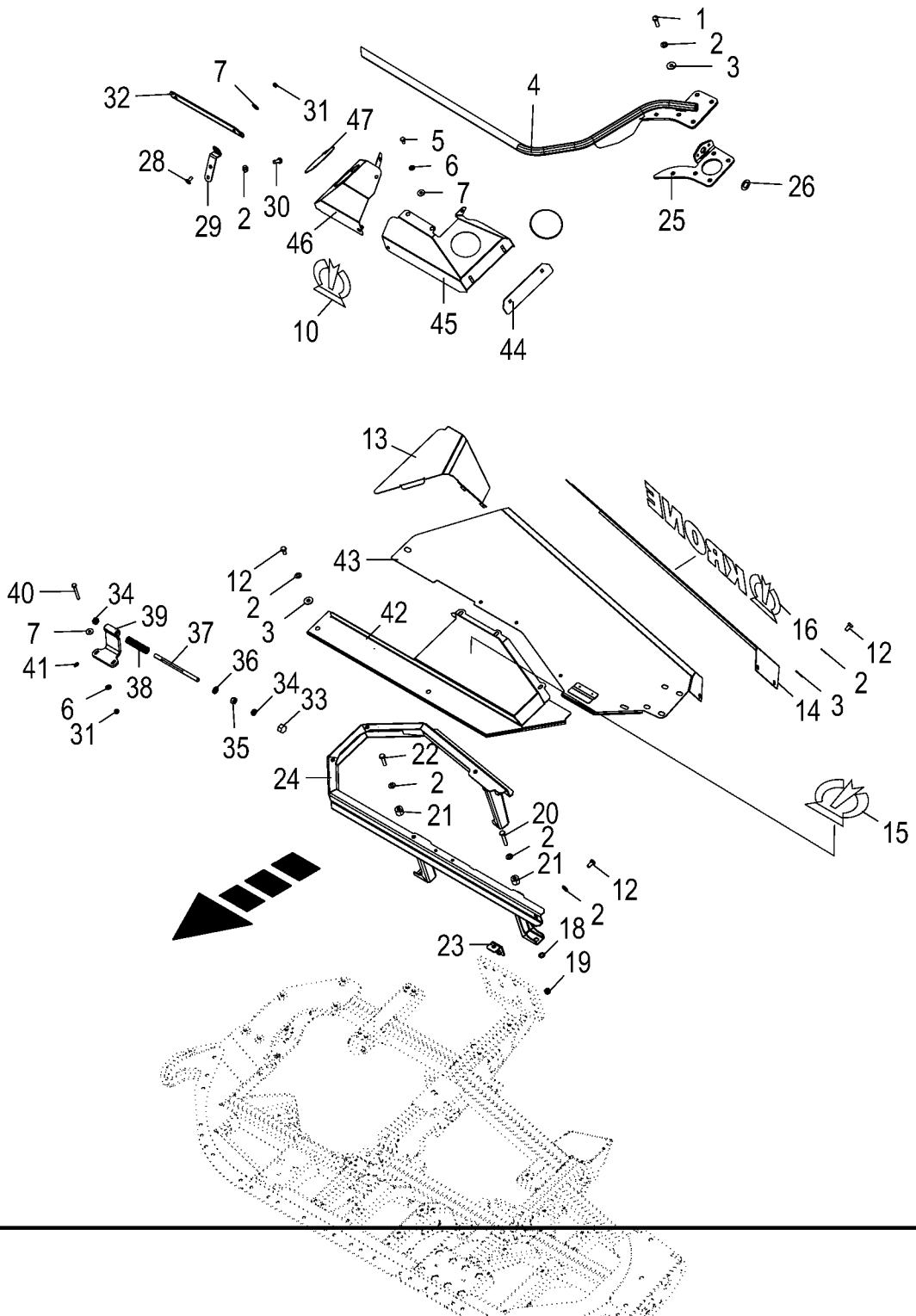

150 050 866 05 / 15.0

150 441 429 06

Abdeckung
Cover
Couvercle

1026400 -

150 050 866 05

150 441 429 6 **15.0**

Pos.	ID-Nr.	Benennung	Description	Description	Masch.-Nr-	EC 450-2	EC 600-2	EC 750-2				Bemerkung/Remarks/Remarque
1	00 900 638 0	6kt-Schraube	Hex head bolt	Boulon tête hex		x						M 10 X 35
2	00 909 909 1	Sperrkantscheibe	Detent edged washer	Disque à bord d'arrêt		x						SKM 10
3	90 000 121 0	Scheibe	Washer	Rondelle		x						10,5 X 30 X 2,5
4	20 296 699 0	Kolbenstopper links	Cob stopper left	Dispositif de blocage de piston ga.		1						
	20 296 698 0	Kolbenstopper rechts	Cob stopper right	Dispositif de blocage de piston dr.		1						
5	00 900 612 0	6kt-Schraube	Hex head bolt	Boulon tête hex		x						M 8 X 16
6	00 909 908 1	Sperrkantscheibe	Detent edged washer	Disque à bord d'arrêt		x						SKM 8
7	00 910 603 0	Scheibe	Washer	Rondelle		x						8,4 X 24 X 2
10	27 012 585 0	Aufkleber Krone-Logo beige	Label Krone-Logo beige	Autocollant Krone-Logo beige L=172		1						
12	00 900 634 0	6kt-Schraube	Hex head bolt	Boulon tête hex		x						M 10 X 20
13	20 097 300 1	Eckblech links	Gusset plate left	Tôle de coin ga.		1						
	20 097 299 1	Eckblech rechts	Gusset plate right	Tôle de coin dr.		1						
14	20 097 298 1	Abdeckung hinten, links	Cover rear, left	Couvercle arrière ga.		1						
	20 097 297 1	Abdeckung hinten, rechts	Cover rear, right	Couvercle arrière dr.		1						
15	27 013 363 0	Aufkleber Krone-Logo beige	Label Krone-Logo beige	Autocollant Krone-Logo beige L=209		1						
16	00 942 301 0	Aufkleber -beige	Tag -beige	Autocollant -beige		1						Lg.= 775
17	20 097 295 2	Abdeckung links	Cover left 450-2 welded	Couvercle gauche		1						
	20 097 294 2	Abdeckung rechts	Cover right 450-2 welded	Couvercle droit		1						
18	00 910 414 0	Scheibe	Washer	Rondelle		1						10,5 X 21 X 2
19	00 908 758 0	Sicherungsmutter	Locknut	Écrou hex		1						M 10
20	00 901 434 0	6kt-Schraube	Hex head bolt	Boulon tête hex		1						M 10 X 55
21	00 284 514 0	Distanzbuchse	Spacer bushing	Entretoise prise femelle		3						11 X 25 X 20
22	00 900 639 0	6kt-Schraube	Hex head bolt	Boulon tête hex		x						M 10 X 40
23	20 097 235 0	Abdeckungshalter klein	Cover retainer small	Support de couvercle pet.		1						
24	20 097 234 3	Auflagebogen links				1						
	20 097 233 3	Auflagebogen rechts				1						
25	20 297 096 0	Flanschblech links	Flange sheet left	Tôle à bride gauche		1						
	20 297 094 0	Flanschblech rechts	Flange sheet right	Tôle à bride droite		1						
26	20 025 265 0	Scheibe	Washer	Rondelle		2						21 X 37 X 1,5
27	00 924 930 0	Verschlussdeckel	Sealing cap	Couvercle de fermeture		2						Rd. 101/110 X 7
28	00 904 951 2	Flachrundschraube	Coach bolt	Vis a tête bombée		x						M 8 X 20
29	20 292 687 0	Halteblech	Retaining sheet	Tôle de maintien		1						
30	00 900 636 0	6kt-Schraube	Hex head bolt	Boulon tête hex		x						M 10 X 25
31	00 908 706 0	Sicherungsmutter	Locknut	Écrou hex		x						M 8
32	20 292 686 1	Abdeckgummi		Caoutchouc de recouvrement		1						
33	20 295 756 0	Druckstück	Pressure piece	Pièce de compression		2						

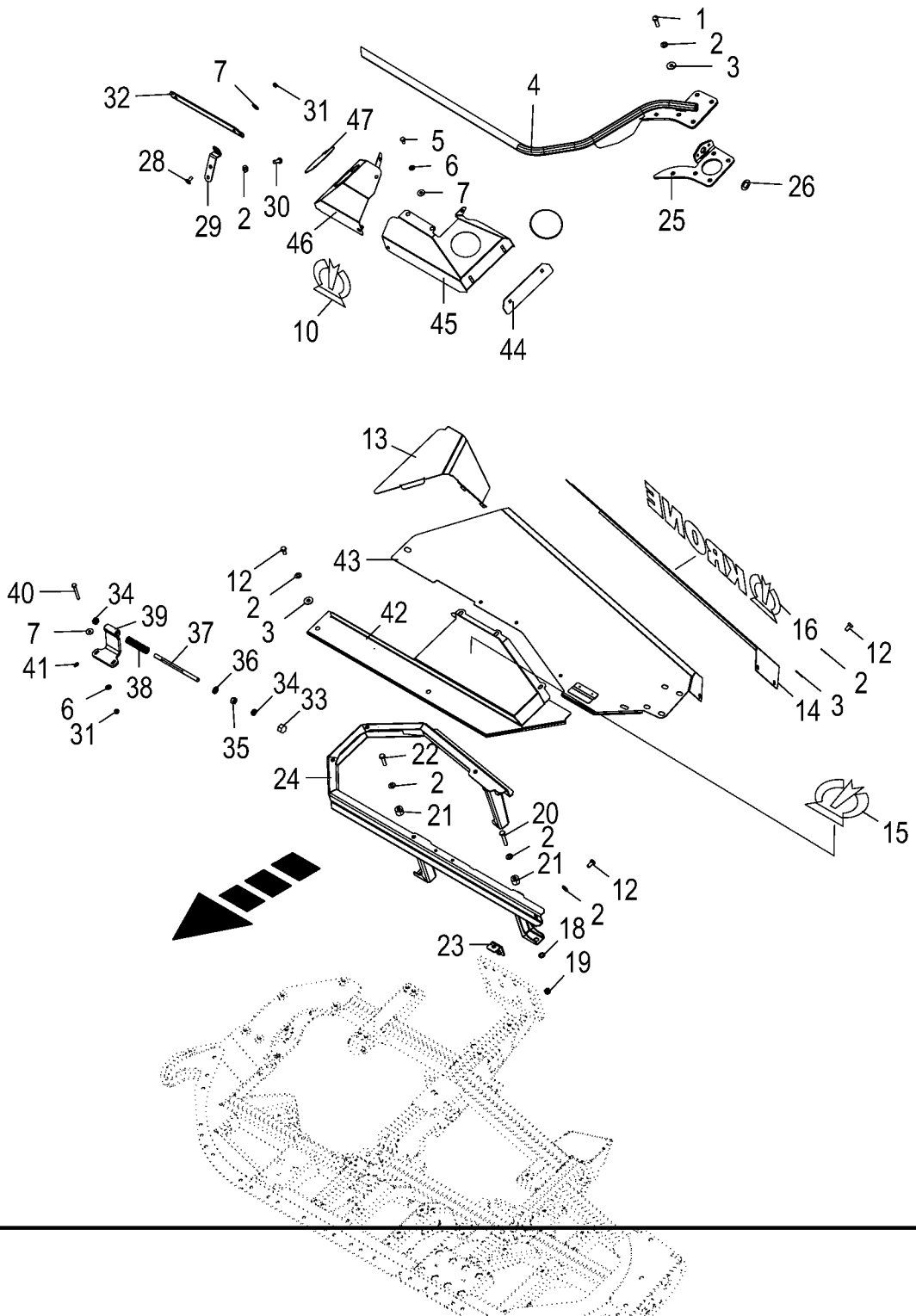

150 050 866 05 / 15.0

150 441 429 06

Abdeckung
Cover
Couvercle

1026400 -

150 050 866 05

150 441 429 6 **15.0**

Pos.	ID-Nr.	Benennung	Description	Description	Masch.-Nr-	EC 450-2	EC 600-2	EC 750-2				Bemerkung/Remarks/Remarque
34	00 908 515 1	6kt-Mutter -niedrige Form	Hex nut -low form	Écrou hex -forme basse		x						M 12
35	00 908 215 0	6kt-Mutter	Hex nut	Écrou hex		x						M 12
36	00 910 506 1	Scheibe	Washer	Rondelle		x						13 X 24 X 2,5
37	20 295 755 0	Gewindestange	Threaded rod	Tige filetée		2						
38	20 296 911 0	Druckfeder 3 x 19 x 90 Zn8	Compression spring 3 x 19 x 90	Ressort de compression 3 x 19 x 90		2						
39	20 295 757 0	Hülse	Sleeve	Douille		2						
40	00 901 048 1	6kt-Schraube	Hex head bolt	Boulon tête hex		x						M 8 X 65
41	00 919 105 0	Kegelschmiernippel	Grease niple	Graisseur à cone		2						AM 8 X 1
42	20 297 100 0	Zwischenblech links		Tôle intermédiaire gauche		1						
	20 297 099 0	Zwischenblech rechts		Tôle intermédiaire droite		1						
43	20 297 098 0	Abdeckung links		Couvercle gauche		1						
	20 297 095 0	Abdeckung rechts		Couvercle droit		1						
44	20 296 944 0	Schiebekante		Bord coulissant		2						
45	20 296 932 0	Abdeckhaube außen links	Cover hood outside left	Capot de protection extérieur gauche		1						
	20 296 931 0	Abdeckhaube außen rechts	Cover hood outside right	Capot de protection extérieur, dr.		1						
46	20 296 939 0	Abdeckhaube innen links	Cover hood inside left	Capot de protection intérieur gauche		1						
	20 296 935 0	Abdeckhaube innen rechts	Cover hood inside right	Capot de protection intérieur droit		1						
47	20 297 349 0	Wartungsklappe	Maintenance flap	Trappe de maintenance		2						

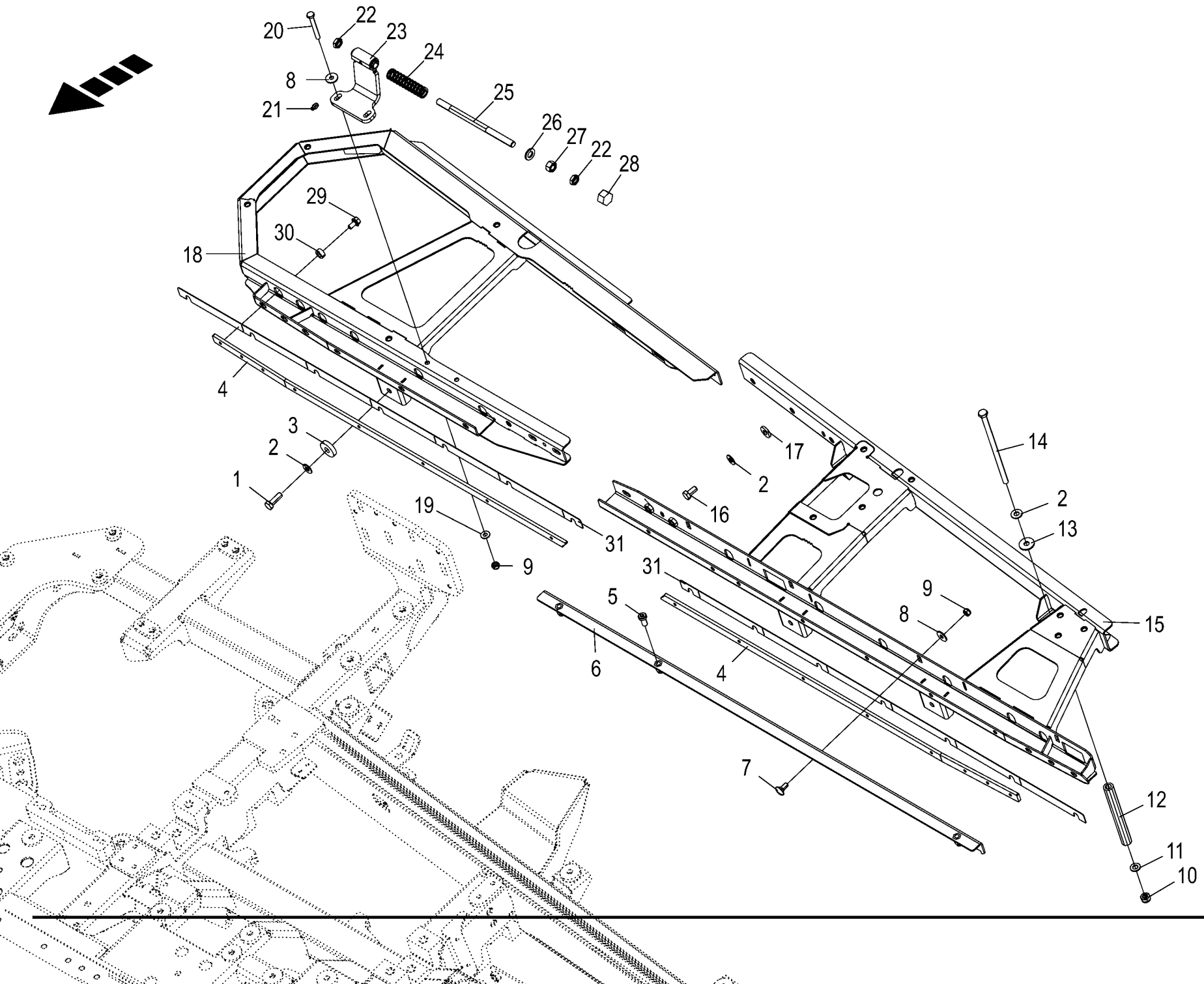

150 050 866 05 / 16.0

150 514 173 02

Abdeckungshalter
Cover holder
Fixation de recouvrement

1026400 -

150 050 866 05

150 514 173 2 **16.0**

Pos.	ID-Nr.	Benennung	Description	Description	Masch.-Nr-	EC 450-2	EC 600-2	EC 750-2				Bemerkung/Remarks/Remarque
1	00 900 280 0	6kt-Schraube	Hex head bolt	Boulon tête hex			x	x				M 10 X 30
2	00 909 909 1	Sperrkantscheibe	Detent edged washer	Disque à bord d'arrêt			x	x				SKM 10
3	00 910 624 0	Scheibe	Washer	Rondelle			x	x				12,5 X 35 X 8
4	20 296 872 0	Verschleißschiene		Rail d'usure			4					
	20 296 871 0	Verschleißschiene	Wear rail	Rail d'usure				4				
5	00 903 100 3	Zylinderschraube	Allen screw	Vis tête cylindrique			x	x				M 10 X 20
6	20 296 880 0	Profil links		Profilé gauche			1					
	20 296 876 0	Profil links		Profilé gauche				1				
	20 296 878 0	Profil rechts		Profilé droit			1					
	20 296 874 0	Profil rechts		Profilé droit				1				
7	00 904 731 2	Flachrundschraube	Coach bolt	Vis a tête bombée			x	x				M 8 X 20
8	00 910 603 0	Scheibe	Washer	Rondelle			x	x				8,4 X 24 X 2
9	00 908 706 0	Sicherungsmutter	Locknut	Écrou hex			x	x				M 8
10	00 908 758 0	Sicherungsmutter	Locknut	Écrou hex			x	x				M 10
11	00 910 414 0	Scheibe	Washer	Rondelle			x	x				10,5 X 21 X 2
12	00 352 590 0	Hülse	Bushing	Douille			6	6				20 X 3,6 X 163
13	90 000 121 0	Scheibe	Washer	Rondelle			x	x				10,5 X 30 X 2,5
14	90 002 509 0	6kt-Schraube M10 x 200	Hexagon head screw M10 x 200	Vis six pans M10 x 200			x	x				
15	20 296 870 0	Oberrahmen außen links					1					
	20 296 858 0	Oberrahmen außen links						1				
	20 296 864 0	Oberrahmen außen rechts					1					
	20 296 839 0	Oberrahmen außen rechts						1				
16	00 900 634 0	6kt-Schraube	Hex head bolt	Boulon tête hex			x	x				M 10 X 20
17	00 910 361 1	Scheibe	Washer	Rondelle			x	x				10,5 X 25 X 4
18	20 296 812 0	Oberrahmen innen links					1					
	20 296 803 0	Oberrahmen innen links						1				
	20 296 807 0	Oberrahmen innen rechts					1					
	20 296 797 0	Oberrahmen innen rechts						1				
19	00 909 908 1	Sperrkantscheibe	Detent edged washer	Disque à bord d'arrêt			x	x				SKM 8
20	00 901 048 1	6kt-Schraube	Hex head bolt	Boulon tête hex			x	x				M 8 X 65
21	00 919 105 0	Kegelschmiernippel	Grease niple	Graisseur à cone			2	2				AM 8 X 1
22	00 908 515 1	6kt-Mutter -niedrige Form	Hex nut -low form	Écrou hex -forme basse			x	x				M 12
23	20 295 757 0	Hülse	Sleeve	Douille			2	2				
24	20 296 911 0	Druckfeder 3 x 19 x 90 Zn8	Compression spring 3 x 19 x 90	Ressort de compression 3 x 19 x 90			2	2				
25	20 295 755 0	Gewindestange	Threaded rod	Tige filetée			2	2				
26	00 910 506 1	Scheibe	Washer	Rondelle			x	x				13 X 24 X 2,5
27	00 908 215 0	6kt-Mutter	Hex nut	Écrou hex			x	x				M 12

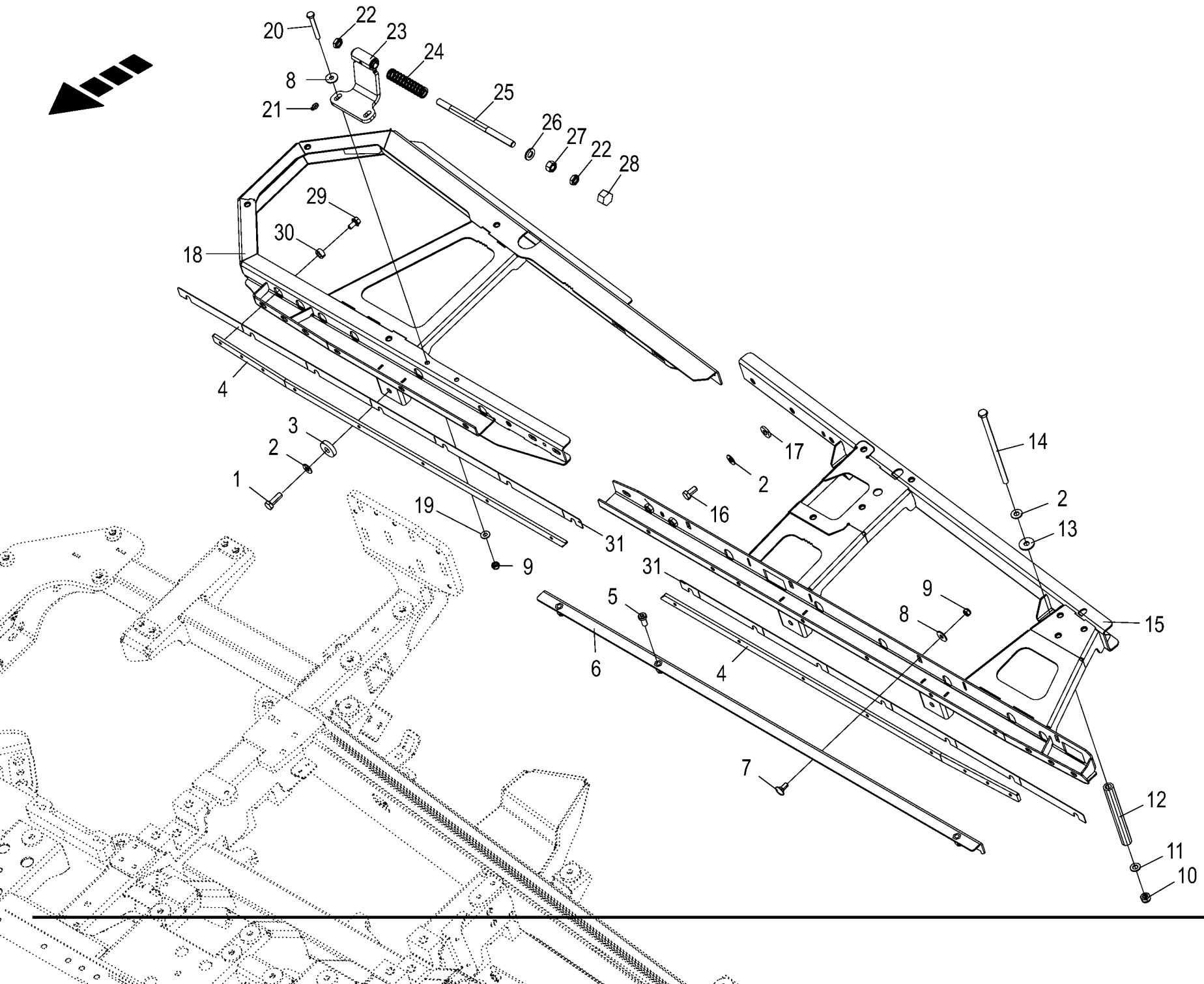

150 050 866 05 / 16.0

150 514 173 02

Abdeckungshalter **Cover holder** **Fixation de recouvrement**					1026400 -	EC 450-2	EC 600-2	EC 750-2				**150 050 866 05** 150 514 173 2 **16.0**
Pos.	ID-Nr.	Benennung	Description	Description	Masch.-Nr-							Bemerkung/Remarks/Remarque
28	20 295 756 0	Druckstück	Pressure piece	Pièce de compression			2	2				
29	90 004 216 0	6kt-Schraube Flansch&Sperr M8 x 16	Hex. head screw+flange&serr. M8 x 16	Vis six pans+bride&dent bloc M8 x 16			x	x				
30	00 281 781 1	Buchse	Bushing	Douille			16	16				11 X 18 X 8
31	00 000 000 0						x	x				

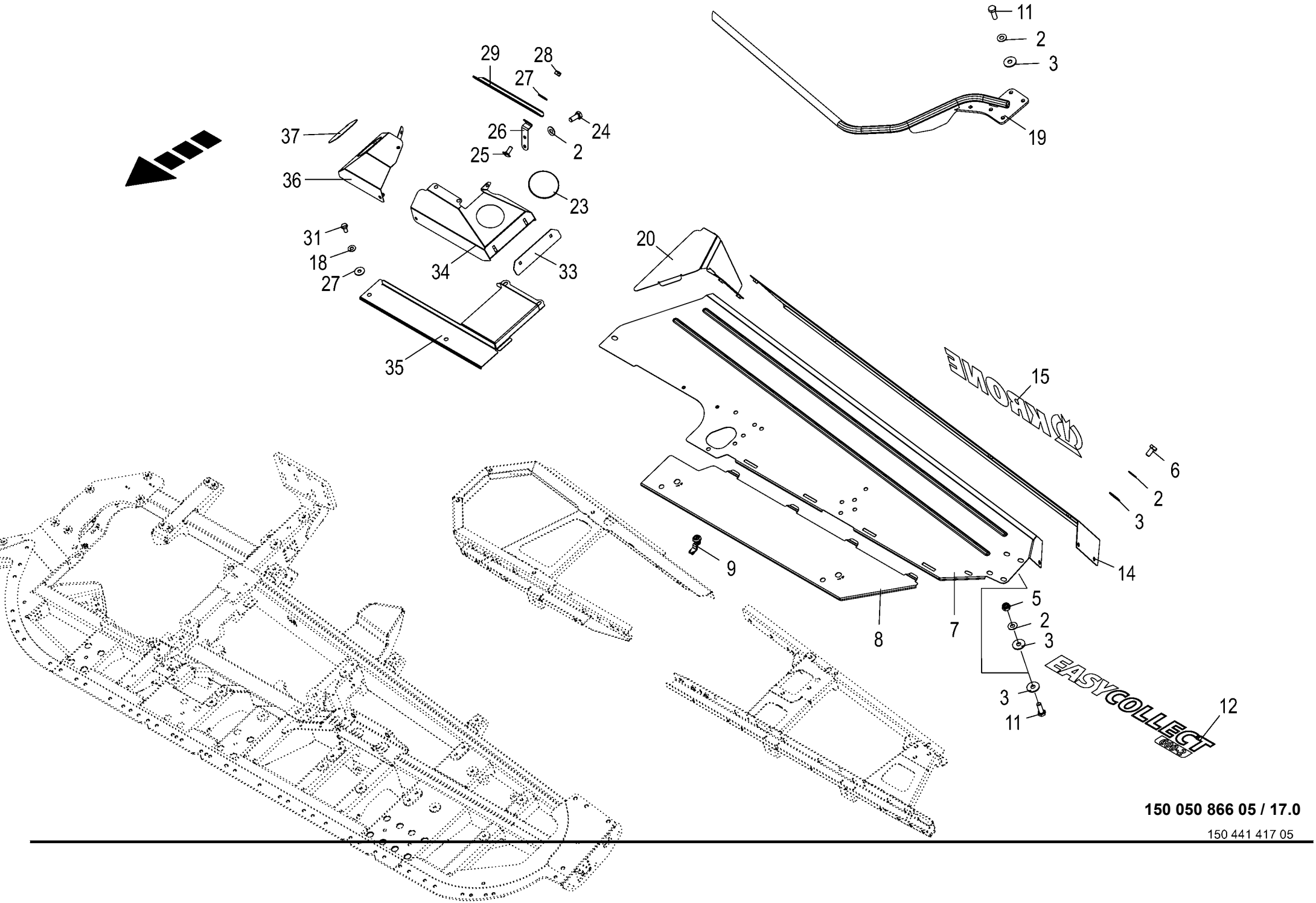

150 050 866 05 / 17.0

150 441 417 05

Abdeckung
Cover
Couvercle

1026400 -

150 050 866 05

150 441 417 5 **17.0**

Pos.	ID-Nr.	Benennung	Description	Description	Masch.-Nr-	EC 450-2	EC 600-2	EC 750-2				Bemerkung/Remarks/Remarque
2	00 909 909 1	Sperrkantscheibe	Detent edged washer	Disque à bord d'arrêt			x	x				SKM 10
3	90 000 121 0	Scheibe	Washer	Rondelle			x	x				10,5 X 30 X 2,5
5	00 908 758 0	Sicherungsmutter	Locknut	Écrou hex			x	x				M 10
6	00 900 634 0	6kt-Schraube	Hex head bolt	Boulon tête hex			x	x				M 10 X 20
7	20 296 930 0	Abdeckung links		Couvercle gauche			1					
	20 296 928 0	Abdeckung rechts		Couvercle droit			1					
	20 296 914 0	Abdeckung links	Cover left	Couvercle gauche				1				
	20 296 912 0	Abdeckung rechts	Cover right	Couvercle droit				1				
8	20 296 926 0	Abdeckung links		Couvercle gauche			1					
	20 296 925 0	Abdeckung rechts		Couvercle droit			1					
	20 296 882 0	Abdeckung links	Cover left	Couvercle gauche				1				
	20 296 881 0	Abdeckung rechts	Cover right	Couvercle droit				1				
9	27 023 598 0	Drehverschluß		Verrouillage rotatif			4	4				
11	00 900 637 0	6kt-Schraube	Hex head bolt	Boulon tête hex			x	x				M 10 X 30
12	27 013 367 0	Aufkleber EASYCOLLECT 600-2 beige	Label EASYCOLLECT 600-2 beige	Autocollant EASYCOLLECT 600-2 beige			2					
	27 013 368 0	Aufkleber EASYCOLLECT 750-2 beige	Label EASYCOLLECT 750-2 beige	Autocollant EASYCOLLECT 750-2 beige				2				
14	20 097 134 1	Abdeckung hinten, links	Cover rear, left	Couvercle arrière ga.			1					
	20 097 048 1	Abdeckung hinten, rechts	Cover rear, right	Couvercle arrière dr.			1					
	20 097 186 1	Abdeckung hinten, links	Cover rear, left	Couvercle arrière ga.				1				
	20 097 177 1	Abdeckung hinten, rechts	Cover rear, right	Couvercle arrière dr.				1				
15	00 942 301 0	Aufkleber -beige	Tag -beige	Autocollant -beige			2	2				Lg.= 775
19	20 296 699 0	Kolbenstopper links	Cob stopper left	Dispositif de blocage de piston ga.			1	1				
	20 296 698 0	Kolbenstopper rechts	Cob stopper right	Dispositif de blocage de piston dr.			1	1				
20	20 097 132 1	Eckblech links	Gusset plate left	Tôle de coin ga.			1					
	20 097 058 1	Eckblech rechts	Gusset plate right	Tôle de coin dr.			1					
	20 097 185 1	Eckblech links	Gusset plate left	Tôle de coin ga.				1				
	20 097 176 1	Eckblech rechts	Gusset plate right	Tôle de coin dr.				1				
23	00 924 930 0	Verschlussdeckel	Sealing cap	Couvercle de fermeture			2	2				Rd. 101/110 X 7
24	00 900 636 0	6kt-Schraube	Hex head bolt	Boulon tête hex			x	x				M 10 X 25
25	00 904 951 2	Flachrundschraube	Coach bolt	Vis a tête bombée			x	x				M 8 X 20
26	20 292 687 0	Halteblech	Retaining sheet	Tôle de maintien			2	2				
27	00 910 603 0	Scheibe	Washer	Rondelle			x	x				8,4 X 24 X 2
28	00 908 706 0	Sicherungsmutter	Locknut	Écrou hex			x	x				M 8
29	20 292 686 1	Abdeckgummi		Caoutchouc de recouvrement			2	2				
31	00 900 612 0	6kt-Schraube	Hex head bolt	Boulon tête hex			x	x				M 8 X 16
	00 900 614 0	6kt-Schraube	Hex head bolt	Boulon tête hex			x	x				M 8 X 20

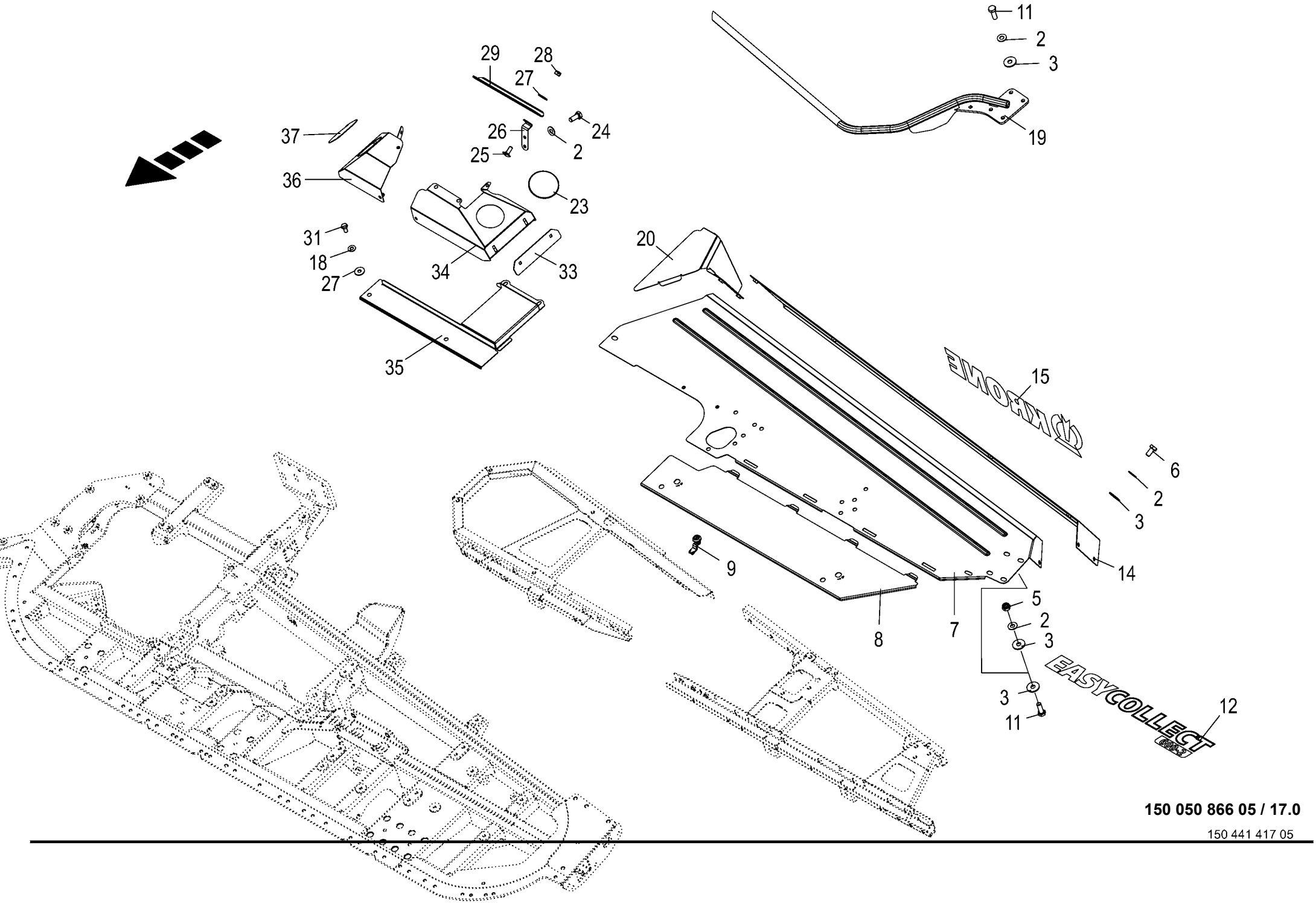

150 050 866 05 / 17.0

150 441 417 05

Abdeckung
Cover
Couvercle

1026400 -

150 050 866 05

150 441 417 5 **17.0**

Pos.	ID-Nr.	Benennung	Description	Description	Masch.-Nr-	EC 450-2	EC 600-2	EC 750-2				Bemerkung/Remarks/Remarque
32	90 002 522 0	6kt-Blindnietmutter M8x18 Senkkopf Zn8	Hexagon blind rivet nut M8x18 2 Zn8	Écrou borgne à six pans M8x18 2 Zn8			x	x				
33	20 296 944 0	Schiebekante		Bord coulissant			4	4				
34	20 296 932 0	Abdeckhaube außen links	Cover hood outside left	Capot de protection extérieur gauche			1	1				
	20 296 931 0	Abdeckhaube außen rechts	Cover hood outside right	Capot de protection extérieur, dr.			1	1				
35	20 296 941 0	Zwischenblech links	Intermediate sheet left	Tôle intermédiaire gauche			1	1				
	20 296 940 0	Zwischenblech rechts	Intermediate sheet right	Tôle intermédiaire droite			1	1				
36	20 296 939 0	Abdeckhaube innen links	Cover hood inside left	Capot de protection intérieur gauche			1	1				
	20 296 935 0	Abdeckhaube innen rechts	Cover hood inside right	Capot de protection intérieur droit			1	1				
37	20 297 349 0	Wartungsklappe	Maintenance flap	Trappe de maintenance			2	2				

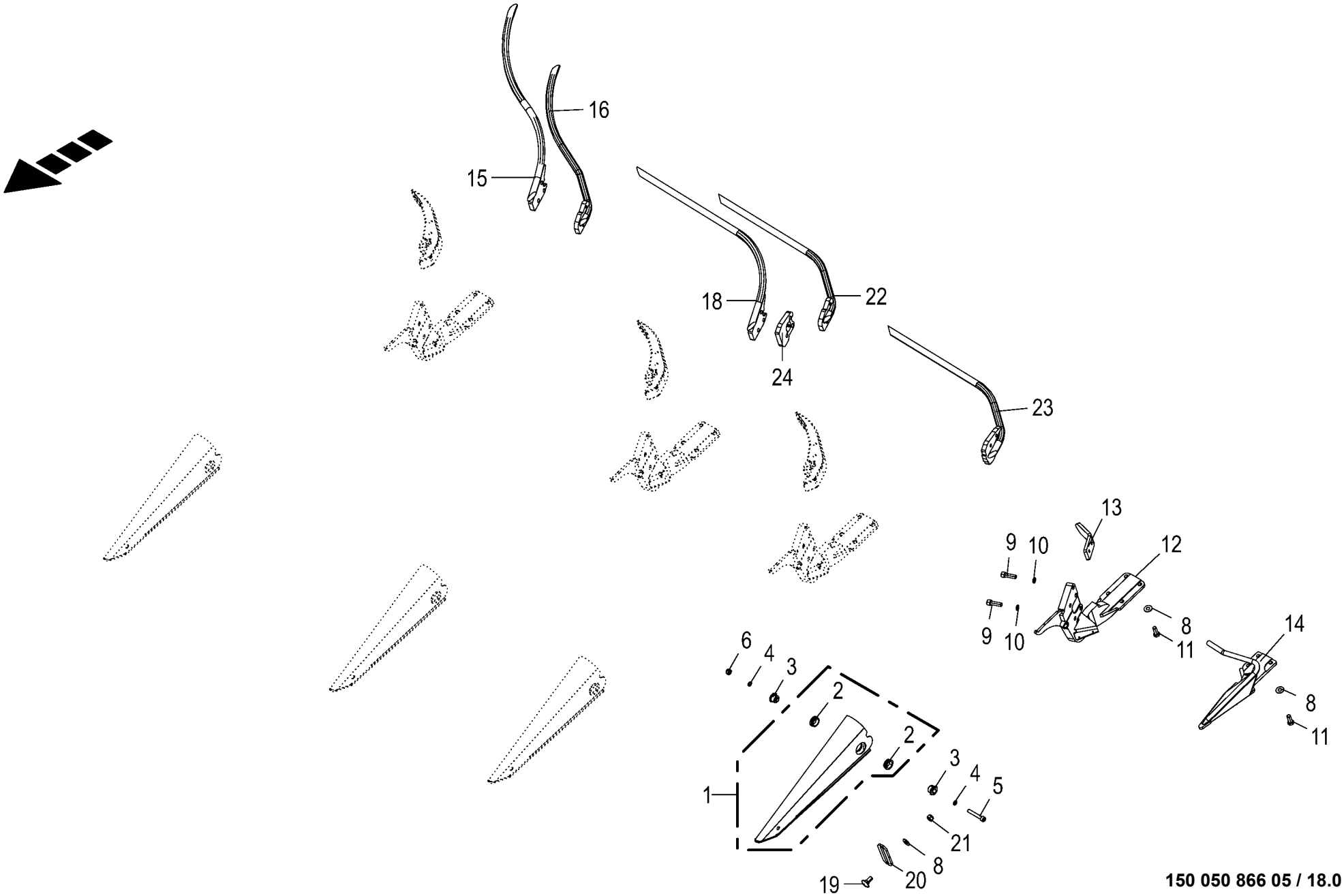

150 050 866 05 / 18.0

150 441 720 05

Spitzen / Spitzenhalter
Tips / Spike retainer
Pointes / Enregistrement dentellier

1026400 -

150 050 866 05

150 441 720 5 **18.0**

Pos.	ID-Nr.	Benennung	Description	Description	Masch.-Nr-	EC 450-2	EC 600-2	EC 750-2				Bemerkung/Remarks/Remarque
1	20 094 983 2	Spitze m. Buchse	Tip with bushing	Pointe avec douille		4	6	8				
2	20 092 768 1	Buchse	Bushing	Douille		8	12	16				25,5 X 35 X 11
3	20 093 795 0	Lagerhülse	Bearing brushing	Douille de palier		8	12	16				10,2 X 25 X 22
4	00 909 907 0	Sperrkantscheibe	Detent edged washer	Disque à bord d'arrêt		x	x	x				SKZ 10
5	90 001 296 0	Zylinderschraube	Allen screw	Vis tête cylindrique		x	x	x				M10 X 65 -10.9
6	90 001 230 0	Sicherungsmutter	Locknut	Écrou hex		x	x	x				M 10
8	00 909 910 1	Sperrkantscheibe	Detent edged washer	Disque à bord d'arrêt		x	x	x				SKM 12
9	90 000 473 0	Zylinderschraube	Allen screw	Vis tête cylindrique		x	x	x				M 12 X 40 -10.9
	00 903 137 1	Zylinderschraube	Allen screw	Vis tête cylindrique		x	x	x				M 12 X 25
10	00 909 911 0	Sperrkantscheibe	Detent edged washer	Disque à bord d'arrêt		x	x	x				SKZ 12
11	00 900 656 0	6kt-Schraube	Hex head bolt	Boulon tête hex		x	x	x				M 12 X 30
12	20 292 645 0	Spitzenhalter links	Tip retainer left	Support de pointes gauche		2	3	4				
	20 292 594 0	Spitzenhalter rechts	Tip retainer right	Support de pointes droit		2	3	4				
13	20 096 985 3	Einweisbügel unten	Guide bracket bottom	Étrier de guidage en bas		4	6	8				
14	20 097 224 3	Zusatzspitze außen, links	Additional tip outside left	Pointe supplémentaire ext., ga.		1	1	1				
	20 097 225 3	Zusatzspitze außen rechts	Additional tip outside right	Pointe supplémentaire ext. dr.		1	1	1				
15	20 292 653 0	Einweisbügel Übergabespitze oben links	Guide bracket transfer tip top left	Étrier de guidage pointe trsf en haut ga		1	1	1				
	20 292 155 1	Einweisbügel Übergabespitze oben rechts	Guide bracket transfer tip top right	Étrier de guid pointe transf en haut dr		1	1	1				
16	20 292 655 0	Einweisbügel Übergabespitze unten links	Guide bracket transfer tip bottom left	Étrier de guidage pointe trsf en bas ga		1	1	1				
	20 292 166 1	Einweisbügel Übergabespitze rechts	Guide bracket transfer tip right	Étrier de guid. pointe de trsf. droit		1	1	1				
18	20 292 647 0	Einweisbügel oben gerade links	Guide bracket top straight left	Étrier de guidage en haut droit ga.		1	1	1				
	20 292 163 1	Einweisbügel oben gerade rechts	Guide bracket top straight right	Étrier de guidage en haut droit dr.		1	1	1				
19	00 904 983 1	Flachrundschraube	Coach bolt	Vis a tête bombée		x	x	x				M 12 X 30
20	20 093 772 0	Schiebestück	Sliding piece	Piece coulissante		2	3	4				
21	00 908 701 0	Sicherungsmutter	Locknut	Écrou hex		x	x	x				M 12
22	20 292 649 0	Einweisbügel unten gerade links	Guide bracket bottom straight left	Étrier de guidage en bas droit ga.		1	1	1				
	20 292 167 1	Einweisbügel unten gerade rechts	Guide bracket bottom straight right	Étrier de guidage en bas droit dr.		1	1	1				
23	20 292 618 0	Einweisbügel außen	Guide bracket outside	Étrier de guidage extérieur		2	2	2				
24	20 297 584 0	Distanzplatte					2	2				

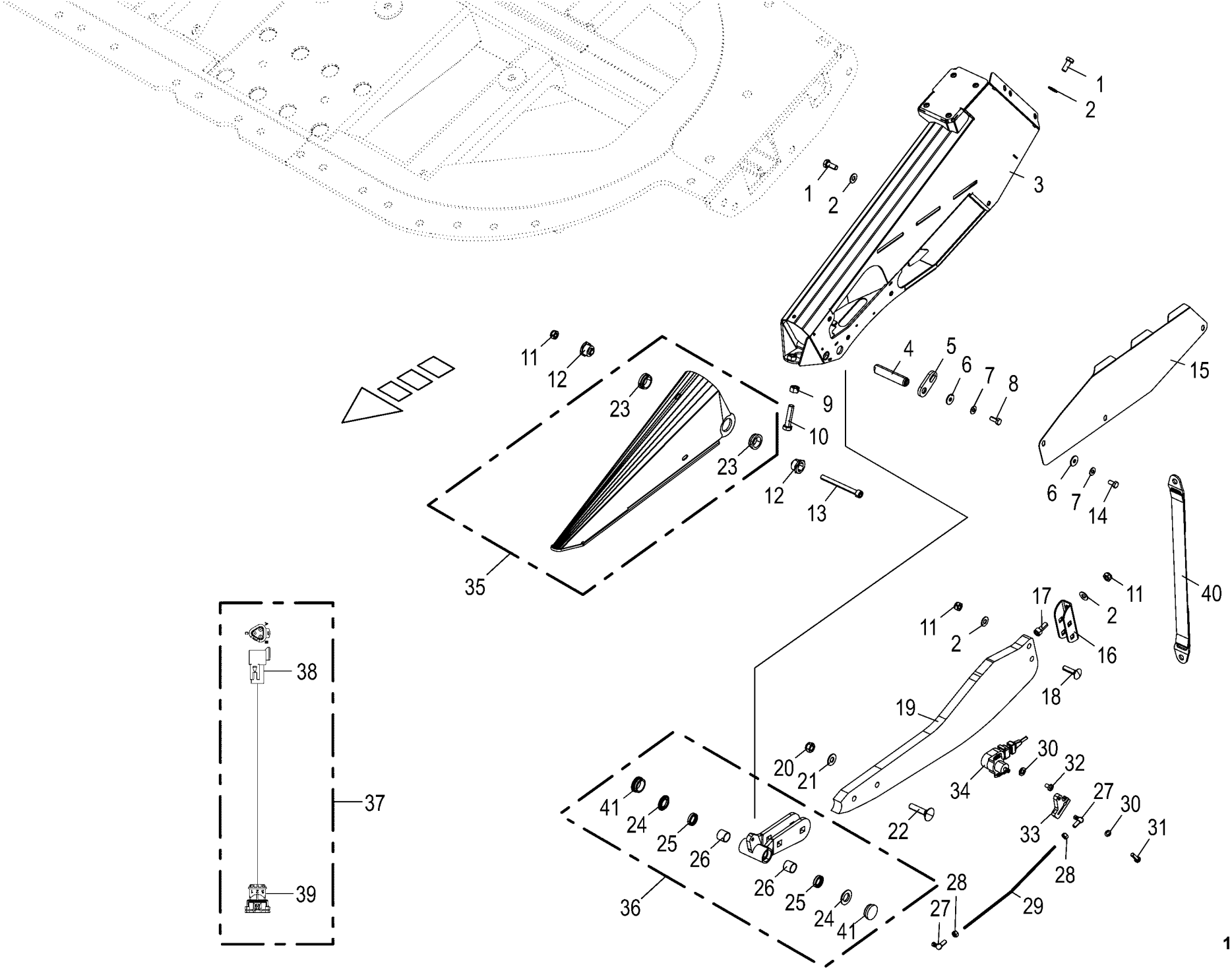

150 050 866 05 / 19.0

150 441 597 02

Seitenteil / Bodenkopierung
Side part / Adaption to ground contoure
Partie latérale / Suivi du sol

1026400 -

150 050 866 05

150 441 597 2 **19.0**

Pos.	ID-Nr.	Benennung	Description	Description	Masch.-Nr-	EC 450-2	EC 600-2	EC 750-2				Bemerkung/Remarks/Remarque
1	00 900 636 0	6kt-Schraube	Hex head bolt	Boulon tête hex		x	x	x				M 10 X 25
2	00 909 909 1	Sperrkantscheibe	Detent edged washer	Disque à bord d'arrêt		x	x	x				SKM 10
3	20 095 243 3	Seitenteil links	Side part left	Partie latérale gauche		1	1	1				
	20 095 102 3	Seitenteil rechts	Side part right	Partie latérale droite		1	1	1				
4	20 093 791 0	Bolzen	Pin	Boulon		2	2	2				Rd. 20 X 92
5	20 093 792 0	Lasche	Strap	Patte		4	4	4				
6	00 910 603 0	Scheibe	Washer	Rondelle		x	x	x				8,4 X 24 X 2
7	00 909 908 1	Sperrkantscheibe	Detent edged washer	Disque à bord d'arrêt		x	x	x				SKM 8
8	00 900 614 0	6kt-Schraube	Hex head bolt	Boulon tête hex		x	x	x				M 8 X 20
9	00 908 215 0	6kt-Mutter	Hex nut	Écrou hex		x	x	x				M 12
10	00 900 302 1	6kt-Schraube	Hex head bolt	Boulon tête hex		x	x	x				M 12 X 50
11	90 001 230 0	Sicherungsmutter	Locknut	Écrou hex		x	x	x				M 10
12	20 093 795 0	Lagerhülse	Bearing brushing	Douille de palier		4	4	4				10,2 X 25 X 22
13	90 001 431 0	Zylinderschraube	Allen screw	Vis tête cylindrique		x	x	x				M 10 X 105
14	00 900 612 0	6kt-Schraube	Hex head bolt	Boulon tête hex		x	x	x				M 8 X 16
15	20 091 603 0	Deckelblech -links	Cover plate -left	Tôle operculaire -gauche		1	1	1				
	20 091 598 0	Deckelblech -rechts	Cover plate -right	Tôle operculaire -droite		1	1	1				
16	20 096 973 0	Klemmbügel	Clamping bracket	Etrier de serrage		2	2	2				
17	00 903 106 1	Zylinderschraube	Allen screw	Vis tête cylindrique		x	x	x				M 10 X 25
18	00 904 755 2	Flachrundschraube	Coach bolt	Vis a tête bombée		x	x	x				M 10 X 40
19	20 096 975 1	Tastkufe	Sensing skid	Patin tactile		2	2	2				
20	00 908 701 0	Sicherungsmutter	Locknut	Écrou hex		x	x	x				M 12
21	00 909 910 1	Sperrkantscheibe	Detent edged washer	Disque à bord d'arrêt		x	x	x				SKM 12
22	90 000 603 0	Flachrundschraube	Coach bolt	Vis a tête bombée		x	x	x				M 12 X 55
23	20 092 768 1	Buchse	Bushing	Douille		4	4	4				25,5 X 35 X 11
24	20 096 485 0	Bundbuchse (kurz) 20,1 x 35 x 4,8	Collar bushing (short) 20.1 x 35 x 4.8	Douille à collerette (courte) 20,1 x 35		4	4	4				
25	27 004 302 1	Dichtring	Gasket ring	Bague d'étanchéité		4	4	4				20 X 28 X 6
26	00 934 957 0	Lagerbuchse	Bearing bush	Coussinet		4	4	4				20 X 23 X 20
27	00 927 114 0	Winkelgelenk	Link	Joint		4	4	4				M 5
28	00 908 207 1	6kt-Mutter	Hex nut	Écrou hex		x	x	x				M 5
29	20 091 674 0	Gewindestange -links	Threaded rod -left	Tige filetée -gauche		1	1	1				Lg.= 310
	20 091 600 0	Gewindestange -rechts	Threaded rod -right	Tige filetée -droite		1	1	1				Lg.= 307
30	00 910 031 0	Federring	Spring washer	Rondelle elastique		x	x	x				B 5
31	00 900 292 0	6kt-Schraube	Hex head bolt	Boulon tête hex		x	x	x				M 5 X 16
32	00 903 800 0	Flachkopfschraube	Flat headed screw	Vis à tête conique		x	x	x				M 5 X 8
33	00 352 888 1	Hebel	Lever	Levier		2	2	2				
34	00 303 164 0	Sensor	Sensor	Capteur		2	2	2				72°

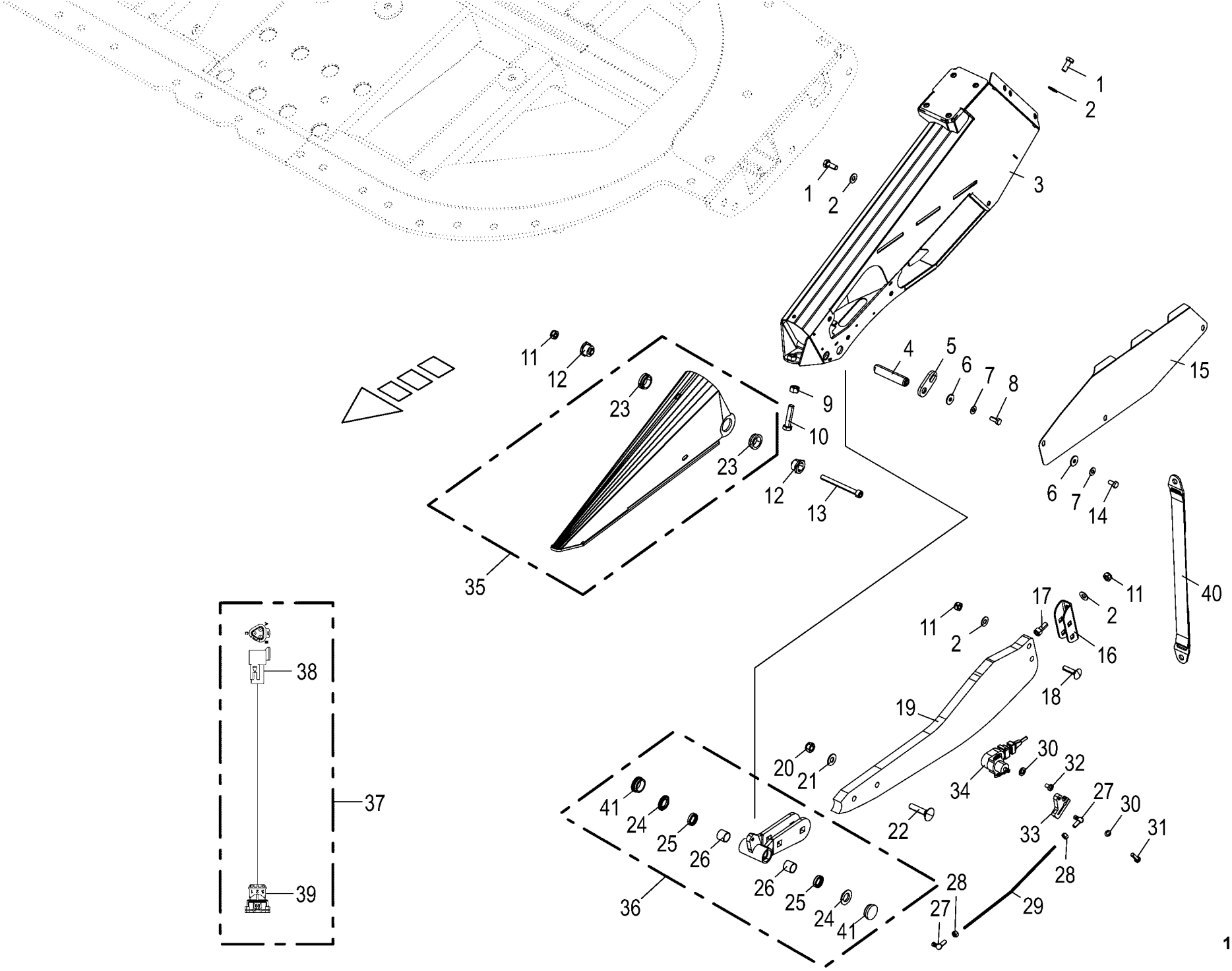

150 050 866 05 / 19.0

150 441 597 02

Seitenteil / Bodenkopierung
Side part / Adaption to ground contoure
Partie latérale / Suivi du sol

1026400 -

150 050 866 05

150 441 597 2 **19.0**

Pos.	ID-Nr.	Benennung	Description	Description	Masch.-Nr-	EC 450-2	EC 600-2	EC 750-2				Bemerkung/Remarks/Remarque
35	20 090 746 4	Aussenspitze m. Buchsen	tip with bushing	pointe à douille		1	1	1				
36	20 290 239 0	Tastkufenhalter mont.	Sensing skid holder assembl.	Support de patin tactile assembl.		2	2	2				
37	20 083 313 1	Adapter 3-p DT - 3-p Jetst.	Adapter 3-p DT - 3-p Jetst.	Adaptateur 3-p DT - 3-p Jetst.		2	2	2				
38	20 082 564 1	Stecker 3-p St grau	Plug 3-p St grey	Cavalier 3-p St gris		x	x	x				
39	00 303 115 1	Jetstecker	Jet-plug	Jet-fiche		x	x	x				
40	00 352 859 0	Gurt	Belt	Sangle		2	2	2				
41	00 953 823 0	Verschlussstopfen	Sealing plug	Bouchon d'étanchéité		2	2	2				20,7/25 X 8/10,5

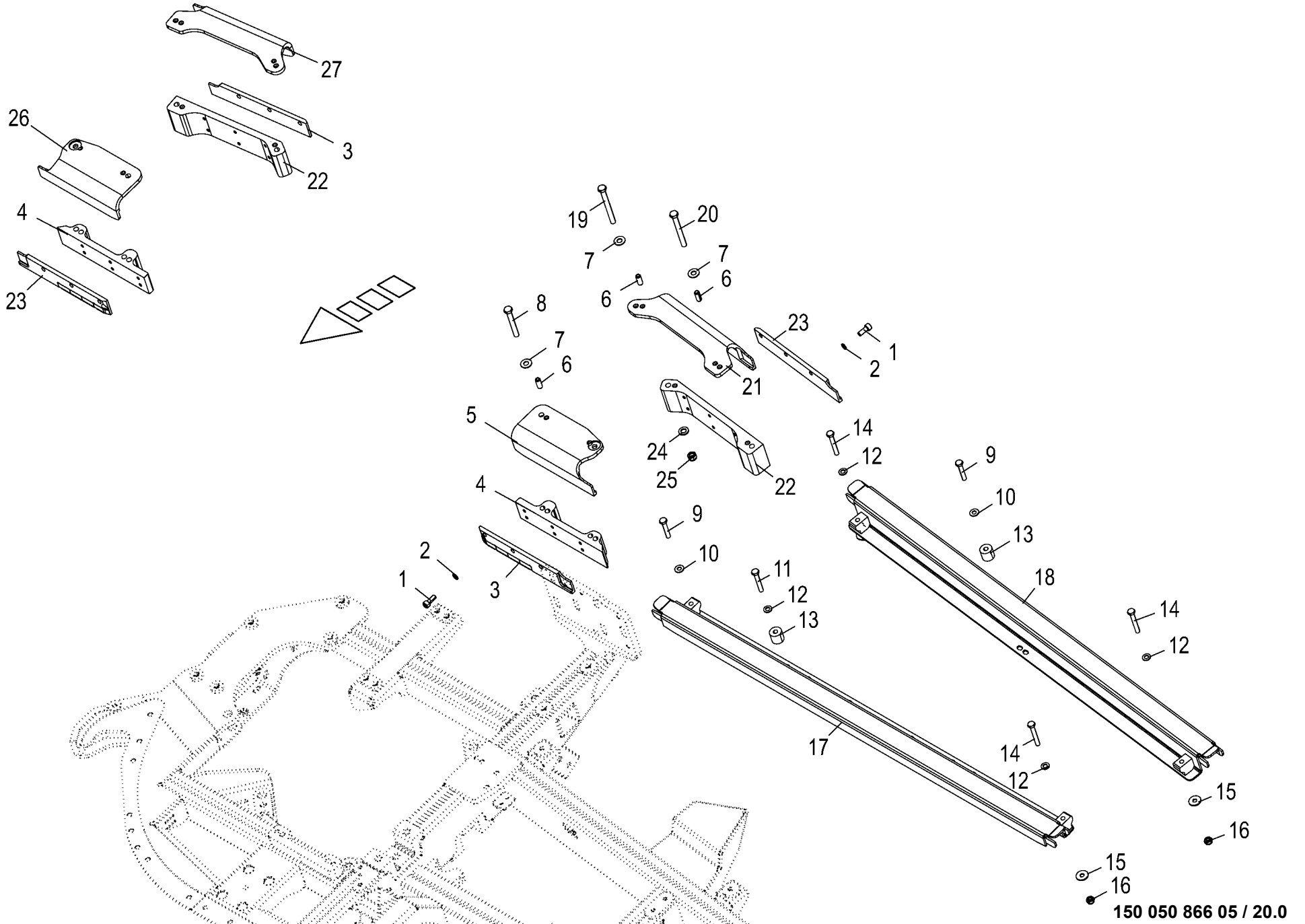

150 050 866 05 / 20.0

150 441 400 03

Führungsschienen
Guide rails
Glissières de guidage

1026400 -

150 050 866 05

150 441 400 3 **20.0**

Pos.	ID-Nr.	Benennung	Description	Description	Masch.-Nr-	EC 450-2	EC 600-2	EC 750-2				Bemerkung/Remarks/Remarque
1	00 903 106 1	Zylinderschraube	Allen screw	Vis tête cylindrique		x						M 10 X 25
2	00 909 907 0	Sperrkantscheibe	Detent edged washer	Disque à bord d'arrêt		x						SKZ 10
3	20 096 245 1	Einweiserschiene aussen VR/HL	Guide bracket rail outside fr rh/re lh	Rail de guide ext. av. dr./ arr. ga.		1						
4	20 096 890 1	Einweiserhalter vorne	Guide bracket support front	Support du guide avant		1						
5	20 296 691 0	Einweiserwinkel vorne rechts	Guide bracket angle front, right	Équerre du guide avant dr.		1						
6	90 000 182 0	Spannstift	Roll pin	Goupille de serrage		6						12 X 45
	00 912 742 2	Spannstift	Roll pin	Goupille de serrage		2						12 X 30
7	00 909 910 1	Sperrkantscheibe	Detent edged washer	Disque à bord d'arrêt		x						SKM 12
8	00 901 458 0	6kt-Schraube	Hex head bolt	Boulon tête hex		x						M 12 X 90
9	00 901 434 0	6kt-Schraube	Hex head bolt	Boulon tête hex		x						M 10 X 55
10	00 909 909 1	Sperrkantscheibe	Detent edged washer	Disque à bord d'arrêt		x						SKM 10
11	90 001 520 0	6kt-Schraube	Hex head bolt	Boulon tête hex		x						M 10 X 65 -10.9
12	00 910 414 0	Scheibe	Washer	Rondelle		x						10,5 X 21 X 2
13	00 352 323 0	Distanzrohr	Spacer tube	Tube d'entretoisement		1						11 X 30 X 28
14	00 901 622 3	6kt-Schraube	Hex head bolt	Boulon tête hex		x						M 10 X 70 -10.9
15	90 000 121 0	Scheibe	Washer	Rondelle		x						10,5 X 30 X 2,5
16	90 001 230 0	Sicherungsmutter	Locknut	Écrou hex		x						M 10
17	20 096 917 1	Führungsschiene vorne -links/ rechts	Guide rail front -left/right	Glissière de guidage avant - gauche/droite		1						
18	20 096 918 1	Führungsschiene hinten -links/ rechts	Guide rail rear -left/right	Glissière de guidage arrière - gauche/droite		1						
19	00 901 462 2	6kt-Schraube	Hex head bolt	Boulon tête hex		x						M 12 X 120 -10.9
20	00 900 310 1	6kt-Schraube	Hex head bolt	Boulon tête hex		x						M 12 X 110
21	20 096 935 0	Einweiserwinkel hinten, links	Guide bracket angle rear, left	Équerre du guide arrière ga.		1						
22	20 096 891 0	Einweiserhalter hinten	Guide bracket support rear	Support du guide arrière		1						
23	20 096 244 1	Einweiserschiene aussen HR/VL	Guide bracket rail outside re rh/fr lh	Rail de guide ext. arr. dr./ av. ga.		1						
24	00 910 506 1	Scheibe	Washer	Rondelle		x						13 X 24 X 2,5
25	00 908 701 0	Sicherungsmutter	Locknut	Écrou hex		x						M 12
26	20 296 692 0	Einweiserwinkel vorne links	Guide bracket angle front, left	Équerre du guide avant ga.		1						
27	20 096 893 0	Einweiserwinkel hinten, rechts	Guide bracket angle rear, right	Équerre du guide arrière dr.		1						

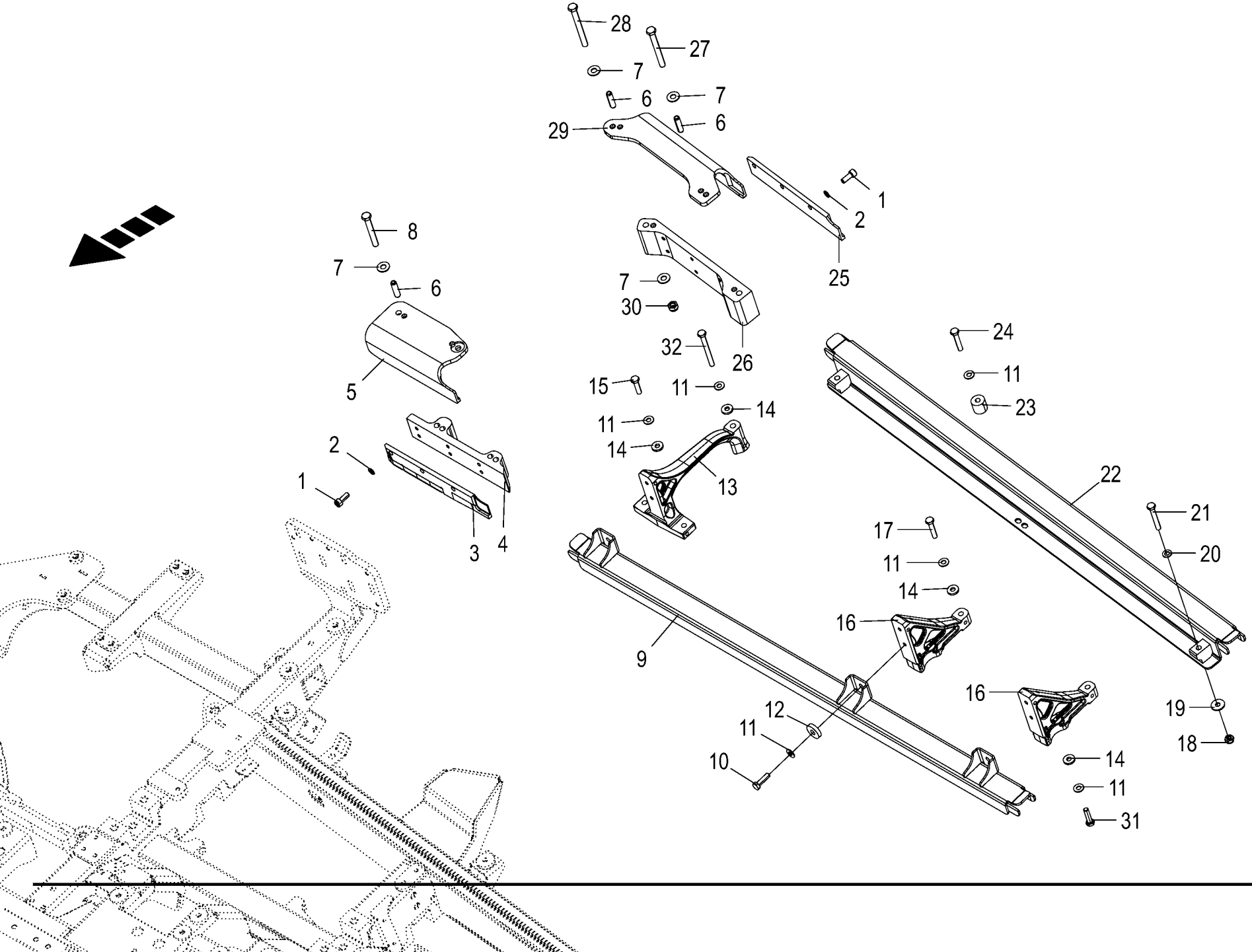

150 050 866 05 / 21.0

150 514 190 02

Führungsschienen
Guide rails
Glissières de guidage

1026400 -

150 050 866 05

150 514 190 2 **21.0**

Pos.	ID-Nr.	Benennung	Description	Description	Masch.-Nr-	EC 450-2	EC 600-2	EC 750-2				Bemerkung/Remarks/Remarque
1	00 903 106 1	Zylinderschraube	Allen screw	Vis tête cylindrique			x	x				M 10 X 25
2	00 909 907 0	Sperrkantscheibe	Detent edged washer	Disque à bord d'arrêt			x	x				SKZ 10
3	20 296 700 0	Einweiserschiene vorne rechts	Guide bracket rail front rh	Équerre du guide avant droite			1	1				
3	20 296 701 0	Einweiserschiene vorne links	Guide bracket rail front lh	Équerre du guide avant gauche			1	1				
4	20 096 890 1	Einweiserhalter vorne	Guide bracket support front	Support du guide avant			2	2				
5	20 296 691 0	Einweiserwinkel vorne rechts	Guide bracket angle front, right	Équerre du guide avant dr.			1	1				
	20 296 692 0	Einweiserwinkel vorne links	Guide bracket angle front, left	Équerre du guide avant ga.			1	1				
6	90 000 182 0	Spannstift	Roll pin	Goupille de serrage			12	12				12 X 45
	00 912 742 2	Spannstift	Roll pin	Goupille de serrage			4	4				12 X 30
7	00 909 910 1	Sperrkantscheibe	Detent edged washer	Disque à bord d'arrêt			x	x				SKM 12
8	00 901 458 0	6kt-Schraube	Hex head bolt	Boulon tête hex			x	x				M 12 X 90
9	20 296 789 0	Führungsschiene vorne links	Guide rail front left	Glissière de guidage avant ga.			1					
	20 296 787 0	Führungsschiene vorne links	Guide rail front left	Glissière de guidage avant ga.				1				
	20 296 785 0	Führungsschiene vorne rechts	Guide rail front right	Glissière de guidage avant dr.			1					
	20 296 782 0	Führungsschiene vorne rechts	Guide rail front right	Glissière de guidage avant dr.				1				
10	00 900 280 0	6kt-Schraube	Hex head bolt	Boulon tête hex			x	x				M 10 X 30
11	00 909 909 1	Sperrkantscheibe	Detent edged washer	Disque à bord d'arrêt			x	x				SKM 10
12	00 910 624 0	Scheibe	Washer	Rondelle			x	x				12,5 X 35 X 8
13	20 296 773 1	Konsole lang	Console long	Console longue			2	2				
14	00 910 361 1	Scheibe	Washer	Rondelle			x	x				10,5 X 25 X 4
15	00 900 639 0	6kt-Schraube	Hex head bolt	Boulon tête hex			x	x				M 10 X 40
16	20 296 777 0	Konsole kurz	Console short	Console courte			4	6				
17	00 900 284 1	6kt-Schraube	Hex head bolt	Boulon tête hex			x	x				M 10 X 50
	90 001 520 0	6kt-Schraube	Hex head bolt	Boulon tête hex				x				M 10 X 65 -10.9
18	90 001 230 0	Sicherungsmutter	Locknut	Écrou hex			x	x				M 10
19	90 000 121 0	Scheibe	Washer	Rondelle			x	x				10,5 X 30 X 2,5
20	00 910 414 0	Scheibe	Washer	Rondelle			x	x				10,5 X 21 X 2
21	00 901 622 3	6kt-Schraube	Hex head bolt	Boulon tête hex			x	x				M 10 X 70 -10.9
22	20 096 920 1	Führungsschiene hinten	Guide rail rear 600-2				2					
	20 096 919 1	Führungsschiene hinten	Guide rail rear 750-2 welded	Glissière de guidage arrière 750-2				2				
23	00 352 323 0	Distanzrohr	Spacer tube	Tube d'entretoisement			2	6				11 X 30 X 28
24	00 901 434 0	6kt-Schraube	Hex head bolt	Boulon tête hex			x	x				M 10 X 55
25	20 096 244 1	Einweiserschiene aussen HR/VL	Guide bracket rail outside re rh/fr lh	Rail de guide ext. arr. dr./ av. ga.			1	1				
	20 096 245 1	Einweiserschiene aussen VR/HL	Guide bracket rail outside fr rh/re lh	Rail de guide ext. av. dr./ arr. ga.			1	1				
26	20 096 891 0	Einweiserhalter hinten	Guide bracket support rear	Support du guide arrière			2	2				
27	00 900 310 1	6kt-Schraube	Hex head bolt	Boulon tête hex			x	x				M 12 X 110

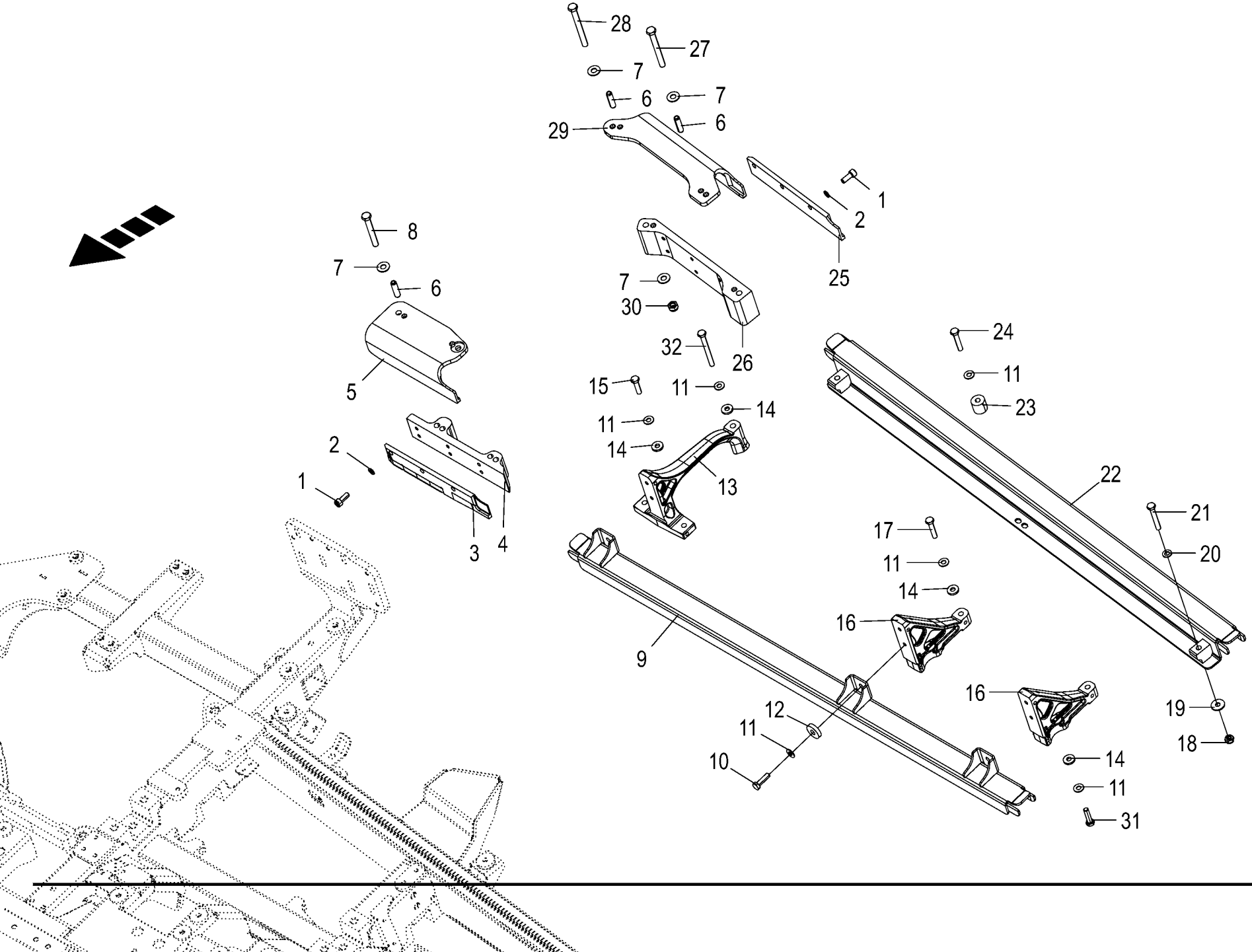

150 050 866 05 / 21.0

150 514 190 02

Führungsschienen
Guide rails
Glissières de guidage

1026400 -

150 050 866 05

150 514 190 2 **21.0**

Pos.	ID-Nr.	Benennung	Description	Description	Masch.-Nr-	EC 450-2	EC 600-2	EC 750-2				Bemerkung/Remarks/Remarque
28	00 901 462 2	6kt-Schraube	Hex head bolt	Boulon tête hex			x	x				M 12 X 120 -10.9
29	20 096 935 0	Einweiserwinkel hinten, links	Guide bracket angle rear, left	Équerre du guide arrière ga.			1	1				
29	20 096 893 0	Einweiserwinkel hinten, rechts	Guide bracket angle rear, right	Équerre du guide arrière dr.			1	1				
30	00 908 701 0	Sicherungsmutter	Locknut	Écrou hex			x	x				M 12
31	90 004 203 0	6kt-Schraube M10 x 40	Hexagon head screw M10 x 40	Vis six pans M10 x 40			x	x				
32	00 900 290 0	6kt-Schraube	Hex head bolt	Boulon tête hex			x	x				M 10 X 100

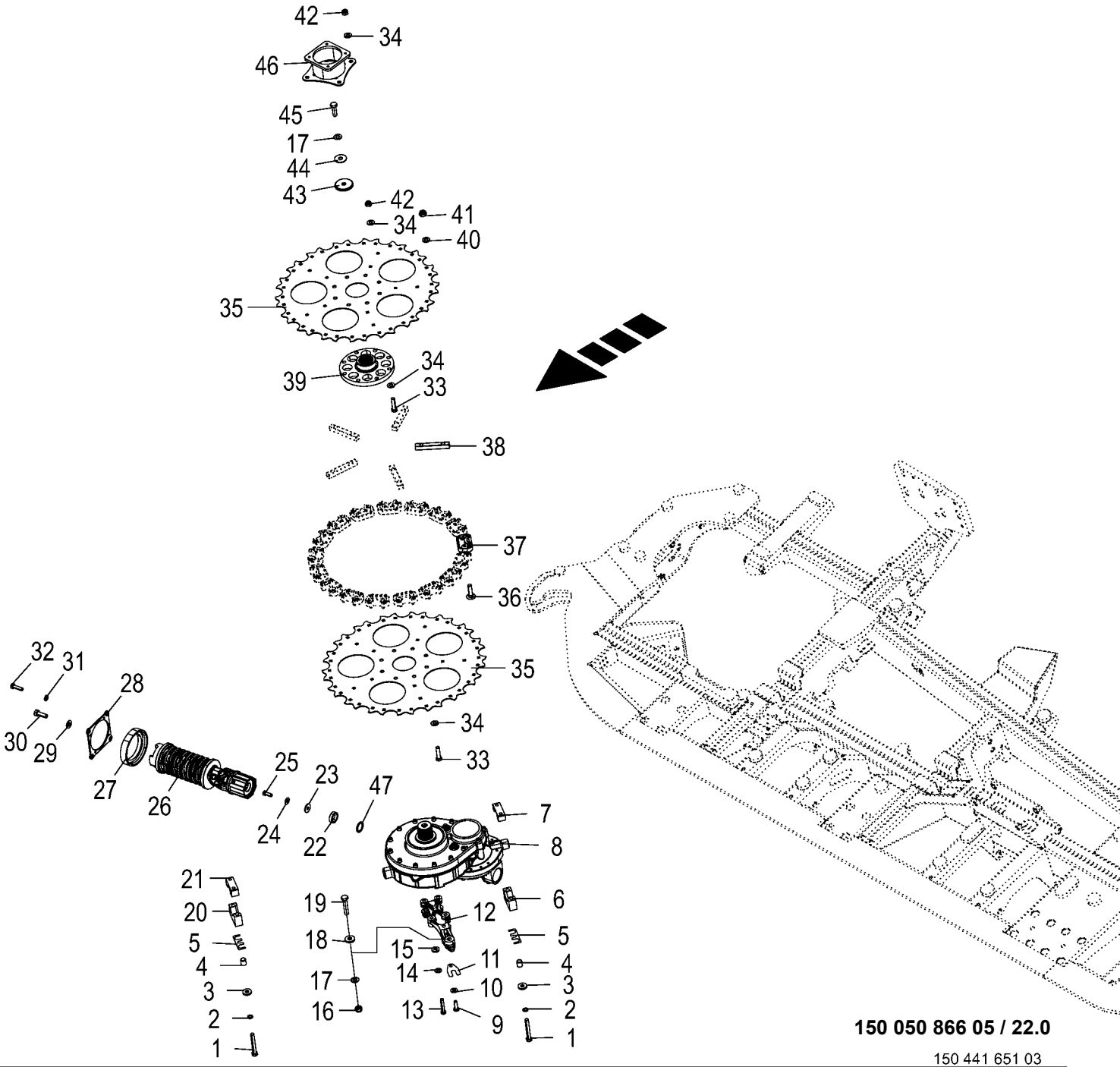

150 050 866 05 / 22.0

150 441 651 03

Antrieb / Umlenkrad
Drive system / Guide wheel
Entraînement / Roue de renvoi

1026400 -

150 050 866 05

150 441 651 3 **22.0**

Pos.	ID-Nr.	Benennung	Description	Description	Masch.-Nr-	EC 450-2	EC 600-2	EC 750-2				Bemerkung/Remarks/Remarque
1	90 003 367 0	6kt-Schraube M14x100 Zn8	Hexagon head screw M14 x 100	Vis six pans M14 x 100		x						
2	00 909 902 1	Sperrkantscheibe	Detent edged washer	Disque à bord d'arrêt		x						SKZ 14
3	00 910 363 0	Scheibe	Washer	Rondelle		x						15 X 36 X 6
4	00 912 518 2	Spannstift	Roll pin	Goupille de serrage		8						21 X 24
5	20 097 055 1	Distanzblech 1mm	Distance sheet 1mm	Tôle d'écartement 1mm		x						
6	20 290 797 0	Klemmhalter 40 unten	Terminal holder 40 bottom	Support de serrage 40 en bas		2						
7	20 290 796 0	Klemmhalter 40 oben	Terminal holder 40 top	Support de serrage 40 en haut		2						
8	20 290 807 0	Kollektorgetriebe links mont.	Collector gearbox left assembled	Boîte du collecteur ga. assembl.		1						
	20 290 806 0	Kollektorgetriebe rechts mont.	Collector gearbox right assembled	Boîte du collecteur droite assemblée		1						
9	00 900 616 0	6kt-Schraube	Hex head bolt	Boulon tête hex		x						M 8 X 25
10	00 909 908 1	Sperrkantscheibe	Detent edged washer	Disque à bord d'arrêt		x						SKM 8
11	20 097 081 0	Distanzblech Getr. 1mm	Distance sheet gearbox 1mm	Tôle d'écartement engrenage 1mm		x						
	20 097 082 0	Distanzblech Getr. 0,5mm	Distance sheet gearbox 0.5mm	Tôle d'écartement engrenage 0, 5mm		x						
12	20 290 792 0	Traverse	Cross beam	Traverse		2						
13	00 901 453 0	6kt-Schraube	Hex head bolt	Boulon tête hex		x						M 12 X 65
	00 901 454 0	6kt-Schraube	Hex head bolt	Boulon tête hex		x						M 12 X 55
14	00 909 910 1	Sperrkantscheibe	Detent edged washer	Disque à bord d'arrêt		x						SKM 12
15	00 910 320 0	Scheibe	Washer	Rondelle		x						13 X 30 X 6
16	00 908 719 0	Sicherungsmutter	Locknut	Écrou hex		x						M 16
17	00 909 912 1	Sperrkantscheibe	Detent edged washer	Disque à bord d'arrêt		x						SKM 16
18	00 910 362 0	Scheibe	Washer	Rondelle		x						17 X 40 X 6
19	00 901 137 1	6kt-Schraube	Hex head bolt	Boulon tête hex		x						M 16 X 80
20	20 290 794 0	Klemmhalter 45 unten	Terminal holder 45 bottom	Support de serrage 45 en bas		2						
21	20 290 791 0	Klemmhalter 45 oben	Terminal holder 45 top	Support de serrage 45 en haut		2						
22	00 233 427 0	Distanzbuchse	Spacer bushing	Entretoise prise femelle		2						48,3 X 13
23	00 910 609 0	Scheibe	Washer	Rondelle		x						13 X 37 X 3
24	00 909 910 1	Sperrkantscheibe	Detent edged washer	Disque à bord d'arrêt		x						SKM 12
25	00 900 656 0	6kt-Schraube	Hex head bolt	Boulon tête hex		x						M 12 X 30
26	27 013 000 0	Gelenkwelle kpl. W 2300 195mm K33B 700Nm	Uni. shaft cpl. W 2300 195 mm K33B 700Nm	Arbre à cardan cpl. W 2300 195mm K33B		2						
27	20 097 044 2	Aufnahmering	Supporting ring	Bague de support		2						
28	20 097 043 1	Aufnahmeringplatte	Supporting ring plate	Plaque de bague de support		2						
29	00 909 909 1	Sperrkantscheibe	Detent edged washer	Disque à bord d'arrêt		x						SKM 10
30	00 900 637 0	6kt-Schraube	Hex head bolt	Boulon tête hex		x						M 10 X 30
31	00 910 413 0	Scheibe	Washer	Rondelle		x						8,4 X 17 X 1,6
32	00 900 617 0	6kt-Schraube	Hex head bolt	Boulon tête hex		x						M 8 X 30

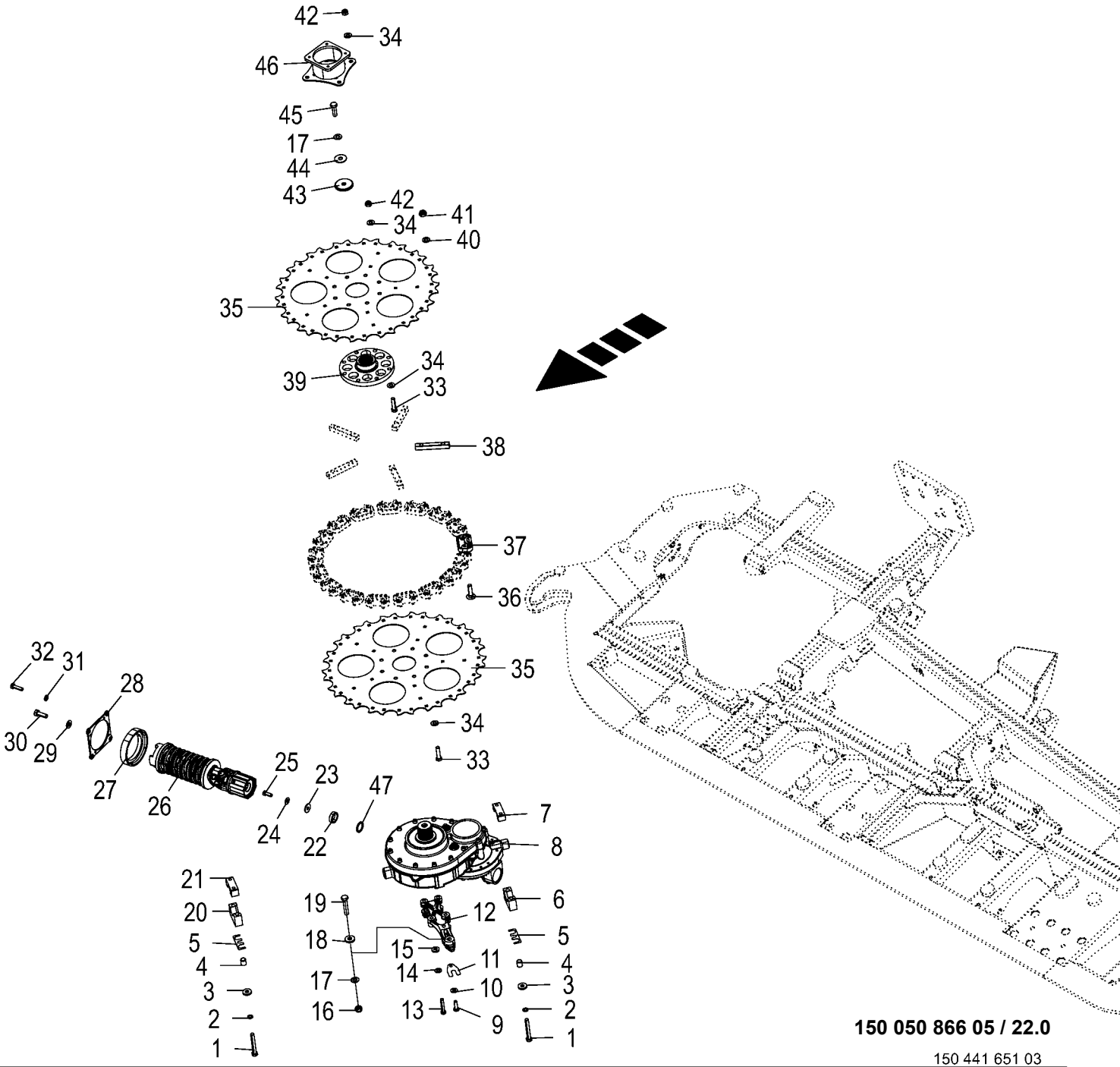

150 050 866 05 / 22.0

150 441 651 03

Antrieb / Umlenkrad
Drive system / Guide wheel
Entraînement / Roue de renvoi

1026400 -

150 050 866 05

150 441 651 3 **22.0**

Pos.	ID-Nr.	Benennung	Description	Description	Masch.-Nr-	EC 450-2	EC 600-2	EC 750-2				Bemerkung/Remarks/Remarque
33	90 000 455 0	6kt-Schraube	Hex head bolt	Boulon tête hex		x						M 14 X 55
34	00 909 929 0	Sperrkantscheibe	Detent edged washer	Disque à bord d'arrêt		x						SKM 14
35	20 096 431 1	Umlankrad Z=17	Guide wheel Z=17	Poulie de renvoi Z=17		4						
36	00 904 755 2	Flachrundschraube	Coach bolt	Vis a tête bombée		x						M 10 X 40
37	20 096 432 1	Gliederaufnahme Z=17 Kunststoff	Link holder Z=17 plastic	Logement des maillons Z=17 plast.		34						
38	20 096 433 0	Abstandprofil	Distance profile	Profil de distance		10						
39	20 096 652 0	Nabe Kollektor	Hub collector	Moyeu collecteur		2						
40	00 910 414 0	Scheibe	Washer	Rondelle		x						10,5 X 21 X 2
41	00 908 758 0	Sicherungsmutter	Locknut	Écrou hex		x						M 10
42	00 908 714 0	Sicherungsmutter	Locknut	Écrou hex		x						M 14
43	00 221 632 0	Scheibe	Washer	Rondelle		2						17 X 75 X 8
44	00 910 327 0	Scheibe	Washer	Rondelle		x						17 X 50 X 3
45	00 902 914 1	6kt-Schraube	Hex head bolt	Boulon tête hex		x						M 16 X 50
46	20 097 060 0	Distanzstück	Spacer	Pièce d'écartement		2						
47	00 910 727 1	Stützscheibe	Supporting disc	Rondelle diélectrique		x						S 35 X 45 X 2,5

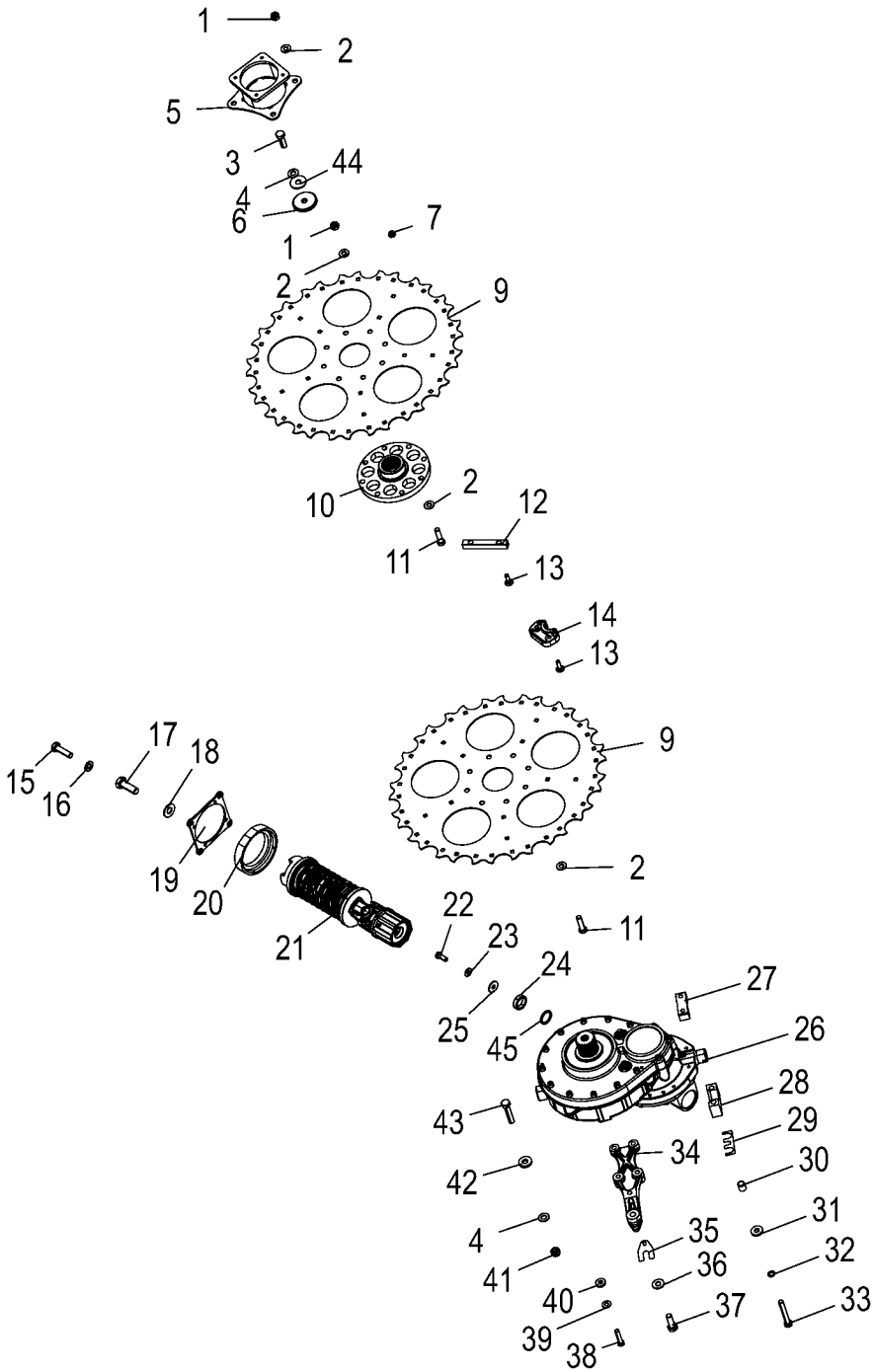

150 050 866 05 / 23.0

150 447 400 05

Antrieb / Umlenkrad
Drive system / Guide wheel
Entraînement / Roue de renvoi

1026400 -

150 050 866 05

150 447 400 5 **23.0**

Pos.	ID-Nr.	Benennung	Description	Description	Masch.-Nr-	EC 450-2	EC 600-2	EC 750-2				Bemerkung/Remarks/Remarque
1	00 908 714 0	Sicherungsmutter	Locknut	Écrou hex			x	x				M 14
2	00 909 929 0	Sperrkantscheibe	Detent edged washer	Disque à bord d'arrêt			x	x				SKM 14
3	00 902 914 1	6kt-Schraube	Hex head bolt	Boulon tête hex			x	x				M 16 X 50
4	00 909 912 1	Sperrkantscheibe	Detent edged washer	Disque à bord d'arrêt			x	x				SKM 16
5	20 097 060 0	Distanzstück	Spacer	Pièce d'écartement			2	2				
6	00 221 632 0	Scheibe	Washer	Rondelle			2	2				17 X 75 X 8
7	90 001 427 0	Sicherungsmutter	Locknut	Écrou hex			x	x				M 10 -10.9
9	20 096 431 1	Umlankrad Z=17	Guide wheel Z=17	Poulie de renvoi Z=17			4	4				
10	20 096 652 0	Nabe Kollektor	Hub collector	Moyeu collecteur			2	2				
11	90 000 455 0	6kt-Schraube	Hex head bolt	Boulon tête hex			x	x				M 14 X 55
12	20 096 433 0	Abstandprofil	Distance profile	Profil de distance			10	10				
13	00 904 754 2	Flachrundschraube	Coach bolt	Vis a tête bombée			x	x				M 10 X 35
14	20 096 432 1	Gliederaufnahme Z=17 Kunststoff	Link holder Z=17 plastic	Logement des maillons Z=17 plast.			34	34				
15	00 900 617 0	6kt-Schraube	Hex head bolt	Boulon tête hex			x	x				M 8 X 30
16	00 910 413 0	Scheibe	Washer	Rondelle			x	x				8,4 X 17 X 1,6
17	00 900 637 0	6kt-Schraube	Hex head bolt	Boulon tête hex			x	x				M 10 X 30
18	00 909 909 1	Sperrkantscheibe	Detent edged washer	Disque à bord d'arrêt			x	x				SKM 10
19	20 097 043 1	Aufnahmeringplatte	Supporting ring plate	Plaque de bague de support			2	2				
20	20 097 044 2	Aufnahmering	Supporting ring	Bague de support			2	2				
21	27 013 000 0	Gelenkwelle kpl. W 2300 195mm	Uni. shaft cpl. W 2300 195 mm	Arbre à cardan cpl. W 2300			2	2				
		K33B 700Nm	K33B 700Nm	195mm K33B								
22	00 900 656 0	6kt-Schraube	Hex head bolt	Boulon tête hex			x	x				M 12 X 30
23	00 909 910 1	Sperrkantscheibe	Detent edged washer	Disque à bord d'arrêt			x	x				SKM 12
24	00 233 427 0	Distanzbuchse	Spacer bushing	Entretoise prise femelle			2	2				48,3 X 13
25	00 910 609 0	Scheibe	Washer	Rondelle			x	x				13 X 37 X 3
26	20 290 807 0	Kollektorgetriebe links mont.	Collector gearbox left assembled	Boîte du collecteur ga. assembl.			2	2				
	20 290 806 0	Kollektorgetriebe rechts mont.	Collector gearbox right assembled	Boîte du collecteur droite assemblée			2	2				
27	20 290 796 0	Klemmhalter 40 oben	Terminal holder 40 top	Support de serrage 40 en haut			2	2				
	20 290 791 0	Klemmhalter 45 oben	Terminal holder 45 top	Support de serrage 45 en haut			2	2				
28	20 290 797 0	Klemmhalter 40 unten	Terminal holder 40 bottom	Support de serrage 40 en bas			2	2				
	20 290 794 0	Klemmhalter 45 unten	Terminal holder 45 bottom	Support de serrage 45 en bas			2	2				
29	20 097 055 1	Distanzblech 1mm	Distance sheet 1mm	Tôle d'écartement 1mm			x	x				
30	00 912 518 2	Spannstift	Roll pin	Goupille de serrage			8	8				21 X 24
31	00 910 363 0	Scheibe	Washer	Rondelle			x	x				15 X 36 X 6
32	00 909 902 1	Sperrkantscheibe	Detent edged washer	Disque à bord d'arrêt			x	x				SKZ 14
33	90 003 367 0	6kt-Schraube M14x100 Zn8	Hexagon head screw M14 x 100	Vis six pans M14 x 100			x	x				
34	20 290 792 0	Traverse	Cross beam	Traverse			2	2				

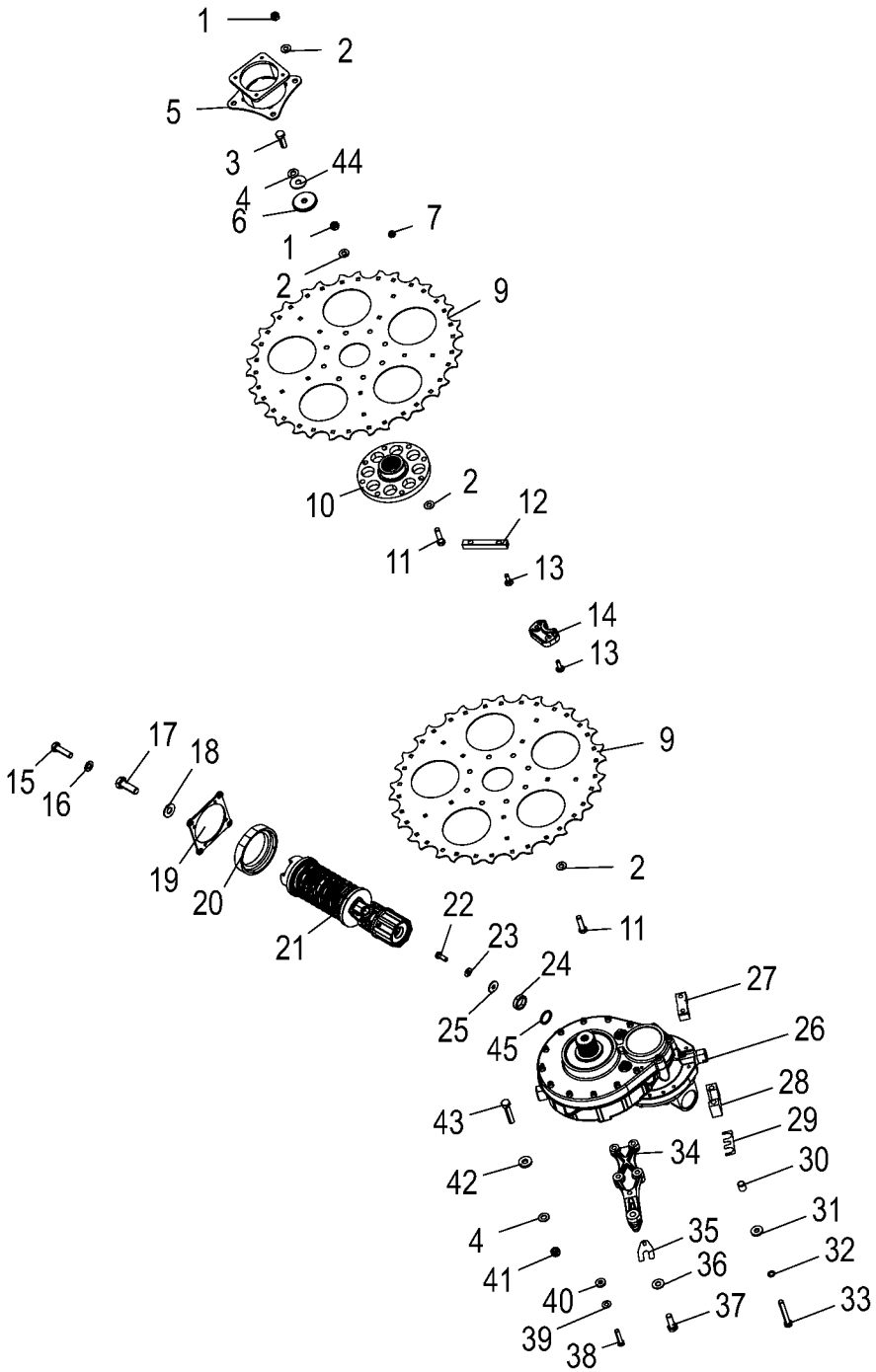

150 050 866 05 / 23.0

150 447 400 05

Antrieb / Umlenkrad
Drive system / Guide wheel
Entraînement / Roue de renvoi

1026400 -

150 050 866 05

150 447 400 5 **23.0**

Pos.	ID-Nr.	Benennung	Description	Description	Masch.-Nr-	EC 450-2	EC 600-2	EC 750-2				Bemerkung/Remarks/Remarque
35	20 097 082 0	Distanzblech Getr. 0,5mm	Distance sheet gearbox 0.5mm	Tôle d'écartement engrenage 0, 5mm			x	x				
	20 097 081 0	Distanzblech Getr. 1mm	Distance sheet gearbox 1mm	Tôle d'écartement engrenage 1mm			x	x				
36	00 909 908 1	Sperrkantscheibe	Detent edged washer	Disque à bord d'arrêt			x	x				SKM 8
37	00 900 616 0	6kt-Schraube	Hex head bolt	Boulon tête hex			x	x				M 8 X 25
38	00 901 454 0	6kt-Schraube	Hex head bolt	Boulon tête hex			x	x				M 12 X 55
39	00 909 910 1	Sperrkantscheibe	Detent edged washer	Disque à bord d'arrêt			x	x				SKM 12
40	00 910 320 0	Scheibe	Washer	Rondelle			x	x				13 X 30 X 6
41	00 908 719 0	Sicherungsmutter	Locknut	Écrou hex			x	x				M 16
42	00 910 362 0	Scheibe	Washer	Rondelle			x	x				17 X 40 X 6
43	00 901 137 1	6kt-Schraube	Hex head bolt	Boulon tête hex			x	x				M 16 X 80
44	00 910 327 0	Scheibe	Washer	Rondelle			x	x				17 X 50 X 3
45	00 910 727 1	Stützscheibe	Supporting disc	Rondelle diélectrique			x	x				S 35 X 45 X 2,5

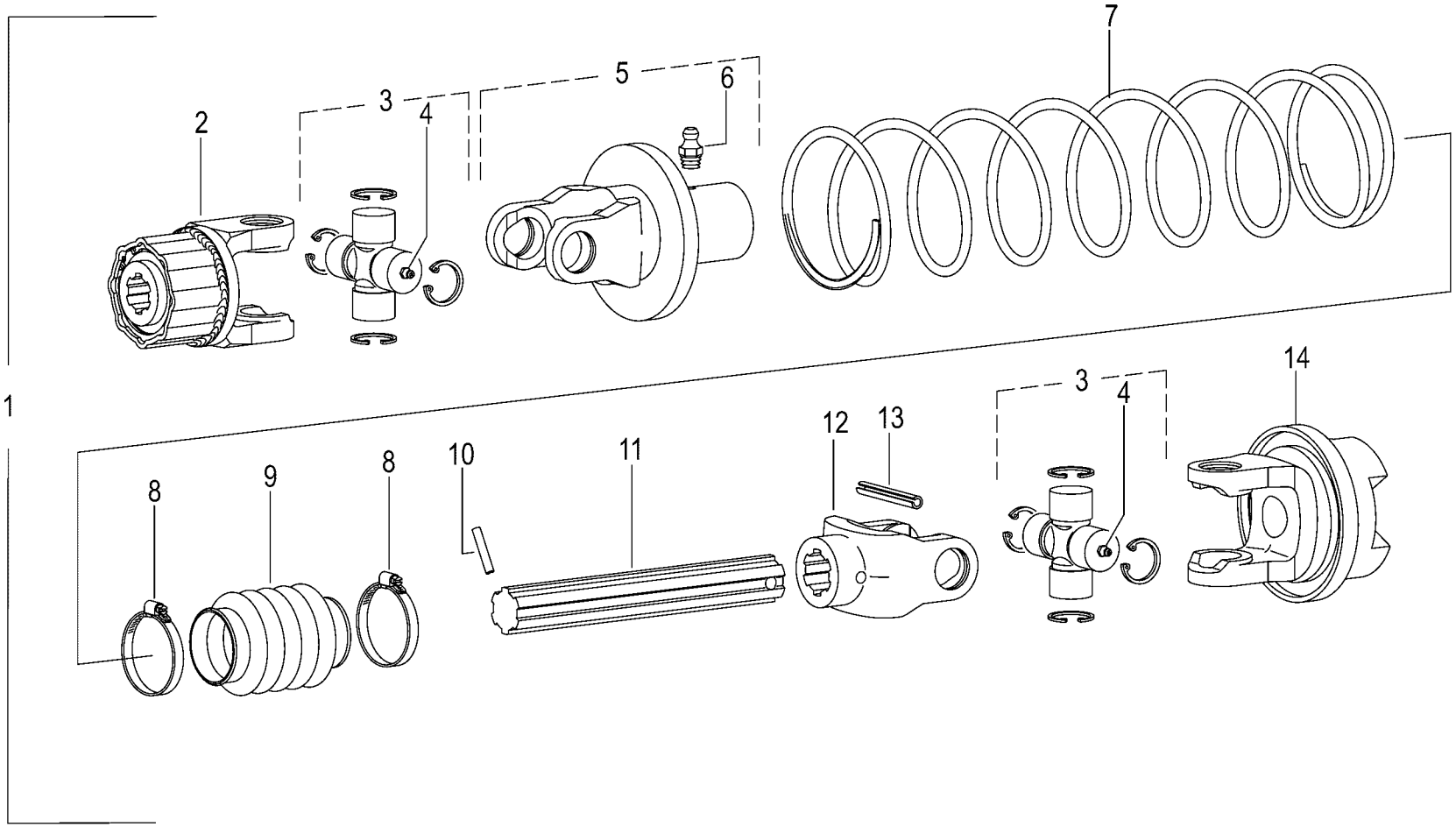

150 050 866 05 / 24.0

150 441 715 01

Gelenkwelle -Walterscheid
P.T.O shafts
Arbre à cardans

1026400 -

150 050 866 05

150 441 715 1 **24.0**

Pos.	ID-Nr.	Benennung	Description	Description	Masch.-Nr-	EC 450-2	EC 600-2	EC 750-2				Bemerkung/Remarks/Remarque
1	27 013 000 0	Gelenkwelle kpl. W 2300 195mm K33B 700Nm	Uni. shaft cpl. W 2300 195 mm K33B 700Nm	Arbre à cardan cpl. W 2300 195mm K33B		1	1	1				
2	27 024 346 0	Sternratsche 2300 K33B 700Nm ZV	Star ratchet 4 K33B 700Nm	Cliquet en étoile 4 K33B 700Nm		1	1	1				
3	00 949 397 1	Kreuzgarnitur	Cross assy	Croisillon		2	2	2				
4	00 919 002 0	Kegelschmiernippel	Grease niple	Graisseur à cone		2	2	2				M 6 X 1
5	27 015 587 0	Nabengabel NG 2300 1 3/8"(6)	Hub fork NG 2300 1 3/8"(6)	Fourche de moyeux NG 2300 1 3/8"(6)		1	1	1				
6	00 919 003 0	Kegelschmiernippel	Grease niple	Graisseur à cone		1	1	1				M 8 X 1
7	27 001 750 0	Druckfeder	Pressure spring	Ressort de pression		1	1	1				9 X 118 X 418
8	00 924 003 0	Schneckengewindeschelle	Tube clip	Bride		2	2	2				40 - 60
9	27 015 585 0	Faltbalg 50x72x56	Bellows 50x72x56	Soufflet 50x72x56		1	1	1				
10	00 912 643 2	Spannstift	Roll pin	Goupille de serrage		1	1	1				6 X 35
11	27 015 588 1	Profilwelle 1 3/8"(6) V 151	Splined shaft 1 3/8"(6) V 151	Arbre profilé 1 3/8"(6) V 151		1	1	1				
12	27 001 755 0	Nabengabel	Outer yoke	Machoire exterieure		1	1	1				1 3/8" Z= 6
13	00 912 672 1	Spannstift	Roll pin	Goupille de serrage		1	1	1				8 X 50
14	27 001 748 0	Nabengabel	Outer yoke	Machoire exterieure		1	1	1				NG2300

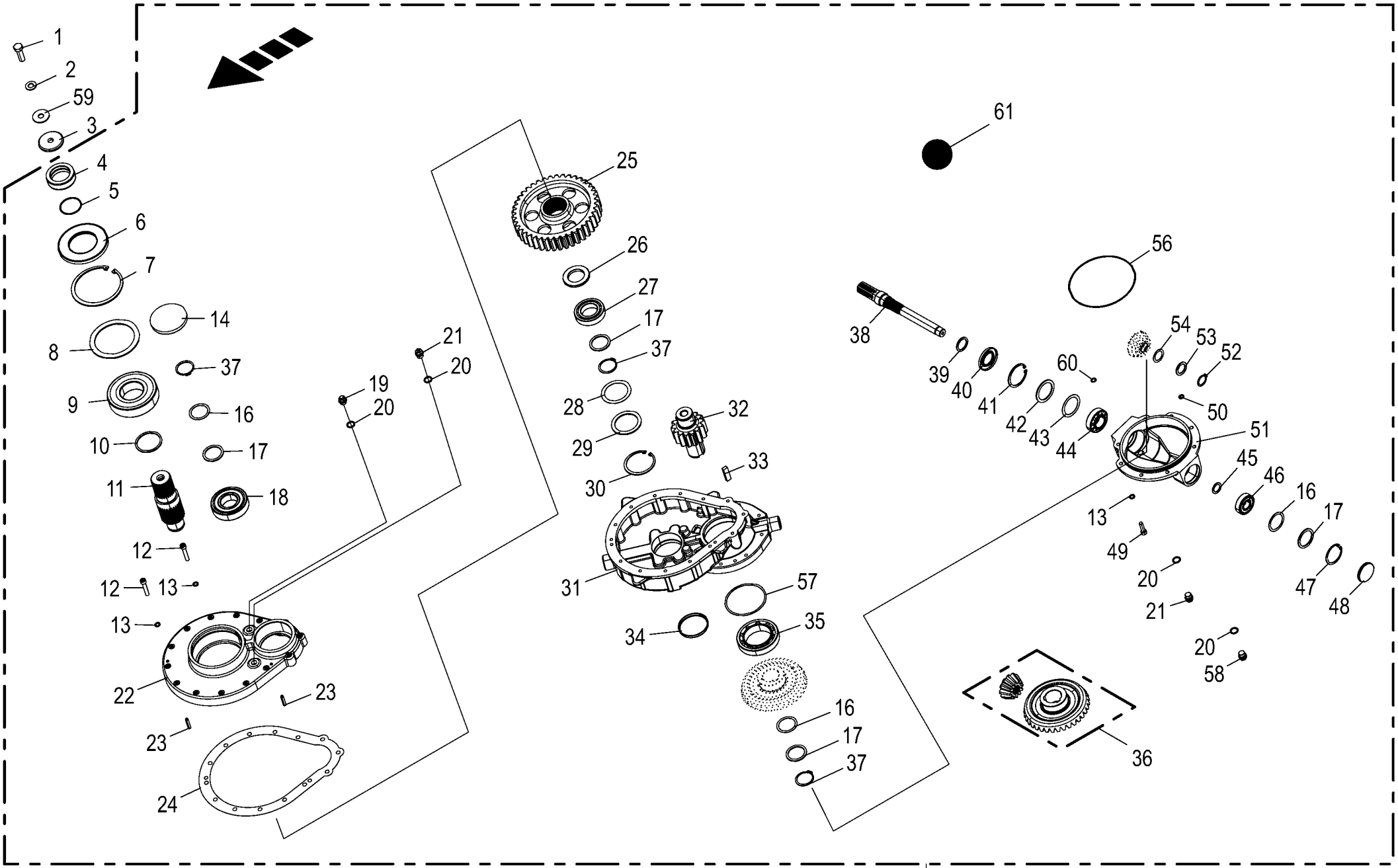

150 050 866 05 / 25.0

150 447 414 05

Kollektorgetriebe
Collector gear
Boîte de vitesse de collecteur

1026400 -

150 050 866 05

150 447 414 5 **25.0**

Pos.	ID-Nr.	Benennung	Description	Description	Masch.-Nr-	EC 450-2	EC 600-2	EC 750-2				Bemerkung/Remarks/Remarque
1	00 902 914 1	6kt-Schraube	Hex head bolt	Boulon tête hex		x	x	x				M 16 X 50
2	00 909 912 1	Sperrkantscheibe	Detent edged washer	Disque à bord d'arrêt		x	x	x				SKM 16
3	00 221 632 0	Scheibe	Washer	Rondelle		1	1	1				17 X 75 X 8
4	20 290 670 0	Innenring Rd 90 x26	Inner ring Rd 90 x 26	Bague intérieure Rd 90 x26		1	1	1				
5	00 937 536 0	O-Ring	O-ring	Joint torique		1	1	1				60 X 3
6	90 003 042 0	Radial-WDR AS 85 x 150 x 12	Radial-shaft sealing ring WF 85x150x12	Bague à lèvres en caoutchouc + ressorts		1	1	1				
7	00 911 699 0	SEEGERRG. I150X4,0 472	CIRCLIP J 150X4 472	CIRCLIP		1	1	1				
8	90 000 591 0	Stützscheibe S 120x150x3,5	Support disc S 120x150x3,5	Rondelle d'appui S 120x150x3,5		x	x	x				
9	90 002 663 0	Rillenkugellager 6314 2RS	Grooved ball bearing 6314 2RS	Roulement à billes rainuré 6314 2RS		1	1	1				
10	90 001 226 0	Stützscheibe	Supporting disc	Rondelle diélectrique		x	x	x				S 70 X 80 X 3
11	20 290 565 0	Ausgangswelle Rd 80 x213,2	Output shaft Rd 80 x 213.2	Arbre de sortie Rd 80 x213,2		1	1	1				
12	90 002 197 0	Zylindersch.I-6kt M10 x 55 ZLÜ	Cylinder screw hexagon socket M10 x 55	Vis cylind à six pans creux M10 x 55		x	x	x				
13	00 909 907 0	Sperrkantscheibe	Detent edged washer	Disque à bord d'arrêt		x	x	x				SKZ 10
14	90 002 993 0	Verschlußdeckel	Locking cover	Bouchon		1	1	1				
16	00 910 904 0	Passscheibe	Shim ring	Rondelle d'ajustage		x	x	x				50 X 62 X 1,0
	00 910 903 0	Passscheibe	Shim ring	Rondelle d'ajustage		x	x	x				50 X 62 X 0,5
	00 910 900 0	Passscheibe	Shim ring	Rondelle d'ajustage		x	x	x				50 X 62 X 0,1
17	00 910 735 3	Stützscheibe	Supporting disc	Rondelle diélectrique		x	x	x				S 50 X 62 X 3,0
18	00 930 170 1	Rillenkugellager	Grooved ball bearing	Roulement à gorge		1	1	1				6310 2RS
19	27 008 972 0	Entlüftungsventil	Air bleed valve	Clapet de purge		1	1	1				M 18 X 1,5
20	00 937 727 0	Dichtring	Gasket ring	Bague d'étanchéité		4	4	4				A 18 X 24
21	00 906 010 1	Verschlussschraube	Screw plug	Bouchon fileté		2	2	2				M 18 X 1,5
22	20 290 573 0	Kollektorgetriebe Deckel	Collector gearbox cover	Boîte du collecteur couvercle		1	1	1				
23	90 001 320 0	Zylinderstift A 8 x 40	Cylinder pin A 8 x 40	Goupille de serrage A 8 x 40		2	2	2				
24	20 290 690 0	Dichtung	Seal	Joint		1	1	1				
25	20 096 784 0	Stirnrad M=6 Z=41	Spur wheel M=6 Z=41	Pignon M=6 Z=41		1	1	1				
26	00 351 606 1	Scheibe	Washer	Rondelle		1	1	1				50 X 80 X 9
27	00 932 308 0	Zylinderrollenlager	Roller bearing	Roulement a rouleaux		1	1	1				NJ 210
28	00 910 974 0	Passscheibe	Shim ring	Rondelle d'ajustage		x	x	x				70 X 90 X 1,0
	00 910 973 0	Passscheibe	Shim ring	Rondelle d'ajustage		x	x	x				70 X 90 X 0,5
	00 910 972 0	Passscheibe	Shim ring	Rondelle d'ajustage		x	x	x				70 X 90 X 0,3
	00 910 970 0	Passscheibe	Shim ring	Rondelle d'ajustage		x	x	x				70 X 90 X 0,1
29	00 910 744 0	Stützscheibe	Supporting disc	Rondelle diélectrique		x	x	x				S 70 X 90 X 3.5
30	00 911 680 0	Sicherungsring	Circlip	Circlip		1	1	1				90 X 3
31	20 290 570 0	Kollektorgetriebegehäuse	Collector gearbox housing	Carter de la boîte du collecteur		1	1	1				

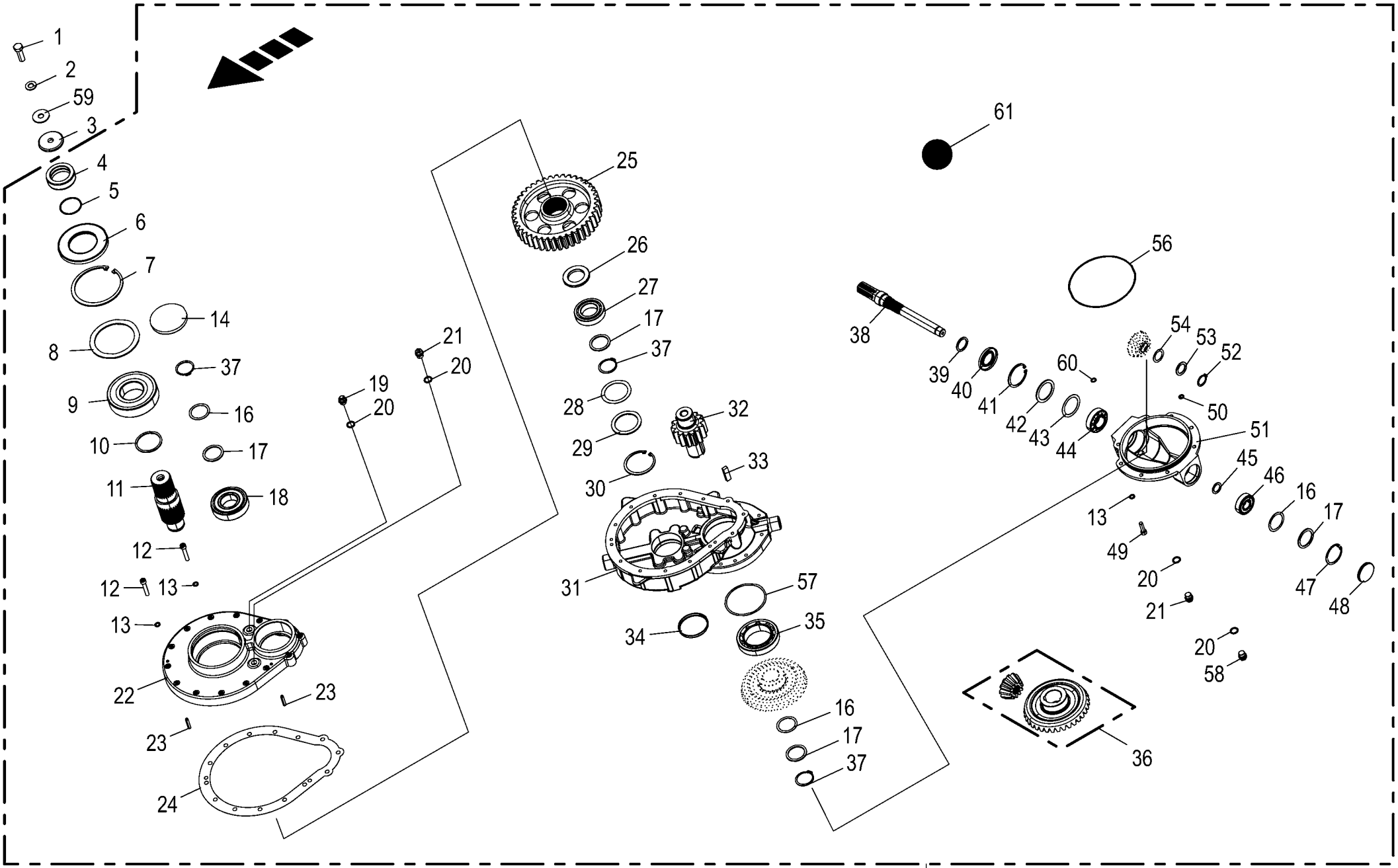

150 050 866 05 / 25.0

150 447 414 05

Kollektorgetriebe
Collector gear
Boîte de vitesse de collecteur

1026400 -

150 050 866 05

150 447 414 5 **25.0**

Pos.	ID-Nr.	Benennung	Description	Description	Masch.-Nr-	EC 450-2	EC 600-2	EC 750-2				Bemerkung/Remarks/Remarque
32	20 290 564 0	Stirnrad M=6 Z=14	Spur wheel M=6 Z=14	Pignon M=6 Z=14		1	1	1				
33	00 915 207 0	Passfeder	Fit-in key	Clavette		2	2	2				B 14 X 9 X 50
34	00 955 644 0	Verschlussdeckel	Sealing cap	Couvercle de fermeture		1	1	1				Rd. 90
35	00 932 183 0	Kegelrollenlager	Taper roller bearing	Roulement à rouleaux coniques		1	1	1				32016 X
36	20 297 914 0	Kegelradsatz M=5,6 Z=12/35 90°	Bevel gear kit m=5,6 z=12/35 90°	Jeu de roues coniques m=5,6 z= 12/35 90°		1	1	1				
37	00 911 553 0	Sicherungsring	Circlip	Circlip		3	3	3				A 50 X 2,0
38	20 096 775 0	Eingangswelle Rd 45 x342	Input shaft Rd 45 x342	Arbre d'entrée Rd 45 x342		1	1	1				
39	00 910 727 1	Stützscheibe	Supporting disc	Rondelle diélectrique		x	x	x				S 35 X 45 X 2,5
40	90 000 273 0	Radial-Wellendichtring	Radial-shaft sealing ring	Radial-bague d'étanchéité		1	1	1				As 40 X 72 X 7
41	00 911 668 0	Sicherungsring	Circlip	Circlip		1	1	1				72 X 2,5
42	00 910 700 1	Stützscheibe	Supporting disc	Rondelle diélectrique		x	x	x				S 56 X 72 X 3
43	00 910 914 0	Passscheibe	Shim ring	Rondelle d'ajustage		x	x	x				56 X 72 X 1,0
44	00 932 152 0	Kegelrollenlager	Taper roller bearing	Roulement à rouleaux coniques		1	1	1				32207 A
45	00 910 710 0	Stützscheibe	Supporting disc	Rondelle diélectrique		x	x	x				S 25 X 35 X 2,0
46	00 930 165 0	Rillenkugellager	Grooved ball bearing	Roulement à gorge		1	1	1				6305
47	00 911 659 0	Sicherungsring	Circlip	Circlip		1	1	1				62 X 2,0
48	90 002 750 0	Verschlussdeckel B 62 x 7 gummiert	Sealing cover B 62 x 7	Bouchon de fermeture B 62 x 7		1	1	1				
49	00 903 109 1	Zylinderschraube	Allen screw	Vis tête cylindrique		x	x	x				M 10 X 35 -10.9
	00 903 116 1	Zylinderschraube	Allen screw	Vis tête cylindrique		x	x	x				M 10 X 70
50	90 002 652 0	Passscheibe 10x16x0,5	Shim ring 10x16x0,5	Bague de calage 10x16x0,5		x	x	x				
51	20 290 571 0	Unterflansch Kollektorgetriebe	Collector gearbox bottom flange	Boîte du collecteur bride inférieure		1	1	1				
52	00 911 504 0	Sicherungsring	Circlip	Circlip		1	1	1				A 30 X 2,0
53	00 910 702 1	Stützscheibe	Supporting disc	Rondelle diélectrique		x	x	x				S 30 X 42 X 2,5
54	00 910 864 1	Passscheibe	Shim ring	Rondelle d'ajustage		x	x	x				30 X 42 X 1,0
56	00 937 620 0	O-Ring	O-ring	Joint torique		1	1	1				195 X 3,5
57	00 910 878 1	Passscheibe	Shim ring	Rondelle d'ajustage		x	x	x				115 X 125 X 1,0
58	27 001 067 0	Verschlussschraube	Screw plug	Bouchon fileté		1	1	1				M 18 X 1,5
59	00 910 327 0	Scheibe	Washer	Rondelle		x	x	x				17 X 50 X 3
60	90 002 652 0	Passscheibe 10x16x0,5	Shim ring 10x16x0,5	Bague de calage 10x16x0,5		x	x	x				
	90 002 651 0	Passscheibe 10x16x0,3	Shim ring 10x16x0,3	Bague de calage 10x16x0,3		x	x	x				
	90 002 650 0	Passscheibe 10x16x0,1	Shim ring 10x16x0,1	Bague de calage 10x16x0,1		x	x	x				
61	00 926 101 0	Getriebeöl -Id.-Nr.= 1ltr	Oil -Id.-no.= 1ltr	Huile -Id.-no.= 1ltr		3,3	3,3	3,3				
62	20 290 807 0	Kollektorgetriebe links mont.	Collector gearbox left assembled	Boîte du collecteur ga. assembl.		1	1	1				
	20 290 806 0	Kollektorgetriebe rechts mont.	Collector gearbox right assembled	Boîte du collecteur droite		1	1	1				
				assemblée								

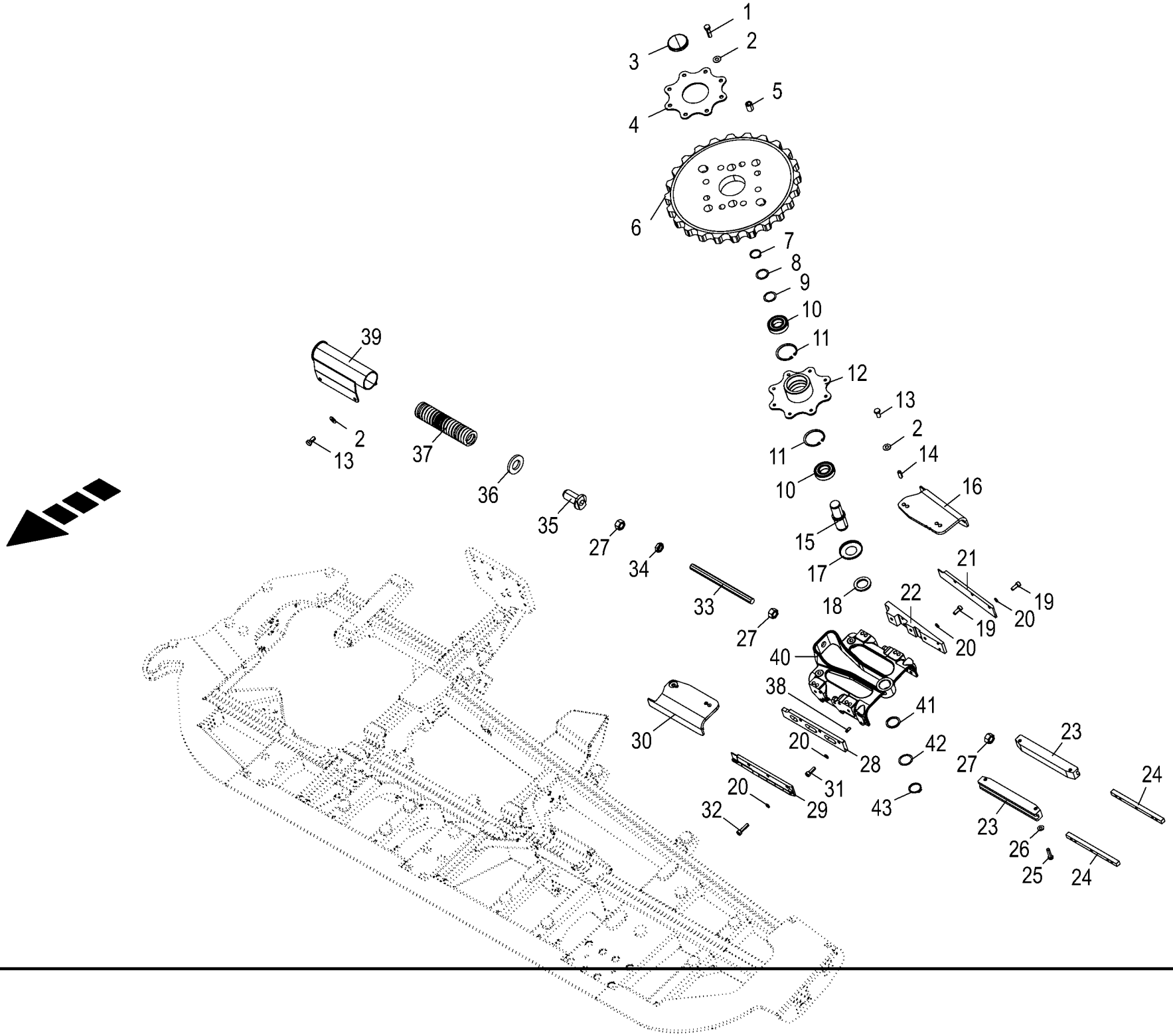

150 050 866 05 / 26.0

150 441 197 04

Umlenkrad
Guide wheel
Roue de renvoi

1026400 -

150 050 866 05

150 441 197 4 **26.0**

Pos.	ID-Nr.	Benennung	Description	Description	Masch.-Nr-	EC 450-2	EC 600-2	EC 750-2				Bemerkung/Remarks/Remarque
1	00 900 275 0	6kt-Schraube	Hex head bolt	Boulon tête hex			x	x				M 12 X 45 -10.9
2	00 909 910 1	Sperrkantscheibe	Detent edged washer	Disque à bord d'arrêt			x	x				SKM 12
3	00 925 203 1	Verschlussdeckel	Sealing cap	Couvercle de fermeture			1	1				Rd. 72
4	20 090 868 0	Anschraubblech	Screw-on plate	Tôle visser			1	1				
5	20 091 533 0	Buchse	Bushing	Douille			8	8				13 X 22 X 29,5
6	20 090 959 5	Kollektorrad Z=12	Collector wheel Z=12	Roue du collecteur Z=12			1	1				
7	00 911 541 0	Sicherungsring	Circlip	Circlip			1	1				A 35 X 1,5
8	00 911 133 0	Passscheibe	Shim ring	Rondelle d'ajustage			x	x				35 X 45 X 0,5
9	00 911 132 0	Passscheibe	Shim ring	Rondelle d'ajustage			x	x				35 X 45 X 0,3
10	00 930 537 0	Rillenkugellager	Grooved ball bearing	Roulement à gorge			2	2				6207 2RS
11	00 911 668 0	Sicherungsring	Circlip	Circlip			2	2				72 X 2,5
12	20 090 874 2	Nabe	Hub	Moyeu			1	1				
13	00 900 655 0	6kt-Schraube	Hex head bolt	Boulon tête hex			x	x				M 12 X 25
14	00 912 742 2	Spannstift	Roll pin	Goupille de serrage			4	4				12 X 30
15	20 091 564 2	Bolzen 40 X 122 Umlenkrad	Bearing bolt guide wheel	Boulon du palier poulie de renvoi			1	1				
16	20 096 232 0	Einweiserwinkel aussen hinten,	Guide bracket angle outside rear,	Équerre du guide extérieur arrière			1					
		links	left	ga.								
	20 096 231 0	Einweiserwinkel aussen hinten,	Guide bracket angle outside rear,	Équerre du guide extérieur arrière			1					
		rechts	right	dr.								
	20 096 234 0	Einweiserwinkel aussen hinten,	Guide bracket angle outside rear,	Équerre du guide extérieur arrière				1				
		links	left	ga.								
	20 096 233 0	Einweiserwinkel aussen hinten,	Guide bracket angle outside rear,	Équerre du guide extérieur arrière				1				
		rechts	right	dr.								
17	20 093 859 0	Dichtkappe	Seal cap	Bouchon d' étanchéité			1	1				40,2 X 82 X 8,5
18	00 281 706 0	Scheibe	Washer	Rondelle			1	1				40 X 60,3 X 6
19	00 903 106 1	Zylinderschraube	Allen screw	Vis tête cylindrique			x	x				M 10 X 25
20	00 909 907 0	Sperrkantscheibe	Detent edged washer	Disque à bord d'arrêt			x	x				SKZ 10
21	20 296 700 0	Einweiserschiene vorne rechts	Guide bracket rail front rh	Équerre du guide avant droite			1	1				
22	20 292 806 0	Winkelstück Einweiserschiene	Angle guide bracket rail	Pièce angulaire rail de guide			1					
	20 291 102 0	Winkelstück Einweiserschiene	Elbow guide bracket rail	Pièce angulaire rail de guide				1				
23	20 093 052 1	Führungsschiene	Guide rail	Reglette de guidage			2	2				Lg.= 287
24	20 091 563 2	Führung f. Konsole	Guidance for console	Guidage p. console			2	2				
25	00 901 431 0	6kt-Schraube	Hex head bolt	Boulon tête hex			x	x				M 10 X 40
26	00 909 909 1	Sperrkantscheibe	Detent edged washer	Disque à bord d'arrêt			x	x				SKM 10
27	00 908 225 0	6kt-Mutter	Hex nut	Écrou hex			x	x				M 20
28	20 291 101 0	Grundblech Einweiserschiene	Base sheet guide bracket rail	Tôle de base rail de guide			2	2				
29	20 296 701 0	Einweiserschiene vorne links	Guide bracket rail front lh	Équerre du guide avant gauche			1	1				
30	20 296 692 0	Einweiserwinkel vorne links	Guide bracket angle front, left	Équerre du guide avant ga.			1	1				

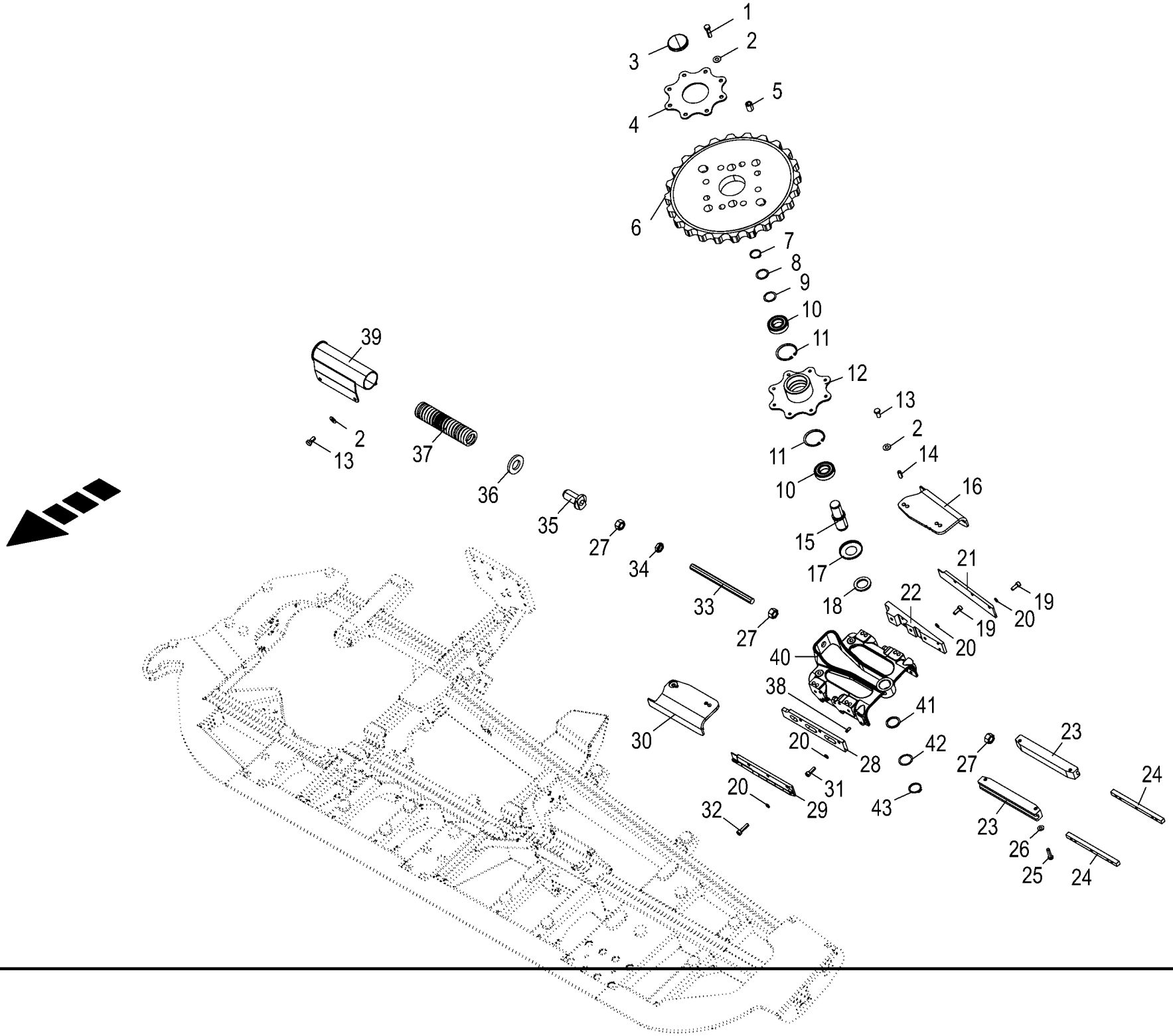

150 050 866 05 / 26.0

150 441 197 04

Umlenkrad
Guide wheel
Roue de renvoi

1026400 -

150 050 866 05

150 441 197 4 **26.0**

Pos.	ID-Nr.	Benennung	Description	Description	Masch.-Nr-	EC 450-2	EC 600-2	EC 750-2				Bemerkung/Remarks/Remarque
	20 296 691 0	Einweiserwinkel vorne rechts	Guide bracket angle front, right	Équerre du guide avant dr.			1	1				
31	00 903 108 2	Zylinderschraube	Allen screw	Vis tête cylindrique			x	x				M 10 X 30 -10.9
32	00 903 110 0	Zylinderschraube	Allen screw	Vis tête cylindrique			x	x				M 10 X 40
33	20 090 798 0	Gewindestange	Threaded rod	Tige filetée			1	1				M 20 X 300
34	00 908 525 1	6kt-Mutter -niedrige Form	Hex nut -low form	Écrou hex -forme basse			x	x				M 20
35	20 090 805 1	Bundbuchse	Collar bush	Douille de touchette			1	1				21 X 35/55 X 80
36	00 200 450 2	Scheibe	Washer	Rondelle			1	1				36 X 70,5 X 8
37	00 260 120 1	Druckfeder	Pressure spring	Ressort de pression			1	1				10,5 X 48 X 380
38	00 912 532 0	Spannstift	Roll pin	Goupille de serrage			4	4				8 X 20
39	20 090 645 1	Federgehäuse	Barrel	Barillet			1	1				
40	20 290 034 0	Schiebeschlitten	Sliding carriage	Chariot coulissant			1	1				
41	00 910 730 0	Stützscheibe	Supporting disc	Rondelle diélectrique			x	x				S 40 X 50 X 2,5
42	00 910 890 0	Passscheibe	Shim ring	Rondelle d'ajustage			x	x				40 X 50 X 0,5
	00 910 889 0	Passscheibe	Shim ring	Rondelle d'ajustage			x	x				40 X 50 X 0,3
43	00 911 518 0	Sicherungsring	Circlip	Circlip			1	1				40 X 2,5

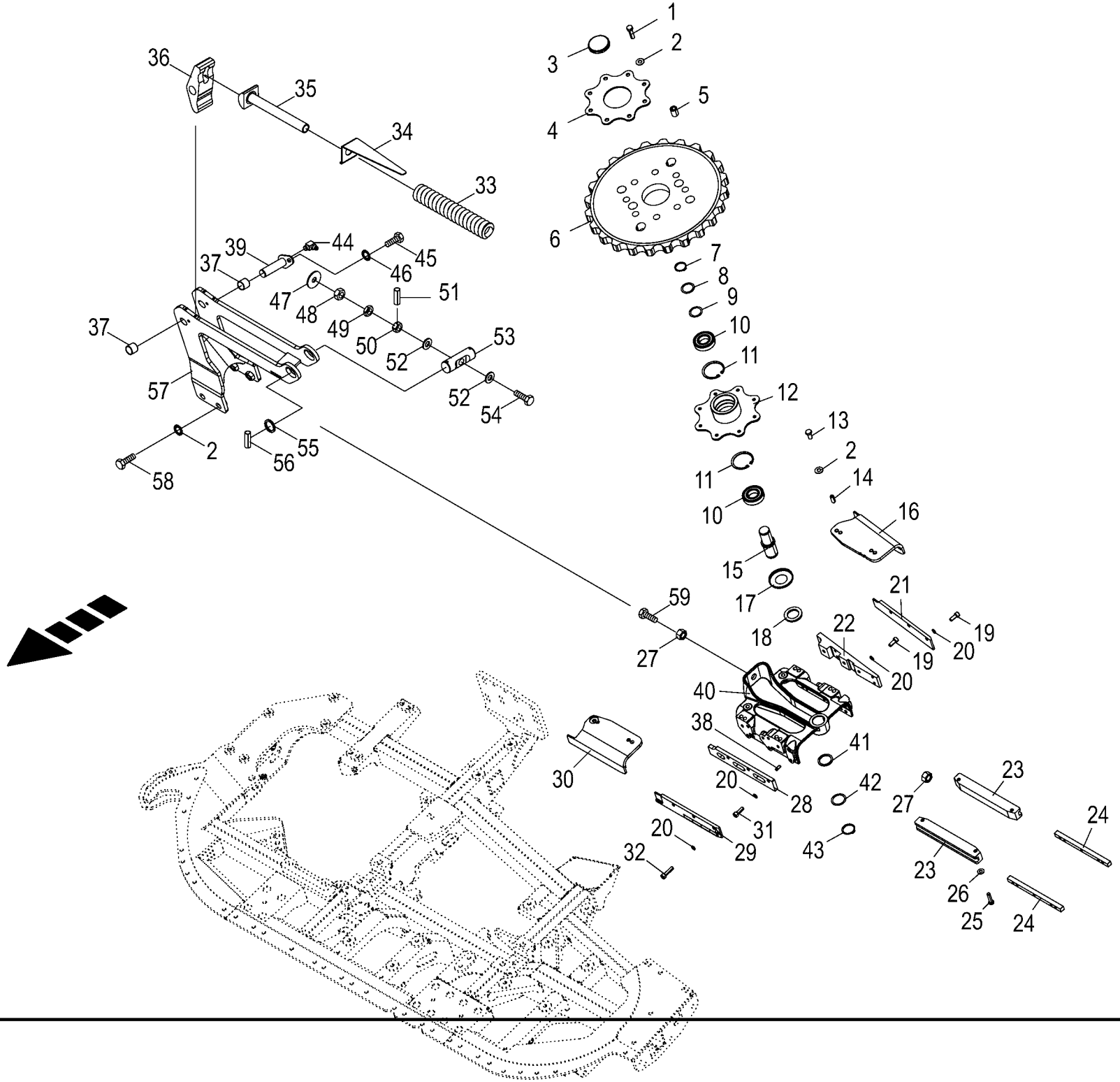

150 050 866 05 / 27.0

150 441 213 04

Umlenkrad
Guide wheel
Roue de renvoi

1026400 -

150 050 866 05

150 441 213 4 **27.0**

Pos.	ID-Nr.	Benennung	Description	Description	Masch.-Nr-	EC 450-2	EC 600-2	EC 750-2				Bemerkung/Remarks/Remarque
1	00 900 275 0	6kt-Schraube	Hex head bolt	Boulon tête hex		x						M 12 X 45 -10.9
2	00 909 910 1	Sperrkantscheibe	Detent edged washer	Disque à bord d'arrêt		x						SKM 12
3	00 925 203 1	Verschlussdeckel	Sealing cap	Couvercle de fermeture		1						Rd. 72
4	20 090 868 0	Anschraubblech	Screw-on plate	Tôle visser		1						
5	20 091 533 0	Buchse	Bushing	Douille		8						13 X 22 X 29,5
6	20 090 959 5	Kollektorrad Z=12	Collector wheel Z=12	Roue du collecteur Z=12		1						
7	00 911 541 0	Sicherungsring	Circlip	Circlip		1						A 35 X 1,5
8	00 911 133 0	Passscheibe	Shim ring	Rondelle d'ajustage		x						35 X 45 X 0,5
9	00 911 132 0	Passscheibe	Shim ring	Rondelle d'ajustage		x						35 X 45 X 0,3
10	00 930 537 0	Rillenkugellager	Grooved ball bearing	Roulement à gorge		2						6207 2RS
11	00 911 668 0	Sicherungsring	Circlip	Circlip		2						72 X 2,5
12	20 090 874 2	Nabe	Hub	Moyeu		1						
13	00 900 655 0	6kt-Schraube	Hex head bolt	Boulon tête hex		x						M 12 X 25
14	00 912 742 2	Spannstift	Roll pin	Goupille de serrage		4						12 X 30
15	20 091 564 2	Bolzen 40 X 122 Umlenkrad	Bearing bolt guide wheel	Boulon du palier poulie de renvoi		1						
16	20 096 393 0	Einweiserwinkel aussen hinten, links	Guide bracket angle outside rear, left	Équerre du guide extérieur arrière ga.		1						
	20 096 392 0	Einweiserwinkel aussen hinten, rechts	Guide bracket angle outside rear, right	Équerre du guide extérieur arrière dr.		1						
17	20 093 859 0	Dichtkappe	Seal cap	Bouchon d' étanchéité		1						40,2 X 82 X 8,5
18	00 281 706 0	Scheibe	Washer	Rondelle		1						40 X 60,3 X 6
19	00 903 106 1	Zylinderschraube	Allen screw	Vis tête cylindrique		x						M 10 X 25
20	00 909 907 0	Sperrkantscheibe	Detent edged washer	Disque à bord d'arrêt		x						SKZ 10
21	20 096 245 1	Einweiserschiene aussen VR/HL	Guide bracket rail outside fr rh/re lh	Rail de guide ext. av. dr./ arr. ga.		1						
22	20 292 807 0	Winkelstück Einweiserschiene	Angle guide bracket rail	Pièce angulaire rail de guide		1						
23	20 097 116 1	Führungsschiene	Guide rail	Glissière de guidage		2						
24	20 091 563 2	Führung f. Konsole	Guidance for console	Guidage p. console		2						
25	00 901 431 0	6kt-Schraube	Hex head bolt	Boulon tête hex		x						M 10 X 40
26	00 909 909 1	Sperrkantscheibe	Detent edged washer	Disque à bord d'arrêt		x						SKM 10
27	00 908 225 0	6kt-Mutter	Hex nut	Écrou hex		x						M 20
28	20 291 101 0	Grundblech Einweiserschiene	Base sheet guide bracket rail	Tôle de base rail de guide		1						
29	20 096 244 1	Einweiserschiene aussen HR/VL	Guide bracket rail outside re rh/fr lh	Rail de guide ext. arr. dr./ av. ga.		1						
30	20 296 692 0	Einweiserwinkel vorne links	Guide bracket angle front, left	Équerre du guide avant ga.		1						
	20 296 691 0	Einweiserwinkel vorne rechts	Guide bracket angle front, right	Équerre du guide avant dr.		1						
31	00 903 108 2	Zylinderschraube	Allen screw	Vis tête cylindrique		x						M 10 X 30 -10.9
32	00 903 110 0	Zylinderschraube	Allen screw	Vis tête cylindrique		x						M 10 X 40

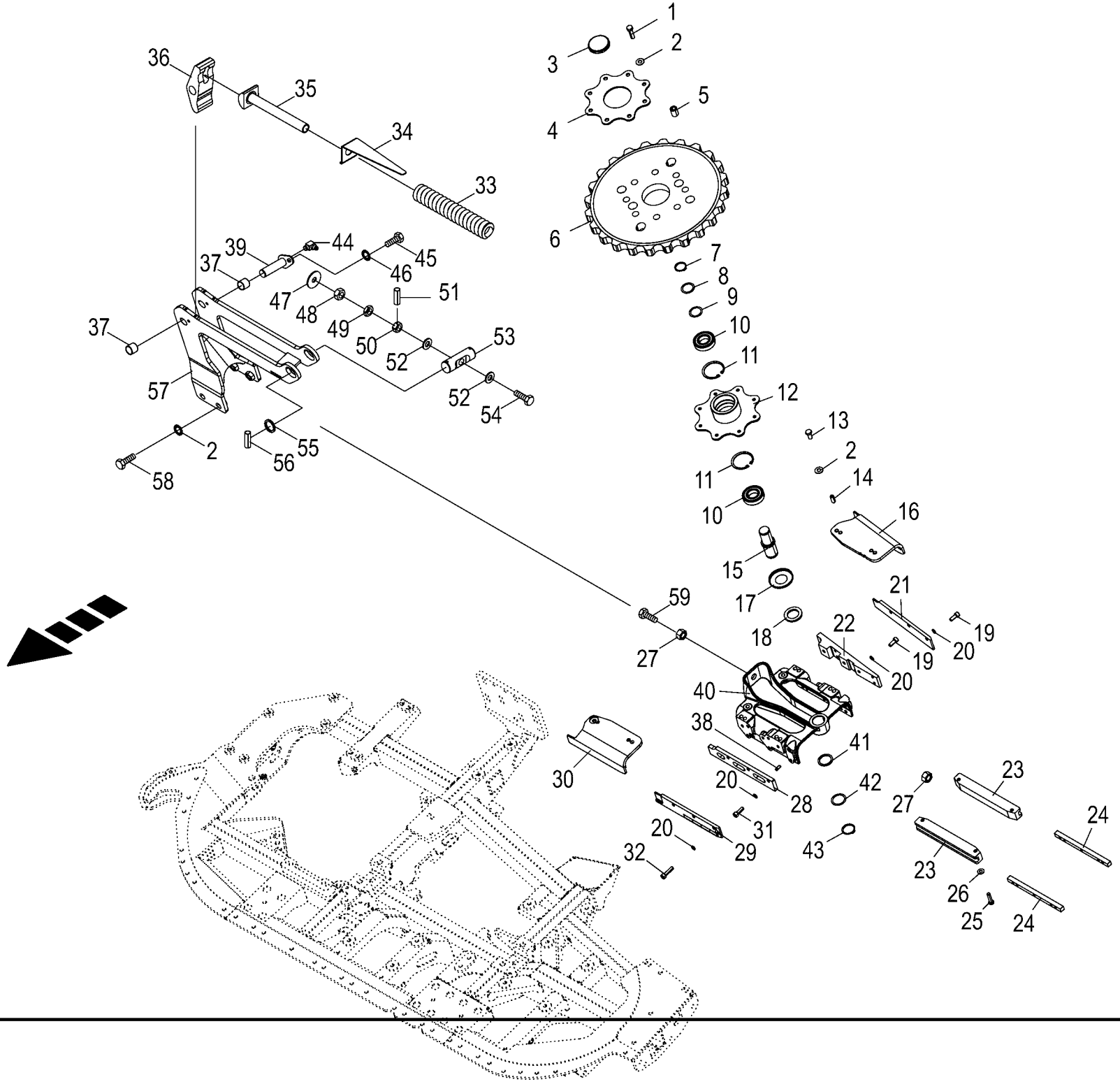

150 050 866 05 / 27.0

150 441 213 04

Umlenkrad
Guide wheel
Roue de renvoi

1026400 -

150 050 866 05

150 441 213 4 **27.0**

Pos.	ID-Nr.	Benennung	Description	Description	Masch.-Nr-	EC 450-2	EC 600-2	EC 750-2				Bemerkung/Remarks/Remarque
33	20 092 109 1	Druckfeder	Pressure spring	Ressort de pression		1						10 X 34 X 240
34	20 094 230 0	Spannanzeiger	Tensioning indicator	Indicateur tendeur		x						
35	20 094 229 0	Federführung	Spring guide	Guide ressort		1						
36	20 094 225 1	Kipphebel	Rocker lever	Levier à bascule		1						
37	90 001 759 0	Lagerbuchse	Bearing bush	Coussinet		2						20 X 23 X 20
38	00 912 532 0	Spannstift	Roll pin	Goupille de serrage		4						8 X 20
39	20 094 234 0	Bolzen	Pin	Boulon		1						
40	20 290 034 0	Schiebeschlitten	Sliding carriage	Chariot coulissant		1						
41	00 910 730 0	Stützscheibe	Supporting disc	Rondelle diélectrique		x						S 40 X 50 X 2,5
42	00 910 890 0	Passscheibe	Shim ring	Rondelle d'ajustage		x						40 X 50 X 0,5
	00 910 889 0	Passscheibe	Shim ring	Rondelle d'ajustage		x						40 X 50 X 0,3
43	00 911 518 0	Sicherungsring	Circlip	Circlip		1						40 X 2,5
44	00 919 203 0	Kegelschmiernippel	Grease niple	Graisseur à cone		1						M 8 X 1
45	00 900 253 1	6kt-Schraube	Hex head bolt	Boulon tête hex		x						M 8 X 12
46	00 909 908 1	Sperrkantscheibe	Detent edged washer	Disque à bord d'arrêt		x						SKM 8
47	00 910 327 0	Scheibe	Washer	Rondelle		1						17 X 50 X 3
48	00 908 620 0	6kt-Mutter -niedrige Form	Hex nut -low form	Écrou hex -forme basse		x						M 16
49	00 908 220 0	6kt-Mutter	Hex nut	Écrou hex		x						M 16
50	90 002 124 0	Kronenmutter	Castellated nut	Ecrou crenele plat		x						M 16
51	00 912 582 2	Spannstift	Roll pin	Goupille de serrage		1						4 X 26
52	00 910 303 1	Scheibe	Washer	Rondelle		2						17 X 30 X 3
53	20 094 218 1	Lagerbolzen Rd 30 h9 x 90 Zn8	Bearing bolt Rd 30 h9 x 90 Zn8	Boulon de palier Rd 30 h9 x 90 Zn8		1						
54	20 094 756 0	6kt-Schraube	Hex head bolt	Boulon tête hex		x						M 16 X 400
55	00 910 702 1	Stützscheibe	Supporting disc	Rondelle diélectrique		x						S 30 X 42 X 2,5
56	00 912 616 2	Spannstift	Roll pin	Goupille de serrage		1						5 X 40
57	20 097 127 2	Lagerbock	Bearing block welded	Palier		1						
58	00 900 656 0	6kt-Schraube	Hex head bolt	Boulon tête hex		x						M 12 X 30
59	00 900 380 1	6kt-Schraube	Hex head bolt	Boulon tête hex		x						M 20 X 60

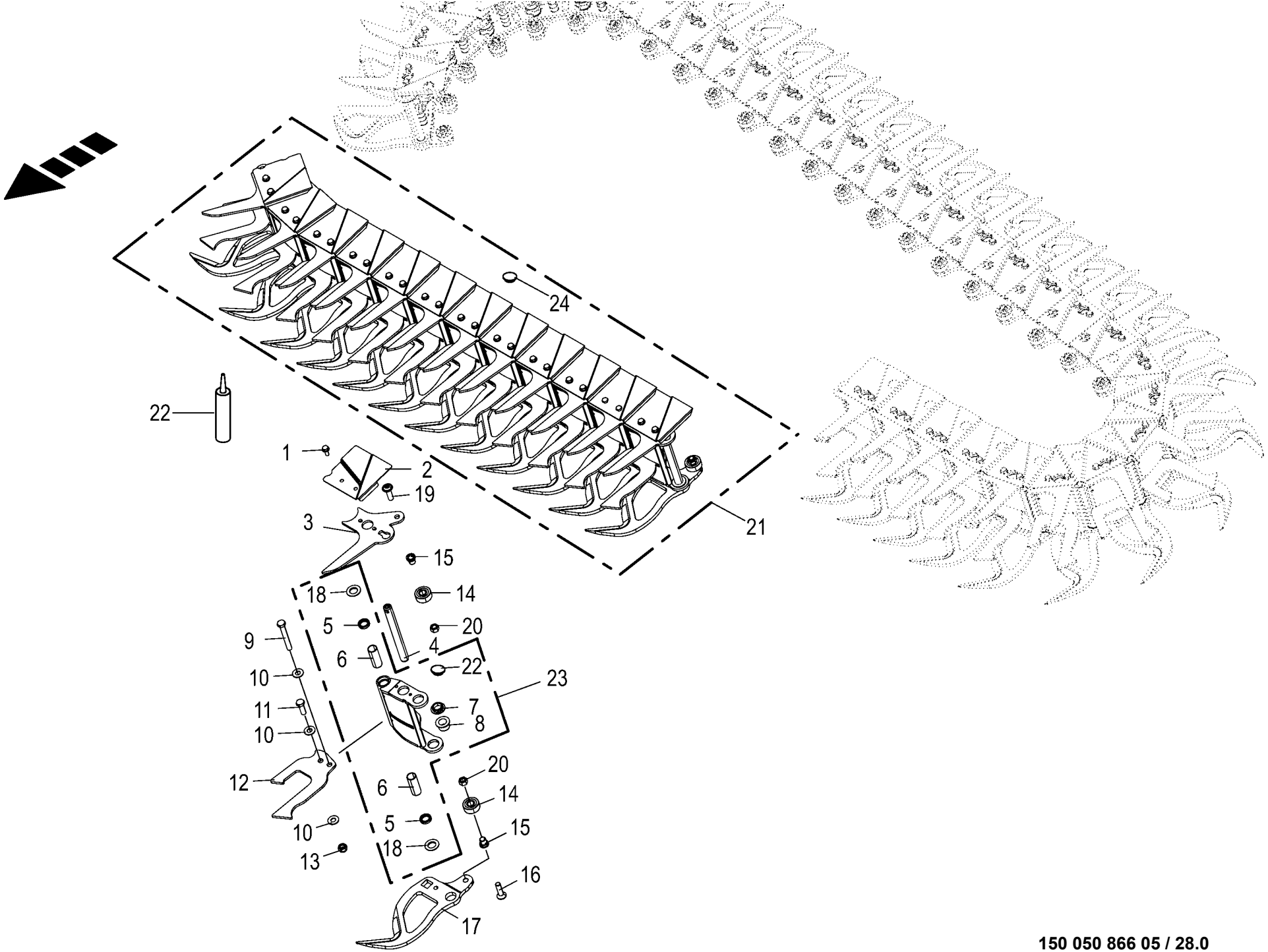

150 050 866 05 / 28.0

150 441 528 03

Kollektor
Collector
Collecteur

1026400 -

150 050 866 05

150 441 528 3 **28.0**

Pos.	ID-Nr.	Benennung	Description	Description	Masch.-Nr-	EC 450-2	EC 600-2	EC 750-2				Bemerkung/Remarks/Remarque
1	90 000 569 0	6kt-Schraube	Hex head bolt	Boulon tête hex		x	x	x				M 8 X 20 -10.9
2	20 292 132 0	Deckblech links	Cover sheet left	Tôle de capotage gauche		33						
	20 296 707 0	Deckblech links	Cover sheet left	Tôle de capotage gauche			45	56				
	20 292 131 0	Deckblech rechts	Cover sheet right	Tôle de capotage droite		33						
	20 296 706 0	Deckblech rechts	Cover sheet right	Tôle de capotage dr.			45	56				
3	20 293 599 1	Einlegefinger Rolle (xxx-2)	Insertion finger roll (xxx-2)	Doigt d'introduction rouleau (xxx-2)		66	90	112				
4	00 353 603 4	Lagerbolzen	Bearing bolt	Boulon de palier		66	90	112				
5	27 004 302 1	Dichtring	Gasket ring	Bague d'étanchéité		132	180	224				20 X 28 X 6
6	90 001 758 0	Lagerbuchse	Bearing bush	Coussinet		132	180	224				20 X 23 X 60
7	20 096 486 0	Bundbuchse (oben) 20 x 35 x 8, 5	Collar bushing (top) 20 x 35 x 8.5	Douille à collerette (en haut) 20x35x8,5		66	90	112				
8	20 096 487 1	Bundbuchse unten	Collar bushing bottom	Douille à collerette en bas		66	90	112				
9	90 000 568 0	6kt-Schraube	Hex head bolt	Boulon tête hex		x	x	x				M 12 X 90 -10.9
10	00 909 910 1	Sperrkantscheibe	Detent edged washer	Disque à bord d'arrêt		x	x	x				SKM 12
11	00 900 226 0	6kt-Schraube	Hex head bolt	Boulon tête hex		x	x	x				M 12 X 35 -10.9
12	20 098 483 2	Doppelfinger mitte	Double finger centre	Doigt double centre		66	90	112				
13	00 908 701 0	Sicherungsmutter	Locknut	Écrou hex		x	x	x				M 12
14	90 000 027 0	Rillenkugellager	Grooved ball bearing	Roulement à gorge		66	90	112				15 X 40 X 15,9
15	20 093 257 0	Lagerhülse	Bearing brushing	Douille de palier		66	90	112				12 X 22 X 20,5
16	90 000 567 0	Senkschraube	Countersunkscrew	Vis à tête fraisée		x	x	x				M 12 X 45
17	20 098 662 1	Schneidmesser links Klinge lang	Cutting blade left, blade long	Couteau long gauche Bl 12 (200936460)		33	45	56				
	20 294 324 0	Schneidmesser links t=10mm -	Cutting blade lh. t = 10 mm -	Couteau de coupe ga. t=10mm -		x	x	x				
		optional	optional	optionnel								
	20 098 661 1	Schneidmesser rechts Klinge lang	Cutting blade right, blade long	Couteau long droit Bl 12 (200936470)		33	45	56				
	20 294 313 0	Schneidmesser rechts t=10mm -	Cutting blade rh. t = 10 mm -	Couteau de coupe dr. t=10mm -		x	x	x				
		optional	optional	optionnel								
18	20 096 485 0	Bundbuchse (kurz) 20,1 x 35 x 4,8	Collar bushing (short) 20.1 x 35 x 4.8	Douille à collerette (courte) 20,1 x 35		132	180	224				
19	90 004 096 0	Linsenflan-schr.Torx M12x40 ZnNi	Ov-fla scre Torx M12 x 40 ZnNi	Vis br.à tê.bo.Torx M12x40 ZnNi		x	x	x				
		MK-gelb	MK yellow	MK-jaune								
20	00 908 215 0	6kt-Mutter	Hex nut	Écrou hex		x	x	x				M 12
21	20 297 140 0	Kollektorteil li. mont. xxx-2 (12) z. LR	Collector piece lh assembled xxx-2 (12)	Partie du collecteur ga. ass. xxx-2 (12)		x	x	x				
	20 297 139 0	Kollektorteil re. mont. xxx-2 (12) z. LR	Collector piece rh assembled xxx-2 (12)	Partie du collecteur dr. ass. xxx-2 (12)		x	x	x				

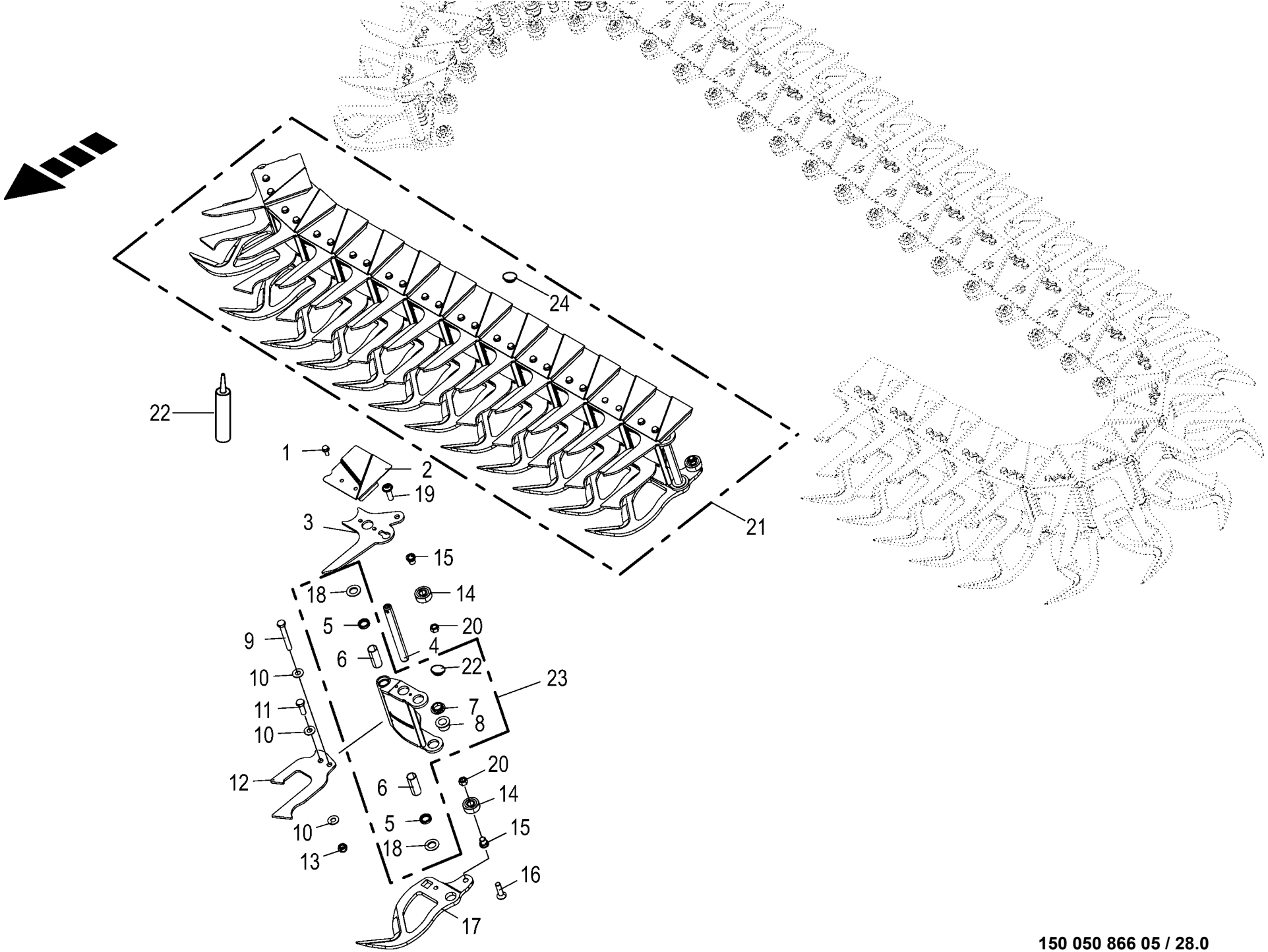

150 050 866 05 / 28.0

150 441 528 03

Kollektor **Collector** **Collecteur**					1026400 -	EC 450-2	EC 600-2	EC 750-2				**150 050 866 05** 150 441 528 3 **28.0**
Pos.	ID-Nr.	Benennung	Description	Description	Masch.-Nr-							Bemerkung/Remarks/Remarque
22	00 926 045 0	Langzeitfett	Long-life grease	Graisse à long terme		x	x	x				400 Gr.
23	20 290 224 0	Kollektor links mont.	Collector left assembled	Collecteur ga. assemblé		33	45	56				
	20 290 223 0	Kollektor rechts mont.	Collector right assembled	Collecteur dr. assemblé		33	45	56				
24	00 953 823 0	Verschlussstopfen	Sealing plug	Bouchon d'étanchéité		x	x	x				20,7/25 X 8/10,5

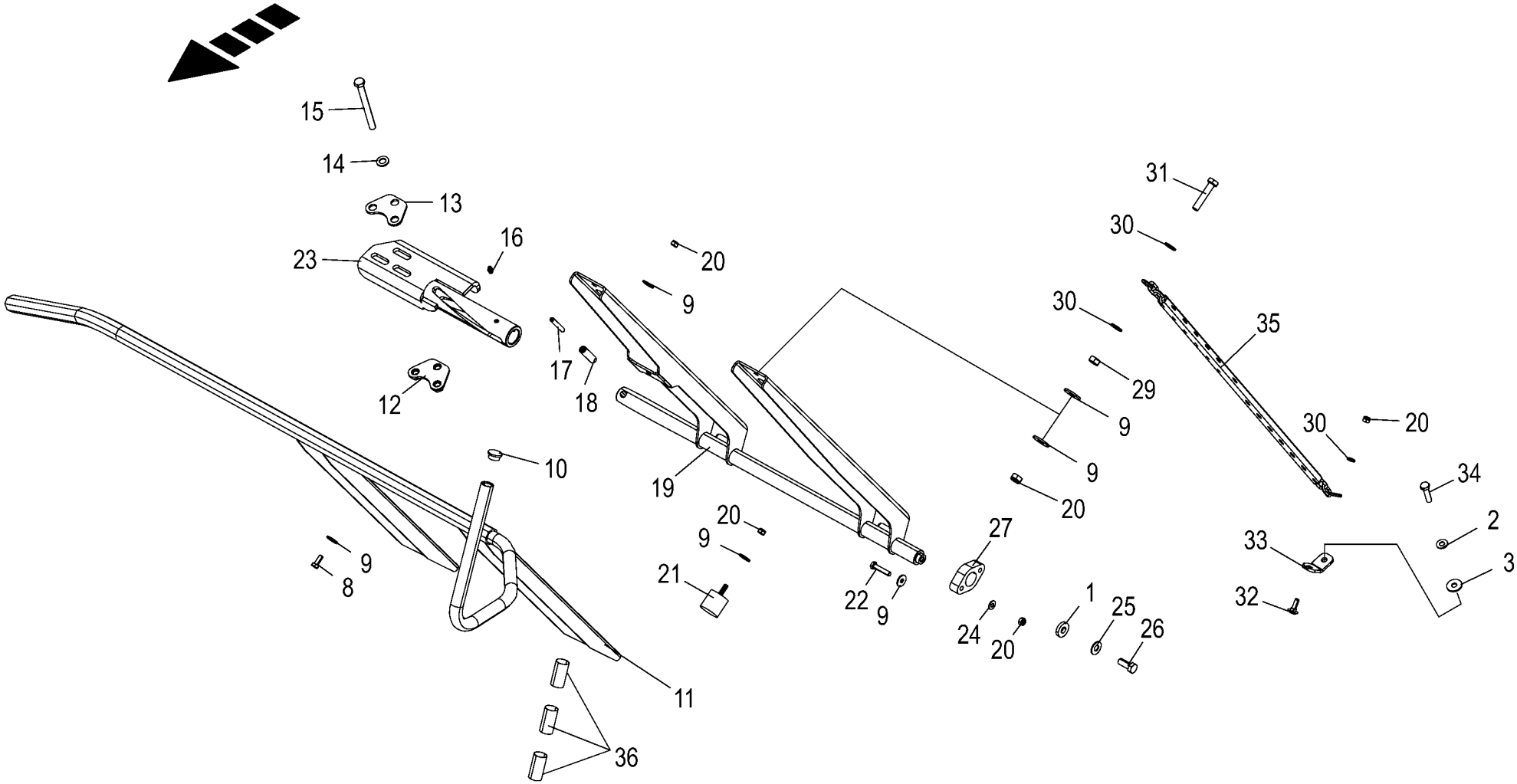

150 050 866 05 / 29.0

150 441 315 06

Rohrbügel
Tubular bar
Étrier tubulaire

1026400 -

150 050 866 05

150 441 315 6 **29.0**

Pos.	ID-Nr.	Benennung	Description	Description	Masch.-Nr-	EC 450-2	EC 600-2	EC 750-2				Bemerkung/Remarks/Remarque
1	00 910 320 0	Scheibe	Washer	Rondelle		x						13 X 30 X 6
2	00 909 909 1	Sperrkantscheibe	Detent edged washer	Disque à bord d'arrêt		x						SKM 10
3	90 000 121 0	Scheibe	Washer	Rondelle		x						10,5 X 30 X 2,5
8	00 900 614 0	6kt-Schraube	Hex head bolt	Boulon tête hex		x						M 8 X 20
9	00 910 603 0	Scheibe	Washer	Rondelle		x						8,4 X 24 X 2
10	27 006 953 0	Verschlussstopfen	Sealing plug	Bouchon d'étanchéité		1						22,4/28 X 9/12
11	20 292 855 0	Rohrbügel links	Tubular bar left	Étrier tubulaire gauche		1						
	20 292 838 0	Rohrbügel rechts	Tubular bar right	Étrier tubulaire droit		1						
12	20 291 089 0	Verschraubung	Screw connection	Raccord vissé		x						
13	20 291 088 0	Verschraubung	Screw connection	Raccord vissé		4						
14	00 910 506 1	Scheibe	Washer	Rondelle		x						13 X 24 X 2,5
15	90 001 712 0	6kt-Schraube	Hex head bolt	Boulon tête hex		x						M 12 X 130
16	00 919 105 0	Kegelschmiernippel	Grease niple	Graisseur à cone		1						AM 8 X 1
17	00 912 677 2	Spannstift	Roll pin	Goupille de serrage		1						8 X 55
18	00 912 400 1	Schwerspannstift	Roll Pin	Goupille èlastique		1						14 X 55
19	20 097 332 2	Rohrbügelhalter 450-2 links				1						
	20 097 323 2	Rohrbügelhalter 450-2 rechts				1						
20	00 908 706 0	Sicherungsmutter	Locknut	Écrou hex		x						M 8
21	27 009 788 0	Gummipuffer	Rubber pad	Tampon en caoutchouc		2						Rd. 40 X 38 M 8
22	00 901 613 1	6kt-Schraube	Hex head bolt	Boulon tête hex		x						M 8 X 40
23	20 097 340 2	Verstellung links	Adjustment left	Réglage ga.		1						
	20 097 320 2	Verstellung rechts	Adjustment right	Réglage dr.		1						
24	00 909 908 1	Sperrkantscheibe	Detent edged washer	Disque à bord d'arrêt		x						SKM 8
25	00 909 910 1	Sperrkantscheibe	Detent edged washer	Disque à bord d'arrêt		x						SKM 12
26	00 900 837 2	6kt-Schraube	Hex head bolt	Boulon tête hex		x						M 12 X 30 Plus
27	20 097 321 1	Kunststoffhalter	Plastic support	Support en plastique		1						
28	00 924 573 0	Vollreflektierende Klebefolie -links	Decal -left	Autocollant -gauche		1						141 X 423
	00 924 574 0	Vollreflektierende Klebefolie	Decal -right	Autocollant -droite		1						141 X 423
		-rechts										
29	00 908 210 0	6kt-Mutter	Hex nut	Écrou hex		x						M 8
30	00 910 413 0	Scheibe	Washer	Rondelle		x						8,4 X 17 X 1,6
31	00 901 421 1	6kt-Schraube	Hex head bolt	Boulon tête hex		x						M 8 X 40
32	00 904 732 2	Flachrundschraube	Coach bolt	Vis a tête bombée		x						M 8 X 25
33	20 292 861 1	Winkelstück				2						
34	00 900 639 0	6kt-Schraube	Hex head bolt	Boulon tête hex		x						M 10 X 40
35	20 292 882 0	Kette mit Schlauch (G5x21x35	Chain with hose (G5x21x35 links)	Chaîne + tuyau flex (G5x21x35		2						
		Glieder)		maillons)								
	00 922 611 0	Rundstahlkette	Steel chain	Chaîne acier		35						G 5 X 21 X 1 Glied

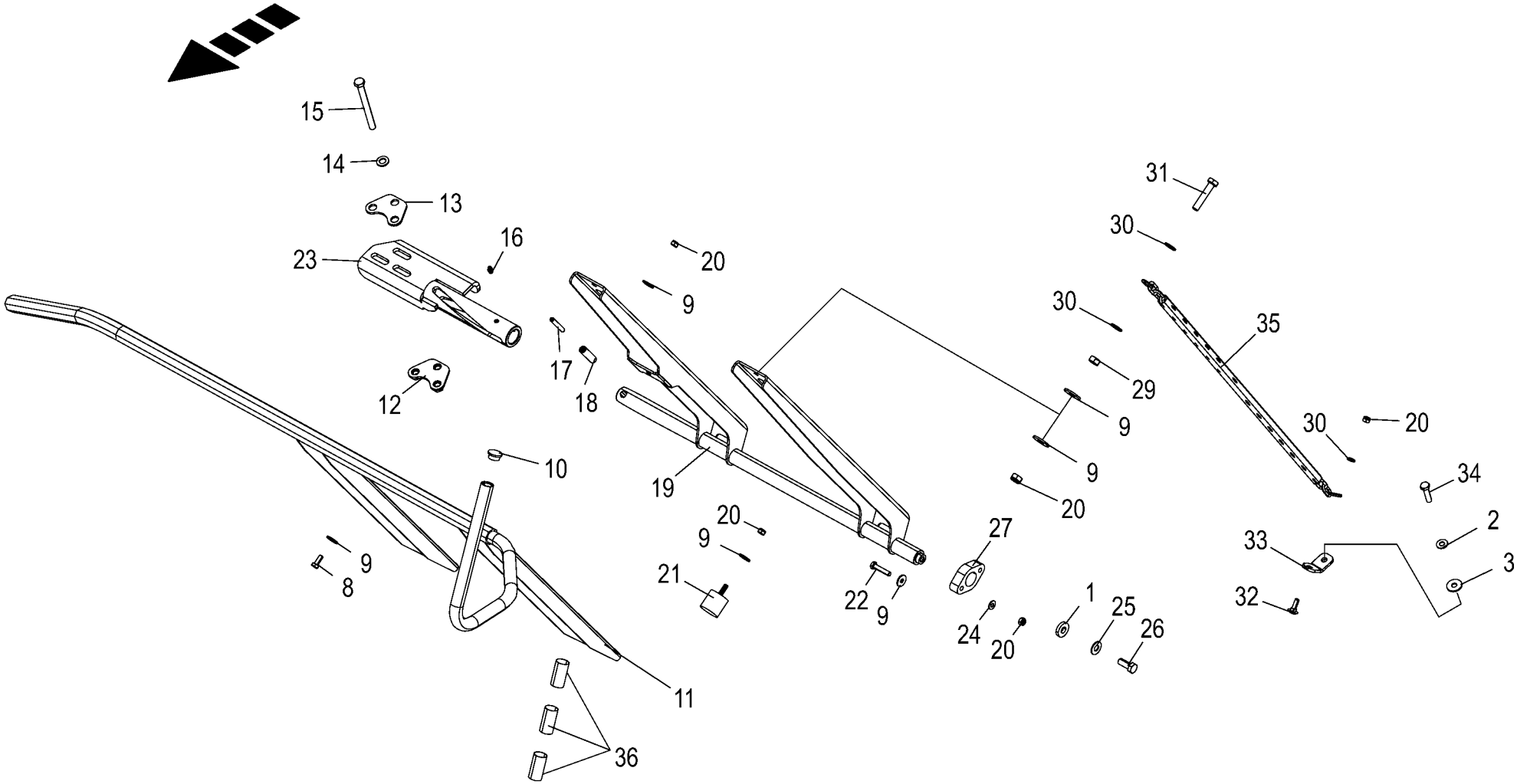

150 050 866 05 / 29.0

150 441 315 06

Rohrbügel **Tubular bar** **Étrier tubulaire**					1026400 -	EC 450-2	EC 600-2	EC 750-2				**150 050 866 05** 150 441 315 6 **29.0**
Pos.	ID-Nr.	Benennung	Description	Description	Masch.-Nr-							Bemerkung/Remarks/Remarque
36	27 012 472 1	Aufkleber Konturmarkierung Rolle 50mtr.	Label Konturmarkierung roll 50mtr.	Autoc. marquage de contour roul. 50mtr.		,36						

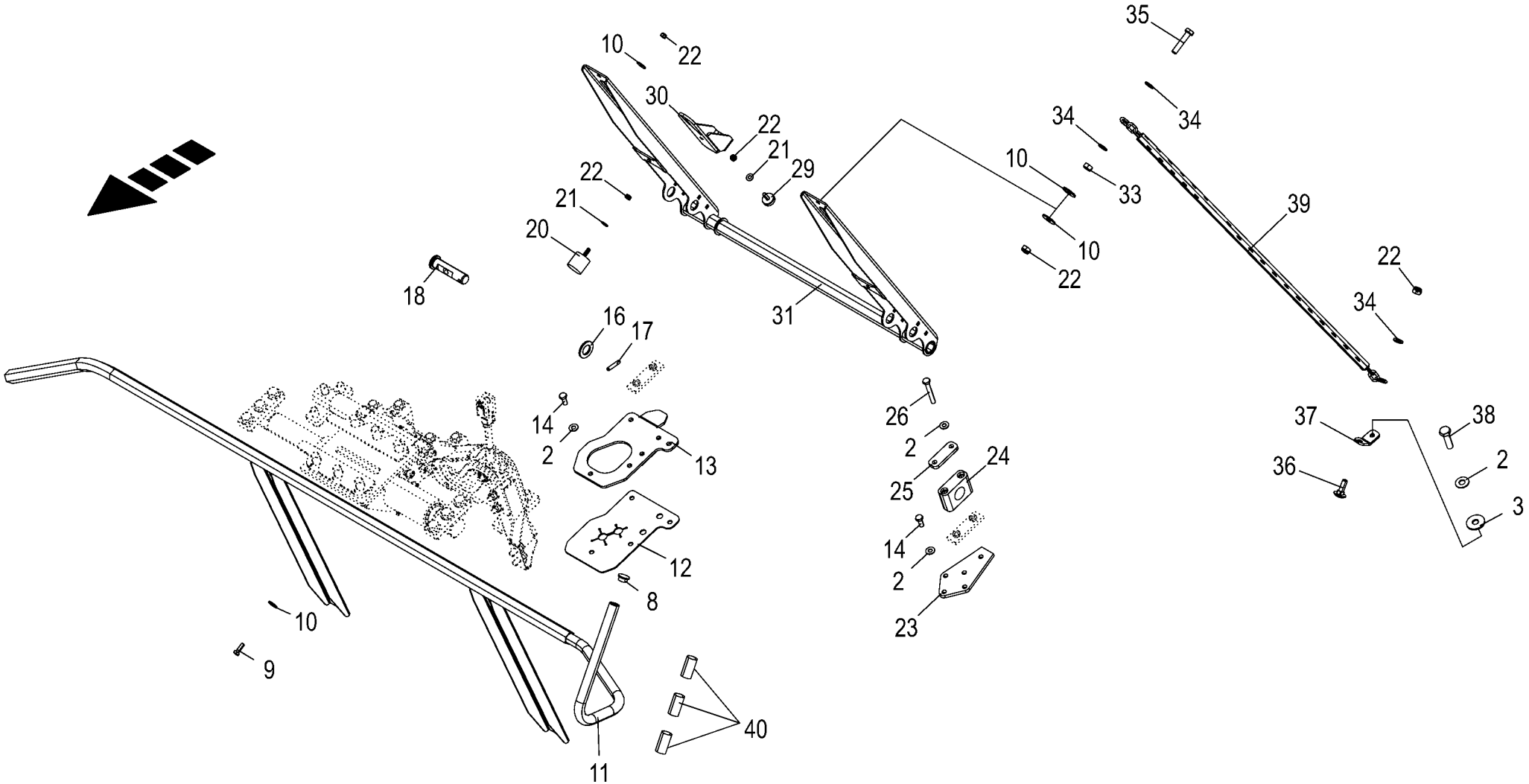
35
10
22
30
22
21
29
34
34
10
33
22
21
20
39
10
22
18
22
34
31
16
17
26
14
2
13
2
24
37
38
36
2
25
3
14
12
2
8
23
10
9
40
11

Rohrbügel
Tube bow
Étrier

1026400 -

150 050 866 05

150 441 224 5 **30.0**

Pos.	ID-Nr.	Benennung	Description	Description	Masch.-Nr-	EC 450-2	EC 600-2	EC 750-2				Bemerkung/Remarks/Remarque
2	00 909 909 1	Sperrkantscheibe	Detent edged washer	Disque à bord d'arrêt			x	x				SKM 10
3	90 000 121 0	Scheibe	Washer	Rondelle			x	x				10,5 X 30 X 2,5
8	27 006 953 0	Verschlussstopfen	Sealing plug	Bouchon d'étanchéité			1	1				22,4/28 X 9/12
9	00 900 614 0	6kt-Schraube	Hex head bolt	Boulon tête hex			x	x				M 8 X 20
10	00 910 603 0	Scheibe	Washer	Rondelle			x	x				8,4 X 24 X 2
11	20 292 828 0	Rohrbügel links	Tubular bar left	Étrier tubulaire gauche			1					
	20 292 825 0	Rohrbügel rechts	Tubular bar right	Étrier tubulaire droit			1					
	20 292 823 0	Rohrbügel links	Tubular bar left	Étrier tubulaire gauche				1				
	20 292 816 0	Rohrbügel rechts	Tubular bar right	Étrier tubulaire droit				1				
12	20 296 915 0	Gummischutz	Gummischutz	Protection en caoutchouc			1	1				
13	20 097 143 2	Bodenplatte innen links	Base plate inside left	Plaque de fond int. ga.			1	1				
	20 097 142 2	Bodenplatte innen rechts	Base plate inside right	Plaque de fond int. dr.			1	1				
14	00 900 636 0	6kt-Schraube	Hex head bolt	Boulon tête hex			x	x				M 10 X 25
16	00 910 514 1	Scheibe	Washer	Rondelle			1	1				26 X 44 X 4
17	00 912 670 1	Spannstift	Roll pin	Goupille de serrage			1	1				8 X 40
18	20 099 370 0	Bolzen Rd 35	Bolt Rd 35	Boulon RD 35			1	1				
20	27 009 788 0	Gummipuffer	Rubber pad	Tampon en caoutchouc			2	2				Rd. 40 X 38 M 8
21	00 909 908 1	Sperrkantscheibe	Detent edged washer	Disque à bord d'arrêt			x	x				SKM 8
22	00 908 706 0	Sicherungsmutter	Locknut	Écrou hex			x	x				M 8
23	20 097 112 0	Bodenplatte aussen	Base plate outside	Plaque de base ext.			1	1				
24	27 025 682 0	Rohrschelle 33,7mm glatt	Pipe cl. 33,7mm	Collier 33,7mm			2	2				
25	00 925 125 1	Deckplatte	Cover plate	Plaque de recouvrement			2	2				
26	00 901 602 1	6kt-Schraube	Hex head bolt	Boulon tête hex			x	x				M 10 X 75
29	27 006 135 0	Gummipuffer	Rubber pad	Tampon en caoutchouc			1	1				Rd. 30 X 10 / M 8
30	20 099 371 0	Gummipufferhalter	Rubber buffer support	Support du tampon de caoutchouc			1	1				
31	20 097 136 1	Rohrbügelhalter links	Tubular bar support left	Support d'étrier tubulaire ga.			1					
	20 097 135 1	Rohrbügelhalter rechts	Tubular bar support right	Support d'étrier tubulaire dr.			1					
	20 097 191 1	Rohrbügelhalter links	Tubular bar support left	Support d'étrier tubulaire ga.				1				
	20 097 190 1	Rohrbügelhalter rechts	Tubular bar support right	Support d'étrier tubulaire dr.				1				
33	00 908 210 0	6kt-Mutter	Hex nut	Écrou hex			x	x				M 8
34	00 910 413 0	Scheibe	Washer	Rondelle			x	x				8,4 X 17 X 1,6
35	00 901 421 1	6kt-Schraube	Hex head bolt	Boulon tête hex			x	x				M 8 X 40
36	00 904 732 2	Flachrundschraube	Coach bolt	Vis a tête bombée			x	x				M 8 X 25
37	20 292 861 1	Winkelstück					2	2				
38	00 900 638 0	6kt-Schraube	Hex head bolt	Boulon tête hex			x	x				M 10 X 35
39	20 292 864 0	Kette mit Schlauch (G5x21x45	Chain with hose (G5x21x45 links)	Chaîne + tuyau flex (G5x21x45			2	2				
		Glieder)		maillons)								
	00 922 611 0	Rundstahlkette	Steel chain	Chaîne acier			45	45				G 5 X 21 X 1 Glied

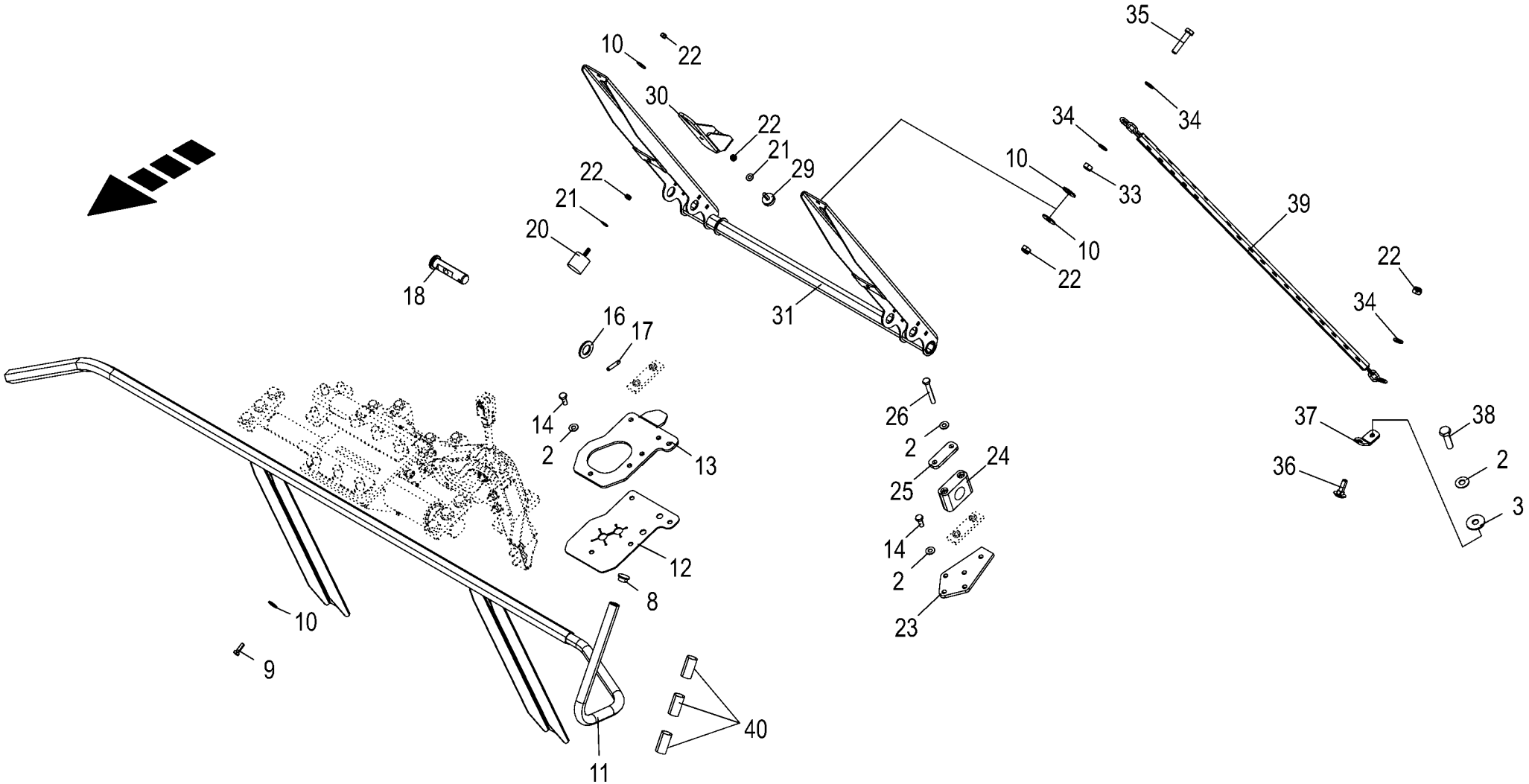
35
10
22
30
22
21
29
34
34
10
33
22
21
20
39
10
22
18
22
34
31
16
17
26
14
2
13
2
24
37
38
36
2
25
3
14
12
2
8
23
10
9
40
11

Rohrbügel **Tube bow** **Étrier**					1026400 -	EC 450-2	EC 600-2	EC 750-2				**150 050 866 05** 150 441 224 5 **30.0**
Pos.	ID-Nr.	Benennung	Description	Description	Masch.-Nr-							Bemerkung/Remarks/Remarque
40	27 012 472 1	Aufkleber Konturmarkierung Rolle 50mtr.	Label Konturmarkierung roll 50mtr.	Autoc. marquage de contour roul. 50mtr.			,36	,36				

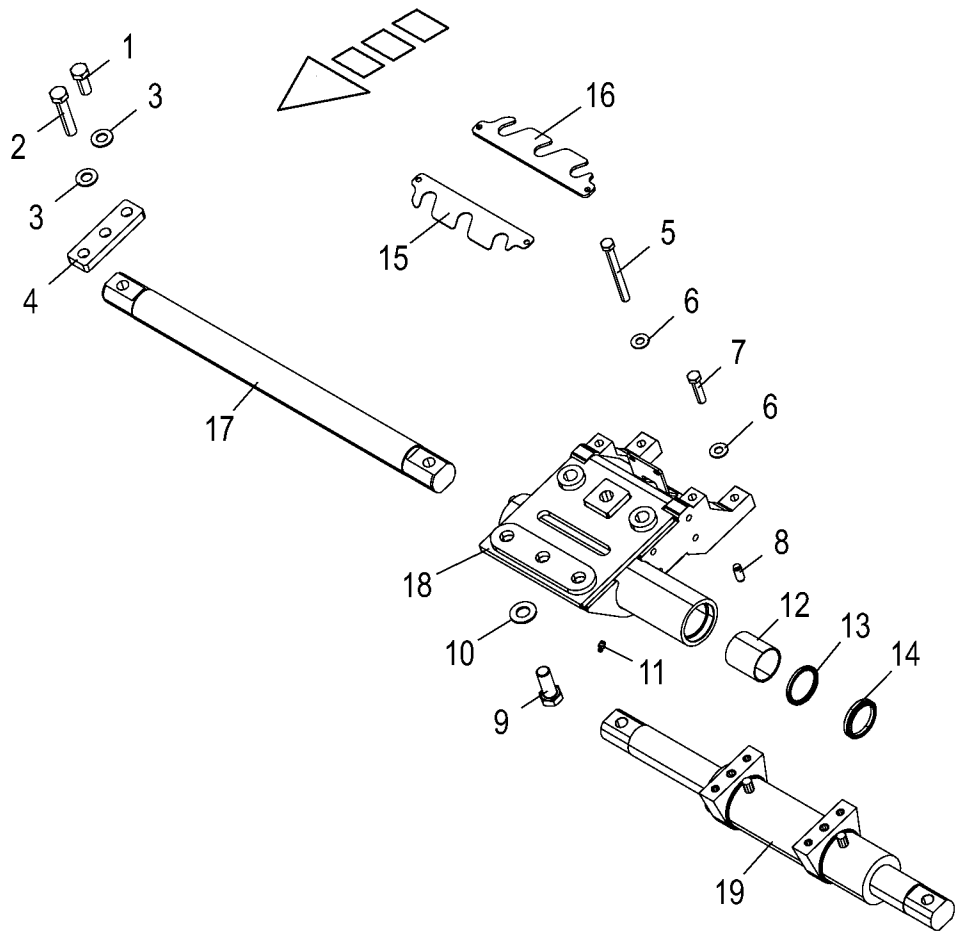

150 050 866 05 / 31.0

150 441 310 03

Schiebekonsole
Sliding console
Console coulissante

1026400 -

150 050 866 05

150 441 310 3 **31.0**

Pos.	ID-Nr.	Benennung	Description	Description	Masch.-Nr-	EC 450-2	EC 600-2	EC 750-2				Bemerkung/Remarks/Remarque
1	00 900 675 0	6kt-Schraube	Hex head bolt	Boulon tête hex		x						M 16 X 40
2	00 901 137 1	6kt-Schraube	Hex head bolt	Boulon tête hex		x						M 16 X 80
3	00 909 912 1	Sperrkantscheibe	Detent edged washer	Disque à bord d'arrêt		x						SKM 16
4	20 097 000 0	Klemmlasche	Clamping bracket	Languette de serrage		4						
5	00 901 462 2	6kt-Schraube	Hex head bolt	Boulon tête hex		x						M 12 X 120 -10.9
6	00 909 910 1	Sperrkantscheibe	Detent edged washer	Disque à bord d'arrêt		x						SKM 12
7	00 901 452 0	6kt-Schraube	Hex head bolt	Boulon tête hex		x						M 12 X 50
8	00 915 780 1	Zylinderstift	Cyl. pin	Goupille cyl.		2						12 M 6 X 28
9	90 002 507 0	6kt-Schraube M20x200 Zn8	Hexagon head screw M20 x 200	Vis six pans M20 x 200		x						
	90 002 660 0	6kt-Schraube M20x140 Zn8	Hexagon head screw M20 x 140	Vis six pans M20 x 140		x						
	00 900 688 0	6kt-Schraube	Hex head bolt	Boulon tête hex		x						M 20 X 50
10	00 909 913 1	Sperrkantscheibe	Detent edged washer	Disque à bord d'arrêt		x						SKM 20
11	00 919 105 0	Kegelschmiernippel	Grease niple	Graisseur à cone		1						AM 8 X 1
12	90 001 402 0	Lagerbuchse	Bearing bush	Coussinet		2						50 X 55 X 60
13	00 936 054 0	Radial-Wellendichtring	Radial-shaft sealing ring	Radial-bague d'étanchéité		2						G 50 X 62 X 5
14	90 002 546 0	Abstreifer 50 x 62 x 7	Scraper 50 x 62 x 7	Racloir 50 x 62 x 7		2						
15	20 097 002 2	Ausgleichsblech 1,5mm	Shim 1.5mm	Tôle de compensation 1,5mm		x						
16	20 097 001 2	Ausgleichsblech 5mm	Shim 5mm	Tôle de compensation 5mm		x						
17	20 096 913 1	Schiebewelle Rd 50	Slide shaft Rd 50	Arbre coulissante Rd 50		1						
18	20 098 964 0	Schiebekonsole links	Sliding console left	Console coulissante ga.		1						
	20 098 953 0	Schiebekonsole rechts	Sliding console right	Console coulissante dr.		1						
19	27 014 589 1	Hyd-Zylinder DZ 50/70x170/640	Hydraulic cylinder DZ 50/ 70x170/640	Vérin hyd. DZ 50/70x170/640		1						
	27 015 114 1	Dichtungssatz DZ50/70	Gasket kit DZ50/70	Jeu de joints DZ50/70		1						

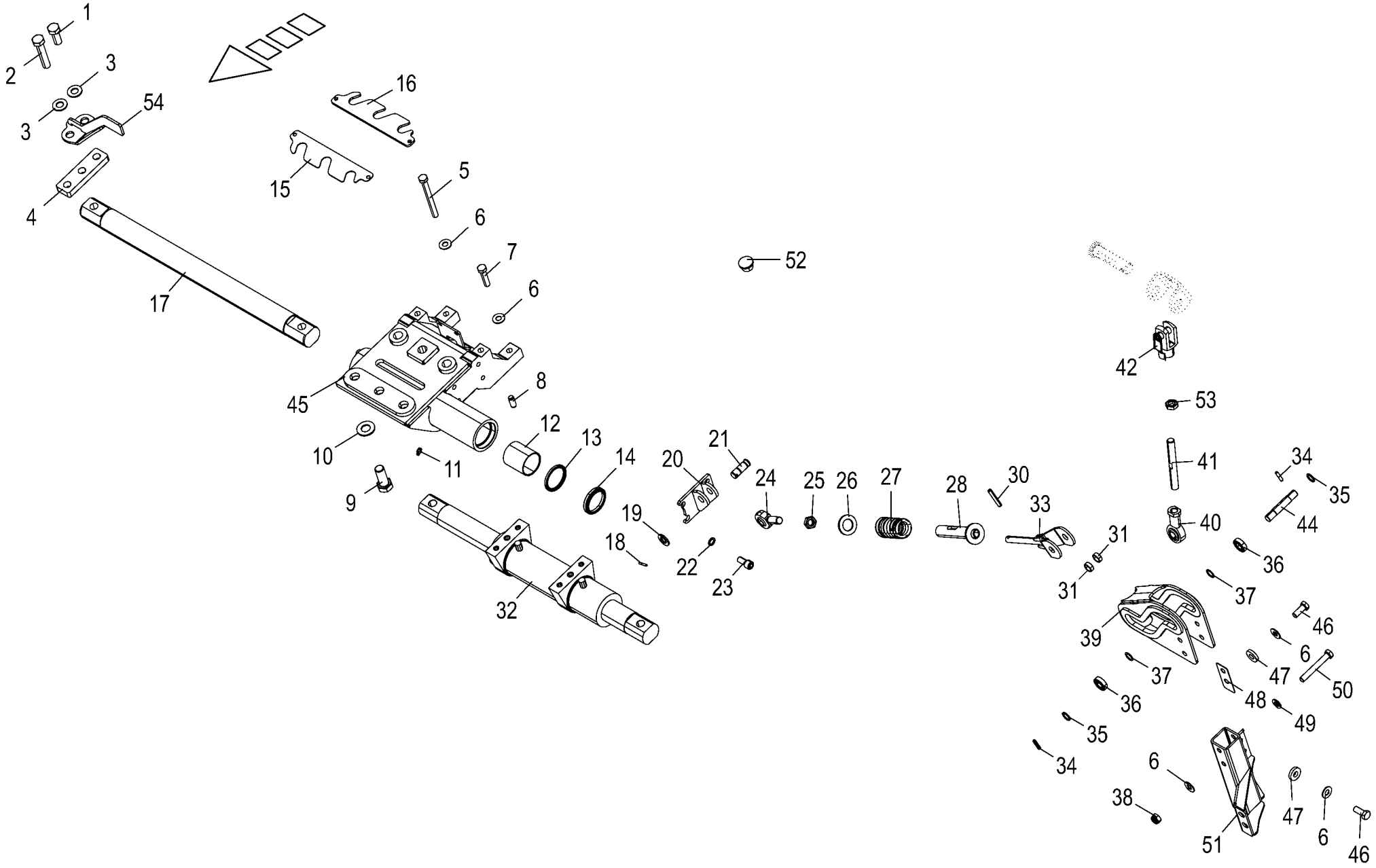

150 050 866 05 / 32.0

150 441 251 06

Schiebekonsole / Rohrbügel Kulisse Sliding console / Tubular bar link Console coulissante / Jeu de tôles d‘usure					1026400 -	EC 450-2	EC 600-2	EC 750-2				150 050 866 05 150 441 251 6 32.0
Pos.	ID-Nr.	Benennung	Description	Description	Masch.-Nr-							Bemerkung/Remarks/Remarque
1	00 900 675 0	6kt-Schraube	Hex head bolt	Boulon tête hex			x	x				M 16 X 40
2	00 901 137 1	6kt-Schraube	Hex head bolt	Boulon tête hex			x	x				M 16 X 80
3	00 909 912 1	Sperrkantscheibe	Detent edged washer	Disque à bord d'arrêt			x	x				SKM 16
4	20 097 000 0	Klemmlasche	Clamping bracket	Languette de serrage			4	4				
5	00 901 462 2	6kt-Schraube	Hex head bolt	Boulon tête hex			x	x				M 12 X 120 -10.9
6	00 909 910 1	Sperrkantscheibe	Detent edged washer	Disque à bord d'arrêt			x	x				SKM 12
7	00 901 452 0	6kt-Schraube	Hex head bolt	Boulon tête hex			x	x				M 12 X 50
8	00 915 780 1	Zylinderstift	Cyl. pin	Goupille cyl.			2	2				12 M 6 X 28
9	90 002 507 0	6kt-Schraube M20x200 Zn8	Hexagon head screw M20 x 200	Vis six pans M20 x 200			x	x				
	90 002 660 0	6kt-Schraube M20x140 Zn8	Hexagon head screw M20 x 140	Vis six pans M20 x 140			x	x				
	00 900 688 0	6kt-Schraube	Hex head bolt	Boulon tête hex			x	x				M 20 X 50
10	00 909 913 1	Sperrkantscheibe	Detent edged washer	Disque à bord d'arrêt			x	x				SKM 20
11	00 919 105 0	Kegelschmiernippel	Grease niple	Graisseur à cone			1	1				AM 8 X 1
12	90 001 402 0	Lagerbuchse	Bearing bush	Coussinet			2	2				50 X 55 X 60
13	00 936 054 0	Radial-Wellendichtring	Radial-shaft sealing ring	Radial-bague d'étanchéité			2	2				G 50 X 62 X 5
14	90 002 546 0	Abstreifer 50 x 62 x 7	Scraper 50 x 62 x 7	Racloir 50 x 62 x 7			2	2				
15	20 097 002 2	Ausgleichsblech 1,5mm	Shim 1.5mm	Tôle de compensation 1,5mm			x	x				
16	20 097 001 2	Ausgleichsblech 5mm	Shim 5mm	Tôle de compensation 5mm			x	x				
17	20 096 913 1	Schiebewelle Rd 50	Slide shaft Rd 50	Arbre coulissante Rd 50			1	1				
18	00 912 582 2	Spannstift	Roll pin	Goupille de serrage			1	1				4 X 26
19	00 910 303 1	Scheibe	Washer	Rondelle			1	1				17 X 30 X 3
20	20 099 388 1	Anlenkung links	Steering left	Directeur gauche			1	1				
	20 099 354 1	Anlenkung rechts	Steering right	Directeur droite			1	1				
21	20 099 351 0	Abscherbolzen 16 X 46 ZnNi	Shear bolt 16 X 46 ZnNi	Boulon de cisaillement 16 X 46 ZnNi			1	1				
22	00 909 911 0	Sperrkantscheibe	Detent edged washer	Disque à bord d'arrêt			x	x				SKZ 12
23	00 903 137 1	Zylinderschraube	Allen screw	Vis tête cylindrique			x	x				M 12 X 25
24	27 015 130 0	Gelenkkopf GAKR16-PW 16x21	Joint head GAKR16-PW 16x21	Tête articulée GAKR16-PW 16x21			1	1				
		M16	M16	M16								
25	00 908 620 0	6kt-Mutter -niedrige Form	Hex nut -low form	Écrou hex -forme basse			x	x				M 16
26	00 910 514 1	Scheibe	Washer	Rondelle			x	x				26 X 44 X 4
27	00 336 585 0	Druckfeder	Pressure spring	Ressort de pression			1	1				7 X 37 X 90
28	20 099 398 0	Führungsrohr	Guide tube	Tube de guidage			1	1				
30	00 912 675 2	Spannstift	Roll pin	Goupille de serrage			1	1				8 X 45
31	20 099 399 1	Distanzhülse 16,7 x 21,3 Zn8	Spacer sleeve 16´.7 x 21.3 Zn8	Douille d'écartement 16,7 x 21,3 Zn8			2	2				
32	27 014 589 1	Hyd-Zylinder DZ 50/70x170/640	Hydraulic cylinder DZ 50/70x170/640	Vérin hyd. DZ 50/70x170/640			1	1				

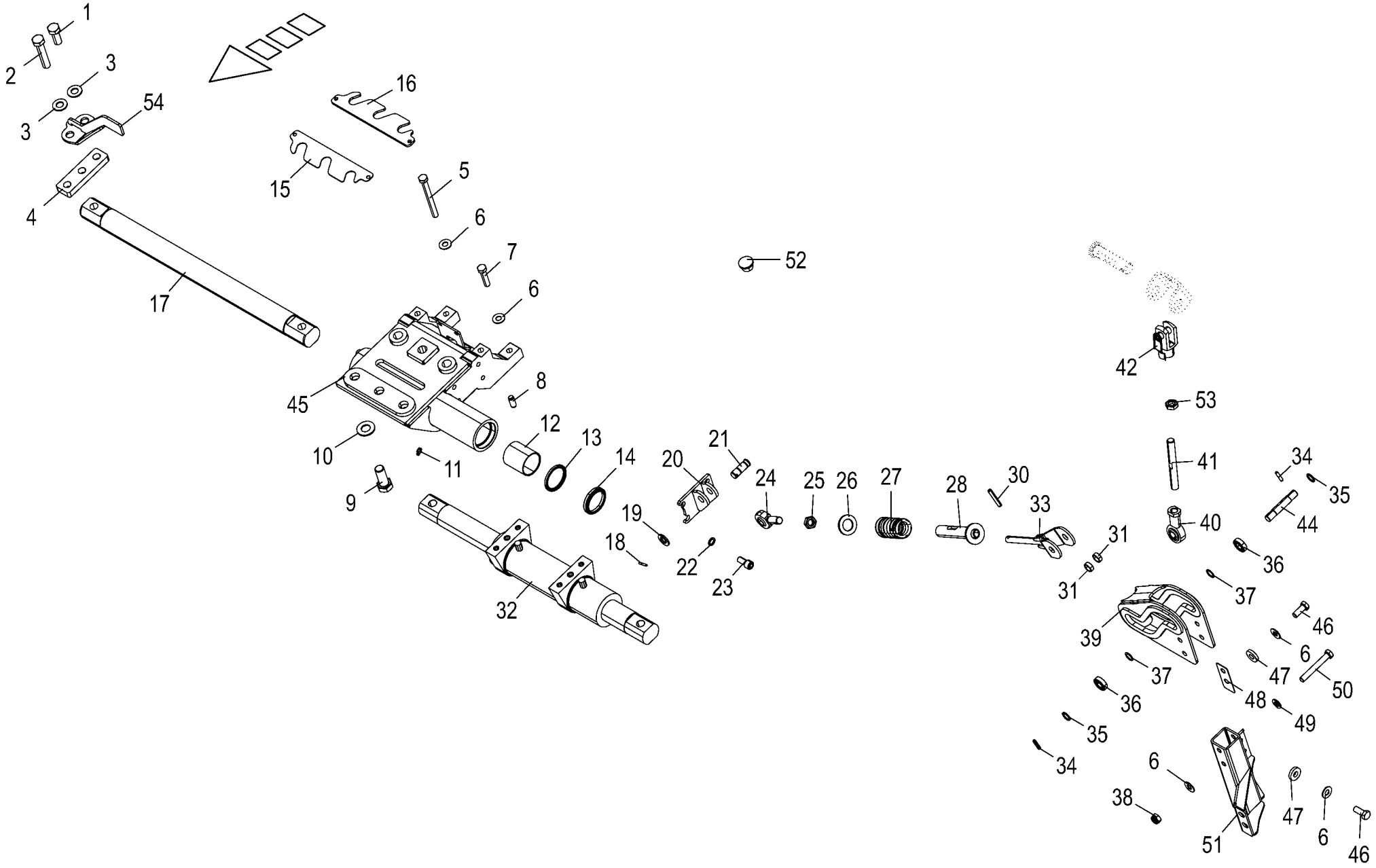

150 050 866 05 / 32.0

150 441 251 06

Schiebekonsole / Rohrbügel Kulisse
Sliding console / Tubular bar link
Console coulissante / Jeu de tôles d‘usure

1026400 -

150 050 866 05

150 441 251 6 **32.0**

Pos.	ID-Nr.	Benennung	Description	Description	Masch.-Nr-	EC 450-2	EC 600-2	EC 750-2				Bemerkung/Remarks/Remarque
	27 015 114 1	Dichtungssatz DZ50/70	Gasket kit DZ50/70	Jeu de joints DZ50/70			1	1				
33	20 099 393 0	Welle	Shaft	Arbre			1	1				
34	00 912 638 2	Spannstift	Roll pin	Goupille de serrage			2	2				6 X 24
35	00 910 714 0	Stützscheibe	Supporting disc	Rondelle diélectrique			x	x				16 X 22 X 1,5
36	00 930 101 0	Rillenkugellager	Grooved ball bearing	Roulement à gorge			2	2				6002 2RS
37	00 910 942 0	Passscheibe	Shim ring	Rondelle d’ajustage			x	x				16 X 22 X 1
38	00 908 701 0	Sicherungsmutter	Locknut	Écrou hex			x	x				M 12
39	20 099 423 0	Rohrbügel Kulisse	Tubular bar link	Étrier tubulaire coulisseau			1	1				
40	27 015 148 0	Gelenkkopf GIKR16-PW 16x21 M16	Joint head GIKR16-PW 16x21 M16	Tête articulée GIKR16-PW 16x21 M16			1	1				
41	20 099 425 0	Koppelstange	Coupling rod	Barre d'accouplement			1	1				
42	90 000 234 0	Gabelkopf G 16x32 (M16 LH)A3A	jaw 16x32 (M16 LH)A3A	Tête de fourche			1	1				
44	20 099 401 1	Bolzen 16 X 92	Bolt 16 x 92	Goujon 16 X 92			1	1				
45	20 098 964 0	Schiebekonsole links	Sliding console left	Console coulissante ga.			1	1				
	20 098 953 0	Schiebekonsole rechts	Sliding console right	Console coulissante dr.			1	1				
46	00 900 656 0	6kt-Schraube	Hex head bolt	Boulon tête hex			x	x				M 12 X 30
47	00 910 320 0	Scheibe	Washer	Rondelle			x	x				13 X 30 X 6
48	20 099 436 0	Distanzplatte	Distance plate	Plaque d'écartement			1	1				
49	00 910 506 1	Scheibe	Washer	Rondelle			x	x				13 X 24 X 2,5
50	00 901 457 0	6kt-Schraube	Hex head bolt	Boulon tête hex			x	x				M 12 X 85
51	20 099 420 0	Kulissenhalter links	Link support left	Support de coulisseau ga.			1	1				
	20 099 365 0	Kulissenhalter rechts	Link support right	Support de coulisseau dr.			1	1				
52	00 925 044 0	Verschlussstopfen	Sealing plug	Bouchon d'étanchéité			3	3				13,3 / 16 X 7 / 9
53	00 908 523 1	6kt-Mutter	Hex nut	Écrou hex			x	x				M 16
54	20 291 051 1	Sensorblech	Signal sheet	Tôle de capteur			2	2				

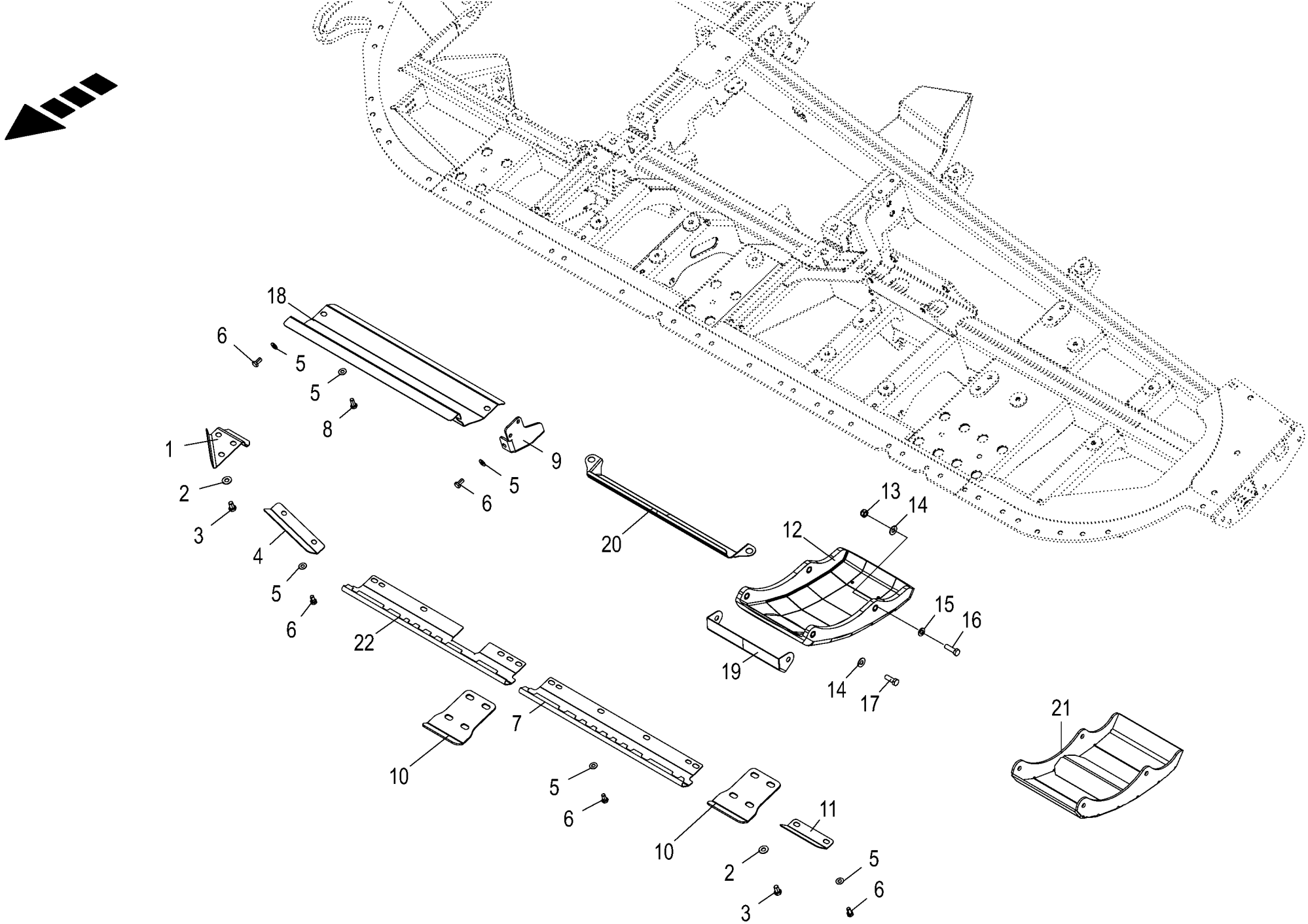

150 050 866 05 / 33.0

150 441 363 06

Verschleißblechsatz
Tubular bar link
Etrier tubulaire coulisseau

1026400 -

150 050 866 05

150 441 363 6 **33.0**

Pos.	ID-Nr.	Benennung	Description	Description	Masch.-Nr-	EC 450-2	EC 600-2	EC 750-2				Bemerkung/Remarks/Remarque
1	20 291 114 0	Verschleißblech Spitzenh. innen links	Wear sheet tip retainer inside left	Tôle d'usure support de pointes int. ga.		1	1	1				
	20 099 512 1	Verschleißblech Spitzenh. innen rechts	Wear sheet tip retainer inside right	Tôle d'usure support de pointes int. dr.		1	1	1				
2	00 909 910 1	Sperrkantscheibe	Detent edged washer	Disque à bord d'arrêt		x	x	x				SKM 12
3	00 900 653 0	6kt-Schraube	Hex head bolt	Boulon tête hex		x	x	x				M 12 X 20
4	20 097 146 0	Verschleißblech innen, links	Wear sheet inside, left	Tôle d'usure int. ga.		1	1	1				
	20 097 145 0	Verschleißblech innen, rechts	Wear sheet inside, right	Tôle d'usure int., dr.		1	1	1				
5	00 909 909 1	Sperrkantscheibe	Detent edged washer	Disque à bord d'arrêt		x	x	x				SKM 10
6	00 900 634 0	6kt-Schraube	Hex head bolt	Boulon tête hex		x	x	x				M 10 X 20
7	20 097 149 1	Verschleißblech	Wear sheet	Tôle d'usure		2	2	4				
8	00 900 636 0	6kt-Schraube	Hex head bolt	Boulon tête hex		x	x	x				M 10 X 25
9	20 097 153 2	Getriebeschutzhalter links	Gearbox protection support left	Supp. de protection d'engrenage ga.		1	1	1				
	20 097 152 2	Getriebeschutzhalter rechts	Gearbox protection support right	Supp. de protection d'engrenage dr.		1	1	1				
10	20 097 148 2	Verschleißblech	Wear plate	Tôle d'usure		2	4	4				
11	20 097 147 0	Verschleißblech außen	Wear sheet outside	Tôle d'usure ext.		2	2					
	20 097 226 0	Verschleißblech außen	Wear sheet outside	Tôle d'usure ext.				2				
12	20 096 914 2	Bodenkufe Kunststoff				4	6	8				
	20 043 617 0	Distanzhülse	Spacer bushing	Douille entretoise		16	24	32				14,5 X 20 X 15
13	00 908 701 0	Sicherungsmutter	Locknut	Écrou hex		x	x	x				M 12
14	00 909 910 1	Sperrkantscheibe	Detent edged washer	Disque à bord d'arrêt		x	x	x				SKM 12
15	00 910 506 1	Scheibe	Washer	Rondelle		x	x	x				13 X 24 X 2,5
16	00 900 658 0	6kt-Schraube	Hex head bolt	Boulon tête hex		x	x	x				M 12 X 40
17	00 900 657 0	6kt-Schraube	Hex head bolt	Boulon tête hex		x	x	x				M 12 X 35
18	20 097 150 2	Getriebeschutz	Gearbox protection	Protection d'engrenage		2	2	2				
19	20 099 548 0	Verschleißblech	Wear sheet	Tôle d'usure		2						
20	20 290 654 0	Schutzblech Schiebezylinder	Guard sheet thrust cylinder	Tôle de protection vérin coul.		2	2	2				
21	20 096 926 1	Bodenkufe -optional	Sliding skid -optional	Bodenkufe geschw. -optionnel		4	6	8				
22	20 292 631 0	Verschleißblech 38" links	Wear sheet Bl 2	Tôle d'usure Bl 2			1	1				
	20 292 628 0	Verschleißblech 38" rechts	Wear sheet Bl 2	Tôle d'usure Bl 2			1	1				

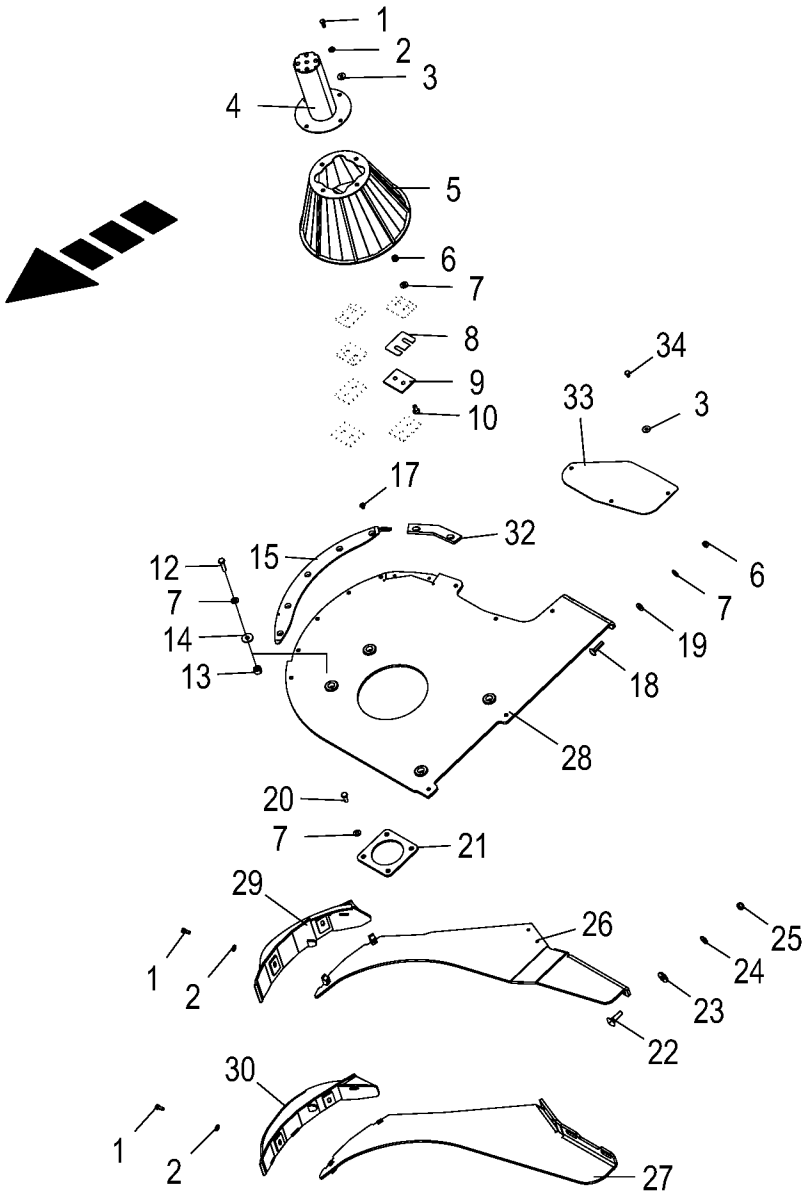

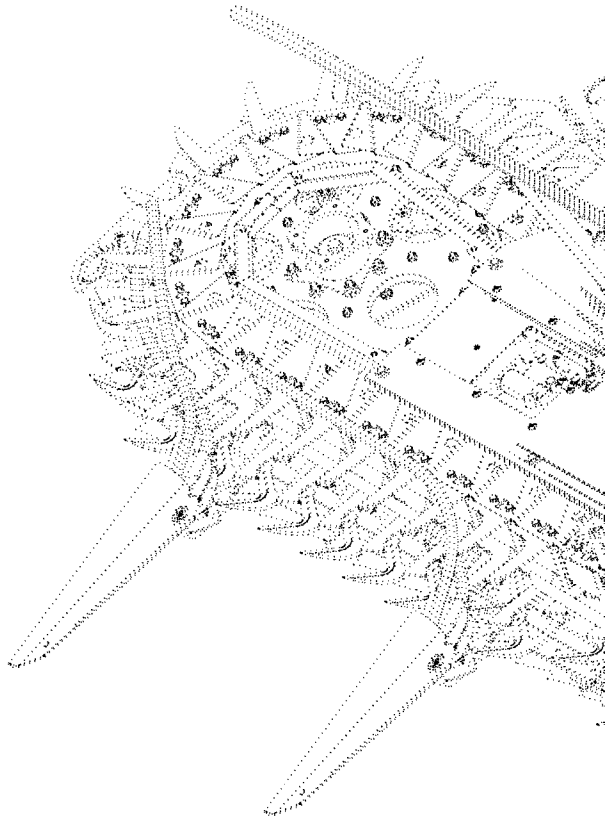

150 050 866 05 / 34.0

150 441 561 05

Drehturm / Abstreifer
Rotating tower / Scraper
Pylône tourant / Racleur

1026400 -

150 050 866 05

150 441 561 5 **34.0**

Pos.	ID-Nr.	Benennung	Description	Description	Masch.-Nr-	EC 450-2	EC 600-2	EC 750-2				Bemerkung/Remarks/Remarque
1	00 900 614 0	6kt-Schraube	Hex head bolt	Boulon tête hex		x	x	x				M 8 X 20
2	00 909 908 1	Sperrkantscheibe	Detent edged washer	Disque à bord d'arrêt		x	x	x				SKM 8
3	00 910 603 0	Scheibe	Washer	Rondelle		x	x	x				8,4 X 24 X 2
4	20 097 049 2	Aufsatz f. Drehturm	Attachment for rotating tower			2	2	2				
5	20 097 046 0	Drehturm	Rotating tower	Tour rotative		2	2	2				
6	00 908 758 0	Sicherungsmutter	Locknut	Écrou hex		x	x	x				M 10
7	00 909 909 1	Sperrkantscheibe	Detent edged washer	Disque à bord d'arrêt		x	x	x				SKM 10
8	20 097 040 0	Ausgleichsblech f. Kolben	Shim for plunger	Tôle de compensation p. piston		8	8	8				
9	20 097 039 1	Gleitscheibe	Slide disc	Rondelle de glissement		8	8	8				
10	00 904 045 3	Senkschraube	Countersunkscrew	Vis à tête fraisée		x	x	x				M 10 X 25 -10.9
12	90 004 197 0	6kt-Schraube M10 x 45	Hexagon head screw M10 x 45	Vis six pans M10 x 45		x	x	x				
13	20 297 571 0	Gewindestück	Threaded piece			8	8	8				
14	00 910 353 0	Scheibe	Washer	Rondelle		x	x	x				11 X 34 X 3
15	20 296 683 0	Abstreifkante -2 links	Scraper edge wide -2 lh	Arête de raclage -2 gauche		1	1	1				
	20 296 675 0	Abstreifkante -2 rechts	Scraper edge -2 rh	Arête de raclage -2 droite		1	1	1				
17	90 001 753 0	Senkschraube	Countersunkscrew	Vis à tête fraisée		x	x	x				M 8 X 12
18	00 904 836 1	Flachrundschraube	Coach bolt	Vis a tête bombée		x	x	x				M 10 X 45
19	00 910 361 1	Scheibe	Washer	Rondelle		x	x	x				10,5 X 25 X 4
20	00 900 636 0	6kt-Schraube	Hex head bolt	Boulon tête hex		x	x	x				M 10 X 25
21	20 092 370 0	Distanzblech	Spacer plate	Tôle de distance		10	10	10				
22	00 904 779 1	Flachrundschraube	Coach bolt	Vis a tête bombée		x	x	x				M 12 X 45 -10.9
23	00 910 378 0	Scheibe	Washer	Rondelle		x	x	x				13 X 35 X 5
24	00 909 910 1	Sperrkantscheibe	Detent edged washer	Disque à bord d'arrêt		x	x	x				SKM 12
25	00 908 701 0	Sicherungsmutter	Locknut	Écrou hex		x	x	x				M 12
26	20 098 978 1	Abstreiferhalter oben, links	Scraper support top, left	Support de racloir en haut, ga.		1	1	1				
	20 098 970 1	Abstreiferhalter oben, rechts	Scraper support top, right	Porte-racloir en haut, droit		1	1	1				
27	20 099 022 1	Abstreiferhalter unten, links	Scraper support bottom, left	Support de racloir en bas, ga.		1	1	1				
	20 099 019 1	Abstreiferhalter unten, rechts	Scraper support bottom, right	Porte-racloir en bas, droite		1	1	1				
28	20 296 672 1	Abdeckung innen links				1	1	1				
	20 296 670 1	Abdeckung innen rechts				1	1	1				
29	20 297 363 0	Abstreifer bewegl. oben links	Movable scraper top lh	Racloir mobile en haut, ga.		1	1	1				
	20 297 356 0	Abstreifer bewegl. oben rechts	Movable scraper top rh	Racloir mobile en haut, dr.		1	1	1				
30	20 297 365 1	Abstreifer bewegl. unten links		Racloir Racloir en bas gauche		1	1	1				
	20 297 359 1	Abstreifer bewegl. unten rechts		Racloir mobile en bas droit		1	1	1				
32	20 294 192 0	Verschleißkante	Wear edge	Bord d'usure		2	2	2				
33	20 294 193 0	Abdeckung	Cover	Couvercle		2	2	2				
34	00 900 253 1	6kt-Schraube	Hex head bolt	Boulon tête hex		x	x	x				M 8 X 12

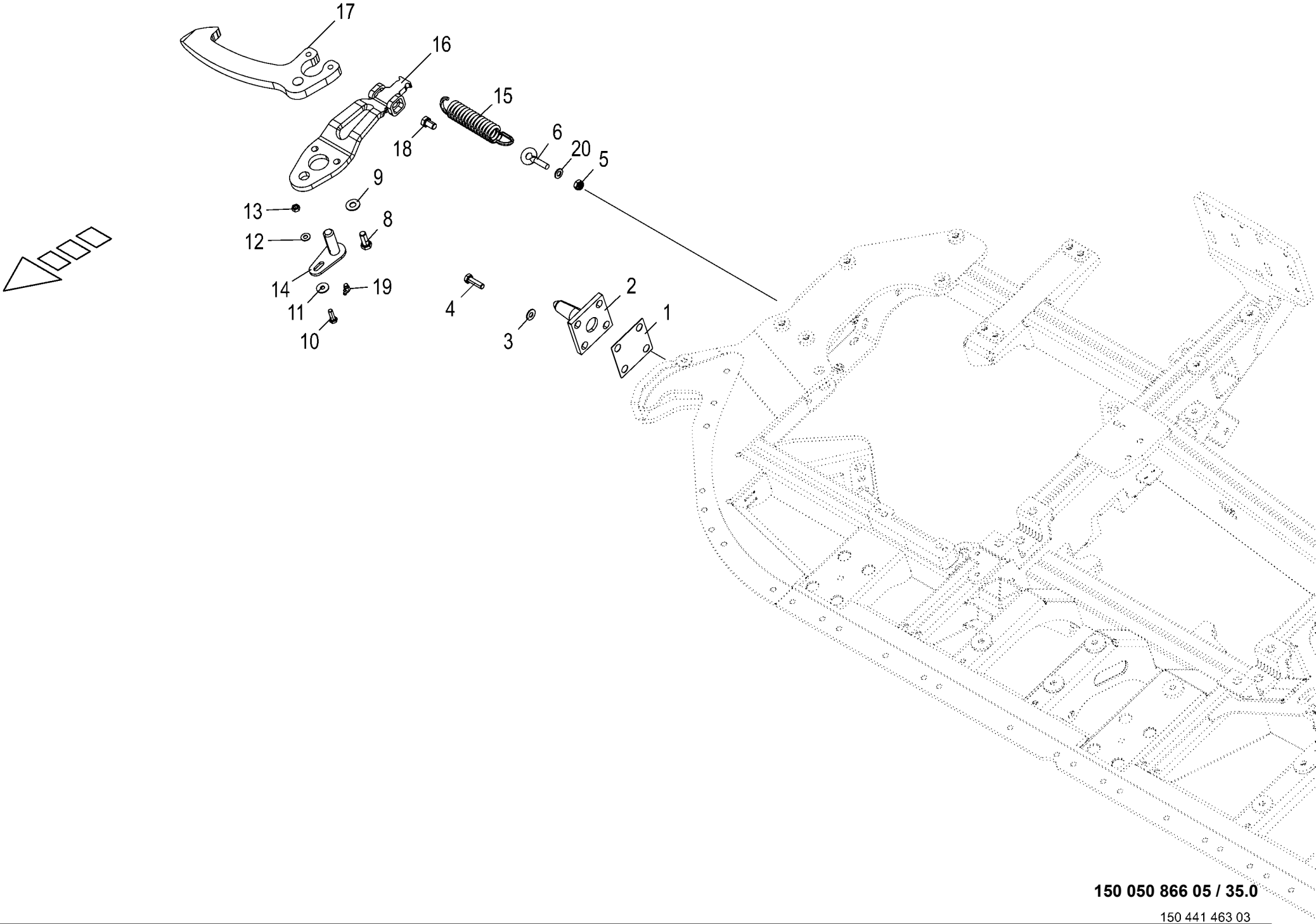

150 050 866 05 / 35.0

150 441 463 03

Zentrierung
Centring system
Centrage

1026400 -

150 050 866 05

150 441 463 3 **35.0**

Pos.	ID-Nr.	Benennung	Description	Description	Masch.-Nr-	EC 450-2	EC 600-2	EC 750-2				Bemerkung/Remarks/Remarque
1	20 097 091 0	Distanzblech 2mm	Distance plate 2mm	Tôle d'écartement 2mm		x	x	x				
	20 097 092 0	Distanzblech 1mm	Distance plate 1mm	Tôle d'écartement 1mm		x	x	x				
2	20 097 100 0	Anschlagzapfen	Stop journal	Pivot de butée		2	2	2				
3	00 909 909 1	Sperrkantscheibe	Detent edged washer	Disque à bord d'arrêt		x	x	x				SKM 10
4	00 900 638 0	6kt-Schraube	Hex head bolt	Boulon tête hex		x	x	x				M 10 X 35
5	00 908 758 0	Sicherungsmutter	Locknut	Écrou hex		x	x	x				M 10
6	00 918 315 0	Ösenschraube	Eye screw	Vis à oeillet		2	2	2				M 10 X 50
8	00 900 656 0	6kt-Schraube	Hex head bolt	Boulon tête hex		x	x	x				M 12 X 30
9	00 909 910 1	Sperrkantscheibe	Detent edged washer	Disque à bord d'arrêt		x	x	x				SKM 12
10	00 900 616 0	6kt-Schraube	Hex head bolt	Boulon tête hex		x	x	x				M 8 X 25
11	00 910 603 0	Scheibe	Washer	Rondelle		x	x	x				8,4 X 24 X 2
12	00 909 908 1	Sperrkantscheibe	Detent edged washer	Disque à bord d'arrêt		x	x	x				SKM 8
13	00 908 210 0	6kt-Mutter	Hex nut	Écrou hex		x	x	x				M 8
14	20 097 107 2	Bolzen m. Anschlag	Bolt with stop	Goujon avec butée		2	2	2				
15	00 277 238 1	Zugfeder	Tension spring	Ressort de traction		2	2	2				6 X 30 X 149
16	20 097 102 2	Klinkenheber	Ratchet lifter	Elévateur de cliquet		2	2	2				
17	20 097 104 2	Klinke	Ratchet	Cliquet		2	2	2				
18	00 900 653 0	6kt-Schraube	Hex head bolt	Boulon tête hex		x	x	x				M 12 X 20
19	00 919 106 0	Kegelschmiernippel	Grease niple	Graisseur à cone		1	1	1				BM 8 X 1
20	00 910 414 0	Scheibe	Washer	Rondelle		x	x	x				10,5 X 21 X 2

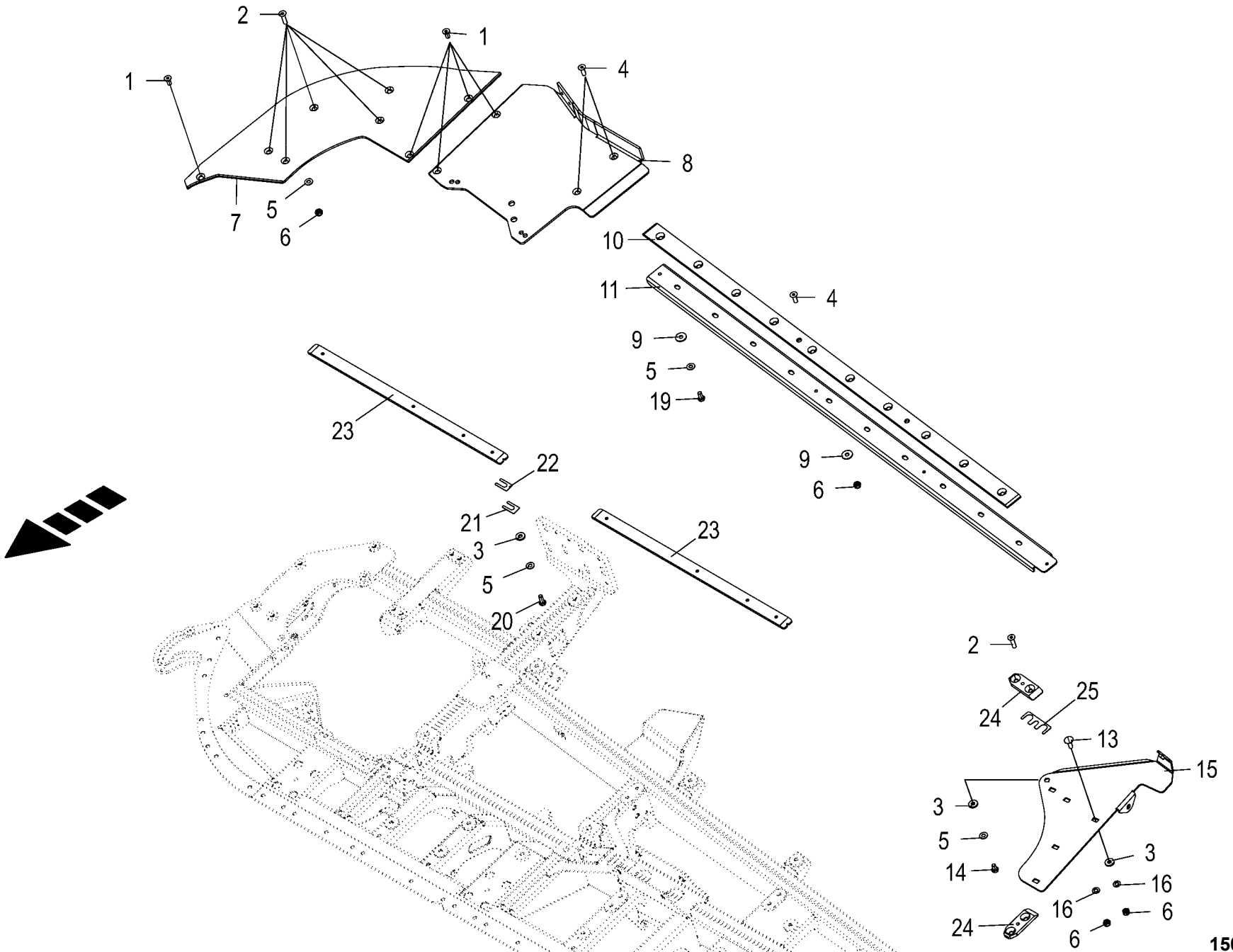

150 050 866 05 / 36.0

150 441 500 08

Auflagekomponenten

150 050 866 05

150 441 500 8 **36.0**

Pos.	ID-Nr.	Benennung	Description	Description	1026400 - Masch.-Nr-	EC 450-2	EC 600-2	EC 750-2				Bemerkung/Remarks/Remarque
1	00 904 045 3	Senkschraube	Countersunkscrew	Vis à tête fraisée		x	x	x				M 10 X 25 -10.9
2	90 000 352 0	Senkschraube	Countersunkscrew	Vis à tête fraisée		x	x	x				M 10 X 40 -10.9
3	00 910 361 1	Scheibe	Washer	Rondelle		x	x	x				10,5 X 25 X 4
4	00 904 049 0	Senkschraube	Countersunkscrew	Vis à tête fraisée		x	x	x				M 10 X 30
5	00 909 909 1	Sperrkantscheibe	Detent edged washer	Disque à bord d'arrêt		x	x	x				SKM 10
6	00 908 758 0	Sicherungsmutter	Locknut	Écrou hex		x	x	x				M 10
7	20 096 959 1	Grundplatte links	Base plate left	Plaque de base ga.		1	1	1				
	20 096 936 1	Grundplatte rechts	Base plate right	Plaque de base dr.		1	1	1				
8	20 096 960 1	Ablaufplatte links	Outlet plate left	Plaque proéminente ga.			1					
	20 096 941 1	Ablaufplatte rechts	Outlet plate right	Plaque proéminente dr.			1					
	20 097 196 1	Ablaufplatte links	Outlet plate left	Plaque proéminente ga.		1						
	20 097 193 1	Ablaufplatte rechts	Outlet plate right	Plaque proéminente dr.		1						
	20 097 206 1	Ablaufplatte links	Outlet plate left	Plaque proéminente ga.				1				
	20 097 197 1	Ablaufplatte rechts	Outlet plate right	Plaque proéminente dr.				1				
9	90 000 121 0	Scheibe	Washer	Rondelle		x	x	x				10,5 X 30 X 2,5
10	20 096 948 0	Kunststoffschiene 1575 lg.	Plastic rail 1575 lg.	Barre en plastique 1575 longue			2					
	20 097 198 0	Kunststoffschiene 257 lg.	Plastic rail 257 lg.	Barre en plastique 257 longue		2						
	20 097 133 0	Kunststoffschiene 2335 lg.	Plastic rail 2335 lg.	Barre en plastique 2335 longue				2				
11	20 096 945 0	Kunststoffaufnahme	Plastic holder	Logement en plastique			2					
	20 097 199 0	Kunststoffaufnahme	Plastic holder	Logement en plastique		2						
	20 097 128 0	Kunststoffaufnahme	Plastic holder	Logement en plastique				2				
13	00 904 745 1	Flachrundschraube	Coach bolt	Vis a tête bombée		x	x	x				M 10 X 30
14	00 900 632 0	6kt-Schraube	Hex head bolt	Boulon tête hex		x	x	x				M 10 X 16
15	20 096 967 2	Auflageblech links	Support sheet left	Tôle d'appui gauche			1					
	20 096 968 2	Auflageblech rechts	Support sheet right	Tôle d'appui droite			1					
	20 097 203 1	Auflageblech links	Holding plate left	Tôle d'appui ga.		1						
	20 097 202 1	Auflageblech rechts	Holding plate right	Tôle d'appui dr.		1						
	20 097 219 1	Auflageblech links	Holding plate left	Tôle d'appui ga.				1				
	20 097 118 1	Auflageblech rechts	Holding plate right	Tôle d'appui dr.				1				
16	00 910 414 0	Scheibe	Washer	Rondelle		x	x	x				10,5 X 21 X 2
17	00 900 817 1	6kt-Schraube	Hex head bolt	Boulon tête hex		x	x	x				M 10 X 25 Plus
18	20 096 958 1	Kollektorgleitstück	Collector slide	Elément coulisseau du collecteur		2	4	6				
19	00 900 634 0	6kt-Schraube	Hex head bolt	Boulon tête hex		x	x	x				M 10 X 20
	00 900 272 2	6kt-Schraube	Hex head bolt	Boulon tête hex		x						M 10 X 12
20	00 900 817 1	6kt-Schraube	Hex head bolt	Boulon tête hex		x	x	x				M 10 X 25 Plus
21	20 091 574 0	Zwischenblech	Intermediate housing	Boîtier intermédiaire		x	x	x				t= 1
22	20 092 192 0	Zwischenblech	Intermediate housing	Boîtier intermédiaire		x	x	x				t= 0,5

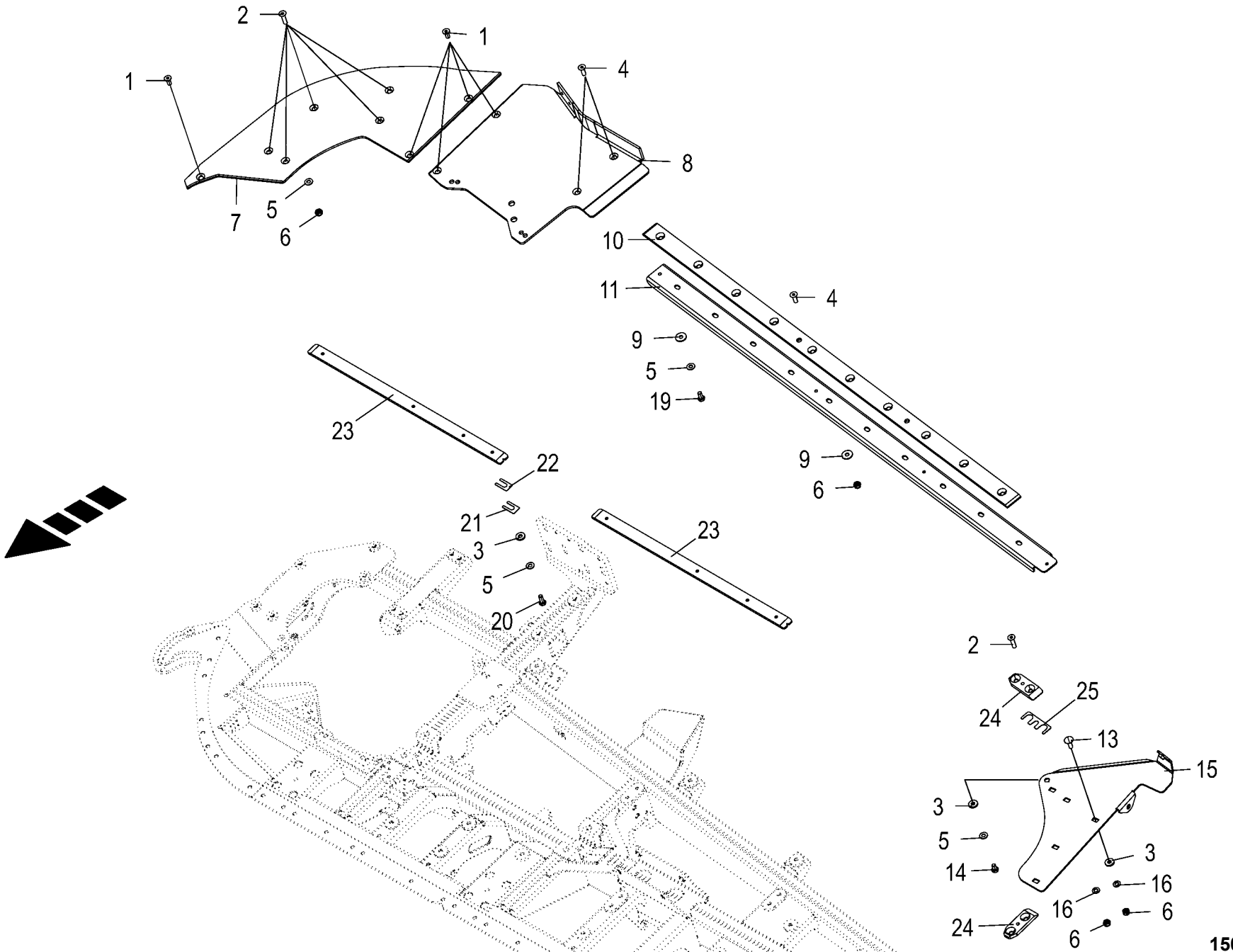

150 050 866 05 / 36.0

150 441 500 08

Auflagekomponenten

1026400 -

150 050 866 05

150 441 500 8 **36.0**

Pos.	ID-Nr.	Benennung	Description	Description	Masch.-Nr-	EC 450-2	EC 600-2	EC 750-2				Bemerkung/Remarks/Remarque
23	20 296 702 0	Kollektorgleitstück lang	Collector sliding piece long	Pièce coulissante du collecteur longue		4	4	4				
24	20 294 109 0	Kollektorgleitstück	Collector sliding piece	Pièce coulissante du collecteur		2	2	2				
25	20 097 055 1	Distanzblech 1mm	Distance sheet 1mm	Tôle d'écartement 1mm		x	x	x				

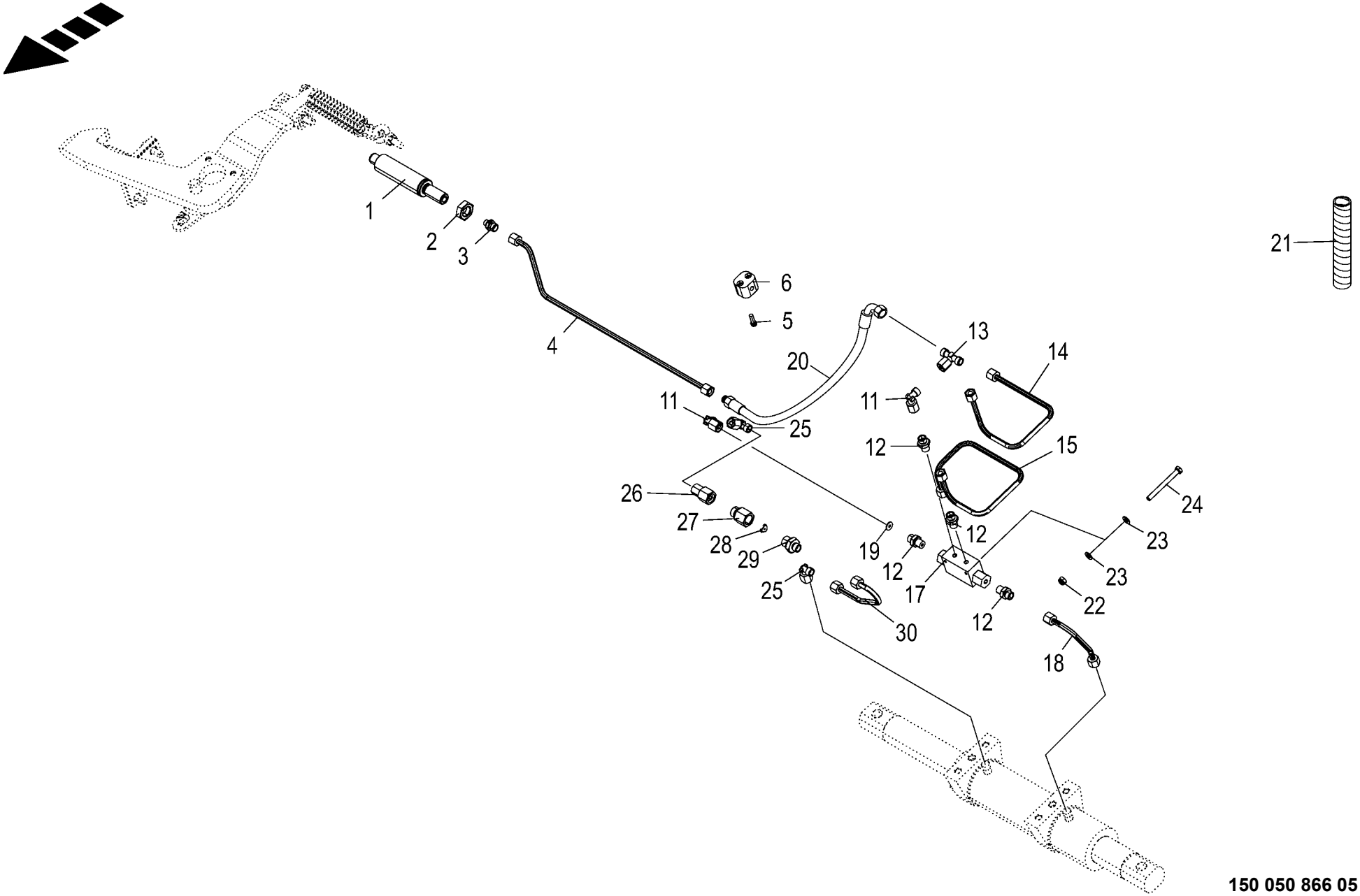

150 050 866 05 / 37.0

150 441 734 12

Hydraulik
Hydraulics
Système hydraulique

1026400 -

150 050 866 05

150 441 734 12 **37.0**

Pos.	ID-Nr.	Benennung	Description	Description	Masch.-Nr-	EC 450-2	EC 600-2	EC 750-2				Bemerkung/Remarks/Remarque
1	27 017 216 0	Hyd-Zylinder EZ 18x50/175	Hydraulic cylinder EZ 18x50/ 175	Vérin hydraulique EZ 18x50/175		2	2	2				
	27 017 303 0	Dichtungssatz EZ18/22	Gasket set EZ18/22	Jeu de joints EZ18/22		2	2	2				
2	00 908 525 1	6kt-Mutter -niedrige Form	Hex nut -low form	Écrou hex -forme basse		x	x	x				M 20
3	90 002 558 0	Einschraubstutzen L 8 / M10x1 B Zn8	Screw-in fitting L 8 / M10x1 B Zn8	Manchon fileté L 8 / M10x1 B Zn8		2	2	2				
4	20 099 724 0	Hyd.-Leitung 8 x 1,5 x 526 2 Bögen	Hydraulic line 8 x 1,5 x 526	Conduite hydraulique 8 x 1,5 x 526		2	2	2				
5	00 903 477 1	Zylinderschraube	Allen screw	Vis tête cylindrique		x	x	x				AM 6 X 20
6	00 925 157 0	Rohrschelle -2 Hälften	Tube clamp -2 halves	Bride -2 moitiés		2	2	2				Bo.= 8
11	00 919 965 0	Winkelstutzen	Angle lug	Jarret tubulure		6	6	6				M 14 X 1,5
12	00 919 964 0	Einschraubstutzen	Male connector	Raccord filet		8	8	8				R 1/4" / M 14 X 1,5
13	00 919 968 0	T-Stutzen	T connector	Raccord T réglable		2	2	2				L 8
14	20 099 732 1	Hyd.-Leitung 8 x 1,5 x 415 3 Bögen -links	Hydraulic line 8 x 1,5 x 415 - left	Conduite hydraulique 8 x 1,5 x 415 -gauche		1	1	1				
	20 099 728 1	Hyd.-Leitung 8 x 1,5 x 415 3 Bögen -rechts	Hydraulic line 8 x 1,5 x 415 - right	Conduite hydraulique 8 x 1,5 x 415 -droite		1	1	1				
15	20 099 731 1	Hyd.-Leitung 8 x 1,5 x 504 5 Bögen -links	Hydraulic line 8 x 1,5 x 504 - left	Conduite hydraulique 8 x 1,5 x 504 -gauche		1	1	1				
	20 099 727 1	Hyd.-Leitung 8 x 1,5 x 504 5 Bögen -rechts	Hydraulic line 8 x 1,5 x 504 - right	Conduite hydraulique 8 x 1,5 x 504 -droite		1	1	1				
17	00 920 890 0	Doppel - Sperrblock	Double lock-up valve unit	Bloc d'arrêt double		2	2	2				
18	20 099 730 0	Hyd.-Leitung 8 x 1,5 x 181 2 Bögen -links	Hydraulic line 8 x 1,5 x 181 - left	Conduite hydraulique 8 x 1,5 x 181 -gauche		1	1	1				
	20 099 726 0	Hyd.-Leitung 8 x 1,5 x 181 2 Bögen -rechts	Hydraulic line 8 x 1,5 x 181 - right	Conduite hydraulique 8 x 1,5 x 181 -droite		1	1	1				
19	00 360 087 0	Drosselscheibe	Throttling disc	Disque d'etranglement		2	2	2				0.8 X 8 X 1
20	27 012 298 0	Hyd-Schlauch 2SN 6x410 CEL DKOL90	Hyd. hose 2 SN 6x410 CEL DKOL90°	Flex. hyd. 2 SN 6x410 CEL DKOL90°		2	2	2				
21	27 003 974 0	Spiralband -Id.-Nr.= 1m	Spiral strip -Id.-no.= 1m	Feuillards spiralé -Id.-no.= 1m		x	x	x				Rd. 20 / 24
22	00 908 702 0	Sicherungsmutter	Locknut	Écrou hex		x	x	x				M 5
23	00 910 500 1	Scheibe	Washer	Rondelle		x	x	x				5,3 X 10 X 1
24	90 000 122 0	6kt-Schraube	Hex head bolt	Boulon tête hex		x	x	x				M 5 X 50
25	00 919 965 0	Winkelstutzen	Angle lug	Jarret tubulure		4	4	4				M 14 X 1,5
26	27 003 358 0	Doppelmutter	Double nut	Ecrou double		2	2	2				M 18 X 1,5 / M 14 X 1,5
27	00 276 337 1	Drosselgehäuse	Ahrottle housing	Boîtier d' étranglement		2	2	2				M 18 X 1,5 / M 18 X 1,5
28	27 011 468 0	Drosselscheibe eins. fest 0,5 15,7x18,7	Throttling disc 0,5 15,7x18,7	Rondelle d'étranglement unilat fixe		2	2	2				
29	90 000 048 0	Einschraubstutzen	Male connector	Raccord filet		2	2	2				L 8 ME / M 18 X 1,5

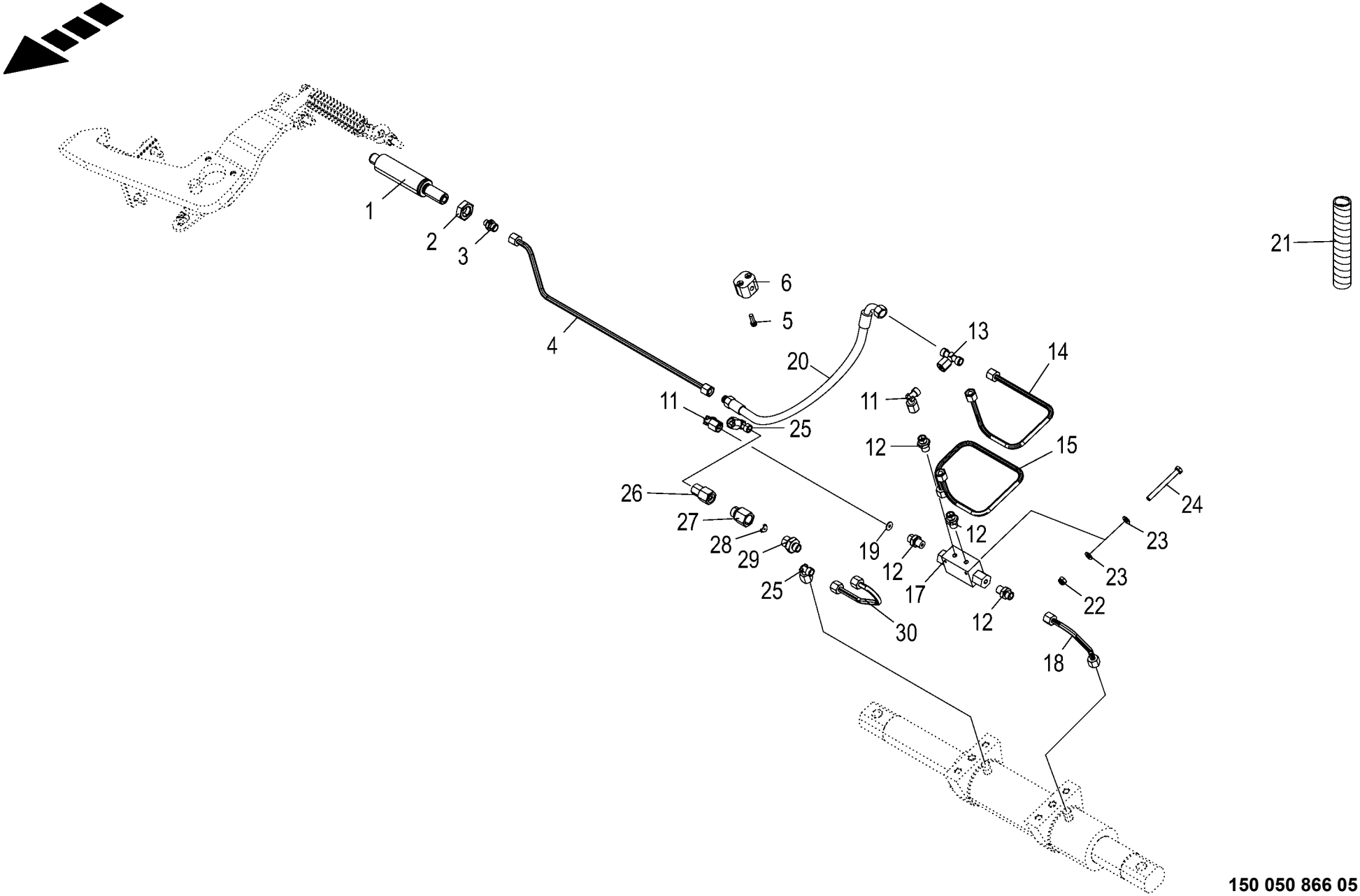

150 050 866 05 / 37.0

150 441 734 12

Hydraulik
Hydraulics
Système hydraulique

1026400 -

150 050 866 05

150 441 734 12 **37.0**

Pos.	ID-Nr.	Benennung	Description	Description	Masch.-Nr-	EC 450-2	EC 600-2	EC 750-2				Bemerkung/Remarks/Remarque
30	20 298 364 0	Hyd.-Leitung 8 x 1,5 x 208 2 Bögen	Hydraulic line 8 x 1,5 x 208	Conduite hydraulique 8 x 1,5 x 208		2	2	2				

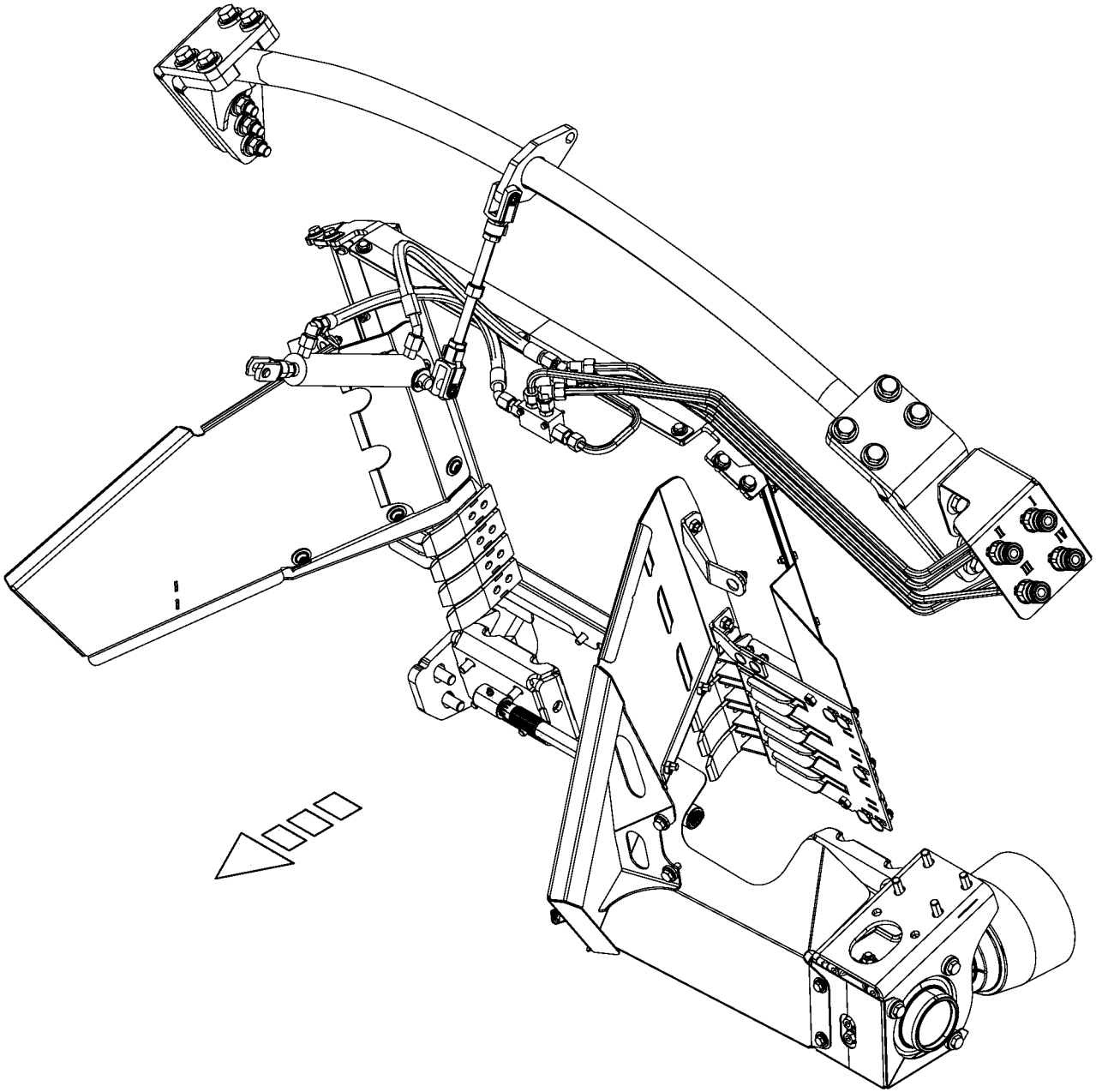

150 050 866 05 / 38.0

150 441 775 01

-----PENDELROLLENADAPTER -----PENDULUM ROLLER ADAPTER -----ADAPTATEUR DE ROULEAUX ARTICULÉS					1026400 -	EC 450-2	EC 600-2	EC 750-2				150 050 866 05 150 441 775 1 38.0
Pos.	ID-Nr.	Benennung	Description	Description	Masch.-Nr-							Bemerkung/Remarks/Remarque
1						.	.	.				

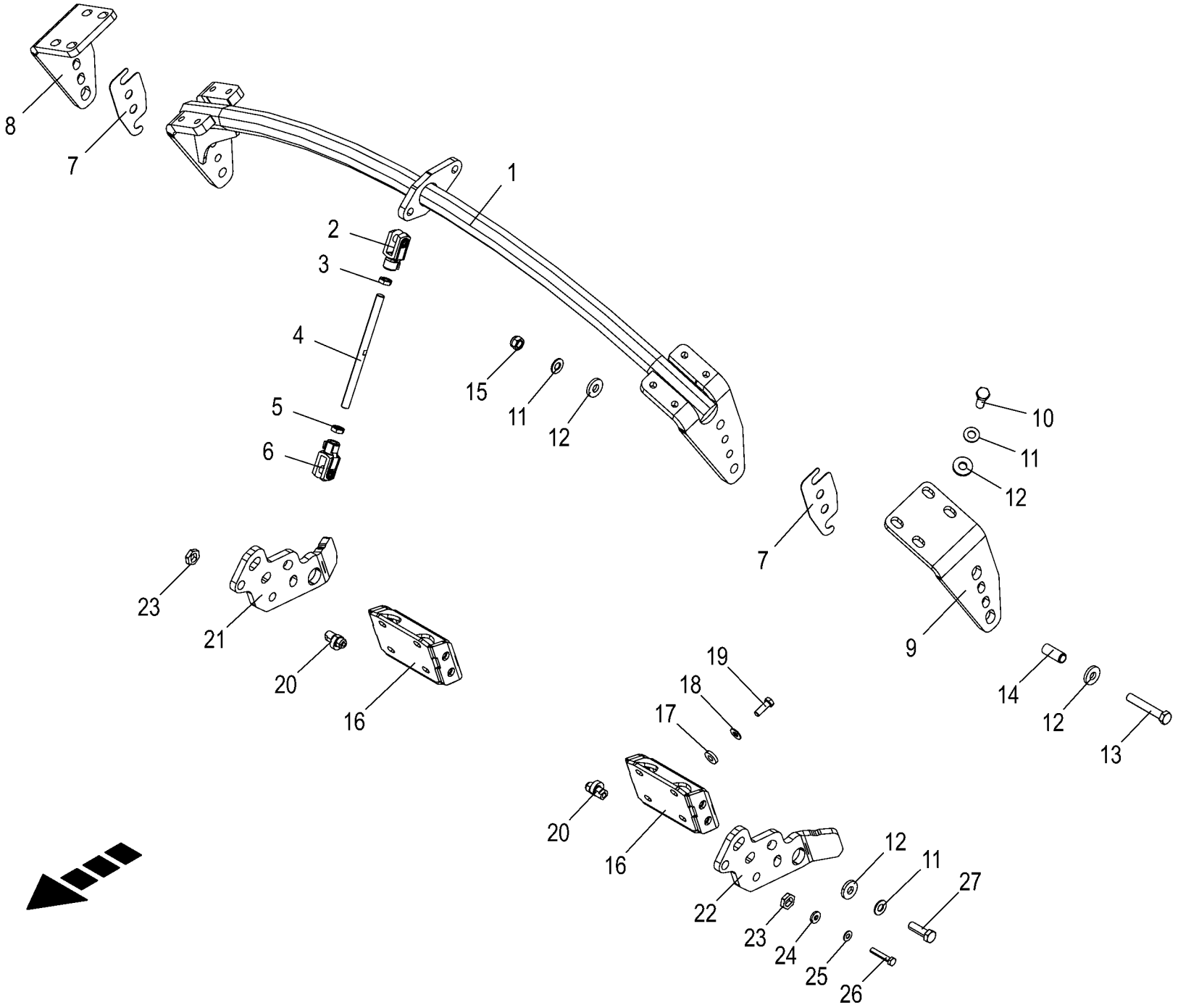

150 050 866 05 / 39.0

150 441 755 13

Aufnahmebogen
Mounting chute
Coude de logement

1026400 -

150 050 866 05

150 441 755 13 **39.0**

Pos.	ID-Nr.	Benennung	Description	Description	Masch.-Nr-	EC 450-2	EC 600-2	EC 750-2				Bemerkung/Remarks/Remarque
1	20 096 332 2	Aufnahmebogen	Pendulum crossbar	Pièce courbée de réception		1	1	1				
2	90 000 234 0	Gabelkopf G 16x32 (M16 LH)A3A	jaw 16x32 (M16 LH)A3A	Tête de fourche		1	1	1				
3	00 908 523 1	6kt-Mutter	Hex nut	Écrou hex		x	x	x				M 16
4	20 293 838 0	Stellschraube lang M16	Setting screw long M16	Vis de réglage longue M16		1	1	1				
5	00 908 620 0	6kt-Mutter -niedrige Form	Hex nut -low form	Écrou hex -forme basse		x	x	x				M 16
6	90 002 782 0	Gabelkopf G 16x32 (M16) Zn8	Clevis G 16x32 (M16)Zn8	Chape G 16x32 (M16)Zn8		1	1	1				
7	20 096 878 1	Distanzblech 1,5mm	Distance plate 1.5mm	Tôle d'écartement 1,5 mm		x	x	x				
8	20 096 335 1	Lasche rechts	Link right	Languette dr.		1	1	1				
9	20 098 981 0	Lasche links	Link left	Languette ga.		1	1	1				
10	00 900 677 0	6kt-Schraube	Hex head bolt	Boulon tête hex		x	x	x				M 16 X 50
11	00 909 912 1	Sperrkantscheibe	Detent edged washer	Disque à bord d'arrêt		x	x	x				SKM 16
12	00 910 362 0	Scheibe	Washer	Rondelle		x	x	x				17 X 40 X 6
13	90 002 094 0	6kt-Schraube	Hex head bolt	Boulon tête hex		x	x	x				M 16 X 100 -10.9
14	00 912 553 1	Spannstift	Roll pin	Goupille de serrage		4	4	4				21 X 50
15	00 908 719 0	Sicherungsmutter	Locknut	Écrou hex		x	x	x				M 16
16	20 096 990 3	Anlage	Component	Tôle d'appui		2	2	2				
17	00 910 320 0	Scheibe	Washer	Rondelle		x	x	x				13 X 30 X 6
18	00 909 910 1	Sperrkantscheibe	Detent edged washer	Disque à bord d'arrêt		x	x	x				SKM 12
19	00 900 657 0	6kt-Schraube	Hex head bolt	Boulon tête hex		x	x	x				M 12 X 35
20	20 296 966 0	Exzenter Zn8	Eccentric	Excentrique		2	2	2				
21	20 297 250 1	VR-Blech rechts				1	1	1				
22	20 297 251 1	VR-Blech links				1	1	1				
23	20 296 965 0	Exzenterblech	Eccentric	Tôle excentrique		2	2	2				
24	00 910 361 1	Scheibe	Washer	Rondelle		x	x	x				10,5 X 25 X 4
25	00 909 909 1	Sperrkantscheibe	Detent edged washer	Disque à bord d'arrêt		x	x	x				SKM 10
26	00 901 434 0	6kt-Schraube	Hex head bolt	Boulon tête hex		x	x	x				M 10 X 55
27	00 902 914 1	6kt-Schraube	Hex head bolt	Boulon tête hex		x	x	x				M 16 X 50

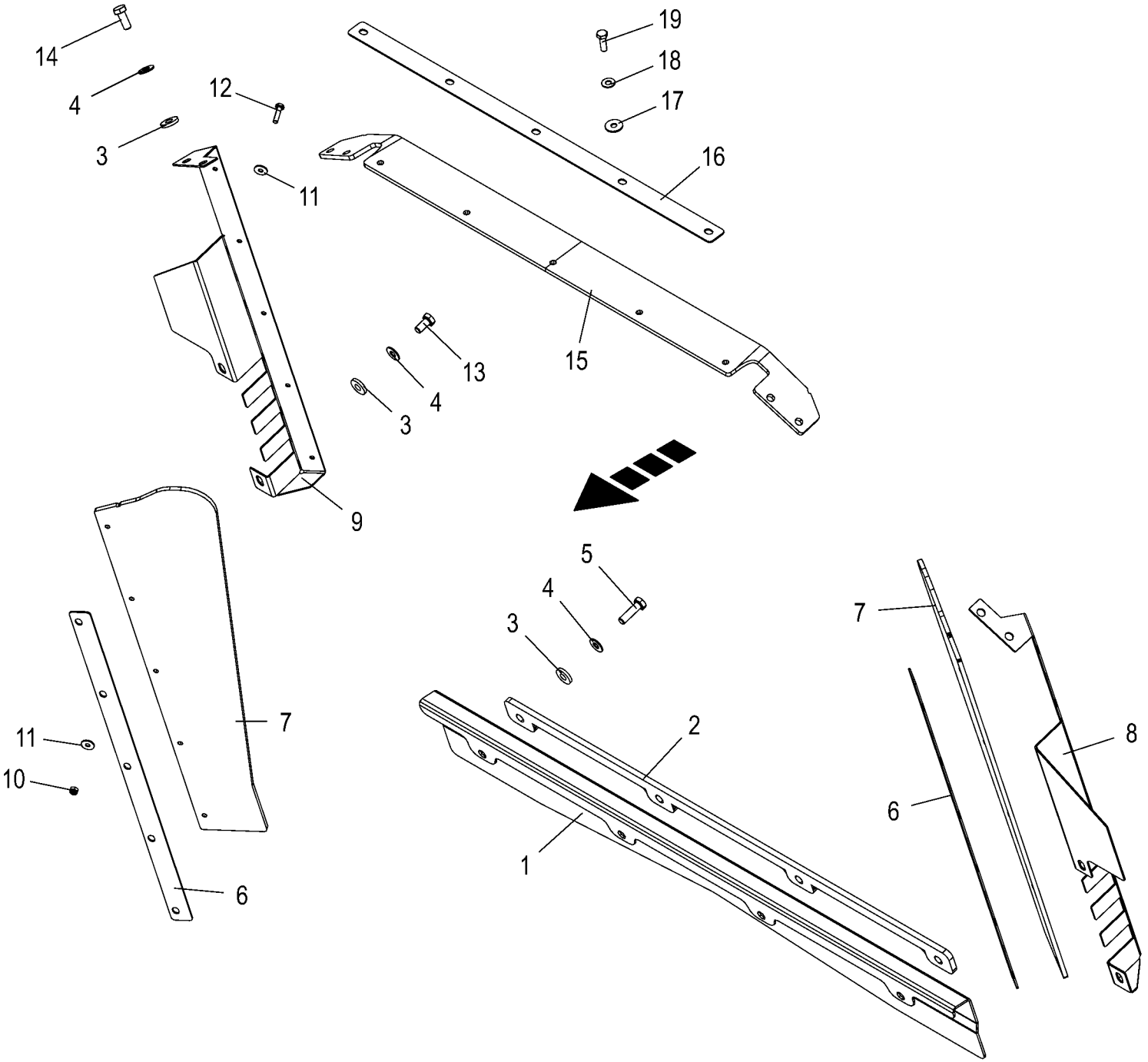

150 050 866 05 / 40.0

150 524 681 01

Abdichtung -580mm **Gasket** **Joint**					1026400 -	EC 450-2	EC 600-2	EC 750-2				**150 050 866 05** 150 524 681 1 **40.0**
Pos.	ID-Nr.	Benennung	Description	Description	Masch.-Nr-							Bemerkung/Remarks/Remarque
1	20 292 929 1	Gleitblech	Slide sheet	Tôle de glissement		1	1	1				
2	20 099 620 0	Distanzblech	Distance plate	Tôle d'écartement		1	1	1				
3	00 910 361 1	Scheibe	Washer	Rondelle		x	x	x				10,5 X 25 X 4
4	00 909 909 1	Sperrkantscheibe	Detent edged washer	Disque à bord d'arrêt		x	x	x				SKM 10
5	00 900 638 0	6kt-Schraube	Hex head bolt	Boulon tête hex		x	x	x				M 10 X 35
6	20 097 576 2	Klemmband Abdichtung	Clamping strap seal	Collier de serrage joint		2	2	2				
7	20 097 578 5	Dichtgummi breit	Rubber seal wide	Caoutchouc d'étanchéité large		2	2	2				
8	20 097 575 3	Seitenblech links	Side sheet left	Tôle latérale ga.		1	1	1				
9	20 097 574 3	Seitenblech rechts	Side sheet right	Tôle latérale dr.		1	1	1				
10	00 908 704 1	Sicherungsmutter	Locknut	Écrou hex		x	x	x				M 6
11	00 910 351 1	Scheibe	Washer	Rondelle		x	x	x				6,4 X 18 X 1,6
12	00 900 239 1	6kt-Schraube	Hex head bolt	Boulon tête hex		x	x	x				M 6 X 25
13	00 900 634 0	6kt-Schraube	Hex head bolt	Boulon tête hex		x	x	x				M 10 X 20
14	00 900 636 0	6kt-Schraube	Hex head bolt	Boulon tête hex		x	x	x				M 10 X 25
15	20 097 888 2	Dichtgummi oben	Rubber seal top	Caoutchouc d'étanchéité, en haut		1	1	1				
16	20 097 889 1	Klemmband Abdichtung oben	Clamping strap seal top	Collier de serrage joint en haut		1	1	1				
17	00 910 603 0	Scheibe	Washer	Rondelle		x	x	x				8,4 X 24 X 2
18	00 909 908 1	Sperrkantscheibe	Detent edged washer	Disque à bord d'arrêt		x	x	x				SKM 8
19	00 900 616 0	6kt-Schraube	Hex head bolt	Boulon tête hex		x	x	x				M 8 X 25

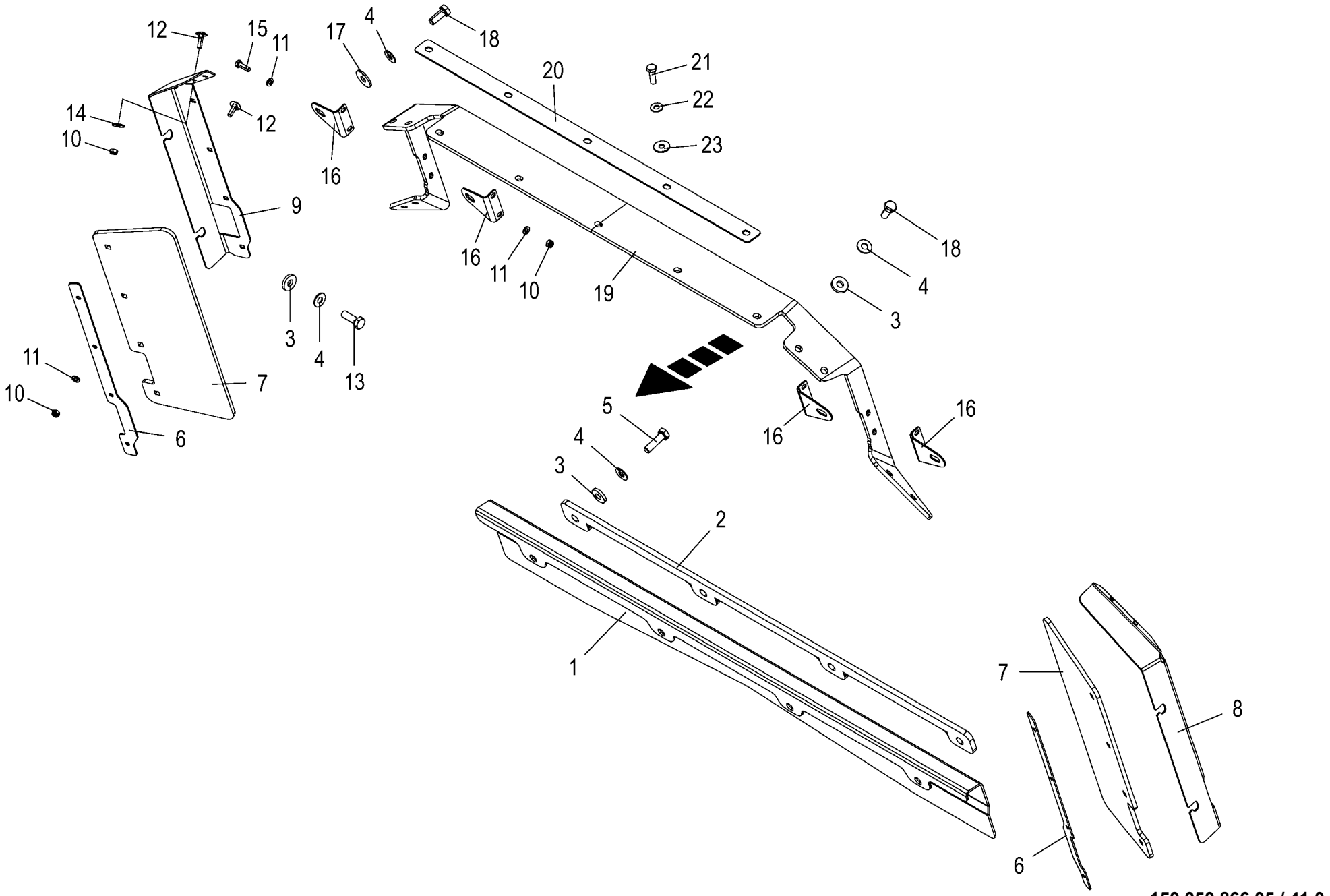

150 050 866 05 / 41.0

150 524 684 01

Abdichtung -750mm **Gasket** **Joint**					1026400 -	EC 450-2	EC 600-2	EC 750-2				**150 050 866 05** 150 524 684 1 **41.0**
Pos.	ID-Nr.	Benennung	Description	Description	Masch.-Nr-							Bemerkung/Remarks/Remarque
1	20 292 929 1	Gleitblech	Slide sheet	Tôle de glissement		1	1	1				
2	20 099 620 0	Distanzblech	Distance plate	Tôle d'écartement		1	1	1				
3	00 910 361 1	Scheibe	Washer	Rondelle		x	x	x				10,5 X 25 X 4
4	00 909 909 1	Sperrkantscheibe	Detent edged washer	Disque à bord d'arrêt		x	x	x				SKM 10
5	00 900 638 0	6kt-Schraube	Hex head bolt	Boulon tête hex		x	x	x				M 10 X 35
6	20 292 924 1	Klemmblech	Clamping sheet	Plaque de serrage		2	2	2				
7	20 292 927 1	Dichtgummi	Sealing rubber	Caoutchouc d'étanchéité		2	2	2				
8	20 292 923 2	Abdichtung links				1	1	1				
9	20 292 922 2	Abdichtung rechts				1	1	1				
10	00 908 704 1	Sicherungsmutter	Locknut	Écrou hex		x	x	x				M 6
11	00 910 411 1	Scheibe	Washer	Rondelle		x	x	x				6,4 X 12,5 X 1,6
12	90 003 231 0	Flachrundschraube 4kt M6x20 Zn8	Coach screw square M6x20 Zn8	Boulon à tête bombée 4 pans M6x20 Zn8		x	x	x				
13	00 900 637 0	6kt-Schraube	Hex head bolt	Boulon tête hex		x	x	x				M 10 X 30
14	00 910 351 1	Scheibe	Washer	Rondelle		x	x	x				6,4 X 18 X 1,6
15	00 900 608 0	6kt-Schraube	Hex head bolt	Boulon tête hex		x	x	x				M 6 X 20
16	20 292 925 0	Haltewinkel	Support bracket	Équerre de fixation		4	4	4				
17	90 000 121 0	Scheibe	Washer	Rondelle		x	x	x				10,5 X 30 X 2,5
18	00 900 636 0	6kt-Schraube	Hex head bolt	Boulon tête hex		x	x	x				M 10 X 25
19	20 292 926 0	Gummi oben	Rubber top	Caoutchouc en haut		1	1	1				
20	20 097 889 1	Klemmband Abdichtung oben	Clamping strap seal top	Collier de serrage joint en haut		1	1	1				
21	00 900 616 0	6kt-Schraube	Hex head bolt	Boulon tête hex		x	x	x				M 8 X 25
22	00 909 908 1	Sperrkantscheibe	Detent edged washer	Disque à bord d'arrêt		x	x	x				SKM 8
23	00 910 603 0	Scheibe	Washer	Rondelle		x	x	x				8,4 X 24 X 2

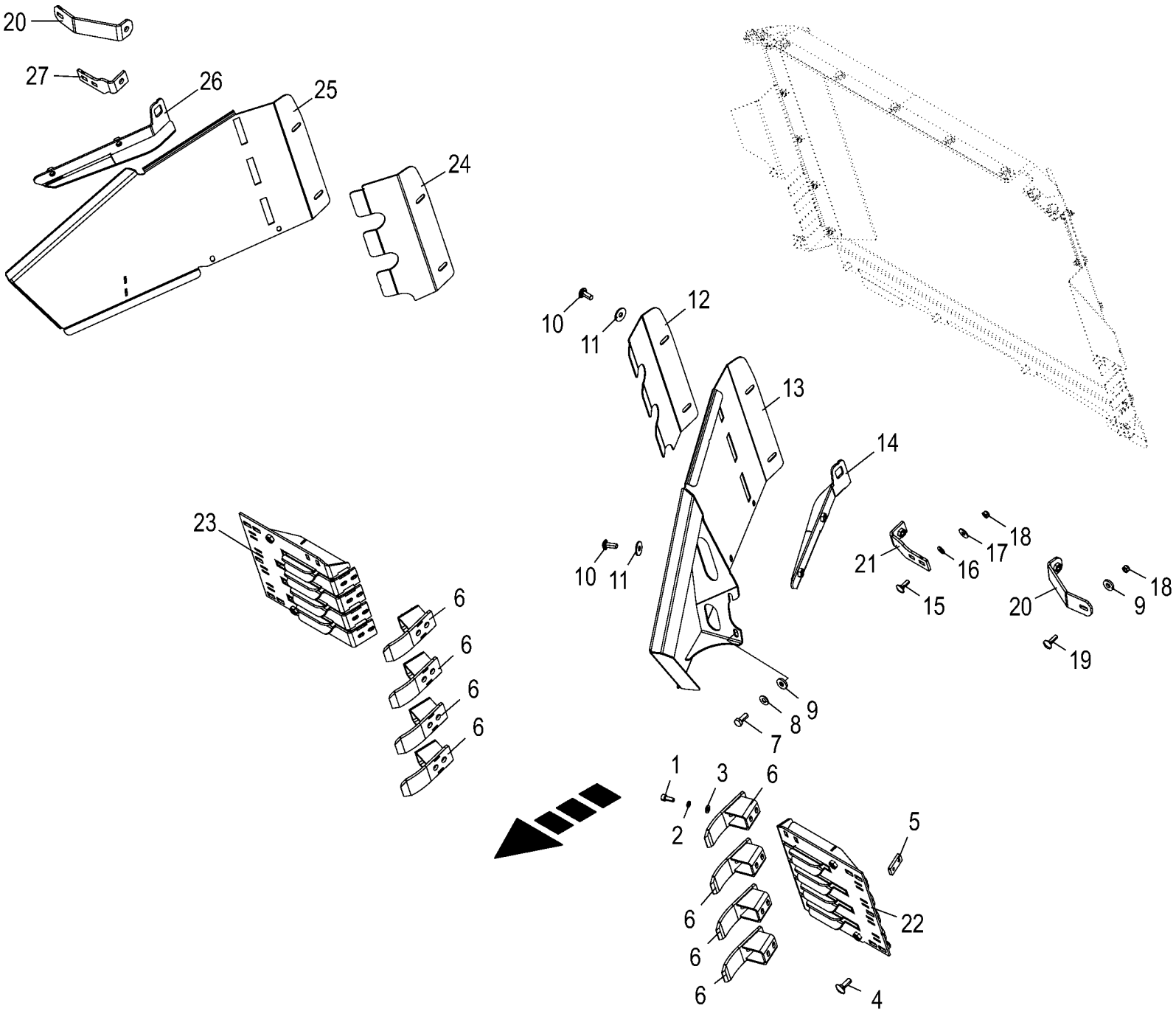

150 050 866 05 / 42.0

150 441 764 02

Einweiserblech -580mm **Position adaptor plate** **Tôle de jalonneur**					1026400 -	EC 450-2	EC 600-2	EC 750-2				**150 050 866 05** 150 441 764 2 **42.0**
Pos.	ID-Nr.	Benennung	Description	Description	Masch.-Nr-							Bemerkung/Remarks/Remarque
1	00 903 075 1	Zylinderschraube	Allen screw	Vis tête cylindrique		x	x	x				M 8 X 20
2	00 909 908 1	Sperrkantscheibe	Detent edged washer	Disque à bord d'arrêt		x	x	x				SKM 8
3	00 910 366 0	Scheibe	Washer	Rondelle		x	x	x				8,4 X 21 X 4
4	00 904 745 1	Flachrundschraube	Coach bolt	Vis a tête bombée		x	x	x				M 10 X 30
5	20 097 925 0	Gewindeplatte M8	Threaded plate M8	Plaque filetée M8		8	8	8				
6	20 097 926 1	Abstreifer	Scraper	Racloir		8	8	8				
7	00 900 636 0	6kt-Schraube	Hex head bolt	Boulon tête hex		x	x	x				M 10 X 25
8	00 909 909 1	Sperrkantscheibe	Detent edged washer	Disque à bord d'arrêt		x	x	x				SKM 10
9	00 910 361 1	Scheibe	Washer	Rondelle		x	x	x				10,5 X 25 X 4
10	90 002 030 0	Linsenflanschschraube Torx M10x25	Lense head torx screw M10x25	Vis à tête con. bomb. Torx M10x25 ZLUE		x	x	x				
11	90 000 121 0	Scheibe	Washer	Rondelle		x	x	x				10,5 X 30 X 2,5
12	20 099 458 1	Verschleißblech Einweisbl. schmal links	Wear sheet infeed sheet small left	Tôle d'usure tl. de guidage étroite ga.		1	1	1				
13	20 097 942 3	Einweisblech schmal links	Infeed sheet narrow left	Tôles de guidage étroi. gauche		1	1	1				
14	20 099 455 2	Abstreifkante schmal links	Scraper edge small left	Arête de raclage étroite gauche		1	1	1				
15	00 904 732 2	Flachrundschraube	Coach bolt	Vis a tête bombée		x	x	x				M 8 X 25
16	00 909 908 1	Sperrkantscheibe	Detent edged washer	Disque à bord d'arrêt		x	x	x				SKM 8
17	00 910 603 0	Scheibe	Washer	Rondelle		x	x	x				8,4 X 24 X 2
18	00 908 706 0	Sicherungsmutter	Locknut	Écrou hex		x	x	x				M 8
19	00 904 813 1	Flachrundschraube	Coach bolt	Vis a tête bombée		x	x	x				M 8 X 30
20	20 099 460 1	Einweiserhalter oben schmal	Guide bracket support top small	Support du guide en haut étroit		2	2	2				
21	20 099 448 1	Einweiserhalter schmal unten links	Guide bracket support small bottom right	Support de guide étroit en bas gauche		1	1	1				
22	20 097 940 2	Zwischenplatte schmal links	Intermediate plate small left	Plaque intermédiaire étroite ga.		1	1	1				
23	20 097 939 2	Zwischenplatte schmal rechts	Intermediate plate small right	Plaque intermédiaire étroite dr.		1	1	1				
24	20 099 457 1	Verschleißblech Einweisbl. schmal rechts	Wear sheet infeed sheet small right	Tôle d'usure tl. de guidage étroite dr.		1	1	1				
25	20 097 941 3	Einweisblech schmal rechts	Infeed sheet narrow right	Tôles de guidage étroi. droite		1	1	1				
26	20 099 454 2	Abstreifkante schmal rechts	Scraper edge small right	Arête de raclage étroite dr.		1	1	1				
27	20 099 447 1	Einweiserhalter schmal unten rechts	Guide bracket support small bottom right	Support de guide étroit en bas droit		1	1	1				

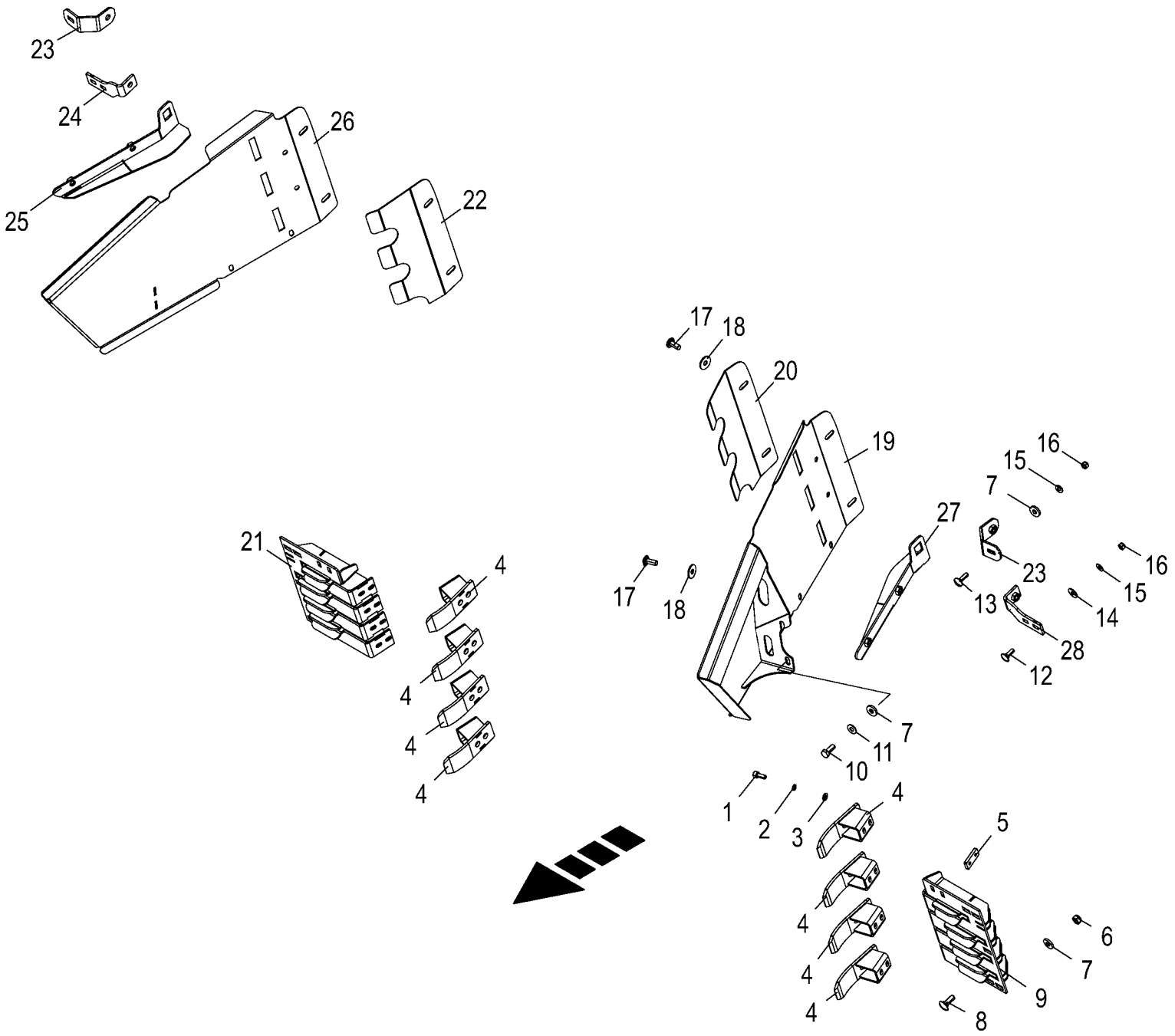

150 050 866 05 / 43.0

150 441 911 02

Einweiserblech -750mm
Position adaptor plate
Tôle de jalonneur

1026400 -

150 050 866 05

150 441 911 2 **43.0**

Pos.	ID-Nr.	Benennung	Description	Description	Masch.-Nr-	EC 450-2	EC 600-2	EC 750-2				Bemerkung/Remarks/Remarque
1	00 903 075 1	Zylinderschraube	Allen screw	Vis tête cylindrique		x	x	x				M 8 X 20
2	00 909 903 0	Sperrkantscheibe	Detent edged washer	Disque à bord d'arrêt		x	x	x				SKZ 8
3	00 910 413 0	Scheibe	Washer	Rondelle		x	x	x				8,4 X 17 X 1,6
4	20 097 926 1	Abstreifer	Scraper	Racloir		8	8	8				
5	20 097 925 0	Gewindeplatte M8	Threaded plate M8	Plaque filetée M8		8	8	8				
6	00 908 758 0	Sicherungsmutter	Locknut	Écrou hex		x	x	x				M 10
7	00 910 361 1	Scheibe	Washer	Rondelle		x	x	x				10,5 X 25 X 4
8	00 904 745 1	Flachrundschraube	Coach bolt	Vis a tête bombée		x	x	x				M 10 X 30
9	20 097 930 3	Zwischenplatte 750mm links	Intermediate plate 750mm left	Plaque intermédiaire 750 mm gauche		1	1	1				
10	00 900 636 0	6kt-Schraube	Hex head bolt	Boulon tête hex		x	x	x				M 10 X 25
11	00 909 909 1	Sperrkantscheibe	Detent edged washer	Disque à bord d'arrêt		x	x	x				SKM 10
12	00 904 732 2	Flachrundschraube	Coach bolt	Vis a tête bombée		x	x	x				M 8 X 25
13	00 904 813 1	Flachrundschraube	Coach bolt	Vis a tête bombée		x	x	x				M 8 X 30
14	00 910 603 0	Scheibe	Washer	Rondelle		x	x	x				8,4 X 24 X 2
15	00 909 908 1	Sperrkantscheibe	Detent edged washer	Disque à bord d'arrêt		x	x	x				SKM 8
16	00 908 706 0	Sicherungsmutter	Locknut	Écrou hex		x	x	x				M 8
17	90 002 030 0	Linsenflanschschraube Torx M10x25	Lense head torx screw M10x25	Vis à tête con. bomb. Torx M10x25 ZLUE		x	x	x				
18	90 000 121 0	Scheibe	Washer	Rondelle		x	x	x				10,5 X 30 X 2,5
19	20 097 934 3	Einweisblech links	Infeed sheet left	Tôles de guidage gauche		1	1	1				
20	20 099 602 1	Verschleißblech Einweisbl. breit, links	Wear sheet infeed sheet wide lh.	Tl. d'usure tl.s de guidage large, ga.		1	1	1				
21	20 097 929 3	Zwischenplatte 750mm rechts	Intermediate plate 750mm right	Plaque intermédiaire 750 mm droite		1	1	1				
22	20 099 599 1	Verschleißblech Einweisbl. breit, rechts	Wear sheet infeed sheet wide rh.	Tl. d'usure tl.s de guidage large, dr.		1	1	1				
23	20 099 596 1	Einweiserhalter oben	Guide bracket support top	Support de guide en haut		2	2	2				
24	20 099 447 1	Einweiserhalter schmal unten rechts	Guide bracket support small bottom right	Support de guide étroit en bas droit		1	1	1				
25	20 099 597 2	Abstreifkante breit, rechts	Scraper edge wide, right	Arête de raclage large, droite		1	1	1				
26	20 097 933 3	Einweisblech rechts	Infeed sheet right	Tôles de guidage droite		1	1	1				
27	20 099 598 2	Abstreifkante breit, links	Scraper edge wide, left	Arête de raclage large, gauche		1	1	1				
28	20 099 448 1	Einweiserhalter schmal unten links	Guide bracket support small bottom right	Support de guide étroit en bas gauche		1	1	1				

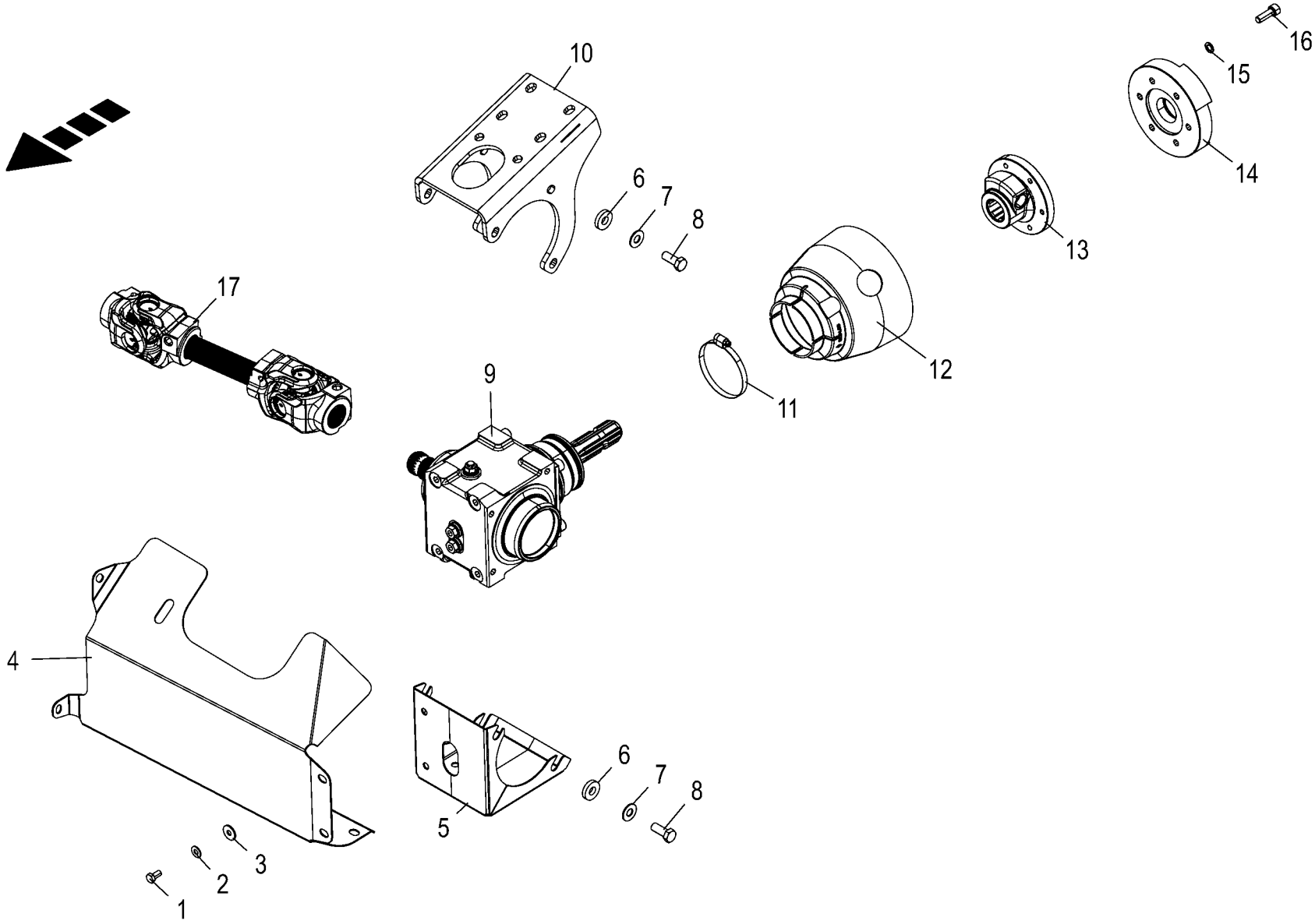

150 050 866 05 / 44.0

150 441 779 04

Antrieb
Drive system
Entraînement

1026400 -

150 050 866 05

150 441 779 4 **44.0**

Pos.	ID-Nr.	Benennung	Description	Description	Masch.-Nr-	EC 450-2	EC 600-2	EC 750-2				Bemerkung/Remarks/Remarque
1	00 900 612 0	6kt-Schraube	Hex head bolt	Boulon tête hex		x	x	x				M 8 X 16
	00 900 616 0	6kt-Schraube	Hex head bolt	Boulon tête hex		x	x	x				M 8 X 25
2	00 909 908 1	Sperrkantscheibe	Detent edged washer	Disque à bord d'arrêt		x	x	x				SKM 8
3	00 910 603 0	Scheibe	Washer	Rondelle		x	x	x				8,4 X 24 X 2
4	20 099 472 1	Schutzblech Antrieb -580mm Kanal	-580mm Channel	-580mm Canal		1	1	1				
	20 293 070 1	Schutzblech Antrieb -750mm Kanal	-750mm Channel	-750mm Canal		1	1	1				
5	20 099 474 0	Schutzblech	Guard sheet	Tôle de protection		1	1	1				
6	00 910 320 0	Scheibe	Washer	Rondelle		x	x	x				13 X 30 X 6
7	00 909 910 1	Sperrkantscheibe	Detent edged washer	Disque à bord d'arrêt		x	x	x				SKM 12
8	00 900 656 0	6kt-Schraube	Hex head bolt	Boulon tête hex		x	x	x				M 12 X 30
9	20 297 311 0	Winkelgetriebe Z19/Z19 mont.	Angular gearbox Z19/Z19 ass.	Transmission en angle Z19/Z19 ass.		1	1	1				
10	20 099 189 1	Getriebehalter	Gearbox support	Support d'engrenage		1	1	1				
11	00 924 007 0	Schneckengewindeschelle	Tube clip	Bride		1	1	1				90 - 110
12	27 017 357 0	Schutztopf (90/188x150mm) SC 12	Protective cap (90/188x150mm) SC 12	Barillet de protection (90/188x150mm) SC		1	1	1				
13	27 014 369 0	Flanschnabe kpl. Ø125mm 159579	Flange hub cpl. Ø125mm 159579	Moyeu à flasque cpl. Ø125mm 159579		1	1	1				
	00 955 282 0	Klemm-Konus	Taper lock	Cône de serrage		1	1	1				1 3/8"
14	20 096 204 0	Kupplungsscheibe Rd 155	Clutch disc Rd 155	Disque d'embrayage Rd 155		1	1	1				
15	00 909 907 0	Sperrkantscheibe	Detent edged washer	Disque à bord d'arrêt		x	x	x				SKZ 10
16	00 903 120 3	Zylinderschraube	Allen screw	Vis tête cylindrique		x	x	x				M 10 X 30 -12.9
17	27 013 080 1	Gelenkwelle kpl. W 2400 290mm, o. Schutz	Uni shaft cpl W2400 290mm, without prote	Arbre à cardan cpl. W 2400 290mm		1	1	1				

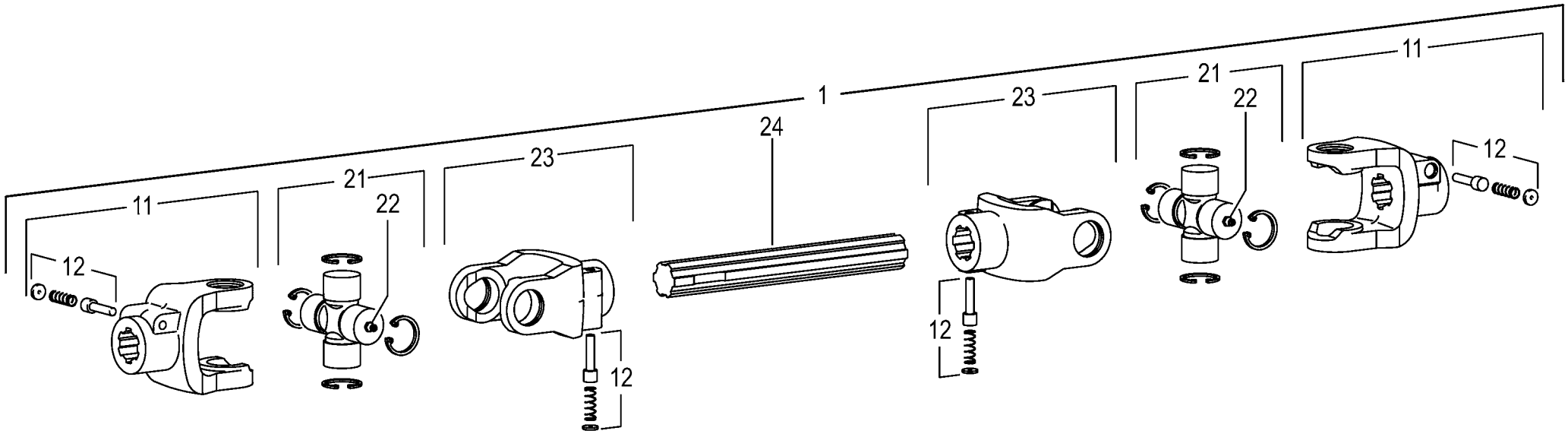

150 050 866 05 / 45.0

150 441 552 01

Gelenkwelle -Walterscheid Pto drive shaft Arbre articulé					1026400 -	EC 450-2	EC 600-2	EC 750-2				150 050 866 05 150 441 552 1 45.0
Pos.	ID-Nr.	Benennung	Description	Description	Masch.-Nr-							Bemerkung/Remarks/Remarque
1	27 013 080 1	Gelenkwelle kpl. W 2400 290mm, o. Schutz	Uni shaft cpl W2400 290mm, without prote	Arbre à cardan cpl. W 2400 290mm		1	1	1				
11	27 001 335 0	Aufsteckgabel	Outer yoke	Machoire exterieure		2	2	2				1 3/8" Z= 21
12	00 949 630 0	Schiebestift	Locking pin	Poussoir		4	4	4				
21	00 956 434 0	Kreuzgarnitur	Cross assy	Croisillon		2	2	2				
22	00 919 002 0	Kegelschmiernippel	Grease niple	Graisseur à cone		2	2	2				M 6 X 1
23	27 009 697 0	Aufsteckgabel	Outer yoke	Machoire exterieure		2	2	2				1 3/8" Z= 6

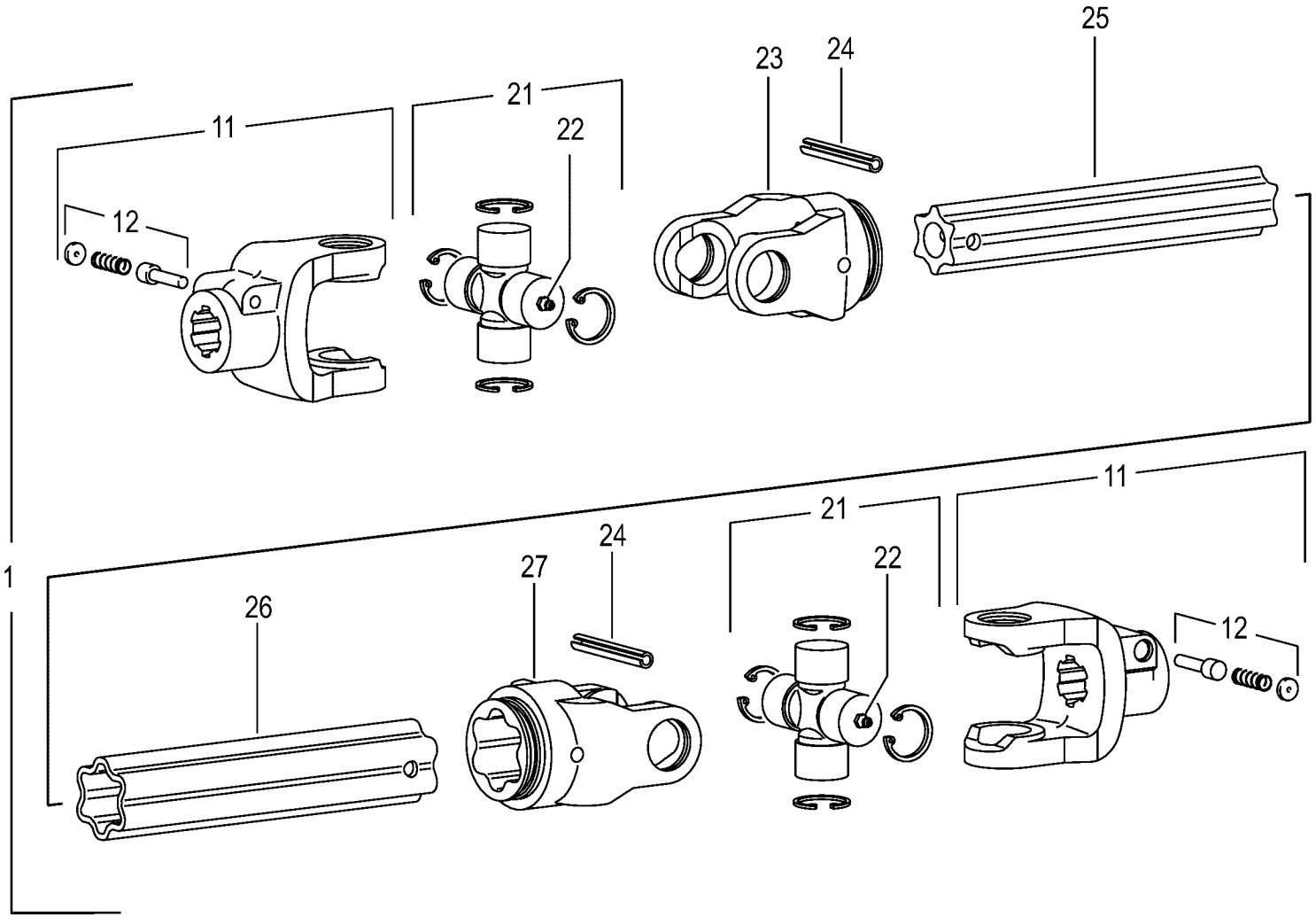

150 050 866 05 / 46.0

150 441 554 01

Gelenkwelle -Walterscheid Pto drive shaft Arbre articulé					1026400 -	EC 450-2	EC 600-2	EC 750-2				150 050 866 05 150 441 554 1 46.0
Pos.	ID-Nr.	Benennung	Description	Description	Masch.-Nr-							Bemerkung/Remarks/Remarque
1	27 014 874 0	Gelenkwelle kpl. W 2400 360mm	Universal shaft cpl. W 2400 360 mm	Arbre à cardan cpl. W 2400 360mm		1	1	1				
11	27 001 335 0	Aufsteckgabel	Outer yoke	Machoire exterieure		2	2	2				1 3/8" Z= 21
12	00 949 630 0	Schiebestift	Locking pin	Poussoir		2	2	2				
21	00 956 434 0	Kreuzgarnitur	Cross assy	Croisillon		2	2	2				
22	00 919 002 0	Kegelschmiernippel	Grease niple	Graisseur à cone		2	2	2				M 6 X 1
23	00 949 233 0	Rillengabel	Grooved yoke	Machoire rainuree		1	1	1				RG2400-S4
24	00 912 722 1	Spannstift	Roll pin	Goupille de serrage		2	2	2				10 X 80
25	00 949 253 0	Profilwelle	Profile shaft	Arbre profile		1	1	1				Lg.= 500
26	00 949 247 0	Profilrohr - aussen	Profile tube - outside	Tube profilé - extérieur		1	1	1				Lg.= 800
27	00 949 272 0	Rillengabel	Grooved yoke	Machoire rainuree		1	1	1				RG2400-S5

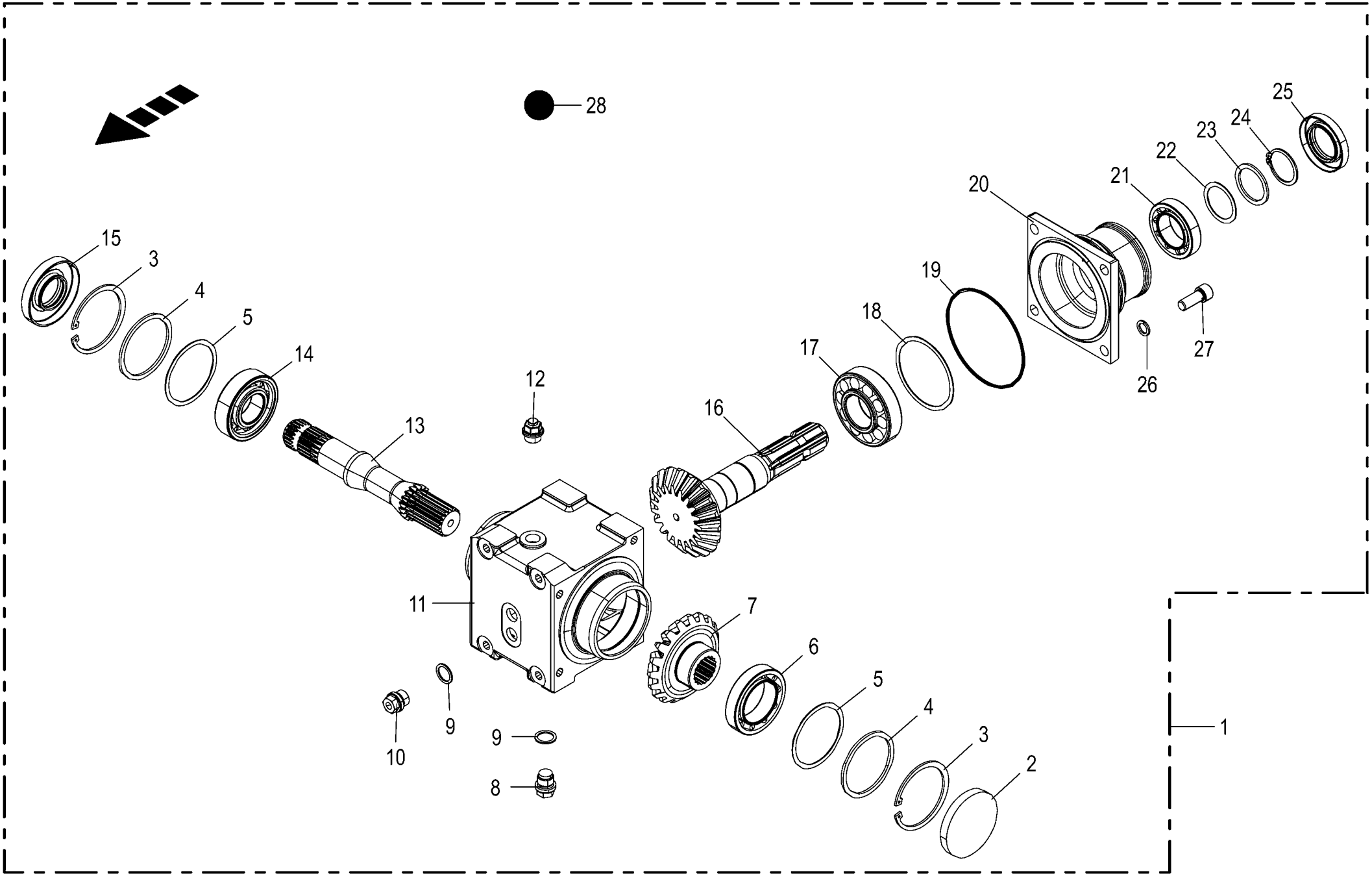

150 050 866 05 / 47.0

150 515 157 01

Winkelgetriebe
Angle gear
Boitier d'angle

1026400 -

150 050 866 05

150 515 157 1 **47.0**

Pos.	ID-Nr.	Benennung	Description	Description	Masch.-Nr-	EC 450-2	EC 600-2	EC 750-2				Bemerkung/Remarks/Remarque
1	20 297 311 0	Winkelgetriebe Z19/Z19 mont.	Angular gearbox Z19/Z19 ass.	Transmission en angle Z19/Z19 ass.		1	1	1				
2	90 000 426 0	Verschlussdeckel	Sealing cap	Couvercle de fermeture		1	1	1				Rd. 80 X 10
3	00 911 673 0	Sicherungsring	Circlip	Circlip		2	2	2				80 X 2,5
4	90 001 226 0	Stützscheibe	Supporting disc	Rondelle diélectrique		2	2	2				S 70 X 80 X 3
5	00 911 024 1	Passscheibe	Shim ring	Rondelle d'ajustage		x	x	x				70 X 80 X 1,0
	00 910 876 0	Passscheibe	Shim ring	Rondelle d'ajustage		x	x	x				70 X 80 X 0,5
	00 911 022 0	Passscheibe	Shim ring	Rondelle d'ajustage		x	x	x				70 X 80 X 0,1
	00 911 023 0	Passscheibe	Shim ring	Rondelle d'ajustage		x	x	x				70 X 80 X 0,3
6	00 932 177 0	Kegelrollenlager	Taper roller bearing	Roulement à rouleaux coniques		1	1	1				32010 X
7	20 290 828 0	Kegelrad M=5,5 Z=19/19 90°	Bevel gear M=5,5 Z=19/19 90deg	Roue conique M=5,5 Z=19/19 90°		1	1	1				
8	27 001 067 0	Verschlussschraube	Screw plug	Bouchon fileté		1	1	1				M 18 X 1,5
9	00 937 727 0	Dichtring	Gasket ring	Bague d'étanchéité		2	2	2				A 18 X 24
10	00 906 010 1	Verschlussschraube	Screw plug	Bouchon fileté		1	1	1				M 18 X 1,5
11	20 091 237 1	Getriebegehäuse	Gearbox housing	Carter du boîte de vitesses		1	1	1				
12	27 008 972 0	Entlüftungsventil	Air bleed valve	Clapet de purge		1	1	1				M 18 X 1,5
13	20 290 829 0	Getriebewelle 1 3/8" (21) Rd 42	Gear shaft 1 3/8" (21) Rd 42	Arbre d'entraînement 1 3/8" (21) Rd 42		1	1	1				
14	00 930 167 0	Rillenkugellager	Grooved ball bearing	Roulement à gorge		1	1	1				6307
15	00 936 021 0	Radial-Wellendichtring	Radial-shaft sealing ring	Radial-bague d'étanchéité		1	1	1				AS 35 X 80 X 12
16	20 290 830 0	Kegelradwelle M=5,5 Z=19/19 90°	Bevel gear shaft M=5,5 Z=19/ 19 90deg	Arbre à roue conique M=5,5 Z= 19/19 90°		1	1	1				
17	00 932 137 0	Kegelrollenlager	Taper roller bearing	Roulement à rouleaux coniques		1	1	1				30308 A
18	00 910 947 0	Passscheibe	Shim ring	Rondelle d'ajustage		x	x	x				80 X 90 X 1,0
	00 910 946 0	Passscheibe	Shim ring	Rondelle d'ajustage		x	x	x				80 X 90 X 0,5
	00 910 944 0	Passscheibe	Shim ring	Rondelle d'ajustage		x	x	x				80 X 90 X 0,1
19	90 002 451 0	O-Ring 116 x 3	O-ring seal 116 x 3	Joint torique 116 x 3		1	1	1				
20	20 296 796 0	Getriebedeckel		Couvercle de l'engrenage		1	1	1				
21	00 932 176 0	Kegelrollenlager	Taper roller bearing	Roulement à rouleaux coniques		1	1	1				32008 X
22	00 910 891 0	Passscheibe	Shim ring	Rondelle d'ajustage		x	x	x				40 X 50 X 1
	00 910 890 0	Passscheibe	Shim ring	Rondelle d'ajustage		x	x	x				40 X 50 X 0,5
	00 910 889 0	Passscheibe	Shim ring	Rondelle d'ajustage		x	x	x				40 X 50 X 0,3
	00 910 888 0	Passscheibe	Shim ring	Rondelle d'ajustage		x	x	x				40 X 50 X 0,1
23	00 910 730 0	Stützscheibe	Supporting disc	Rondelle diélectrique		1	1	1				S 40 X 50 X 2,5
24	00 911 545 0	Sicherungsring	Circlip	Circlip		1	1	1				A 40 X 1,75
25	90 002 743 0	Radial-WDR AS 40 x 68 x 10	Rot. shaft seal. ring AS 40 x 68 x 10	Bague à lèvres en caoutchouc av. ressort		1	1	1				
26	00 909 911 0	Sperrkantscheibe	Detent edged washer	Disque à bord d'arrêt		x	x	x				SKZ 12

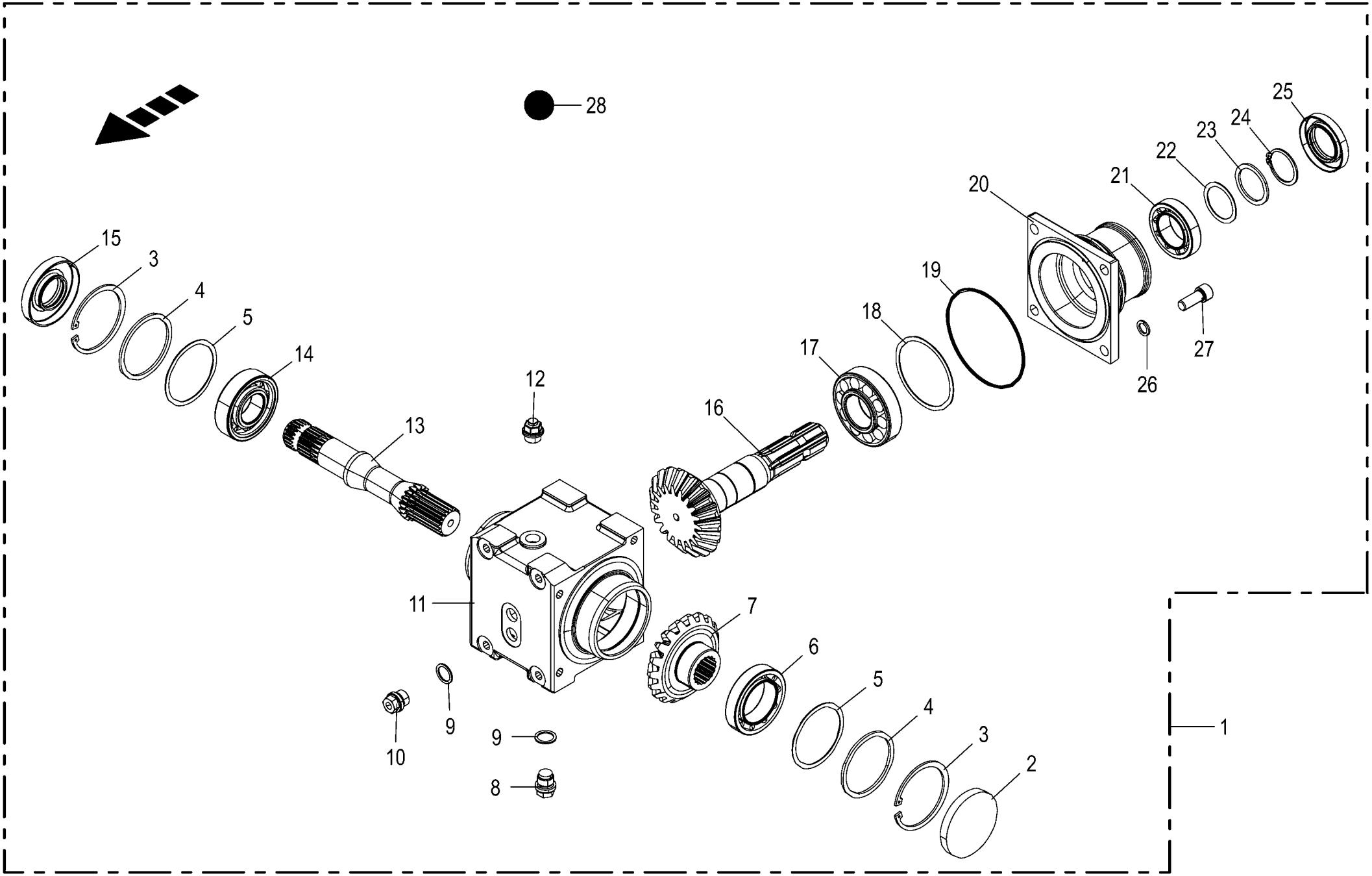

150 050 866 05 / 47.0

150 515 157 01

Winkelgetriebe **Angle gear** **Boitier d'angle**					1026400 -	EC 450-2	EC 600-2	EC 750-2				**150 050 866 05** 150 515 157 1 **47.0**
Pos.	ID-Nr.	Benennung	Description	Description	Masch.-Nr-							Bemerkung/Remarks/Remarque
27	00 903 141 2	Zylinderschraube	Allen screw	Vis tête cylindrique		x	x	x				M 12 X 30
28	00 926 101 0	Getriebeöl -Id.-Nr.= 1ltr	Oil -Id.-no.= 1ltr	Huile -Id.-no.= 1ltr		0,6	0,6	0,6				

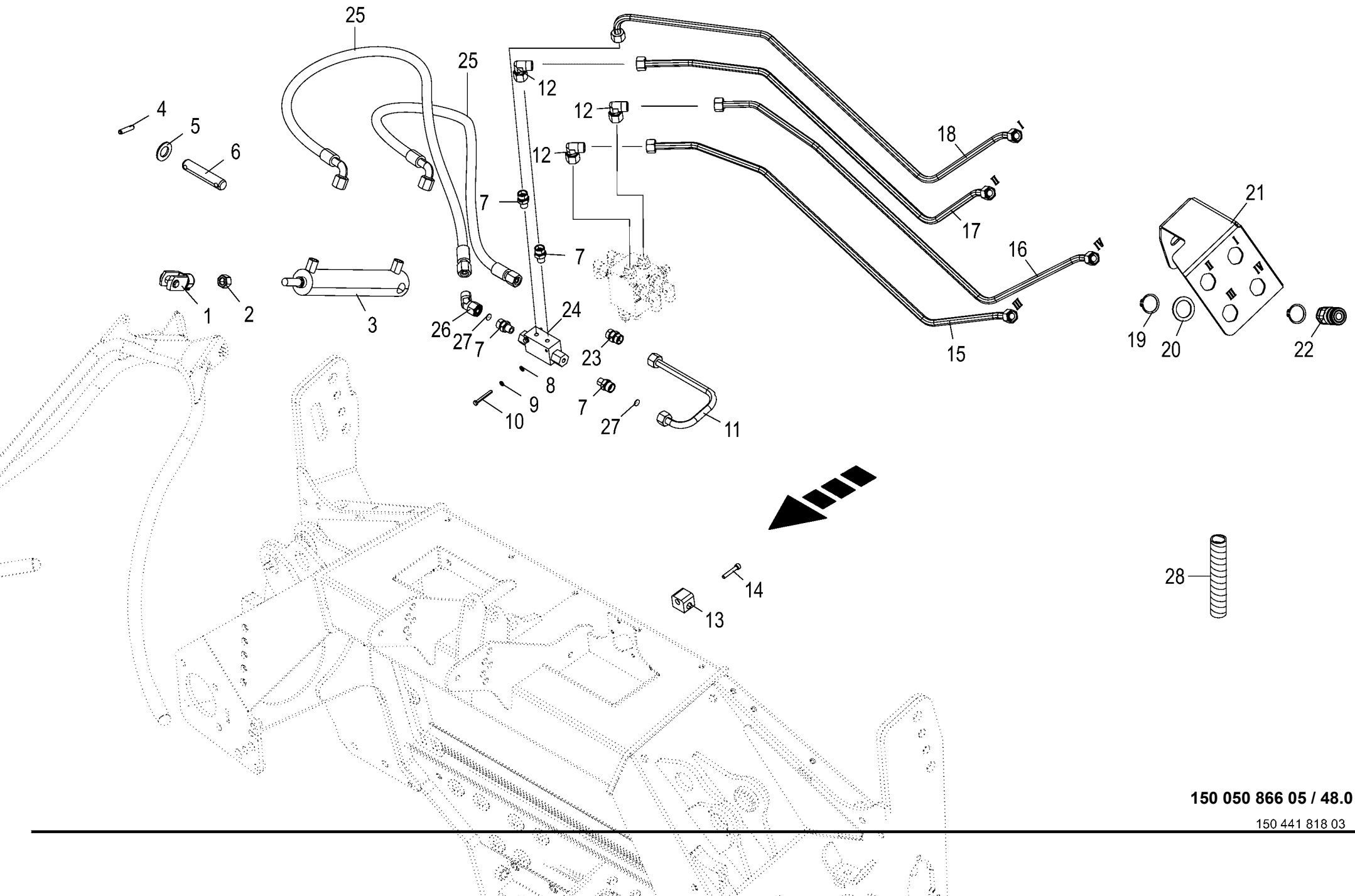

150 050 866 05 / 48.0

150 441 818 03

Hydraulik
Hydraulics
Système hydraulique

1026400 -

150 050 866 05

150 441 818 3 **48.0**

Pos.	ID-Nr.	Benennung	Description	Description	Masch.-Nr-	EC 450-2	EC 600-2	EC 750-2				Bemerkung/Remarks/Remarque
1	00 927 115 1	Gabelkopf mit Es-Bolzen	Clevis 1 clip ass.	Fourche		1	1	1				G 14 X 28
2	00 908 218 0	6kt-Mutter	Hex nut	Écrou hex		x	x	x				M 14
3	27 000 384 0	Hydraulikzylinder	Hydraulic cylinder	Vérin hydraulique		1	1	1				Dz 20/40 X 150/313
	27 003 465 0	Dichtungssatz	Sealing set	Jeu de joints		1	1	1				Dz 20/40
4	00 912 673 2	Spannstift	Roll pin	Goupille de serrage		2	2	2				8 X 35
5	00 910 512 2	Scheibe	Washer	Rondelle		x	x	x				21 X 37 X 3
6	00 153 091 0	Bolzen	Pin	Boulon		1	1	1				Rd. 20 X 98
7	00 919 630 0	Einschraubstutzen	Male connector	Raccord filet		4	4	4				L 12/G 1/4"
8	00 910 500 1	Scheibe	Washer	Rondelle		x	x	x				5,3 X 10 X 1
9	00 910 031 0	Federring	Spring washer	Rondelle elastique		x	x	x				B 5
10	00 900 383 0	6kt-Schraube	Hex head bolt	Boulon tête hex		x	x	x				M 5 X 40
11	20 099 737 0	Hyd.-Leitung 12 x 1,5 x 304 2 Bögen	Hydraulic line 12 x 1,5 x 304	Conduite hydraulique 12 x 1,5 x 304		1	1	1				
12	00 921 067 1	Winkelstutzen	Angle lug	Jarret tubulure		4	4	4				M 18 X 1,5
13	27 015 154 0	Rohrschelle 12mm gerippt	Pipe cl. 12mm	Collier 12mm		1	1	1				
14	90 001 350 0	Zylinderschraube	Allen screw	Vis tête cylindrique		x	x	x				M 6 X 35
15	20 099 735 0	Hyd.-Leitung 12 x 1,5 x 747 4 Bögen	Hydraulic line 12 x 1,5 x 747	Conduite hydraulique 12 x 1,5 x 747		1	1	1				
16	20 099 736 0	Hyd.-Leitung 12 x 1,5 x 899 4 Bögen	Hydraulic line 12 x 1,5 x 899	Conduite hydraulique 12 x 1,5 x 899		1	1	1				
17	20 099 734 0	Hyd.-Leitung 12 x 1,5 x 839 4 Bögen	Hydraulic line 12 x 1,5 x 839	Conduite hydraulique 12 x 1,5 x 839		1	1	1				
18	20 099 733 0	Hyd.-Leitung 12 x 1,5 x 955 4 Bögen	Hydraulic line 12 x 1,5 x 955	Conduite hydraulique 12 x 1,5 x 955		1	1	1				
19	00 911 535 1	Sicherungsring	Circlip	Circlip		8	8	8				A 30 X 1,5
20	90 002 792 0	Stützscheibe S 32x45x2,5 Zn8	Support disc S 32x45x2,5	Rondelle d'appui S 32x45x2,5		4	4	4				
21	20 099 067 0	Halteplatte Kuppler	Holding plate coupling	Plaque de fixation accoupl.		1	1	1				
22	27 011 807 0	Flat-Face Kuppl.-Muffe 12 L BG2 M18x1,5	Flat-Face coupling bushing L BG2 M18x1.5	Manchon d'accoupl. Flat-Face M18x1,5		4	4	4				
23	00 921 054 1	Verbindungsstutzen	Connector	Raccord		1	1	1				M 18 X 1,5
24	00 920 890 0	Doppel - Sperrblock	Double lock-up valve unit	Bloc d'arrêt double		1	1	1				
25	00 920 061 1	Hochdruckschlauchleitung	High pressure hose line	Conduite de tuyau haute pression		2	2	2				Lg.= 850
26	90 002 635 0	Winkelstutzen richtungsein. 45° L 12 Zn8	Angle bracket+dir setting 45° L 12 Zn8	Racc en équerre sens régl45° L 12 Zn8		1	1	1				
27	00 919 321 0	Drosselscheibe	Throttling disc	Disque d'etranglement		2	2	2				Rd. 0,5 / 12,0 X 1
28	27 003 974 0	Spiralband -Id.-Nr.= 1m	Spiral strip -Id.-no.= 1m	Feuillards spiralé -Id.-no.= 1m		x	x	x				Rd. 20 / 24

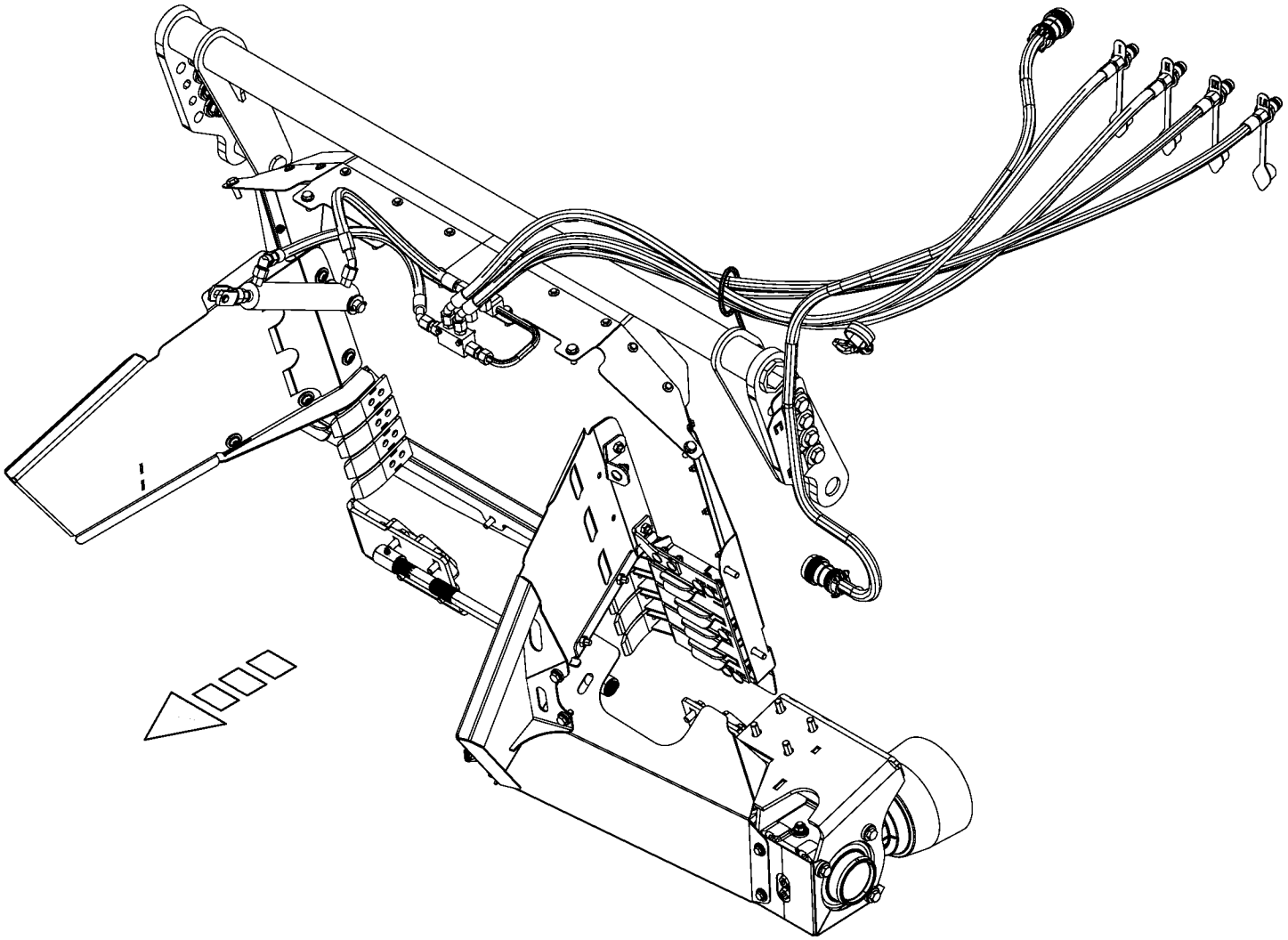

150 050 866 05 / 49.0

150 442 203 01

-----PENDELRAHMENADAPTER -----PENDULUM FRAME ADAPTER -----ADAPTATEUR DU CADRE PENDULAIRE					1026400 -	EC 450-2	EC 600-2	EC 750-2				150 050 866 05 150 442 203 1 49.0
Pos.	ID-Nr.	Benennung	Description	Description	Masch.-Nr-							Bemerkung/Remarks/Remarque
1						.	.	.				

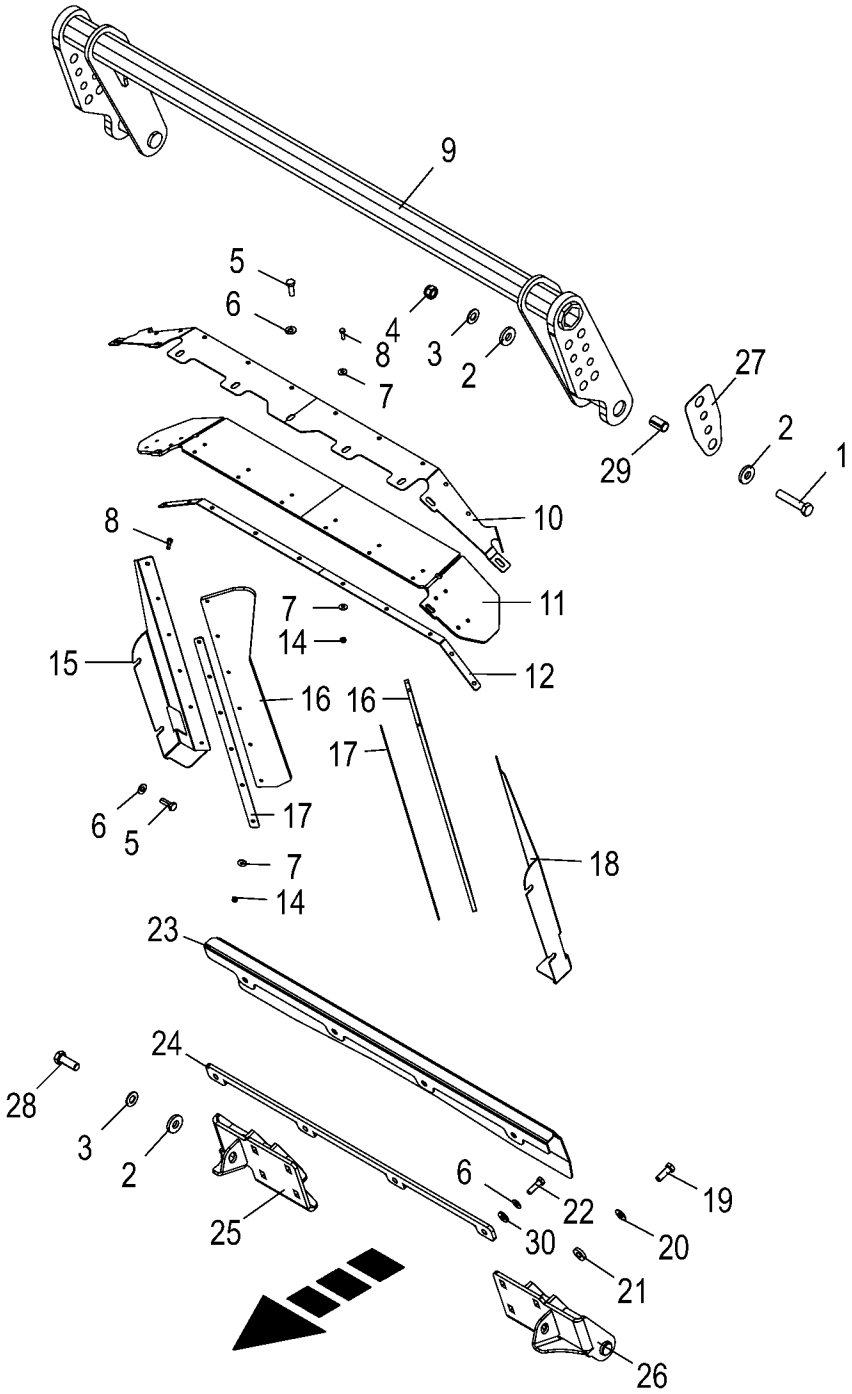

150 050 866 05 / 50.0

150 442 208 06

Adapter -750mm **Adapter** **Adapteur**					1026400 -	EC 450-2	EC 600-2	EC 750-2				**150 050 866 05** 150 442 208 6 **50.0**
Pos.	ID-Nr.	Benennung	Description	Description	Masch.-Nr-							Bemerkung/Remarks/Remarque
1	90 000 508 0	6kt-Schraube M16 x 80	screw	vis		x	x	x				M 16 X 80 -10.9
2	00 910 362 0	Scheibe	Washer	Rondelle		x	x	x				17 X 40 X 6
3	00 909 912 1	Sperrkantscheibe	Detent edged washer	Disque à bord d'arrêt		x	x	x				SKM 16
4	00 908 719 0	Sicherungsmutter	Locknut	Écrou hex		x	x	x				M 16
5	00 900 637 0	6kt-Schraube	Hex head bolt	Boulon tête hex		x	x	x				M 10 X 30
6	00 909 909 1	Sperrkantscheibe	Detent edged washer	Disque à bord d'arrêt		x	x	x				SKM 10
7	00 910 351 1	Scheibe	Washer	Rondelle		x	x	x				6,4 X 18 X 1,6
8	00 900 608 0	6kt-Schraube	Hex head bolt	Boulon tête hex		x	x	x				M 6 X 20
9	20 097 686 2	Adapter Pendelrahmen		Adaptateur cadre pendulaire		1	1	1				
10	20 292 619 0	Dichtblech oben	Sealing sheet top	Tôle d'étanchéité en haut		1	1	1				
11	20 292 620 0	Dichtgummi oben	Rubber seal top	Caoutchouc d'étanchéité en haut		1	1	1				
12	20 292 621 0	Klemmblech oben	Clamping sheet top	Plaque de serrage en haut		1	1	1				
14	00 908 704 1	Sicherungsmutter	Locknut	Écrou hex		x	x	x				M 6
15	20 097 773 2	Dichtblech rechts				1	1	1				
16	20 097 775 2	Dichtgummi außen	Rubber seal outside	Caoutchouc d'étanchéité ext.		2	2	2				
17	20 097 779 1	Klemmblech außen	Clamping sheet outside	Plaque de serrage ext.		2	2	2				
18	20 097 774 2	Dichtblech links				1	1	1				
19	00 900 657 0	6kt-Schraube	Hex head bolt	Boulon tête hex		x	x	x				M 12 X 35
20	00 909 910 1	Sperrkantscheibe	Detent edged washer	Disque à bord d'arrêt		x	x	x				SKM 12
21	00 910 320 0	Scheibe	Washer	Rondelle		x	x	x				13 X 30 X 6
22	00 900 638 0	6kt-Schraube	Hex head bolt	Boulon tête hex		x	x	x				M 10 X 35
23	20 097 733 1	Gleitblech	Slide sheet	Tôle de glissement		1	1	1				
24	20 099 620 0	Distanzblech	Distance plate	Tôle d'écartement		1	1	1				
25	20 097 716 2	Aufnahmen Pendelrahmen rechts	Holder pendulum arm right	Logement cadre pendulaire droit		1	1	1				
26	20 097 717 2	Aufnahmen Pendelrahmen links	Holder pendulum arm left	Logement cadre pendulaire gauche		1	1	1				
27	20 096 878 1	Distanzblech 1,5mm	Distance plate 1.5mm	Tôle d'écartement 1,5 mm		x	x	x				
28	00 900 676 0	6kt-Schraube	Hex head bolt	Boulon tête hex		x	x	x				M 16 X 45
29	90 003 356 0	Spannstift 21 x 35 ZLÜ	roll pin 21 x 35 ZLÜ	axe de serrage 21 x 35 ZLÜ		x	x	x				
30	00 910 361 1	Scheibe	Washer	Rondelle		x	x	x				10,5 X 25 X 4

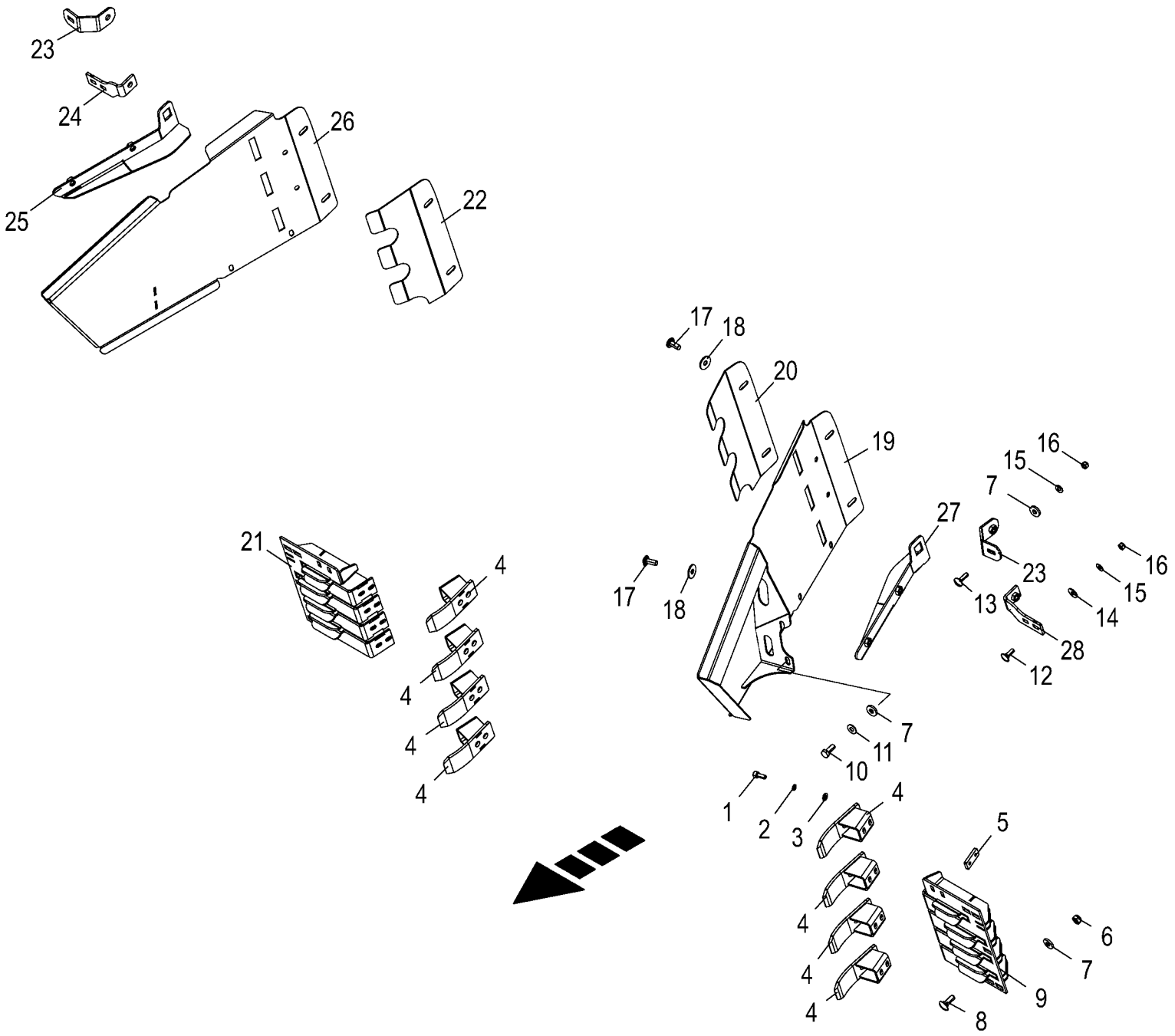

150 050 866 05 / 51.0

150 441 911 02

Einweiserblech -750mm
Position adaptor plate
Tôle de jalonneur

1026400 -

150 050 866 05

150 441 911 2 **51.0**

Pos.	ID-Nr.	Benennung	Description	Description	Masch.-Nr-	EC 450-2	EC 600-2	EC 750-2				Bemerkung/Remarks/Remarque
1	00 903 075 1	Zylinderschraube	Allen screw	Vis tête cylindrique		x	x	x				M 8 X 20
2	00 909 903 0	Sperrkantscheibe	Detent edged washer	Disque à bord d'arrêt		x	x	x				SKZ 8
3	00 910 413 0	Scheibe	Washer	Rondelle		x	x	x				8,4 X 17 X 1,6
4	20 097 926 1	Abstreifer	Scraper	Racloir		8	8	8				
5	20 097 925 0	Gewindeplatte M8	Threaded plate M8	Plaque filetée M8		8	8	8				
6	00 908 758 0	Sicherungsmutter	Locknut	Écrou hex		x	x	x				M 10
7	00 910 361 1	Scheibe	Washer	Rondelle		x	x	x				10,5 X 25 X 4
8	00 904 745 1	Flachrundschraube	Coach bolt	Vis a tête bombée		x	x	x				M 10 X 30
9	20 097 930 3	Zwischenplatte 750mm links	Intermediate plate 750mm left	Plaque intermédiaire 750 mm gauche		1	1	1				
10	00 900 636 0	6kt-Schraube	Hex head bolt	Boulon tête hex		x	x	x				M 10 X 25
11	00 909 909 1	Sperrkantscheibe	Detent edged washer	Disque à bord d'arrêt		x	x	x				SKM 10
12	00 904 732 2	Flachrundschraube	Coach bolt	Vis a tête bombée		x	x	x				M 8 X 25
13	00 904 813 1	Flachrundschraube	Coach bolt	Vis a tête bombée		x	x	x				M 8 X 30
14	00 910 603 0	Scheibe	Washer	Rondelle		x	x	x				8,4 X 24 X 2
15	00 909 908 1	Sperrkantscheibe	Detent edged washer	Disque à bord d'arrêt		x	x	x				SKM 8
16	00 908 706 0	Sicherungsmutter	Locknut	Écrou hex		x	x	x				M 8
17	90 002 030 0	Linsenflanschschraube Torx M10x25	Lense head torx screw M10x25	Vis à tête con. bomb. Torx M10x25 ZLUE		x	x	x				
18	90 000 121 0	Scheibe	Washer	Rondelle		x	x	x				10,5 X 30 X 2,5
19	20 097 934 3	Einweisblech links	Infeed sheet left	Tôles de guidage gauche		1	1	1				
20	20 099 602 1	Verschleißblech Einweisbl. breit, links	Wear sheet infeed sheet wide lh.	Tl. d'usure tl.s de guidage large, ga.		1	1	1				
21	20 097 929 3	Zwischenplatte 750mm rechts	Intermediate plate 750mm right	Plaque intermédiaire 750 mm droite		1	1	1				
22	20 099 599 1	Verschleißblech Einweisbl. breit, rechts	Wear sheet infeed sheet wide rh.	Tl. d'usure tl.s de guidage large, dr.		1	1	1				
23	20 099 596 1	Einweiserhalter oben	Guide bracket support top	Support de guide en haut		2	2	2				
24	20 099 447 1	Einweiserhalter schmal unten rechts	Guide bracket support small bottom right	Support de guide étroit en bas droit		1	1	1				
25	20 099 597 2	Abstreifkante breit, rechts	Scraper edge wide, right	Arête de raclage large, droite		1	1	1				
26	20 097 933 3	Einweisblech rechts	Infeed sheet right	Tôles de guidage droite		1	1	1				
27	20 099 598 2	Abstreifkante breit, links	Scraper edge wide, left	Arête de raclage large, gauche		1	1	1				
28	20 099 448 1	Einweiserhalter schmal unten links	Guide bracket support small bottom right	Support de guide étroit en bas gauche		1	1	1				

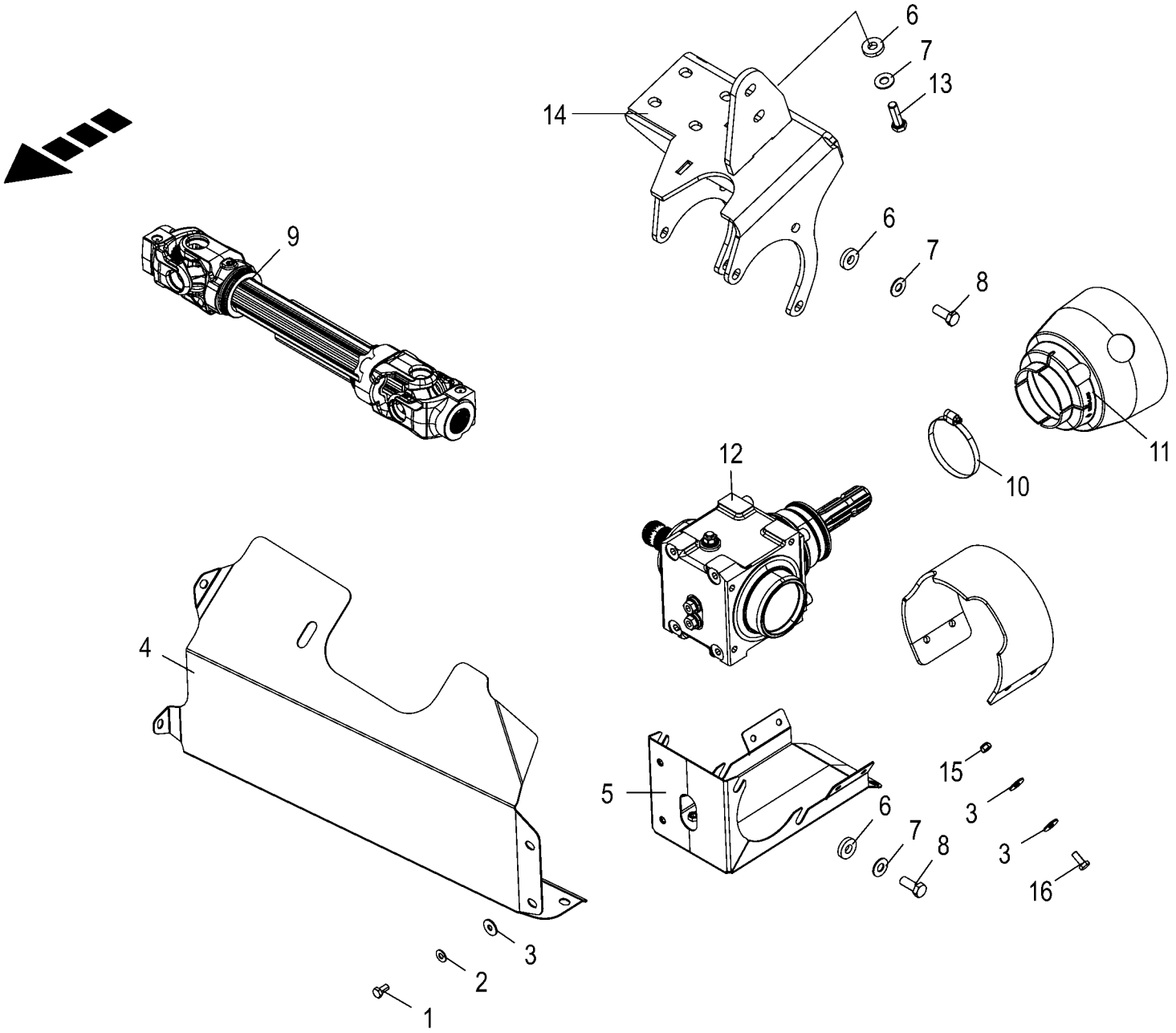

150 050 866 05 / 52.0

150 442 244 04

Antrieb
Drive system
Entraînement

1026400 -

150 050 866 05

150 442 244 4 **52.0**

Pos.	ID-Nr.	Benennung	Description	Description	Masch.-Nr-	EC 450-2	EC 600-2	EC 750-2				Bemerkung/Remarks/Remarque
1	00 900 612 0	6kt-Schraube	Hex head bolt	Boulon tête hex		x	x	x				M 8 X 16
	00 900 616 0	6kt-Schraube	Hex head bolt	Boulon tête hex		x	x	x				M 8 X 25
2	00 909 908 1	Sperrkantscheibe	Detent edged washer	Disque à bord d'arrêt		x	x	x				SKM 8
3	00 910 603 0	Scheibe	Washer	Rondelle		x	x	x				8,4 X 24 X 2
4	20 097 730 1	Gelenkwellenschutz	Universal shaft guard	Protection de l'arbre à cardan		1	1	1				
5	20 291 120 0	Schutzblech	Guard sheet	Tôle de protection		1	1	1				
6	00 910 320 0	Scheibe	Washer	Rondelle		x	x	x				13 X 30 X 6
7	00 909 910 1	Sperrkantscheibe	Detent edged washer	Disque à bord d'arrêt		x	x	x				SKM 12
8	00 900 656 0	6kt-Schraube	Hex head bolt	Boulon tête hex		x	x	x				M 12 X 30
9	27 014 874 0	Gelenkwelle kpl. W 2400 360mm	Universal shaft cpl. W 2400 360 mm	Arbre à cardan cpl. W 2400 360mm		1	1	1				
10	00 924 007 0	Schneckengewindeschelle	Tube clip	Bride		1	1	1				90 - 110
11	27 017 357 0	Schutztopf (90/188x150mm) SC 12	Protective cap (90/188x150mm) SC 12	Barillet de protection (90/188x150mm) SC		1	1	1				
12	20 297 311 0	Winkelgetriebe Z19/Z19 mont.	Angular gearbox Z19/Z19 ass.	Transmission en angle Z19/Z19 ass.		1	1	1				
13	00 900 658 0	6kt-Schraube	Hex head bolt	Boulon tête hex		x	x	x				M 12 X 40
14	20 097 693 2	Getriebehalter	Gearbox support welded	Support de boîte de vitesses soudé		1	1	1				
15	00 908 706 0	Sicherungsmutter	Locknut	Écrou hex		x	x	x				M 8
16	00 900 614 0	6kt-Schraube	Hex head bolt	Boulon tête hex		x	x	x				M 8 X 20
17	20 291 118 0	Dichtgummi Getriebezapfen	Rubber seal gearbox journal	Caou. d'étanchéité du pivot de l'engre.		1	1	1				

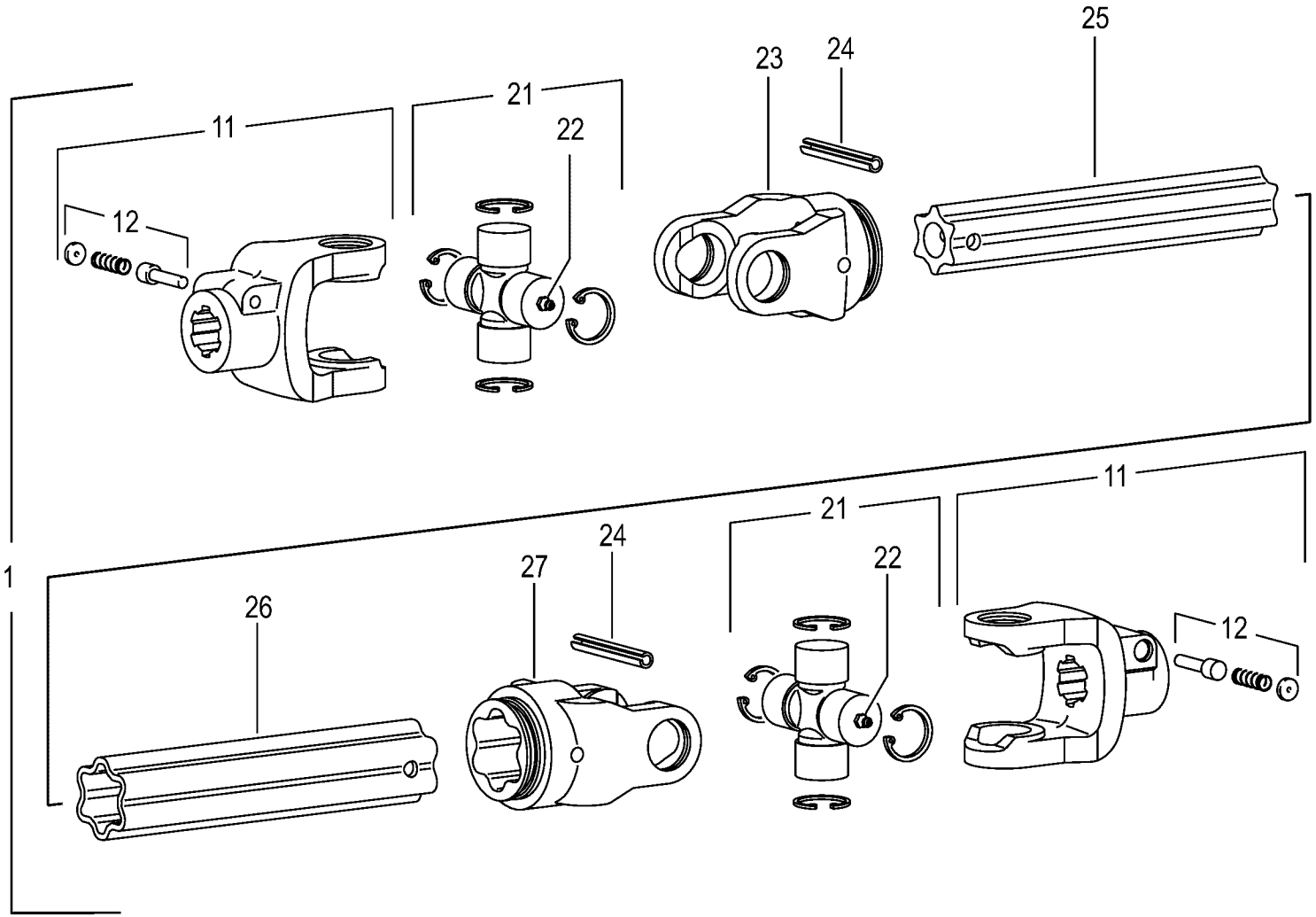

150 050 866 05 / 53.0

150 441 554 01

Gelenkwelle -Walterscheid Pto drive shaft Arbre articulé					1026400 -	EC 450-2	EC 600-2	EC 750-2				150 050 866 05 150 441 554 1 53.0
Pos.	ID-Nr.	Benennung	Description	Description	Masch.-Nr-							Bemerkung/Remarks/Remarque
1	27 014 874 0	Gelenkwelle kpl. W 2400 360mm	Universal shaft cpl. W 2400 360 mm	Arbre à cardan cpl. W 2400 360mm		1	1	1				
11	27 001 335 0	Aufsteckgabel	Outer yoke	Machoire exterieure		2	2	2				1 3/8" Z= 21
12	00 949 630 0	Schiebestift	Locking pin	Poussoir		2	2	2				
21	00 956 434 0	Kreuzgarnitur	Cross assy	Croisillon		2	2	2				
22	00 919 002 0	Kegelschmiernippel	Grease niple	Graisseur à cone		2	2	2				M 6 X 1
23	00 949 233 0	Rillengabel	Grooved yoke	Machoire rainuree		1	1	1				RG2400-S4
24	00 912 722 1	Spannstift	Roll pin	Goupille de serrage		2	2	2				10 X 80
25	00 949 253 0	Profilwelle	Profile shaft	Arbre profile		1	1	1				Lg.= 500
26	00 949 247 0	Profilrohr - aussen	Profile tube - outside	Tube profilé - extérieur		1	1	1				Lg.= 800
27	00 949 272 0	Rillengabel	Grooved yoke	Machoire rainuree		1	1	1				RG2400-S5

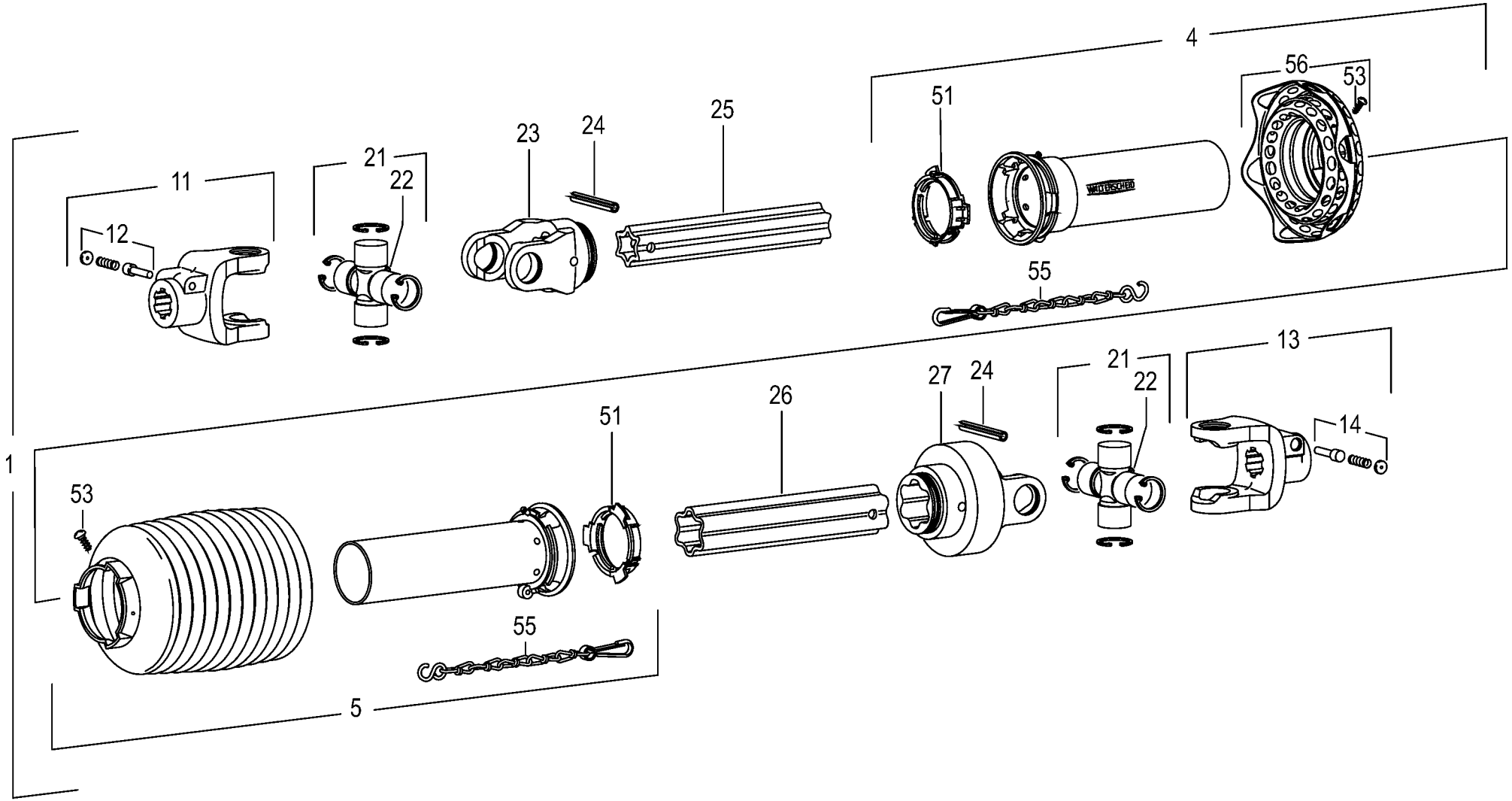

150 050 866 05 / 54.0

150 325 084 03

Hauptgelenkwelle -Walterscheid
Main Pto shaft
Arbre à cardans primaire

1026400 -

150 050 866 05

150 325 084 3 **54.0**

Pos.	ID-Nr.	Benennung	Description	Description	Masch.-Nr-	EC 450-2	EC 600-2	EC 750-2				Bemerkung/Remarks/Remarque
1	27 001 346 0	Gelenkwelle	Pto drive shaft	Arbre articulé		1	1	1				W2400-SC25- 60-IFM/R Z= 6/20
4	27 000 093 0	Schutzhälfte - aussen	Male tube - outside	1/2 protecteur - extérieur		1	1	1				Lg.= 1000
5	00 955 421 0	Schutzhälfte - innen	Male tube - inside	1/2 protecteur - intérieure		1	1	1				Lg.= 1300
11	00 955 417 1	Aufsteckgabel	Outer yoke	Machoire exterieure		1	1	1				1 3/4" Z=20
12	00 949 288 0	Schiebestift	Locking pin	Poussoir		1	1	1				
13	00 949 522 1	Aufsteckgabel	Outer yoke	Machoire exterieure		1	1	1				1 3/8" Z= 6
14	00 949 630 0	Schiebestift	Locking pin	Poussoir		1	1	1				
21	00 956 434 0	Kreuzgarnitur	Cross assy	Croisillon		2	2	2				
22	00 919 002 0	Kegelschmiernippel	Grease niple	Graisseur à cone		4	4	4				M 6 X 1
23	00 949 233 0	Rillengabel	Grooved yoke	Machoire rainuree		1	1	1				RG2400-S4
24	00 912 722 1	Spannstift	Roll pin	Goupille de serrage		1	1	1				10 X 80
25	00 955 362 0	Profilrohr - innen	Profile tube - inside	Tube profilé - intérieure		1	1	1				Lg.= 750
26	00 949 384 0	Profilrohr - aussen	Profile tube - outside	Tube profilé - extérieur		1	1	1				Lg.= 765
27	27 002 740 0	Drehspielkupplung - Rechtsdrehsinn	Alignement clutch -right hand direction of rotation	Limiteur d'alignement -sens de rotation à droite		1	1	1				
51	00 949 861 0	Gleitring	Sliding ring	Anneau lisse		1	1	1				SC25/SD25
53	00 949 281 0	Schraube	Screw	Boulon		1	1	1				3,5 X 9,5
55	00 949 852 1	Haltekette	Chain	Chainette		2	2	2				Lg.= 400
56	27 000 680 0	Schutztrichter mit Manschette	Guard cone with flexible guard	Cône protecteur avec manchon		1	1	1				SD25-WW

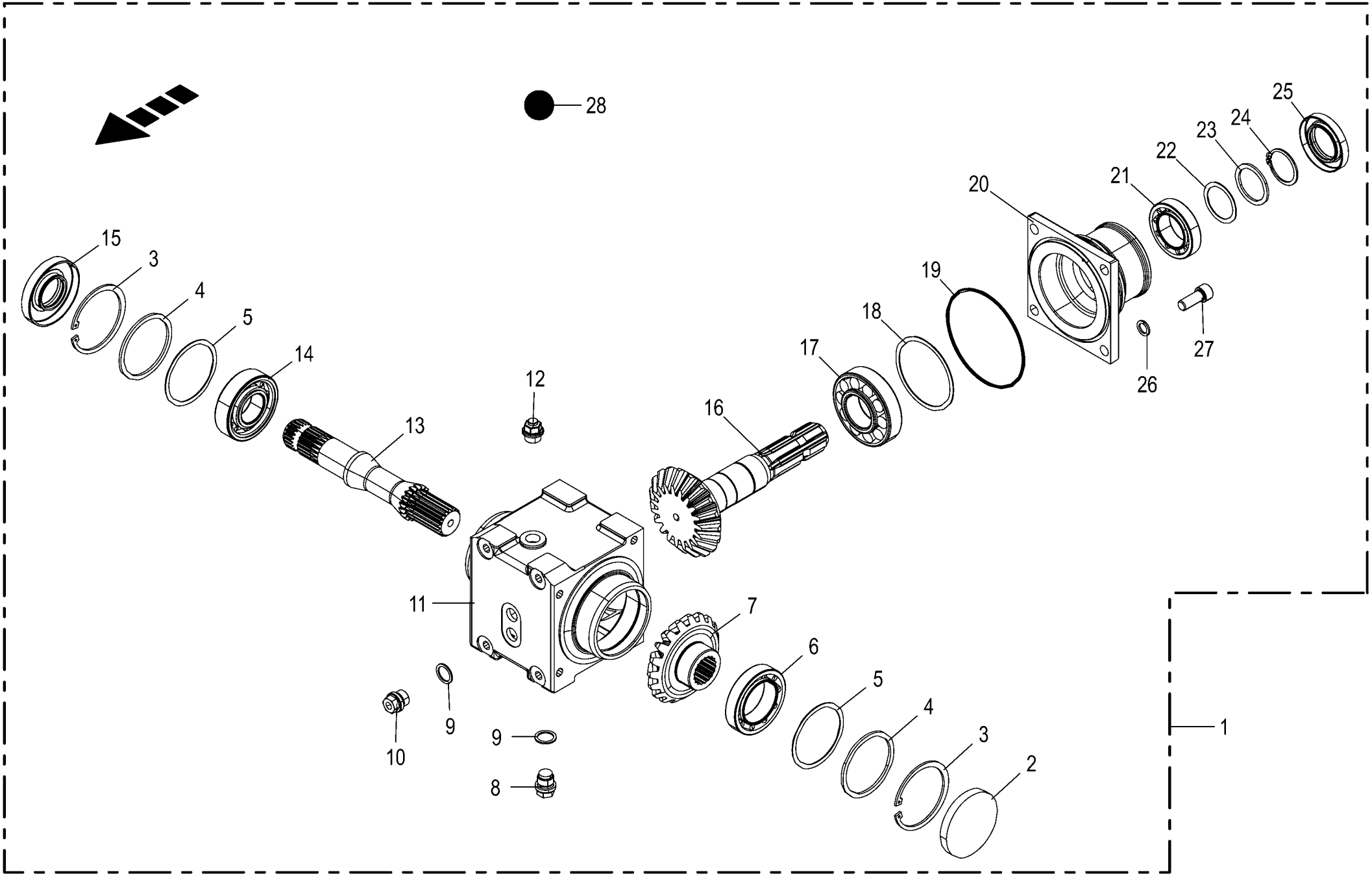

150 050 866 05 / 55.0

150 515 157 01

Winkelgetriebe
Angle gear
Boitier d'angle

1026400 -

150 050 866 05

150 515 157 1 **55.0**

Pos.	ID-Nr.	Benennung	Description	Description	Masch.-Nr-	EC 450-2	EC 600-2	EC 750-2				Bemerkung/Remarks/Remarque
1	20 297 311 0	Winkelgetriebe Z19/Z19 mont.	Angular gearbox Z19/Z19 ass.	Transmission en angle Z19/Z19 ass.		1	1	1				
2	90 000 426 0	Verschlussdeckel	Sealing cap	Couvercle de fermeture		1	1	1				Rd. 80 X 10
3	00 911 673 0	Sicherungsring	Circlip	Circlip		2	2	2				80 X 2,5
4	90 001 226 0	Stützscheibe	Supporting disc	Rondelle diélectrique		2	2	2				S 70 X 80 X 3
5	00 911 024 1	Passscheibe	Shim ring	Rondelle d'ajustage		x	x	x				70 X 80 X 1,0
	00 910 876 0	Passscheibe	Shim ring	Rondelle d'ajustage		x	x	x				70 X 80 X 0,5
	00 911 022 0	Passscheibe	Shim ring	Rondelle d'ajustage		x	x	x				70 X 80 X 0,1
	00 911 023 0	Passscheibe	Shim ring	Rondelle d'ajustage		x	x	x				70 X 80 X 0,3
6	00 932 177 0	Kegelrollenlager	Taper roller bearing	Roulement à rouleaux coniques		1	1	1				32010 X
7	20 290 828 0	Kegelrad M=5,5 Z=19/19 90°	Bevel gear M=5,5 Z=19/19 90deg	Roue conique M=5,5 Z=19/19 90°		1	1	1				
8	27 001 067 0	Verschlussschraube	Screw plug	Bouchon fileté		1	1	1				M 18 X 1,5
9	00 937 727 0	Dichtring	Gasket ring	Bague d'étanchéité		2	2	2				A 18 X 24
10	00 906 010 1	Verschlussschraube	Screw plug	Bouchon fileté		1	1	1				M 18 X 1,5
11	20 091 237 1	Getriebegehäuse	Gearbox housing	Carter du boîte de vitesses		1	1	1				
12	27 008 972 0	Entlüftungsventil	Air bleed valve	Clapet de purge		1	1	1				M 18 X 1,5
13	20 290 829 0	Getriebewelle 1 3/8" (21) Rd 42	Gear shaft 1 3/8" (21) Rd 42	Arbre d'entraînement 1 3/8" (21) Rd 42		1	1	1				
14	00 930 167 0	Rillenkugellager	Grooved ball bearing	Roulement à gorge		1	1	1				6307
15	00 936 021 0	Radial-Wellendichtring	Radial-shaft sealing ring	Radial-bague d'étanchéité		1	1	1				AS 35 X 80 X 12
16	20 290 830 0	Kegelradwelle M=5,5 Z=19/19 90°	Bevel gear shaft M=5,5 Z=19/ 19 90deg	Arbre à roue conique M=5,5 Z= 19/19 90°		1	1	1				
17	00 932 137 0	Kegelrollenlager	Taper roller bearing	Roulement à rouleaux coniques		1	1	1				30308 A
18	00 910 947 0	Passscheibe	Shim ring	Rondelle d'ajustage		x	x	x				80 X 90 X 1,0
	00 910 946 0	Passscheibe	Shim ring	Rondelle d'ajustage		x	x	x				80 X 90 X 0,5
	00 910 944 0	Passscheibe	Shim ring	Rondelle d'ajustage		x	x	x				80 X 90 X 0,1
19	90 002 451 0	O-Ring 116 x 3	O-ring seal 116 x 3	Joint torique 116 x 3		1	1	1				
20	20 296 796 0	Getriebedeckel		Couvercle de l'engrenage		1	1	1				
21	00 932 176 0	Kegelrollenlager	Taper roller bearing	Roulement à rouleaux coniques		1	1	1				32008 X
22	00 910 891 0	Passscheibe	Shim ring	Rondelle d'ajustage		x	x	x				40 X 50 X 1
	00 910 890 0	Passscheibe	Shim ring	Rondelle d'ajustage		x	x	x				40 X 50 X 0,5
	00 910 889 0	Passscheibe	Shim ring	Rondelle d'ajustage		x	x	x				40 X 50 X 0,3
	00 910 888 0	Passscheibe	Shim ring	Rondelle d'ajustage		x	x	x				40 X 50 X 0,1
23	00 910 730 0	Stützscheibe	Supporting disc	Rondelle diélectrique		1	1	1				S 40 X 50 X 2,5
24	00 911 545 0	Sicherungsring	Circlip	Circlip		1	1	1				A 40 X 1,75
25	90 002 743 0	Radial-WDR AS 40 x 68 x 10	Rot. shaft seal. ring AS 40 x 68 x 10	Bague à lèvres en caoutchouc av. ressort		1	1	1				
26	00 909 911 0	Sperrkantscheibe	Detent edged washer	Disque à bord d'arrêt		x	x	x				SKZ 12

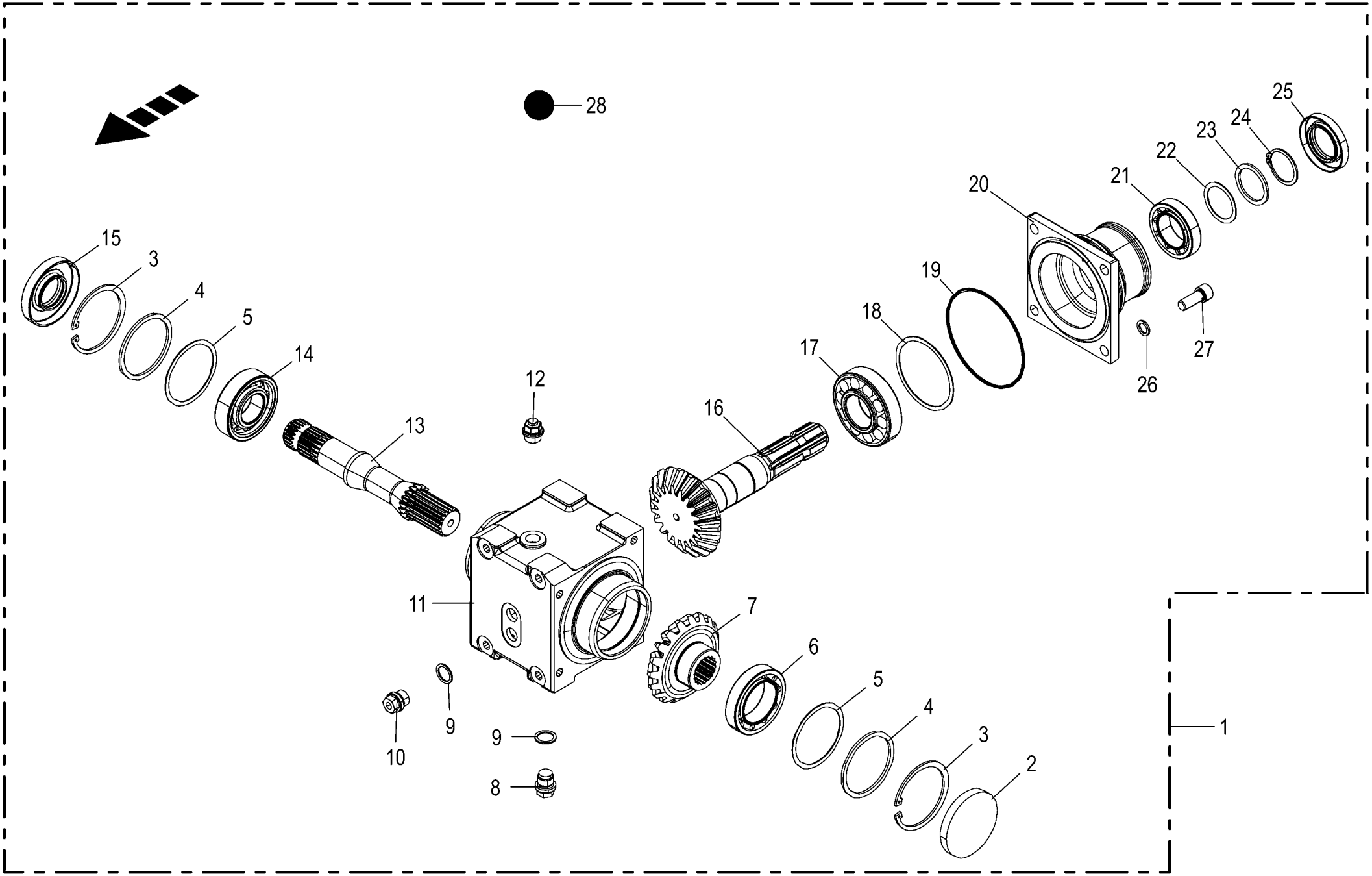

150 050 866 05 / 55.0

150 515 157 01

Winkelgetriebe **Angle gear** **Boitier d'angle**					1026400 -	EC 450-2	EC 600-2	EC 750-2				**150 050 866 05** 150 515 157 1 **55.0**
Pos.	ID-Nr.	Benennung	Description	Description	Masch.-Nr-							Bemerkung/Remarks/Remarque
27	00 903 141 2	Zylinderschraube	Allen screw	Vis tête cylindrique		x	x	x				M 12 X 30
28	00 926 101 0	Getriebeöl -Id.-Nr.= 1ltr	Oil -Id.-no.= 1ltr	Huile -Id.-no.= 1ltr		0,6	0,6	0,6				

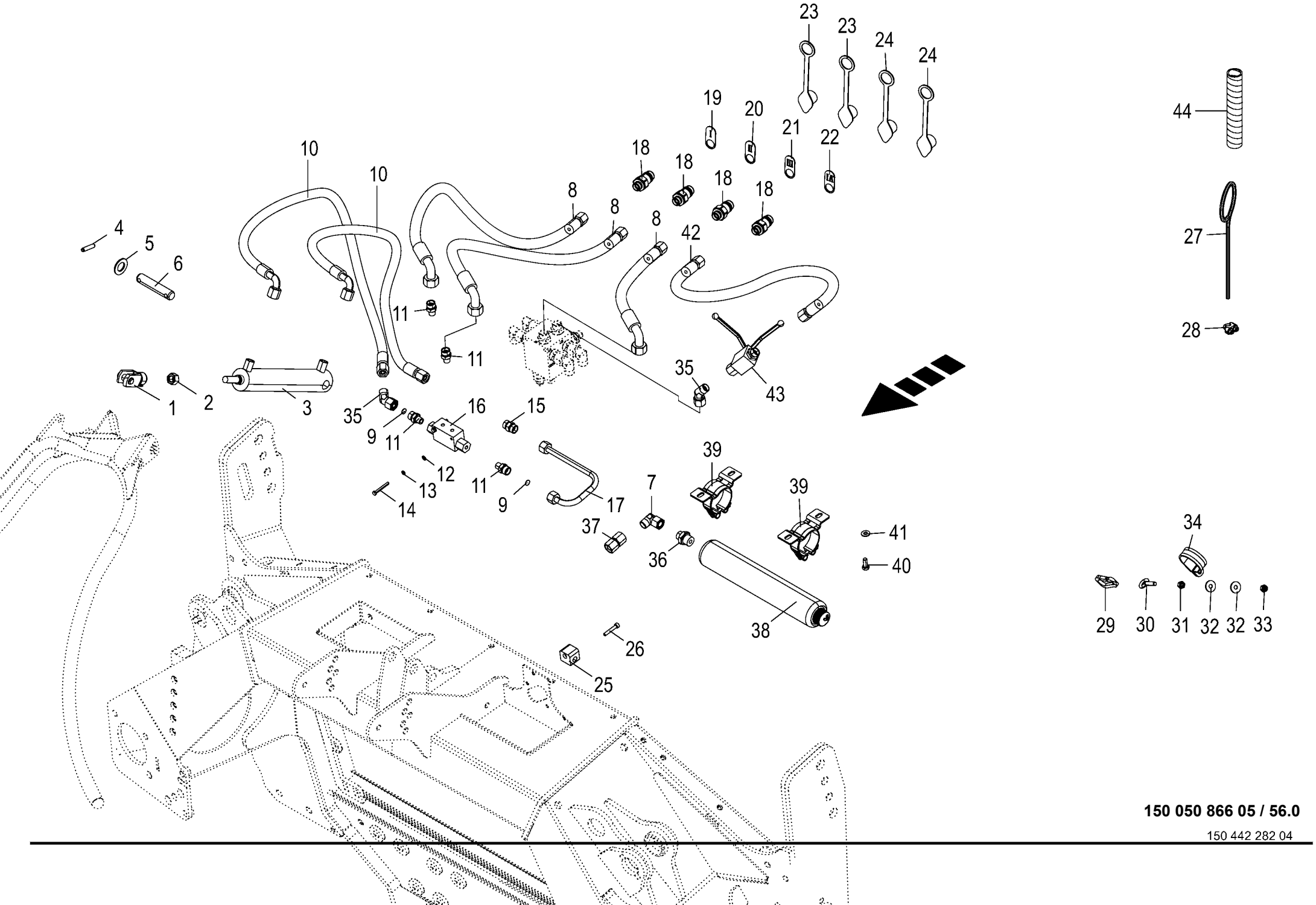

150 050 866 05 / 56.0

150 442 282 04

Hydraulik
Hydraulics
Système hydraulique

1026400 -

150 050 866 05

150 442 282 4 **56.0**

Pos.	ID-Nr.	Benennung	Description	Description	Masch.-Nr-	EC 450-2	EC 600-2	EC 750-2				Bemerkung/Remarks/Remarque
1	00 927 115 1	Gabelkopf mit Es-Bolzen	Clevis 1 clip ass.	Fourche		1	1	1				G 14 X 28
2	00 908 218 0	6kt-Mutter	Hex nut	Écrou hex		x	x	x				M 14
3	27 000 384 0	Hydraulikzylinder	Hydraulic cylinder	Vérin hydraulique		1	1	1				Dz 20/40 X 150/313
	27 003 465 0	Dichtungssatz	Sealing set	Jeu de joints		1	1	1				Dz 20/40
4	00 912 673 2	Spannstift	Roll pin	Goupille de serrage		2	2	2				8 X 35
5	00 910 512 2	Scheibe	Washer	Rondelle		x	x	x				21 X 37 X 3
6	00 153 091 0	Bolzen	Pin	Boulon		x	x	x				Rd. 20 X 98
7	00 921 067 1	Winkelstutzen	Angle lug	Jarret tubulure		1	1	1				M 18 X 1,5
8	27 012 342 0	Hyd-Schlauch 2SN 10x1650 DKOL DKOL45	Hyd. hose 2 SN 10x1650 DKOL DKOL45°	Flex. hyd. 2 SN 10x1650 DKOL DKOL45°		3	3	3				
9	00 919 321 0	Drosselscheibe	Throttling disc	Disque d'etranglement		2	2	2				Rd. 0,5 / 12,0 X 1
10	00 920 061 1	Hochdruckschlauchleitung	High pressure hose line	Conduite de tuyau haute pression		1	1	1				Lg.= 850
11	00 919 630 0	Einschraubstutzen	Male connector	Raccord filet		4	4	4				L 12/G 1/4"
12	00 910 500 1	Scheibe	Washer	Rondelle		x	x	x				5,3 X 10 X 1
13	00 910 031 0	Federring	Spring washer	Rondelle elastique		x	x	x				B 5
14	00 900 383 0	6kt-Schraube	Hex head bolt	Boulon tête hex		x	x	x				M 5 X 40
15	00 921 054 1	Verbindungsstutzen	Connector	Raccord		1	1	1				M 18 X 1,5
16	00 920 890 0	Doppel - Sperrblock	Double lock-up valve unit	Bloc d'arrêt double		1	1	1				
17	20 099 737 0	Hyd.-Leitung 12 x 1,5 x 304 2 Bögen	Hydraulic line 12 x 1,5 x 304	Conduite hydraulique 12 x 1,5 x 304		1	1	1				
18	00 919 322 0	Kupplungsstecker	Connector plug	Fiche de jonction		4	4	4				M 18 X 1,5
19	00 360 162 0	Blech - "1"	Plate - "1"	Tôle - "1"		1	1	1				
20	00 360 163 0	Blech - "2"	Plate - "2"	Tôle - "2"		1	1	1				
21	00 360 164 0	Blech - "3"	Plate - "3"	Tôle - "3"		1	1	1				
22	00 360 167 0	Blech - "4"	Plate - "4"	Tôle - "4"		1	1	1				
23	00 921 263 1	Staubmuffe -blau	Dust cap -blue	Manchon anti-poussiere -bleu		2	2	2				
24	00 921 171 1	Staubmuffe -rot	Dust cap -red	Manchon anti-poussiere -rouge		2	2	2				
25	27 015 154 0	Rohrschelle 12mm gerippt	Pipe cl. 12mm	Collier 12mm		1	1	1				
26	90 001 350 0	Zylinderschraube	Allen screw	Vis tête cylindrique		1	1	1				M 6 X 35
27	20 099 570 0	Schlauchführung	Hose guide	Conduit pour tuyaux		1	1	1				
28	00 917 603 1	Drahtseilklemme	Wire rope clamp	Pince de cable metallique		2	2	2				6,5
29	00 917 802 1	Karabinerhaken	Spring hook	Porte- mousqueton		1	1	1				C 70
30	00 280 400 2	Ringschraube	Eyebolt	Piton		1	1	1				M 8 X 45
31	00 908 210 0	6kt-Mutter	Hex nut	Écrou hex		x	x	x				M 8
32	00 910 603 0	Scheibe	Washer	Rondelle		x	x	x				8,4 X 24 X 2
33	00 908 706 0	Sicherungsmutter	Locknut	Écrou hex		x	x	x				M 8
34	00 924 066 0	Rohrschelle mit Gummiprofil	Tube clip w. rubber	Bride		1	1	1				Rd. 50

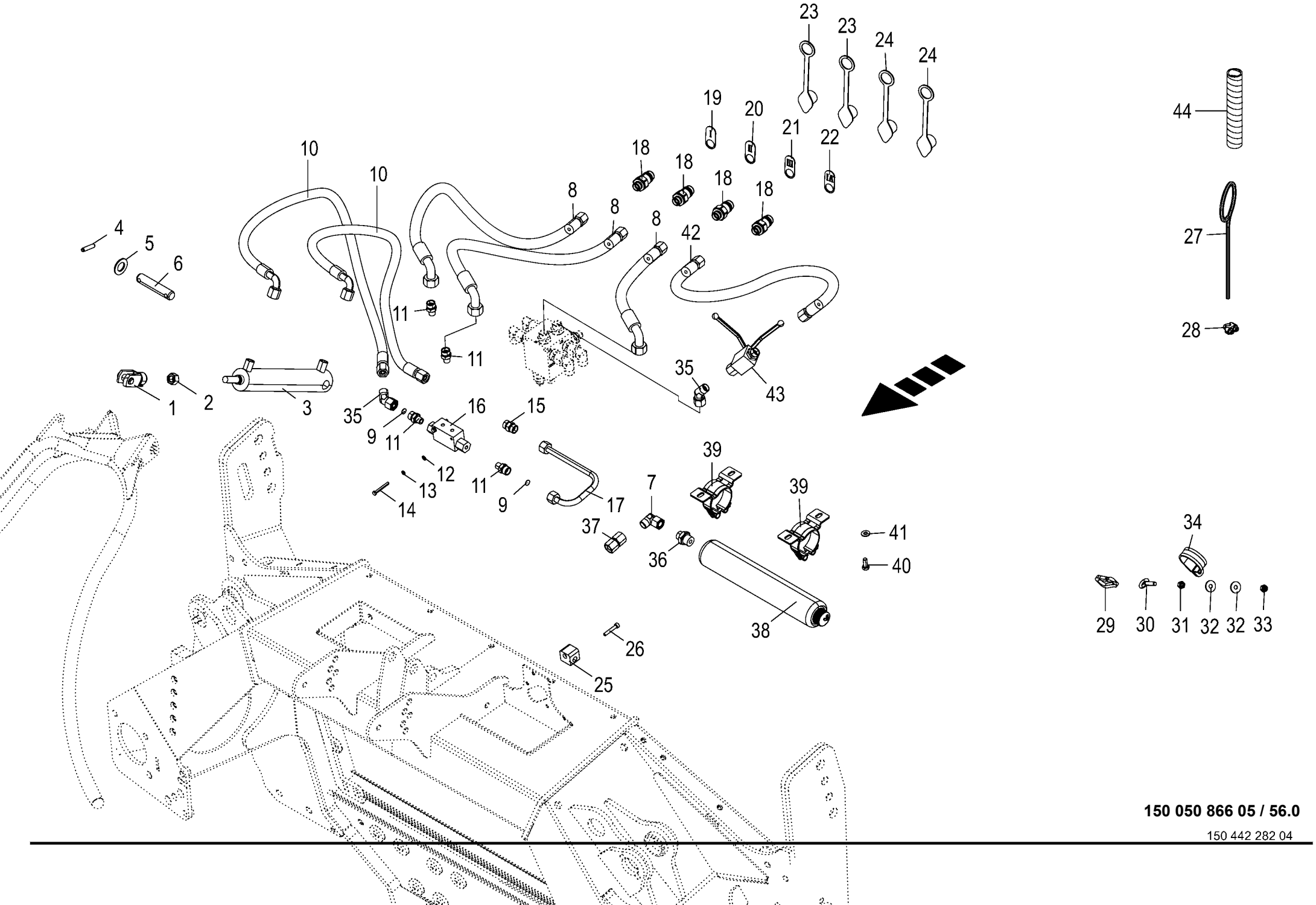

150 050 866 05 / 56.0

150 442 282 04

Hydraulik
Hydraulics
Système hydraulique

1026400 -

150 050 866 05

150 442 282 4 **56.0**

Pos.	ID-Nr.	Benennung	Description	Description	Masch.-Nr-	EC 450-2	EC 600-2	EC 750-2				Bemerkung/Remarks/Remarque
35	90 002 635 0	Winkelstutzen richtungsein. 45° L 12 Zn8	Angle bracket+dir setting 45° L 12 Zn8	Racc en équerre sens régl45° L 12 Zn8		2	2	2				
36	00 919 602 1	Einschraubstutzen	Male connector	Raccord filet		1	1	1				L 12 E R 1/2"
37	00 230 743 0	Doppelnippel	Double nipple	Double raccord		1	1	1				L 12
38	27 017 239 0	Hyd.-Speicher 0,5 L 15bar	Hyd. reservoir 0,5 L 15bar	Accumulateur hydraulique 0,5 L 15bar		1	1	1				
39	27 017 241 0	Gelenkbandschelle HRGKSM 0R 58 - 61/20	Hinge bracket HRGKSM 0R 58 - 61	Collier de bande d´art.hrgksm 0R 58-61		2	2	2				
40	00 900 614 0	6kt-Schraube	Hex head bolt	Boulon tête hex		x	x	x				M 8 X 20
41	00 909 908 1	Sperrkantscheibe	Detent edged washer	Disque à bord d'arrêt		x	x	x				SKM 8
42	27 001 090 0	Hochdruckschlauchleitung	High pressure hose line	Conduite de tuyau haute pression		1	1	1				Lg.= 1700
43	00 919 603 0	Kugelhahn	Ball valve	Robinet à bille		1	1	1				M 18 X 1,5 250 Bar
44	27 003 974 0	Spiralband -Id.-Nr.= 1m	Spiral strip -Id.-no.= 1m	Feuillards spiralé -Id.-no.= 1m		x	x	x				Rd. 20 / 24

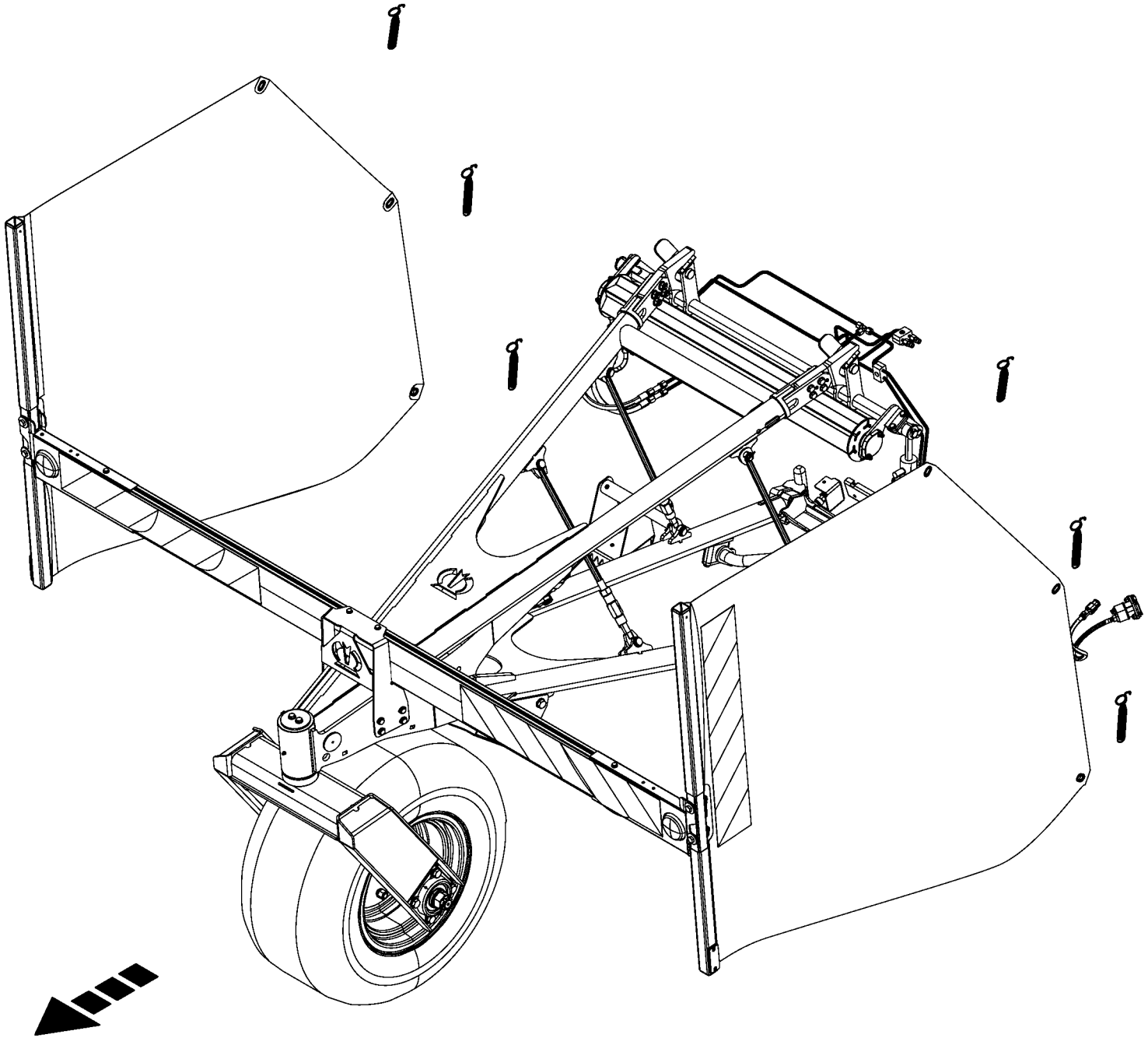

150 050 866 05 / 57.0

150 521 756 01

-----TRANSPORTFAHRWERK -----TRANSPORT CHASSIS -----CHÂSSIS DE TRANSPORT					1026400 -	EC 450-2	EC 600-2	EC 750-2				150 050 866 05 150 521 756 1 57.0
Pos.	ID-Nr.	Benennung	Description	Description	Masch.-Nr-							Bemerkung/Remarks/Remarque
1						.	.	.				

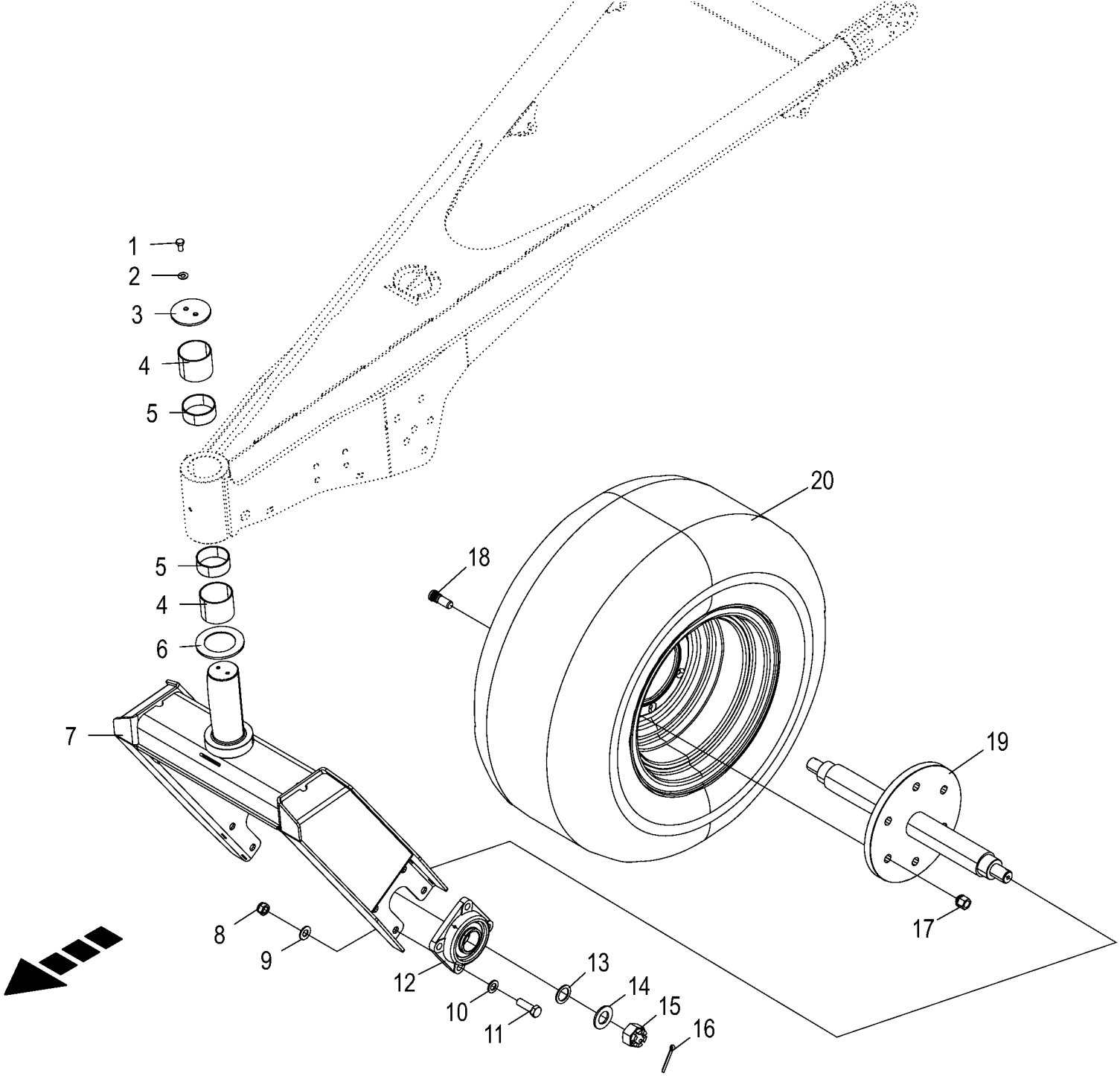

150 050 866 05 / 58.0

150 521 718 01

Transportfahrwerk -optional
Transport chassis
Châssis de transport

1026400 -

150 050 866 05

150 521 718 1 **58.0**

Pos.	ID-Nr.	Benennung	Description	Description	Masch.-Nr-	EC 450-2	EC 600-2	EC 750-2				Bemerkung/Remarks/Remarque
1	00 900 277 1	6kt-Schraube	Hex head bolt	Boulon tête hex		x	x	x				M 10 X 20
2	00 909 909 1	Sperrkantscheibe	Detent edged washer	Disque à bord d'arrêt		x	x	x				SKM 10
3	20 297 264 0	Sicherungsblech	Safety sheet MB 8	Circlip MB 8		1	1	1				
4	90 001 700 0	Lagerbuchse	Bearing bush	Coussinet		2	2	2				70 X 75 X 60
5	00 348 192 0	Lochbuchse	Bushing	Douille		2	2	2				70 X 75 X 30
6	20 297 226 0	Gleitring	Sliding Ring	Bague de glissement		2	2	2				
7	20 297 225 2	Aufnahmearm				1	1	1				
8	00 908 719 0	Sicherungsmutter	Locknut	Écrou hex		x	x	x				M 16
9	00 909 912 1	Sperrkantscheibe	Detent edged washer	Disque à bord d'arrêt		x	x	x				SKM 16
10	00 910 303 1	Scheibe	Washer	Rondelle		x	x	x				17 X 30 X 3
11	00 900 677 0	6kt-Schraube	Hex head bolt	Boulon tête hex		x	x	x				M 16 X 50
12	27 010 072 0	Flanschlager 50mm 4-Loch quadr.	Flange-mounted bearing 4-Loch	Palier à bride 4-Loch		2	2	2				
		kpl.										
13	90 002 792 0	Stützscheibe S 32x45x2,5 Zn8	Support disc S 32x45x2,5	Rondelle d'appui S 32x45x2,5		2	2	2				
14	00 910 515 2	Scheibe	Washer	Rondelle		x	x	x				31 X 56 X 4
15	00 908 833 1	Kronenmutter	Castellated nut	Ecrou crenele plat		2	2	2				M 30 X 1.5
16	00 912 111 1	Splint	Cotter pin	Goupille fendue		2	2	2				6,3 X 50
17	00 910 225 0	Radmutter	Nut	Ecrou de roue		6	6	6				A 18 X 1,5
18	00 910 257 1	Riffelbolzen M18 x 1,5 x 52	Ribbed bolt M18 x 1.5 x 52	Boul. de rainure M18 x 1,5 x 52		6	6	6				
19	20 297 205 1	Radnabe				1	1	1				
20	00 953 030 1	Rad	Wheel	Roue		1	1	1				15.0/55-17 IMPL 10 PR
	00 953 230 0	Reifen	Tyre	Pneu		1	1	1				15.0/55 - 17 IMPL 10 PR
	00 953 398 0	Ventil -für schlauchlose Räder	Valve -for tubeless wheels	Soupape -pour des rovers sans chambre		1	1	1				Rd. 15,7 X 42,5 TR 415
	00 953 112 1	Felge	Rim	Jante		1	1	1				13.00 X 17

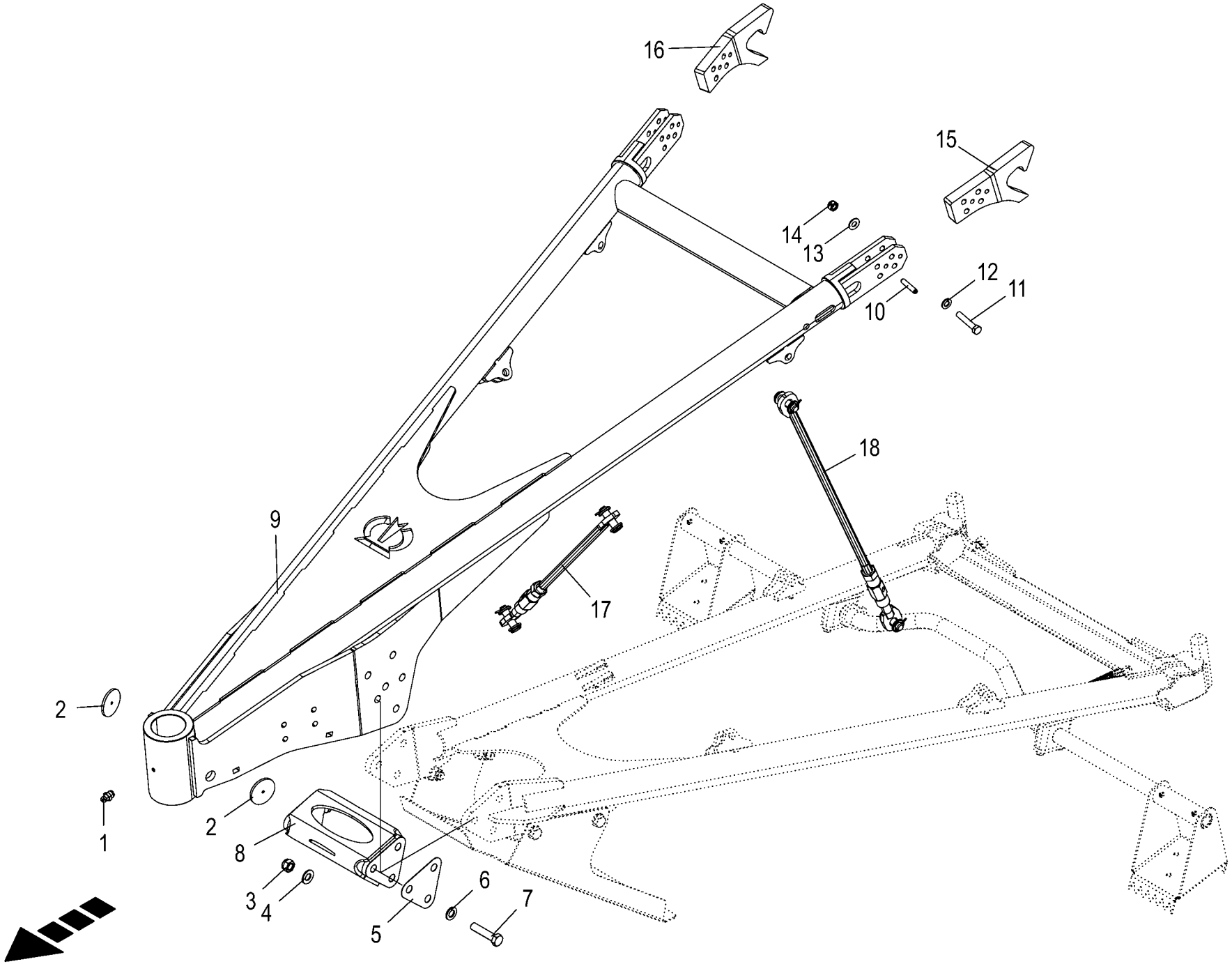

150 050 866 05 / 59.0

150 521 723 01

Transportfahrwerk -optional
Transport chassis
Châssis de transport

1026400 -

150 050 866 05

150 521 723 1 **59.0**

Pos.	ID-Nr.	Benennung	Description	Description	Masch.-Nr-	EC 450-2	EC 600-2	EC 750-2				Bemerkung/Remarks/Remarque
1	00 919 105 0	Kegelschmiernippel	Grease niple	Graisseur à cone		1	1	1				AM 8 X 1
2	00 924 634 0	Begrenzungsstrahler -gelb - selbstklebend	Side light -yellow -self- adhesive	Feu d'encombrement -jaune - autoadhésif		2	2	2				Rd. 62
3	00 908 719 0	Sicherungsmutter	Locknut	Écrou hex		x	x	x				M 16
4	00 909 912 1	Sperrkantscheibe	Detent edged washer	Disque à bord d'arrêt		x	x	x				SKM 16
5	20 298 059 0	Passblech				x	x	x				
6	00 910 303 1	Scheibe	Washer	Rondelle		x	x	x				17 X 30 X 3
7	90 001 735 0	6kt-Schraube	Hex head bolt	Boulon tête hex		x	x	x				M 16 X 70 -10.9
8	20 298 061 0	Stützstrebe				1	1	1				
9	20 297 285 2	Fahrgestell oben				1	1	1				
10	00 912 716 2	Spannstift	Roll pin	Goupille de serrage		4	4	4				10 X 50
11	00 901 453 0	6kt-Schraube	Hex head bolt	Boulon tête hex		x	x	x				M 12 X 65
12	00 910 506 1	Scheibe	Washer	Rondelle		x	x	x				13 X 24 X 2,5
13	00 909 910 1	Sperrkantscheibe	Detent edged washer	Disque à bord d'arrêt		x	x	x				SKM 12
14	00 908 701 0	Sicherungsmutter	Locknut	Écrou hex		x	x	x				M 12
15	20 297 477 0	Haken linls				1	1	1				
16	20 297 476 0	Haken rechts				1	1	1				
17	20 297 287 0	Spannschloss FW mont.				2	2	2				
18	20 297 288 0	Spannschloss FW hi. mont.				2	2	2				

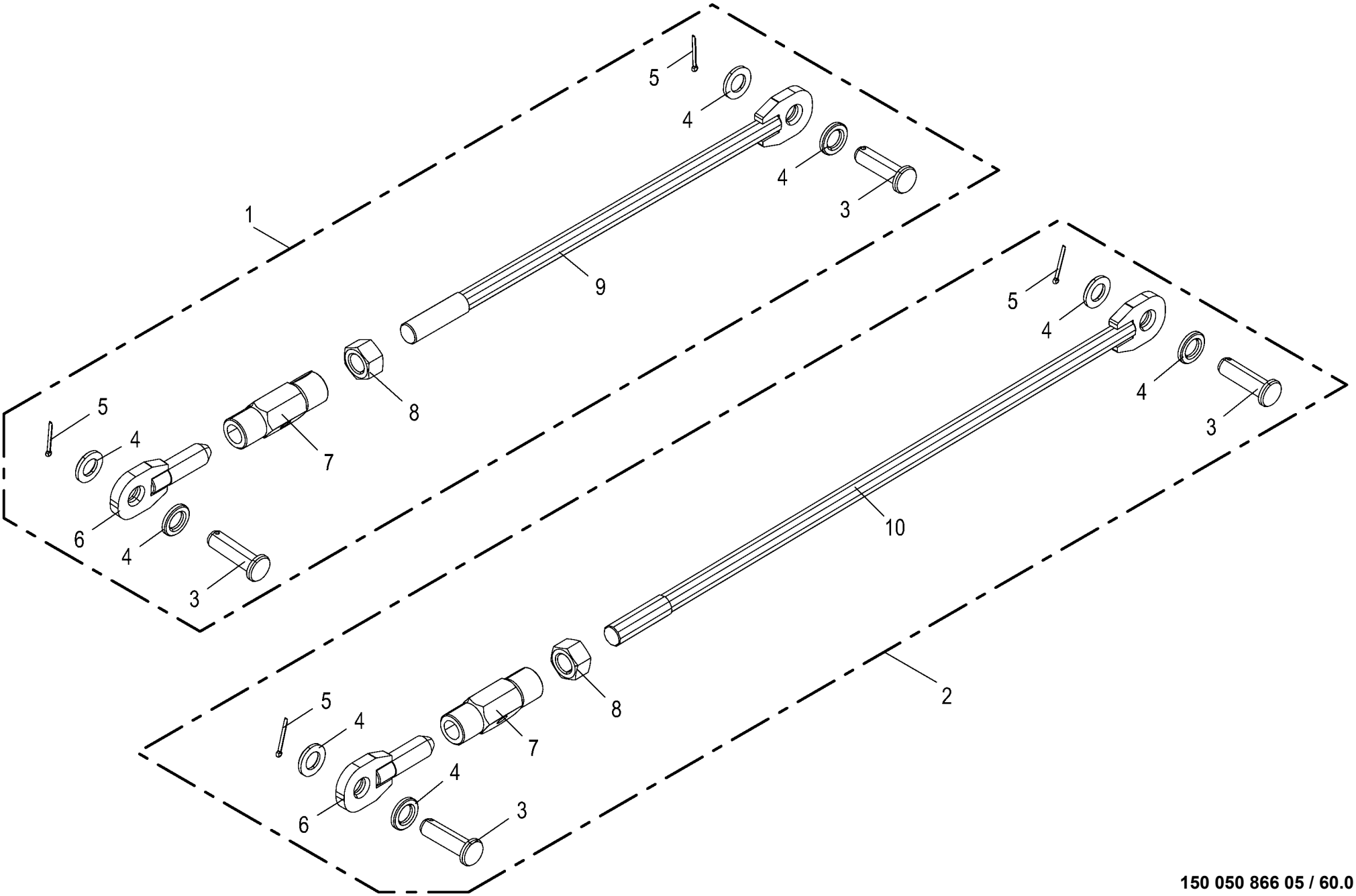

150 050 866 05 / 60.0

150 521 727 01

Transportfahrwerk - Spannschloss -optional
Transport chassis - Turnbuckle
Châssis de transport - Tendeur à vis

1026400 -

150 050 866 05

150 521 727 1 **60.0**

Pos.	ID-Nr.	Benennung	Description	Description	Masch.-Nr-	EC 450-2	EC 600-2	EC 750-2				Bemerkung/Remarks/Remarque
1	20 297 287 0	Spannschloss FW mont.				1	1	1				
2	20 297 288 0	Spannschloss FW hi. mont.				1	1	1				
3	90 002 719 0	Bolzen kl. Kopf B16h11 x 55/ 50 x 4 Zn8	Bolt with little head B16h11 x 55/50 x 4	Boulon petit Tête B16h11 x 55/ 50 x 4 Zn8		4	4	4				
4	90 000 470 0	Scheibe	Washer	Rondelle		x	x	x				17 X 30 X 4
5	00 912 046 1	Splint	Cotter pin	Goupille fendue		4	4	4				3,2 X 28
6	20 033 498 0	Gewindestange	Threaded rod	Tige filetée		2	2	2				
7	00 146 983 1	Spannschlossmutter	Spanner nut	Ecrou barillet		2	2	2				M 20
8	00 908 225 0	6kt-Mutter	Hex nut	Écrou hex		x	x	x				M 20
9	20 297 267 1	Gewindestange rechts				1	1	1				
10	20 297 283 1	Gewindestange rechts				1	1	1				

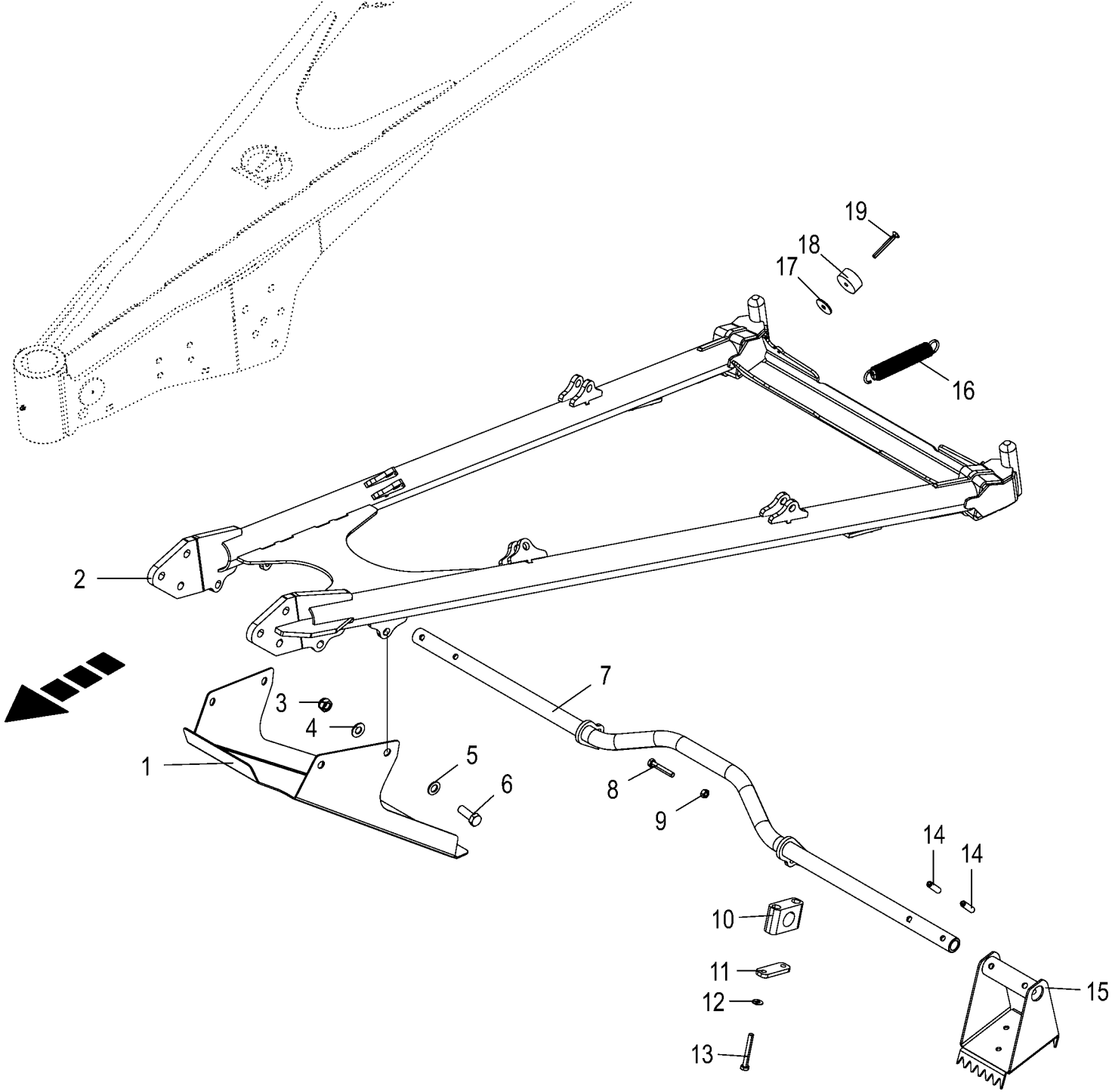

150 050 866 05 / 61.0

150 521 728 01

Transportfahrwerk -optional
Transport chassis
Châssis de transport

1026400 -

150 050 866 05

150 521 728 1 **61.0**

Pos.	ID-Nr.	Benennung	Description	Description	Masch.-Nr-	EC 450-2	EC 600-2	EC 750-2				Bemerkung/Remarks/Remarque
1	20 297 490 1	Spitzenaufnahme				1	1	1				
2	20 297 286 2	Fahrgestell unten				1	1	1				
3	00 908 719 0	Sicherungsmutter	Locknut	Écrou hex		x	x	x				M 16
4	00 909 912 1	Sperrkantscheibe	Detent edged washer	Disque à bord d'arrêt		x	x	x				SKM 16
5	00 910 303 1	Scheibe	Washer	Rondelle		x	x	x				17 X 30 X 3
6	00 900 676 0	6kt-Schraube	Hex head bolt	Boulon tête hex		x	x	x				M 16 X 45
7	20 297 745 0	Abstützung				1	1	1				
8	00 901 435 0	6kt-Schraube	Hex head bolt	Boulon tête hex		x	x	x				M 10 X 60
9	00 908 212 0	6kt-Mutter	Hex nut	Écrou hex		x	x	x				M 10
10	27 025 682 0	Rohrschelle 33,7mm glatt	Pipe cl. 33,7mm	Collier 33,7mm		2	2	2				
11	00 925 125 1	Deckplatte	Cover plate	Plaque de recouvrement		2	2	2				
12	00 909 909 1	Sperrkantscheibe	Detent edged washer	Disque à bord d'arrêt		x	x	x				SKM 10
13	00 901 602 1	6kt-Schraube	Hex head bolt	Boulon tête hex		x	x	x				M 10 X 75
14	90 000 182 0	Spannstift	Roll pin	Goupille de serrage		x	x	x				12 X 45
15	20 297 742 1	Stützfuß				2	2	2				
16	20 057 163 0	Zugfeder 4,5 x 27,5 x 200 Zn8	Tension spring 4,5 x 27,5 x 200 Zn8	Ressort de traction 4,5 x 27, 5 x 200 Zn8		1	1	1				
17	00 910 519 0	Scheibe	Washer	Rondelle		x	x	x				5,3 X 20 X 1,5
18	20 297 709 0	Magnet-Dummy				1	1	1				
19	00 904 332 1	Senkschraube	Countersunkscrew	Vis à tête fraisée		x	x	x				M 4 X 35

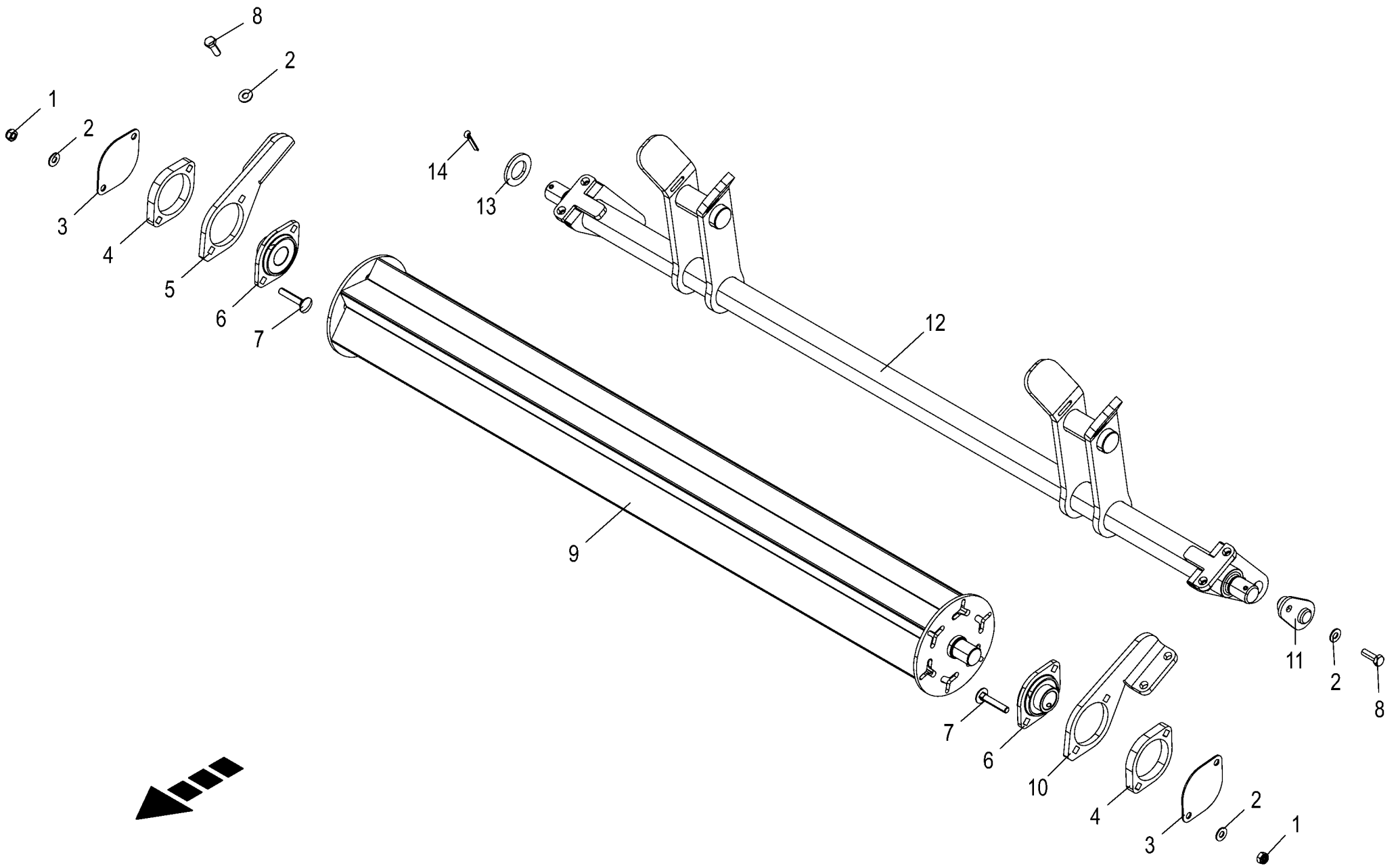

150 050 866 05 / 62.0

150 521 732 01

Transportfahrwerk - Fangarm -optional
Transport chassis - Catch arm
Châssis de transport - Bras collecteur

1026400 -

150 050 866 05

150 521 732 1 **62.0**

Pos.	ID-Nr.	Benennung	Description	Description	Masch.-Nr-	EC 450-2	EC 600-2	EC 750-2				Bemerkung/Remarks/Remarque
1	00 908 706 0	Sicherungsmutter	Locknut	Écrou hex		x	x	x				M 8
2	00 909 908 1	Sperrkantscheibe	Detent edged washer	Disque à bord d'arrêt		x	x	x				SKM 8
3	20 297 628 0	Deckblech		Tôle de capotage		2	2	2				
4	20 297 249 0	Distanzblech	Distance sheet			2	2	2				
5	20 297 614 0	Halter -rechts	Holder schw -right	Support -droite		1	1	1				
6	00 934 012 0	Flanschlager	Flange bearing	Palier a bride		2	2	2				ASPFL 205
7	00 904 816 1	Flachrundschraube	Coach bolt	Vis a tête bombée		x	x	x				M 8 X 45
8	00 900 616 0	6kt-Schraube	Hex head bolt	Boulon tête hex		x	x	x				M 8 X 25
9	20 297 238 1	Walze				1	1	1				
10	20 297 615 0	Halter links	Support left side	Support gauche		1	1	1				
11	20 225 974 0	Bolzen 20 X 45				2	2	2				
12	20 297 244 3	Fangarm				1	1	1				
13	00 910 514 1	Scheibe	Washer	Rondelle		x	x	x				26 X 44 X 4
14	00 912 287 1	Splint	Cotter pin	Goupille fendue		2	2	2				5 X 32

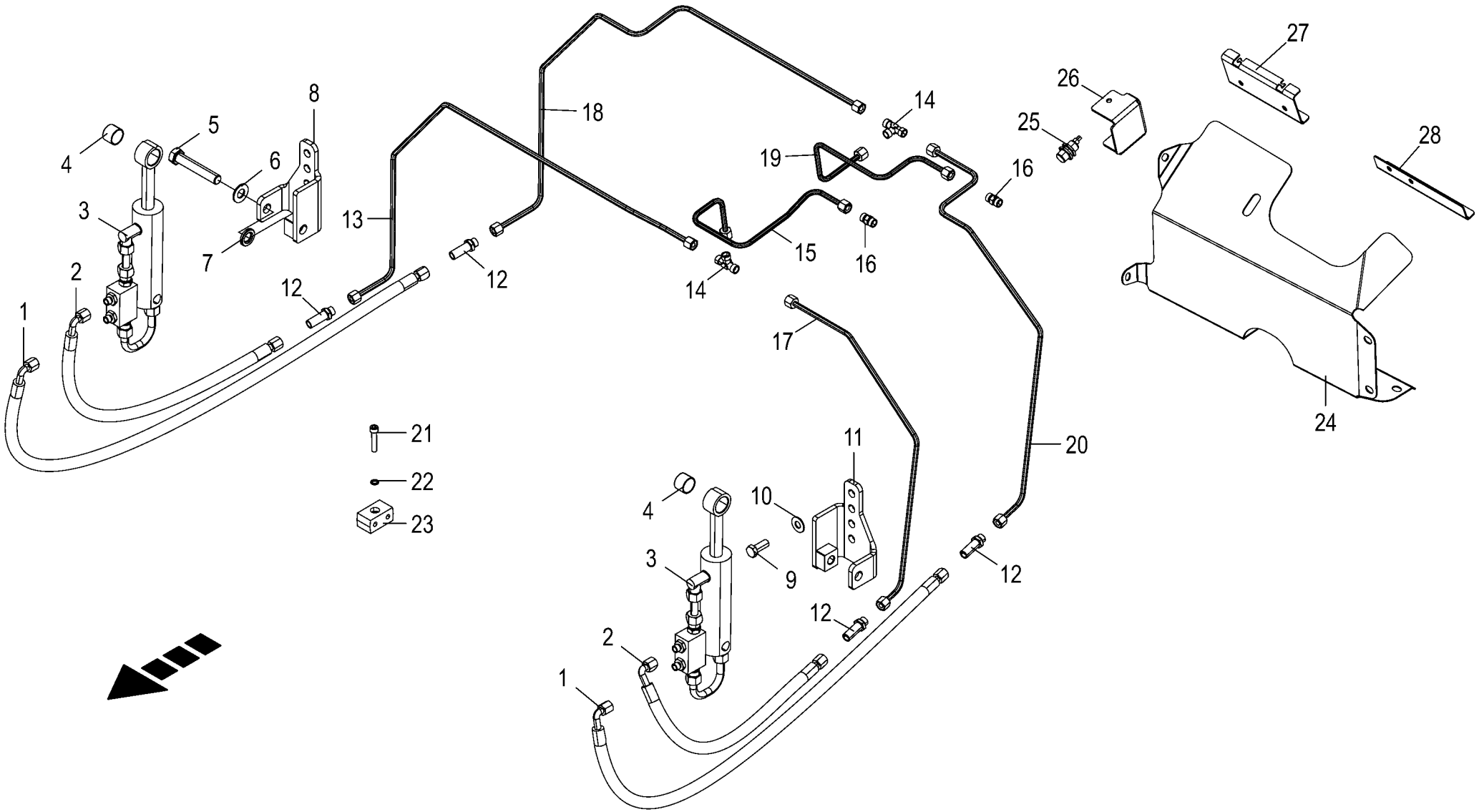

150 050 866 05 / 63.0

150 521 751 01

Transportfahrwerk - Hydraulik -optional
Transport chassis - Hydraulics
Châssis de transport - Système hydraulique

1026400 -

150 050 866 05

150 521 751 1 **63.0**

Pos.	ID-Nr.	Benennung	Description	Description	Masch.-Nr-	EC 450-2	EC 600-2	EC 750-2				Bemerkung/Remarks/Remarque
1	27 012 157 0	Hyd-Schlauch 2SN 6x350 DKOL DKOL90	Hyd. hose 2 SN 6x350 DKOL DKOL90°	Flex. hyd. 2 SN 6x350 DKOL DKOL90°		2	2	2				
2	27 024 802 0	Hyd-Schlauch 2SN 6x440 DKOL DKOL90	Hydraulic hose 2SN 6x440	Flexible hydraulique 2SN 6x440		2	2	2				
3	27 024 747 1	Hyd-Zylinder DZ 20/40x90/200	Hydraulic cylinder DZ 20/ 40x90/200	Vérin hyd. DZ 20/40x90/200		2	2	2				
4	00 935 334 0	Lagerbuchse	Bearing bush	Coussinet		2	2	2				25 X 28 X 20
5	00 901 140 2	6kt-Schraube	Hex head bolt	Boulon tête hex		x	x	x				M 16 X 90 -10.9
6	00 909 912 1	Sperrkantscheibe	Detent edged washer	Disque à bord d'arrêt		x	x	x				SKM 16
7	90 000 470 0	Scheibe	Washer	Rondelle		x	x	x				17 X 30 X 4
8	20 298 046 0	Zylinderhalter rechts				1	1	1				
9	00 900 656 0	6kt-Schraube	Hex head bolt	Boulon tête hex		x	x	x				M 12 X 30
10	00 909 910 1	Sperrkantscheibe	Detent edged washer	Disque à bord d'arrêt		x	x	x				SKM 12
11	20 298 045 0	Zylinderhalter links				1	1	1				
12	00 919 963 0	Gerade-Schottstutzen -inkl. Gegenmutter	Straight 2-way connector - incl. locknut	Coupleur droit deux raccords - incl. contre-ecrou		4	4	4				L 8
13	20 298 062 0	Hyd.-Leitung 8 x 1,5 x 1095 5 Bögen	Hydraulic line 8 x 1,5 x 1095	Conduite hydraulique 8 x 1,5 x 1095		1	1	1				
14	00 919 969 0	T-Verbindungsstutzen	T-connector	T-raccord		2	2	2				M 14 X 1,5
15	20 298 071 0	Hyd.-Leitung 8 x 1,5 x 490 5 Bögen	Hydraulic line 8 x 1,5 x 490	Conduite hydraulique 8 x 1,5 x 490		1	1	1				
16	00 919 302 0	Verbindungsstutzen	Connector	Raccord		2	2	2				M 14 X 1,5
17	20 298 068 0	Hyd.-Leitung 8 x 1,5 x 668 3 Bögen	Hydraulic line 8 x 1,5 x 668	Conduite hydraulique 8 x 1,5 x 668		1	1	1				
18	20 298 063 0	Hyd.-Leitung 8 x 1,5 x 1175 5 Bögen	Hydraulic line 8 x 1,5 x 1175	Conduite hydraulique 8 x 1,5 x 1175		1	1	1				
19	20 298 072 0	Hyd.-Leitung 8 x 1,5 x 469 4 Bögen	Hydraulic line 8 x 1,5 x 469	Conduite hydraulique 8 x 1,5 x 469		1	1	1				
20	20 298 069 0	Hyd.-Leitung 8 x 1,5 x 854 5 Bögen	Hydraulic line 8 x 1,5 x 854	Conduite hydraulique 8 x 1,5 x 854		1	1	1				
21	90 003 136 0	Zylindersch.I-6kt M8 x 40 Zn8	Cylinder screw hexagon socket M8 x 40	Vis cylind à six pans creux M8 x 40		x	x	x				
22	00 909 903 0	Sperrkantscheibe	Detent edged washer	Disque à bord d'arrêt		x	x	x				SKZ 8
23	00 925 159 0	Rohrschelle -2 Hälften	Tube clamp -2 halves	Bride -2 moitiés		2	2	2				Bo.= 8/8
24	20 297 755 0	Schutzblech Antrieb 750mm				1	1	1				
25	20 084 921 0	Ind. Näherungsschalter Namur M18 5mm	Ind. proximity switch Namur M18 5mm	Capteur de proximité inductif Namur M18		1	1	1				
26	20 297 671 0	Deckel	Cover	Couvercle		1	1	1				

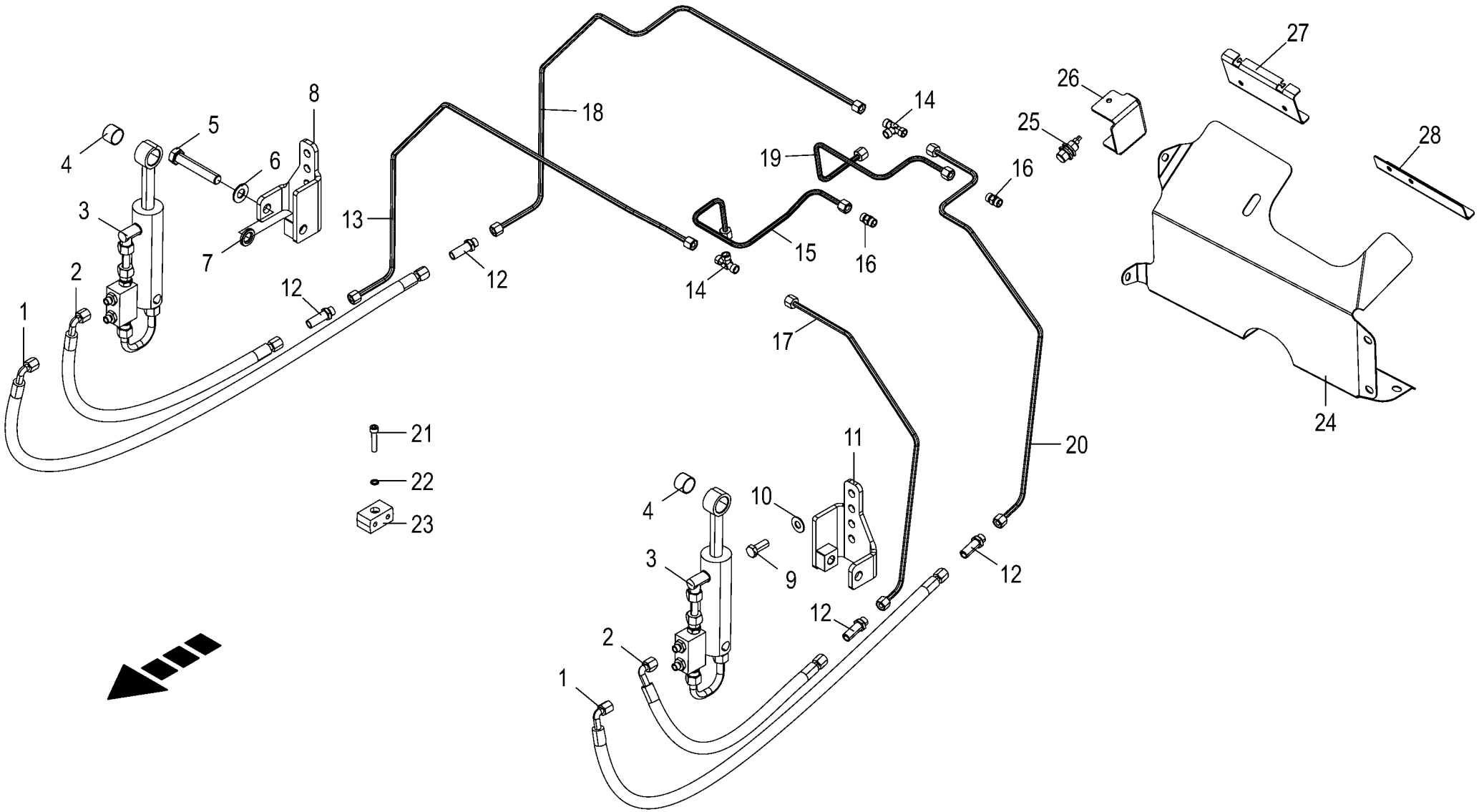

150 050 866 05 / 63.0

150 521 751 01

Transportfahrwerk - Hydraulik -optional Transport chassis - Hydraulics Châssis de transport - Système hydraulique					1026400 -	EC 450-2	EC 600-2	EC 750-2				150 050 866 05 150 521 751 1 63.0
Pos.	ID-Nr.	Benennung	Description	Description	Masch.-Nr-							Bemerkung/Remarks/Remarque
27	20 297 707 0	Verschleißblech rechts				1	1	1				
28	20 297 708 1	Verschleißblech Bl 2				1	1	1				

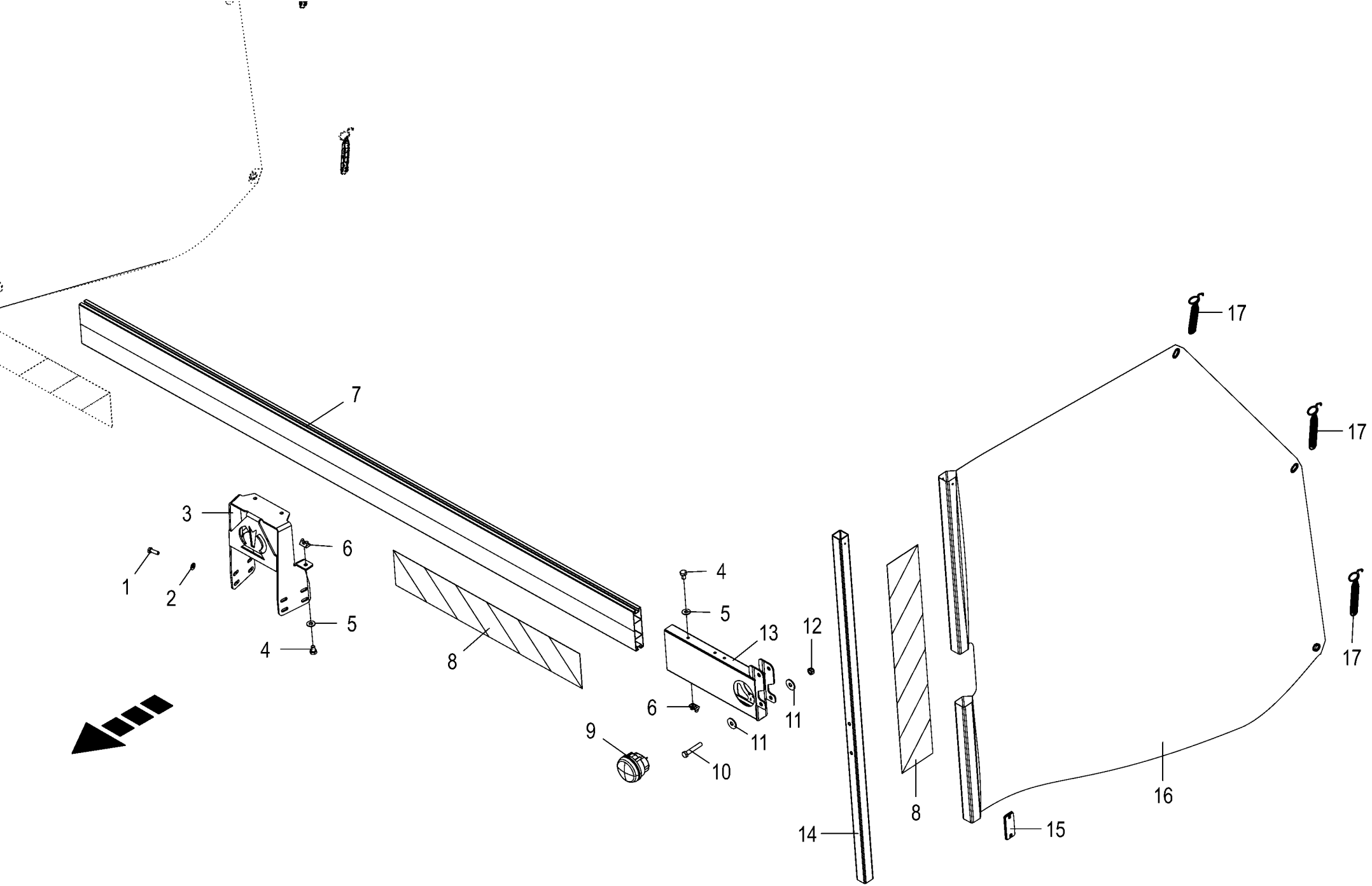

150 050 866 05 / 64.0

150 521 759 01

Frontschutz -optional
Front guard
Protecteur du front

1026400 -

150 050 866 05

150 521 759 1 **64.0**

Pos.	ID-Nr.	Benennung	Description	Description	Masch.-Nr-	EC 450-2	EC 600-2	EC 750-2				Bemerkung/Remarks/Remarque
1	00 900 637 0	6kt-Schraube	Hex head bolt	Boulon tête hex		x	x	x				M 10 X 30
2	00 909 909 1	Sperrkantscheibe	Detent edged washer	Disque à bord d'arrêt		x	x	x				SKM 10
3	20 297 661 0	Frontschutzhalter				1	1	1				
4	00 900 253 1	6kt-Schraube	Hex head bolt	Boulon tête hex		x	x	x				M 8 X 12
5	00 909 908 1	Sperrkantscheibe	Detent edged washer	Disque à bord d'arrêt		x	x	x				SKM 8
6	27 023 861 0	Nutstein m. Feder	Nutstein mit Feder	Nutstein mit Feder		8	8	8				
7	20 298 036 0	Profilschiene				1	1	1				
8	00 924 626 0	Warnfolie -links	Warning foil -left	Feuille d'avertissement - gauche		1	1	1				141 X 846
	00 924 625 0	Warnfolie -rechts	Warning foil -right	Feuille d'avertissement - droite		1	1	1				141 X 846
9	20 082 454 0	Leuchte BL/PO LED/Glühlampe 3-p kpl.	Lamp BL/PO LED/bulb 3-p cpl.	Voyant BL/PO DEL/ampoule 3-p cpl.		2	2	2				
	20 083 230 0	Glühlampe Tropfenform 24V 21W	Bulb Drop shape 24V 21W	Ampoule Forme de larme 24V		2	2	2				
		BAU15s	BAU15s	21W BAU15s								
10	00 900 306 1	6kt-Schraube	Hex head bolt	Boulon tête hex		x	x	x				M 12 X 70
11	00 910 349 0	Scheibe	Washer	Rondelle		x	x	x				13 X 37 X 3
12	00 908 701 0	Sicherungsmutter	Locknut	Écrou hex		x	x	x				M 12
13	20 296 900 0	Schiebekonsole links				1	1	1				
	20 297 535 0	Schiebekonsole rechts				1	1	1				
14	20 297 714 0	Rohr 25,4 x 38 grün				2	2	2				
15	20 085 863 0	Reflektor eckig gelb 95x38mm	Reflector Angular Yellow	Réflecteur Angulaire Jaune		2	2	2				
			95x38mm	95x38mm								
16	20 297 712 1	Folie Transport-Fahrwerk links				1	1	1				
	20 297 713 1	Folie Transport-Fahrwerk rechts				1	1	1				
17	00 274 327 6	Zugfeder	Tension spring	Ressort de traction		6	6	6				2,5 X 21 X 180

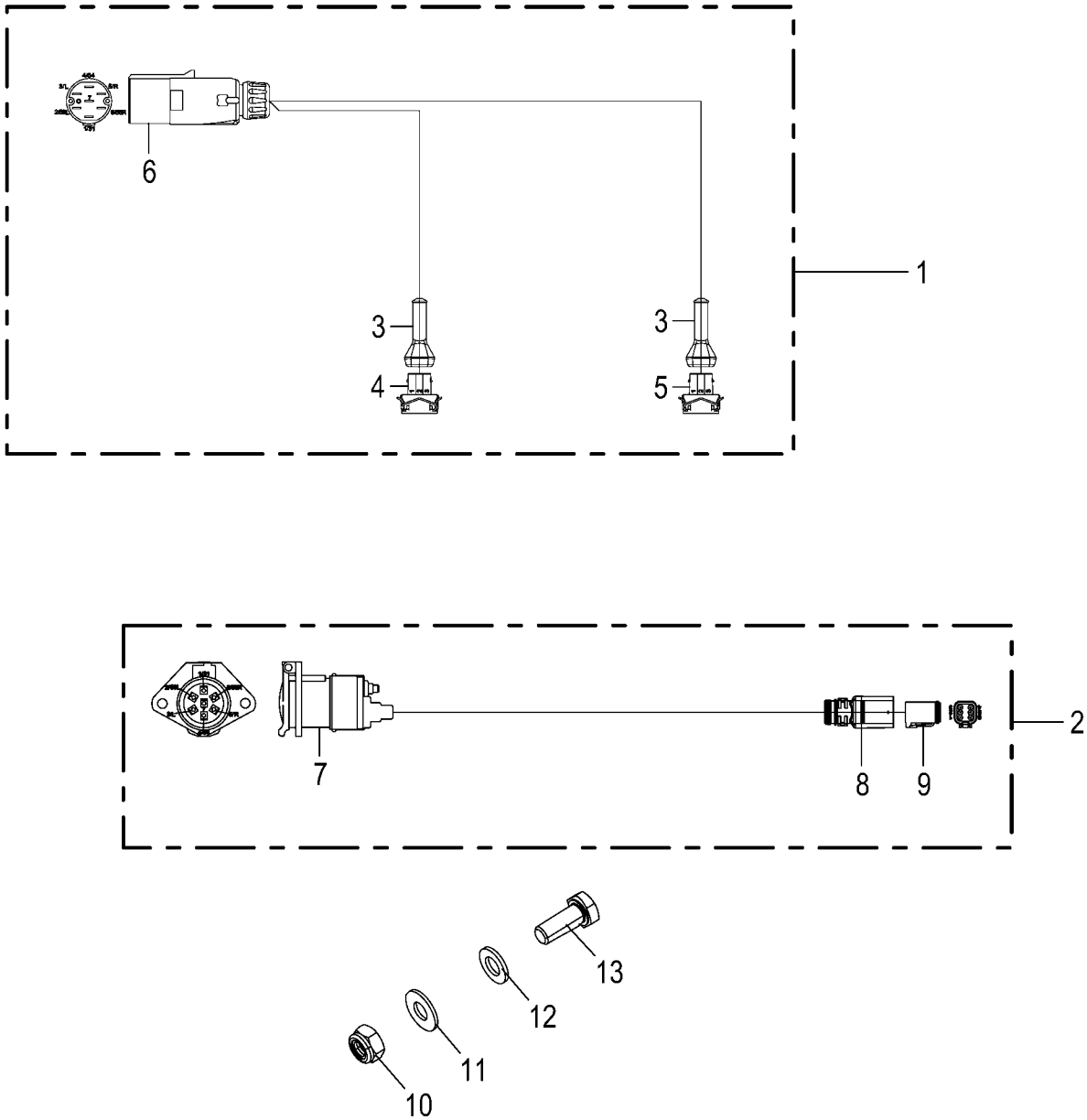

150 050 866 05 / 65.0

150 521 760 01

Kabelbaum - Beleuchtung
Wiring Harness - lighting
Faisceau electrique - installation d'éclairage

1026400 -

150 050 866 05

150 521 760 1 **65.0**

Pos.	ID-Nr.	Benennung	Description	Description	Masch.-Nr-	EC 450-2	EC 600-2	EC 750-2				Bemerkung/Remarks/Remarque
2	20 088 336 0	Kabelbaum XC Spitzenschutz 24V				1	1	1				
2	20 087 248 1	Adapter 7-p Typ 24N - 6-p DT	Adapter 7-p Typ 24N - 6-p DT	Adaptateur 7-p Typ 24N - 6-p DT		1	1	1				
3	20 082 413 0	Steckerübergang 3-p	Plug transition 3-p	Jonction connecteur 3-p		2	2	2				
4	20 082 503 0	Stecker 3-p Bu schwarz	Plug 3-p Bu black	Cavalier 3-p Bu noir		1	1	1				
	00 303 074 0	Kontakt Sn 0,5mm2	Contact Sn 0,5mm2	Contact Sn 0,5mm2		3	3	3				
	00 303 311 0	Einzeladerabdichtung blau	Single-wire seal blue	Joint du fil unique bleu		3	3	3				
5	20 082 503 0	Stecker 3-p Bu schwarz	Plug 3-p Bu black	Cavalier 3-p Bu noir		1	1	1				
	00 303 074 0	Kontakt Sn 0,5mm2	Contact Sn 0,5mm2	Contact Sn 0,5mm2		3	3	3				
	00 303 311 0	Einzeladerabdichtung blau	Single-wire seal blue	Joint du fil unique bleu		3	3	3				
6	20 084 721 0	Stecker 7-p Bu silber	Plug 7-p Bu silver	Cavalier 7-p Bu argenté		1	1	1				
	20 084 722 0	Einzeladerabdichtung 2-fach	Single-wire seal 2x	Joint du fil unique 2x		1	1	1				
	00 302 689 0	Flachsteckhülse -blau	Flat sleeve -blue	Douille plate -bleue		1	1	1				6,3 X 0,8
	00 302 688 0	Flachsteckhülse -rot	Flat sleeve -red	Douille plate -rouge		4	4	4				6,3 X 0,8
7	20 082 707 0	Stecker 7-p St schwarz	Plug 7-p St black	Cavalier 7-p St noir		1	1	1				
	20 082 708 0	Steckerübergang 7-p Stift	Plug transition 7-p Pin	Jonction connecteur 7-p Goupille		1	1	1				
	00 302 689 0	Flachsteckhülse -blau	Flat sleeve -blue	Douille plate -bleue		5	5	5				6,3 X 0,8
8	20 082 255 0	Steckerübergang 6-p Buchse	Plug transition 6-p Socket	Jonction connecteur 6-p Douille		1	1	1				
9	20 082 522 0	Stecker 6-p Bu grau	Plug 6-p Bu grey	Cavalier 6-p Bu gris		1	1	1				
	20 082 315 0	Kontaktsicherung 6-p Bu	Contact fuse 6-p Bu	Fusible de contact 6-p Bu		1	1	1				
	20 082 108 0	Kontakt Ni 1mm2	Contact Ni 1mm2	Contact Ni 1mm2		5	5	5				
	00 303 047 0	Blindstopfen 3,07mm weiß	Filler plug 3,07mm white	Tampon borgne 3,07mm blanc		1	1	1				
10	00 908 706 0	Sicherungsmutter	Locknut	Écrou hex		x	x	x				M 8
11	00 909 908 1	Sperrkantscheibe	Detent edged washer	Disque à bord d'arrêt		x	x	x				SKM 8
12	00 910 413 0	Scheibe	Washer	Rondelle		x	x	x				8,4 X 17 X 1,6
13	00 900 614 0	6kt-Schraube	Hex head bolt	Boulon tête hex		x	x	x				M 8 X 20

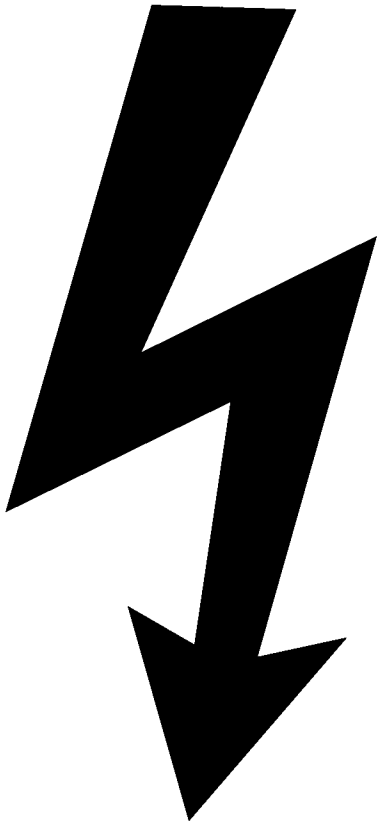

-----ELEKTRONIK -----ELECTRONICS -----ÉLECTRONIQUE					1026400 -	EC 450-2	EC 600-2	EC 750-2				150 050 866 05 150 435 588 1 66.0
Pos.	ID-Nr.	Benennung	Description	Description	Masch.-Nr-							Bemerkung/Remarks/Remarque
1						.	.	.				

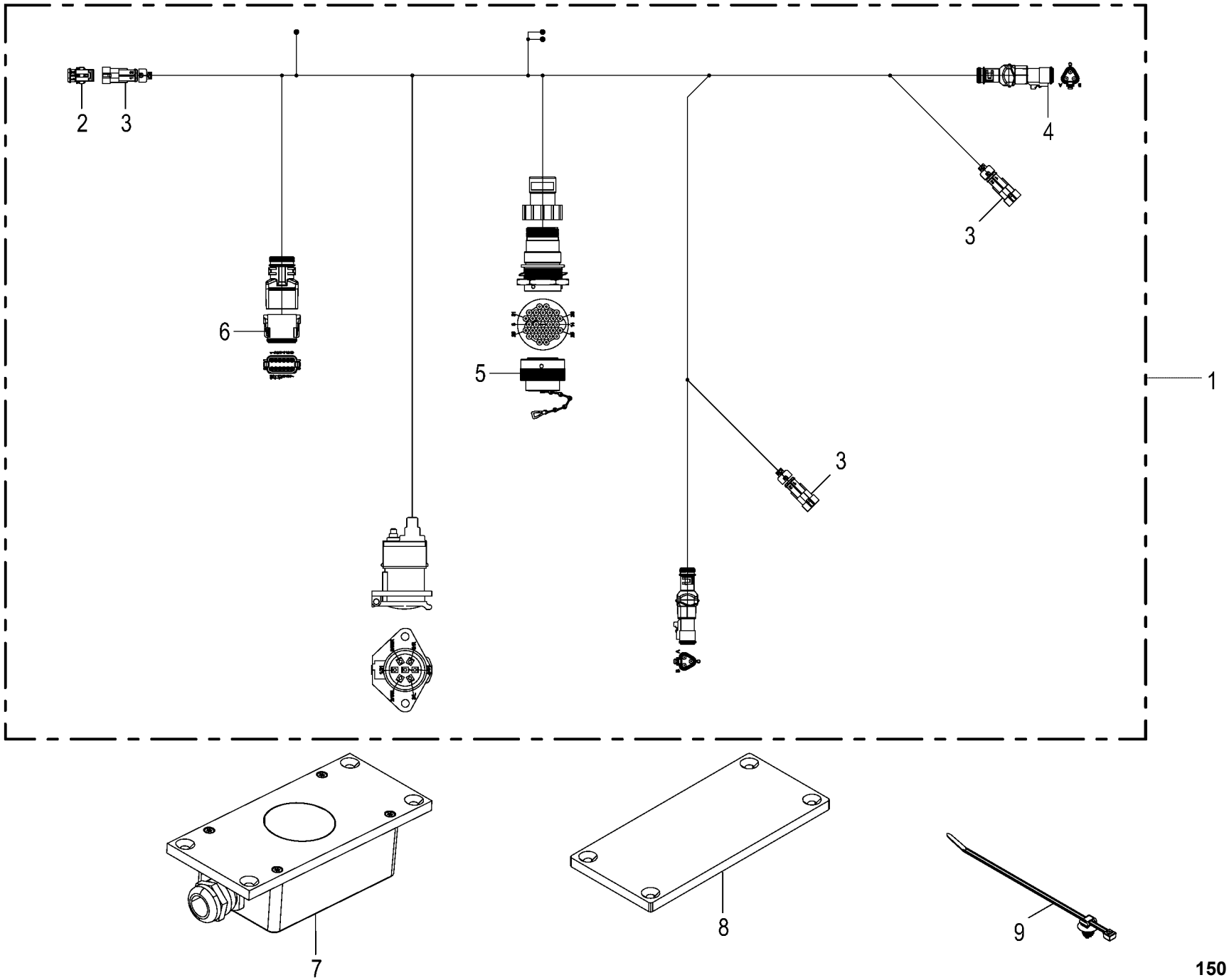

150 050 866 05 / 67.0

150 442 333 05

AutoScan **AutoScan** **AutoScan**					1026400 -	EC 450-2	EC 600-2	EC 750-2				**150 050 866 05** 150 442 333 5 **67.0**
Pos.	ID-Nr.	Benennung	Description	Description	Masch.-Nr-							Bemerkung/Remarks/Remarque
1	20 083 314 5	Kabelbaum Mittelrahmen 2- teilig				1	1	1				
2	00 302 983 0	Blindbuchsengehäuse	Blind bushing casing	Aveugle de douille caisse		x	x	x				
3	00 302 356 0	Kupplungsdose -2-polig	Coupling socket -2-pole	Connecteur -2-pôle		x	x	x				
4	20 082 566 1	Stecker 3-p Bu grau	Plug 3-p Bu grey	Cavalier 3-p Bu gris		x	x	x				
5	00 303 347 0	Blindstecker	Blind-plug	Connecteur aveugle		x	x	x				
6	20 080 785 2	Stecker 12-p Bu grau	Plug 12-p Bu grey	Cavalier 12-p Bu gris		x	x	x				
7	20 083 309 3	ECU Autoscan 16bit 1ST 2018/50	ECU AutoScan 16bit 1ST 2018/50	Appareil de com. ASC 16bit 1ST 2018/50		1	1	1				
8	20 096 915 0	Dichtplatte Autoscan	Sealing plate Autoscan	Plaque d'étanchéité Autoscan		1	1	1				
9	20 086 201 0	Befestigungsbinder 7,6x300 Lamellenfuß	Fixing tie 7,6x300 Fir tree base sw	Lanière de fixation 7,6x300 Pied sapin		1	1	1				
	20 086 200 0	Befestigungsbinder 4,6x300 Lamellenfuß	Fixing tie 4,6x300 Fir tree base sw	Lanière de fixation 4,6x300 Pied sapin		1	1	1				

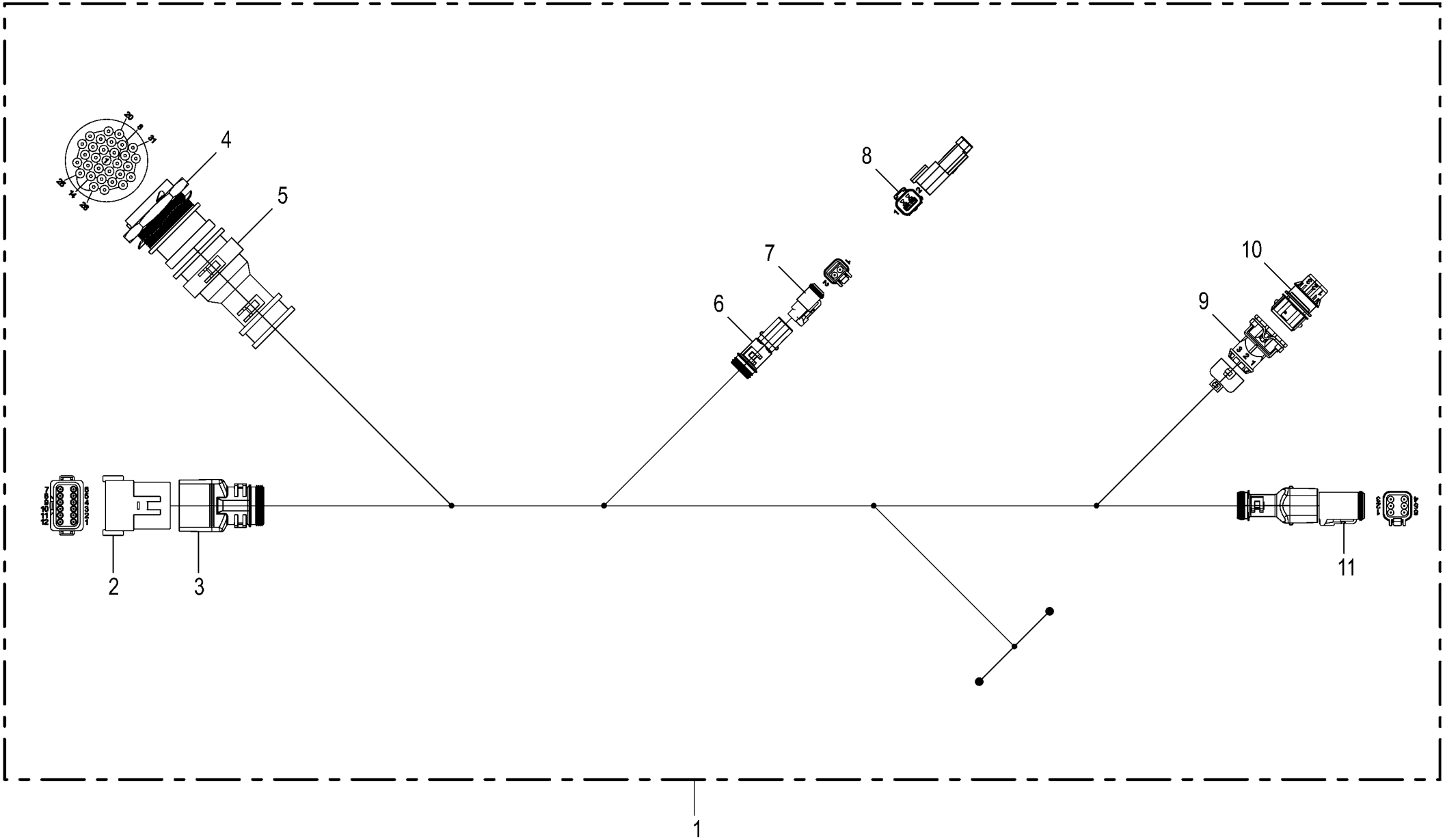

150 050 866 05 / 68.0

150 468 487 02

Kabelbaum - Pendelrollenadapter Wiring harness - Pendulum roller adapter Faisceau electrique - Adaptateur de rouleaux articulèles					1026400 -	EC 450-2	EC 600-2	EC 750-2				150 050 866 05 150 468 487 2 68.0
Pos.	ID-Nr.	Benennung	Description	Description	Masch.-Nr-							Bemerkung/Remarks/Remarque
1	20 083 312 3	Kabelbaum Mittelspitze Pendelrolle	KB center point pendulum roller			1	1	1				
2	20 080 788 2	Stecker 12-p St grau	Plug 12-p St grey	Cavalier 12-p St gris		x	x	x				
3	20 082 247 0	Steckerübergang 12-p Stift	Plug transition 12-p Pin	Jonction connecteur 12-p Goupille		x	x	x				
4	20 082 591 1	Stecker 31-p St schwarz	Plug 31-p St black	Cavalier 31-p St noir		x	x	x				
5	00 303 906 0	Endkappe	End cap	Embout de fermeture		x	x	x				
6	00 303 902 0	Endkappe	End cap	Embout de fermeture		x	x	x				
7	00 303 316 2	Stecker 2-p Bu grau	Plug 2-p Bu grey	Cavalier 2-p Bu gris		x	x	x				
8	20 086 362 0	Abschlusswi. 120Ohm 0,25W E24/ 5%	Terminating resistor 120Ohm 0, 25W 4	Résistance terminale 120Ohm 0, 25W 4		x	x	x				
9	00 303 115 1	Jetstecker	Jet-plug	Jet-fiche		x	x	x				
10	20 084 217 0	Stecker 3-p St schwarz	Plug 3-p St black	Cavalier 3-p St noir		x	x	x				
11	20 082 572 1	Stecker 6-p Bu grau	Plug 6-p Bu grey	Cavalier 6-p Bu gris		x	x	x				

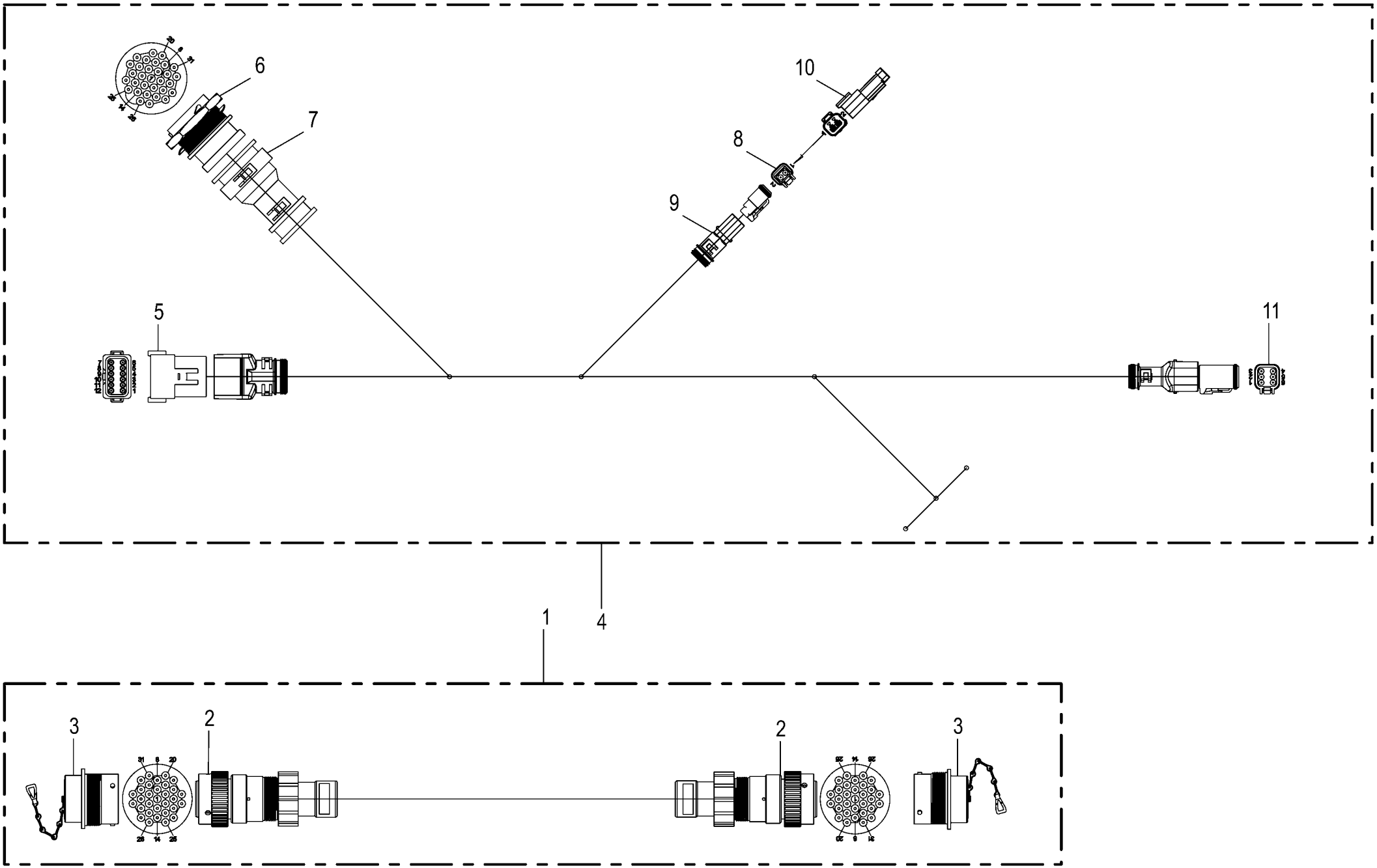

150 050 866 05 / 69.0

150 450 041 03

Kabelbaum - Pendelrahmenadapter
Wiring harness - Pendulum frame adapter
Faisceau electrique - Adapteur du cadre pendulaire

1026400 -

150 050 866 05

150 450 041 3 **69.0**

Pos.	ID-Nr.	Benennung	Description	Description	Masch.-Nr-	EC 450-2	EC 600-2	EC 750-2				Bemerkung/Remarks/Remarque
1	20 088 235 0	Kabelbaum Vorsatz Pendelrahmenadaption	CH header pendu frame adaptation	Fdc acces. av. adaptation du cadre pend.		1	1	1				
2	00 000 010 0	-nicht mehr lieferbar	-no longer available	-n'est plus disponible		x	x	x				
3	00 303 413 0	Blindstecker	Blind-plug	Connecteur aveugle		x	x	x				
4	20 086 419 0	Kabelbaum Mittelspitze Pendelrahmen	Cable harness central tip pendulum frame	Fdc pointe médiane cadre pendulaire		1	1	1				
5	20 080 788 2	Stecker 12-p St grau	Plug 12-p St grey	Cavalier 12-p St gris		x	x	x				
6	20 082 591 1	Stecker 31-p St schwarz	Plug 31-p St black	Cavalier 31-p St noir		x	x	x				
7	00 303 906 0	Endkappe	End cap	Embout de fermeture		x	x	x				
8	00 303 316 2	Stecker 2-p Bu grau	Plug 2-p Bu grey	Cavalier 2-p Bu gris		x	x	x				
9	00 303 902 0	Endkappe	End cap	Embout de fermeture		x	x	x				
10	20 086 362 0	Abschlusswi. 120Ohm 0,25W E24/ 5%	Terminating resistor 120Ohm 0, 25W 4	Résistance terminale 120Ohm 0, 25W 4		x	x	x				
11	20 082 572 1	Stecker 6-p Bu grau	Plug 6-p Bu grey	Cavalier 6-p Bu gris		x	x	x				

Zubehör
Accessories
Accessoires

-----ZUBEHÖR
-----ACCESSORIES
-----ACCESSOIRES

1026400 -

150 050 866 05

150 435 591 1 **70.0**

Pos.	ID-Nr.	Benennung	Description	Description	Masch.-Nr-	EC 450-2	EC 600-2	EC 750-2				Bemerkung/Remarks/Remarque
1						.	.	.				

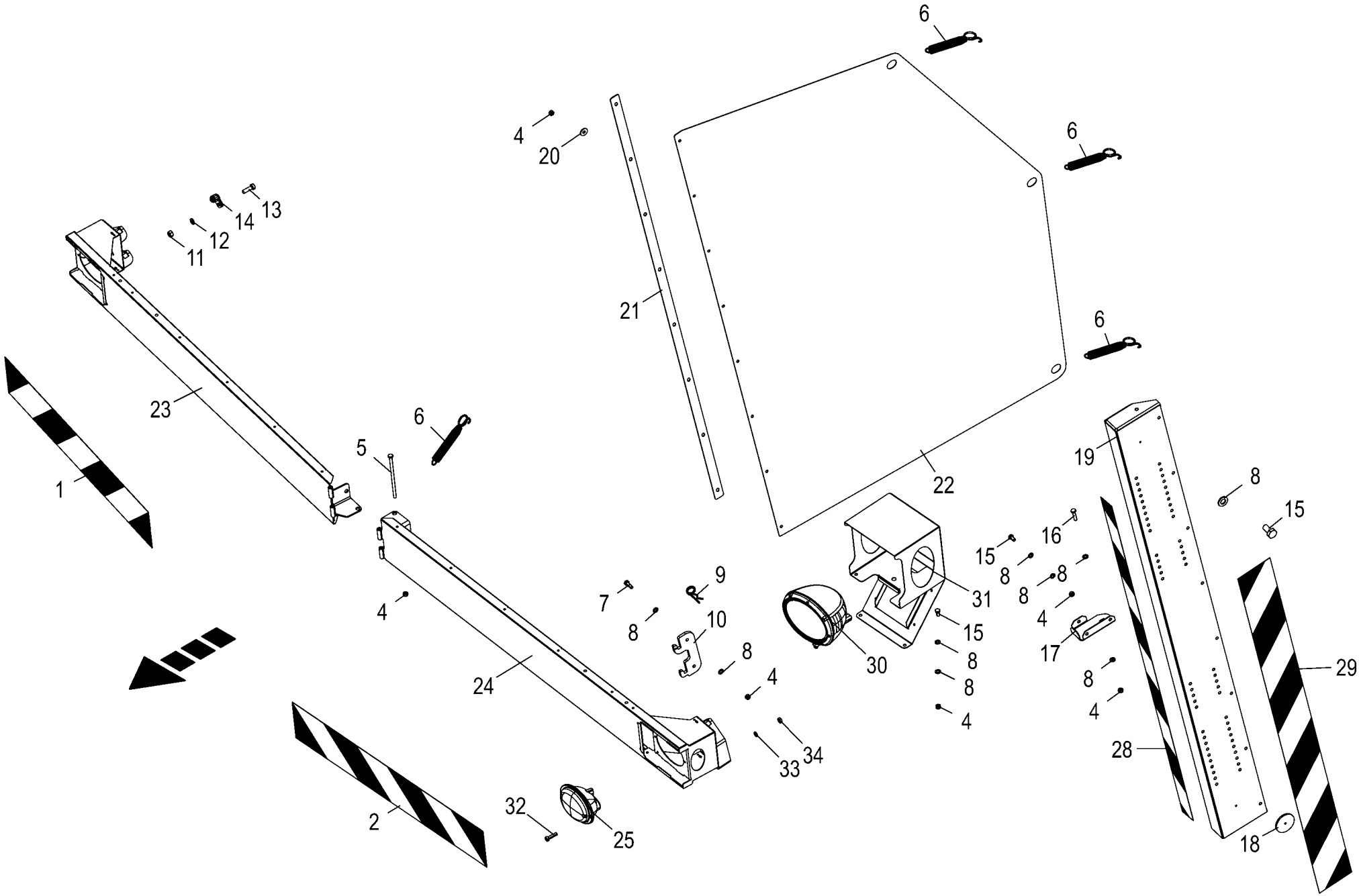

150 050 866 05 / 71.0

150 487 470 02

Spitzenschutz / Blinkleuchte
Tip protection / Indiator
Protecteur de pointe / Clignotant

1026400 -

150 050 866 05

150 487 470 2 **71.0**

Pos.	ID-Nr.	Benennung	Description	Description	Masch.-Nr-	EC 450-2	EC 600-2	EC 750-2				Bemerkung/Remarks/Remarque
1	00 924 625 0	Warnfolie	Warning foil	Feuille d'avertissement		1	1	1				141 X 846
2	00 924 626 0	Warnfolie	Warning foil	Feuille d'avertissement		1	1	1				141 X 846
4	00 908 706 0	Sicherungsmutter	Locknut	Écrou hex		x	x	x				M 8
5	00 900 350 0	6kt-Schraube	Hex head bolt	Boulon tête hex		x	x	x				M 8 X 160
6	00 274 327 6	Zugfeder	Tension spring	Ressort de traction		7	7	7				2,5 X 21 X 180
7	00 900 616 0	6kt-Schraube	Hex head bolt	Boulon tête hex		x	x	x				M 8 X 25
8	00 910 413 0	Scheibe	Washer	Rondelle		x	x	x				8,4 X 17 X 1,6
9	00 917 104 1	Federstecker	Spring clip	Goupille elastique		2	2	2				4
10	20 099 405 1	Schutzhalter	Guard support	Support de protection		2	2	2				
11	00 908 006 1	6kt-Mutter	Hex nut	Écrou hex		x	x	x				M 4
12	00 910 001 0	Federring	Spring washer	Rondelle elastique		x	x	x				B 4
13	00 903 425 1	Zylinderschraube	Allen screw	Vis tête cylindrique		x	x	x				M 4 X 16
14	00 924 017 0	Rohrschelle mit Gummiprofil	Tube clip w. rubber	Bride		2	2	2				Rd. 6
15	00 900 612 0	6kt-Schraube	Hex head bolt	Boulon tête hex		x	x	x				M 8 X 16
16	00 900 201 0	6kt-Schraube	Hex head bolt	Boulon tête hex		x	x	x				M 8 X 35
17	20 099 320 0	Aufnahme links	Holder left	Logement ga.		2	2	2				
	20 099 316 0	Aufnahme rechts	Holder right	Logement dr.		2	2	2				
18	00 924 634 0	Begrenzungsstrahler -gelb - selbstklebend	Side light -yellow -self- adhesive	Feu d'encombrement -jaune - autoadhésif		2	2	2				Rd. 62
19	20 097 336 1	Schutz	Guard	Protection		2	2	2				
20	00 910 603 0	Scheibe	Washer	Rondelle		x	x	x				8,4 X 24 X 2
21	20 095 320 0	Klemmband	Clamping strap	Collier de serrage		2	2	2				
22	20 097 337 1	Schutztuch	Guard cloth	Tablier de protection		2	2	2				
23	20 097 333 2	Frontschutz rechts	Front guard right	Protection frontale dr.		1	1	1				
24	20 099 377 1	Frontschutz links	Front guard left	Protection frontale ga.		1	1	1				
25	27 005 886 0	Blink-mit Positionsleuchte - links	Flashing light with side light -left	Clignot.avec feu de pisition - gauche		1	1	1				-12V
	27 005 888 0	Blink-mit Positionsleuchte - rechts	Flashing light with side light -right	Clignot.avec feu de pisition - droite		1	1	1				-12V
	20 084 887 0	Leuchte BL/BGRZ Glühl. 4-p DT KPL li 24V	Lamp BL/BGRZ bulb 4-p DT cpl lh 2	Voyant BL/BGRZ Glühl. 4-p DT KPL li 2		1	1	1				
	20 084 009 0	Glühlampe Tropfenform 24V 21W BA15s	Bulb Drop shape 24V 21W BA15s	Ampoule Forme de larme 24V 21W BA15s		1	1	1				
	20 081 859 0	Glühlampe Kugelform 24V 10W BA15s	Bulb Spherical shape 24V 10W BA15s	Ampoule Forme sphérique 24V 10W BA15s		1	1	1				
	20 084 886 0	Leuchte BL/BGRZ Glühl. 4-p DT KPL re 24V	Lamp BL/BGRZ bulb 4-p DT cpl rh 2	Voyant BL/BGRZ Glühl. 4-p DT KPL re 2		1	1	1				
	20 084 009 0	Glühlampe Tropfenform 24V 21W BA15s	Bulb Drop shape 24V 21W BA15s	Ampoule Forme de larme 24V 21W BA15s		1	1	1				

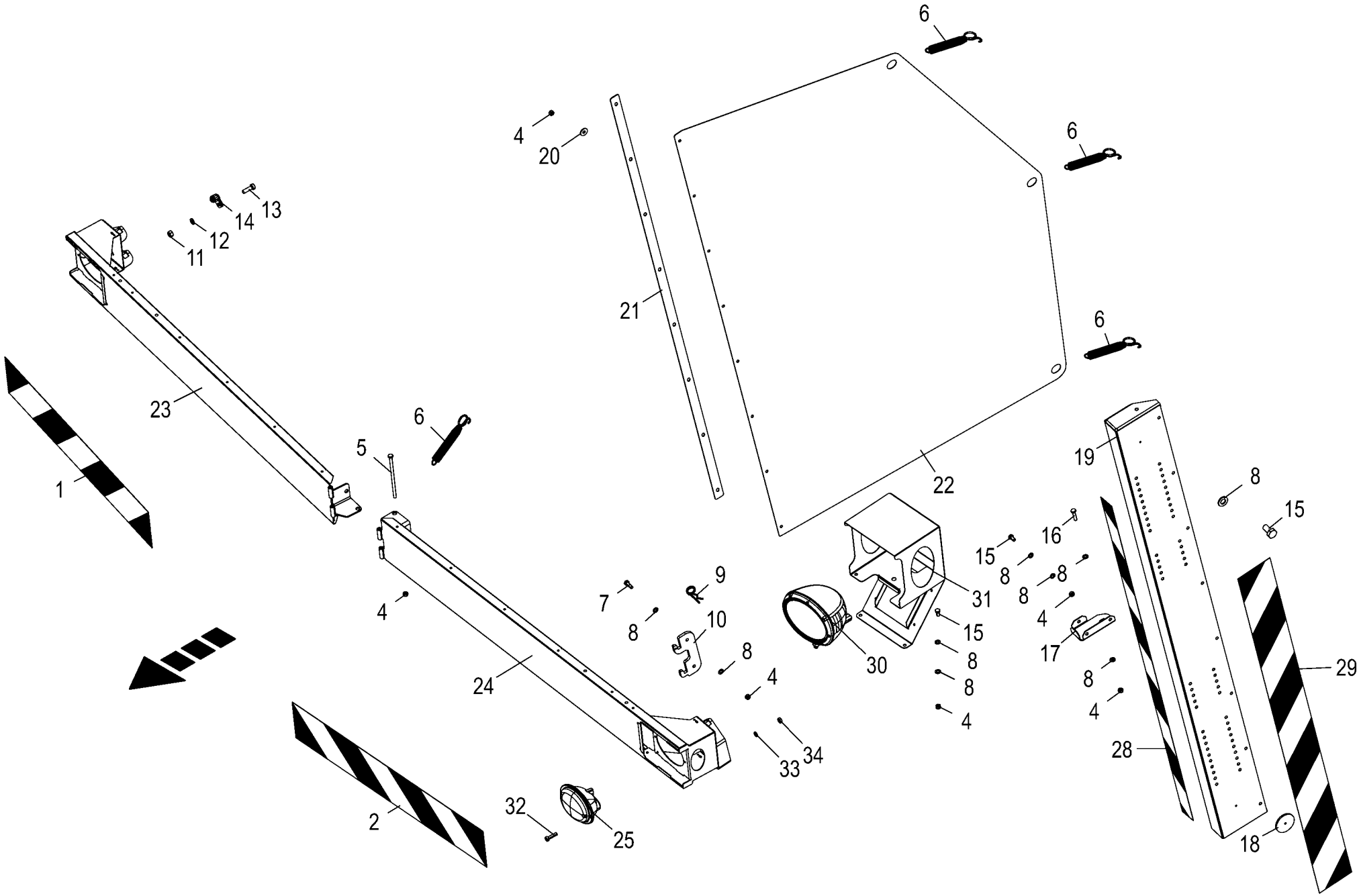

150 050 866 05 / 71.0

150 487 470 02

Spitzenschutz / Blinkleuchte
Tip protection / Indiator
Protecteur de pointe / Clignotant

1026400 -

150 050 866 05

150 487 470 2 **71.0**

Pos.	ID-Nr.	Benennung	Description	Description	Masch.-Nr-	EC 450-2	EC 600-2	EC 750-2				Bemerkung/Remarks/Remarque
	20 081 859 0	Glühlampe Kugelform 24V 10W BA15s	Bulb Spherical shape 24V 10W BA15s	Ampoule Forme sphérique 24V 10W BA15s		1	1	1				
28	27 021 759 1	Aufkleber Warnfolie linksabweisend -Frankreich	Label warning film pointing to the left -France	Autocoll feuille d'avert. montrant à ga. -France		1	1	1				
	27 021 760 1	Aufkleber Warnfolie rechtsabweisend -Frankreich	Label warning film pointing to the right -France	Autocoll feuille d'avert montrant à dr. -France		1	1	1				
29	27 021 758 1	Aufkleber Warnfolie rechtsabweisend -Frankreich	Label warning film pointing to the right -France	Autocoll feuille d'avert montrant à dr. -France		1	1	1				
	27 021 757 1	Aufkleber Warnfolie linksabweisend -Frankreich	Label warning film pointing to the left -France	Autocoll feuille d'avert. montrant à ga. -France		1	1	1				
30	27 006 238 0	Scheinwerfer -optional	Headlight -optional	Phare -optionnel		2	2	2				
	00 924 714 0	Glühlampe	Bulb	Lampe		2	2	2				4H 12 V / 60/55 W
	20 084 779 0	Leuchte HS H4 3-p DT KPL 24V anb. -optional	Lamp HS H4 3-p DT KPL 2 anb. -optional	Voyant HS H4 3-p DT KPL 2 anb. -optionnel		2	2	2				
	20 084 781 0	Halogen H4 24V 75/70W P43t	Halogen H4 24V 75/70W P43t	Halogène H4 24V 75/70W P43t		2	2	2				
31	20 099 544 1	Scheinwerferhalter -optional	Headlight support -optional	Support de phare -optionnel		2	2	2				
32	00 903 745 0	Zylinderschraube	Allen screw	Vis tête cylindrique		x	x	x				M 5 X 16
33	00 910 031 0	Federring	Spring washer	Rondelle elastique		x	x	x				B 5
34	00 908 207 1	6kt-Mutter	Hex nut	Écrou hex		x	x	x				M 5

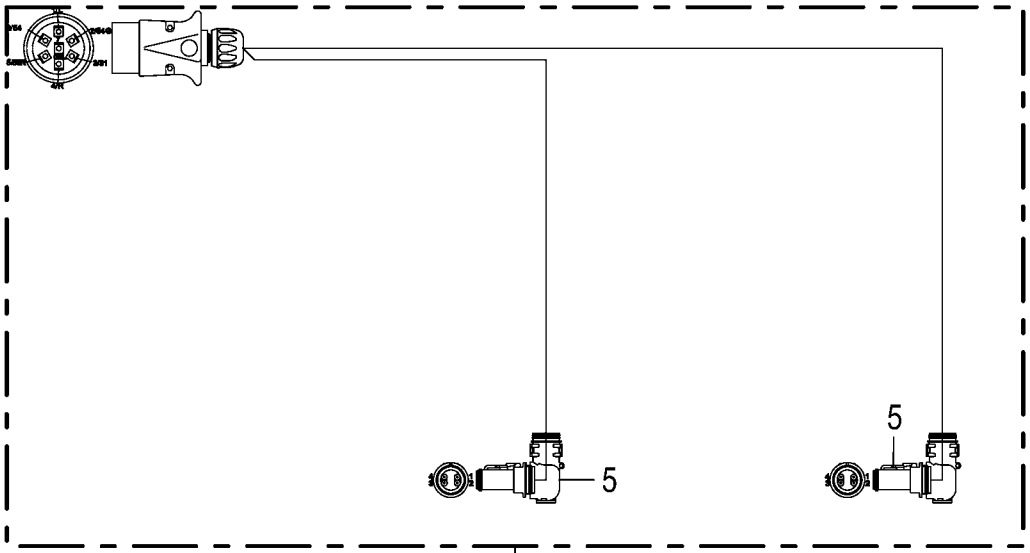

1

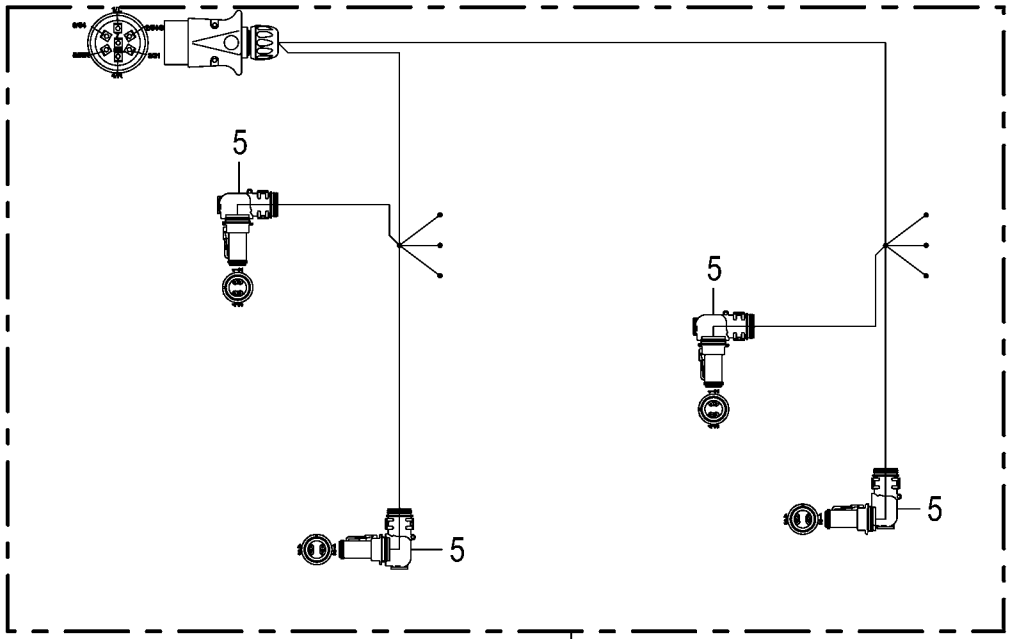

2

3

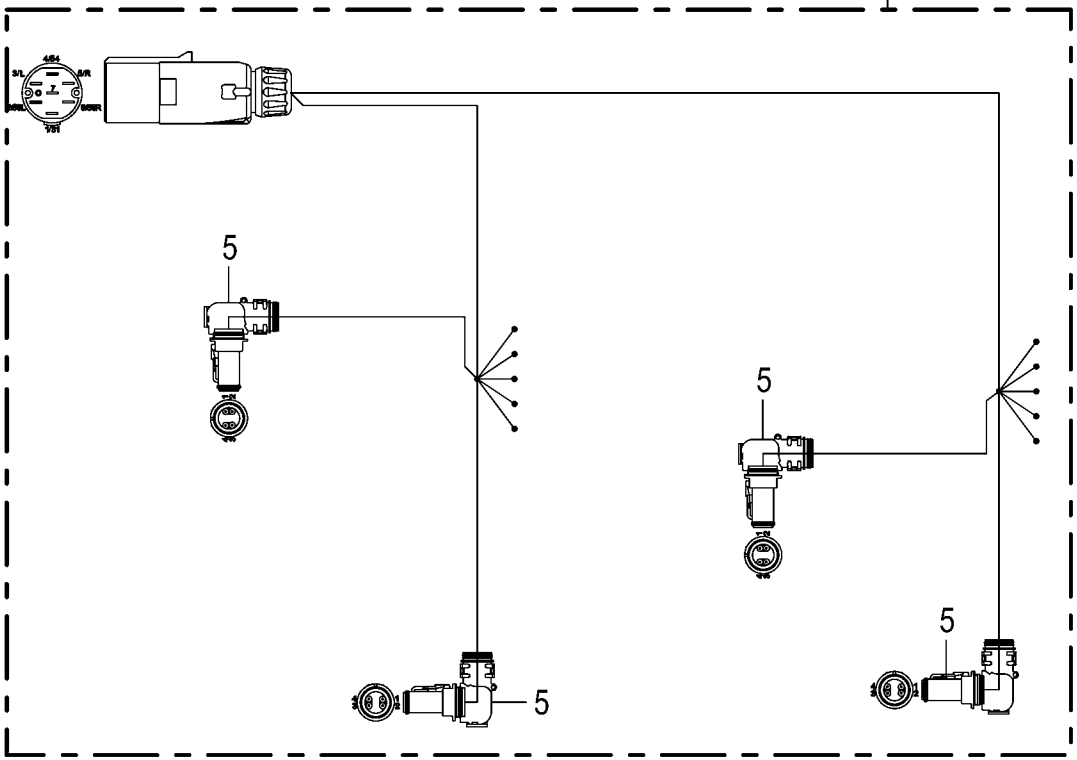

4

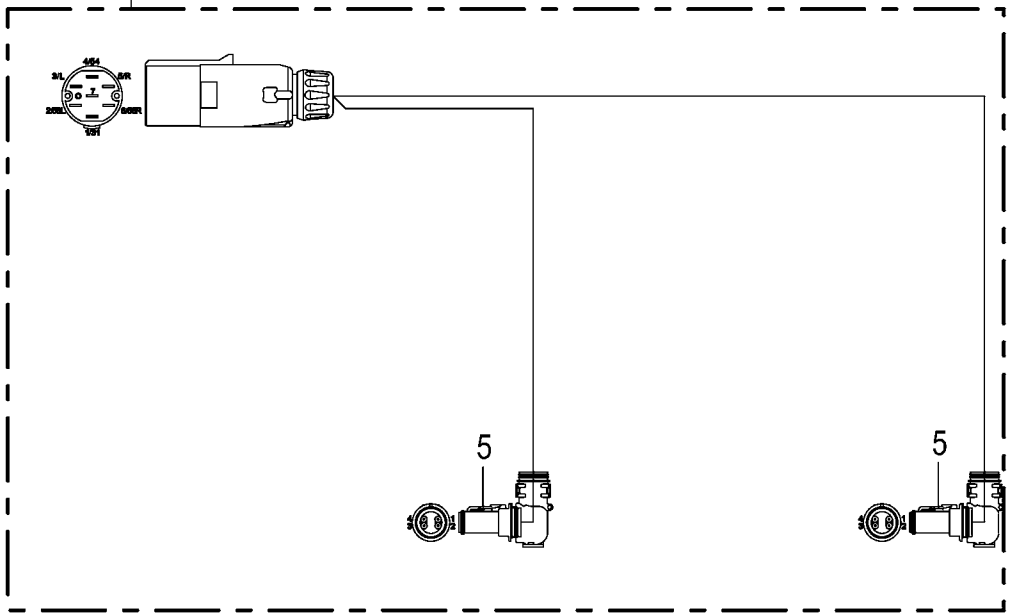

150 050 866 05 / 72.0

150 449 696 01

Kabelbäume - Spitzenschutz Wiring harness - Tip protection Faisceau elektrique - Protecteur de pointe					1026400 -	EC 450-2	EC 600-2	EC 750-2				150 050 866 05 150 449 696 1 72.0
Pos.	ID-Nr.	Benennung	Description	Description	Masch.-Nr-							Bemerkung/Remarks/Remarque
1	20 084 880 0	Kabelbaum Spitzenschutz 12V	Cable harness tip protection 12 volts	Fdc protection de pointes 12V		1	1	1				
2	20 084 874 1	Kabelbaum Spitzenschutz 12V IT -optional	-optional	Fais. de câbles prot. de pointe 12V IT -optionnel		1	1	1				
3	20 084 875 0	Kabelbaum Spitzenschutz 24V IT -optional	Cable harness tip protection 24V IT -optional	Fdc protection de pointes 24V IT -optionnel		1	1	1				
4	20 084 879 0	Kabelbaum Spitzenschutz 24V	Cable harness tip protection 24 volts	Fdc protection de pointes 24V		1	1	1				
5	20 082 570 1	Stecker 4-p Bu schwarz	Plug 4-p Bu black	Cavalier 4-p Bu noir		x	x	x				

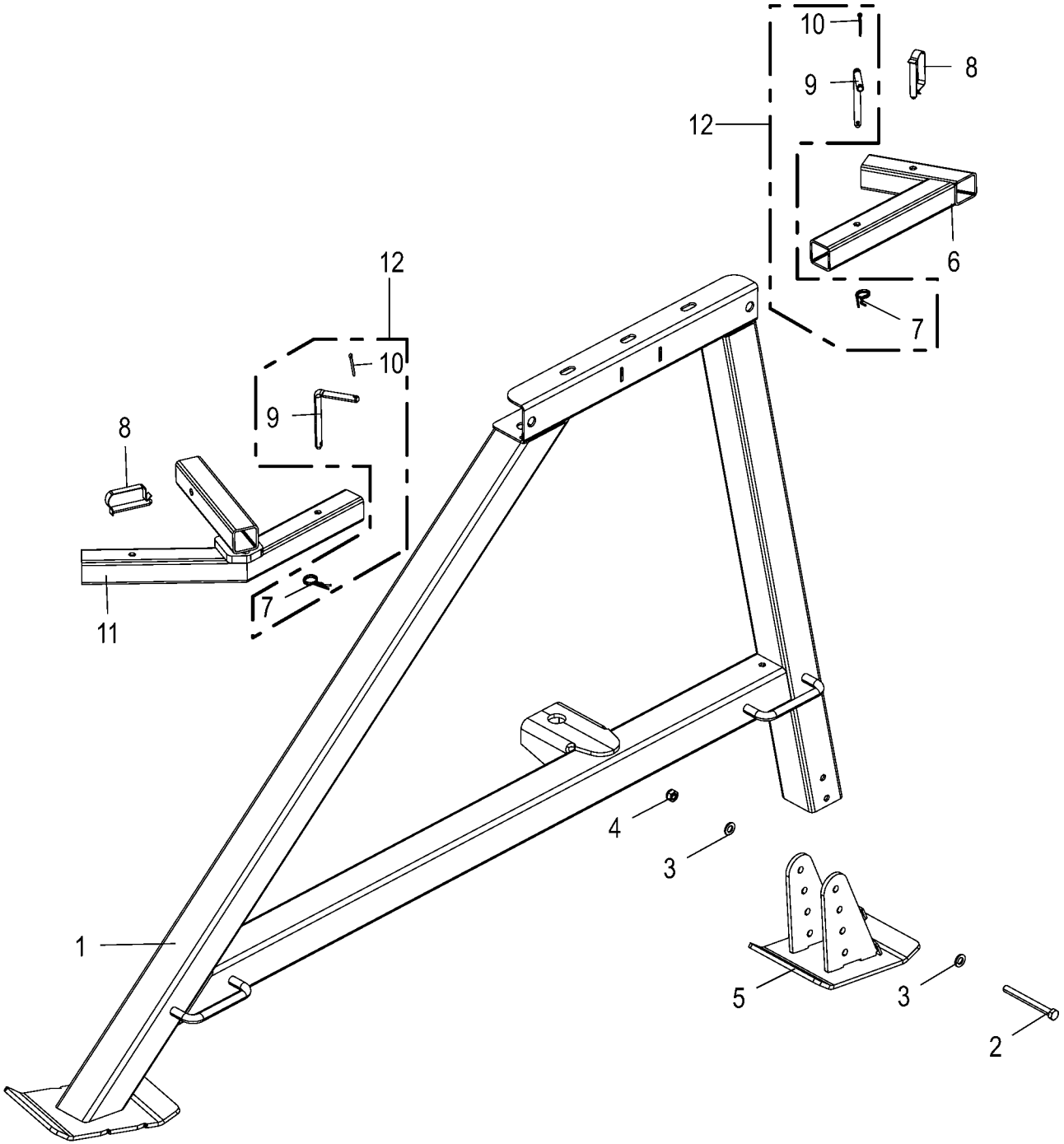

150 050 866 05 / 73.0

150 463 416 01

Stützfuß -kpl. **Support jack** **Béquille**					1026400 -	EC 450-2	EC 600-2	EC 750-2				**150 050 866 05** 150 463 416 1 **73.0**
Pos.	ID-Nr.	Benennung	Description	Description	Masch.-Nr-							Bemerkung/Remarks/Remarque
1	20 292 940 0	Seitenstütze links	Side support left	Support latéral gauche		1	1	1				
	20 290 824 0	Seitenstütze rechts	Side support right	Support latéral dr.		1	1	1				
2	90 003 094 0	6kt-Schraube M12 x 120	Hex bolt M12 x 120	Vis six pans M12 x 120		x	x	x				
3	00 910 506 1	Scheibe	Washer	Rondelle		x	x	x				13 X 24 X 2,5
4	00 908 701 0	Sicherungsmutter	Locknut	Écrou hex		x	x	x				M 12
5	20 292 920 0	Stütze hinten -links und rechts	Support rear -Left and right	Support arrière -gauche et droite		2	2	2				
6	20 292 936 0	Konsole hinten -links und rechts	Console rear -Left and right	Console arrière -gauche et droite		2	2	2				
7	00 917 103 0	Federstecker	Spring clip	Goupille elastique		2	2	2				3,2
8	00 917 005 0	Federsteckbolzen	Spring stick bolt	Ressort bâton boulon		2	2	2				Rd. 12 X 65
9	00 154 236 0	Steckbolzen	Locking pin	Axe débrochable		2	2	2				Rd. 12 X 210
10	00 912 067 1	Splint	Cotter pin	Goupille fendue		2	2	2				4 X 32
11	20 292 937 0	Konsole vorne -links und rechts	Console front -Left and right	Console avant -gauche et droite		2	2	2				
12	00 154 235 0	Steckbolzen mit Kette	Locking pin with chain	Axe débrochable avec chaîne		4	4	4				

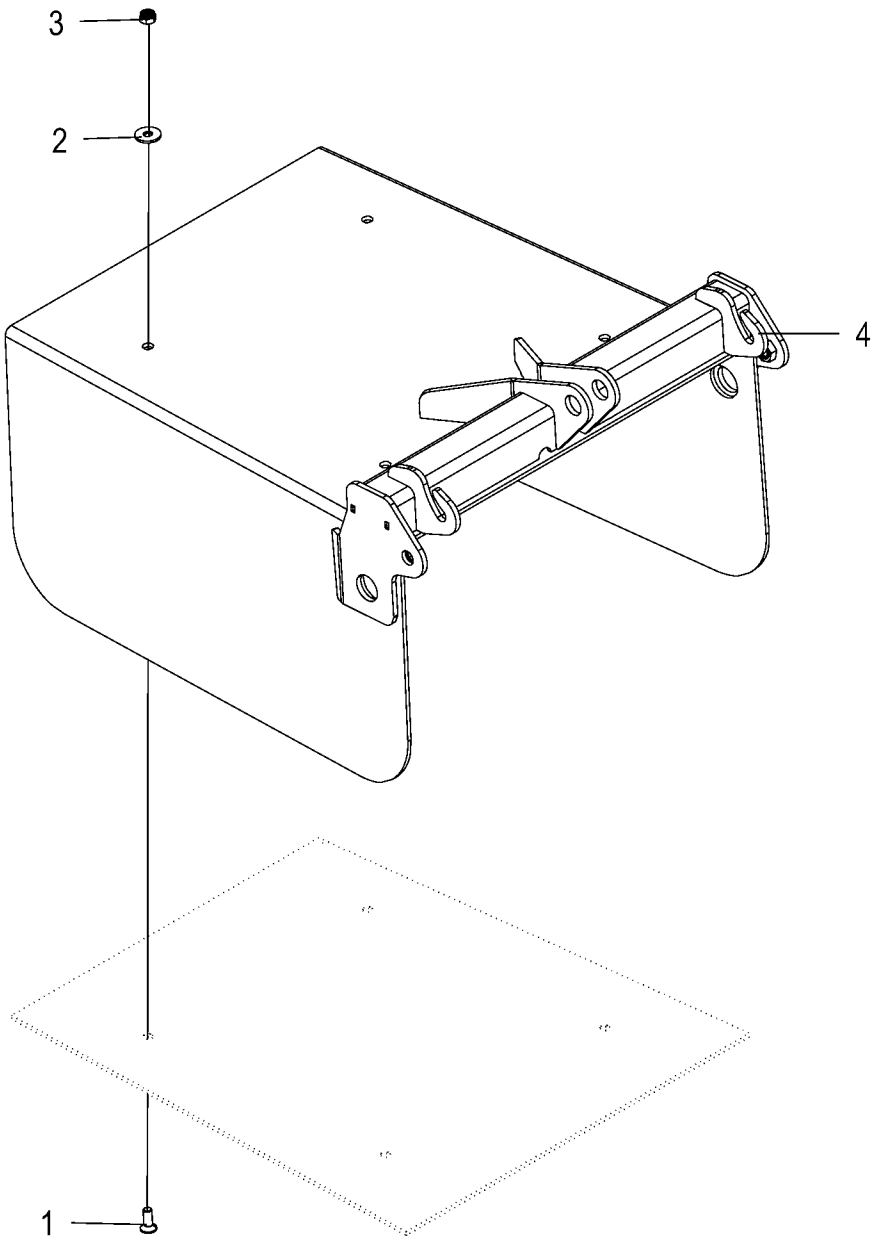

150 050 866 05 / 74.0

150 441 602 01

Auswurfbogenklappe
Spout flap
Trappe de l'arceau éjecteur

1026400 -

150 050 866 05

150 441 602 1 **74.0**

Pos.	ID-Nr.	Benennung	Description	Description	Masch.-Nr-	EC 450-2	EC 600-2	EC 750-2				Bemerkung/Remarks/Remarque
1	00 904 005 1	Senkschraube	Countersunkscrew	Vis à tête fraisée		x	x					M 6 X 16
2	00 910 351 1	Scheibe	Washer	Rondelle		x	x					6,4 X 18 X 1,6
3	00 908 704 1	Sicherungsmutter	Locknut	Écrou hex		x	x					M 6
4	20 423 568 1	Klappe hinten konisch	Flap rear conical welded	Trappe arrière conique soudée		1	1					

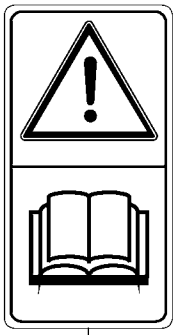

1

2

3

4

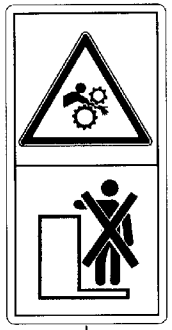

5

6

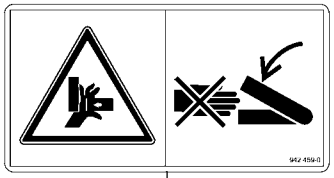

7

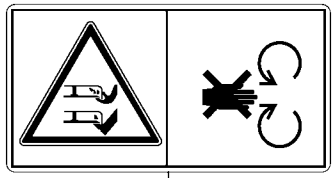

9

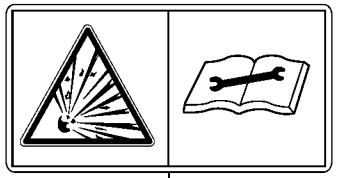

10

Sicherheitsaufkleber
Warning signs
Plaque indicatrices de securite

1026400 -

150 050 866 05

150 442 379 3 **75.0**

Pos.	ID-Nr.	Benennung	Description	Description	Masch.-Nr-	EC 450-2	EC 600-2	EC 750-2				Bemerkung/Remarks/Remarque
1	00 939 471 1	Aufkleber	Tag	Autocollant		1	1	1				
2	00 939 410 2	Aufkleber	Tag	Autocollant		2	2	2				
3	27 003 022 0	Aufkleber	Tag	Autocollant		2	2	2				
4	00 939 469 1	Aufkleber	Tag	Autocollant		2	2	2				
5	00 939 408 2	Aufkleber	Tag	Autocollant		2	2	2				
6	00 942 312 0	Aufkleber	Tag	Autocollant		2	2	2				
7	00 942 459 0	Aufkleber	Tag	Autocollant		4	4	4				
9	27 003 023 0	Aufkleber	Tag	Autocollant		2	2	2				
10	00 939 529 0	Aufkleber	Tag	Autocollant		1	1	1				

27 021 260 0

1

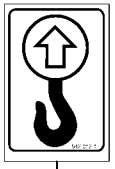

2

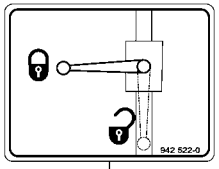
942 522-0

3

24 V
942 571-0

4

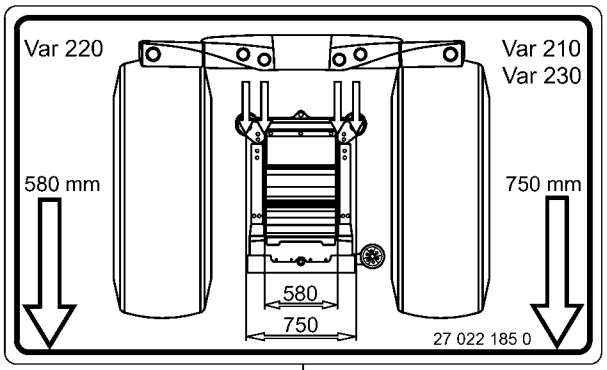
Var 220
Var 210
Var 230
580 mm
750 mm
580
750
27 022 185 0

5

Hinweisaufkleber
General information labels
Plaque indicatrices generales

1026400 -

150 050 866 05

150 442 383 4 **76.0**

Pos.	ID-Nr.	Benennung	Description	Description	Masch.-Nr-	EC 450-2	EC 600-2	EC 750-2				Bemerkung/Remarks/Remarque
1	27 021 260 0	Aufkleber Fettpresse blau	Label Fettpresse blue	Autocollant Fettpresse bleu		20	20	20				
2	00 942 012 1	Aufkleber	Tag	Autocollant		4	4	4				
3	00 942 522 0	Aufkleber	Tag	Autocollant		1	1	1				
4	00 942 571 0	Aufkleber	Tag	Autocollant		1	1	1				
5	27 022 185 0	Aufkleber Anzeiger Gutflussbreite Voratz	Label indicator crop flow width header	Autocollant		1	1	1				

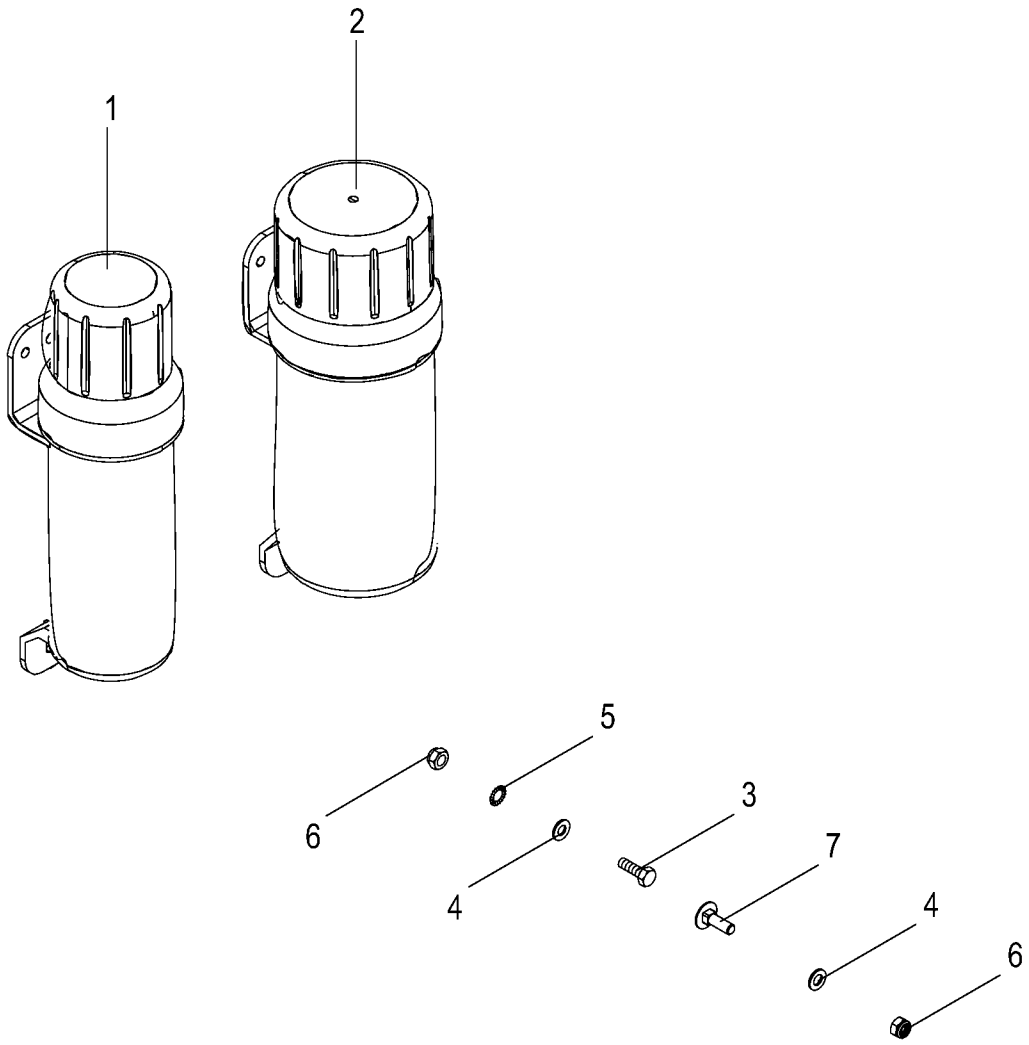

150 050 866 05 / 77.0

150 491 752 02

Dokumentenbehälter
Document box
Boîte à documents

1026400 -

150 050 866 05

150 491 752 2 **77.0**

Pos.	ID-Nr.	Benennung	Description	Description	Masch.-Nr-	EC 450-2	EC 600-2	EC 750-2				Bemerkung/Remarks/Remarque
1	27 021 829 0	Betriebsanltg-Box klein 318 x Ø84 mm	Op. instructions box small 318 x Ø84 mm	Boîte notice d'util. petite 318 x Ø84 mm		1	1	1				
2	27 021 830 0	Betriebsanltg-Box gross 319 x Ø109 mm	Operating instr. box large 318 x Ø84 mm	Boîte notice d'util. large 319 x Ø109 mm		1	1	1				
3	00 900 616 0	6kt-Schraube	Hex head bolt	Boulon tête hex		x	x	x				M 8 X 25
	00 900 617 0	6kt-Schraube	Hex head bolt	Boulon tête hex		x	x	x				M 8 X 30
4	00 910 413 0	Scheibe	Washer	Rondelle		x	x	x				8,4 X 17 X 1,6
5	00 909 908 1	Sperrkantscheibe	Detent edged washer	Disque à bord d'arrêt		x	x	x				SKM 8
6	00 908 706 0	Sicherungsmutter	Locknut	Écrou hex		x	x	x				M 8
7	00 904 732 2	Flachrundschraube	Coach bolt	Vis a tête bombée		x	x	x				M 8 X 25
	00 904 951 2	Flachrundschraube	Coach bolt	Vis a tête bombée		x	x	x				M 8 X 20

ID-NR. ID-NO.	TAFEL DIAG.	POS. POS.	ID-NR. ID-NO.	TAFEL DIAG.	POS. POS.	ID-NR. ID-NO.	TAFEL DIAG.	POS. POS.	ID-NR. ID-NO.	TAFEL DIAG.	POS. POS.	ID-NR. ID-NO.	TAFEL DIAG.	POS. POS.
00 000 010 0	69.0	2	00 303 413 0	69.0	3	00 900 306 1	3.0	36	00 900 617 0	2.0	18	00 900 638 0	40.0	5
00 146 983 1	60.0	7	00 303 902 0	68.0	6	00 900 306 1	64.0	10	00 900 617 0	4.0	28	00 900 638 0	41.0	5
00 153 091 0	48.0	6	00 303 902 0	69.0	9	00 900 310 1	20.0	20	00 900 617 0	6.0	15	00 900 638 0	50.0	22
00 153 091 0	56.0	6	00 303 906 0	68.0	5	00 900 310 1	21.0	27	00 900 617 0	22.0	32	00 900 639 0	15.0	22
00 154 235 0	73.0	12	00 303 906 0	69.0	7	00 900 347 0	3.0	3	00 900 617 0	23.0	15	00 900 639 0	21.0	15
00 154 236 0	73.0	9	00 336 585 0	32.0	27	00 900 348 1	5.0	18	00 900 617 0	77.0	3	00 900 639 0	29.0	34
00 200 450 2	26.0	36	00 348 192 0	58.0	5	00 900 350 0	71.0	5	00 900 632 0	36.0	14	00 900 653 0	33.0	3
00 214 085 0	6.0	9	00 348 835 0	4.0	3	00 900 380 1	27.0	59	00 900 634 0	5.0	4	00 900 653 0	35.0	18
00 221 632 0	22.0	43	00 351 606 1	25.0	26	00 900 383 0	48.0	10	00 900 634 0	15.0	12	00 900 655 0	26.0	13
00 221 632 0	23.0	6	00 352 323 0	20.0	13	00 900 383 0	56.0	14	00 900 634 0	16.0	16	00 900 655 0	27.0	13
00 221 632 0	25.0	3	00 352 323 0	21.0	23	00 900 607 0	12.0	3	00 900 634 0	17.0	6	00 900 656 0	6.0	33
00 230 743 0	56.0	37	00 352 590 0	16.0	12	00 900 608 0	41.0	15	00 900 634 0	33.0	6	00 900 656 0	18.0	11
00 233 427 0	22.0	22	00 352 613 0	4.0	18	00 900 608 0	50.0	8	00 900 634 0	36.0	19	00 900 656 0	22.0	25
00 233 427 0	23.0	24	00 352 859 0	19.0	40	00 900 612 0	3.0	4	00 900 634 0	40.0	13	00 900 656 0	23.0	22
00 260 120 1	26.0	37	00 352 888 1	19.0	33	00 900 612 0	15.0	5	00 900 636 0	2.0	9	00 900 656 0	27.0	58
00 274 327 6	64.0	17	00 353 603 4	28.0	4	00 900 612 0	17.0	31	00 900 636 0	3.0	17	00 900 656 0	32.0	46
00 274 327 6	71.0	6	00 360 087 0	37.0	19	00 900 612 0	19.0	14	00 900 636 0	15.0	30	00 900 656 0	35.0	8
00 276 337 1	37.0	27	00 360 162 0	56.0	19	00 900 612 0	44.0	1	00 900 636 0	17.0	24	00 900 656 0	44.0	8
00 277 238 1	35.0	15	00 360 163 0	56.0	20	00 900 612 0	52.0	1	00 900 636 0	19.0	1	00 900 656 0	52.0	8
00 280 400 2	56.0	30	00 360 164 0	56.0	21	00 900 612 0	71.0	15	00 900 636 0	30.0	14	00 900 656 0	63.0	9
00 281 706 0	26.0	18	00 360 167 0	56.0	22	00 900 614 0	2.0	27	00 900 636 0	33.0	8	00 900 657 0	4.0	9
00 281 706 0	27.0	18	00 900 201 0	71.0	16	00 900 614 0	17.0	31	00 900 636 0	34.0	20	00 900 657 0	33.0	17
00 281 781 1	16.0	30	00 900 226 0	28.0	11	00 900 614 0	19.0	8	00 900 636 0	40.0	14	00 900 657 0	39.0	19
00 284 514 0	15.0	21	00 900 239 1	40.0	12	00 900 614 0	29.0	8	00 900 636 0	41.0	18	00 900 657 0	50.0	19
00 302 356 0	67.0	3	00 900 253 1	4.0	1	00 900 614 0	30.0	9	00 900 636 0	42.0	7	00 900 658 0	33.0	16
00 302 688 0	65.0	6	00 900 253 1	27.0	45	00 900 614 0	34.0	1	00 900 636 0	43.0	10	00 900 658 0	52.0	13
00 302 689 0	65.0	6	00 900 253 1	34.0	34	00 900 614 0	52.0	16	00 900 636 0	51.0	10	00 900 675 0	14.0	25
00 302 689 0	65.0	7	00 900 253 1	64.0	4	00 900 614 0	56.0	40	00 900 637 0	3.0	21	00 900 675 0	31.0	1
00 302 983 0	67.0	2	00 900 272 2	36.0	19	00 900 614 0	65.0	13	00 900 637 0	8.0	47	00 900 675 0	32.0	1
00 303 047 0	65.0	9	00 900 275 0	26.0	1	00 900 616 0	6.0	12	00 900 637 0	11.0	32	00 900 676 0	3.0	14
00 303 074 0	65.0	4	00 900 275 0	27.0	1	00 900 616 0	22.0	9	00 900 637 0	12.0	23	00 900 676 0	5.0	17
00 303 074 0	65.0	5	00 900 277 1	58.0	1	00 900 616 0	23.0	37	00 900 637 0	17.0	11	00 900 676 0	6.0	34
00 303 115 1	19.0	39	00 900 280 0	16.0	1	00 900 616 0	35.0	10	00 900 637 0	22.0	30	00 900 676 0	50.0	28
00 303 115 1	68.0	9	00 900 280 0	21.0	10	00 900 616 0	40.0	19	00 900 637 0	23.0	17	00 900 676 0	61.0	6
00 303 164 0	19.0	34	00 900 284 1	21.0	17	00 900 616 0	41.0	21	00 900 637 0	41.0	13	00 900 677 0	2.0	6
00 303 311 0	65.0	4	00 900 290 0	21.0	32	00 900 616 0	44.0	1	00 900 637 0	50.0	5	00 900 677 0	6.0	36
00 303 311 0	65.0	5	00 900 292 0	19.0	31	00 900 616 0	52.0	1	00 900 637 0	64.0	1	00 900 677 0	39.0	10
00 303 316 2	68.0	7	00 900 302 1	19.0	10	00 900 616 0	62.0	8	00 900 638 0	15.0	1	00 900 677 0	58.0	11
00 303 316 2	69.0	8	00 900 303 0	6.0	6	00 900 616 0	71.0	7	00 900 638 0	30.0	38	00 900 688 0	31.0	9
00 303 347 0	67.0	5	00 900 304 1	3.0	35	00 900 616 0	77.0	3	00 900 638 0	35.0	4	00 900 688 0	32.0	9

ID-NR. ID-NO.	TAFEL DIAG.	POS. POS.	ID-NR. ID-NO.	TAFEL DIAG.	POS. POS.	ID-NR. ID-NO.	TAFEL DIAG.	POS. POS.	ID-NR. ID-NO.	TAFEL DIAG.	POS. POS.	ID-NR. ID-NO.	TAFEL DIAG.	POS. POS.
00 900 817 1	14.0	24	00 901 462 2	20.0	19	00 903 141 2	47.0	27	00 904 983 1	18.0	19	00 908 525 1	37.0	2
00 900 817 1	36.0	17	00 901 462 2	21.0	28	00 903 141 2	55.0	27	00 905 231 1	5.0	6	00 908 620 0	27.0	48
00 900 817 1	36.0	20	00 901 462 2	31.0	5	00 903 425 1	71.0	13	00 905 924 0	2.0	3	00 908 620 0	32.0	25
00 900 837 2	29.0	26	00 901 462 2	32.0	5	00 903 477 1	37.0	5	00 906 010 1	7.0	2	00 908 620 0	39.0	5
00 901 048 1	11.0	4	00 901 602 1	7.0	12	00 903 745 0	2.0	20	00 906 010 1	8.0	43	00 908 701 0	3.0	16
00 901 048 1	12.0	40	00 901 602 1	30.0	26	00 903 745 0	4.0	27	00 906 010 1	9.0	28	00 908 701 0	8.0	50
00 901 048 1	15.0	40	00 901 602 1	61.0	13	00 903 745 0	71.0	32	00 906 010 1	10.0	28	00 908 701 0	18.0	21
00 901 048 1	16.0	20	00 901 613 1	29.0	22	00 903 800 0	19.0	32	00 906 010 1	25.0	21	00 908 701 0	19.0	20
00 901 054 2	5.0	28	00 901 622 3	20.0	14	00 904 005 1	74.0	1	00 906 010 1	47.0	10	00 908 701 0	20.0	25
00 901 137 1	22.0	19	00 901 622 3	21.0	21	00 904 042 1	5.0	19	00 906 010 1	55.0	10	00 908 701 0	21.0	30
00 901 137 1	23.0	43	00 902 914 1	22.0	45	00 904 045 3	34.0	10	00 908 006 1	71.0	11	00 908 701 0	28.0	13
00 901 137 1	31.0	2	00 902 914 1	23.0	3	00 904 045 3	36.0	1	00 908 058 0	4.0	6	00 908 701 0	32.0	38
00 901 137 1	32.0	2	00 902 914 1	25.0	1	00 904 049 0	36.0	4	00 908 207 1	19.0	28	00 908 701 0	33.0	13
00 901 140 2	63.0	5	00 902 914 1	39.0	27	00 904 051 1	3.0	22	00 908 207 1	71.0	34	00 908 701 0	34.0	25
00 901 142 1	6.0	37	00 903 050 2	11.0	38	00 904 332 1	61.0	19	00 908 210 0	5.0	25	00 908 701 0	59.0	14
00 901 160 0	8.0	2	00 903 050 2	12.0	36	00 904 731 2	16.0	7	00 908 210 0	29.0	29	00 908 701 0	64.0	12
00 901 411 1	11.0	33	00 903 075 1	6.0	25	00 904 732 2	4.0	14	00 908 210 0	30.0	33	00 908 701 0	73.0	4
00 901 411 1	12.0	27	00 903 075 1	42.0	1	00 904 732 2	29.0	32	00 908 210 0	35.0	13	00 908 702 0	2.0	22
00 901 421 1	29.0	31	00 903 075 1	43.0	1	00 904 732 2	30.0	36	00 908 210 0	56.0	31	00 908 702 0	4.0	24
00 901 421 1	30.0	35	00 903 075 1	51.0	1	00 904 732 2	42.0	15	00 908 212 0	61.0	9	00 908 702 0	37.0	22
00 901 431 0	26.0	25	00 903 077 1	6.0	4	00 904 732 2	43.0	12	00 908 215 0	15.0	35	00 908 704 1	11.0	37
00 901 431 0	27.0	25	00 903 100 3	16.0	5	00 904 732 2	51.0	12	00 908 215 0	16.0	27	00 908 704 1	12.0	34
00 901 433 0	8.0	2	00 903 105 1	8.0	48	00 904 732 2	77.0	7	00 908 215 0	19.0	9	00 908 704 1	40.0	10
00 901 434 0	15.0	20	00 903 106 1	19.0	17	00 904 743 1	5.0	22	00 908 215 0	28.0	20	00 908 704 1	41.0	10
00 901 434 0	20.0	9	00 903 106 1	20.0	1	00 904 745 1	36.0	13	00 908 218 0	48.0	2	00 908 704 1	50.0	14
00 901 434 0	21.0	24	00 903 106 1	21.0	1	00 904 745 1	42.0	4	00 908 218 0	56.0	2	00 908 704 1	74.0	3
00 901 434 0	39.0	26	00 903 106 1	26.0	19	00 904 745 1	43.0	8	00 908 220 0	3.0	37	00 908 706 0	5.0	9
00 901 435 0	61.0	8	00 903 106 1	27.0	19	00 904 745 1	51.0	8	00 908 220 0	27.0	49	00 908 706 0	6.0	18
00 901 438 0	8.0	2	00 903 108 2	9.0	8	00 904 754 2	23.0	13	00 908 225 0	26.0	27	00 908 706 0	15.0	31
00 901 447 0	7.0	12	00 903 108 2	10.0	8	00 904 755 2	19.0	18	00 908 225 0	27.0	27	00 908 706 0	16.0	9
00 901 451 0	3.0	24	00 903 108 2	26.0	31	00 904 755 2	22.0	36	00 908 225 0	60.0	8	00 908 706 0	17.0	28
00 901 452 0	31.0	7	00 903 108 2	27.0	31	00 904 779 1	34.0	22	00 908 506 0	11.0	17	00 908 706 0	29.0	20
00 901 452 0	32.0	7	00 903 109 1	25.0	49	00 904 813 1	42.0	19	00 908 506 0	12.0	13	00 908 706 0	30.0	22
00 901 453 0	22.0	13	00 903 110 0	26.0	32	00 904 813 1	43.0	13	00 908 515 1	15.0	34	00 908 706 0	42.0	18
00 901 453 0	59.0	11	00 903 110 0	27.0	32	00 904 813 1	51.0	13	00 908 515 1	16.0	22	00 908 706 0	43.0	16
00 901 454 0	22.0	13	00 903 116 1	25.0	49	00 904 816 1	62.0	7	00 908 523 1	32.0	53	00 908 706 0	51.0	16
00 901 454 0	23.0	38	00 903 120 3	5.0	11	00 904 836 1	34.0	18	00 908 523 1	39.0	3	00 908 706 0	52.0	15
00 901 457 0	32.0	50	00 903 120 3	44.0	16	00 904 951 2	15.0	28	00 908 524 2	11.0	14	00 908 706 0	56.0	33
00 901 458 0	20.0	8	00 903 137 1	18.0	9	00 904 951 2	17.0	25	00 908 524 2	12.0	17	00 908 706 0	62.0	1
00 901 458 0	21.0	8	00 903 137 1	32.0	23	00 904 951 2	77.0	7	00 908 525 1	26.0	34	00 908 706 0	65.0	10

ID-NR. ID-NO.	TAFEL DIAG.	POS. POS.	ID-NR. ID-NO.	TAFEL DIAG.	POS. POS.	ID-NR. ID-NO.	TAFEL DIAG.	POS. POS.	ID-NR. ID-NO.	TAFEL DIAG.	POS. POS.	ID-NR. ID-NO.	TAFEL DIAG.	POS. POS.
00 908 706 0	71.0	4	00 909 907 0	20.0	2	00 909 909 1	6.0	7	00 909 910 1	26.0	2	00 909 929 0	23.0	2
00 908 706 0	77.0	6	00 909 907 0	21.0	2	00 909 909 1	11.0	31	00 909 910 1	27.0	2	00 910 001 0	71.0	12
00 908 714 0	22.0	42	00 909 907 0	25.0	13	00 909 909 1	12.0	24	00 909 910 1	28.0	10	00 910 031 0	19.0	30
00 908 714 0	23.0	1	00 909 907 0	26.0	20	00 909 909 1	15.0	2	00 909 910 1	29.0	25	00 910 031 0	48.0	9
00 908 719 0	22.0	16	00 909 907 0	27.0	20	00 909 909 1	16.0	2	00 909 910 1	31.0	6	00 910 031 0	56.0	13
00 908 719 0	23.0	41	00 909 907 0	44.0	15	00 909 909 1	17.0	2	00 909 910 1	32.0	6	00 910 031 0	71.0	33
00 908 719 0	39.0	15	00 909 908 1	2.0	19	00 909 909 1	19.0	2	00 909 910 1	33.0	2	00 910 225 0	58.0	17
00 908 719 0	50.0	4	00 909 908 1	3.0	5	00 909 909 1	20.0	10	00 909 910 1	33.0	14	00 910 257 1	58.0	18
00 908 719 0	58.0	8	00 909 908 1	4.0	2	00 909 909 1	21.0	11	00 909 910 1	34.0	24	00 910 303 1	27.0	52
00 908 719 0	59.0	3	00 909 908 1	5.0	24	00 909 909 1	22.0	29	00 909 910 1	35.0	9	00 910 303 1	32.0	19
00 908 719 0	61.0	3	00 909 908 1	6.0	14	00 909 909 1	23.0	18	00 909 910 1	39.0	18	00 910 303 1	58.0	10
00 908 758 0	3.0	19	00 909 908 1	11.0	3	00 909 909 1	26.0	26	00 909 910 1	44.0	7	00 910 303 1	59.0	6
00 908 758 0	4.0	16	00 909 908 1	12.0	41	00 909 909 1	27.0	26	00 909 910 1	50.0	20	00 910 303 1	61.0	5
00 908 758 0	7.0	43	00 909 908 1	15.0	6	00 909 909 1	29.0	2	00 909 910 1	52.0	7	00 910 320 0	4.0	11
00 908 758 0	8.0	40	00 909 908 1	16.0	19	00 909 909 1	30.0	2	00 909 910 1	59.0	13	00 910 320 0	6.0	31
00 908 758 0	15.0	19	00 909 908 1	19.0	7	00 909 909 1	33.0	5	00 909 910 1	63.0	10	00 910 320 0	22.0	15
00 908 758 0	16.0	10	00 909 908 1	22.0	10	00 909 909 1	34.0	7	00 909 911 0	2.0	14	00 910 320 0	23.0	40
00 908 758 0	17.0	5	00 909 908 1	23.0	36	00 909 909 1	35.0	3	00 909 911 0	18.0	10	00 910 320 0	29.0	1
00 908 758 0	22.0	41	00 909 908 1	27.0	46	00 909 909 1	36.0	5	00 909 911 0	32.0	22	00 910 320 0	32.0	47
00 908 758 0	34.0	6	00 909 908 1	29.0	24	00 909 909 1	39.0	25	00 909 911 0	47.0	26	00 910 320 0	39.0	17
00 908 758 0	35.0	5	00 909 908 1	30.0	21	00 909 909 1	40.0	4	00 909 911 0	55.0	26	00 910 320 0	44.0	6
00 908 758 0	36.0	6	00 909 908 1	34.0	2	00 909 909 1	41.0	4	00 909 912 1	2.0	7	00 910 320 0	50.0	21
00 908 758 0	43.0	6	00 909 908 1	35.0	12	00 909 909 1	42.0	8	00 909 912 1	3.0	13	00 910 320 0	52.0	6
00 908 758 0	51.0	6	00 909 908 1	40.0	18	00 909 909 1	43.0	11	00 909 912 1	5.0	16	00 910 327 0	22.0	44
00 908 833 1	58.0	15	00 909 908 1	41.0	22	00 909 909 1	50.0	6	00 909 912 1	6.0	35	00 910 327 0	23.0	44
00 909 902 1	22.0	2	00 909 908 1	42.0	2	00 909 909 1	51.0	11	00 909 912 1	14.0	26	00 910 327 0	25.0	59
00 909 902 1	23.0	32	00 909 908 1	42.0	16	00 909 909 1	58.0	2	00 909 912 1	22.0	17	00 910 327 0	27.0	47
00 909 903 0	6.0	5	00 909 908 1	43.0	15	00 909 909 1	61.0	12	00 909 912 1	23.0	4	00 910 349 0	64.0	11
00 909 903 0	8.0	33	00 909 908 1	44.0	2	00 909 909 1	64.0	2	00 909 912 1	25.0	2	00 910 351 1	11.0	35
00 909 903 0	43.0	2	00 909 908 1	51.0	15	00 909 910 1	3.0	15	00 909 912 1	31.0	3	00 910 351 1	12.0	35
00 909 903 0	51.0	2	00 909 908 1	52.0	2	00 909 910 1	4.0	10	00 909 912 1	32.0	3	00 910 351 1	40.0	11
00 909 903 0	63.0	22	00 909 908 1	56.0	41	00 909 910 1	6.0	32	00 909 912 1	39.0	11	00 910 351 1	41.0	14
00 909 906 1	11.0	36	00 909 908 1	62.0	2	00 909 910 1	18.0	8	00 909 912 1	50.0	3	00 910 351 1	50.0	7
00 909 906 1	12.0	4	00 909 908 1	64.0	5	00 909 910 1	19.0	21	00 909 912 1	58.0	9	00 910 351 1	74.0	2
00 909 907 0	5.0	12	00 909 908 1	65.0	11	00 909 910 1	20.0	7	00 909 912 1	59.0	4	00 910 353 0	5.0	14
00 909 907 0	6.0	26	00 909 908 1	77.0	5	00 909 910 1	21.0	7	00 909 912 1	61.0	4	00 910 353 0	6.0	8
00 909 907 0	8.0	49	00 909 909 1	2.0	13	00 909 910 1	22.0	14	00 909 912 1	63.0	6	00 910 353 0	34.0	14
00 909 907 0	9.0	9	00 909 909 1	3.0	18	00 909 910 1	22.0	24	00 909 913 1	31.0	10	00 910 361 1	3.0	2
00 909 907 0	10.0	9	00 909 909 1	4.0	17	00 909 910 1	23.0	23	00 909 913 1	32.0	10	00 910 361 1	14.0	23
00 909 907 0	18.0	4	00 909 909 1	5.0	3	00 909 910 1	23.0	39	00 909 929 0	22.0	34	00 910 361 1	16.0	17

ID-NR. ID-NO.	TAFEL DIAG.	POS. POS.	ID-NR. ID-NO.	TAFEL DIAG.	POS. POS.	ID-NR. ID-NO.	TAFEL DIAG.	POS. POS.	ID-NR. ID-NO.	TAFEL DIAG.	POS. POS.	ID-NR. ID-NO.	TAFEL DIAG.	POS. POS.
00 910 361 1	21.0	14	00 910 414 0	35.0	20	00 910 603 0	44.0	3	00 910 864 1	25.0	54	00 910 905 1	7.0	17
00 910 361 1	34.0	19	00 910 414 0	36.0	16	00 910 603 0	51.0	14	00 910 865 1	6.0	48	00 910 914 0	25.0	43
00 910 361 1	36.0	3	00 910 500 1	2.0	21	00 910 603 0	52.0	3	00 910 876 0	7.0	19	00 910 942 0	32.0	37
00 910 361 1	39.0	24	00 910 500 1	4.0	25	00 910 603 0	56.0	32	00 910 876 0	9.0	5	00 910 944 0	47.0	18
00 910 361 1	40.0	3	00 910 500 1	37.0	23	00 910 603 0	71.0	20	00 910 876 0	10.0	5	00 910 944 0	55.0	18
00 910 361 1	41.0	3	00 910 500 1	48.0	8	00 910 609 0	22.0	23	00 910 876 0	47.0	5	00 910 946 0	47.0	18
00 910 361 1	42.0	9	00 910 500 1	56.0	12	00 910 609 0	23.0	25	00 910 876 0	55.0	5	00 910 946 0	55.0	18
00 910 361 1	43.0	7	00 910 506 1	3.0	11	00 910 624 0	16.0	3	00 910 878 1	25.0	57	00 910 947 0	47.0	18
00 910 361 1	50.0	30	00 910 506 1	8.0	51	00 910 624 0	21.0	12	00 910 882 1	9.0	23	00 910 947 0	55.0	18
00 910 361 1	51.0	7	00 910 506 1	15.0	36	00 910 700 1	25.0	42	00 910 882 1	9.0	32	00 910 970 0	25.0	28
00 910 362 0	14.0	27	00 910 506 1	16.0	26	00 910 702 1	8.0	21	00 910 883 1	7.0	30	00 910 972 0	25.0	28
00 910 362 0	22.0	18	00 910 506 1	20.0	24	00 910 702 1	25.0	53	00 910 883 1	9.0	23	00 910 973 0	25.0	28
00 910 362 0	23.0	42	00 910 506 1	29.0	14	00 910 702 1	27.0	55	00 910 883 1	10.0	23	00 910 974 0	25.0	28
00 910 362 0	39.0	12	00 910 506 1	32.0	49	00 910 703 1	8.0	4	00 910 884 1	7.0	30	00 911 003 0	3.0	53
00 910 362 0	50.0	2	00 910 506 1	33.0	15	00 910 710 0	25.0	45	00 910 884 1	9.0	32	00 911 004 0	3.0	53
00 910 363 0	22.0	3	00 910 506 1	59.0	12	00 910 714 0	32.0	35	00 910 884 1	10.0	32	00 911 022 0	47.0	5
00 910 363 0	23.0	31	00 910 506 1	73.0	3	00 910 718 1	9.0	37	00 910 888 0	47.0	22	00 911 022 0	55.0	5
00 910 366 0	42.0	3	00 910 510 2	11.0	16	00 910 718 1	10.0	37	00 910 888 0	55.0	22	00 911 023 0	47.0	5
00 910 378 0	34.0	23	00 910 510 2	12.0	12	00 910 727 1	6.0	24	00 910 889 0	26.0	42	00 911 023 0	55.0	5
00 910 411 1	41.0	11	00 910 512 2	48.0	5	00 910 727 1	22.0	47	00 910 889 0	27.0	42	00 911 024 1	7.0	19
00 910 413 0	4.0	7	00 910 512 2	56.0	5	00 910 727 1	23.0	45	00 910 889 0	47.0	22	00 911 024 1	9.0	5
00 910 413 0	5.0	8	00 910 514 1	30.0	16	00 910 727 1	25.0	39	00 910 889 0	55.0	22	00 911 024 1	10.0	5
00 910 413 0	22.0	31	00 910 514 1	32.0	26	00 910 730 0	8.0	16	00 910 890 0	26.0	42	00 911 024 1	47.0	5
00 910 413 0	23.0	16	00 910 514 1	62.0	13	00 910 730 0	26.0	41	00 910 890 0	27.0	42	00 911 024 1	55.0	5
00 910 413 0	29.0	30	00 910 515 2	58.0	14	00 910 730 0	27.0	41	00 910 890 0	47.0	22	00 911 132 0	26.0	9
00 910 413 0	30.0	34	00 910 519 0	61.0	17	00 910 730 0	47.0	23	00 910 890 0	55.0	22	00 911 132 0	27.0	9
00 910 413 0	43.0	3	00 910 603 0	3.0	6	00 910 730 0	55.0	23	00 910 891 0	47.0	22	00 911 133 0	26.0	8
00 910 413 0	51.0	3	00 910 603 0	6.0	13	00 910 735 3	8.0	7	00 910 891 0	55.0	22	00 911 133 0	27.0	8
00 910 413 0	65.0	12	00 910 603 0	15.0	7	00 910 735 3	9.0	13	00 910 900 0	7.0	17	00 911 504 0	25.0	52
00 910 413 0	71.0	8	00 910 603 0	16.0	8	00 910 735 3	10.0	13	00 910 900 0	25.0	16	00 911 510 0	8.0	26
00 910 413 0	77.0	4	00 910 603 0	17.0	27	00 910 735 3	25.0	17	00 910 902 0	7.0	17	00 911 518 0	26.0	43
00 910 414 0	3.0	20	00 910 603 0	19.0	6	00 910 744 0	25.0	29	00 910 903 0	7.0	17	00 911 518 0	27.0	43
00 910 414 0	4.0	19	00 910 603 0	29.0	9	00 910 814 0	8.0	11	00 910 903 0	8.0	23	00 911 522 1	9.0	25
00 910 414 0	7.0	13	00 910 603 0	30.0	10	00 910 815 0	8.0	11	00 910 903 0	9.0	12	00 911 522 1	10.0	25
00 910 414 0	8.0	3	00 910 603 0	34.0	3	00 910 840 0	4.0	5	00 910 903 0	10.0	12	00 911 529 0	4.0	4
00 910 414 0	15.0	18	00 910 603 0	35.0	11	00 910 843 1	4.0	5	00 910 903 0	25.0	16	00 911 529 0	8.0	30
00 910 414 0	16.0	11	00 910 603 0	40.0	17	00 910 845 1	4.0	5	00 910 904 0	3.0	32	00 911 535 1	9.0	18
00 910 414 0	20.0	12	00 910 603 0	41.0	23	00 910 864 1	6.0	48	00 910 904 0	7.0	17	00 911 535 1	10.0	18
00 910 414 0	21.0	20	00 910 603 0	42.0	17	00 910 864 1	9.0	15	00 910 904 0	8.0	23	00 911 535 1	48.0	19
00 910 414 0	22.0	40	00 910 603 0	43.0	14	00 910 864 1	10.0	15	00 910 904 0	25.0	16	00 911 541 0	6.0	27

ID-NR. ID-NO.	TAFEL DIAG.	POS. POS.	ID-NR. ID-NO.	TAFEL DIAG.	POS. POS.	ID-NR. ID-NO.	TAFEL DIAG.	POS. POS.	ID-NR. ID-NO.	TAFEL DIAG.	POS. POS.	ID-NR. ID-NO.	TAFEL DIAG.	POS. POS.
00 911 541 0	8.0	18	00 912 638 2	32.0	34	00 919 105 0	11.0	42	00 921 054 1	11.0	41	00 925 134 0	12.0	42
00 911 541 0	26.0	7	00 912 643 2	24.0	10	00 919 105 0	12.0	44	00 921 054 1	12.0	30	00 925 135 0	11.0	40
00 911 541 0	27.0	7	00 912 670 1	30.0	17	00 919 105 0	15.0	41	00 921 054 1	48.0	23	00 925 135 0	12.0	38
00 911 545 0	8.0	17	00 912 671 2	8.0	38	00 919 105 0	16.0	21	00 921 054 1	56.0	15	00 925 157 0	37.0	6
00 911 545 0	47.0	24	00 912 672 1	24.0	13	00 919 105 0	29.0	16	00 921 060 2	12.0	2	00 925 159 0	63.0	23
00 911 545 0	55.0	24	00 912 673 2	48.0	4	00 919 105 0	31.0	11	00 921 067 1	11.0	12	00 925 203 1	26.0	3
00 911 553 0	25.0	37	00 912 673 2	56.0	4	00 919 105 0	32.0	11	00 921 067 1	12.0	1	00 925 203 1	27.0	3
00 911 651 0	9.0	21	00 912 675 2	32.0	30	00 919 105 0	59.0	1	00 921 067 1	48.0	12	00 926 045 0	28.0	22
00 911 651 0	10.0	21	00 912 677 2	29.0	17	00 919 106 0	2.0	17	00 921 067 1	56.0	7	00 926 101 0	7.0	45
00 911 659 0	7.0	8	00 912 716 2	59.0	10	00 919 106 0	35.0	19	00 921 071 1	11.0	7	00 926 101 0	8.0	58
00 911 659 0	8.0	8	00 912 717 2	3.0	41	00 919 203 0	27.0	44	00 921 079 1	11.0	24	00 926 101 0	9.0	38
00 911 659 0	9.0	14	00 912 722 1	46.0	24	00 919 300 0	11.0	8	00 921 079 1	12.0	31	00 926 101 0	10.0	38
00 911 659 0	10.0	14	00 912 722 1	53.0	24	00 919 302 0	63.0	16	00 921 087 1	11.0	13	00 926 101 0	25.0	61
00 911 659 0	25.0	47	00 912 722 1	54.0	24	00 919 321 0	48.0	27	00 921 087 1	12.0	16	00 926 101 0	47.0	28
00 911 664 0	8.0	5	00 912 742 2	20.0	6	00 919 321 0	56.0	9	00 921 171 1	56.0	24	00 926 101 0	55.0	28
00 911 668 0	25.0	41	00 912 742 2	21.0	6	00 919 322 0	56.0	18	00 921 206 0	11.0	5	00 927 114 0	19.0	27
00 911 668 0	26.0	11	00 912 742 2	26.0	14	00 919 602 1	56.0	36	00 921 263 1	56.0	23	00 927 115 1	48.0	1
00 911 668 0	27.0	11	00 912 742 2	27.0	14	00 919 603 0	56.0	43	00 922 611 0	29.0	35	00 927 115 1	56.0	1
00 911 670 0	3.0	54	00 915 100 0	7.0	47	00 919 630 0	48.0	7	00 922 611 0	30.0	39	00 930 101 0	32.0	36
00 911 673 0	7.0	9	00 915 105 0	6.0	11	00 919 630 0	56.0	11	00 924 003 0	24.0	8	00 930 108 0	8.0	14
00 911 673 0	9.0	3	00 915 207 0	25.0	33	00 919 918 1	11.0	27	00 924 007 0	44.0	11	00 930 136 0	8.0	22
00 911 673 0	10.0	3	00 915 701 0	7.0	34	00 919 918 1	12.0	28	00 924 007 0	52.0	10	00 930 165 0	25.0	46
00 911 673 0	47.0	3	00 915 701 0	8.0	39	00 919 963 0	11.0	20	00 924 017 0	71.0	14	00 930 167 0	47.0	14
00 911 673 0	55.0	3	00 915 780 1	31.0	8	00 919 963 0	12.0	19	00 924 066 0	56.0	34	00 930 167 0	55.0	14
00 911 680 0	25.0	30	00 915 780 1	32.0	8	00 919 963 0	63.0	12	00 924 573 0	29.0	28	00 930 170 1	25.0	18
00 911 699 0	25.0	7	00 917 005 0	14.0	30	00 919 964 0	37.0	12	00 924 574 0	29.0	28	00 930 261 0	9.0	24
00 912 046 1	60.0	5	00 917 005 0	73.0	8	00 919 965 0	11.0	22	00 924 625 0	64.0	8	00 930 261 0	10.0	24
00 912 067 1	73.0	10	00 917 103 0	73.0	7	00 919 965 0	12.0	21	00 924 625 0	71.0	1	00 930 326 0	9.0	6
00 912 111 1	58.0	16	00 917 104 1	71.0	9	00 919 965 0	37.0	11	00 924 626 0	64.0	8	00 930 326 0	10.0	6
00 912 287 1	62.0	14	00 917 603 1	56.0	28	00 919 965 0	37.0	25	00 924 626 0	71.0	2	00 930 536 1	9.0	11
00 912 400 1	29.0	18	00 917 802 1	56.0	29	00 919 966 0	11.0	19	00 924 634 0	59.0	2	00 930 536 1	10.0	11
00 912 507 1	2.0	5	00 918 315 0	35.0	6	00 919 966 0	12.0	11	00 924 634 0	71.0	18	00 930 537 0	26.0	10
00 912 518 2	22.0	4	00 919 002 0	24.0	4	00 919 968 0	37.0	13	00 924 714 0	71.0	30	00 930 537 0	27.0	10
00 912 518 2	23.0	30	00 919 002 0	45.0	22	00 919 969 0	12.0	8	00 924 930 0	15.0	27	00 932 137 0	47.0	17
00 912 532 0	26.0	38	00 919 002 0	46.0	22	00 919 969 0	63.0	14	00 924 930 0	17.0	23	00 932 137 0	55.0	17
00 912 532 0	27.0	38	00 919 002 0	53.0	22	00 920 061 1	48.0	25	00 925 008 0	3.0	38	00 932 144 0	9.0	31
00 912 553 1	39.0	14	00 919 002 0	54.0	22	00 920 061 1	56.0	10	00 925 044 0	32.0	52	00 932 144 0	10.0	31
00 912 582 2	27.0	51	00 919 003 0	24.0	6	00 920 890 0	37.0	17	00 925 125 1	30.0	25	00 932 152 0	25.0	44
00 912 582 2	32.0	18	00 919 105 0	2.0	2	00 920 890 0	48.0	24	00 925 125 1	61.0	11	00 932 175 0	7.0	20
00 912 616 2	27.0	56	00 919 105 0	6.0	47	00 920 890 0	56.0	16	00 925 134 0	11.0	2	00 932 176 0	47.0	21

ID-NR. ID-NO.	TAFEL DIAG.	POS. POS.	ID-NR. ID-NO.	TAFEL DIAG.	POS. POS.	ID-NR. ID-NO.	TAFEL DIAG.	POS. POS.	ID-NR. ID-NO.	TAFEL DIAG.	POS. POS.	ID-NR. ID-NO.	TAFEL DIAG.	POS. POS.
00 932 176 0	55.0	21	00 942 012 1	76.0	2	00 956 434 0	53.0	21	20 084 009 0	71.0	25	20 091 564 2	26.0	15
00 932 177 0	7.0	21	00 942 301 0	15.0	16	00 956 434 0	54.0	21	20 084 009 0	71.0	25	20 091 564 2	27.0	15
00 932 177 0	47.0	6	00 942 301 0	17.0	15	20 013 298 0	3.0	42	20 084 217 0	68.0	10	20 091 574 0	36.0	21
00 932 177 0	55.0	6	00 942 312 0	75.0	6	20 025 265 0	15.0	26	20 084 721 0	65.0	6	20 091 598 0	19.0	15
00 932 183 0	25.0	35	00 942 459 0	75.0	7	20 033 498 0	60.0	6	20 084 722 0	65.0	6	20 091 600 0	19.0	29
00 932 308 0	25.0	27	00 942 522 0	76.0	3	20 041 427 0	7.0	32	20 084 779 0	71.0	30	20 091 603 0	19.0	15
00 934 012 0	4.0	8	00 942 571 0	76.0	4	20 043 617 0	33.0	12	20 084 781 0	71.0	30	20 091 674 0	19.0	29
00 934 012 0	62.0	6	00 949 233 0	46.0	23	20 057 163 0	61.0	16	20 084 874 1	72.0	2	20 092 109 1	27.0	33
00 934 554 0	6.0	28	00 949 233 0	53.0	23	20 080 785 2	67.0	6	20 084 875 0	72.0	3	20 092 192 0	36.0	22
00 934 777 0	3.0	26	00 949 233 0	54.0	23	20 080 788 2	68.0	2	20 084 879 0	72.0	4	20 092 370 0	34.0	21
00 934 925 0	6.0	23	00 949 247 0	46.0	26	20 080 788 2	69.0	5	20 084 880 0	72.0	1	20 092 768 1	5.0	5
00 934 957 0	19.0	26	00 949 247 0	53.0	26	20 081 819 0	2.0	29	20 084 886 0	71.0	25	20 092 768 1	18.0	2
00 935 334 0	63.0	4	00 949 253 0	46.0	25	20 081 859 0	71.0	25	20 084 887 0	71.0	25	20 092 768 1	19.0	23
00 936 021 0	47.0	15	00 949 253 0	53.0	25	20 081 859 0	71.0	25	20 084 921 0	2.0	28	20 093 052 1	26.0	23
00 936 021 0	55.0	15	00 949 272 0	46.0	27	20 082 108 0	65.0	9	20 084 921 0	63.0	25	20 093 257 0	28.0	15
00 936 046 0	7.0	5	00 949 272 0	53.0	27	20 082 247 0	68.0	3	20 085 863 0	64.0	15	20 093 772 0	18.0	20
00 936 054 0	31.0	13	00 949 281 0	54.0	53	20 082 255 0	65.0	8	20 086 200 0	67.0	9	20 093 791 0	19.0	4
00 936 054 0	32.0	13	00 949 288 0	54.0	12	20 082 315 0	65.0	9	20 086 201 0	67.0	9	20 093 792 0	19.0	5
00 936 300 2	7.0	6	00 949 384 0	54.0	26	20 082 413 0	65.0	3	20 086 362 0	68.0	8	20 093 795 0	5.0	13
00 936 611 0	9.0	33	00 949 397 1	24.0	3	20 082 454 0	64.0	9	20 086 362 0	69.0	10	20 093 795 0	18.0	3
00 936 611 0	10.0	33	00 949 522 1	54.0	13	20 082 503 0	65.0	4	20 086 419 0	69.0	4	20 093 795 0	19.0	12
00 937 514 0	9.0	19	00 949 630 0	45.0	12	20 082 503 0	65.0	5	20 087 248 1	65.0	2	20 093 859 0	26.0	17
00 937 514 0	10.0	19	00 949 630 0	46.0	12	20 082 522 0	65.0	9	20 088 235 0	69.0	1	20 093 859 0	27.0	17
00 937 536 0	25.0	5	00 949 630 0	53.0	12	20 082 564 1	19.0	38	20 088 336 0	65.0	2	20 094 218 1	27.0	53
00 937 542 2	7.0	46	00 949 630 0	54.0	14	20 082 566 1	67.0	4	20 090 645 1	26.0	39	20 094 225 1	27.0	36
00 937 620 0	25.0	56	00 949 852 1	54.0	55	20 082 570 1	72.0	5	20 090 746 4	19.0	35	20 094 229 0	27.0	35
00 937 716 1	12.0	45	00 949 861 0	54.0	51	20 082 572 1	68.0	11	20 090 798 0	26.0	33	20 094 230 0	27.0	34
00 937 727 0	7.0	3	00 953 030 1	58.0	20	20 082 572 1	69.0	11	20 090 805 1	26.0	35	20 094 234 0	27.0	39
00 937 727 0	8.0	42	00 953 112 1	58.0	20	20 082 591 1	68.0	4	20 090 868 0	26.0	4	20 094 756 0	27.0	54
00 937 727 0	9.0	27	00 953 230 0	58.0	20	20 082 591 1	69.0	6	20 090 868 0	27.0	4	20 094 983 2	18.0	1
00 937 727 0	10.0	27	00 953 398 0	58.0	20	20 082 707 0	65.0	7	20 090 874 2	26.0	12	20 095 102 3	19.0	3
00 937 727 0	25.0	20	00 953 823 0	19.0	41	20 082 708 0	65.0	7	20 090 874 2	27.0	12	20 095 243 3	19.0	3
00 937 727 0	47.0	9	00 953 823 0	28.0	24	20 083 098 0	5.0	27	20 090 959 5	26.0	6	20 095 320 0	71.0	21
00 937 727 0	55.0	9	00 955 282 0	44.0	13	20 083 099 1	5.0	26	20 090 959 5	27.0	6	20 096 204 0	44.0	14
00 938 552 1	8.0	59	00 955 362 0	54.0	25	20 083 230 0	64.0	9	20 091 237 1	47.0	11	20 096 231 0	26.0	16
00 939 408 2	75.0	5	00 955 417 1	54.0	11	20 083 309 2	5.0	20	20 091 237 1	55.0	11	20 096 232 0	26.0	16
00 939 410 2	75.0	2	00 955 421 0	54.0	5	20 083 309 3	67.0	7	20 091 533 0	26.0	5	20 096 233 0	26.0	16
00 939 469 1	75.0	4	00 955 644 0	25.0	34	20 083 312 3	68.0	1	20 091 533 0	27.0	5	20 096 234 0	26.0	16
00 939 471 1	75.0	1	00 956 434 0	45.0	21	20 083 313 1	19.0	37	20 091 563 2	26.0	24	20 096 242 5	2.0	1
00 939 529 0	75.0	10	00 956 434 0	46.0	21	20 083 314 5	67.0	1	20 091 563 2	27.0	24	20 096 244 1	20.0	23

ID-NR. ID-NO.	TAFEL DIAG.	POS. POS.	ID-NR. ID-NO.	TAFEL DIAG.	POS. POS.	ID-NR. ID-NO.	TAFEL DIAG.	POS. POS.	ID-NR. ID-NO.	TAFEL DIAG.	POS. POS.	ID-NR. ID-NO.	TAFEL DIAG.	POS. POS.
20 096 244 1	21.0	25	20 096 909 3	5.0	15	20 097 043 1	23.0	19	20 097 150 2	33.0	18	20 097 451 4	14.0	12
20 096 244 1	27.0	29	20 096 913 1	31.0	17	20 097 044 2	22.0	27	20 097 152 2	33.0	9	20 097 452 3	14.0	9
20 096 245 1	20.0	3	20 096 913 1	32.0	17	20 097 044 2	23.0	20	20 097 153 2	33.0	9	20 097 453 1	14.0	7
20 096 245 1	21.0	25	20 096 914 2	33.0	12	20 097 045 2	14.0	31	20 097 176 1	17.0	20	20 097 455 1	14.0	5
20 096 245 1	27.0	21	20 096 915 0	5.0	21	20 097 046 0	34.0	5	20 097 177 1	17.0	14	20 097 456 1	14.0	8
20 096 305 1	4.0	12	20 096 915 0	67.0	8	20 097 048 1	17.0	14	20 097 178 0	2.0	8	20 097 457 2	14.0	6
20 096 306 1	4.0	15	20 096 917 1	20.0	17	20 097 049 2	34.0	4	20 097 185 1	17.0	20	20 097 458 3	14.0	2
20 096 307 0	4.0	22	20 096 918 1	20.0	18	20 097 055 1	22.0	5	20 097 186 1	17.0	14	20 097 459 3	14.0	11
20 096 332 2	39.0	1	20 096 919 1	21.0	22	20 097 055 1	23.0	29	20 097 190 1	30.0	31	20 097 460 1	14.0	3
20 096 335 1	39.0	8	20 096 920 1	21.0	22	20 097 055 1	36.0	25	20 097 191 1	30.0	31	20 097 514 1	14.0	7
20 096 336 1	3.0	40	20 096 926 1	33.0	21	20 097 058 1	17.0	20	20 097 193 1	36.0	8	20 097 515 1	14.0	6
20 096 392 0	27.0	16	20 096 935 0	20.0	21	20 097 060 0	22.0	46	20 097 196 1	36.0	8	20 097 517 1	14.0	8
20 096 393 0	27.0	16	20 096 935 0	21.0	29	20 097 060 0	23.0	5	20 097 197 1	36.0	8	20 097 518 3	14.0	9
20 096 419 3	2.0	4	20 096 936 1	36.0	7	20 097 081 0	22.0	11	20 097 198 0	36.0	10	20 097 519 4	14.0	12
20 096 426 3	2.0	4	20 096 941 1	36.0	8	20 097 081 0	23.0	35	20 097 199 0	36.0	11	20 097 520 1	14.0	3
20 096 431 1	22.0	35	20 096 945 0	36.0	11	20 097 082 0	22.0	11	20 097 202 1	36.0	15	20 097 521 1	14.0	5
20 096 431 1	23.0	9	20 096 948 0	36.0	10	20 097 082 0	23.0	35	20 097 203 1	36.0	15	20 097 523 3	14.0	2
20 096 432 1	22.0	37	20 096 951 1	2.0	12	20 097 091 0	35.0	1	20 097 206 1	36.0	8	20 097 524 3	14.0	11
20 096 432 1	23.0	14	20 096 953 1	2.0	16	20 097 092 0	35.0	1	20 097 219 1	36.0	15	20 097 525 2	14.0	10
20 096 433 0	22.0	38	20 096 958 1	36.0	18	20 097 100 0	35.0	2	20 097 224 3	18.0	14	20 097 574 3	40.0	9
20 096 433 0	23.0	12	20 096 959 1	36.0	7	20 097 102 2	35.0	16	20 097 225 3	18.0	14	20 097 575 3	40.0	8
20 096 485 0	19.0	24	20 096 960 1	36.0	8	20 097 104 2	35.0	17	20 097 226 0	33.0	11	20 097 576 2	40.0	6
20 096 485 0	28.0	18	20 096 967 2	36.0	15	20 097 107 2	35.0	14	20 097 233 3	15.0	24	20 097 578 5	40.0	7
20 096 486 0	28.0	7	20 096 968 2	36.0	15	20 097 112 0	30.0	23	20 097 234 3	15.0	24	20 097 686 2	50.0	9
20 096 487 1	28.0	8	20 096 973 0	19.0	16	20 097 116 1	27.0	23	20 097 235 0	15.0	23	20 097 693 2	52.0	14
20 096 527 2	14.0	28	20 096 975 1	19.0	19	20 097 118 1	36.0	15	20 097 294 2	15.0	17	20 097 716 2	50.0	25
20 096 652 0	22.0	39	20 096 985 3	18.0	13	20 097 127 2	27.0	57	20 097 295 2	15.0	17	20 097 717 2	50.0	26
20 096 652 0	23.0	10	20 096 990 3	39.0	16	20 097 128 0	36.0	11	20 097 297 1	15.0	14	20 097 730 1	52.0	4
20 096 775 0	25.0	38	20 097 000 0	31.0	4	20 097 132 1	17.0	20	20 097 298 1	15.0	14	20 097 733 1	50.0	23
20 096 784 0	25.0	25	20 097 000 0	32.0	4	20 097 133 0	36.0	10	20 097 299 1	15.0	13	20 097 773 2	50.0	15
20 096 831 1	6.0	22	20 097 001 2	31.0	16	20 097 134 1	17.0	14	20 097 300 1	15.0	13	20 097 774 2	50.0	18
20 096 877 0	3.0	28	20 097 001 2	32.0	16	20 097 135 1	30.0	31	20 097 320 2	29.0	23	20 097 775 2	50.0	16
20 096 878 1	39.0	7	20 097 002 2	31.0	15	20 097 136 1	30.0	31	20 097 321 1	29.0	27	20 097 779 1	50.0	17
20 096 878 1	50.0	27	20 097 002 2	32.0	15	20 097 142 2	30.0	13	20 097 323 2	29.0	19	20 097 888 2	40.0	15
20 096 890 1	20.0	4	20 097 003 0	3.0	23	20 097 143 2	30.0	13	20 097 332 2	29.0	19	20 097 889 1	40.0	16
20 096 890 1	21.0	4	20 097 004 0	3.0	23	20 097 145 0	33.0	4	20 097 333 2	71.0	23	20 097 889 1	41.0	20
20 096 891 0	20.0	22	20 097 039 1	34.0	9	20 097 146 0	33.0	4	20 097 336 1	71.0	19	20 097 918 3	6.0	43
20 096 891 0	21.0	26	20 097 040 0	34.0	8	20 097 147 0	33.0	11	20 097 337 1	71.0	22	20 097 920 1	6.0	2
20 096 893 0	20.0	27	20 097 041 0	14.0	32	20 097 148 2	33.0	10	20 097 340 2	29.0	23	20 097 925 0	42.0	5
20 096 893 0	21.0	29	20 097 043 1	22.0	28	20 097 149 1	33.0	7	20 097 450 2	14.0	10	20 097 925 0	43.0	5

ID-NR. ID-NO.	TAFEL DIAG.	POS. POS.	ID-NR. ID-NO.	TAFEL DIAG.	POS. POS.	ID-NR. ID-NO.	TAFEL DIAG.	POS. POS.	ID-NR. ID-NO.	TAFEL DIAG.	POS. POS.	ID-NR. ID-NO.	TAFEL DIAG.	POS. POS.
20 097 925 0	51.0	5	20 098 613 0	7.0	35	20 098 981 0	39.0	9	20 099 448 1	51.0	28	20 099 510 0	14.0	17
20 097 926 1	42.0	6	20 098 614 0	7.0	28	20 099 019 1	34.0	27	20 099 454 2	42.0	26	20 099 512 1	33.0	1
20 097 926 1	43.0	4	20 098 616 1	7.0	33	20 099 022 1	34.0	27	20 099 455 2	42.0	14	20 099 515 0	14.0	18
20 097 926 1	51.0	4	20 098 617 0	7.0	37	20 099 067 0	48.0	21	20 099 457 1	42.0	24	20 099 516 0	8.0	55
20 097 929 3	43.0	21	20 098 618 0	7.0	41	20 099 101 0	4.0	21	20 099 458 1	42.0	12	20 099 517 0	14.0	18
20 097 929 3	51.0	21	20 098 622 0	7.0	23	20 099 134 0	3.0	30	20 099 460 1	42.0	20	20 099 518 0	14.0	18
20 097 930 3	43.0	9	20 098 623 0	7.0	24	20 099 161 0	3.0	10	20 099 472 1	44.0	4	20 099 519 0	14.0	18
20 097 930 3	51.0	9	20 098 624 0	7.0	36	20 099 163 0	3.0	9	20 099 474 0	44.0	5	20 099 520 0	14.0	19
20 097 933 3	43.0	26	20 098 626 0	8.0	15	20 099 165 0	3.0	8	20 099 475 0	3.0	27	20 099 521 0	14.0	19
20 097 933 3	51.0	26	20 098 627 0	8.0	35	20 099 189 1	44.0	10	20 099 476 0	3.0	1	20 099 522 1	14.0	20
20 097 934 3	43.0	19	20 098 629 0	6.0	46	20 099 202 1	2.0	23	20 099 480 1	14.0	22	20 099 523 1	14.0	20
20 097 934 3	51.0	19	20 098 630 0	6.0	46	20 099 202 1	4.0	26	20 099 481 1	14.0	22	20 099 524 1	14.0	20
20 097 939 2	42.0	23	20 098 631 0	9.0	34	20 099 216 0	6.0	17	20 099 482 1	14.0	22	20 099 525 1	14.0	20
20 097 940 2	42.0	22	20 098 631 0	10.0	34	20 099 216 0	8.0	56	20 099 483 1	14.0	22	20 099 526 0	8.0	54
20 097 941 3	42.0	25	20 098 632 0	9.0	10	20 099 218 0	6.0	16	20 099 484 1	14.0	21	20 099 533 0	8.0	52
20 097 942 3	42.0	13	20 098 632 0	10.0	10	20 099 316 0	71.0	17	20 099 485 1	14.0	21	20 099 544 1	71.0	31
20 098 363 0	14.0	4	20 098 645 0	8.0	20	20 099 320 0	71.0	17	20 099 486 0	14.0	16	20 099 546 1	6.0	29
20 098 374 0	14.0	4	20 098 647 0	8.0	19	20 099 351 0	32.0	21	20 099 486 0	14.0	29	20 099 548 0	33.0	19
20 098 483 2	28.0	12	20 098 648 0	8.0	32	20 099 354 1	32.0	20	20 099 487 0	14.0	16	20 099 570 0	56.0	27
20 098 514 1	6.0	41	20 098 649 0	8.0	31	20 099 365 0	32.0	51	20 099 487 0	14.0	29	20 099 596 1	43.0	23
20 098 514 1	7.0	1	20 098 650 0	8.0	25	20 099 370 0	30.0	18	20 099 490 1	14.0	20	20 099 596 1	51.0	23
20 098 516 0	7.0	14	20 098 651 0	8.0	24	20 099 371 0	30.0	30	20 099 491 1	14.0	20	20 099 597 2	43.0	25
20 098 517 0	7.0	44	20 098 652 0	8.0	28	20 099 377 1	71.0	24	20 099 492 1	14.0	20	20 099 597 2	51.0	25
20 098 528 0	8.0	13	20 098 661 1	28.0	17	20 099 388 1	32.0	20	20 099 493 1	14.0	20	20 099 598 2	43.0	27
20 098 529 0	8.0	41	20 098 662 1	28.0	17	20 099 393 0	32.0	33	20 099 494 1	3.0	45	20 099 598 2	51.0	27
20 098 533 0	9.0	7	20 098 665 0	6.0	3	20 099 398 0	32.0	28	20 099 495 0	14.0	15	20 099 599 1	43.0	22
20 098 533 0	10.0	7	20 098 667 0	6.0	10	20 099 399 1	32.0	31	20 099 496 0	14.0	15	20 099 599 1	51.0	22
20 098 534 0	9.0	35	20 098 688 0	9.0	30	20 099 401 1	32.0	44	20 099 497 0	14.0	15	20 099 602 1	43.0	20
20 098 534 0	10.0	35	20 098 688 0	10.0	30	20 099 405 1	71.0	10	20 099 498 0	14.0	15	20 099 602 1	51.0	20
20 098 535 0	6.0	38	20 098 690 0	9.0	16	20 099 411 0	5.0	10	20 099 499 0	14.0	16	20 099 620 0	40.0	2
20 098 535 0	10.0	1	20 098 690 0	10.0	16	20 099 419 0	3.0	7	20 099 500 0	14.0	16	20 099 620 0	41.0	2
20 098 537 0	6.0	42	20 098 691 1	6.0	45	20 099 420 0	32.0	51	20 099 502 0	14.0	13	20 099 620 0	50.0	24
20 098 537 0	9.0	1	20 098 832 1	8.0	46	20 099 423 0	32.0	39	20 099 503 0	14.0	13	20 099 714 1	11.0	6
20 098 538 0	6.0	40	20 098 849 1	8.0	37	20 099 425 0	32.0	41	20 099 504 0	14.0	14	20 099 715 1	11.0	10
20 098 538 0	8.0	1	20 098 953 0	31.0	18	20 099 436 0	32.0	48	20 099 504 0	14.0	19	20 099 716 0	12.0	7
20 098 595 0	7.0	39	20 098 953 0	32.0	45	20 099 447 1	42.0	27	20 099 505 0	14.0	14	20 099 717 0	12.0	43
20 098 604 0	7.0	38	20 098 964 0	31.0	18	20 099 447 1	43.0	24	20 099 505 0	14.0	19	20 099 718 1	12.0	39
20 098 610 0	6.0	20	20 098 964 0	32.0	45	20 099 447 1	51.0	24	20 099 507 0	14.0	17	20 099 719 0	12.0	9
20 098 611 1	7.0	42	20 098 970 1	34.0	26	20 099 448 1	42.0	21	20 099 508 0	14.0	17	20 099 720 0	11.0	11
20 098 612 0	7.0	29	20 098 978 1	34.0	26	20 099 448 1	43.0	28	20 099 509 0	14.0	17	20 099 724 0	37.0	4

ID-NR. ID-NO.	TAFEL DIAG.	POS. POS.	ID-NR. ID-NO.	TAFEL DIAG.	POS. POS.	ID-NR. ID-NO.	TAFEL DIAG.	POS. POS.	ID-NR. ID-NO.	TAFEL DIAG.	POS. POS.	ID-NR. ID-NO.	TAFEL DIAG.	POS. POS.
20 099 726 0	37.0	18	20 290 806 0	25.0	62	20 292 619 0	50.0	10	20 293 599 1	28.0	3	20 296 701 0	21.0	3
20 099 727 1	37.0	15	20 290 807 0	22.0	8	20 292 620 0	50.0	11	20 293 838 0	39.0	4	20 296 701 0	26.0	29
20 099 728 1	37.0	14	20 290 807 0	23.0	26	20 292 621 0	50.0	12	20 294 109 0	36.0	24	20 296 702 0	36.0	23
20 099 730 0	37.0	18	20 290 807 0	25.0	62	20 292 628 0	33.0	22	20 294 192 0	34.0	32	20 296 706 0	28.0	2
20 099 731 1	37.0	15	20 290 824 0	73.0	1	20 292 631 0	33.0	22	20 294 193 0	34.0	33	20 296 707 0	28.0	2
20 099 732 1	37.0	14	20 290 828 0	47.0	7	20 292 645 0	18.0	12	20 294 313 0	28.0	17	20 296 773 1	21.0	13
20 099 733 0	48.0	18	20 290 828 0	55.0	7	20 292 647 0	18.0	18	20 294 324 0	28.0	17	20 296 777 0	21.0	16
20 099 734 0	48.0	17	20 290 829 0	47.0	13	20 292 649 0	18.0	22	20 295 755 0	15.0	37	20 296 782 0	21.0	9
20 099 735 0	48.0	15	20 290 829 0	55.0	13	20 292 653 0	18.0	15	20 295 755 0	16.0	25	20 296 785 0	21.0	9
20 099 736 0	48.0	16	20 290 830 0	47.0	16	20 292 655 0	18.0	16	20 295 756 0	15.0	33	20 296 787 0	21.0	9
20 099 737 0	48.0	11	20 290 830 0	55.0	16	20 292 686 1	15.0	32	20 295 756 0	16.0	28	20 296 789 0	21.0	9
20 099 737 0	56.0	17	20 291 014 0	3.0	52	20 292 686 1	17.0	29	20 295 757 0	15.0	39	20 296 796 0	47.0	20
20 225 974 0	62.0	11	20 291 048 0	2.0	25	20 292 687 0	15.0	29	20 295 757 0	16.0	23	20 296 796 0	55.0	20
20 290 034 0	26.0	40	20 291 051 1	32.0	54	20 292 687 0	17.0	26	20 295 984 0	11.0	26	20 296 797 0	16.0	18
20 290 034 0	27.0	40	20 291 088 0	29.0	13	20 292 806 0	26.0	22	20 295 984 0	12.0	33	20 296 803 0	16.0	18
20 290 223 0	28.0	23	20 291 089 0	29.0	12	20 292 807 0	27.0	22	20 295 985 0	11.0	29	20 296 807 0	16.0	18
20 290 224 0	28.0	23	20 291 090 0	3.0	47	20 292 816 0	30.0	11	20 295 986 0	11.0	25	20 296 812 0	16.0	18
20 290 239 0	19.0	36	20 291 101 0	26.0	28	20 292 823 0	30.0	11	20 295 987 0	11.0	21	20 296 839 0	16.0	15
20 290 564 0	25.0	32	20 291 101 0	27.0	28	20 292 825 0	30.0	11	20 295 988 0	12.0	29	20 296 858 0	16.0	15
20 290 565 0	25.0	11	20 291 102 0	26.0	22	20 292 828 0	30.0	11	20 295 989 0	12.0	18	20 296 864 0	16.0	15
20 290 570 0	25.0	31	20 291 114 0	33.0	1	20 292 838 0	29.0	11	20 295 990 0	12.0	20	20 296 870 0	16.0	15
20 290 571 0	25.0	51	20 291 118 0	52.0	17	20 292 855 0	29.0	11	20 296 262 0	5.0	2	20 296 871 0	16.0	4
20 290 573 0	25.0	22	20 291 120 0	52.0	5	20 292 861 1	29.0	33	20 296 670 1	34.0	28	20 296 872 0	16.0	4
20 290 654 0	33.0	20	20 291 137 0	11.0	9	20 292 861 1	30.0	37	20 296 672 1	34.0	28	20 296 874 0	16.0	6
20 290 670 0	25.0	4	20 292 131 0	28.0	2	20 292 864 0	30.0	39	20 296 675 0	34.0	15	20 296 876 0	16.0	6
20 290 690 0	25.0	24	20 292 132 0	28.0	2	20 292 882 0	29.0	35	20 296 683 0	34.0	15	20 296 878 0	16.0	6
20 290 761 0	14.0	10	20 292 155 1	18.0	15	20 292 920 0	73.0	5	20 296 691 0	20.0	5	20 296 880 0	16.0	6
20 290 762 0	14.0	10	20 292 163 1	18.0	18	20 292 922 2	41.0	9	20 296 691 0	21.0	5	20 296 881 0	17.0	8
20 290 791 0	22.0	21	20 292 166 1	18.0	16	20 292 923 2	41.0	8	20 296 691 0	26.0	30	20 296 882 0	17.0	8
20 290 791 0	23.0	27	20 292 167 1	18.0	22	20 292 924 1	41.0	6	20 296 691 0	27.0	30	20 296 900 0	64.0	13
20 290 792 0	22.0	12	20 292 498 0	3.0	34	20 292 925 0	41.0	16	20 296 692 0	20.0	26	20 296 911 0	15.0	38
20 290 792 0	23.0	34	20 292 499 0	3.0	33	20 292 926 0	41.0	19	20 296 692 0	21.0	5	20 296 911 0	16.0	24
20 290 794 0	22.0	20	20 292 522 2	14.0	1	20 292 927 1	41.0	7	20 296 692 0	26.0	30	20 296 912 0	17.0	7
20 290 794 0	23.0	28	20 292 523 2	14.0	1	20 292 929 1	40.0	1	20 296 692 0	27.0	30	20 296 914 0	17.0	7
20 290 796 0	22.0	7	20 292 524 2	14.0	1	20 292 929 1	41.0	1	20 296 698 0	15.0	4	20 296 915 0	30.0	12
20 290 796 0	23.0	27	20 292 525 2	14.0	1	20 292 936 0	73.0	6	20 296 698 0	17.0	19	20 296 925 0	17.0	8
20 290 797 0	22.0	6	20 292 526 2	14.0	1	20 292 937 0	73.0	11	20 296 699 0	15.0	4	20 296 926 0	17.0	8
20 290 797 0	23.0	28	20 292 527 2	14.0	1	20 292 940 0	73.0	1	20 296 699 0	17.0	19	20 296 928 0	17.0	7
20 290 806 0	22.0	8	20 292 594 0	18.0	12	20 293 070 1	44.0	4	20 296 700 0	21.0	3	20 296 930 0	17.0	7
20 290 806 0	23.0	26	20 292 618 0	18.0	23	20 293 569 0	2.0	10	20 296 700 0	26.0	21	20 296 931 0	15.0	45

ID-NR. ID-NO.	TAFEL DIAG.	POS. POS.	ID-NR. ID-NO.	TAFEL DIAG.	POS. POS.	ID-NR. ID-NO.	TAFEL DIAG.	POS. POS.	ID-NR. ID-NO.	TAFEL DIAG.	POS. POS.	ID-NR. ID-NO.	TAFEL DIAG.	POS. POS.
20 296 931 0	17.0	34	20 297 288 0	60.0	2	20 298 063 0	63.0	18	27 004 302 1	19.0	25	27 013 367 0	17.0	12
20 296 932 0	15.0	45	20 297 311 0	44.0	9	20 298 068 0	63.0	17	27 004 302 1	28.0	5	27 013 368 0	17.0	12
20 296 932 0	17.0	34	20 297 311 0	47.0	1	20 298 069 0	63.0	20	27 005 886 0	71.0	25	27 013 491 0	3.0	39
20 296 935 0	15.0	46	20 297 311 0	52.0	12	20 298 071 0	63.0	15	27 005 888 0	71.0	25	27 013 773 0	11.0	1
20 296 935 0	17.0	36	20 297 311 0	55.0	1	20 298 072 0	63.0	19	27 006 135 0	30.0	29	27 013 773 0	12.0	10
20 296 939 0	15.0	46	20 297 349 0	15.0	47	20 298 138 0	5.0	1	27 006 238 0	71.0	30	27 014 369 0	44.0	13
20 296 939 0	17.0	36	20 297 349 0	17.0	37	20 298 139 0	5.0	23	27 006 379 0	4.0	13	27 014 589 1	31.0	19
20 296 940 0	17.0	35	20 297 356 0	34.0	29	20 298 364 0	37.0	30	27 006 953 0	29.0	10	27 014 589 1	32.0	32
20 296 941 0	17.0	35	20 297 359 1	34.0	30	20 423 568 1	74.0	4	27 006 953 0	30.0	8	27 014 874 0	46.0	1
20 296 942 0	11.0	34	20 297 363 0	34.0	29	27 000 093 0	54.0	4	27 007 118 0	11.0	15	27 014 874 0	52.0	9
20 296 943 0	12.0	22	20 297 365 1	34.0	30	27 000 384 0	48.0	3	27 007 118 0	12.0	15	27 014 874 0	53.0	1
20 296 944 0	15.0	44	20 297 476 0	59.0	16	27 000 384 0	56.0	3	27 008 972 0	7.0	11	27 014 897 0	11.0	42
20 296 944 0	17.0	33	20 297 477 0	59.0	15	27 000 680 0	54.0	56	27 008 972 0	8.0	45	27 014 897 0	12.0	44
20 296 965 0	39.0	23	20 297 490 1	61.0	1	27 001 067 0	7.0	10	27 008 972 0	9.0	26	27 014 952 1	12.0	5
20 296 966 0	39.0	20	20 297 535 0	64.0	13	27 001 067 0	8.0	57	27 008 972 0	10.0	26	27 015 114 1	31.0	19
20 297 094 0	15.0	25	20 297 571 0	34.0	13	27 001 067 0	9.0	36	27 008 972 0	25.0	19	27 015 114 1	32.0	32
20 297 095 0	15.0	43	20 297 584 0	18.0	24	27 001 067 0	10.0	36	27 008 972 0	47.0	12	27 015 130 0	32.0	24
20 297 096 0	15.0	25	20 297 614 0	62.0	5	27 001 067 0	25.0	58	27 008 972 0	55.0	12	27 015 148 0	32.0	40
20 297 098 0	15.0	43	20 297 615 0	62.0	10	27 001 067 0	47.0	8	27 009 697 0	45.0	23	27 015 154 0	48.0	13
20 297 099 0	15.0	42	20 297 628 0	62.0	3	27 001 067 0	55.0	8	27 009 788 0	29.0	21	27 015 154 0	56.0	25
20 297 100 0	15.0	42	20 297 661 0	64.0	3	27 001 090 0	56.0	42	27 009 788 0	30.0	20	27 015 585 0	24.0	9
20 297 139 0	28.0	21	20 297 671 0	63.0	26	27 001 335 0	45.0	11	27 010 072 0	58.0	12	27 015 587 0	24.0	5
20 297 140 0	28.0	21	20 297 672 0	16.0	31	27 001 335 0	46.0	11	27 011 468 0	37.0	28	27 015 588 1	24.0	11
20 297 181 0	5.0	7	20 297 707 0	63.0	27	27 001 335 0	53.0	11	27 011 807 0	48.0	22	27 017 088 0	11.0	42
20 297 205 1	58.0	19	20 297 708 1	3.0	55	27 001 346 0	54.0	1	27 012 157 0	63.0	1	27 017 088 0	12.0	44
20 297 225 2	58.0	7	20 297 708 1	63.0	28	27 001 748 0	24.0	14	27 012 298 0	37.0	20	27 017 184 0	6.0	30
20 297 226 0	58.0	6	20 297 709 0	61.0	18	27 001 750 0	24.0	7	27 012 302 0	11.0	18	27 017 216 0	37.0	1
20 297 238 1	62.0	9	20 297 712 1	64.0	16	27 001 755 0	24.0	12	27 012 302 0	12.0	14	27 017 239 0	56.0	38
20 297 244 3	62.0	12	20 297 713 1	64.0	16	27 002 740 0	54.0	27	27 012 342 0	56.0	8	27 017 241 0	56.0	39
20 297 249 0	62.0	4	20 297 714 0	64.0	14	27 003 022 0	75.0	3	27 012 472 1	29.0	36	27 017 303 0	37.0	1
20 297 250 1	39.0	21	20 297 742 1	61.0	15	27 003 023 0	75.0	9	27 012 472 1	30.0	40	27 017 357 0	44.0	12
20 297 251 1	39.0	22	20 297 745 0	61.0	7	27 003 358 0	37.0	26	27 012 585 0	15.0	10	27 017 357 0	52.0	11
20 297 264 0	58.0	3	20 297 755 0	63.0	24	27 003 465 0	48.0	3	27 012 633 2	11.0	42	27 021 260 0	76.0	1
20 297 267 1	60.0	9	20 297 914 0	25.0	36	27 003 465 0	56.0	3	27 012 633 2	12.0	44	27 021 699 0	11.0	28
20 297 283 1	60.0	10	20 298 036 0	64.0	7	27 003 974 0	37.0	21	27 013 000 0	22.0	26	27 021 699 0	12.0	26
20 297 285 2	59.0	9	20 298 045 0	63.0	11	27 003 974 0	48.0	28	27 013 000 0	23.0	21	27 021 757 1	71.0	29
20 297 286 2	61.0	2	20 298 046 0	63.0	8	27 003 974 0	56.0	44	27 013 000 0	24.0	1	27 021 758 1	71.0	29
20 297 287 0	59.0	17	20 298 059 0	59.0	5	27 004 011 0	11.0	39	27 013 080 1	44.0	17	27 021 759 1	71.0	28
20 297 287 0	60.0	1	20 298 061 0	59.0	8	27 004 011 0	12.0	37	27 013 080 1	45.0	1	27 021 760 1	71.0	28
20 297 288 0	59.0	18	20 298 062 0	63.0	13	27 004 302 1	8.0	44	27 013 363 0	15.0	15	27 021 829 0	77.0	1

ID-NR. ID-NO.	TAFEL DIAG.	POS. POS.	ID-NR. ID-NO.	TAFEL DIAG.	POS. POS.	ID-NR. ID-NO.	TAFEL DIAG.	POS. POS.	ID-NR. ID-NO.	TAFEL DIAG.	POS. POS.	ID-NR. ID-NO.	TAFEL DIAG.	POS. POS.
27 021 830 0	77.0	2	90 000 234 0	32.0	42	90 001 427 0	23.0	7	90 002 529 0	3.0	31	90 003 367 0	22.0	1
27 022 185 0	76.0	5	90 000 234 0	39.0	2	90 001 431 0	19.0	13	90 002 546 0	31.0	14	90 003 367 0	23.0	33
27 023 598 0	17.0	9	90 000 273 0	25.0	40	90 001 447 0	9.0	20	90 002 546 0	32.0	14	90 003 379 0	3.0	29
27 023 669 0	11.0	42	90 000 352 0	36.0	2	90 001 447 0	10.0	20	90 002 558 0	37.0	3	90 004 062 0	11.0	42
27 023 669 0	12.0	44	90 000 426 0	3.0	25	90 001 520 0	20.0	11	90 002 635 0	48.0	26	90 004 062 0	12.0	44
27 023 670 0	11.0	42	90 000 426 0	47.0	2	90 001 520 0	21.0	17	90 002 635 0	56.0	35	90 004 064 0	11.0	42
27 023 670 0	12.0	44	90 000 426 0	55.0	2	90 001 550 0	12.0	6	90 002 650 0	25.0	60	90 004 064 0	12.0	44
27 023 671 0	11.0	42	90 000 428 0	7.0	15	90 001 561 0	7.0	26	90 002 651 0	25.0	60	90 004 096 0	28.0	19
27 023 671 0	12.0	44	90 000 455 0	22.0	33	90 001 620 0	6.0	1	90 002 652 0	25.0	50	90 004 197 0	4.0	20
27 023 861 0	64.0	6	90 000 455 0	23.0	11	90 001 700 0	58.0	4	90 002 652 0	25.0	60	90 004 197 0	34.0	12
27 024 346 0	24.0	2	90 000 470 0	60.0	4	90 001 712 0	29.0	15	90 002 660 0	31.0	9	90 004 203 0	21.0	31
27 024 747 1	63.0	3	90 000 470 0	63.0	7	90 001 735 0	59.0	7	90 002 660 0	32.0	9	90 004 216 0	16.0	29
27 024 802 0	63.0	2	90 000 473 0	18.0	9	90 001 742 0	3.0	12	90 002 663 0	25.0	9			
27 025 682 0	30.0	24	90 000 506 0	9.0	2	90 001 753 0	34.0	17	90 002 719 0	60.0	3			
27 025 682 0	61.0	10	90 000 506 0	10.0	2	90 001 758 0	28.0	6	90 002 742 0	8.0	27			
90 000 027 0	28.0	14	90 000 508 0	50.0	1	90 001 759 0	8.0	36	90 002 743 0	8.0	6			
90 000 048 0	37.0	29	90 000 512 0	6.0	21	90 001 759 0	27.0	37	90 002 743 0	47.0	25			
90 000 121 0	11.0	30	90 000 567 0	28.0	16	90 001 801 0	11.0	23	90 002 743 0	55.0	25			
90 000 121 0	12.0	25	90 000 568 0	28.0	9	90 001 801 0	12.0	32	90 002 746 0	7.0	40			
90 000 121 0	15.0	3	90 000 569 0	28.0	1	90 001 810 0	9.0	17	90 002 749 0	7.0	4			
90 000 121 0	16.0	13	90 000 588 0	2.0	26	90 001 810 0	10.0	17	90 002 749 0	8.0	10			
90 000 121 0	17.0	3	90 000 591 0	25.0	8	90 002 026 0	8.0	53	90 002 750 0	7.0	7			
90 000 121 0	20.0	15	90 000 603 0	19.0	22	90 002 030 0	42.0	10	90 002 750 0	8.0	9			
90 000 121 0	21.0	19	90 001 206 0	6.0	19	90 002 030 0	43.0	17	90 002 750 0	25.0	48			
90 000 121 0	29.0	3	90 001 226 0	7.0	16	90 002 030 0	51.0	17	90 002 754 0	8.0	29			
90 000 121 0	30.0	3	90 001 226 0	9.0	4	90 002 076 0	6.0	44	90 002 770 0	2.0	11			
90 000 121 0	36.0	9	90 001 226 0	10.0	4	90 002 076 0	6.0	44	90 002 779 0	12.0	46			
90 000 121 0	41.0	17	90 001 226 0	25.0	10	90 002 076 0	9.0	29	90 002 782 0	39.0	6			
90 000 121 0	42.0	11	90 001 226 0	47.0	4	90 002 076 0	10.0	29	90 002 788 0	11.0	42			
90 000 121 0	43.0	18	90 001 226 0	55.0	4	90 002 094 0	39.0	13	90 002 788 0	12.0	44			
90 000 121 0	51.0	18	90 001 230 0	18.0	6	90 002 124 0	27.0	50	90 002 792 0	48.0	20			
90 000 122 0	37.0	24	90 001 230 0	19.0	11	90 002 197 0	25.0	12	90 002 792 0	58.0	13			
90 000 150 0	7.0	25	90 001 230 0	20.0	16	90 002 403 0	5.0	29	90 002 882 0	2.0	24			
90 000 150 0	9.0	22	90 001 230 0	21.0	18	90 002 451 0	47.0	19	90 002 993 0	25.0	14			
90 000 150 0	10.0	22	90 001 296 0	18.0	5	90 002 451 0	55.0	19	90 003 042 0	25.0	6			
90 000 182 0	20.0	6	90 001 320 0	25.0	23	90 002 507 0	31.0	9	90 003 059 0	2.0	15			
90 000 182 0	21.0	6	90 001 350 0	48.0	14	90 002 507 0	32.0	9	90 003 094 0	73.0	2			
90 000 182 0	61.0	14	90 001 350 0	56.0	26	90 002 509 0	16.0	14	90 003 136 0	63.0	21			
90 000 204 0	9.0	23	90 001 402 0	31.0	12	90 002 522 0	17.0	32	90 003 231 0	41.0	12			
90 000 204 0	9.0	32	90 001 402 0	32.0	12	90 002 524 0	8.0	34	90 003 356 0	50.0	29			

Verwenden Sie nur

Original-KRONE-Ersatzteile !

Das gibt Sicherheit und spart Kosten !

Original-KRONE-Ersatzteile bieten die Garantie für höchste Verschleißfestigkeit , lange Lebensdauer und preiswerten Einkauf !

Sie bekommen bei Krone nur Materialien in einwandfreier Qualität und absolut passend für Ihre KRONE-Maschinen. Bei Verwendung von Original-KRONE-Ersatzteilen entspricht das Gerät in Funktion und Arbeitweise wieder der ursprünglichen Ausführung !

Imitationen und Kopien von Teilen, speziell auf dem Sektor Verschleißteile halten nicht das, was sie vom Aussehen vielleicht versprechen. Material-Qualität kann man schlecht optisch prüfen - daher größte Vorsicht bei Billigangeboten !

Darum lieber gleich

Original-KRONE-Ersatzteile !

Ersatzteil-Katalog auch auf CD-ROM erhältlich !

Use

KRONE original spare parts only !

This will increase operational reliability and help to save costs !

KRONE original spare parts give you the guarantee of maximum resistance to wear, long lifetime and low prices !

KRONE provides you with parts of first-rate quality which are perfectly suitable for your KRONE machine. By using KRONE original spare parts you can be sure that function and mode of operation are again as satisfactory as a new machine !

Imitations and copies of parts, in particular wear parts, are not as reliable as they seem to be ! The quality of material can hardly be checked with the eye - it is therefore not advisable to purchase imitation parts even if they are cheaper !

In any case it‘s better

to use Krone original spare parts

Spare parts list also available on CD-ROM !

N‘utiliser que

des pièces de rechange d‘origine KRONE !

Vous augmentez ainsi la sécurité de fonctionnement et vous réduisez considérablement vos coûts !

Les pièces de rechange d‘origine KRONE vous donnent la sécurité d‘une exeptionnelle résistance à l‘usure, d‘une longue durée d‘utilisation et de prix avantageux.

KRONE vous offre uniquement des pièces de première qualité parfaitement adaptées à votre machine KRONE. En utilisant des pièces de rechange d‘origine KRONE vous pouvez être sûr que le fonctionnement et le mode de travail sont identiques à ceux d‘une nouvelle machine.

Les imitations et copies de pièces, tout particulièrement des pièces d‘usure, ne tiennent pas ce qu‘elles promettent par leur apparence ! En effet il n‘est guère possible de vérifier visuellement la qualité d‘une matière. Il est donc prudent de juger avec scepticisme les pièces de rechange à bas prix !

De toute façon il est raisonnable de donner la préférence aux pièces de rechange d‘origine KRONE !

Catalogue de pièces de rechange également disponible sur CD-ROM !

KRONE

. . . konsequent, kompetent

Maschinenfabrik
Bernard KRONE GmbH & Co. KG

Heinrich-Krone-Straße 10, D-48480 Spelle
Postfach 11 63, D-48478 Spelle

Phone +049 (0) 5977 /935-0
Fax +049 (0) 59 77/935-339 - Zentrale
Fax +049 (0) 5977 /935-239 - ET-Lager

Internet: http://www.krone.de
eMail: info.ldm@krone.de