ERSATZTEILE

SPARE PARTS

PIÈCES DETACHEES

150 051 112 03 H - 07/09/2020

Comprima F 125 - RP701-10

Comprima F 125 XC - RP701-11

Comprima F 155 - RP701-20

Comprima F 155 XC - RP701-21

ab Masch.-Nr.
from mach.-no.
á partir de mach.-no

1 026 400 - 1 046 900

150 051 112 03 H

Erläuterungen
Explanations
Explications

Gültigkeit dieser Tafel
Validity of this diagram
Validité du diagramme

Nr. der Zeichnung, die zu dieser Seite gehört
No. of drawing belonging to this page
N°. du dessin appartenant à cette page

Tafel-Nr.
No. of diagram
N°. du diagramme

Maschinentypen
Machine types
Types de machine

Nr. dieser Ersatzteilliste
No. of this spare parts list
N° de cette liste des pièces de rechange

Benennung dieser Tafel
Denomination of this diagram
Dénomination du diagramme

Seitenteil
Side part
Partie latérale

985 001 - 1 001 000

150 050 869 07

150 441 416 3 **47.0**

Pos.	ID-Nr.	Benennung	Description	Description	Masch.-Nr-	EC 600-3	EC 750-3	EC 900-3	EC 1050-3			Bemerkung/Remarks/Remarque
1	20 094 592 0	Kolbenstopper -links	Ram stop -left	Arrêt de piston -gauche	985 001 - 1 001 000	1						
	20 094 585 0	Kolbenstopper -rechts	Ram stop -right	Arrêt de piston -droite	985 001 - 1 001 000	1						
	20 090 704 1	Kolbenstopper -links	Ram stop -left	Arrêt de piston -gauche	985 001 -		1	1	1			
	20 090 702 1	Kolbenstopper -rechts	Ram stop -right	Arrêt de piston -droite	- 1 001 000		1	1	1			
2	00 908 758 0	Sicherungsmutter	Locknut	Écrou hex		x	x	x	x			M 10
3	20 093 795 0	Lagerhülse	Bearing brushing	Douille de palier		4	6	6	8			10,2 X 25 X 22

Dieses Ersatzteil ist gültig ab Masch.Nr. 985 001
This spare part is valid from mach. no. 985 001
Cette pièce de rechange est valable à partir du n° de machine 985 001

Dieses Ersatzteil ist gültig von Masch.Nr. 985 001 bis Masch.Nr 1 001 000
This spare part is valid from mach. no. 985 001 up to mach. no. 1 001 000
Cette pièce de rechange est valable à partir du n° de machine 985 001 jusqu´au n° 1 001 000

Dieses Ersatzteil ist gültig bis Masch.Nr. 1 001 000
This spare part is valid up to mach. no. 1 001 000
Cette pièce de rechange est valable jusqu´au n° de machine 1 001 000

Anzahl Teile je Typ
X = nach Bedarf
Kein Eintrag = Keine Verwendung für diesen Typ

Quantity of parts for each type
X = as needed
No entry = No use for this type

Quantité de pièces de chaque type
X = selon besoin
Aucune inscription = aucune utilisation pour ce type

Bestell-Nr.
Ord. no.
N° de commande

Position des Ersatzteiles in der Zeichnung
Position of spare part in the drawing
Position de la pièce de rechange au dessin

Ersatzteil-Katalog auch auf CD-ROM erhältlich !
Spare parts list also available on CD-ROM !
Catalogue de pièces de rechange également disponible sur CD-ROM !

INHALTSVERZEICHNIS	TABLE OF CONTENTS	TABLE DES MATIERES	TAFEL DIAGRAM DIAGRAMME
-----CHASSIS	-----CHASSIS	-----CHASSIS	1.0
Deichsel / Rahmenrohr	Drawbar / frame tube	Timon / tube de cadre	2.0
Zugösen	Drawbar eyes	Oeillets d'attelage	3.0
Sicherungskette ASAE-89	Safety chain ASAE-89	Chaîne de sécurité ASAE-89	4.0
Stützfuß	Support jack	Béquille	5.0
Garnkasten - Netzbindung	Twine box - Net tying	Boîte à ficelle - Attache de résean	6.0
Laufachse	Idling axle	Essieu portant	7.0
Laufachse	Axle	Essieu	8.0
Tandemachse ungebremst - 40 km/h BPW	Tandem axle unbraqked - 40 km/h BPW	Esieu tandem sans freins- 40 km/h BPW	9.0
Bremsachse	Brake axle	Essieu freiné	10.0
Bremsachse	Brake axle	Essieu freiné	11.0
Bremsachse	Brake axle	Essieu freiné	12.0
Bremsachse	Brake axle	Essieu freiné	13.0
Brems-u.-Vorrats-Kupplung z.Bremsventil	Brake coupling to brake valve	Accouplement de frein robinet de freinag	14.0
Vom Bremsventil zum Kessel	Brom brake valve to reservoir	Robinet de freinage reservoir	15.0
Vom Bremsventil zur Einzelachse	Front brake valve to axle	Robin de freinage essieu	16.0
Hydraulische Bremse - Einzelachse	Hydraulic brakes - single axle	Frein hydraulique - essieu simple	17.0
Tandemachse	Tandem axle	Essieu tandem	18.0
Brems-u.-Vorrats-Kupplung z.Bremsventil	Brake coupling to brake valve	Accouplement de frein robinet de freinag	19.0
Vom Bremsventil zum Kessel	Brom brake valve to reservoir	Robinet de freinage reservoir	20.0
Vom Bremsventil zur Tandemachse	From brake valve to tandem axle	Robin de freinage essieu tandem	21.0
Hydraulische Bremse Tandemachse	Hydraulic brakes tandem axle	Frein hydraulique essieu tandem	22.0
Handbremshebel	Hand brake lever	Levier de frein	23.0
Bowdenzug	Bowden cable	Câble de Bowden	24.0
Bereifung	Tyres	Pneumatiques	25.0
-----EINZUG	-----INTAKE	-----ENGAGEMENT	26.0
Pick-up	Pick-up	Ramasseur	27.0
Pick-up - Aufhängung	Pick-up - Suspension	Pick-up - Suspension	28.0
Rollenniederhalter	Crop press roller unit	Dispositif de placage à rouleaux	29.0
Tasträder kpl.	Guide wheels cpl.	Roues de jauge cpl.	30.0
Tastradhalter	Depth control wheel support	Support de roue de jauge	31.0
Pick-up Antrieb	Pick-up drive	Entrainement du pick-up	32.0
Antrieb - Pick-up	Drive - Pick-up	Entrainement - Pick-up	33.0
Rotor	Rotor	Rotor	34.0
Rotor	Rotor	Rotor	35.0
Rotor - Aufhängung / Abstreifer / Übergangsblech	Rotor - Suspension / Scaper / Intermediate plate	Rotor - Suspension / Racleur / Tôle intermèdiaire	36.0
Schneidwerk	Cutting mechanism	Dispositif de coupe	37.0
Schneidwerk	Cutting mechanism	Dispositif de coupe	38.0
Förderrotor	Feed rotor	Rotor d'alimentation	39.0
Gehäuse Förderrotor	Housing feed rotor	Carter du rotor d'alimentation	40.0

INHALTSVERZEICHNIS	TABLE OF CONTENTS	TABLE DES MATIERES	TAFEL DIAGRAM DIAGRAMME
Schmierleitung - Pick-up	Lubrication line - Pick-up	Conduite de lubrification - Ramasseur	41.0
Schmierleitung - Förderrotor / Schneidwerk	Lubrication line - Feed rotor / Cutting mechanism	Tuyau de lubrification - Rotor d'alimentation / Dispositif de coupe	42.0
-----PRESSEINHEIT	-----PRESSING UNIT	-----UNITÉ DE PRESSAGE	43.0
Gehäuse vorn	Housing front	Carter avant	44.0
Gehäuse vorne - Anbauteile	Front frame - Mounting parts	Bati avant - Pièces de montage	45.0
Abstreifer	Scraper	Racloir	46.0
Gehäuse hinten	Housing rear	Carter arrière	47.0
Rollbodenantriebswelle	Drive shaft of bale formation conveyor	Arbre d'entrainement du fond à rouleaux	48.0
Netzwalzen	Net rollers	Cylindres de filet	49.0
Starterwalze	Starter roller	Rouleau starter	50.0
Blech unter Starterwalze	Plate below starter roller	Tôle sous rouleau starter	51.0
Umlenkachsen für Rollboden	Deflection axles for bale formation conveyor	Essieux de renvoi pour fond à rouleaux	52.0
Spannvorrichtung	Tension equipment	Dispositif tendeur	53.0
Spannvorrichtung	Tension equipment	Dispositif tendeur	54.0
Rollboden	Baling floor	Fond de pressage	55.0
-----BINDUNG	-----TYING PROCESS	-----LIAGE	56.0
Schwenkvorrichtung - Netzbindung - Passiv	Swivelling device - Net tying - Passive	Mecanisme de pivotement - Attache de résean - Passif	57.0
Bremshebel - Netzbindung - Passiv	Brake lever - Net tying - Passive	Levier de frein - Attache de résean - Passif	58.0
Netzschwinge - Netzbindung - Passiv	Feed rocker arm - net wrapping - passive	Coulisse de filet - liage par filet - passif	59.0
Schneidmesser - Netzbindung - Passiv	Cutting blade - net wrapping - passive	Couteau de coupe - liage par filet - passif	60.0
Anbauteile - Netzbindung - Passiv	Mounting parts - Net tying - Passive	Pièces de montage - Attache de résean - Passif	61.0
Diese Seite ist bewusst freigelassen.	This page has been left blank deliberately.	Cette page est restée délibérément vierge.	62.0
Diese Seite ist bewusst freigelassen.	This page has been left blank deliberately.	Cette page est restée délibérément vierge.	63.0
Diese Seite ist bewusst freigelassen.	This page has been left blank deliberately.	Cette page est restée délibérément vierge.	64.0
Diese Seite ist bewusst freigelassen.	This page has been left blank deliberately.	Cette page est restée délibérément vierge.	65.0
Diese Seite ist bewusst freigelassen.	This page has been left blank deliberately.	Cette page est restée délibérément vierge.	66.0
Diese Seite ist bewusst freigelassen.	This page has been left blank deliberately.	Cette page est restée délibérément vierge.	67.0
-----BALLENABLAGE	-----SETTING DOWN BALES	-----DÉPOSE DE BALLES	68.0
Ballenauswerfer	Bale ejector	Éjecteur de balle	69.0
-----ANTRIEB	-----DRIVE	-----ENTRAÎNEMENT	70.0
Kettenantrieb links	Chain drive lh side	Entraînement par chaîne côte gauche	71.0
Starterwalze / Kettenantrieb	Starter roller / Chain drive	Rouleau starter / Entraînement par chaîne	72.0
Kettenantrieb rechts	Chain drive rh side	Entraînement par chaîne côte droit	73.0
Antrieb - Getriebe	Drive - Gearbox	Entrainement - Carter	74.0
Hauptgetriebe	Main gearbox	Boîte de transmission principale	75.0
Schutztopf	Protecting cup	Pot de protection	76.0
Gelenkwelle	Universal shaft	Arbre à cardan	77.0
Gelenkwelle	Universal shaft	Arbre à cardan	78.0
Gelenkwelle	Universal shaft	Arbre à cardan	79.0
-----HYDRAULIK	-----HYDRAULICS	-----SYSTÈME HYDRAULIQUE	80.0

INHALTSVERZEICHNIS	TABLE OF CONTENTS	TABLE DES MATIERES	TAFEL DIAGRAM DIAGRAMME
Hydraulik - Pick-up	Hydraulic - pick-up lift	Relevage hydraulique - du pick-up	81.0
Hydraulik Schneidwerk	Hydraulics cutting unit	Système hydraulique mécanisme de coupe	82.0
Hydraulik Heckklappe	Hydraulics tailgate	Système hydraulique trappe arrière	83.0
-----ELEKTRONIK	-----ELECTRONICS	-----ÉLECTRONIQUE	84.0
Bedienung	Control	Commande	85.0
Füllanzeige	Filling indicator	Indicateur	86.0
Kabelbaum	Cable harness	Faisceau de câbles	87.0
Kabelbaum	Cable harness	Faisceau de câbles	88.0
Steuerung	Control	Commande	89.0
Kabelbaum	Cable harness	Faisceau de câbles	90.0
Kabelbaum	Cable harness	Faisceau de câbles	91.0
Zubehör - Elektronik	Accessories - Electronics	Accessoires - Électronique	92.0
Stellmotor	Linear motor	Servomoteur	93.0
Beleuchtung	Lighting	Éclairage	94.0
Zubehör - Beleuchtung	Accessories - lighting	Accessoires - installation d'éclairage	95.0
Zusatzbeleuchtung	Auxiliary lighting	Éclairage d'additif	96.0
Zusatzbeleuchtung	Auxiliary lighting	Éclairage d'additif	97.0
-----SCHUTZEINRICHTUNG	-----SAFETY DEVICE	-----DISPOSITIF DE PROTECTION	98.0
Schutze vorn	Front guard	Protections avant	99.0
Seitenschutz vorn	Side guard front	Protection latérale à l'avant	100.0
Seitenschutz hinten	Side guard rear	Protection latérale à l'arrière	101.0
Gehäuse vorne - Anbauteile	Front frame - Mounting parts	Bati avant - Pièces de montage	102.0
Sicherheitsaufkleber	Safety label	Autocollant de sécurité	103.0
Hinweisaufkleber	Information labels	Autocollant d'avertissement	104.0
-----ZUBEHÖR	-----ACCESSORIES	-----ACCESSOIRES	105.0
Zentralschmierung - Fett	Central lubrication system - grease	Système de lubrification central-graisse	106.0
Zentralschmierung - Öl	Central lubrication system - oil	Système de lubrification central - huile	107.0
Pumpe	Pump	Pompe	108.0
Vorlegekeil	Wheel chock	Cale de freinage	109.0
Dokumentenbehälter	Document box	Boîte à documents	110.0
Sicherung gegen unbefugte Benutzung	Dev. to prevent unautho. use	Des. de prot. contre une utilis. non autorisée	111.0
Hilfsbremse	Auxiliary brake	Frein auxiliaire	112.0
Kamerasystem	Camera system	Système de caméra	113.0
Terminal - Beta II	Terminal - Beta II	Terminal - Beta II	114.0
Arbeitsbeleuchtung	Working lights	Éclairage de travail	115.0
Sicherungskette ASAE-89	Safety chain ASAE-89	Chaîne de sécurité ASAE-89	116.0
Folienbindung	foil binding	feuille de liaison	117.0
Folienbindung	foil binding	feuille de liaison	118.0
Folienbindung	foil binding	feuille de liaison	119.0
Zuführeinheit - Folienbindung	Feeder unit - Foil binding	Unité d´alimentation - Feuille de liaison	120.0

INHALTSVERZEICHNIS	TABLE OF CONTENTS	TABLE DES MATIERES	TAFEL DIAGRAM DIAGRAMME
Kamerasystem	Camera system	Système de caméra	121.0
Kugelkopfzugöse	Ball head o-hitch	Anneau d'attelage avec embout sphérique	122.0
Terminal - Delta	Terminal - Delta	Terminal - Delta	123.0
Hydraulischer Stützfuss	Hydraulic support jack	Béquille hydraulique	124.0
Hydraulischer Stützfuss	Hydraulic support jack	Béquille hydraulique	125.0
Terminal - DS 100 RP	Terminal - DS 100 RP	Terminal - DS 100 RP	125.1
Terminal - DS 500	Terminal - DS 500	Terminal - DS 500	125.2
Terminal CCI 800	Terminal CCI 800	Terminal CCI 800	125.4
Terminal CCI 1200	Terminal CCI 1200	Terminal CCI 1200	126.0
Videosystem / CCI	Camera system / CCI	Système de caméra / CCI	127.0
Hydraulische Messerschaltung	Hydraulic knife control	Commande hydr. des couteaux	128.0
Hydraulische Messerschaltung	Hydraulic knife control	Commande hydr. des couteaux	129.0
Messer	Knife	Couteau	130.0
Absenkbarer Förderrotorboden	Drop floor of feed rotor	Fond abaissable du rotor d'alimentation	131.0
SMV - Zeichen	SMV emblem	Plaque d'identif. pour véhicules lents	132.0
Traktor Implement Management - Comprima F	Tractor Implement Managment - Comprima F	Système TIM - Comprima F	133.0
Traktor Nachrüstung	Tractor retrofitting	Équipement ultérieur tracteur	134.0
Smart Connect	Smart Connect	Smart Connect	135.0

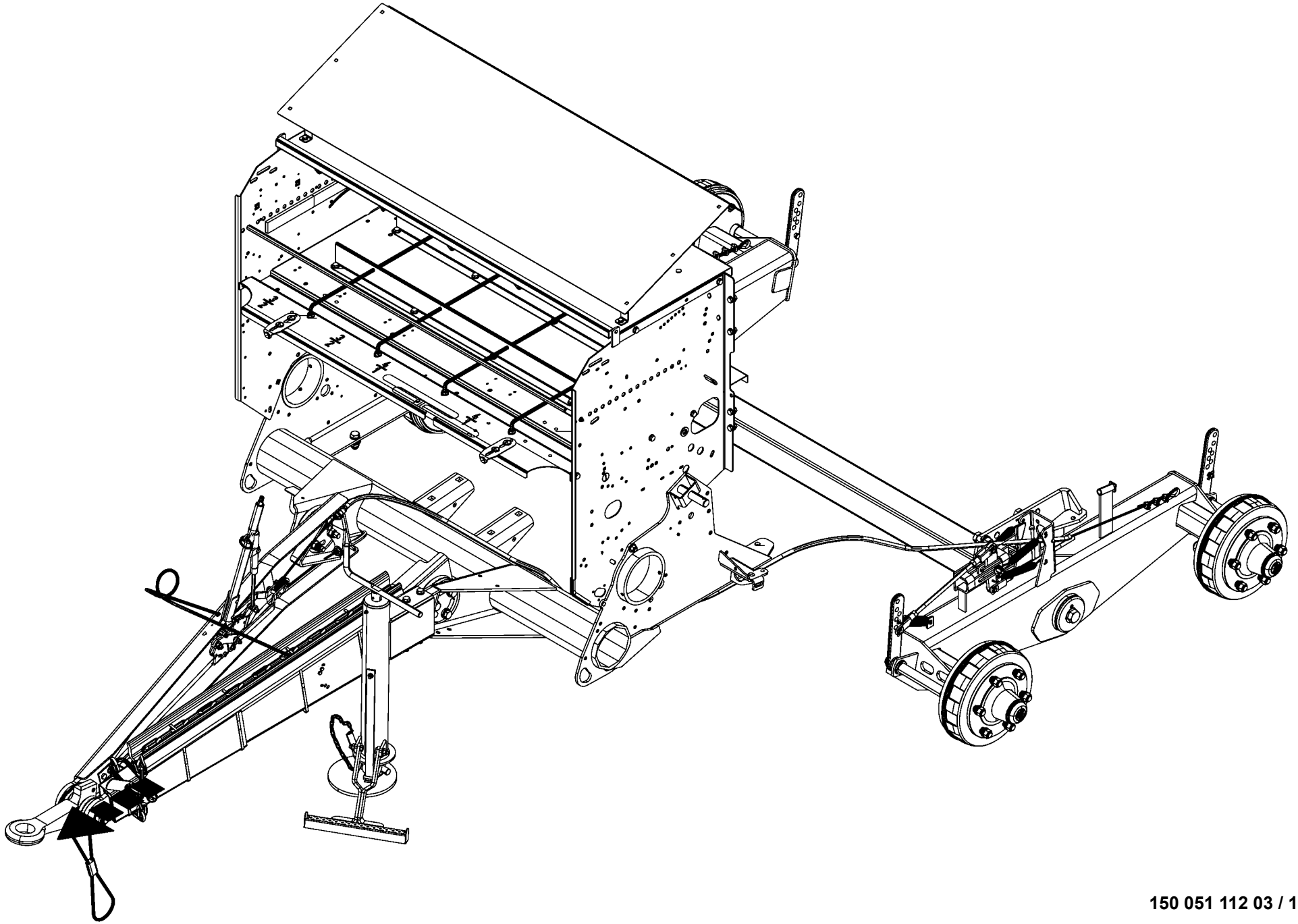

150 051 112 03 / 1.0

150 486 514 01

-----CHASSIS -----CHASSIS -----CHÂSSIS					1026400 - 1046900	RP701-10	RP701-11	RP701-20	RP701-21			150 051 112 03 150 486 514 1 1.0
Pos.	ID-Nr.	Benennung	Description	Description	Masch.-Nr-							Bemerkung/Remarks/Remarque
1						.	.	.	.			

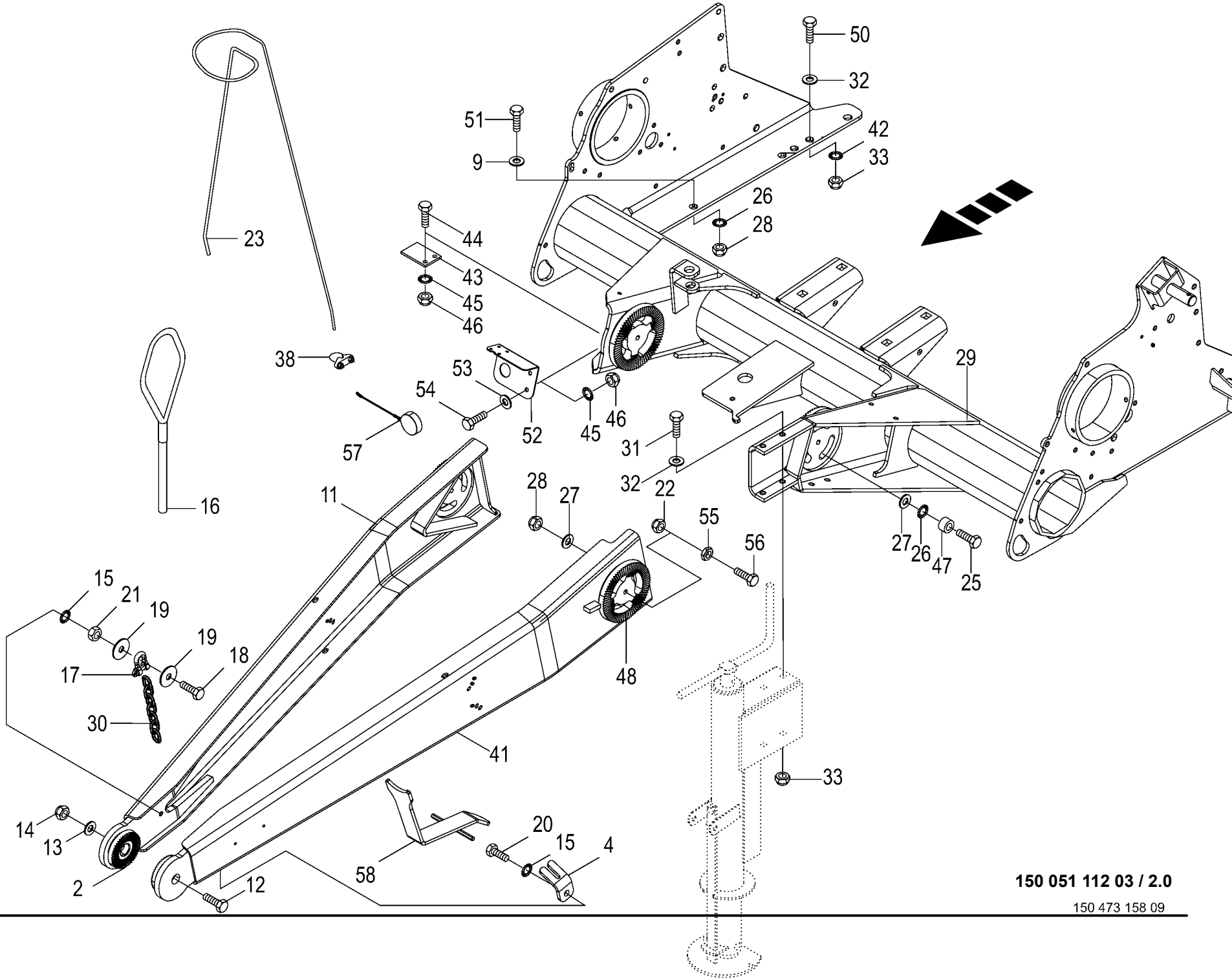

150 051 112 03 / 2.0

150 473 158 09

Deichsel / Rahmenrohr
Drawbar / frame tube
Timon / tube de cadre

1026400 - 1046900

150 051 112 03

150 473 158 9 **2.0**

Pos.	ID-Nr.	Benennung	Description	Description	Masch.-Nr-	RP701-10	RP701-11	RP701-20	RP701-21			Bemerkung/Remarks/Remarque
2	00 277 576 3	Zahnscheibe	Toothwasher	Rondelle crantee		4	4	4	4			Rd. 90
4	20 065 020 1	Kettenhalter	Chain support	Support de chaîne		1	1	1	1			
9	00 910 303 1	Scheibe	Washer	Rondelle		x	x	x	x			17 X 30 X 3
11	00 292 087 6	Deichselholm rechts	Drawbar beam right	Poutre du timon droite		1	1	1	1			
12	00 901 243 1	6kt-Schraube	Hex head bolt	Boulon tête hex		x	x	x	x			M 24 X 170
13	00 910 514 1	Scheibe	Washer	Rondelle		x	x	x	x			26 X 44 X 4
14	00 908 726 2	Sicherungsmutter	Locknut	Écrou hex		x	x	x	x			M 24
15	00 909 909 1	Sperrkantscheibe	Detent edged washer	Disque à bord d'arrêt		1	1	1	1			SKM 10
16	00 922 990 0	Fangschlaufe	Loop	Cable de securite		1	1	1	1			
17	00 918 203 1	Schäkel	Shackle	Maillon		1	1	1	1			
18	00 900 284 1	6kt-Schraube	Hex head bolt	Boulon tête hex		x	x	x	x			M 10 X 50
19	90 000 121 0	Scheibe	Washer	Rondelle		x	x	x	x			10,5 X 30 X 2,5
20	00 900 637 0	6kt-Schraube	Hex head bolt	Boulon tête hex		x	x	x	x			M 10 X 30
21	00 908 212 0	6kt-Mutter	Hex nut	Écrou hex		x	x	x	x			M 10
22	00 908 758 0	Sicherungsmutter	Locknut	Écrou hex		x	x	x	x			M 10
23	00 346 376 2	Schlauchhalter	Hose support	Support de tuyau		1	1	1	1			
25	00 901 486 1	6kt-Schraube	Hex head bolt	Boulon tête hex		x	x	x	x			M 16 X 85
	00 900 349 1	6kt-Schraube	Hex head bolt	Boulon tête hex		x	x	x	x			M 16 X 110
26	00 909 912 1	Sperrkantscheibe	Detent edged washer	Disque à bord d'arrêt		x	x	x	x			SKM 16
27	90 000 337 0	Scheibe	Washer	Rondelle		x	x	x	x			17 X 30 X 6
28	00 908 719 0	Sicherungsmutter	Locknut	Écrou hex		x	x	x	x			M 16
29	20 063 187 6	Rahmenrohr vorne 50er Lager	Frame tube front 50 bearing	Tube de cadre avant palier 50		1	1	1	1			
30	00 922 542 0	Rundstahlkette	Steel chain	Chaîne acier		1	1	1	1			G 5 X 21 X 35 Glieder
31	00 900 260 0	6kt-Schraube	Hex head bolt	Boulon tête hex		x	x	x	x			M 12 X 190
32	00 910 506 1	Scheibe	Washer	Rondelle		x	x	x	x			13 X 24 X 2,5
33	00 908 701 0	Sicherungsmutter	Locknut	Écrou hex		x	x	x	x			M 12
38	90 003 746 0	Drahtseilklemme 8mm/M6	Wire rope clamp 8mm/M6	Pince pour câble d'acier 8mm/ M6		2	2	2	2			
41	20 061 546 6	Deichselholm links	Drawbar beam left	Poutre du timon gauche		1	1	1	1			
42	00 909 910 1	Sperrkantscheibe	Detent edged washer	Disque à bord d'arrêt		x	x	x	x			SKM 12
43	20 062 588 1	Anschlag	Stop	Butée		1	1	1	1			
44	00 900 617 0	6kt-Schraube	Hex head bolt	Boulon tête hex		x	x	x	x			M 8 X 30
45	00 909 908 1	Sperrkantscheibe	Detent edged washer	Disque à bord d'arrêt		x	x	x	x			SKM 8
46	00 908 706 0	Sicherungsmutter	Locknut	Écrou hex		x	x	x	x			M 8
47	20 062 601 0	Buchse	Bushing	Douille		2	2	2	2			17 X 30 X 18
48	00 292 090 2	Zahnscheibe groß 5°	Toothed disc large 5 °	Rondelle dentée large 5°		4	4	4	4			
50	00 900 656 0	6kt-Schraube	Hex head bolt	Boulon tête hex		x	x	x	x			M 12 X 30
51	00 900 676 0	6kt-Schraube	Hex head bolt	Boulon tête hex		x	x	x	x			M 16 X 45
52	20 267 972 0	Steckdosenhalter	Socket support	Support de prise		1	1	1	1			

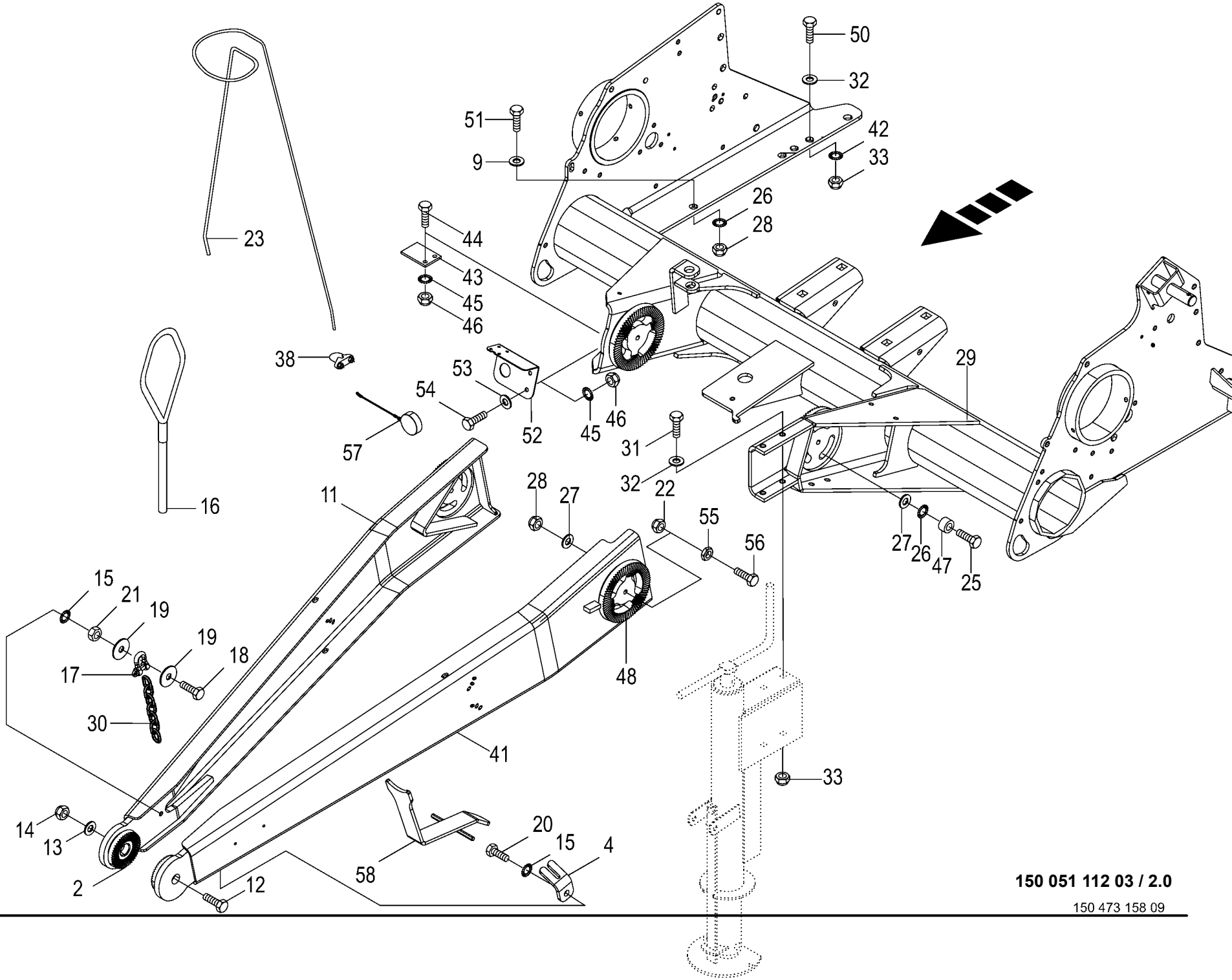

150 051 112 03 / 2.0

150 473 158 09

Deichsel / Rahmenrohr Drawbar / frame tube Timon / tube de cadre					1026400 - 1046900	RP701-10	RP701-11	RP701-20	RP701-21			150 051 112 03 150 473 158 9 2.0
Pos.	ID-Nr.	Benennung	Description	Description	Masch.-Nr-							Bemerkung/Remarks/Remarque
53	00 910 413 0	Scheibe	Washer	Rondelle		x	x	x	x			8,4 X 17 X 1,6
54	00 900 614 0	6kt-Schraube	Hex head bolt	Boulon tête hex		x	x	x	x			M 8 X 20
55	00 908 500 0	6kt-Mutter -niedrige Form	Hex nut -low form	Écrou hex -forme basse		x	x	x	x			M 10
56	00 900 287 1	6kt-Schraube	Hex head bolt	Boulon tête hex		x	x	x	x			M 10 X 70
57	20 086 230 0	Blindkappe St schwarz	Blind cap St sw	Cache St sw		1	1	1	1			
58	20 269 940 0	Gelenkwellenhalter	Universal shaft bracket	Support d'arbre à cardan		1	1	1	1			

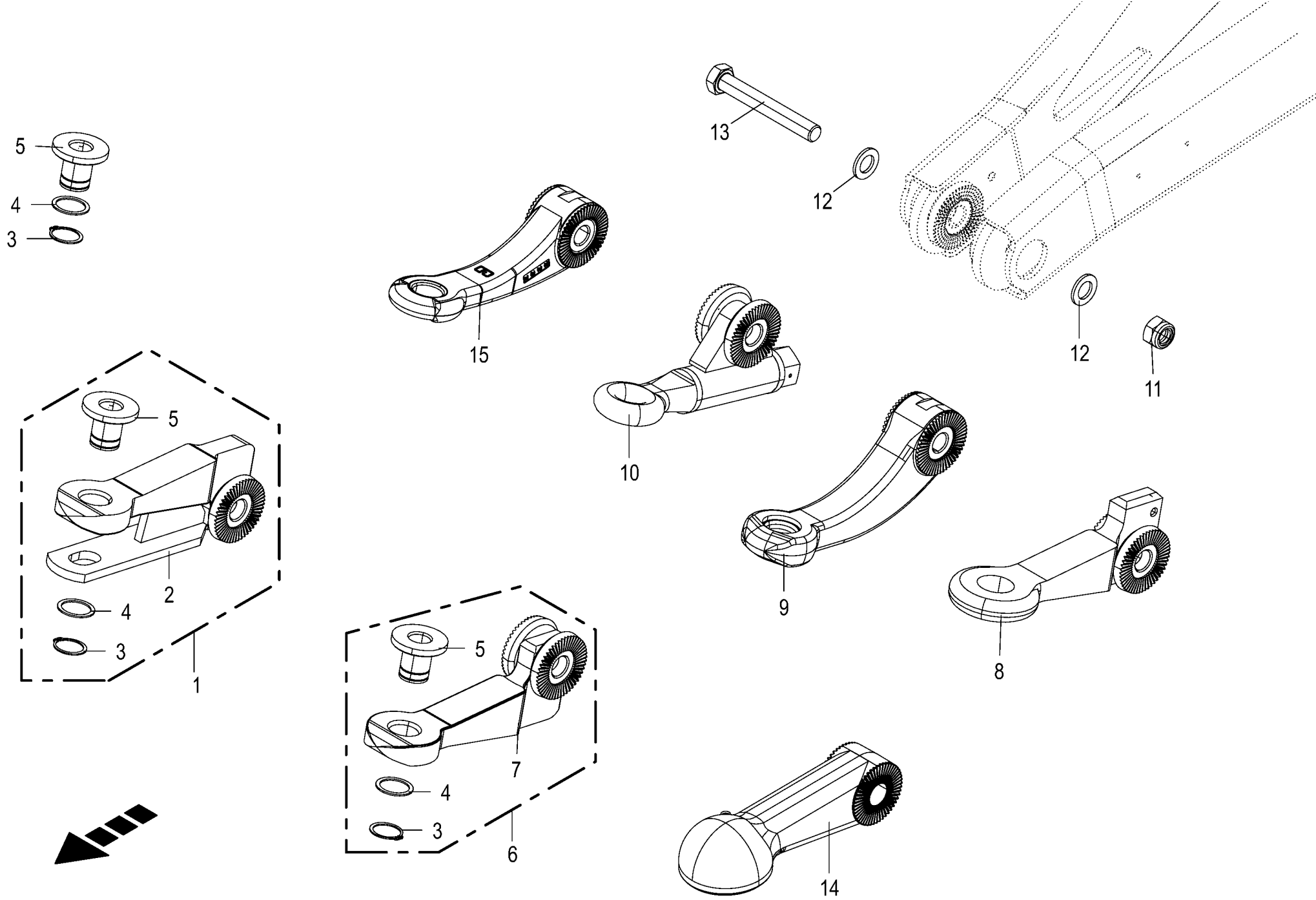

150 051 112 03 / 3.0

150 517 045 03

Zugösen
Drawbar eyes
Oeillets d'attelage

1026400 - 1046900

150 051 112 03

150 517 045 3 **3.0**

Pos.	ID-Nr.	Benennung	Description	Description	Masch.-Nr-	RP701-10	RP701-11	RP701-20	RP701-21			Bemerkung/Remarks/Remarque
1	00 277 581 8	Zugmaul -kpl.	Hitch -cpl.	Chape d'attelage -cpl.		1	1	1	1			D= 30
2	00 278 987 2	Zugmaul	Hitch	Chape d'attelage		1	1	1	1			D= 40
3	00 911 545 0	Sicherungsring	Circlip	Circlip		3	3	3	3			A 40 X 1,75
4	00 910 885 0	Passscheibe	Shim ring	Rondelle d'ajustage		x	x	x	x			40 X 50 X 2
5	00 282 593 4	Bundbuchse	Collar bush	Douille de touchette		3	3	3	3			30 X 39/75 X 58
6	00 277 731 6	Zugöse -kpl.	Drawbar eye -cpl.	Œillet d'attelage -cpl.		1	1	1	1			D= 30
7	00 277 575 6	Zugöse	Drawbar eye	Œillet d'attelage		1	1	1	1			D= 40
8	00 277 505 2	Ringzugöse R50 Hitch	Towing ring R50 Hitch	Anneau d'attelage R50 Hitch		1	1	1	1			
9	27 010 886 1	Zugöse gekröpft	Drawbar eye cranked	Œillet d'attelage coudé		1	1	1	1			
10	00 277 729 4	Zugöse	Drawbar eye	Œillet d'attelage		1	1	1	1			D= 35
11	00 908 726 2	Sicherungsmutter	Locknut	Écrou hex		x	x	x	x			M 24
12	00 910 514 1	Scheibe	Washer	Rondelle		x	x	x	x			26 X 44 X 4
13	00 901 243 1	6kt-Schraube	Hex head bolt	Boulon tête hex		x	x	x	x			M 24 X 170
14	20 060 364 1	Kugelkopfzugöse RD 80 - optional	Ball head hitch RD 80 - optional	Œill. d'att. de la tête sphér. RD 80 -optionnel		1	1	1	1			
15	00 277 575 7	Zugöse 40 unten	Drawbar eye 40 bottom	Aneau d'attelage D40		1	1	1	1			

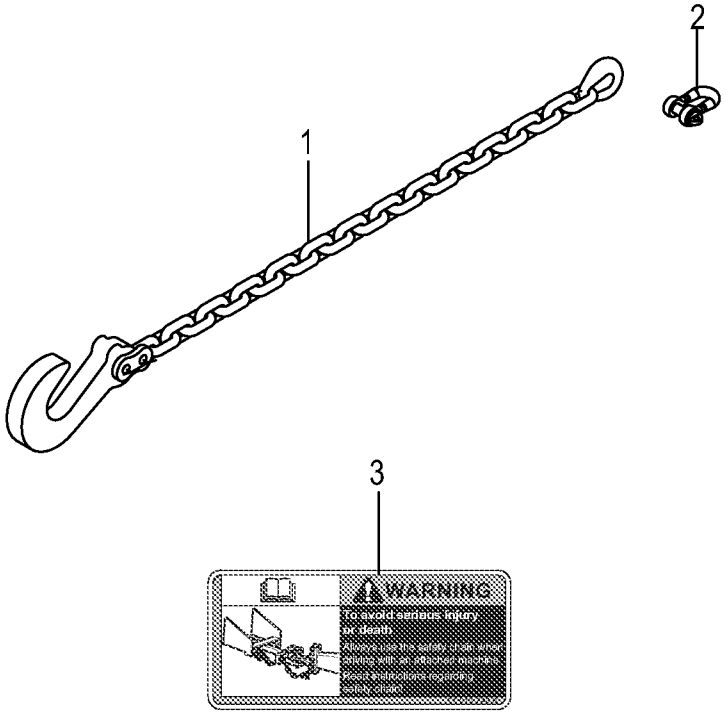

150 051 112 03 / 4.0

150 412 595 02

Sicherungskette ASAE-89 -optional Safety chain ASAE-89 Chaîne de sécurité ASAE-89					1026400 - 1046900	RP701-10	RP701-11	RP701-20	RP701-21			150 051 112 03 150 412 595 2 4.0
Pos.	ID-Nr.	Benennung	Description	Description	Masch.-Nr-							Bemerkung/Remarks/Remarque
1	27 010 964 0	Sicherungskette	Protection Chain	Chaine de protection		1	1	1	1			Lg.= 1500
2	90 002 150 0	Schäkel A 1	Shackle A 1	Manille A 1		1	1	1	1			
3	27 013 746 0	Aufkleber Sicherheitskette verwenden EN	Label Sicherheitskette verwenden	Autocollant Sicherheitskette verwenden		1	1	1	1			

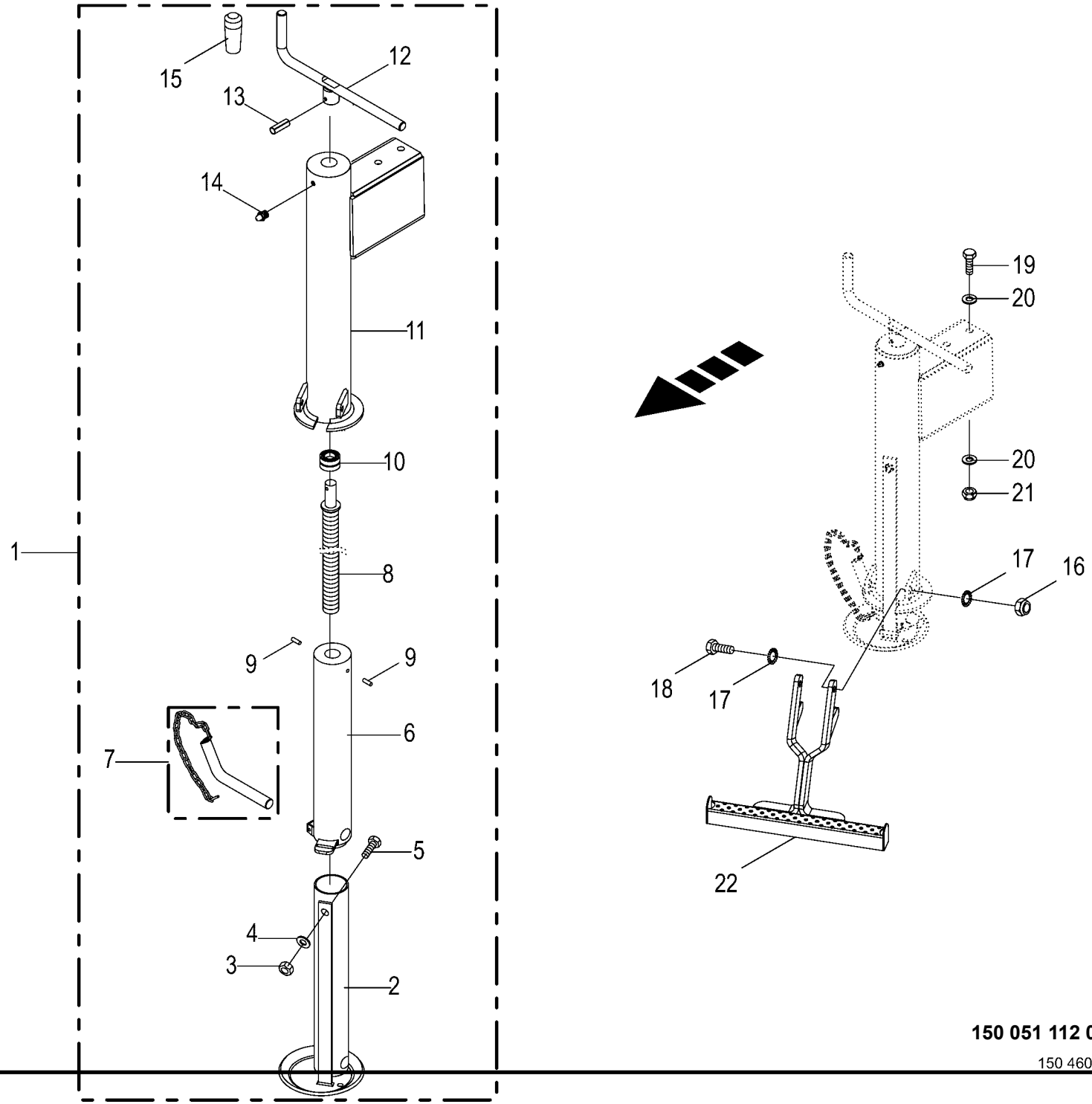

150 051 112 03 / 5.0

150 460 593 03

Stützfuß
Support jack
Béquille

1026400 - 1046900

150 051 112 03

150 460 593 3 **5.0**

Pos.	ID-Nr.	Benennung	Description	Description	Masch.-Nr-	RP701-10	RP701-11	RP701-20	RP701-21			Bemerkung/Remarks/Remarque
1	27 005 749 1	Stützfuss kpl.	Support jack cpl.	Pied d'appui cpl.		1	1	1	1			
2	27 020 840 0	Innenrohr m. Teller	Inner disc with plate	Tube intérieur av. disque		1	1	1	1			
3	00 908 210 0	6kt-Mutter	Hex nut	Écrou hex		x	x	x	x			M 8
4	00 910 413 0	Scheibe	Washer	Rondelle		x	x	x	x			8,4 X 17 X 1,6
5	00 900 614 0	6kt-Schraube	Hex head bolt	Boulon tête hex		x	x	x	x			M 8 X 20
6	27 020 843 0	Mittelrohr	Central tube	Tube central		1	1	1	1			
7	27 005 824 0	Bolzen	Pin	Boulon		1	1	1	1			
8	27 020 842 0	Spindel mit Mutter	Spindle with nut	Broche avec écrou		1	1	1	1			
9	27 020 845 0	Splint	Split pin	Goupille		2	2	2	2			
10	00 933 523 0	Axial-Rillenkugellager	Axial grooved ball bearing	Roulement rainures à billes axiale		1	1	1	1			51204
11	27 005 829 0	Aussenrohr	Outer tube	Tube extérieur		1	1	1	1			
12	27 020 839 0	Handkurbel	Crank handle	Manivelle		1	1	1	1			
13	00 912 641 2	Spannstift	Roll pin	Goupille de serrage		1	1	1	1			6 X 30
14	00 919 105 0	Kegelschmiernippel	Grease niple	Graisseur à cone		1	1	1	1			AM 8 X 1
15	27 018 663 0	Handgriff Stützfuss	Handle support jack	Poignée béquille		1	1	1	1			
16	00 908 758 0	Sicherungsmutter	Locknut	Écrou hex		x	x	x	x			M 10
17	00 909 909 1	Sperrkantscheibe	Detent edged washer	Disque à bord d'arrêt		x	x	x	x			SKM 10
18	00 900 638 0	6kt-Schraube	Hex head bolt	Boulon tête hex		x	x	x	x			M 10 X 35
19	00 900 260 0	6kt-Schraube	Hex head bolt	Boulon tête hex		x	x	x	x			M 12 X 190
20	00 910 506 1	Scheibe	Washer	Rondelle		x	x	x	x			13 X 24 X 2,5
21	00 908 701 0	Sicherungsmutter	Locknut	Écrou hex		x	x	x	x			M 12
22	00 000 001 0	-nicht für diese Maschine	-not for this machine	-non prevu pour cette machine		x	x	x	x			

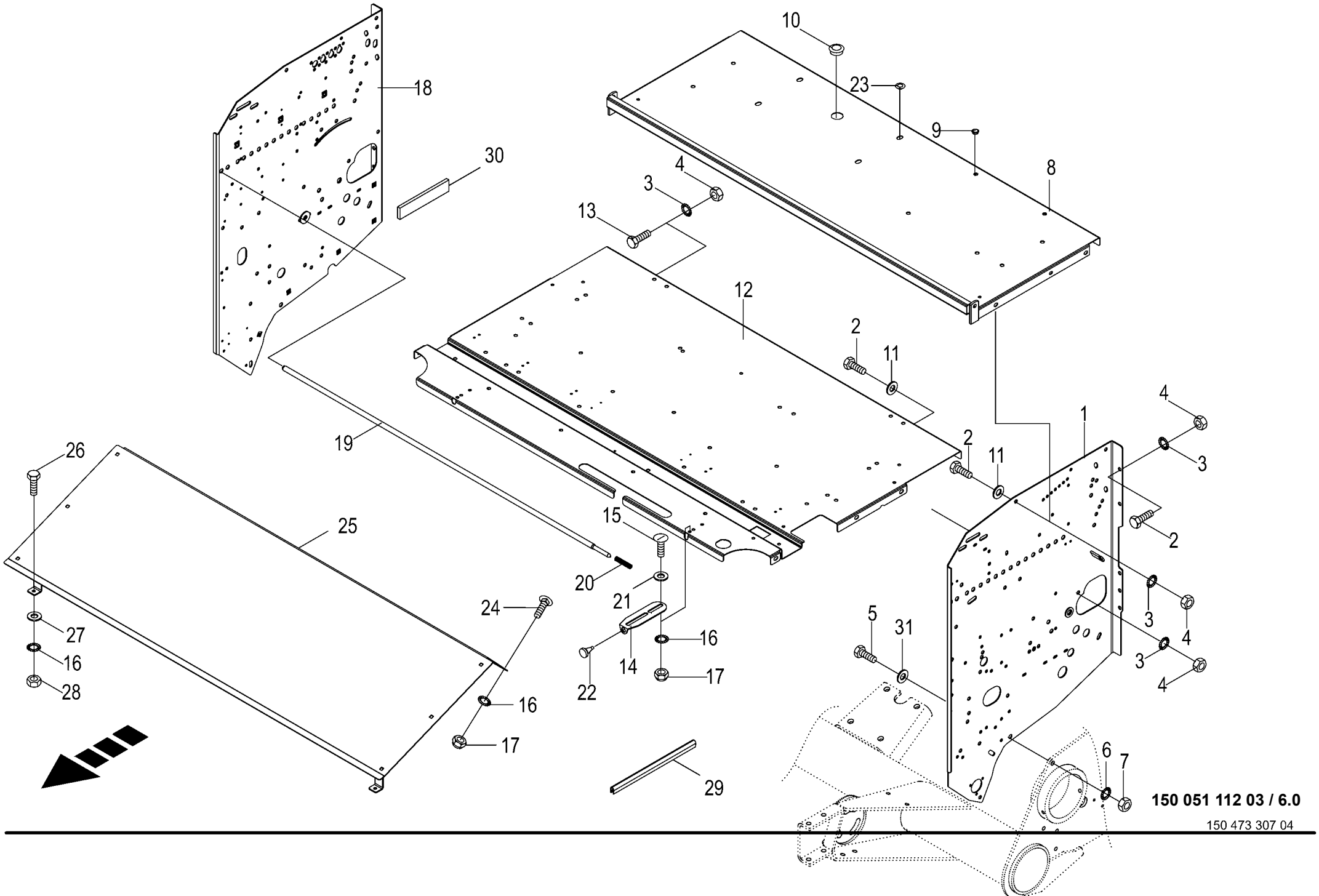

150 051 112 03 / 6.0

150 473 307 04

Garnkasten - Netzbindung
Twine box - Net tying
Boîte à ficelle - Attache de résean

1026400 - 1046900

150 051 112 03

150 473 307 4 **6.0**

Pos.	ID-Nr.	Benennung	Description	Description	Masch.-Nr-	RP701-10	RP701-11	RP701-20	RP701-21			Bemerkung/Remarks/Remarque
1	20 061 243 7	Garnkastenwand links	Twine box wall left	Paroi de la boîte à ficelle gauche		1	1	1	1			
2	00 900 634 0	6kt-Schraube	Hex head bolt	Boulon tête hex		x	x	x	x			M 10 X 20
3	00 909 909 1	Sperrkantscheibe	Detent edged washer	Disque à bord d'arrêt		x	x	x	x			SKM 10
4	00 908 212 0	6kt-Mutter	Hex nut	Écrou hex		x	x	x	x			M 10
5	00 900 656 0	6kt-Schraube	Hex head bolt	Boulon tête hex		x	x	x	x			M 12 X 30
6	00 909 910 1	Sperrkantscheibe	Detent edged washer	Disque à bord d'arrêt		x	x	x	x			SKM 12
7	00 908 215 0	6kt-Mutter	Hex nut	Écrou hex		x	x	x	x			M 12
8	00 293 579 5	Garnkastendeckel -mitte oben	Twine box cover -middle top	Couvercle de boîte à ficelle - centre en haut		1	1	1	1			
9	00 925 026 0	Verschlussstopfen	Sealing plug	Bouchon d'étanchéité		8	8	8	8			12,3/16 X 7/9
10	00 925 008 0	Verschlussstopfen	Sealing plug	Bouchon d'étanchéité		1	1	1	1			35,5/42 X 15/18
11	00 910 414 0	Scheibe	Washer	Rondelle		x	x	x	x			10,5 X 21 X 2
12	20 065 297 4	Garnkastenboden b. kleinen Rädern	Twine box ground small wheels	Fond de la boîte à ficelle petites roues		1	1	1	1			
13	00 900 634 0	6kt-Schraube	Hex head bolt	Boulon tête hex		x	x	x	x			M 10 X 20
14	20 061 269 0	Pufferhalter	Buffer holder	Cadre support de buffer		2	2	2	2			
15	00 905 231 1	Flachrundschraube	Coach bolt	Vis a tête bombée		x	x	x	x			M 8 X 20
16	00 909 908 1	Sperrkantscheibe	Detent edged washer	Disque à bord d'arrêt		x	x	x	x			SKM 8
17	00 908 706 0	Sicherungsmutter	Locknut	Écrou hex		x	x	x	x			M 8
18	20 460 125 2	Garnkastenwand rechts	Twine box wall right	Paroi de boîte à ficelle droite		1	1	1	1			
19	20 060 755 0	Federstange	Spring rod	Ressort tringle		1	1	1	1			Lg.= 1454
20	00 015 145 1	Druckfeder	Pressure spring	Ressort de pression		1	1	1	1			2 X 15 X 70
21	00 910 603 0	Scheibe	Washer	Rondelle		x	x	x	x			8,4 X 24 X 2
22	00 924 262 0	Gummifuss	Ruber grommet	Douille en caoutchouc		2	2	2	2			
23	00 924 950 0	Abdeckung	Cover	Couvercle		4	4	4	4			14,5/30 X 7,1/9,5
24	00 904 731 2	Flachrundschraube	Coach bolt	Vis a tête bombée		x	x	x	x			M 8 X 20
25	20 065 288 1	Abdeckblech Garnkasten -oben	Cover plate twine box -top	Tôle de capotage boîte à ficelle -en haut		1	1	1	1			
26	00 900 614 0	6kt-Schraube	Hex head bolt	Boulon tête hex		x	x	x	x			M 8 X 20
27	00 910 413 0	Scheibe	Washer	Rondelle		x	x	x	x			8,4 X 17 X 1,6
28	00 908 030 0	6kt-Mutter	Hex nut	Écrou hex		x	x	x	x			M 8
29	00 925 111 0	Kantenschutz -Id.-Nr.= 1m	Edge protection -Id.-no.= 1m	Bordure de protection -Id.-no. = 1m		x	x	x	x			
30	00 938 556 0	Selbstklebende Dichtstreifen - Id.-Nr.= 1m	Self-adhesive sealing strip - Id.-no.= 1m	Joint auto-adhésif -Id.-no.= 1m		x	x	x	x			40 X 10
31	00 910 506 1	Scheibe	Washer	Rondelle		x	x	x	x			13 X 24 X 2,5

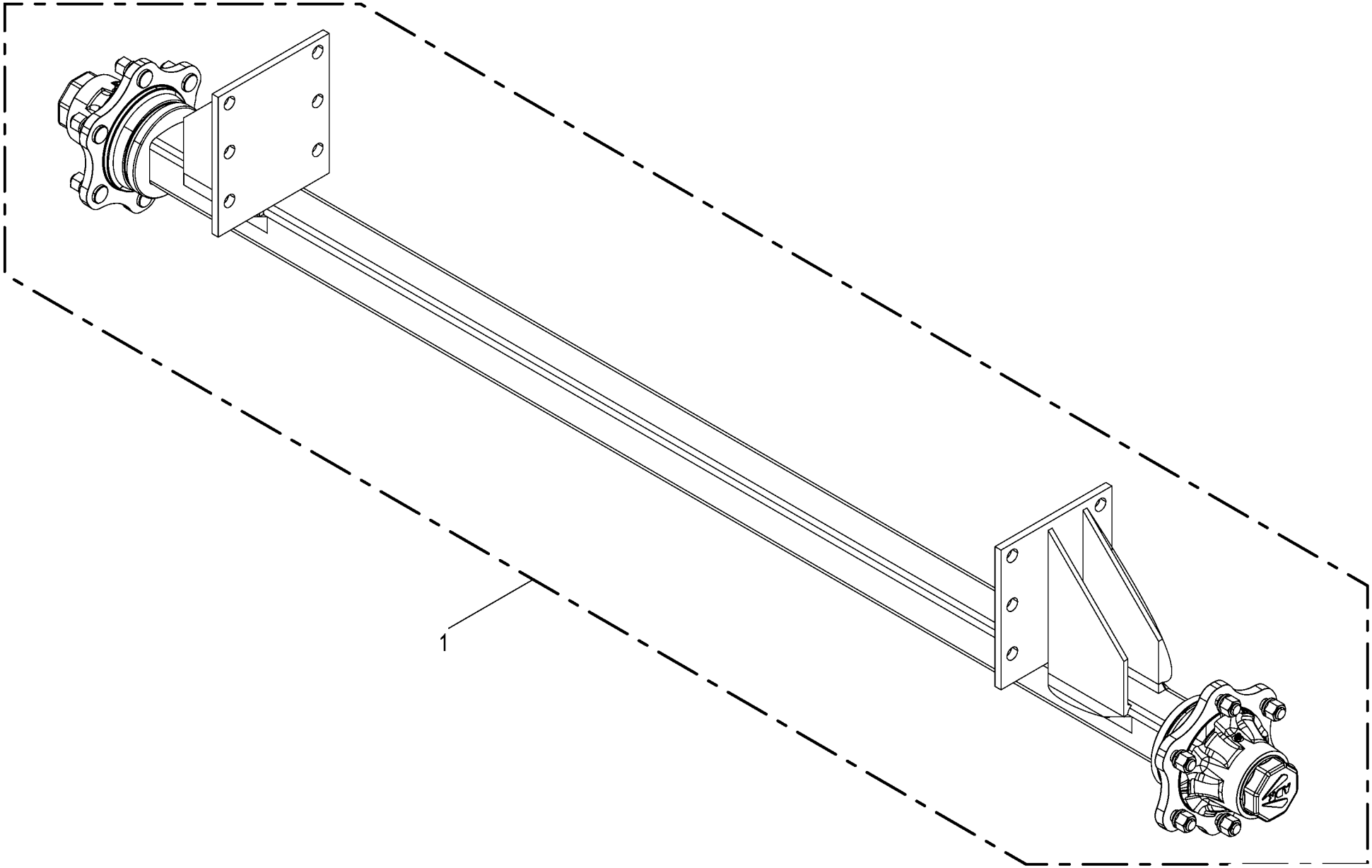

150 051 112 03 / 7.0

150 521 553 01

Laufachse -ADR 6-Loch Idling axle Essieu portant					1026400 - 1046900	RP701-10	RP701-11	RP701-20	RP701-21			150 051 112 03 150 521 553 1 7.0
Pos.	ID-Nr.	Benennung	Description	Description	Masch.-Nr-							Bemerkung/Remarks/Remarque
1	27 025 138 0	La-Achse 6/160/205/M18X1,5 2150 6000/40	Trailing axle 6/160/205/M18X1, 5 2150	Essieu de roulement 6/160/205/ M18X1,5		1	1	1	1			

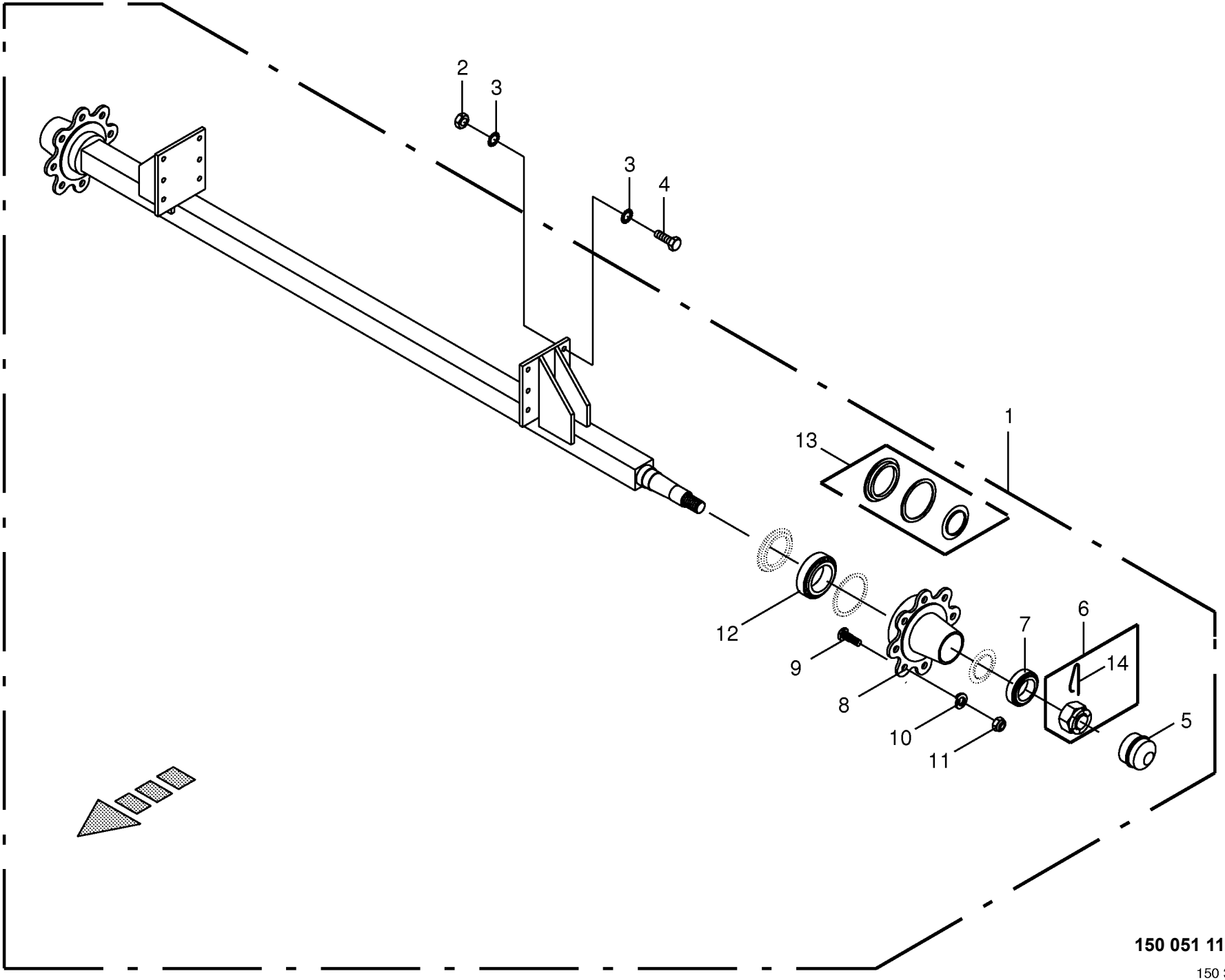

150 051 112 03 / 8.0

150 312 504 04

Laufachse -ADR 8-Loch Axle Essieu					1026400 - 1046900	RP701-10	RP701-11	RP701-20	RP701-21			150 051 112 03 150 312 504 4 8.0
Pos.	ID-Nr.	Benennung	Description	Description	Masch.-Nr-							Bemerkung/Remarks/Remarque
1	00 950 444 3	Laufachse	Idling axle	Essieu portant		1	1	1	1			8/225/275 2300
2	00 908 225 0	6kt-Mutter	Hex nut	Écrou hex		x	x	x	x			M 20
3	00 909 913 1	Sperrkantscheibe	Detent edged washer	Disque à bord d'arrêt		x	x	x	x			SKM 20
4	00 900 688 0	6kt-Schraube	Hex head bolt	Boulon tête hex		x	x	x	x			M 20 X 50
	90 000 211 0	6kt-Schraube	Hex head bolt	Boulon tête hex		x	x	x	x			M 20 X 55 -10.9
5	00 951 878 0	Radkappe	Wheel cap	Chapeau de roue		2	2	2	2			Rd. 100
6	00 951 397 2	Kronenmutter	Castellated nut	Ecrou crenele plat		2	2	2	2			M 48 X 1,5
7	00 932 166 0	Kegelrollenlager	Taper roller bearing	Roulement à rouleaux coniques		2	2	2	2			32211
8	27 001 133 0	Radnabe	Hub f. axle	Moyeu de roue		2	2	2	2			8/221/275
9	27 001 147 1	Riffelbolzen	Wheel pin	Boulon de fix.de roue		16	16	16	16			M 20 X 1,5 X 59
10	00 910 216 0	Federring	Spring washer	Rondelle elastique		x	x	x	x			C 20,5
11	00 908 053 0	6kt-Mutter	Hex nut	Écrou hex		x	x	x	x			M 20 X 1,5
12	00 932 149 0	Kegelrollenlager	Taper roller bearing	Roulement à rouleaux coniques		2	2	2	2			32214
13	27 001 132 0	Dichtungssatz	Sealing set	Jeu de joints		2	2	2	2			
14	00 951 328 0	Splint	Cotter pin	Goupille fendue		2	2	2	2			5 X 90

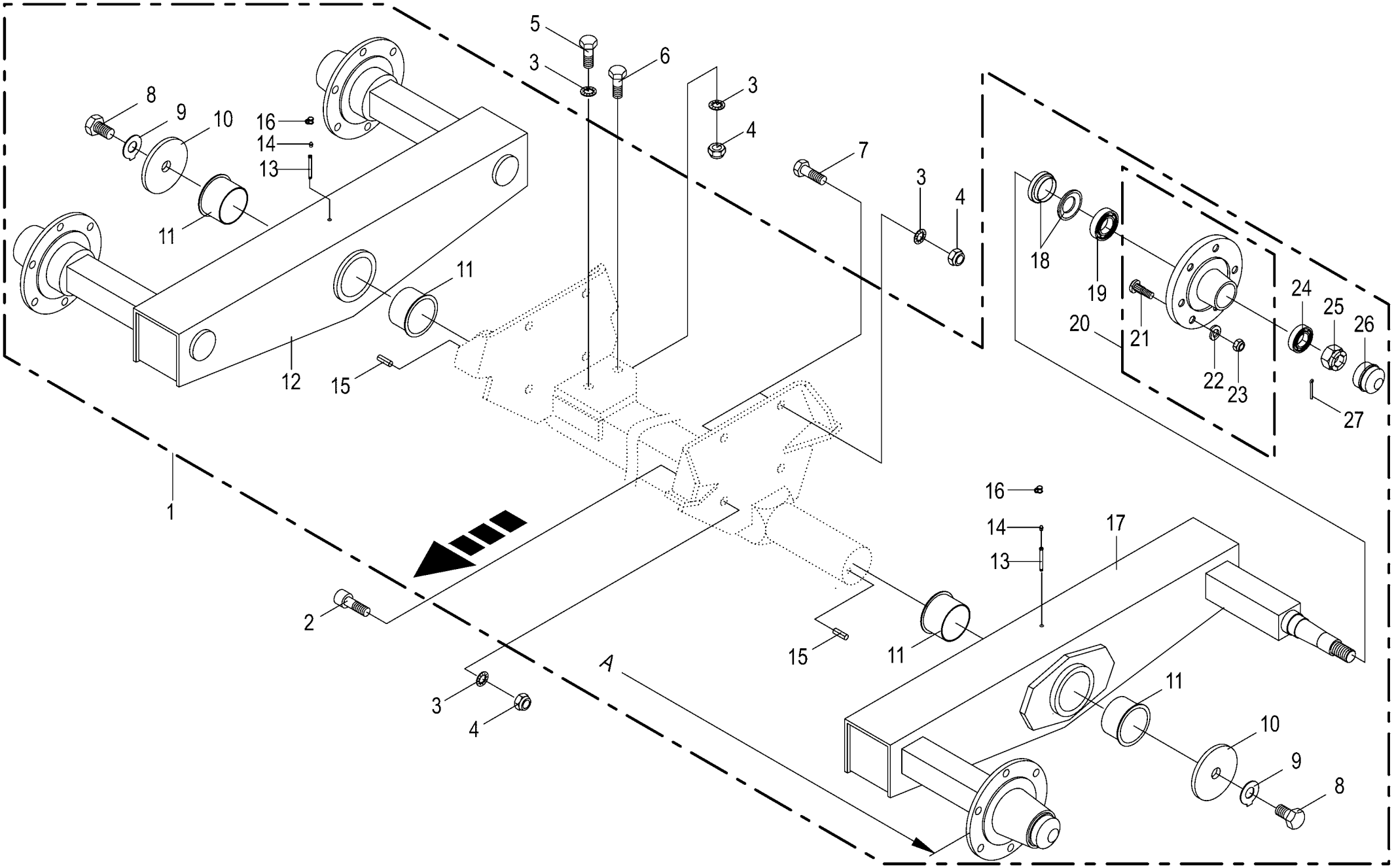

150 051 112 03 / 9.0

150 311 197 08

Tandemachse ungebremst - 40 km/h BPW
Tandem axle unbraqked - 40 km/h BPW
Esieu tandem sans freins- 40 km/h BPW

1026400 - 1046900

150 051 112 03

150 311 197 8 **9.0**

Pos.	ID-Nr.	Benennung	Description	Description	Masch.-Nr-	RP701-10	RP701-11	RP701-20	RP701-21			Bemerkung/Remarks/Remarque
1	00 241 401 2	Ta-Achse M18x1,5 6/160/205 2455 6500	Tandem axle M18x1,5 6/160/205 2455 6500	Essieu tandem M18x1,5 6/160/ 205 2455		1	1	1	1			
2	00 903 252 1	Zylinderschraube	Allen screw	Vis tête cylindrique		x	x	x	x			M 20 X 50
3	00 909 913 1	Sperrkantscheibe	Detent edged washer	Disque à bord d'arrêt		x	x	x	x			SKM 20
4	00 908 225 0	6kt-Mutter	Hex nut	Écrou hex		x	x	x	x			M 20
5	00 900 375 1	6kt-Schraube	Hex head bolt	Boulon tête hex		x	x	x	x			M 20 X 35
6	00 900 380 1	6kt-Schraube	Hex head bolt	Boulon tête hex		x	x	x	x			M 20 X 60
7	00 900 688 0	6kt-Schraube	Hex head bolt	Boulon tête hex		x	x	x	x			M 20 X 50
8	00 900 224 0	6kt-Schraube	Hex head bolt	Boulon tête hex		x	x	x	x			M 24 X 35
9	00 910 342 0	Sicherungsscheibe	Lock washer	Rondelle de protection		x	x	x	x			25 X 50 X 1,6
10	27 008 857 0	Scheibe	Washer	Rondelle		x	x	x	x			
11	90 001 391 0	Kragenbuchse	Collar socket	Douille à col		4	4	4	4			90 X 95 X 60
12	27 002 998 0	Pendelarm -rechts	Self alligning arm -right	Bras pendulaire -droite		1	1	1	1			
13	27 004 642 0	Schmiereinsatz	Lubricating nipple	Graisseur		2	2	2	2			Lg.= 125
14	00 919 102 0	Kegelschmiernippel	Grease niple	Graisseur à cone		2	2	2	2			H2/S M 6
15	00 912 742 2	Spannstift	Roll pin	Goupille de serrage		2	2	2	2			12 X 30
16	27 016 439 0	Schutzkappe	Protective cap	Capuchon de protection		2	2	2	2			
17	27 002 997 0	Pendelarm -links	Self alligning arm -left	Bras pendulaire -gauche		1	1	1	1			
18	00 952 415 1	Stoss- und Dichtring	Sealing ring	Bague d'étanchéité		4	4	4	4			
19	00 932 180 0	Kegelrollenlager	Taper roller bearing	Roulement à rouleaux coniques		4	4	4	4			32013 X
20	00 953 943 0	Radnabe	Hub f. axle	Moyeu de roue		4	4	4	4			6/160/205
21	00 910 256 0	Riffelbolzen	Wheel pin	Boulon de fix.de roue		24	24	24	24			M 18 X 1,5 X 46
22	00 910 215 0	Federring	Spring washer	Rondelle elastique		x	x	x	x			C 18,5
23	00 952 421 0	Radmutter	Nut	Ecrou de roue		24	24	24	24			B 18 X 1,5
24	00 932 152 0	Kegelrollenlager	Taper roller bearing	Roulement à rouleaux coniques		4	4	4	4			32207 A
25	00 908 931 1	Kronenmutter	Castellated nut	Ecrou crenele plat		4	4	4	4			M 27 X 1,5
26	00 952 311 0	Radkappe	Wheel cap	Chapeau de roue		4	4	4	4			Rd. 72,1
27	00 912 091 1	Splint	Cotter pin	Goupille fendue		4	4	4	4			5 X 50

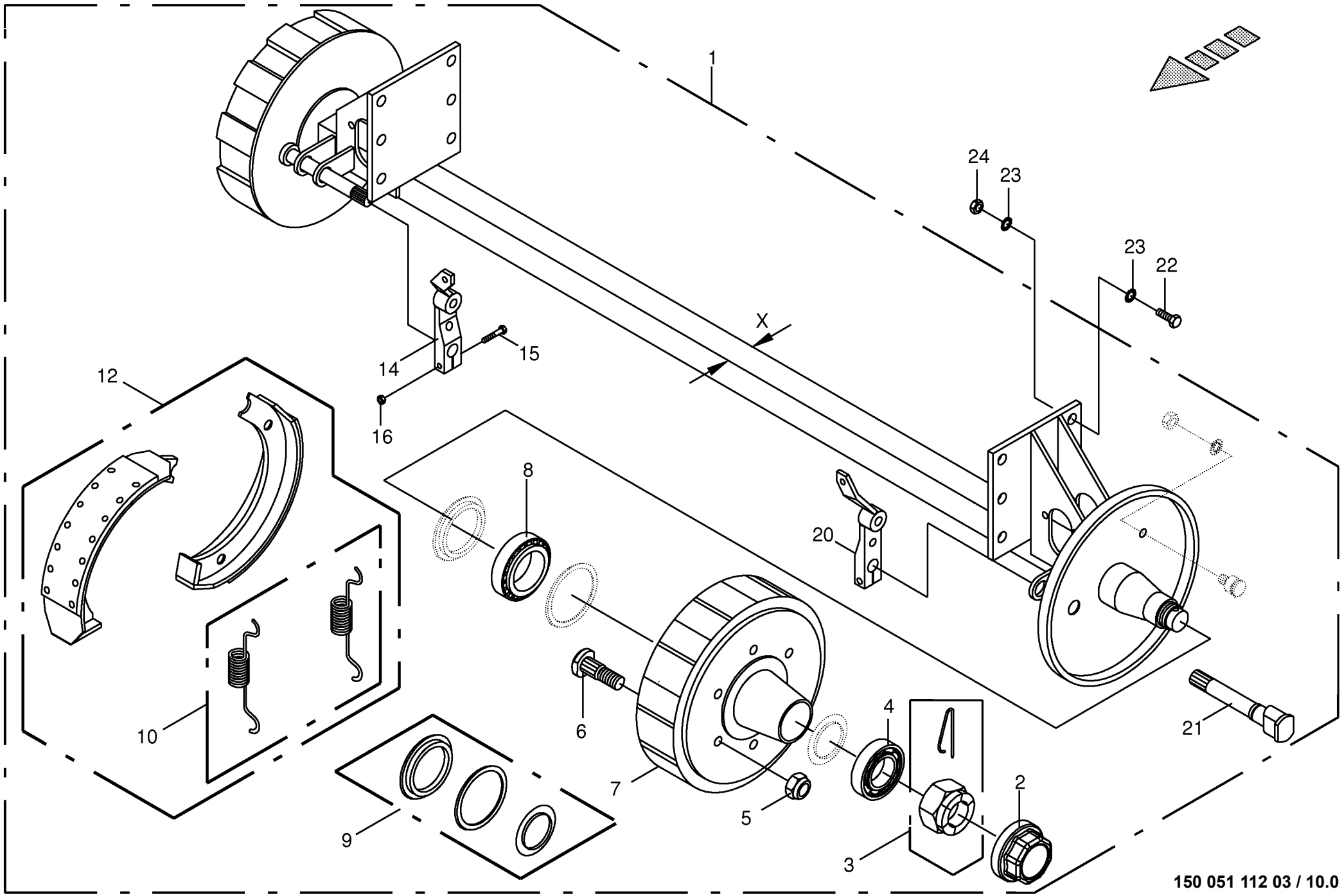

150 051 112 03 / 10.0

Bremsachse -ADR 6-Loch **Brake axle** **Essieu freiné**					1026400 - 1046900	RP701-10	RP701-11	RP701-20	RP701-21			**150 051 112 03** 448 772 8 **10.0**
Pos.	ID-Nr.	Benennung	Description	Description	Masch.-Nr-							Bemerkung/Remarks/Remarque
1	00 950 607 7	Bremsachse -X= 60	Brake axle -X= 60	Essieu freiné -X= 60		1	1					6/160/205 2150 30M
2	27 008 969 0	Radkappe	Wheel cap	Chapeau de roue		2	2					Rd.80
3	00 908 805 1	Kronenmutter	Castellated nut	Ecrou crenele plat		2	2					M 39 X 1,5
4	00 932 107 0	Kegelrollenlager	Taper roller bearing	Roulement à rouleaux coniques		2	2					30208 A
5	00 910 225 0	Radmutter	Nut	Ecrou de roue		12	12					A 18 X 1,5
6	00 951 300 1	Riffelbolzen	Wheel pin	Boulon de fix.de roue		12	12					M 18 X 1,5 X 54
7	00 951 312 0	Bremstrommel	Brake drum	Moyeu tambour		2	2					300 X 60
8	00 932 110 0	Kegelrollenlager	Taper roller bearing	Roulement à rouleaux coniques		2	2					30211 A
9	00 951 303 1	Dichtungssatz	Sealing set	Jeu de joints		1	1					
10	00 951 321 1	Zugfeder -1 Satz pro Achse	Tension spring -1 Set per axle	Ressort de traction -1 Jeu par essieu		2	2					
12	00 951 313 1	Bremsbacke -mit Belag	Brake shoe -with coating	Machoire de frein -avec revêtment		2	2					300 X 60
14	00 951 386 0	Bremshebel -rechts	Brake lever -right	Levier de frein -droite		1	1					
15	00 901 435 0	6kt-Schraube	Hex head bolt	Boulon tête hex		x	x					M 10 X 60
16	00 908 758 0	Sicherungsmutter	Locknut	Écrou hex		x	x					M 10
20	00 951 385 0	Bremshebel -links	Brake lever -left	Levier de frein -gauche		1	1					
21	27 004 680 0	Bremswelle	Brake shaft	Arbre de frein		2	2					
22	00 900 688 0	6kt-Schraube	Hex head bolt	Boulon tête hex		x	x					M 20 X 50
	90 000 211 0	6kt-Schraube	Hex head bolt	Boulon tête hex		x	x					M 20 X 55 -10.9
23	00 909 913 1	Sperrkantscheibe	Detent edged washer	Disque à bord d'arrêt		x	x					SKM 20
24	00 908 225 0	6kt-Mutter	Hex nut	Écrou hex		x	x					M 20

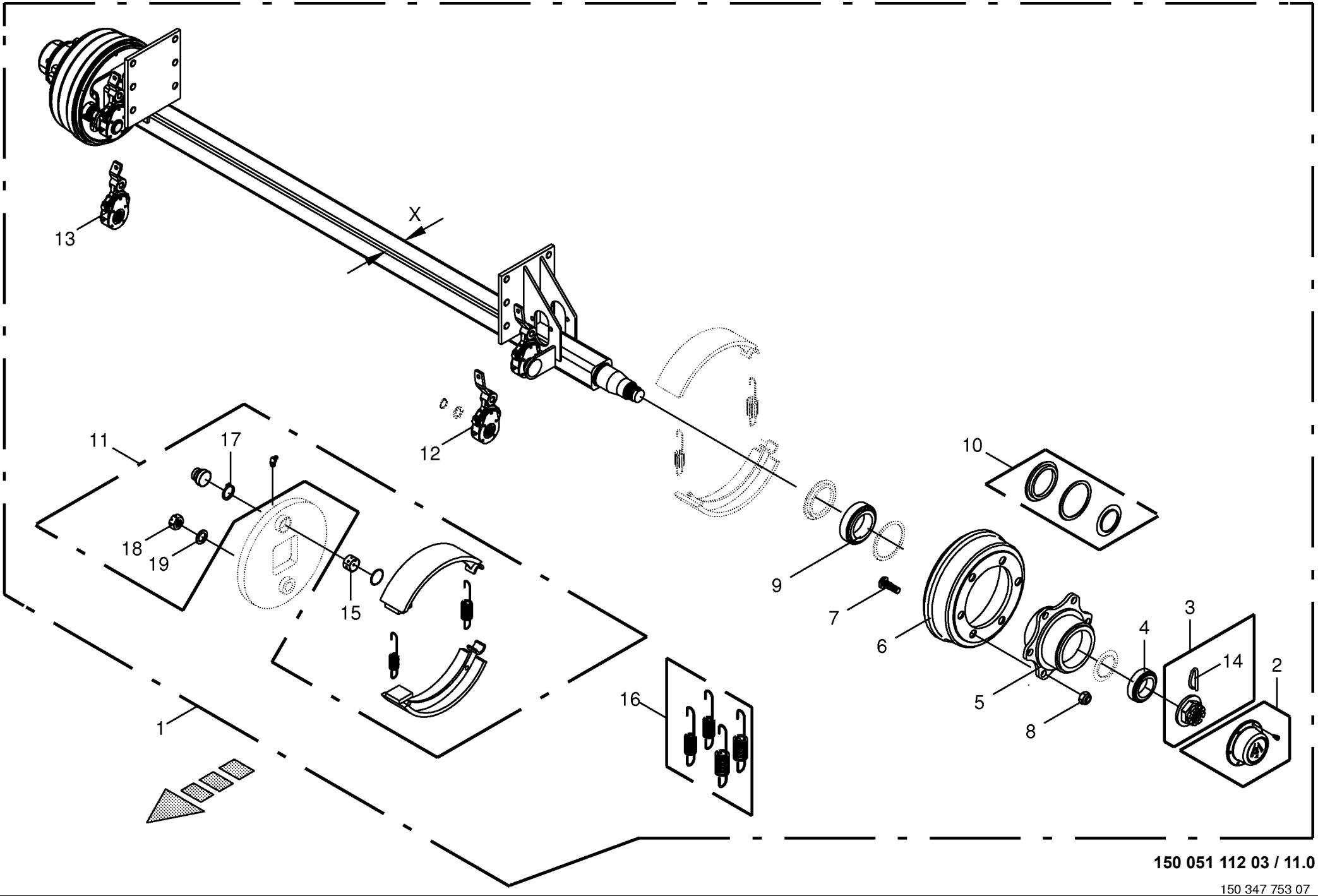

150 051 112 03 / 11.0

150 347 753 07

Bremsachse -ADR 6-Loch
Brake axle
Essieu freiné

1026400 - 1046900

150 051 112 03

150 347 753 7 **11.0**

Pos.	ID-Nr.	Benennung	Description	Description	Masch.-Nr-	RP701-10	RP701-11	RP701-20	RP701-21			Bemerkung/Remarks/Remarque
1	27 003 972 0	Bremsachse -X= 80	Brake axle -X= 80	Essieu freiné -X= 80		1	1	1	1			
2	27 001 143 1	Radkappe	Wheel cap	Chapeau de roue		2	2	2	2			Rd. 124
3	00 951 397 2	Kronenmutter	Castellated nut	Ecrou crenele plat		2	2	2	2			M 48 X 1,5
4	00 932 141 0	Kegelrollenlager	Taper roller bearing	Roulement à rouleaux coniques		2	2	2	2			32212
5	27 003 661 0	Radnabe	Hub f. axle	Moyeu de roue		2	2	2	2			6/160/205
6	00 951 355 0	Bremstrommel	Brake drum	Moyeu tambour		2	2	2	2			300 X 100
7	00 951 350 0	Riffelbolzen	Wheel pin	Boulon de fix.de roue		12	12	12	12			M 18 X 1,5 X 61
8	00 910 225 0	Radmutter	Nut	Ecrou de roue		12	12	12	12			A 18 X 1,5
9	00 932 159 0	Kegelrollenlager	Taper roller bearing	Roulement à rouleaux coniques		2	2	2	2			32 215
10	27 001 144 0	Dichtungssatz	Sealing set	Jeu de joints		2	2	2	2			
11	00 951 413 0	Bremsbacke	Brake shoe	Machoire de frein		2	2	2	2			300 X 90
12	27 005 119 0	Gestängesteller -links	Rod control -left	Element de commande -gauche		1	1	1	1			
13	27 005 118 0	Gestängesteller -rechts	Rod control -right	Element de commande -droite		1	1	1	1			
14	00 951 328 0	Splint	Cotter pin	Goupille fendue		2	2	2	2			5 X 90
15	27 008 458 0	Buchse	Bushing	Douille		2	2	2	2			
16	27 008 459 0	Federnsatz	Spring set	Ensemble de ressort		1	1	1	1			
17	00 911 510 0	Sicherungsring	Circlip	Circlip		2	2	2	2			A 38 X 1,75
18	00 908 727 1	Sicherungsmutter	Locknut	Écrou hex		x	x	x	x			M 24 X 1,5
19	00 910 514 1	Scheibe	Washer	Rondelle		x	x	x	x			26 X 44 X 4

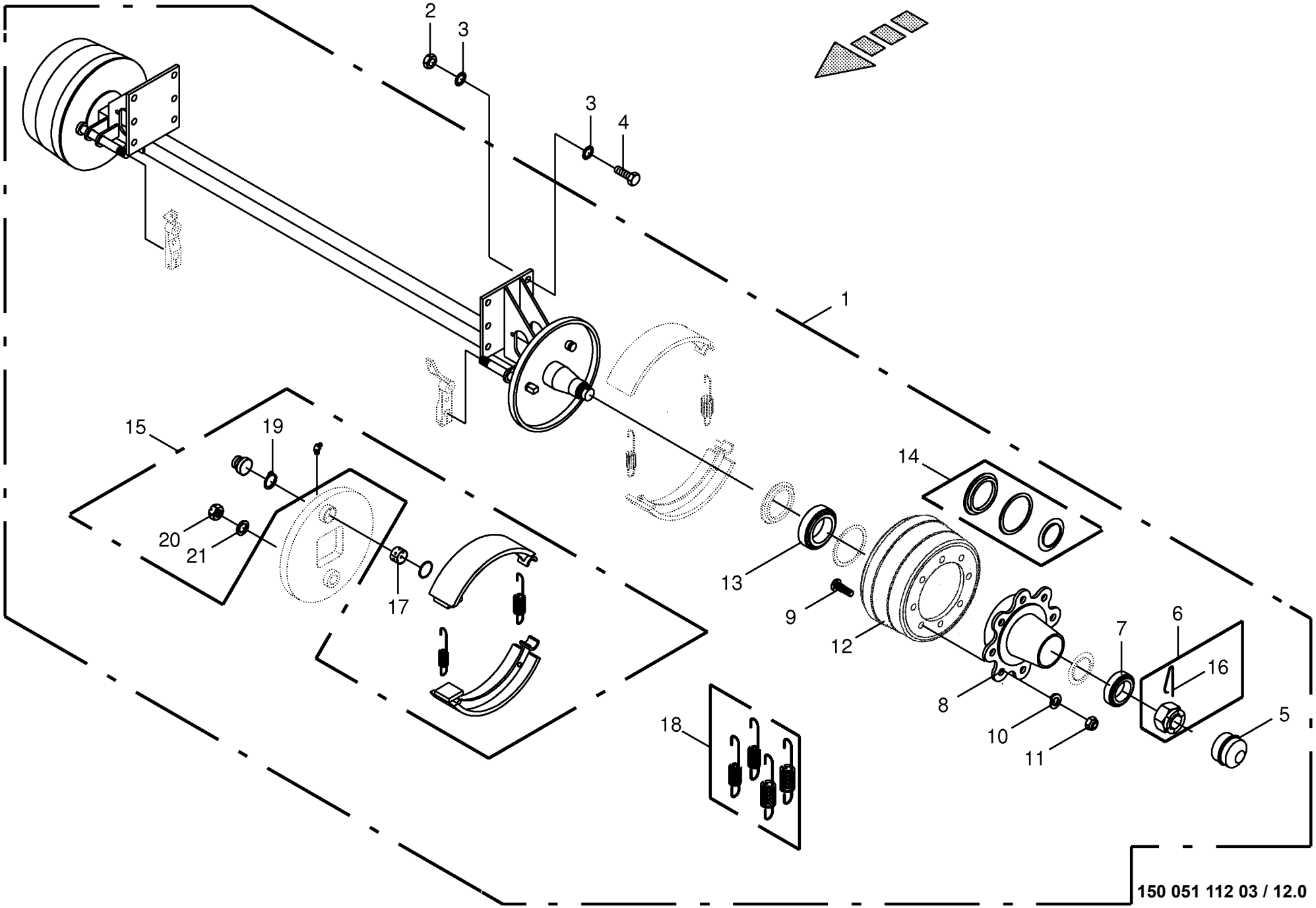

150 051 112 03 / 12.0

Bremsachse -ADR 8-Loch
Brake axle
Essieu freiné

1026400 - 1046900

150 051 112 03

150 312 505 7 **12.0**

Pos.	ID-Nr.	Benennung	Description	Description	Masch.-Nr-	RP701-10	RP701-11	RP701-20	RP701-21			Bemerkung/Remarks/Remarque
1	00 950 272 4	Bremsachse	Brake axle	Essieu freiné		1	1	1	1			8/220/275 2300 309E
2	00 908 225 0	6kt-Mutter	Hex nut	Écrou hex		x	x	x	x			M 20
3	00 909 913 1	Sperrkantscheibe	Detent edged washer	Disque à bord d'arrêt		x	x	x	x			SKM 20
4	00 900 688 0	6kt-Schraube	Hex head bolt	Boulon tête hex		x	x	x	x			M 20 X 50
	90 000 211 0	6kt-Schraube	Hex head bolt	Boulon tête hex		x	x	x	x			M 20 X 55 -10.9
5	00 951 878 0	Radkappe	Wheel cap	Chapeau de roue		2	2	2	2			Rd. 100
6	00 951 397 2	Kronenmutter	Castellated nut	Ecrou crenele plat		2	2	2	2			M 48 X 1,5
7	00 932 166 0	Kegelrollenlager	Taper roller bearing	Roulement à rouleaux coniques		2	2	2	2			32211
8	27 001 133 0	Radnabe	Hub f. axle	Moyeu de roue		2	2	2	2			8/221/275
9	00 951 418 2	Riffelbolzen	Wheel pin	Boulon de fix.de roue		16	16	16	16			M 20 X 1,5 X 80
10	00 910 216 0	Federring	Spring washer	Rondelle elastique		x	x	x	x			C 20,5
11	00 908 053 0	6kt-Mutter	Hex nut	Écrou hex		x	x	x	x			M 20 X 1,5
12	00 951 422 0	Bremstrommel	Brake drum	Moyeu tambour		2	2	2	2			300 X 100 Geteilt
13	00 932 149 0	Kegelrollenlager	Taper roller bearing	Roulement à rouleaux coniques		2	2	2	2			32214
14	27 001 132 0	Dichtungssatz	Sealing set	Jeu de joints		1	1	1	1			
15	00 951 413 0	Bremsbacke	Brake shoe	Machoire de frein		2	2	2	2			300 X 90
16	00 951 328 0	Splint	Cotter pin	Goupille fendue		2	2	2	2			5 X 90
17	27 008 458 0	Buchse	Bushing	Douille		2	2	2	2			
18	27 008 459 0	Federnsatz	Spring set	Ensemble de ressort		1	1	1	1			
19	00 911 510 0	Sicherungsring	Circlip	Circlip		2	2	2	2			A 38 X 1,75
20	00 908 727 1	Sicherungsmutter	Locknut	Écrou hex		x	x	x	x			M 24 X 1,5
21	00 910 514 1	Scheibe	Washer	Rondelle		x	x	x	x			26 X 44 X 4

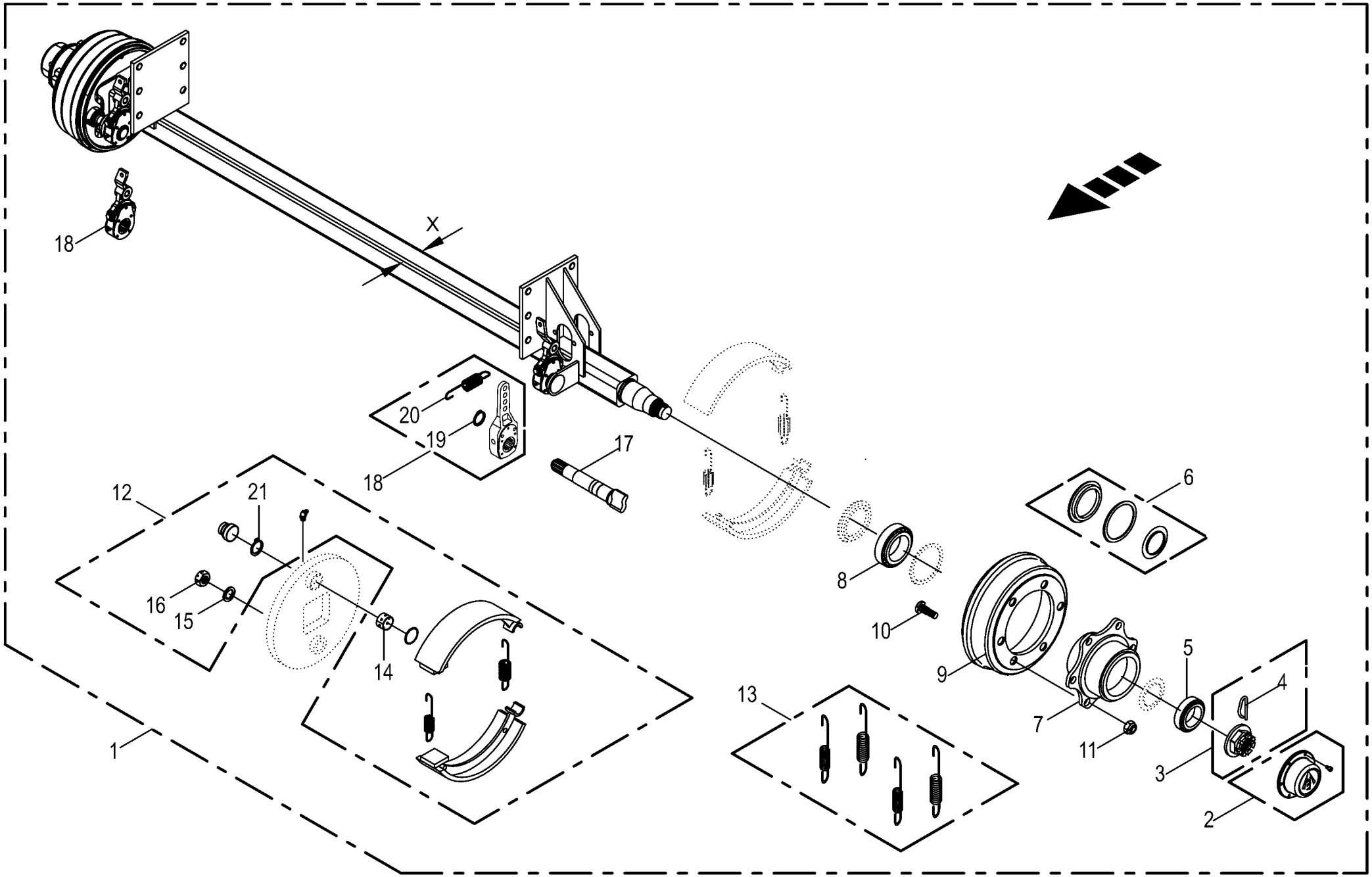

150 051 112 03 / 13.0

150 405 129 05

Bremsachse -ADR 6-Loch
Brake axle
Essieu freiné

1026400 - 1046900

150 051 112 03

150 405 129 5 **13.0**

Pos.	ID-Nr.	Benennung	Description	Description	Masch.-Nr-	RP701-10	RP701-11	RP701-20	RP701-21			Bemerkung/Remarks/Remarque
1	27 009 746 0	Bremsachse -X= 80	Brake axle -X= 80	Essieu freiné -X= 80				1	1			
2	27 001 143 1	Radkappe	Wheel cap	Chapeau de roue				2	2			Rd. 124
3	00 951 397 2	Kronenmutter	Castellated nut	Ecrou crenele plat				2	2			M 48 X 1,5
4	00 951 328 0	Splint	Cotter pin	Goupille fendue				2	2			5 X 90
5	00 932 141 0	Kegelrollenlager	Taper roller bearing	Roulement à rouleaux coniques				2	2			32212
6	27 001 144 0	Dichtungssatz	Sealing set	Jeu de joints				2	2			
7	27 003 661 0	Radnabe	Hub f. axle	Moyeu de roue				2	2			6/160/205
8	00 932 159 0	Kegelrollenlager	Taper roller bearing	Roulement à rouleaux coniques				2	2			32 215
9	00 951 355 0	Bremstrommel	Brake drum	Moyeu tambour				2	2			300 X 100
10	00 951 350 0	Riffelbolzen	Wheel pin	Boulon de fix.de roue				12	12			M 18 X 1,5 X 61
11	00 910 225 0	Radmutter	Nut	Ecrou de roue				x	x			A 18 X 1,5
12	00 951 413 0	Bremsbacke	Brake shoe	Machoire de frein				2	2			300 X 90
13	27 008 459 0	Federnsatz	Spring set	Ensemble de ressort				1	1			
14	27 008 458 0	Buchse	Bushing	Douille				2	2			
15	00 910 514 1	Scheibe	Washer	Rondelle				x	x			26 X 44 X 4
16	00 908 727 1	Sicherungsmutter	Locknut	Écrou hex				x	x			M 24 X 1,5
17	27 010 498 0	Bremswelle	Brake shaft	Arbre de frein				2	2			
18	27 010 496 0	Gestängesteller	Rod control	Element de commande				2	2			
19	00 911 538 0	Sicherungsring	Circlip	Circlip				2	2			A 32 X 1,5
20	00 951 408 0	Zugfeder	Tension spring	Ressort de traction				2	2			3,5 X 30 X 175
21	00 911 510 0	Sicherungsring	Circlip	Circlip				2	2			A 38 X 1,75

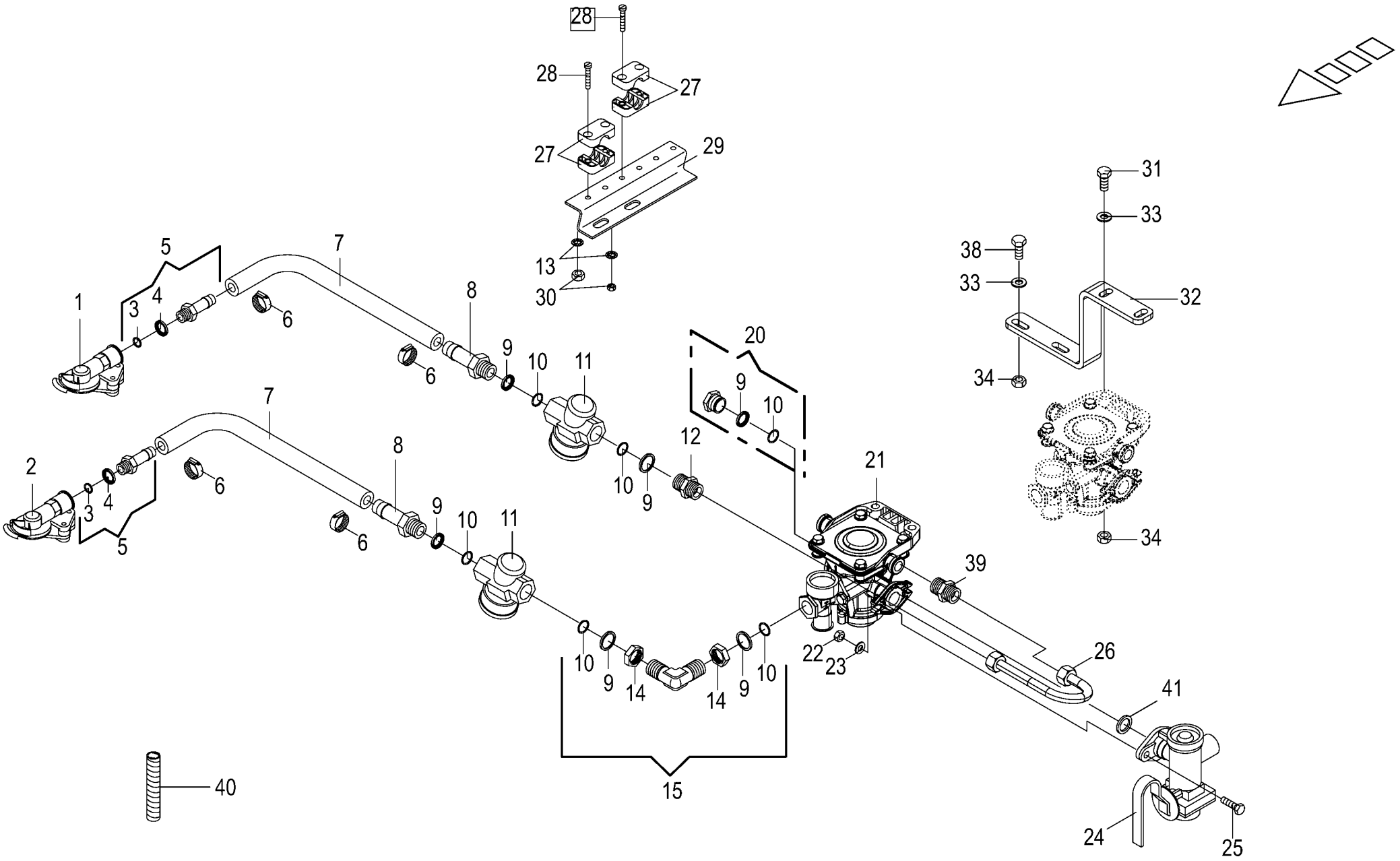

150 051 112 03 / 14.0

150 322 812 09

Brems-u.-Vorrats-Kupplung z.Bremsventil
Brake coupling to brake valve
Accouplement de frein robinet de freinag

1026400 - 1046900

150 051 112 03

150 322 812 9 **14.0**

Pos.	ID-Nr.	Benennung	Description	Description	Masch.-Nr-	RP701-10	RP701-11	RP701-20	RP701-21			Bemerkung/Remarks/Remarque
1	00 945 000 0	Kupplungskopf -gelb	Clutch head -yellow	Tête d'accouplement -jaune		1	1	1	1			
	00 945 437 0	Dichtung	Gasket	Joint		1	1	1	1			
2	00 945 012 0	Kupplungskopf -rot	Clutch head -red	Tête d'accouplement -rouge		1	1	1	1			
	00 945 437 0	Dichtung	Gasket	Joint		1	1	1	1			
3	00 945 084 0	O-Ring	O-ring	Joint torique		2	2	2	2			15 X 2
4	00 945 083 0	Druckring	Thrust ring	Anneau de pression		2	2	2	2			M 16
5	00 945 485 0	Schlauchstutzen	Hose connector	Raccord d'haute		2	2	2	2			M 16 X 1,5
6	00 945 086 0	Schlauchschelle	Hose clamp	Collier de serrage de tuyau		4	4	4	4			S 18 / 12
7	00 945 085 0	Schlauch -Id.-Nr.= 1m	Hose -Id.-no.= 1m	Tuyau -Id.-no.= 1m		x	x	x	x			Rd. 11 / 18
8	00 945 486 0	Schlauchstutzen	Hose connector	Raccord d'haute		2	2	2	2			M 22 X 1,5
9	00 945 088 0	Druckring	Thrust ring	Anneau de pression		6	6	6	6			M 22
10	00 945 089 0	O-Ring	O-ring	Joint torique		6	6	6	6			20,3 X 2,4
11	00 945 014 0	Luftfilter	Air filter	Filtre à air		2	2	2	2			M 22 X 1,5
12	00 920 911 1	Einschraubstutzen	Male connector	Raccord filet		2	2	2	3			L 15
13	00 909 906 1	Sperrkantscheibe	Detent edged washer	Disque à bord d'arrêt		x	x	x	x			SKM 6
14	00 921 074 1	6kt-Mutter -niedrige Form	Hex nut -low form	Écrou hex -forme basse		x	x	x	x			M 22 X 1,5
15	00 945 484 0	Winkel-Einschraubstutzen	Angle-male connector	Angle-raccord filet		1	1	1	1			M 22 X 1,5
20	00 945 488 0	Hohlschraube	Hollow screw	Vis creuse		1	1	1	1			M 22 X 1,5
21	00 945 339 1	Bremsventil m. Löseventil	Brake valve with release valve	Vanne de frein avec soupape de décharge		1	1	1	1			
22	00 908 706 0	Sicherungsmutter	Locknut	Écrou hex		x	x	x	x			M 8
23	00 910 413 0	Scheibe	Washer	Rondelle		x	x	x	x			8,4 X 17 X 1,6
24	00 945 362 0	Bremskraftregler	Brake engine regulator	Regulateur de puissance de fr.		1	1	1	1			
25	00 900 617 0	6kt-Schraube	Hex head bolt	Boulon tête hex		x	x	x	x			M 8 X 30
26	20 263 354 1	Hyd.-Leitung 15 x 1,5 x 284 1 Bogen	Hydraulic line 15 x 1,5 x 284	Conduite hydraulique 15 x 1,5 x 284		1	1	1	1			
27	00 925 102 1	Rohrschelle -2 Hälften	Tube clamp -2 halves	Bride -2 moitiés		x	x	x	x			Bo.= 18
28	00 903 050 2	Zylinderschraube	Allen screw	Vis tête cylindrique		x	x	x	x			M 6 X 40
29	00 278 574 4	Blechwinkel	Sheet steel angle	Patte angulaire		1	1	1	1			
30	00 908 208 0	6kt-Mutter	Hex nut	Écrou hex		x	x	x	x			M 6
31	00 900 638 0	6kt-Schraube	Hex head bolt	Boulon tête hex		x	x	x	x			M 10 X 35
32	20 060 954 2	Halter	Support	Cadre support		1	1	1	1			
33	00 910 414 0	Scheibe	Washer	Rondelle		x	x	x	x			10,5 X 21 X 2
34	00 908 758 0	Sicherungsmutter	Locknut	Écrou hex		x	x	x	x			M 10
38	00 900 637 0	6kt-Schraube	Hex head bolt	Boulon tête hex		x	x	x	x			M 10 X 30
39	00 919 370 0	Einschraubstutzen	Male connector	Raccord filet		1	1	1	1			L 15
40	00 000 001 0	-nicht für diese Maschine	-not for this machine	-non prevu pour cette machine		x	x	x	x			
41	00 945 448 0	Dichtring	Gasket ring	Bague d'étanchéité		1	1	1	1			Rd. 20 / 28 X 3

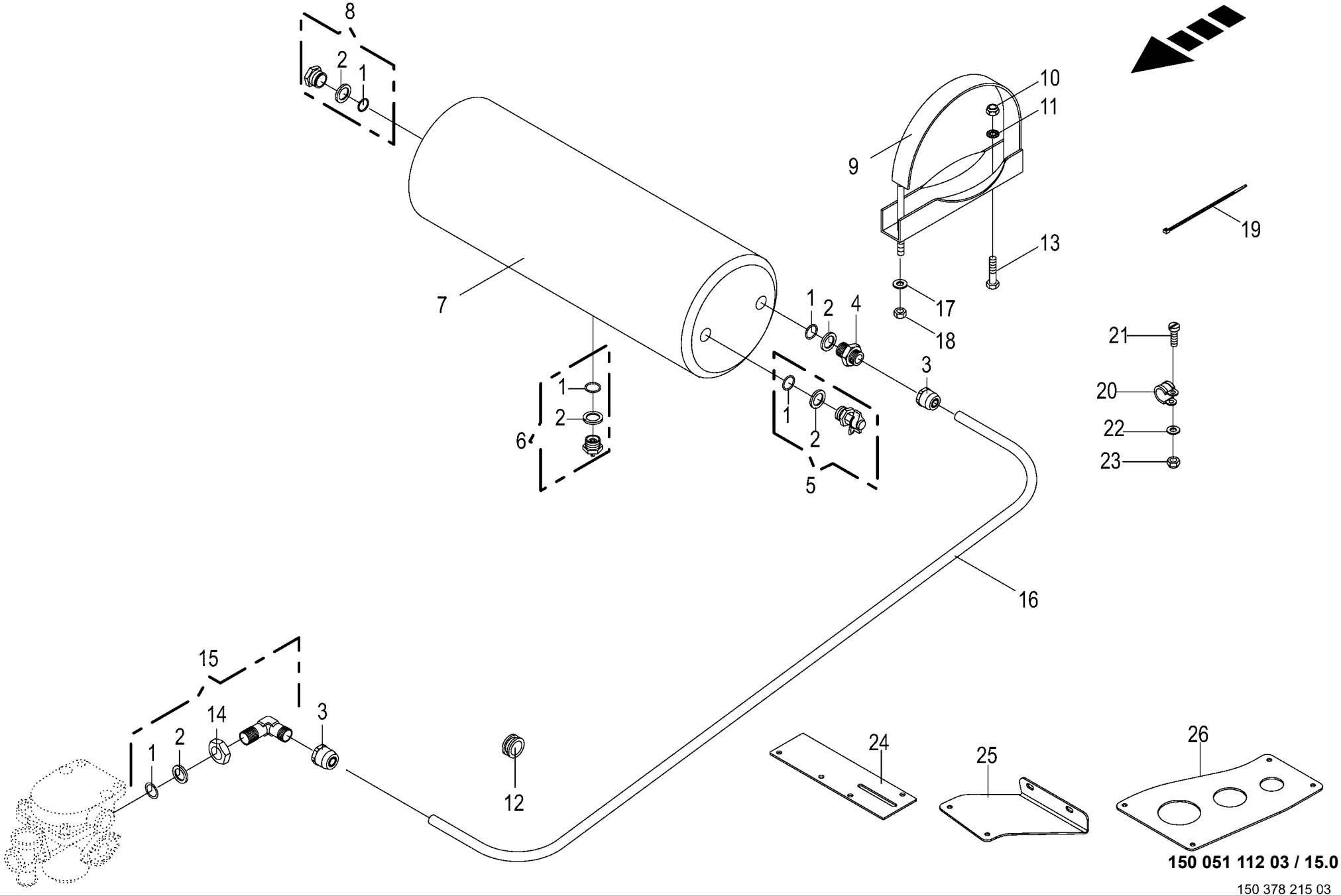

150 051 112 03 / 15.0

150 378 215 03

Vom Bremsventil zum Kessel
Brom brake valve to reservoir
Robinet de freinage reservoir

1026400 - 1046900

150 051 112 03

150 378 215 3 **15.0**

Pos.	ID-Nr.	Benennung	Description	Description	Masch.-Nr-	RP701-10	RP701-11	RP701-20	RP701-21			Bemerkung/Remarks/Remarque
1	00 945 089 0	O-Ring	O-ring	Joint torique		5	5	5	5			20,3 X 2,4
2	00 945 088 0	Druckring	Thrust ring	Anneau de pression		5	5	5	5			M 22
3	00 945 487 0	Steckeinheit	Snap-on connection	Unité enfichable		2	2	2	2			M 22 X 1,5
4	00 920 911 1	Einschraubstutzen	Male connector	Raccord filet		1	1	1	1			L 15
5	00 945 068 3	Prüfanschluss	Connection for testing instr.	Racc. pour appareil de contrôl		1	1	1	1			M 22 X 1,5/M 16 X 1,5
6	00 945 067 1	Entwässerungsventil	Drain valve	Soupape de vidange d'eau		1	1	1	1			M 22 X 1,5
7	00 945 461 0	Druckluftbehälter	Air pressure container	Reservoir a air comprime		1	1	1	1			20 ltr.
8	00 945 488 0	Hohlschraube	Hollow screw	Vis creuse		1	1	1	1			M 22 X 1,5
9	00 945 037 1	Spannband	Tension band	Collier tendeur		2	2	2	2			
10	00 908 758 0	Sicherungsmutter	Locknut	Écrou hex		x	x	x	x			M 10
11	00 909 909 0	Sperrkantscheibe	Detent edged washer	Disque à bord d'arrêt		x	x	x	x			SKM 10
12	00 924 217 0	Kabelführungstülle	Cable bushing	Passe cable		1	1	1	1			Rd. 20/28
13	00 900 634 0	6kt-Schraube	Hex head bolt	Boulon tête hex		x	x	x	x			M 10 X 20
	00 900 638 0	6kt-Schraube	Hex head bolt	Boulon tête hex		x	x	x	x			M 10 X 35
14	00 945 057 1	6kt-Mutter	Hex nut	Écrou hex		x	x	x	x			M 22 X 1,5
15	00 945 504 0	Winkel-Einschraubstutzen	Angle-male connector	Angle-raccord filet		1	1	1	1			M 22 X 1,5
16	00 945 104 0	Kunststoffrohr -Id.-Nr.= 1m	Plastic tube -Id.-no.= 1m	Tube plastique -Id.-no.= 1m		x	x	x	x			15 X 1,5
17	00 910 506 1	Scheibe	Washer	Rondelle		x	x	x	x			13 X 24 X 2,5
18	00 908 701 0	Sicherungsmutter	Locknut	Écrou hex		x	x	x	x			M 12
19	00 922 671 1	Kabelbinder	Cable band	Collier de serrage		x	x	x	x			Lg.= 300
20	00 924 008 0	Rohrschelle mit Gummiprofil	Tube clip w. rubber	Bride		1	1	1	1			Rd. 15
21	00 903 745 0	Zylinderschraube	Allen screw	Vis tête cylindrique		x	x	x	x			M 5 X 16
22	00 910 500 1	Scheibe	Washer	Rondelle		x	x	x	x			5,3 X 10 X 1
23	00 908 702 0	Sicherungsmutter	Locknut	Écrou hex		x	x	x	x			M 5
24	20 063 726 0	Platte -optional	Plate -optional	Plaque -optionnel		1	1	1	1			
25	20 269 937 0	Tankhalter hinten -optional	Tank holder rear -optional	Support de réservoir arrière - optionnel		1	1	1	1			
26	20 269 936 0	Tankhalter vorne -optional	Tank holder front -optional	Support du réservoir avant - optionnel		1	1	1	1			

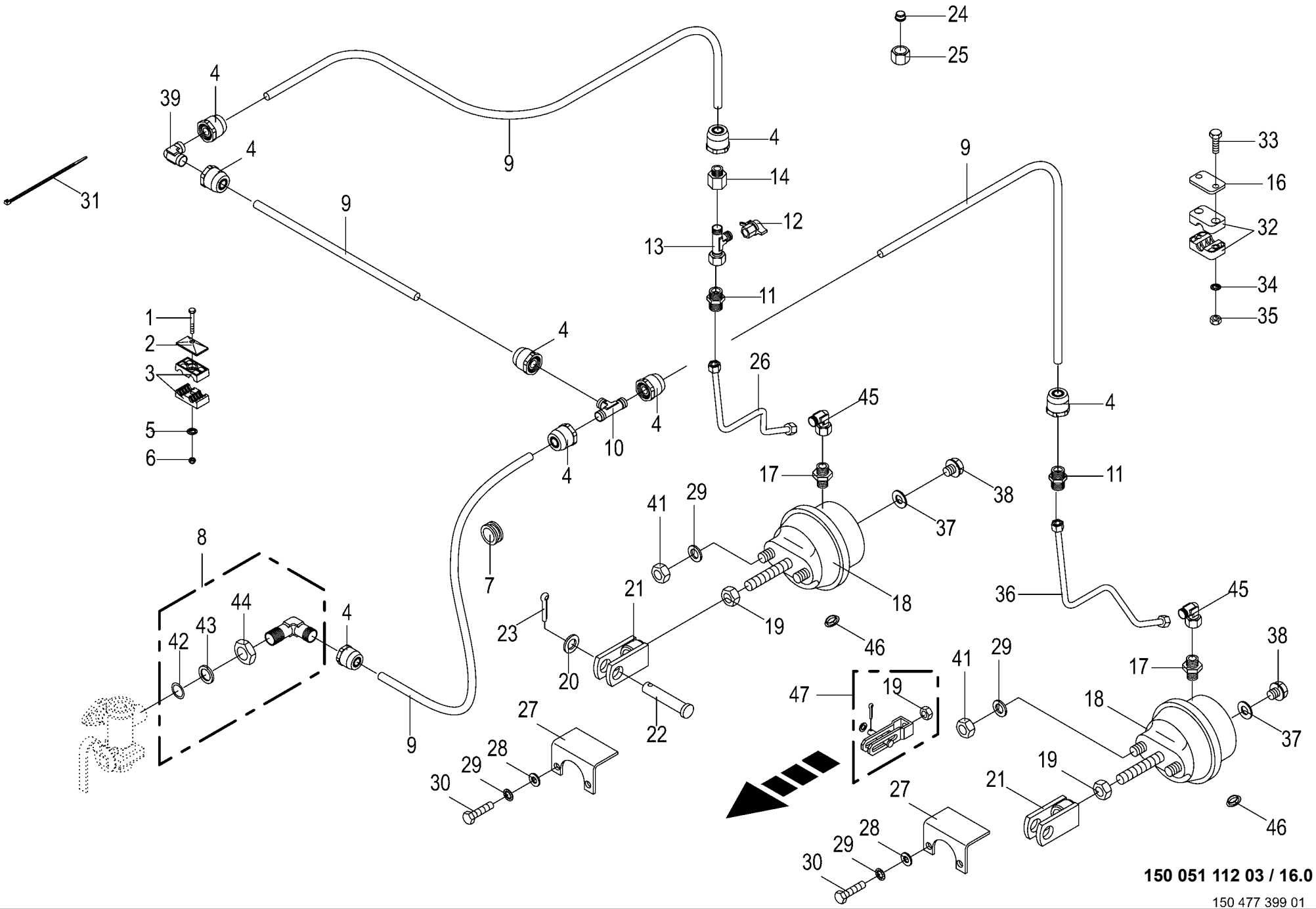

150 051 112 03 / 16.0

150 477 399 01

Vom Bremsventil zur Einzelachse
Front brake valve to axle
Robin de freinage essieu

1026400 - 1046900

150 051 112 03

150 477 399 1 **16.0**

Pos.	ID-Nr.	Benennung	Description	Description	Masch.-Nr-	RP701-10	RP701-11	RP701-20	RP701-21			Bemerkung/Remarks/Remarque
1	00 901 423 0	6kt-Schraube	Hex head bolt	Boulon tête hex		x	x	x	x			M 8 X 50
2	00 925 134 0	Deckplatte	Cover plate	Plaque de recouvrement		10	10	10	10			
3	00 925 146 0	Rohrschelle -2 Hälften	Tube clamp -2 halves	Bride -2 moitiés		6	6	6	6			Bo.= 15/12
4	00 945 487 0	Steckeinheit	Snap-on connection	Unité enfichable		7	7	7	7			M 22 X 1,5
5	00 910 603 0	Scheibe	Washer	Rondelle		x	x	x	x			8,4 X 24 X 2
6	00 908 706 0	Sicherungsmutter	Locknut	Écrou hex		x	x	x	x			M 8
7	00 924 217 0	Kabelführungstülle	Cable bushing	Passe cable		1	1	1	1			Rd. 20/28
8	00 945 504 0	Winkel-Einschraubstutzen	Angle-male connector	Angle-raccord filet		1	1	1	1			M 22 X 1,5
9	00 945 104 0	Kunststoffrohr -Id.-Nr.= 1m	Plastic tube -Id.-no.= 1m	Tube plastique -Id.-no.= 1m		x	x	x	x			15 X 1,5
10	00 921 073 1	T-Verbindungsstutzen	T-connector	T-raccord		1	1	1	1			L 15
11	00 920 942 0	Reduzier-Verschraubung	Reducer fitting	Réduction		2	2	2	2			L 15 / 12
12	00 945 145 0	Prüfanschluss	Connection for testing instr.	Racc. pour appareil de contrôl		1	1	1	1			M 12 X 1,5 / M 16 X 1,5
13	00 921 079 1	L-Stutzen	Adjustable L connection	Raccord L réglable		1	1	1	1			L 12
14	00 921 083 1	Reduzier-Verschraubung	Reducer fitting	Réduction		1	1	1	1			M 18 X 1,5 / M 12 X 1,5
16	00 925 136 0	Deckplatte	Cover plate	Plaque de recouvrement		2	2	2	2			
17	00 921 060 2	Einschraubstutzen	Male connector	Raccord filet		2	2	2	2			L 12 MB
18	00 945 157 0	Membran-Zylinder	Cylinder membr.	Plancher complet		2	2	2	2			Typ 16
19	00 908 013 0	6kt-Mutter	Hex nut	Écrou hex		x	x	x	x			M 16 X 1,5
20	00 910 327 0	Scheibe	Washer	Rondelle		x	x	x	x			17 X 50 X 3
21	00 278 504 4	Gabel	Fork	Fourche		2	2	2	2			
22	00 916 056 3	Bolzen	Pin	Boulon		2	2	2	2			Rd. 16 X 70
23	00 912 066 1	Splint	Cotter pin	Goupille fendue		2	2	2	2			4 X 28
24	00 921 046 1	Schneidring	Cutting ring	Baque coupante		x	x	x	x			L 12
25	00 921 206 0	Überwurfmutter	Nozzle disc cap	Écrou de buse-pastille		x	x	x	x			AL 12
26	20 062 403 0	Hydraulikleitung -inkl. Überwurfmutter, Schneidring - Einzelachse -80	Hydraulic line -incl. nozzle disc cap, cutting ring - single axle -80	Ligne hydraulique -incl. écrou de buse-pastille, baque coupante -simple axe -80		1	1	1	1			12 X 1,5
	20 062 372 0	Hydraulikleitung -inkl. Überwurfmutter, Schneidring - Einzelachse -60	Hydraulic line -incl. nozzle disc cap, cutting ring - single axle -60	Ligne hydraulique -incl. écrou de buse-pastille, baque coupante -simple axe -60		1	1	1	1			12 X 1,5
27	00 279 000 0	Schutz	Guard	Protecteur		2	2	2	2			
28	00 910 506 1	Scheibe	Washer	Rondelle		x	x	x	x			13 X 24 X 2,5
29	00 909 910 1	Sperrkantscheibe	Detent edged washer	Disque à bord d'arrêt		x	x	x	x			SKM 12
30	00 900 656 0	6kt-Schraube	Hex head bolt	Boulon tête hex		x	x	x	x			M 12 X 30
31	00 922 671 1	Kabelbinder	Cable band	Collier de serrage		x	x	x	x			Lg.= 300
32	00 925 101 1	Rohrschelle -2 Hälften	Tube clamp -2 halves	Bride -2 moitiés		2	2	2	2			Bo.= 14
33	00 900 244 0	6kt-Schraube	Hex head bolt	Boulon tête hex		x	x	x	x			M 6 X 50
34	00 909 906 1	Sperrkantscheibe	Detent edged washer	Disque à bord d'arrêt		x	x	x	x			SKM 6

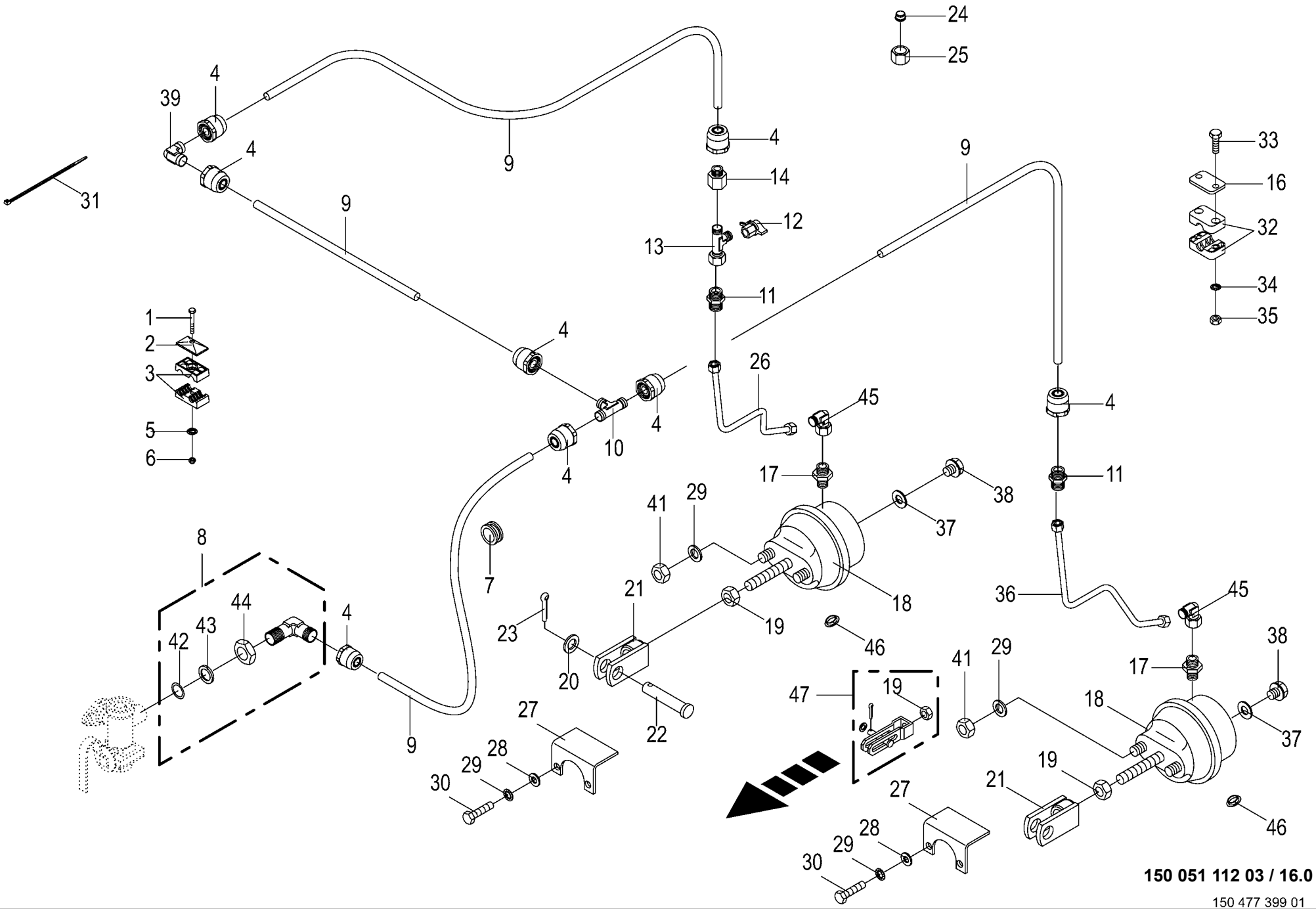

150 051 112 03 / 16.0

150 477 399 01

Vom Bremsventil zur Einzelachse
Front brake valve to axle
Robin de freinage essieu

1026400 - 1046900

150 051 112 03

150 477 399 1 **16.0**

Pos.	ID-Nr.	Benennung	Description	Description	Masch.-Nr-	RP701-10	RP701-11	RP701-20	RP701-21			Bemerkung/Remarks/Remarque
35	00 908 208 0	6kt-Mutter	Hex nut	Écrou hex		x	x	x	x			M 6
36	20 062 402 0	Hydraulikleitung -inkl. Überwurfmutter, Schneidring - Einzelachse -80	Hydraulic line -incl. nozzle disc cap, cutting ring - single axle -80	Ligne hydraulique -incl. écrou de buse-pastille, baque coupante -simple axe -80		1	1	1	1			12 X 1,5
	20 062 373 0	Hydraulikleitung -inkl. Überwurfmutter, Schneidring - Einzelachse -60	Hydraulic line -incl. nozzle disc cap, cutting ring - single axle -60	Ligne hydraulique -incl. écrou de buse-pastille, baque coupante -simple axe -60		1	1	1	1			12 X 1,5
37	00 937 721 0	Dichtring	Gasket ring	Bague d'étanchéité		2	2	2	2			A 16 X 22
38	00 906 007 1	Verschlussschraube	Screw plug	Bouchon fileté		2	2	2	2			M 16 X 1,5
39	00 921 088 1	Winkel-Verbindungsstutzen	Elbow union	Raccord coude		1	1	1	1			L 15
41	00 908 036 0	Mutter	Nut	Écrou		x	x	x	x			M 12 X 1,5
42	00 945 089 0	O-Ring	O-ring	Joint torique		1	1	1	1			20,3 X 2,4
43	00 945 088 0	Druckring	Thrust ring	Anneau de pression		1	1	1	1			M 22
44	00 945 057 1	6kt-Mutter	Hex nut	Écrou hex		x	x	x	x			M 22 X 1,5
45	00 921 067 1	Winkelstutzen	Angle lug	Jarret tubulure		2	2	2	2			M 18 X 1,5
46	00 925 056 0	Verschlussstopfen	Sealing plug	Bouchon d'étanchéité		2	2	2	2			9/6,6 X 4/5,2
47	00 000 001 0	-nicht für diese Maschine	-not for this machine	-non prevu pour cette machine		x	x	x	x			

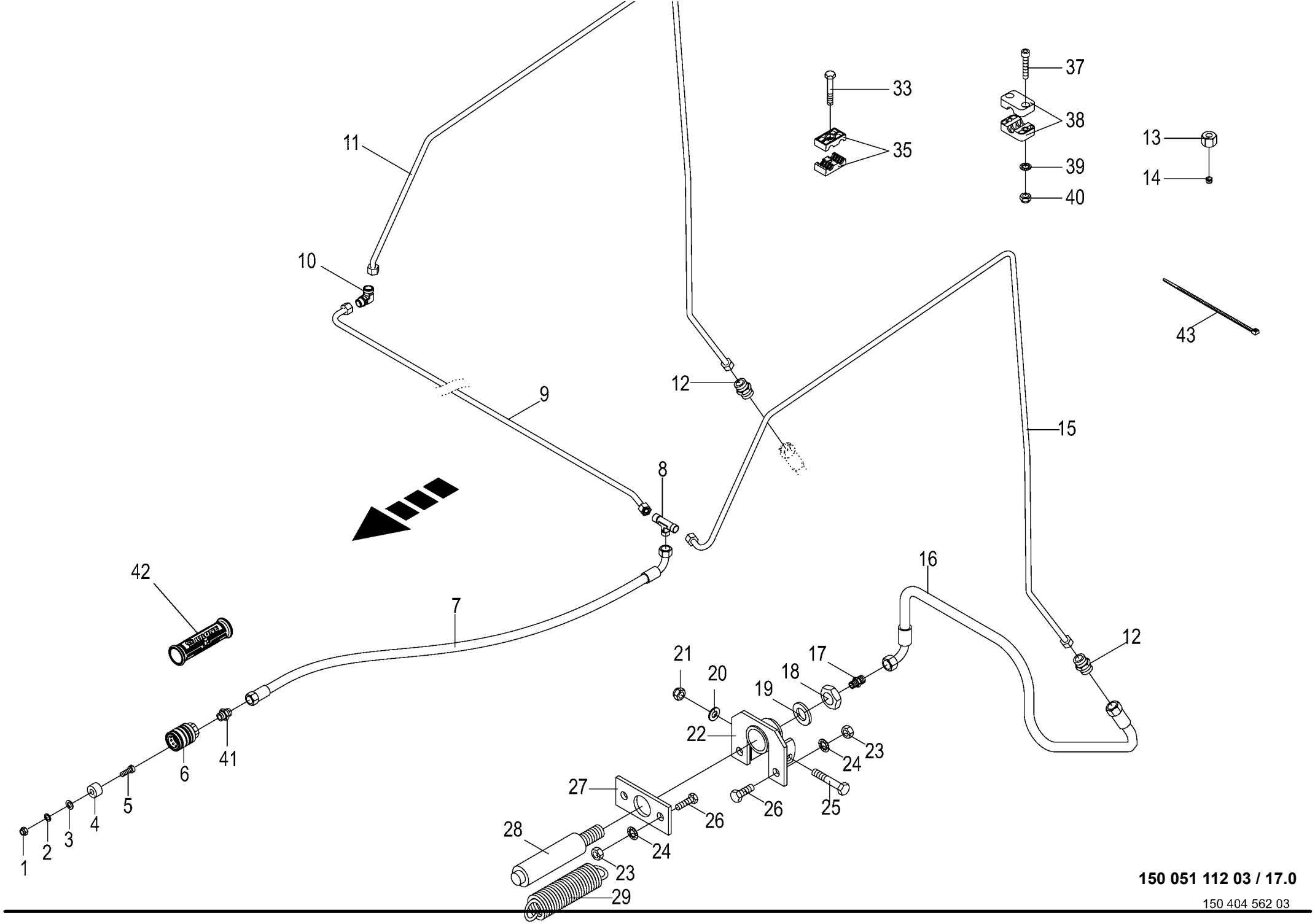

150 051 112 03 / 17.0

150 404 562 03

Hydraulische Bremse - Einzelachse
Hydraulic brakes - single axle
Frein hydraulique - essieu simple

1026400 - 1046900

150 051 112 03

150 404 562 3 **17.0**

Pos.	ID-Nr.	Benennung	Description	Description	Masch.-Nr-	RP701-10	RP701-11	RP701-20	RP701-21			Bemerkung/Remarks/Remarque
1	00 908 207 1	6kt-Mutter	Hex nut	Écrou hex		x	x	x	x			M 5
2	00 910 031 0	Federring	Spring washer	Rondelle elastique		x	x	x	x			B 5
3	00 910 351 1	Scheibe	Washer	Rondelle		x	x	x	x			6,4 X 18 X 1,6
4	00 187 960 0	Blindstopfen	Blind plug	Plot de remplissage		1	1	1	1			Rd. 35 X 17
5	00 903 745 0	Zylinderschraube	Allen screw	Vis tête cylindrique		x	x	x	x			M 5 X 16
6	00 921 155 0	Kupplungsmuffe	Sleeve	Cache poussiere		1	1	1	1			M 18 X 1,5
7	00 920 043 0	Hochdruckschlauchleitung	High pressure hose line	Conduite de tuyau haute pression		1	1	1	1			Lg.= 3600
8	00 921 071 1	T-Stutzen	T connector	Raccord T réglable		1	1	1	1			L 12
9	20 061 102 0	Hydraulikleitung -inkl. Überwurfmutter, Schneidring	Hydraulic line -incl. nozzle disc cap, cutting ring	Ligne hydraulique -incl. écrou de buse-pastille, baque coupante		1	1	1	1			12 X 1,5
10	00 921 066 1	Winkel-Verbindungsstutzen	Elbow union	Raccord coude		1	1	1	1			L 12
11	20 061 103 0	Hydraulikleitung -inkl. Überwurfmutter, Schneidring	Hydraulic line -incl. nozzle disc cap, cutting ring	Ligne hydraulique -incl. écrou de buse-pastille, baque coupante		1	1	1	1			12 X 1,5
12	00 920 897 0	Reduzier-Verschraubung	Reducer fitting	Réduction		2	2	2	2			L 12 / 6
13	00 921 206 0	Überwurfmutter	Nozzle disc cap	Écrou de buse-pastille		x	x	x	x			AL 12
14	00 921 046 1	Schneidring	Cutting ring	Baque coupante		x	x	x	x			L 12
15	20 061 101 0	Hydraulikleitung -inkl. Überwurfmutter, Schneidring	Hydraulic line -incl. nozzle disc cap, cutting ring	Ligne hydraulique -incl. écrou de buse-pastille, baque coupante		1	1	1	1			12 X 1,5
16	00 920 977 1	Hyd-Schlauch 1SN-K 6x400 DKOL DKOL90	Hyd. hose 1SN-K 6x400 DKOL DKOL90°	Flex. hyd. 1SN-K 6x400 DKOL DKOL90°		2	2	2	2			
17	00 921 059 2	Einschraubstutzen	Male connector	Raccord filet		2	2	2	2			M 10 X 1 / M 12 X 1,5
18	00 908 525 1	6kt-Mutter -niedrige Form	Hex nut -low form	Écrou hex -forme basse		x	x	x	x			M 20
19	00 909 913 1	Sperrkantscheibe	Detent edged washer	Disque à bord d'arrêt		x	x	x	x			SKM 20
20	00 910 414 0	Scheibe	Washer	Rondelle		x	x	x	x			10,5 X 21 X 2
21	00 908 758 0	Sicherungsmutter	Locknut	Écrou hex		x	x	x	x			M 10
22	00 279 369 2	Halter	Support	Cadre support		2	2	2	2			
23	00 908 701 0	Sicherungsmutter	Locknut	Écrou hex		x	x	x	x			M 12
24	00 909 910 1	Sperrkantscheibe	Detent edged washer	Disque à bord d'arrêt		x	x	x	x			SKM 12
25	00 901 437 0	6kt-Schraube	Hex head bolt	Boulon tête hex		x	x	x	x			M 10 X 70
26	00 900 656 0	6kt-Schraube	Hex head bolt	Boulon tête hex		x	x	x	x			M 12 X 30
27	00 279 371 3	Halteplatte f. Bremszylinder				2	2	2	2			
28	00 279 368 0	Hydraulikzylinder	Hydraulic cylinder	Vérin hydraulique		2	2	2	2			Ez 25/30 X 50/175
	00 921 417 1	Dichtungssatz	Sealing set	Jeu de joints		2	2	2	2			Ez 25/30
29	00 250 067 4	Zugfeder	Tension spring	Ressort de traction		2	2	2	2			5 X 30 X 150
	00 270 181 0	Zugfeder	Tension spring	Ressort de traction		2	2	2	2			
33	00 901 008 1	6kt-Schraube	Hex head bolt	Boulon tête hex		x	x	x	x			M 8 X 80
35	00 925 105 0	Rohrschelle -2 Hälften	Tube clamp -2 halves	Bride -2 moitiés		2	2	2	2			Bo.= 12/12
37	00 903 055 0	Zylinderschraube	Allen screw	Vis tête cylindrique		x	x	x	x			M 6 X 65

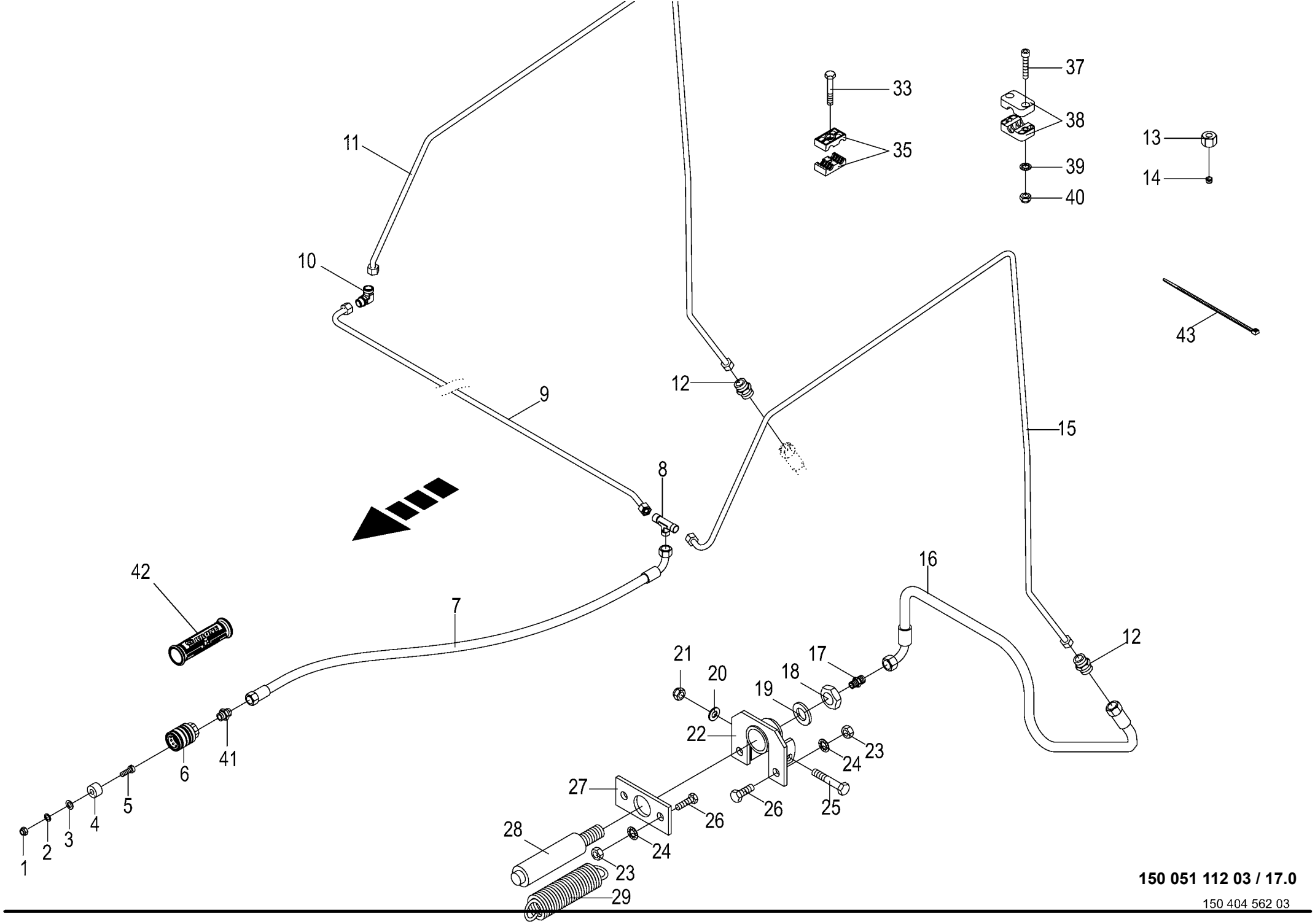

150 051 112 03 / 17.0

150 404 562 03

Hydraulische Bremse - Einzelachse
Hydraulic brakes - single axle
Frein hydraulique - essieu simple

1026400 - 1046900

150 051 112 03

150 404 562 3 **17.0**

Pos.	ID-Nr.	Benennung	Description	Description	Masch.-Nr-	RP701-10	RP701-11	RP701-20	RP701-21			Bemerkung/Remarks/Remarque
	00 903 050 2	Zylinderschraube	Allen screw	Vis tête cylindrique		x	x	x	x			M 6 X 40
38	00 925 107 1	Rohrschelle -2 Hälften	Tube clamp -2 halves	Bride -2 moitiés		6	6	6	6			Bo.= 12
39	00 909 906 1	Sperrkantscheibe	Detent edged washer	Disque à bord d'arrêt		x	x	x	x			SKM 6
40	00 908 208 0	6kt-Mutter	Hex nut	Écrou hex		x	x	x	x			M 6
41	00 920 901 1	Einschraubstutzen	Male connector	Raccord filet		1	1	1	1			M 18 X 1,5
42	27 013 869 0	Griffhälften+Beschrift-Satz	Handle halves + labelling set	Moitié de poignée de DPR + Jeu		1	1	1	1			
		NW06/10	NW06/10	inscript.								
	27 013 868 0	Hydr-Schlauchbeschriftung (Satz	Labelling kit hydraulic hose	Jeu inscrip. du tuyau flex. hydr		1	1	1	1			
		für ET)	40numbers	40chif.								
43	00 922 671 1	Kabelbinder	Cable band	Collier de serrage		x	x	x	x			Lg.= 300

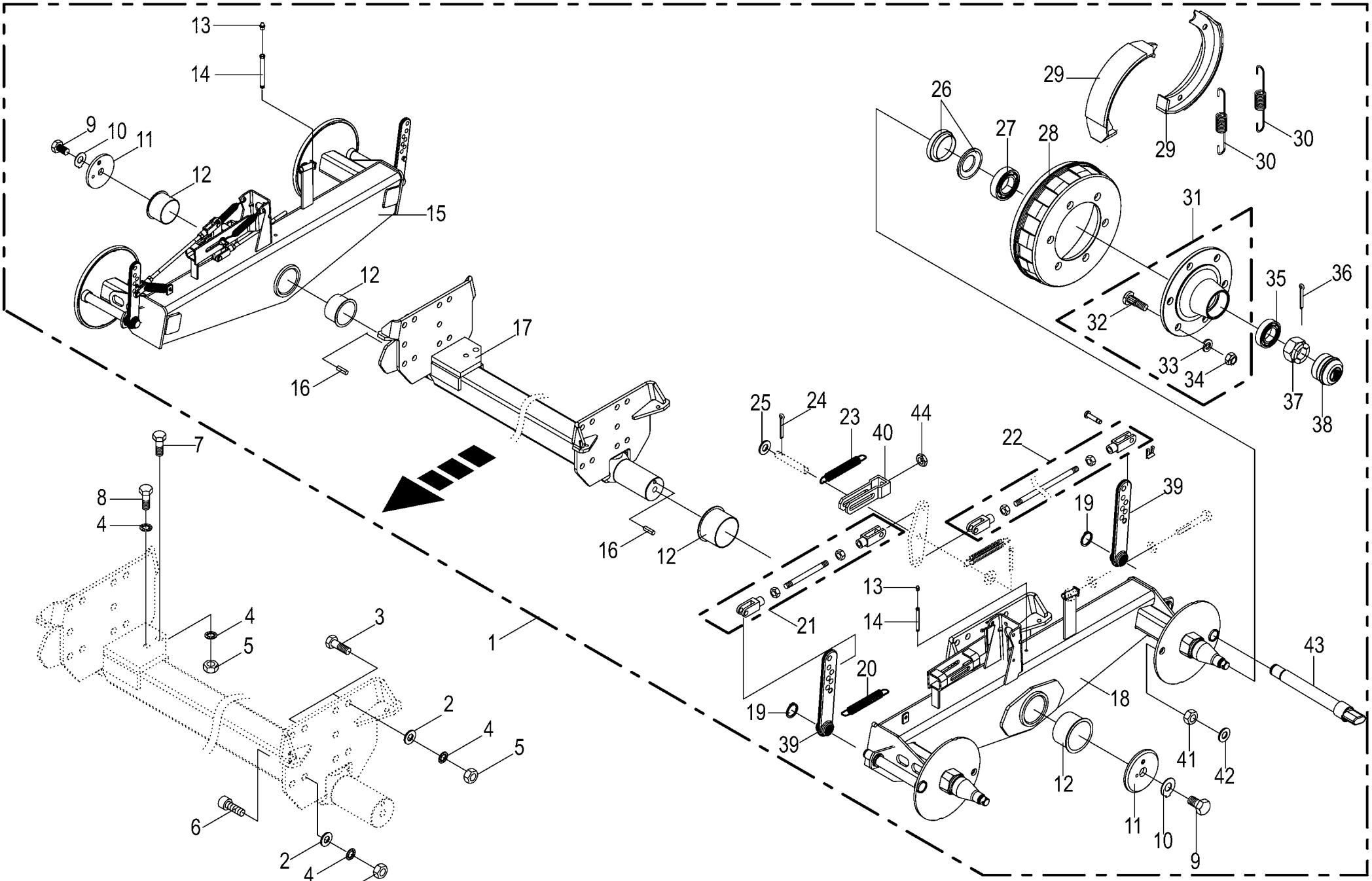

150 051 112 03 / 18.0

150 337 433 06

Tandemachse 2 - Bremszylinder
Tandem axle
Essieu tandem

1026400 - 1046900

150 051 112 03

150 337 433 6 **18.0**

Pos.	ID-Nr.	Benennung	Description	Description	Masch.-Nr-	RP701-10	RP701-11	RP701-20	RP701-21			Bemerkung/Remarks/Remarque
1	00 241 400 2	Tandemachse	Tandem axle	Essieu tandem		1	1	1	1			
2	00 910 512 2	Scheibe	Washer	Rondelle		x	x	x	x			21 X 37 X 3
3	00 900 688 0	6kt-Schraube	Hex head bolt	Boulon tête hex		x	x	x	x			M 20 X 50
	90 000 211 0	6kt-Schraube	Hex head bolt	Boulon tête hex		x	x	x	x			M 20 X 55 -10.9
4	00 909 913 1	Sperrkantscheibe	Detent edged washer	Disque à bord d'arrêt		x	x	x	x			SKM 20
5	00 908 225 0	6kt-Mutter	Hex nut	Écrou hex		x	x	x	x			M 20
6	00 903 252 1	Zylinderschraube	Allen screw	Vis tête cylindrique		x	x	x	x			M 20 X 50
7	00 900 380 1	6kt-Schraube	Hex head bolt	Boulon tête hex		x	x	x	x			M 20 X 60
8	00 900 375 1	6kt-Schraube	Hex head bolt	Boulon tête hex		x	x	x	x			M 20 X 35
9	00 900 224 0	6kt-Schraube	Hex head bolt	Boulon tête hex		x	x	x	x			M 24 X 35
10	00 910 342 0	Sicherungsscheibe	Lock washer	Rondelle de protection		2	2	2	2			25 X 50 X 1,6
11	27 008 857 0	Scheibe	Washer	Rondelle		2	2	2	2			
12	90 001 391 0	Kragenbuchse	Collar socket	Douille à col		4	4	4	4			90 X 95 X 60
13	00 919 102 0	Kegelschmiernippel	Grease niple	Graisseur à cone		2	2	2	2			H2/S M 6
14	27 004 642 0	Schmiereinsatz	Lubricating nipple	Graisseur		2	2	2	2			Lg.= 125
15	27 002 850 1	Pendelarm -rechts	Self alligning arm -right	Bras pendulaire -droite		1	1	1	1			
16	00 912 742 2	Spannstift	Roll pin	Goupille de serrage		2	2	2	2			12 X 30
17	27 008 856 0	Achskörper	Axle body	Corps d essieu		1	1	1	1			Lg.=1918
18	27 002 849 1	Pendelarm -links	Self alligning arm -left	Bras pendulaire -gauche		1	1	1	1			
19	00 911 535 1	Sicherungsring	Circlip	Circlip		4	4	4	4			A 30 X 1,5
20	00 953 984 0	Zugfeder	Tension spring	Ressort de traction		2	2	2	2			3 X 27 X 120
21	27 002 852 0	Zugstange	Drawbar	Tringle		2	2	2	2			Lg.= 401
22	27 008 800 0	Zugstange	Drawbar	Tringle		2	2	2	2			Lg.= 943
23	00 953 845 0	Zugfeder	Tension spring	Ressort de traction		6	6	6	6			2,8 X 23 X 148
24	00 912 066 1	Splint	Cotter pin	Goupille fendue		4	4	4	4			4 X 28
25	00 910 510 2	Scheibe	Washer	Rondelle		x	x	x	x			15 X 28 X 2,5
26	00 952 415 1	Stoss- und Dichtring	Sealing ring	Bague d'étanchéité		4	4	4	4			
27	00 932 180 0	Kegelrollenlager	Taper roller bearing	Roulement à rouleaux coniques		4	4	4	4			32013 X
28	00 952 422 0	Bremstrommel	Brake drum	Moyeu tambour		4	4	4	4			300 x 60
29	00 952 446 1	Bremsbacke -mit Belag	Brake shoe -with coating	Machoire de frein -avec revêtment		8	8	8	8			300 X 60
30	00 952 335 1	Zugfeder	Tension spring	Ressort de traction		8	8	8	8			4,25 X 19 X 170
31	00 952 610 0	Radnabe	Hub f. axle	Moyeu de roue		4	4	4	4			6/160/205
32	00 910 250 1	Riffelbolzen	Wheel pin	Boulon de fix.de roue		24	24	24	24			M 18 X 1.5 X 57
33	00 910 215 0	Federring	Spring washer	Rondelle elastique		x	x	x	x			C 18,5
34	00 952 421 0	Radmutter	Nut	Ecrou de roue		24	24	24	24			B 18 X 1,5
35	00 932 152 0	Kegelrollenlager	Taper roller bearing	Roulement à rouleaux coniques		4	4	4	4			32207 A
36	00 912 091 1	Splint	Cotter pin	Goupille fendue		4	4	4	4			5 X 50
37	00 908 931 1	Kronenmutter	Castellated nut	Ecrou crenele plat		4	4	4	4			M 27 X 1,5

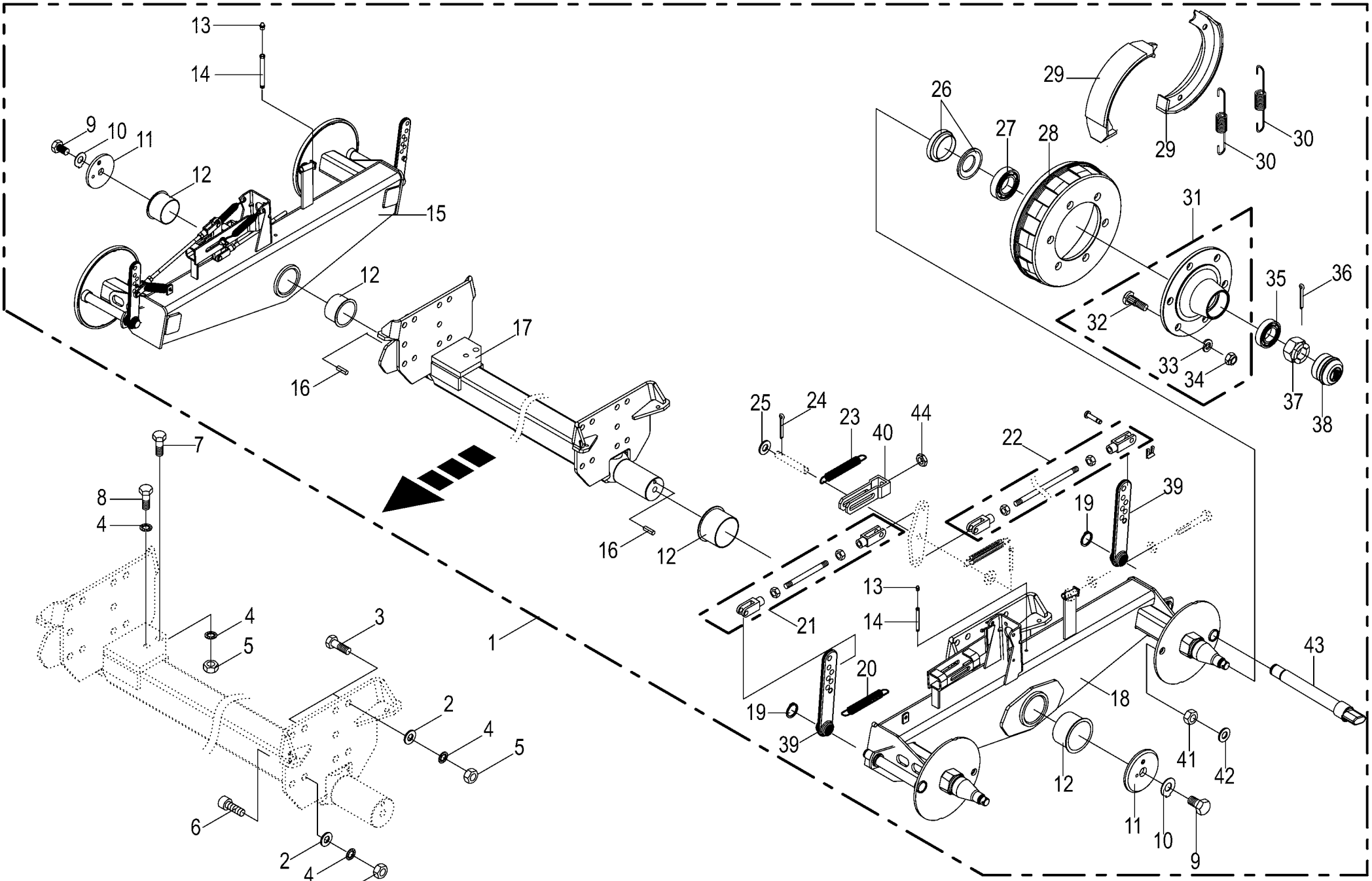

150 051 112 03 / 18.0

150 337 433 06

Tandemachse 2 - Bremszylinder Tandem axle Essieu tandem					1026400 - 1046900	RP701-10	RP701-11	RP701-20	RP701-21			150 051 112 03 150 337 433 6 18.0
Pos.	ID-Nr.	Benennung	Description	Description	Masch.-Nr-							Bemerkung/Remarks/Remarque
38	00 952 311 0	Radkappe	Wheel cap	Chapeau de roue		4	4	4	4			Rd. 72,1
39	27 008 860 0	Bremshebel	Brake lever	Levier de frein		4	4	4	4			
40	27 008 858 0	Gabelkopf	Clevis	Tête de fourche		2	2	2	2			
41	00 908 727 1	Sicherungsmutter	Locknut	Écrou hex		x	x	x	x			M 24 X 1,5
42	00 910 514 1	Scheibe	Washer	Rondelle		x	x	x	x			26 X 44 X 4
43	27 008 855 0	Bremswelle	Brake shaft	Arbre de frein		4	4	4	4			
44	00 908 526 1	6kt-Mutter	Hex nut	Écrou hex		x	x	x	x			M 16 X 1,5

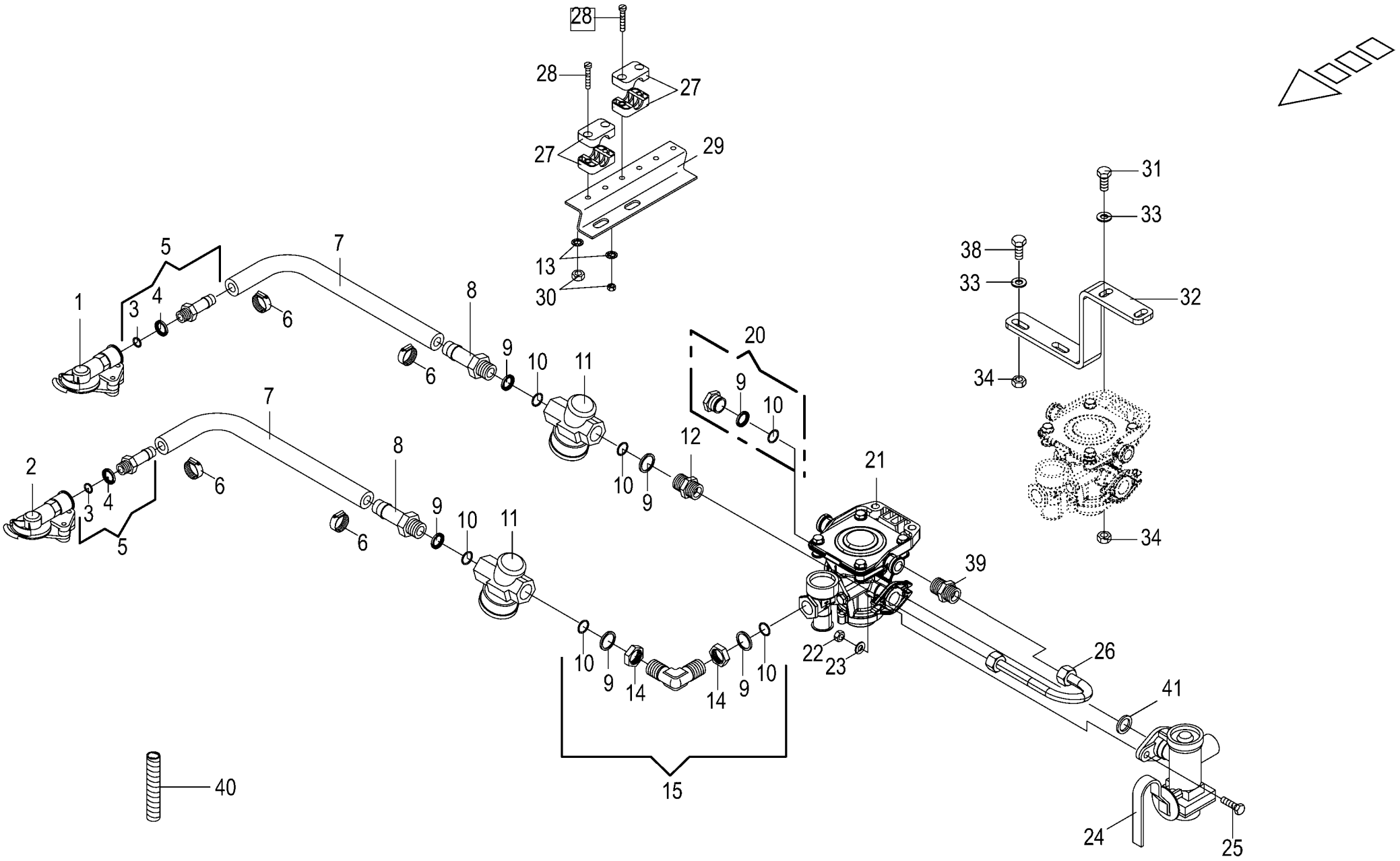

150 051 112 03 / 19.0

150 322 812 09

Brems-u.-Vorrats-Kupplung z.Bremsventil
Brake coupling to brake valve
Accouplement de frein robinet de freinag

1026400 - 1046900

150 051 112 03

150 322 812 9 **19.0**

Pos.	ID-Nr.	Benennung	Description	Description	Masch.-Nr-	RP701-10	RP701-11	RP701-20	RP701-21			Bemerkung/Remarks/Remarque
1	00 945 000 0	Kupplungskopf -gelb	Clutch head -yellow	Tête d'accouplement -jaune		1	1	1	1			
	00 945 437 0	Dichtung	Gasket	Joint		1	1	1	1			
2	00 945 012 0	Kupplungskopf -rot	Clutch head -red	Tête d'accouplement -rouge		1	1	1	1			
	00 945 437 0	Dichtung	Gasket	Joint		1	1	1	1			
3	00 945 084 0	O-Ring	O-ring	Joint torique		2	2	2	2			15 X 2
4	00 945 083 0	Druckring	Thrust ring	Anneau de pression		2	2	2	2			M 16
5	00 945 485 0	Schlauchstutzen	Hose connector	Raccord d'haute		2	2	2	2			M 16 X 1,5
6	00 945 086 0	Schlauchschelle	Hose clamp	Collier de serrage de tuyau		4	4	4	4			S 18 / 12
7	00 945 085 0	Schlauch -Id.-Nr.= 1m	Hose -Id.-no.= 1m	Tuyau -Id.-no.= 1m		x	x	x	x			Rd. 11 / 18
8	00 945 486 0	Schlauchstutzen	Hose connector	Raccord d'haute		2	2	2	2			M 22 X 1,5
9	00 945 088 0	Druckring	Thrust ring	Anneau de pression		6	6	6	6			M 22
10	00 945 089 0	O-Ring	O-ring	Joint torique		6	6	6	6			20,3 X 2,4
11	00 945 014 0	Luftfilter	Air filter	Filtre à air		2	2	2	2			M 22 X 1,5
12	00 920 911 1	Einschraubstutzen	Male connector	Raccord filet		1	1	1	1			L 15
13	00 909 906 1	Sperrkantscheibe	Detent edged washer	Disque à bord d'arrêt		x	x	x	x			SKM 6
14	00 921 074 1	6kt-Mutter -niedrige Form	Hex nut -low form	Écrou hex -forme basse		x	x	x	x			M 22 X 1,5
15	00 945 484 0	Winkel-Einschraubstutzen	Angle-male connector	Angle-raccord filet		1	1	1	1			M 22 X 1,5
20	00 945 488 0	Hohlschraube	Hollow screw	Vis creuse		1	1	1	1			M 22 X 1,5
21	00 945 339 1	Bremsventil m. Löseventil	Brake valve with release valve	Vanne de frein avec soupape de décharge		1	1	1	1			
22	00 908 706 0	Sicherungsmutter	Locknut	Écrou hex		x	x	x	x			M 8
23	00 910 413 0	Scheibe	Washer	Rondelle		x	x	x	x			8,4 X 17 X 1,6
24	00 945 362 0	Bremskraftregler	Brake engine regulator	Regulateur de puissance de fr.		1	1	1	1			
25	00 900 617 0	6kt-Schraube	Hex head bolt	Boulon tête hex		x	x	x	x			M 8 X 30
26	20 263 354 1	Hyd.-Leitung 15 x 1,5 x 284 1 Bogen	Hydraulic line 15 x 1,5 x 284	Conduite hydraulique 15 x 1,5 x 284		1	1	1	1			
27	00 925 102 1	Rohrschelle -2 Hälften	Tube clamp -2 halves	Bride -2 moitiés		x	x	x	x			Bo.= 18
28	00 903 050 2	Zylinderschraube	Allen screw	Vis tête cylindrique		x	x	x	x			M 6 X 40
29	00 278 574 4	Blechwinkel	Sheet steel angle	Patte angulaire		1	1	1	1			
30	00 908 208 0	6kt-Mutter	Hex nut	Écrou hex		x	x	x	x			M 6
31	00 900 638 0	6kt-Schraube	Hex head bolt	Boulon tête hex		x	x	x	x			M 10 X 35
32	20 060 954 2	Halter	Support	Cadre support		1	1	1	1			
33	00 910 414 0	Scheibe	Washer	Rondelle		x	x	x	x			10,5 X 21 X 2
34	00 908 758 0	Sicherungsmutter	Locknut	Écrou hex		x	x	x	x			M 10
38	00 900 637 0	6kt-Schraube	Hex head bolt	Boulon tête hex		x	x	x	x			M 10 X 30
39	00 919 370 0	Einschraubstutzen	Male connector	Raccord filet		1	1	1	1			L 15
40	00 000 001 0	-nicht für diese Maschine	-not for this machine	-non prevu pour cette machine		x	x	x	x			
41	00 945 448 0	Dichtring	Gasket ring	Bague d'étanchéité		1	1	1	1			Rd. 20 / 28 X 3

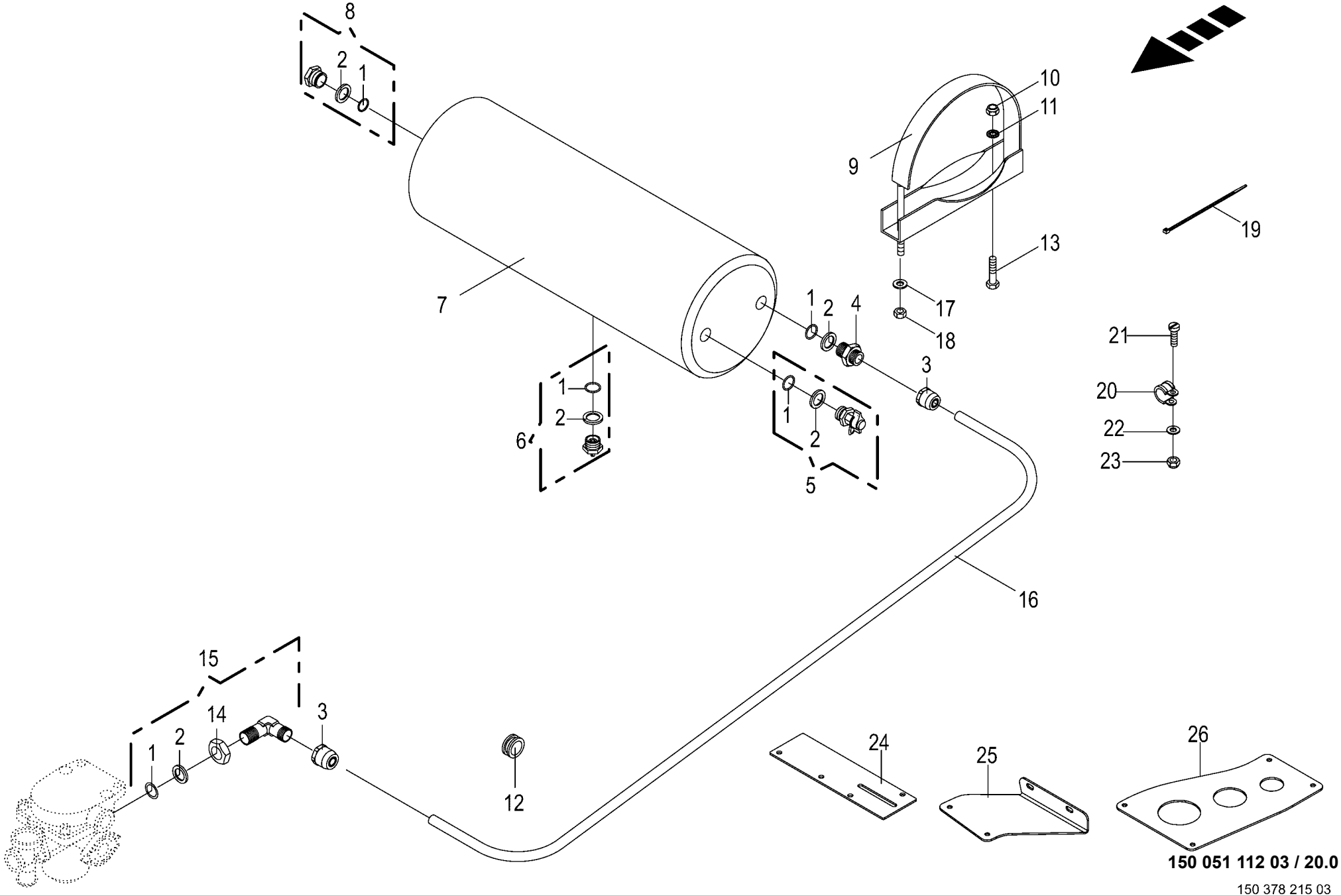

150 051 112 03 / 20.0

150 378 215 03

Vom Bremsventil zum Kessel
Brom brake valve to reservoir
Robinet de freinage reservoir

1026400 - 1046900

150 051 112 03

150 378 215 3 **20.0**

Pos.	ID-Nr.	Benennung	Description	Description	Masch.-Nr-	RP701-10	RP701-11	RP701-20	RP701-21			Bemerkung/Remarks/Remarque
1	00 945 089 0	O-Ring	O-ring	Joint torique		5	5	5	5			20,3 X 2,4
2	00 945 088 0	Druckring	Thrust ring	Anneau de pression		5	5	5	5			M 22
3	00 945 487 0	Steckeinheit	Snap-on connection	Unité enfichable		2	2	2	2			M 22 X 1,5
4	00 920 911 1	Einschraubstutzen	Male connector	Raccord filet		1	1	1	1			L 15
5	00 945 068 3	Prüfanschluss	Connection for testing instr.	Racc. pour appareil de contrôl		1	1	1	1			M 22 X 1,5/M 16 X 1,5
6	00 945 067 1	Entwässerungsventil	Drain valve	Soupape de vidange d'eau		1	1	1	1			M 22 X 1,5
7	00 945 461 0	Druckluftbehälter	Air pressure container	Reservoir a air comprime		1	1	1	1			20 ltr.
8	00 945 488 0	Hohlschraube	Hollow screw	Vis creuse		1	1	1	1			M 22 X 1,5
9	00 945 037 1	Spannband	Tension band	Collier tendeur		2	2	2	2			
10	00 908 758 0	Sicherungsmutter	Locknut	Écrou hex		x	x	x	x			M 10
11	00 909 909 0	Sperrkantscheibe	Detent edged washer	Disque à bord d'arrêt		x	x	x	x			SKM 10
12	00 924 217 0	Kabelführungstülle	Cable bushing	Passe cable		1	1	1	1			Rd. 20/28
13	00 900 634 0	6kt-Schraube	Hex head bolt	Boulon tête hex		x	x	x	x			M 10 X 20
	00 900 638 0	6kt-Schraube	Hex head bolt	Boulon tête hex		x	x	x	x			M 10 X 35
14	00 945 057 1	6kt-Mutter	Hex nut	Écrou hex		x	x	x	x			M 22 X 1,5
15	00 945 504 0	Winkel-Einschraubstutzen	Angle-male connector	Angle-raccord filet		1	1	1	1			M 22 X 1,5
16	00 945 104 0	Kunststoffrohr -Id.-Nr.= 1m	Plastic tube -Id.-no.= 1m	Tube plastique -Id.-no.= 1m		x	x	x	x			15 X 1,5
17	00 910 506 1	Scheibe	Washer	Rondelle		x	x	x	x			13 X 24 X 2,5
18	00 908 701 0	Sicherungsmutter	Locknut	Écrou hex		x	x	x	x			M 12
19	00 922 671 1	Kabelbinder	Cable band	Collier de serrage		x	x	x	x			Lg.= 300
20	00 924 008 0	Rohrschelle mit Gummiprofil	Tube clip w. rubber	Bride		1	1	1	1			Rd. 15
21	00 903 745 0	Zylinderschraube	Allen screw	Vis tête cylindrique		x	x	x	x			M 5 X 16
22	00 910 500 1	Scheibe	Washer	Rondelle		x	x	x	x			5,3 X 10 X 1
23	00 908 702 0	Sicherungsmutter	Locknut	Écrou hex		x	x	x	x			M 5
24	20 063 726 0	Platte -optional	Plate -optional	Plaque -optionnel		1	1	1	1			
25	20 269 937 0	Tankhalter hinten -optional	Tank holder rear -optional	Support de réservoir arrière - optionnel		1	1	1	1			
26	20 269 936 0	Tankhalter vorne -optional	Tank holder front -optional	Support du réservoir avant - optionnel		1	1	1	1			

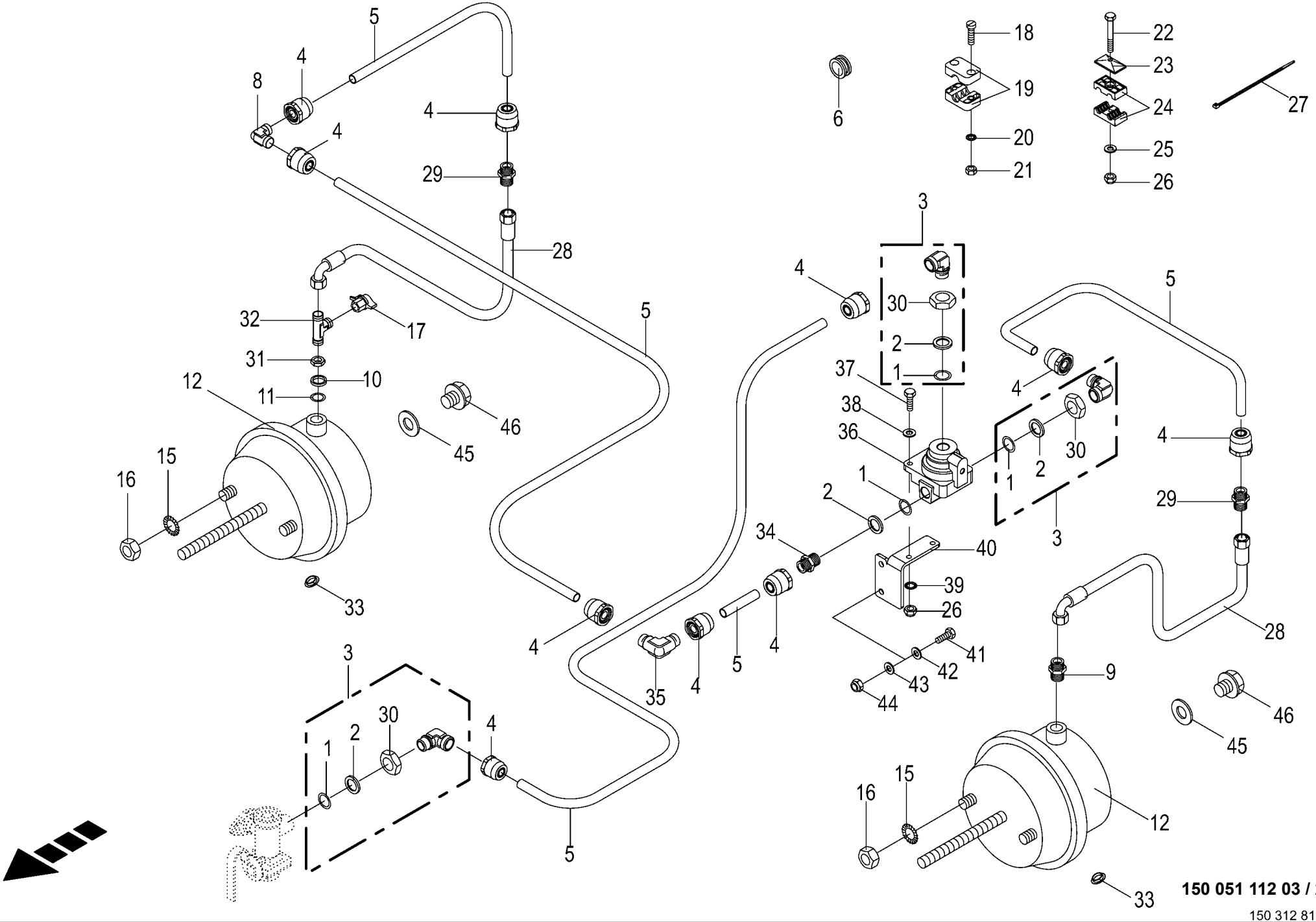

150 051 112 03 / 21.0

150 312 810 07

Vom Bremsventil zur Tandemachse
From brake valve to tandem axle
Robin de freinage essieu tandem

1026400 - 1046900

150 051 112 03

150 312 810 7 **21.0**

Pos.	ID-Nr.	Benennung	Description	Description	Masch.-Nr-	RP701-10	RP701-11	RP701-20	RP701-21			Bemerkung/Remarks/Remarque
1	00 945 089 0	O-Ring	O-ring	Joint torique		4	4	4	4			20,3 X 2,4
2	00 945 088 0	Druckring	Thrust ring	Anneau de pression		4	4	4	4			M 22
3	00 945 504 0	Winkel-Einschraubstutzen	Angle-male connector	Angle-raccord filet		3	3	3	3			M 22 X 1,5
4	00 945 487 0	Steckeinheit	Snap-on connection	Unité enfichable		9	9	9	9			M 22 X 1,5
5	00 945 104 0	Kunststoffrohr -Id.-Nr.= 1m	Plastic tube -Id.-no.= 1m	Tube plastique -Id.-no.= 1m		x	x	x	x			15 X 1,5
6	00 924 217 0	Kabelführungstülle	Cable bushing	Passe cable		1	1	1	1			Rd. 20/28
8	00 921 088 1	Winkel-Verbindungsstutzen	Elbow union	Raccord coude		2	2	2	2			L 15
9	00 921 060 2	Einschraubstutzen	Male connector	Raccord filet		1	1	1	1			L 12 MB
10	00 945 083 0	Druckring	Thrust ring	Anneau de pression		1	1	1	1			M 16
11	00 945 084 0	O-Ring	O-ring	Joint torique		1	1	1	1			15 X 2
12	00 945 158 1	Membran-Zylinder	Cylinder membr.	Plancher complet		2	2	2	2			Typ 12
	27 004 802 0	Faltenbalg	Bellows	Soufflet		2	2	2	2			Typ 12
15	00 909 910 1	Sperrkantscheibe	Detent edged washer	Disque à bord d'arrêt		x	x	x	x			SKM 12
16	00 908 036 0	Mutter	Nut	Écrou		x	x	x	x			M 12 X 1,5
17	00 945 145 0	Prüfanschluss	Connection for testing instr.	Racc. pour appareil de contrôl		1	1	1	1			M 12 X 1,5 / M 16 X 1,5
18	00 903 484 1	Zylinderschraube	Allen screw	Vis tête cylindrique		x	x	x	x			M 6 X 45
19	00 925 101 1	Rohrschelle -2 Hälften	Tube clamp -2 halves	Bride -2 moitiés		x	x	x	x			Bo.= 14
20	00 909 906 1	Sperrkantscheibe	Detent edged washer	Disque à bord d'arrêt		x	x	x	x			SKM 6
21	00 908 208 0	6kt-Mutter	Hex nut	Écrou hex		x	x	x	x			M 6
22	00 901 423 0	6kt-Schraube	Hex head bolt	Boulon tête hex		x	x	x	x			M 8 X 50
	00 901 425 0	6kt-Schraube	Hex head bolt	Boulon tête hex		x	x	x	x			M 8 X 60
23	00 925 134 0	Deckplatte	Cover plate	Plaque de recouvrement		12	12	12	12			
24	00 925 146 0	Rohrschelle -2 Hälften	Tube clamp -2 halves	Bride -2 moitiés		2	2	2	2			Bo.= 15/12
	00 925 160 0	Rohrschelle -2 Hälften	Tube clamp -2 halves	Bride -2 moitiés		6	6	6	6			Bo.= 18/15
25	00 910 603 0	Scheibe	Washer	Rondelle		x	x	x	x			8,4 X 24 X 2
26	00 908 706 0	Sicherungsmutter	Locknut	Écrou hex		x	x	x	x			M 8
27	00 922 671 1	Kabelbinder	Cable band	Collier de serrage		x	x	x	x			Lg.= 300
28	00 921 258 1	Hochdruckschlauchleitung	High pressure hose line	Conduite de tuyau haute pression		2	2	2	2			Lg.= 670
29	00 920 942 0	Reduzier-Verschraubung	Reducer fitting	Réduction		2	2	2	2			L 15 / 12
30	00 945 057 1	6kt-Mutter	Hex nut	Écrou hex		x	x	x	x			M 22 X 1,5
31	00 908 521 2	6kt-Mutter -niedrige Form	Hex nut -low form	Écrou hex -forme basse		x	x	x	x			M 16 X 1,5
32	00 945 409 0	T-Stück	T-piece	Té		1	1	1	1			M 16 / 12 / 18 X 1,5
33	00 925 056 0	Verschlussstopfen	Sealing plug	Bouchon d'étanchéité		6	6	6	6			9/6,6 X 4/5,2
34	00 920 911 1	Einschraubstutzen	Male connector	Raccord filet		1	1	1	1			L 15
35	00 921 088 1	Winkel-Verbindungsstutzen	Elbow union	Raccord coude		1	1	1	1			L 15
36	27 007 562 0	Reduzierventil	Reducing valve	Vanne de détente		1	1	1	1			1,35 : 1
37	00 900 617 0	6kt-Schraube	Hex head bolt	Boulon tête hex		x	x	x	x			M 8 X 30
38	00 910 413 0	Scheibe	Washer	Rondelle		x	x	x	x			8,4 X 17 X 1,6

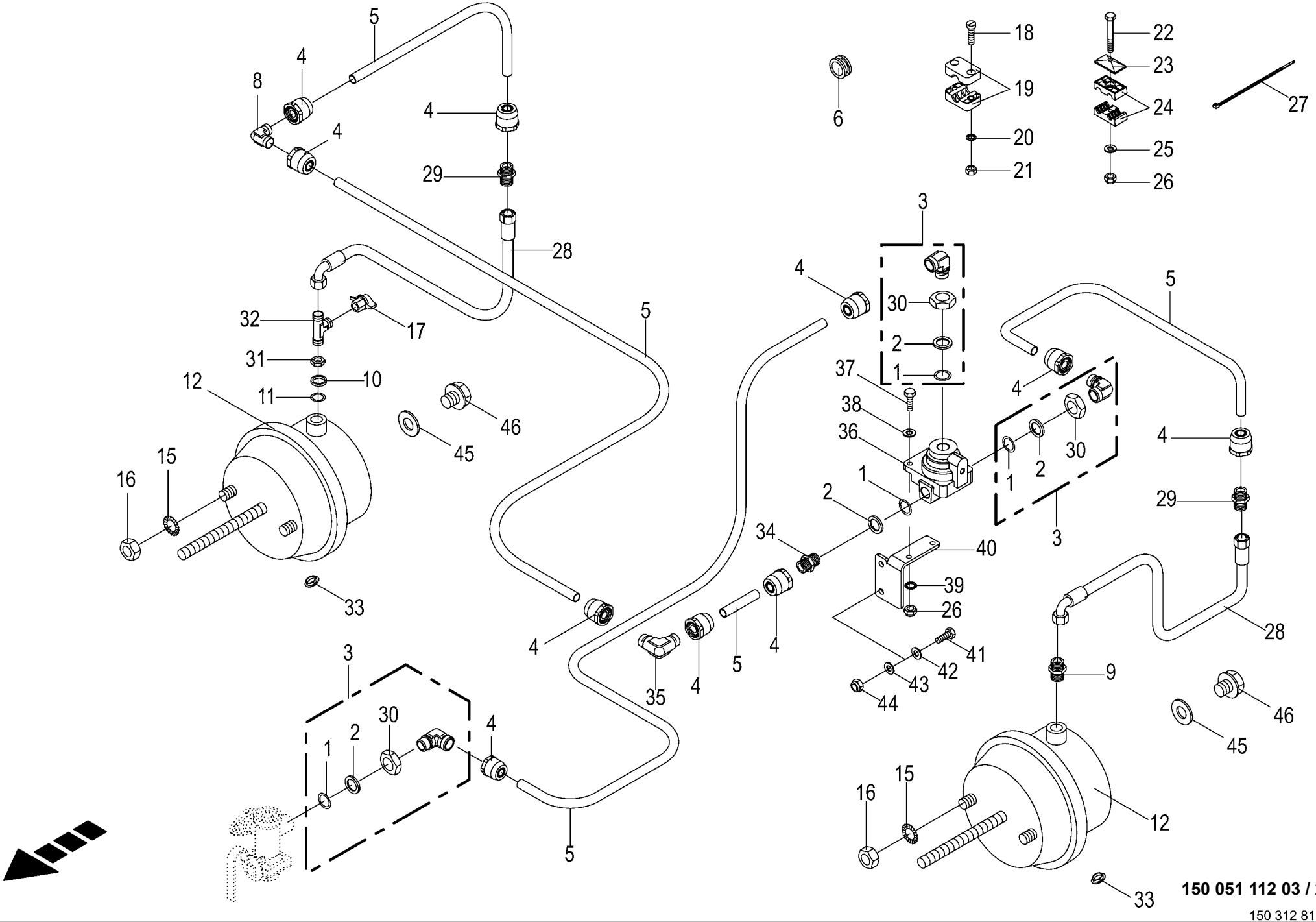

150 051 112 03 / 21.0

150 312 810 07

Vom Bremsventil zur Tandemachse
From brake valve to tandem axle
Robin de freinage essieu tandem

1026400 - 1046900

150 051 112 03

150 312 810 7 **21.0**

Pos.	ID-Nr.	Benennung	Description	Description	Masch.-Nr-	RP701-10	RP701-11	RP701-20	RP701-21			Bemerkung/Remarks/Remarque
39	00 909 908 1	Sperrkantscheibe	Detent edged washer	Disque à bord d'arrêt		x	x	x	x			SKM 8
40	20 261 861 0	Ventilhalter	Valve support	Support de vanne		1	1	1	1			
41	00 900 638 0	6kt-Schraube	Hex head bolt	Boulon tête hex		x	x	x	x			M 10 X 35
	00 900 637 0	6kt-Schraube	Hex head bolt	Boulon tête hex		x	x	x	x			M 10 X 30
42	00 910 414 0	Scheibe	Washer	Rondelle		x	x	x	x			10,5 X 21 X 2
43	00 910 353 0	Scheibe	Washer	Rondelle		x	x	x	x			11 X 34 X 3
44	00 908 758 0	Sicherungsmutter	Locknut	Écrou hex		x	x	x	x			M 10
45	00 937 721 0	Dichtring	Gasket ring	Bague d'étanchéité		2	2	2	2			A 16 X 22
46	00 906 007 1	Verschlussschraube	Screw plug	Bouchon fileté		2	2	2	2			M 16 X 1,5

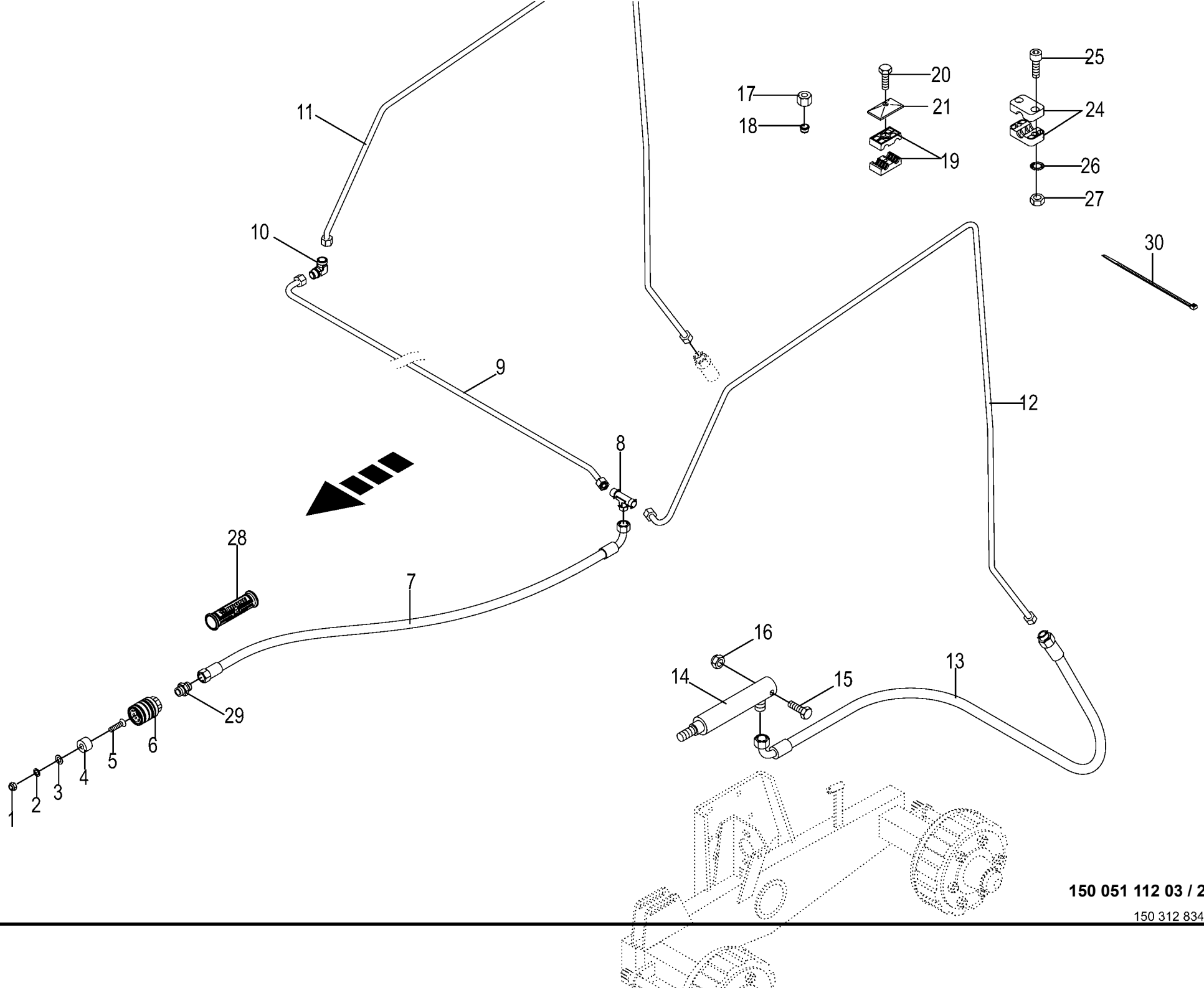

150 051 112 03 / 22.0

150 312 834 05

Hydraulische Bremse Tandemachse
Hydraulic brakes tandem axle
Frein hydraulique essieu tandem

1026400 - 1046900

150 051 112 03

150 312 834 5 **22.0**

Pos.	ID-Nr.	Benennung	Description	Description	Masch.-Nr-	RP701-10	RP701-11	RP701-20	RP701-21			Bemerkung/Remarks/Remarque
1	00 908 207 1	6kt-Mutter	Hex nut	Écrou hex		x	x	x	x			M 5
2	00 910 031 0	Federring	Spring washer	Rondelle elastique		x	x	x	x			B 5
3	00 910 351 1	Scheibe	Washer	Rondelle		x	x	x	x			6,4 X 18 X 1,6
4	00 187 960 0	Blindstopfen	Blind plug	Plot de remplissage		1	1	1	1			Rd. 35 X 17
5	00 903 745 0	Zylinderschraube	Allen screw	Vis tête cylindrique		x	x	x	x			M 5 X 16
6	00 921 155 0	Kupplungsmuffe	Sleeve	Cache poussiere		x	x	x	x			M 18 X 1,5
7	00 920 043 0	Hochdruckschlauchleitung	High pressure hose line	Conduite de tuyau haute pression		1	1	1	1			Lg.= 3600
8	00 921 071 1	T-Stutzen	T connector	Raccord T réglable		1	1	1	1			L 12
9	20 061 102 0	Hydraulikleitung -inkl. Überwurfmutter, Schneidring	Hydraulic line -incl. nozzle disc cap, cutting ring	Ligne hydraulique -incl. écrou de buse-pastille, baque coupante		1	1	1	1			12 X 1,5
10	00 921 066 1	Winkel-Verbindungsstutzen	Elbow union	Raccord coude		1	1	1	1			L 12
11	20 061 103 0	Hydraulikleitung -inkl. Überwurfmutter, Schneidring	Hydraulic line -incl. nozzle disc cap, cutting ring	Ligne hydraulique -incl. écrou de buse-pastille, baque coupante		1	1	1	1			12 X 1,5
12	20 061 101 0	Hydraulikleitung -inkl. Überwurfmutter, Schneidring	Hydraulic line -incl. nozzle disc cap, cutting ring	Ligne hydraulique -incl. écrou de buse-pastille, baque coupante		1	1	1	1			12 X 1,5
13	00 921 003 1	Hochdruckschlauchleitung	High pressure hose line	Conduite de tuyau haute pression		2	2	2	2			Lg.= 620
14	00 918 506 0	Hydraulikzylinder	Hydraulic cylinder	Vérin hydraulique		2	2	2	2			Ez 22/25 X 60/165
	00 918 802 0	Dichtungssatz	Sealing set	Jeu de joints		2	2	2	2			Ez 22/25
15	90 000 340 0	6kt-Schraube	Hex head bolt	Boulon tête hex		x	x	x	x			M 12 X 110 -10.9
16	00 908 701 0	Sicherungsmutter	Locknut	Écrou hex		x	x	x	x			M 12
17	00 921 206 0	Überwurfmutter	Nozzle disc cap	Écrou de buse-pastille		x	x	x	x			AL 12
18	00 921 046 1	Schneidring	Cutting ring	Baque coupante		x	x	x	x			L 12
19	00 925 105 0	Rohrschelle -2 Hälften	Tube clamp -2 halves	Bride -2 moitiés		2	2	2	2			Bo.= 12/12
20	00 901 008 1	6kt-Schraube	Hex head bolt	Boulon tête hex		x	x	x	x			M 8 X 80
21	00 925 134 0	Deckplatte	Cover plate	Plaque de recouvrement		2	2	2	2			
24	00 925 107 1	Rohrschelle -2 Hälften	Tube clamp -2 halves	Bride -2 moitiés		6	6	6	6			Bo.= 12
25	00 903 055 0	Zylinderschraube	Allen screw	Vis tête cylindrique		x	x	x	x			M 6 X 65
26	00 909 906 1	Sperrkantscheibe	Detent edged washer	Disque à bord d'arrêt		x	x	x	x			SKM 6
27	00 908 208 0	6kt-Mutter	Hex nut	Écrou hex		x	x	x	x			M 6
28	27 013 869 0	Griffhälften+Beschrift-Satz NW06/10	Handle halves + labelling set NW06/10	Moitié de poignée de DPR + Jeu inscript.		1	1	1	1			
	27 013 868 0	Hydr-Schlauchbeschriftung (Satz für ET)	Labelling kit hydraulic hose 40numbers	Jeu inscrip. du tuyau flex. hydr 40chif.		1	1	1	1			
29	00 920 901 1	Einschraubstutzen	Male connector	Raccord filet		1	1	1	1			M 18 X 1,5

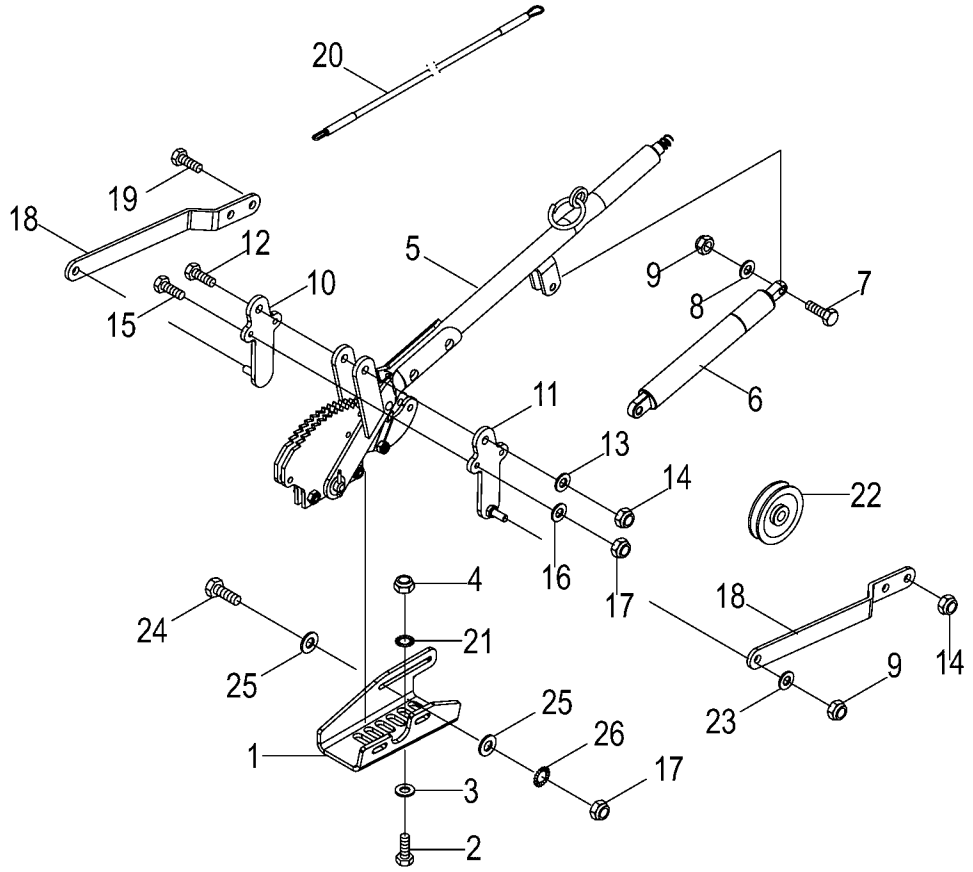

150 051 112 03 / 23.0

150 419 090 05

Handbremshebel
Hand brake lever
Levier de frein

1026400 - 1046900

150 051 112 03

150 419 090 5 **23.0**

Pos.	ID-Nr.	Benennung	Description	Description	Masch.-Nr-	RP701-10	RP701-11	RP701-20	RP701-21			Bemerkung/Remarks/Remarque
1	20 067 650 3	Aufnahme Handbremse	Holder parking brake	Logement frein à main		1	1	1	1			
2	00 900 637 0	6kt-Schraube	Hex head bolt	Boulon tête hex		x	x	x	x			M 10 X 30
3	90 000 121 0	Scheibe	Washer	Rondelle		x	x	x	x			10,5 X 30 X 2,5
4	00 908 758 0	Sicherungsmutter	Locknut	Écrou hex		x	x	x	x			M 10
5	27 001 420 0	Handbremshebel	Hand brake lever	Levier de frein		1	1	1	1			
6	27 013 310 0	Gasfeder 385/145 900N	Gas spring 385/145 900N	Ressort à gaz 385/145 900N		1	1	1	1			
7	00 900 201 0	6kt-Schraube	Hex head bolt	Boulon tête hex		x	x	x	x			M 8 X 35
8	00 910 413 0	Scheibe	Washer	Rondelle		x	x	x	x			8,4 X 17 X 1,6
9	00 908 706 0	Sicherungsmutter	Locknut	Écrou hex		x	x	x	x			M 8
10	20 260 628 0	Aufnahme Bremshebel 55mm rechts	Holder brake lever 55mm rh	Log. levier de freinage 55mm dr.		1	1	1	1			
11	20 260 627 0	Aufnahme Bremshebel 55mm links	Holder brake lever 55mm lh	Log. levier de freinage 55mm ga.		1	1	1	1			
12	00 901 437 0	6kt-Schraube	Hex head bolt	Boulon tête hex		x	x	x	x			M 10 X 70
13	00 910 414 0	Scheibe	Washer	Rondelle		x	x	x	x			10,5 X 21 X 2
14	00 908 758 0	Sicherungsmutter	Locknut	Écrou hex		x	x	x	x			M 10
15	00 901 034 2	6kt-Schraube	Hex head bolt	Boulon tête hex		x	x	x	x			M 6 X 60
16	00 910 411 1	Scheibe	Washer	Rondelle		x	x	x	x			6,4 X 12,5 X 1,6
17	00 908 704 1	Sicherungsmutter	Locknut	Écrou hex		x	x	x	x			M 6
18	20 067 653 1	Hebel	Lever	Levier		2	2	2	2			
19	00 901 431 0	6kt-Schraube	Hex head bolt	Boulon tête hex		x	x	x	x			M 10 X 40
20	27 011 544 0	Bedienungsseil Ø6x3500	Control cable RD6 3500mm	Câble de commande RD6 3500mm		1	1	1	1			
21	00 909 909 1	Sperrkantscheibe	Detent edged washer	Disque à bord d'arrêt		x	x	x	x			SKM 10
22	00 274 363 1	Seilrolle	Rope pulley	Poulie à cable		1	1	1	1			
23	00 910 364 0	Scheibe	Washer	Rondelle		x	x	x	x			8,4 X 17 X 1,6
24	00 900 239 1	6kt-Schraube	Hex head bolt	Boulon tête hex		x	x	x	x			M 6 X 25
25	00 910 351 1	Scheibe	Washer	Rondelle		x	x	x	x			6,4 X 18 X 1,6
26	00 909 906 1	Sperrkantscheibe	Detent edged washer	Disque à bord d'arrêt		x	x	x	x			SKM 6

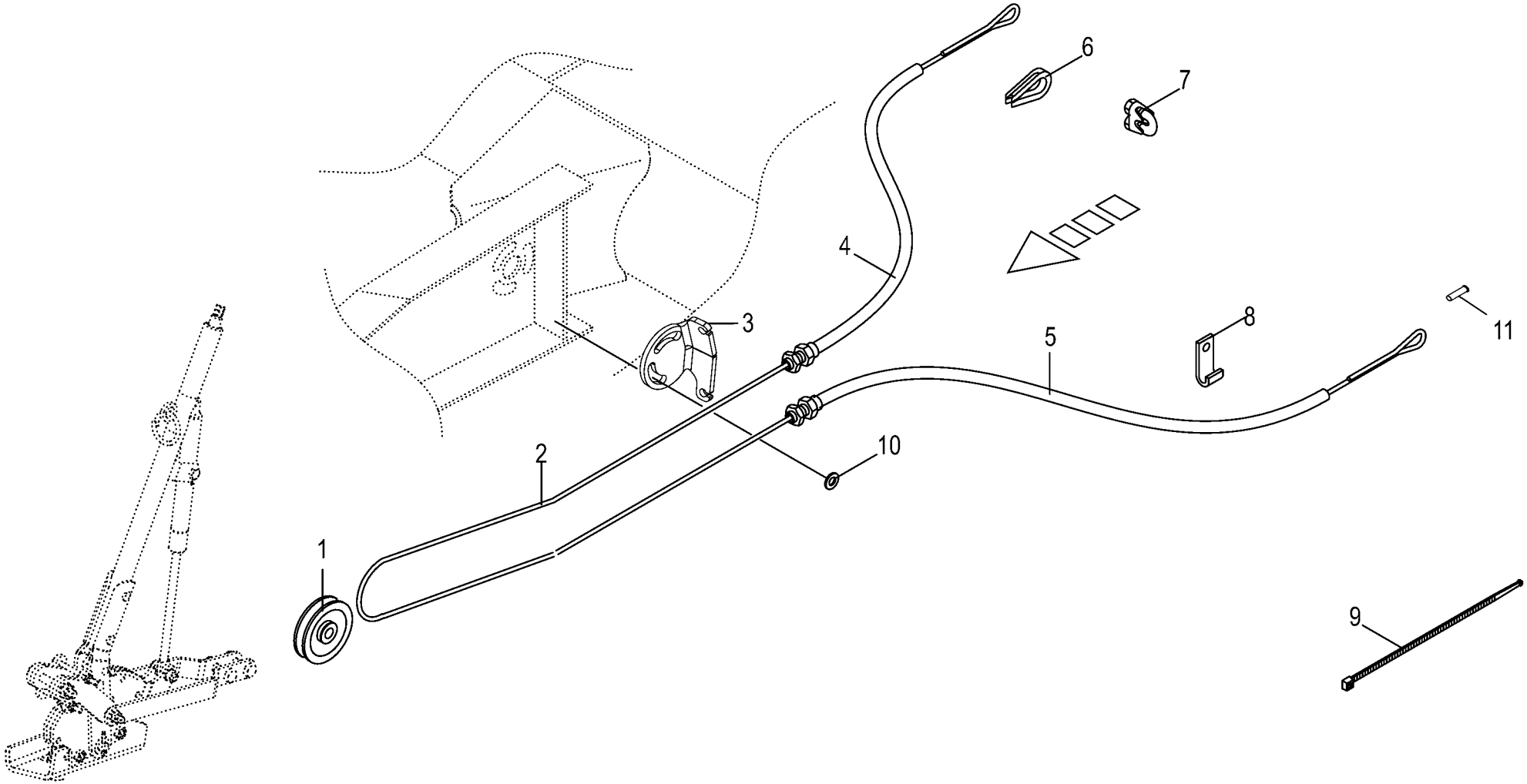

150 051 112 03 / 24.0

150 312 520 07

Bowdenzug
Bowden cable
Câble de Bowden

1026400 - 1046900

150 051 112 03

150 312 520 7 **24.0**

Pos.	ID-Nr.	Benennung	Description	Description	Masch.-Nr-	RP701-10	RP701-11	RP701-20	RP701-21			Bemerkung/Remarks/Remarque
1	00 274 363 1	Seilrolle	Rope pulley	Poulie à cable		1	1	1	1			
2	00 922 900 1	Drahtseil -Id.-Nr.= 1m - Einzelachse	Steel wire rope -Id.-no.= 1m - single axle	Câble d'acier -Id.-no.= 1m - simple axe		5,7	5,7	5,7	5,7			Rd. 5
	00 922 900 1	Drahtseil -Id.-Nr.= 1m - Tandemachse	Steel wire rope -Id.-no.= 1m - tandem axle	Câble d'acier -Id.-no.= 1m - essieu tandem		6,5	6,5	6,5	6,5			Rd. 5
3	20 262 301 0	Bowdenzughalter	Bowden cable	Support du câble bowden		1	1	1	1			
4	20 063 403 0	Bowdenzughülle -Einzelachse	Bowden cable mantle -single axle	Gaine de câble Bowden -simple axe		1	1	1	1			Rd. 13,8 X 2430
	20 063 401 1	Bowdenzughülle13,8 x /3100+ Rohr POM -Tandemachse	Bowden cab enve 13.8 x /3100+ tube POM -tandem axle	En. du câble bow. 13,8 x / 3250 + tu. POM -essieu tandem		1	1	1	1			
5	20 063 402 0	Bowdenzughülle -Einzelachse	Bowden cable mantle -single axle	Gaine de câble Bowden -simple axe		1	1	1	1			Rd. 13,8 X 2200
	20 063 400 1	Bowdenzughülle13,8 x /2700 + Rohr POM -Tandemachse	Bowden cab enve 13.8 x /2700 + tube POM -tandem axle	En. du câble bow. 13,8 x / 2700 + tu. POM -essieu tandem		1	1	1	1			
6	00 917 506 0	Kausche -Einzelachse	Grommet thimble -single axle	Cosse a corde -simple axe		2	2	2	2			A 6
	00 917 508 0	Kausche -Tandemachse	Grommet thimble -tandem axle	Cosse a corde -essieu tandem		2	2	2	2			A 8
7	00 917 602 0	Drahtseilklemme	Wire rope clamp	Pince de cable metallique		6	6	6	6			5
8	00 293 642 1	Bowdenzughalter	Bowden cable	Support du câble bowden		3	3	3	3			
9	00 922 671 1	Kabelbinder	Cable band	Collier de serrage		x	x	x	x			Lg.= 300
	00 922 672 2	Kabelbinder	Cable band	Collier de serrage		x	x	x	x			Lg.= 450
10	90 000 337 0	Scheibe	Washer	Rondelle		x	x	x	x			17 X 30 X 6
11	27 013 590 0	Aderendhülse	Wire end sleeve 1x16mm2	Embout 1x16mm2		x	x	x	x			

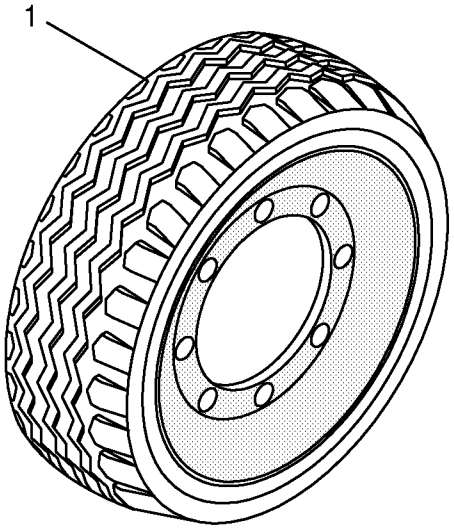
1

Bereifung
Tyres
Pneumatiques

1026400 - 1046900

150 051 112 03

445 011 10 **25.0**

Pos.	ID-Nr.	Benennung	Description	Description	Masch.-Nr-	RP701-10	RP701-11	RP701-20	RP701-21			Bemerkung/Remarks/Remarque
1	00 953 030 1	Rad -6 Loch, -BKT	Wheel -6 hole, -BKT	Roue -6 trou, -BKT		x	x	x	x			15.0/55-17 IMPL 10 PR
	00 953 112 1	Felge -6 Loch	Rim -6 hole	Jante -6 trou		x	x	x	x			13.00 X 17
	00 953 243 0	Reifen	Tyre	Pneu		x	x	x	x			500/50-17 10PR
	00 953 398 0	Ventil -für schlauchlose Räder	Valve -for tubeless wheels	Soupape -pour des rovers sans chambre		x	x	x	x			Rd. 15,7 X 42,5 TR 415
	00 953 060 0	Rad -6 Loch, -Vredestein	Wheel -6 hole, -Vredestein	Roue -6 trou, -Vredestein		x	x	x	x			500/50-17 10 PR
	00 953 125 0	Felge -6 Loch	Rim -6 hole	Jante -6 trou		x	x	x	x			16.00 X 17 6/161/205/0 A2
	00 953 243 0	Reifen	Tyre	Pneu		x	x	x	x			500/50-17 10PR
	00 953 398 0	Ventil -für schlauchlose Räder	Valve -for tubeless wheels	Soupape -pour des rovers sans chambre		x	x	x	x			Rd. 15,7 X 42,5 TR 415
	00 953 485 0	Rad - links -6 Loch, - Vredestein	Wheel - lh -6 hole, - Vredestein	Roue - gauche -6 trou, - Vredestein		x	x	x	x			500/55 R20 TL 6/161/205/0 A8
	00 953 486 0	Rad - rechts -6 Loch, - Vredestein	Wheel - rh -6 hole, - Vredestein	Roue - droite -6 trou, - Vredestein		x	x	x	x			500/55 R20 TL 6/161/205/0 A8
	00 953 195 0	Felge -6 Loch	Rim -6 hole	Jante -6 trou		x	x	x	x			16,00 X 20 6/161/205/0 A2
	00 953 274 0	Reifen	Tyre	Pneu		x	x	x	x			500/55-20 150A8
	00 953 396 0	Ventil mit Ventilfuss -für schlauchlose Räder	Valve -for tubeless wheels	Soupape -pour des rovers sans chambre		x	x	x	x			Rd. 15,7 X 50 TR 618 A
	27 011 383 0	Rad 500/55-20 150A8 TL Farm pro 327 -6 Loch, -Alliance	Wheel 500/55-20 150A8 TL Farm pro 327 -6 hole, - Alliance	Roue 500/55-20 150A8 TL Farm pro 327 -6 trou, -Alliance		x	x	x	x			500/55 R20 TL 6/161/205/0 A8
	00 953 195 0	Felge -6 Loch	Rim -6 hole	Jante -6 trou		x	x	x	x			16,00 X 20 6/161/205/0 A2
	27 011 405 0	Reifen	Tyre	Pneu		x	x	x	x			500/55-20 155A8 TL Farm pro 327
	00 953 396 0	Ventil mit Ventilfuss -für schlauchlose Räder	Valve -for tubeless wheels	Soupape -pour des rovers sans chambre		x	x	x	x			Rd. 15,7 X 50 TR 618 A
	00 950 466 1	Rad -links, 8 Loch, -Alliance	Wheel -left, 8 hole, -Alliance	Roue -gauche, 8 trou, - Alliance		x	x	x	x			600/50-22.5 8PR
	00 950 465 1	Rad -rechts, 8 Loch, -Alliance	Wheel -right, 8 hole, - Alliance	Roue -à droite, 8 trou, - Alliance		x	x	x	x			600/50-22.5 8PR
	00 953 145 0	Felge -8 Loch	Rim -8 hole	Jante -8 trou		x	x	x	x			20.00 X 22,5 8/221/275/0 A3
	00 953 520 1	Reifen	Tyre	Pneu		x	x	x	x			600/50-22.5
	00 953 398 0	Ventil -für schlauchlose Räder	Valve -for tubeless wheels	Soupape -pour des rovers sans chambre		x	x	x	x			Rd. 15,7 X 42,5 TR 415
	27 016 173 0	Rad 500/50-17 10PR TL AW 320 - Alliance	Wheel 500/50-17 10PR TL AW 320 -Alliance	Roue 500/50-17 10PR TL AW 320 -Alliance		x	x	x	x			

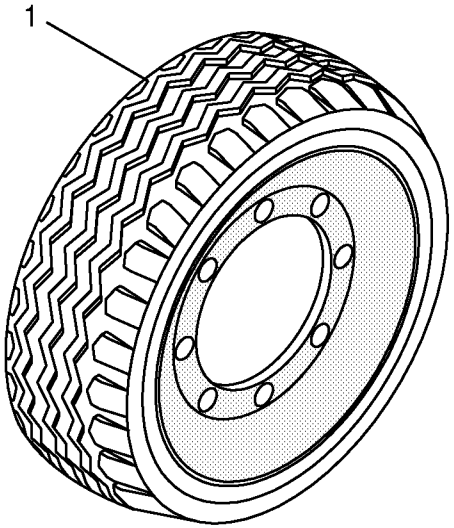
1

Bereifung
Tyres
Pneumatiques

1026400 - 1046900

150 051 112 03

445 011 10 **25.0**

Pos.	ID-Nr.	Benennung	Description	Description	Masch.-Nr-	RP701-10	RP701-11	RP701-20	RP701-21			Bemerkung/Remarks/Remarque
	27 016 171 0	Reifen 500/50-17 10PR TL AW 320	Tyre 500/50-17 10PR TL AW 320	Pneumatique 500/50-17 10PR TL AW 320		x	x	x	x			
	00 953 125 0	Felge -6 Loch	Rim -6 hole	Jante -6 trou		x	x	x	x			16.00 X 17 6/161/205/0 A2
	00 953 398 0	Ventil -für schlauchlose Räder	Valve -for tubeless wheels	Soupape -pour des rovers sans chambre		x	x	x	x			Rd. 15,7 X 42,5 TR 415
	27 016 174 0	Rad 500/50-17 10PR TL AW 708 -BKT	Wheel 500/50-17 10PR TL AW 708 -BKT	Roue 500/50-17 10PR TL AW 708 -BKT		x	x	x	x			
	27 016 172 0	Reifen 500/50-17 10PR TL AW 708	Tyre 500/50-17 10PR TL AW 708	Pneumatique 500/50-17 10PR TL AW 708		x	x	x	x			
	00 953 125 0	Felge -6 Loch	Rim -6 hole	Jante -6 trou		x	x	x	x			16.00 X 17 6/161/205/0 A2
	00 953 398 0	Ventil -für schlauchlose Räder	Valve -for tubeless wheels	Soupape -pour des rovers sans chambre		x	x	x	x			Rd. 15,7 X 42,5 TR 415

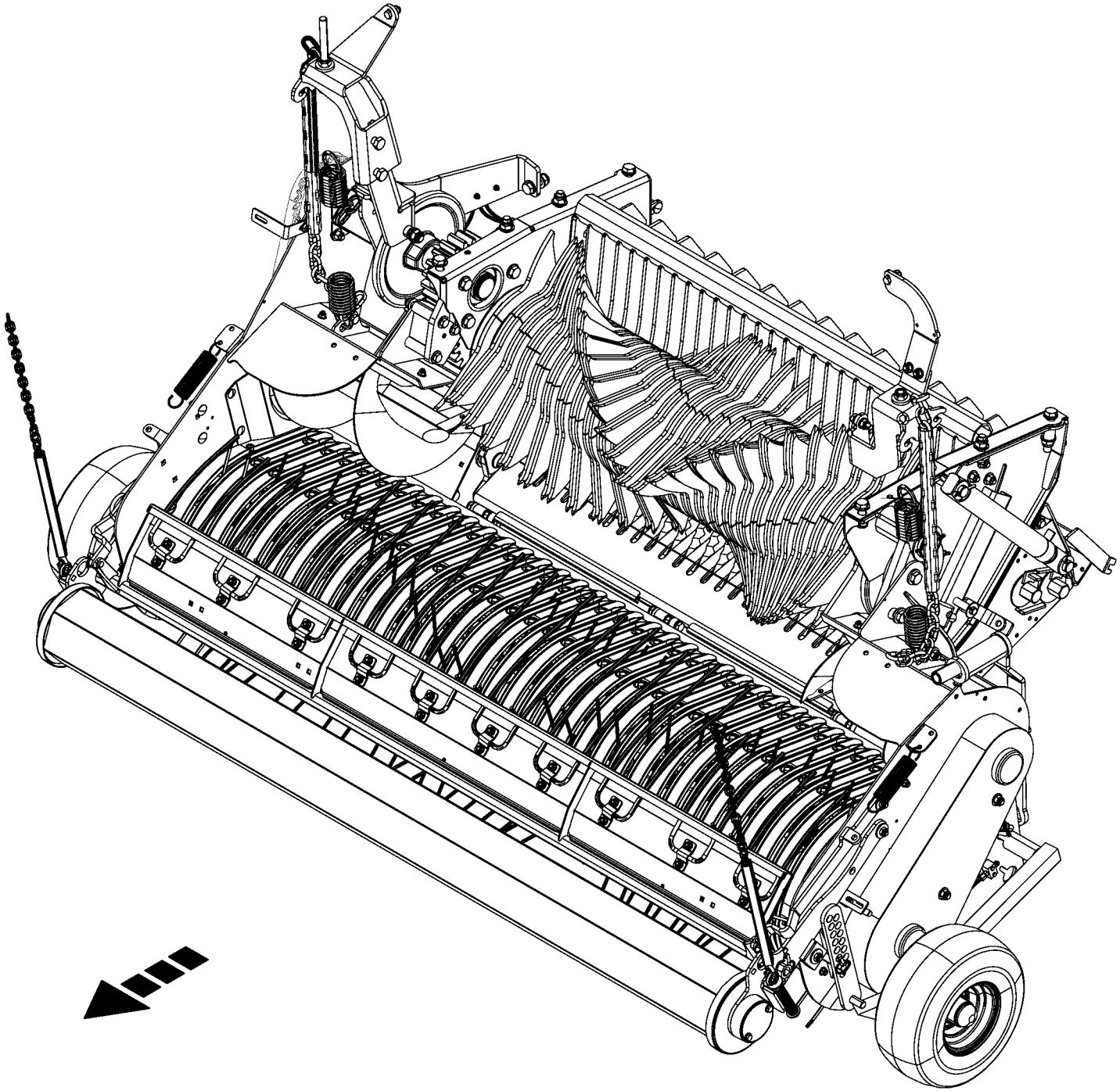

150 051 112 03 / 26.0

150 486 411 01

-----EINZUG -----INTAKE -----ENGAGEMENT					1026400 - 1046900	RP701-10	RP701-11	RP701-20	RP701-21			150 051 112 03 150 486 411 1 26.0
Pos.	ID-Nr.	Benennung	Description	Description	Masch.-Nr-							Bemerkung/Remarks/Remarque
1						.	.	.	.			

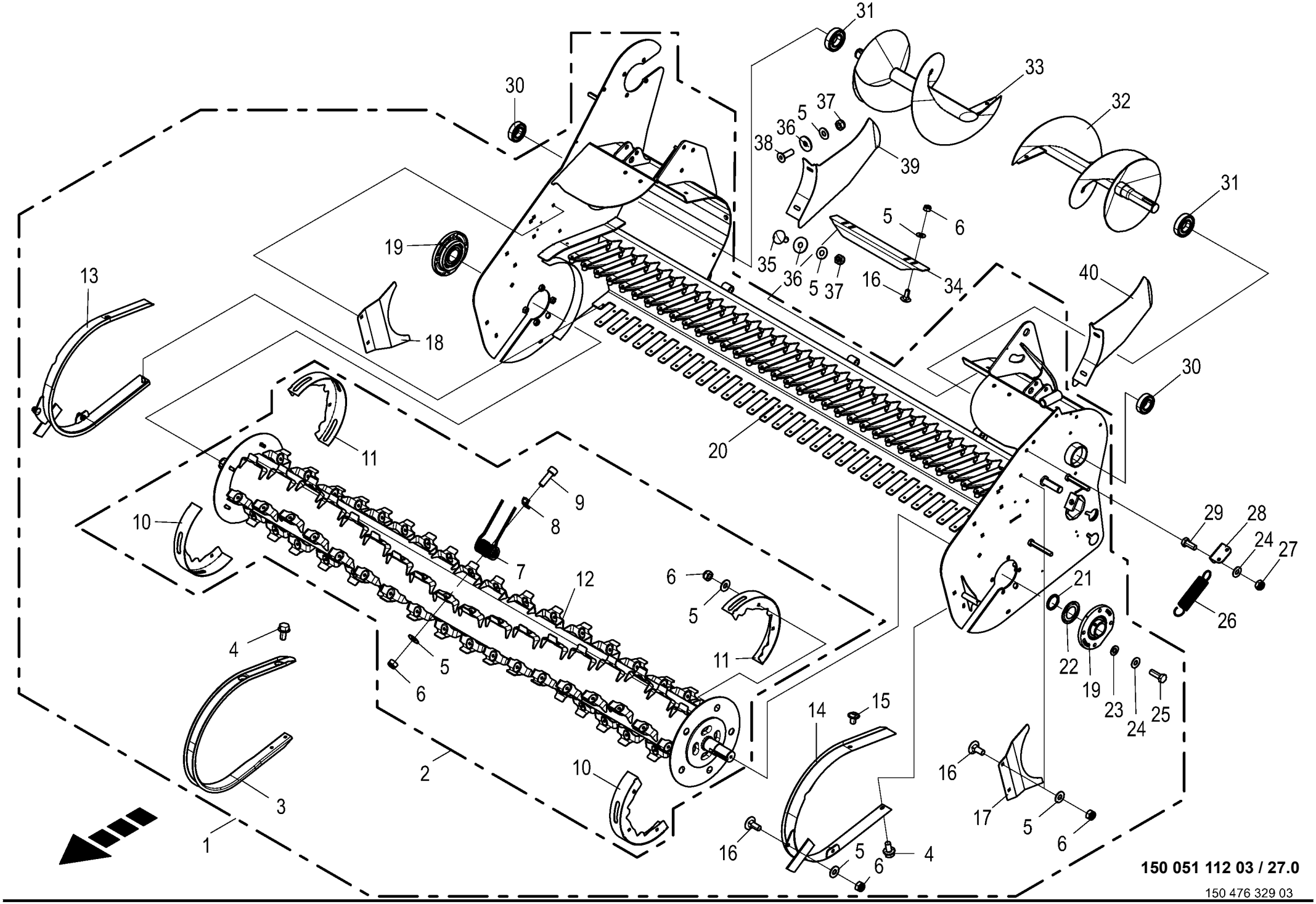
31
33
32
30
5
37
36
38
39
31
5
6
19
35
36
5
37
16
34
40
13
18
30
20
11
9
8
10
7
12
6
5
29
28
24
27
21
26
4
5
6
11
22
19
23
24
25
14
15
2
10
16
17
5
6
3
1
16
5
6
4
150 051 112 03 / 27.0
150 476 329 03

Pick-up
Pick-up
Ramasseur

1026400 - 1046900

150 051 112 03

150 476 329 3 **27.0**

Pos.	ID-Nr.	Benennung	Description	Description	Masch.-Nr-	RP701-10	RP701-11	RP701-20	RP701-21			Bemerkung/Remarks/Remarque
1	20 266 509 4	Pick-Up 2150/55				1	1	1	1			
2	20 464 654 0	Wendelrotor mont.	Helical rotor assembled	Rotor hélicoïdal assemblé		1	1	1	1			
3	27 002 456 0	Abstreifer	Scraper	Racloir		35	35	35	35			
4	90 003 373 0	6kt-Schraube m.Flansch&Sperr	Hex. head screw+flange&serr. M8	Vis six pans+bride&dent bloc M8 x		x	x	x	x			
		M8 x 16	x 16	16								
5	00 909 908 1	Sperrkantscheibe	Detent edged washer	Disque à bord d'arrêt		x	x	x	x			SKM 8
6	00 908 706 0	Sicherungsmutter	Locknut	Écrou hex		x	x	x	x			M 8
7	27 009 836 1	Federzinken Ø6 L=175 gerade -	Spring tine Ø6 L=175 straight	Dent à ressort Ø6 L=175 droite		80	80	80	80			
		innen	-inside	-intérieure								
	27 008 876 1	Federzinken Ø6 L=175 gekröpft	Spring tine Ø6 L=175 cranked -	Dent à ressort Ø6 L=175 coudée		10	10	10	10			
		-aussen	outside	-extérieur								
8	27 000 505 1	Druckplatte	Pressure plate	Plaque de compression		90	90	90	90			
9	00 903 077 1	Zylinderschraube	Allen screw	Vis tête cylindrique		x	x	x	x			M 8 X 25
10	20 269 551 1	Wickelschutz 2-Schlitz	Anti-wrap guard 2 slots	Protecteur d'enroulement 2 fentes		2	2	2	2			
11	20 269 547 1	Wickelschutz 3-Schlitz	Anti-wrap guard 3 slots	Protecteur d'enroul. 3 fentes		2	2	2	2			
12	20 460 189 0	Wendelrotor 9°	Helical rotor 9°	Rotor hélicoïdal 9°		1	1	1	1			
13	20 260 032 0	Außenschutz rechts	Outer guard rh	Protection extérieure droite		1	1	1	1			
14	20 260 037 0	Außenschutz links	Outer guard lh.	Protection extérieure gauche		1	1	1	1			
15	90 000 081 0	Linsenblechschraube	Slotted pan head screw	Vis autotaraudeuse tête bombee		x	x	x	x			M 8 X 12 10.9
16	00 904 731 2	Flachrundschraube	Coach bolt	Vis a tête bombée		x	x	x	x			M 8 X 20
17	20 260 029 0	Einlaufblech links	Infeed plate left	Tôle gauche		1	1	1	1			
18	20 260 030 0	Einlaufblech rechts	Infeed plate right	Tôle droite		1	1	1	1			
19	90 002 574 0	Flanschlager 40mm 4-Loch	Flange-mounted bearing 40mm 4-Loch	Palier à bride 40mm 4-Loch		2	2	2	2			
20	20 260 223 3	Rahmen m. Rohr	Frame with tube	Cadre + tube		1	1	1	1			
21	00 910 891 0	Passscheibe	Shim ring	Rondelle d'ajustage		x	x	x	x			40 X 50 X 1
	00 910 890 0	Passscheibe	Shim ring	Rondelle d'ajustage		x	x	x	x			40 X 50 X 0,5
	00 910 889 0	Passscheibe	Shim ring	Rondelle d'ajustage		x	x	x	x			40 X 50 X 0,3
	00 910 888 0	Passscheibe	Shim ring	Rondelle d'ajustage		x	x	x	x			40 X 50 X 0,1
22	00 937 011 0	Nilos-Ring	Nilos-ring	Nilos-Rondelle d'etancheite		2	2	2	2			AV 6208
23	00 910 414 0	Scheibe	Washer	Rondelle		x	x	x	x			10,5 X 21 X 2
24	00 909 909 1	Sperrkantscheibe	Detent edged washer	Disque à bord d'arrêt		x	x	x	x			SKM 10
25	00 900 637 0	6kt-Schraube	Hex head bolt	Boulon tête hex		x	x	x	x			M 10 X 30
26	00 340 104 3	Zugfeder	Tension spring	Ressort de traction		2	2	2	2			3,2 X 31,7 X 170
27	00 908 758 0	Sicherungsmutter	Locknut	Écrou hex		x	x	x	x			M 10
28	20 264 102 0	Federaufnahme	Spring holder	Logement de ressort		2	2	2	2			
29	00 900 636 0	6kt-Schraube	Hex head bolt	Boulon tête hex		x	x	x	x			M 10 X 25
30	00 930 536 1	Rillenkugellager	Grooved ball bearing	Roulement à gorge		2	2	2	2			6206 2RS

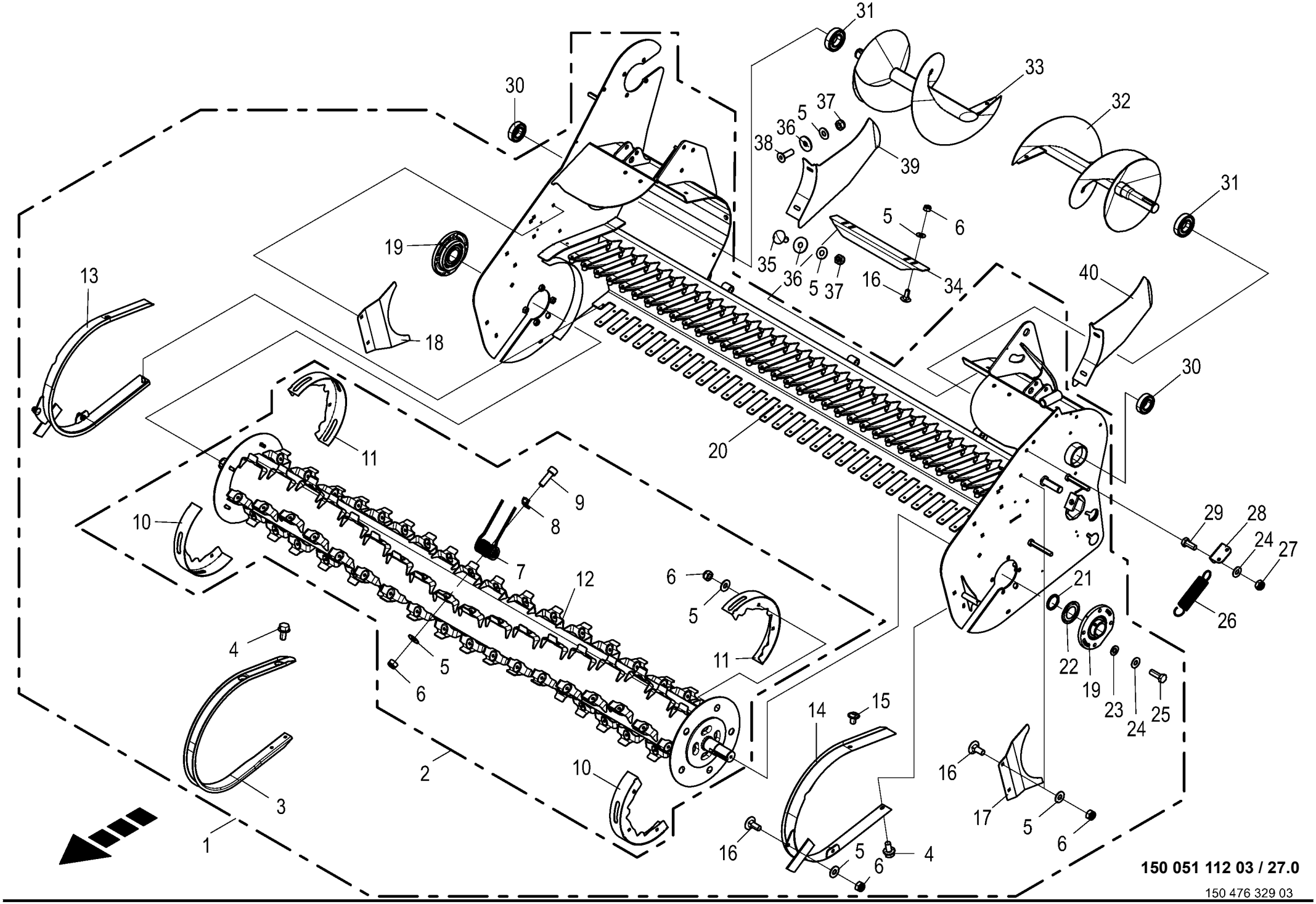
31
33
32
30
5
37
36
38
39
31
5
6
19
35
36
5
37
16
34
40
13
18
30
20
11
9
8
10
7
12
6
5
29
28
24
27
21
26
4
5
6
11
22
19
23
24
25
14
15
2
10
16
17
5
6
3
1
16
5
6
4
150 051 112 03 / 27.0
150 476 329 03

Pick-up
Pick-up
Ramasseur

1026400 - 1046900

150 051 112 03

150 476 329 3 **27.0**

Pos.	ID-Nr.	Benennung	Description	Description	Masch.-Nr-	RP701-10	RP701-11	RP701-20	RP701-21			Bemerkung/Remarks/Remarque
31	00 930 537 0	Rillenkugellager	Grooved ball bearing	Roulement à gorge		2	2	2	2			6207 2RS
32	27 001 461 1	Schnecke links	Auger left	Vis sans fin gauche		1	1	1	1			
33	27 001 462 1	Schnecke rechts	Auger right	Vis sans fin droite		1	1	1	1			
34	20 069 824 0	Einführwinkel lang	Introduction angle long	Equerre d'alimentation lon.		2	2	2	2			
35	00 904 731 2	Flachrundschraube	Coach bolt	Vis a tête bombée		x	x	x	x			M 8 X 20
36	00 910 603 0	Scheibe	Washer	Rondelle		x	x	x	x			8,4 X 24 X 2
37	00 908 706 0	Sicherungsmutter	Locknut	Écrou hex		x	x	x	x			M 8
38	00 904 025 1	Senkschraube	Countersunkscrew	Vis à tête fraisée		x	x	x	x			M 8 X 25
39	20 065 760 0	Abstreifer -rechts	Scraper -right	Racloir -droite		1	1	1	1			
40	20 065 767 0	Abstreifer -links	Scraper -left	Racloir -gauche		1	1	1	1			

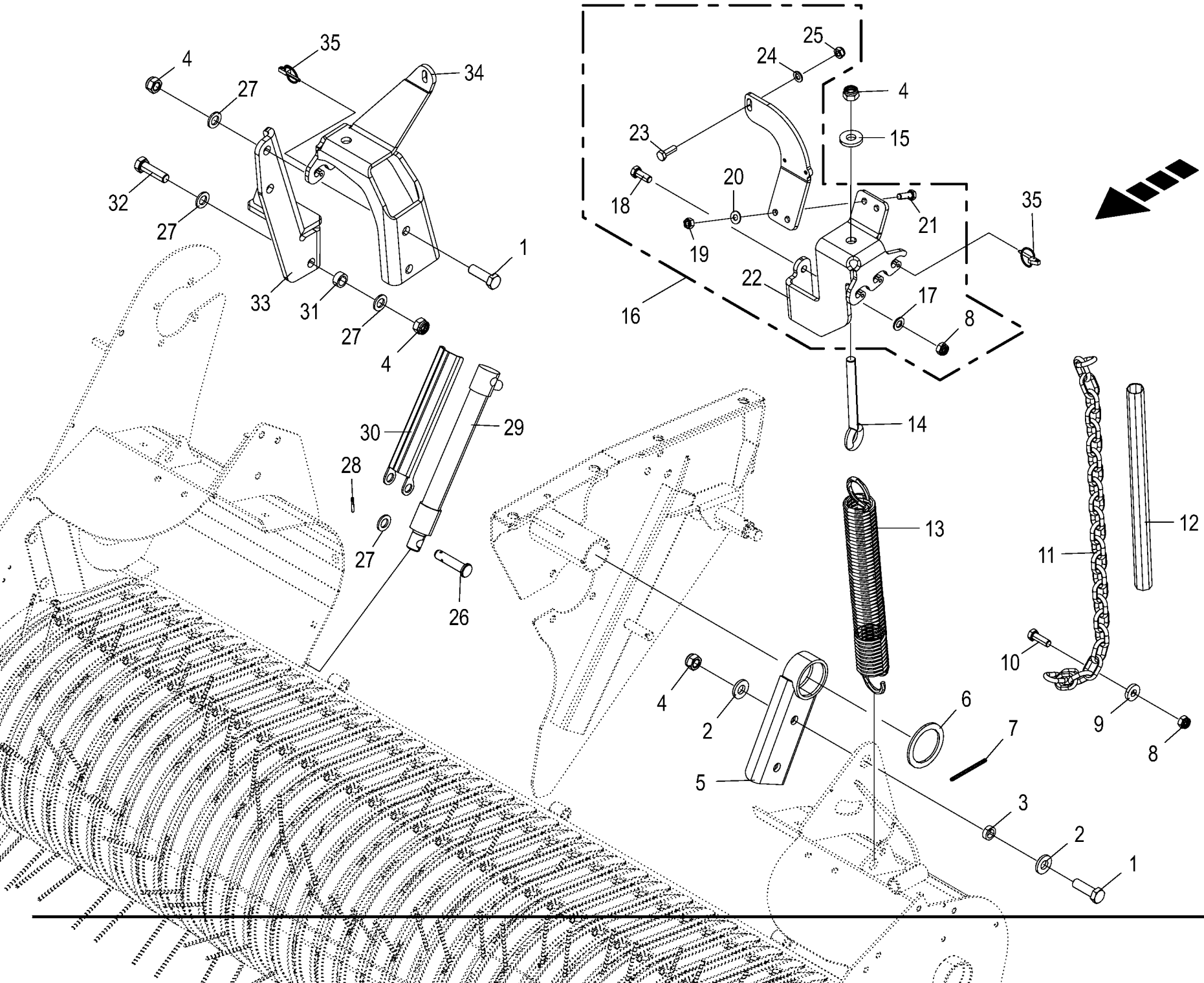

150 051 112 03 / 28.0

150 476 353 02

Pick-up - Aufhängung
Pick-up - Suspension
Pick-up - Suspension

1026400 - 1046900

150 051 112 03

150 476 353 2 **28.0**

Pos.	ID-Nr.	Benennung	Description	Description	Masch.-Nr-	RP701-10	RP701-11	RP701-20	RP701-21			Bemerkung/Remarks/Remarque
1	00 900 356 0	6kt-Schraube	Hex head bolt	Boulon tête hex		x	x	x	x			M 16 X 50 -10.9
2	90 002 838 0	Scheibe 17 x 35 x 5 Zn8	Washers 17 x 35 x 5	Rondelles 17 x 35 x 5		x	x	x	x			
3	27 006 380 0	Buchse	Bushing	Douille		2	2	2	2			16 X 24 X 8
4	00 908 719 0	Sicherungsmutter	Locknut	Écrou hex		x	x	x	x			M 16
5	27 000 648 0	Halterung	Bracket	Support		2	2	2	2			
6	00 293 206 0	Scheibe	Washer	Rondelle		1	1	1	1			65 X 85 X 4
7	90 000 110 0	Spannstift	Roll pin	Goupille de serrage		1	1	1	1			6 X 85
8	00 908 701 0	Sicherungsmutter	Locknut	Écrou hex		x	x	x	x			M 12
9	00 910 320 0	Scheibe	Washer	Rondelle		x	x	x	x			13 X 30 X 6
10	00 900 657 0	6kt-Schraube	Hex head bolt	Boulon tête hex		x	x	x	x			M 12 X 35
11	27 000 964 0	Rundstahlkette	Steel chain	Chaîne acier		2	2	2	2			G 8 X 31 X 25 Glieder
12	20 061 620 2	Schrumpfschlauch DM 30X430	shrinking hose DM 30X530	gaine rétractable DM 30X530		2	2	2	2			
13	00 345 998 3	Zugfeder	Tension spring	Ressort de traction		2	2	2	2			8 X 49 X 402
14	00 341 144 2	Ösenschraube	Eye screw	Vis à oeillet		2	2	2	2			M 16 X 170
15	00 910 362 0	Scheibe	Washer	Rondelle		x	x	x	x			17 X 40 X 6
16	20 269 561 0	Federaufnahme kpl. links m. Schr.	Spring holder cpl. left with screw conne	Logement de ressort cpl ga + vis		1	1	1	1			
17	00 910 506 1	Scheibe	Washer	Rondelle		x	x	x	x			13 X 24 X 2,5
18	00 900 656 0	6kt-Schraube	Hex head bolt	Boulon tête hex		x	x	x	x			M 12 X 30
19	00 908 212 0	6kt-Mutter	Hex nut	Écrou hex		x	x	x	x			M 10
20	00 909 909 1	Sperrkantscheibe	Detent edged washer	Disque à bord d'arrêt		x	x	x	x			SKM 10
21	00 900 637 0	6kt-Schraube	Hex head bolt	Boulon tête hex		x	x	x	x			M 10 X 30
22	20 267 654 2	Federaufnahme links unten m. Haken	Spring holder lh bottom + hook	Logement de ressort gauche inf.+crochet		1	1	1	1			
23	00 900 280 0	6kt-Schraube	Hex head bolt	Boulon tête hex		x	x	x	x			M 10 X 30
24	00 910 414 0	Scheibe	Washer	Rondelle		x	x	x	x			10,5 X 21 X 2
25	00 908 758 0	Sicherungsmutter	Locknut	Écrou hex		x	x	x	x			M 10
26	00 916 056 3	Bolzen	Pin	Boulon		2	2	2	2			Rd. 16 X 70
27	00 910 303 1	Scheibe	Washer	Rondelle		x	x	x	x			17 X 30 X 3
28	00 912 584 2	Spannstift	Roll pin	Goupille de serrage		2	2	2	2			4 X 30
29	00 293 363 0	Hydraulikzylinder	Hydraulic cylinder	Vérin hydraulique		2	2	2	2			Ez 25/30 X 210/315
30	27 001 474 0	Zylinderstütze	CYLINDER COVER	CYLINDRE COUVERCLE		2	2	2	2			
31	20 060 767 0	Distanzrohr	Spacer tube	Tube d'entretoisement		1	1	1	1			25 X 3,6 X 11
32	00 901 132 1	6kt-Schraube	Hex head bolt	Boulon tête hex		x	x	x	x			M 16 X 55
33	00 293 567 1	Arm	Arm	Bras		1	1	1	1			
34	20 267 655 3	Federaufnahme rechts m. Haken	Spring holder rh with hook	Logement de ressort droit avec crochet		1	1	1	1			
35	00 917 004 1	Klappstecker	Linch pin	Goupille clip		2	2	2	2			5 X 32

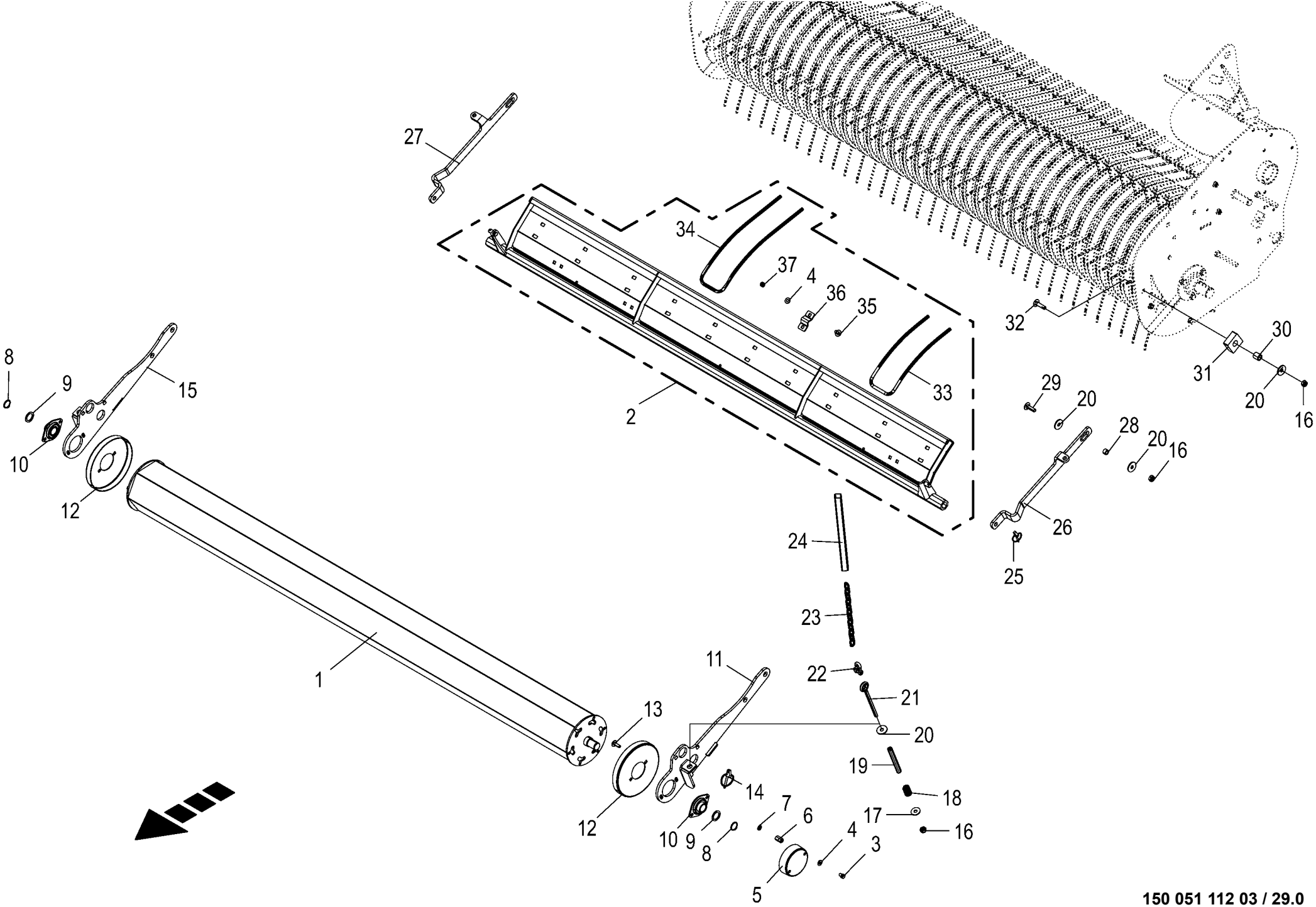

150 051 112 03 / 29.0

150 441 976 02

Rollenniederhalter
Crop press roller unit
Dispositif de placage à rouleaux

1026400 - 1046900

150 051 112 03

150 441 976 2 **29.0**

Pos.	ID-Nr.	Benennung	Description	Description	Masch.-Nr-	RP701-10	RP701-11	RP701-20	RP701-21			Bemerkung/Remarks/Remarque
1	20 261 382 0	Walze	Roller	Rouleau		1	1	1	1			
2	20 262 209 1	Niederhalter mont.	Holding-down clamp assembled	Déflecteur assembl.		1	1	1	1			
3	00 900 253 1	6kt-Schraube	Hex head bolt	Boulon tête hex		x	x	x	x			M 8 X 12
4	00 909 908 1	Sperrkantscheibe	Detent edged washer	Disque à bord d'arrêt		x	x	x	x			SKM 8
5	00 348 835 0	Schutztopf	Protecting cup	Pot de protection		2	2	2	2			Rd. 101
6	00 908 058 0	6kt-Mutter	Hex nut	Écrou hex		4	4	4	4			M 8
7	00 910 413 0	Scheibe	Washer	Rondelle		x	x	x	x			8,4 X 17 X 1,6
8	00 911 529 0	Sicherungsring	Circlip	Circlip		2	2	2	2			A 25 X 1,2
9	00 910 845 1	Passscheibe	Shim ring	Rondelle d'ajustage		x	x	x	x			25 X 35 X 2,0
10	00 934 012 0	Flanschlager	Flange bearing	Palier a bride		2	2	2	2			ASPFL 205
11	20 260 873 0	Walzenhalter links	Roller holder left	Porte-rouleaux ga.		1	1	1	1			
12	27 006 379 0	Wickelschutz	Wrapping guard	Protecteur du système de liage		2	2	2	2			Rd. 188
13	00 904 732 2	Flachrundschraube	Coach bolt	Vis a tête bombée		x	x	x	x			M 8 X 25
14	00 917 006 1	Klappstecker	Linch pin	Goupille clip		2	2	2	2			6 X 42
15	20 260 874 0	Walzenhalter rechts	Roller holder right	Porte-rouleaux dr.		1	1	1	1			
16	00 908 758 0	Sicherungsmutter	Locknut	Écrou hex		x	x	x	x			M 10
17	90 000 121 0	Scheibe	Washer	Rondelle		x	x	x	x			10,5 X 30 X 2,5
18	00 281 758 0	Druckfeder	Pressure spring	Ressort de pression		8	8	8	8			3 X 19 X 30
19	20 260 880 0	Hydraulikrohr	Hyd. tube	Tuyau hydraulique		2	2	2	2			
20	00 910 353 0	Scheibe	Washer	Rondelle		x	x	x	x			11 X 34 X 3
21	90 001 297 0	Ösenschraube	Eye screw	Vis à oeillet		2	2	2	2			M 10 X 150
22	00 918 203 1	Schäkel	Shackle	Maillon		2	2	2	2			
23	27 021 025 0	Rundstahlkette G 5x35x21Gl. Zn8	Round steel chain G 5x35x21Gl. Zn8	Chaîne en acier G 5x35x21Gl. Zn8		2	2	2	2			
24	20 261 346 0	Schrumpfschlauch	Shrink hose	Tube flexible thermorétractable		2	2	2	2			
25	00 917 004 1	Klappstecker	Linch pin	Goupille clip		2	2	2	2			5 X 32
26	20 260 942 0	Bügel links	Bracket left	Etrier ga.		1	1	1	1			
27	20 260 941 0	Bügel rechts	Bracket right	Etrier dr.		1	1	1	1			
28	00 276 450 0	Distanzrohr	Spacer tube	Tube d'entretoisement		4	4	4	4			10 X 16 X 10
29	00 904 754 2	Flachrundschraube	Coach bolt	Vis a tête bombée		x	x	x	x			M 10 X 35
30	00 273 289 1	Hülse	Bushing	Douille		2	2	2	2			13,6 X 20 X 20
31	27 001 472 0	Puffer	Buffer	Tampon		2	2	2	2			
32	00 904 755 2	Flachrundschraube	Coach bolt	Vis a tête bombée		x	x	x	x			M 10 X 40
33	20 262 206 1	Doppelzinken kurz	Double tine short	Dents doubles court		4	4	4	4			
34	20 262 205 1	Doppelzinken lang	Double tine long	Dents doubles longues		6	6	6	6			
35	00 904 730 1	Flachrundschraube	Coach bolt	Vis a tête bombée		x	x	x	x			M 8 X 16
36	20 262 207 0	Rohrhalter D=9	Tube support D=9	Support du tube D=9		10	10	10	10			
37	00 908 706 0	Sicherungsmutter	Locknut	Écrou hex		x	x	x	x			M 8

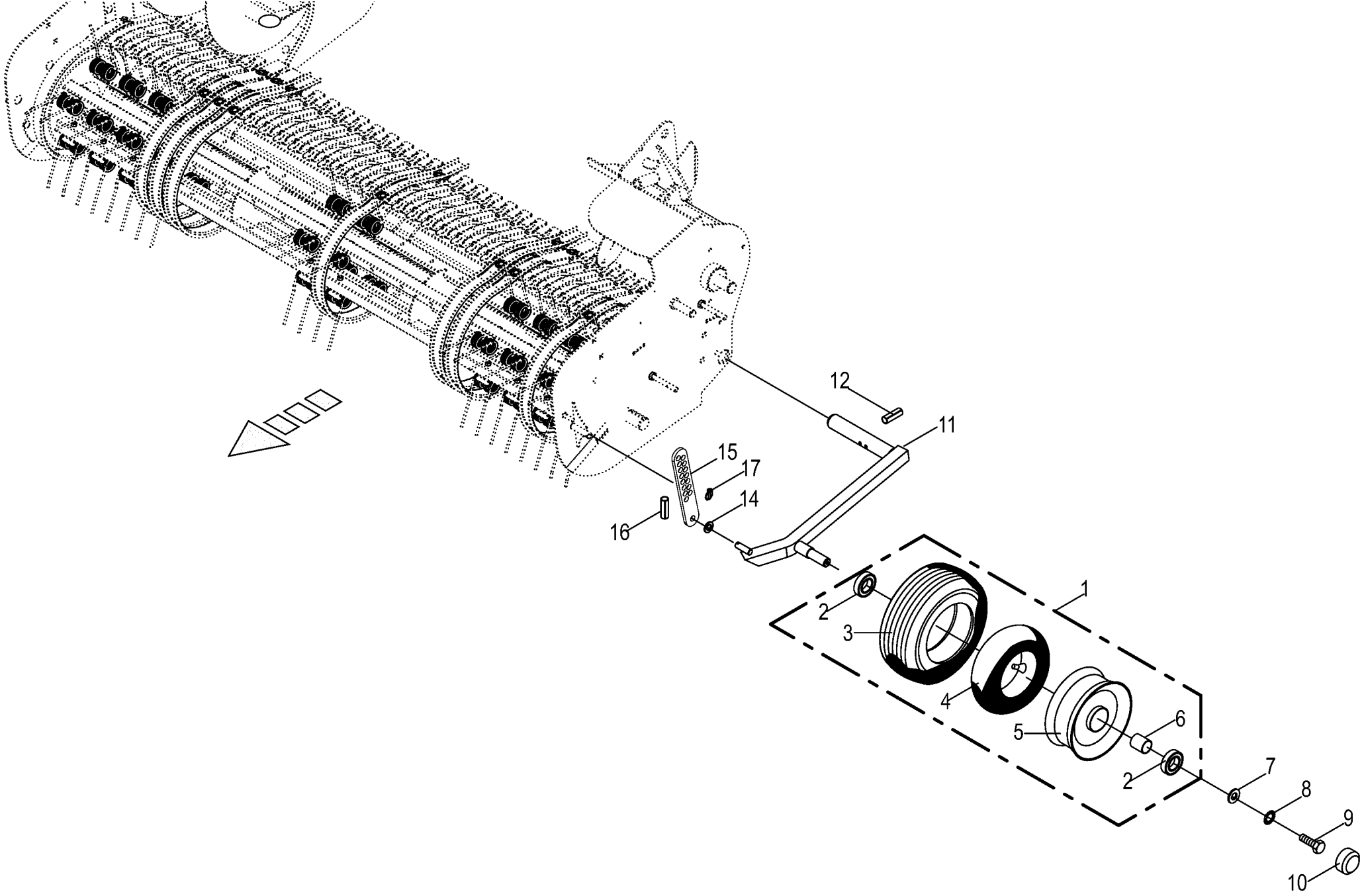

150 051 112 03 / 30.0

150 441 977 01

Tasträder kpl.
Guide wheels cpl.
Roues de jauge cpl.

1026400 - 1046900

150 051 112 03

150 441 977 1 **30.0**

Pos.	ID-Nr.	Benennung	Description	Description	Masch.-Nr-	RP701-10	RP701-11	RP701-20	RP701-21			Bemerkung/Remarks/Remarque
1	00 953 097 1	Rad kpl.	Wheel cpl.	Roue cpl.		2	2	2	2			15 X 6.00-6 6 PR-RT
2	00 930 535 0	Rillenkugellager	Grooved ball bearing	Roulement à gorge		4	4	4	4			6205 2RS
3	00 953 267 1	Reifen	Tyre	Pneu		2	2	2	2			15 X 6.00 -6 RT 6 PR
4	00 953 339 0	Schlauch	Hose	Tuyau		2	2	2	2			15 X 6.00-6 TR 87
5	00 953 184 0	Felge	Rim	Jante		2	2	2	2			4,5 X 6
6	00 938 831 0	Distanzrohr	Spacer tube	Tube d'entretoisement		2	2	2	2			27 X 30 X 34
7	00 910 353 0	Scheibe	Washer	Rondelle		x	x	x	x			11 X 34 X 3
8	00 909 909 1	Sperrkantscheibe	Detent edged washer	Disque à bord d'arrêt		x	x	x	x			SKM 10
9	00 900 634 0	6kt-Schraube	Hex head bolt	Boulon tête hex		x	x	x	x			M 10 X 20
10	00 938 833 0	Radkappe	Wheel cap	Chapeau de roue		2	2	2	2			Rd. 52
11	27 001 469 4	Tastradhalter links	Guide wheel support left	Support de roue de jauge gauche		1	1	1	1			
	27 001 470 4	Tastradhalter rechts	Guide wheel support right	Support de roue de jauge droit		1	1	1	1			
12	00 912 678 2	Spannstift	Roll pin	Goupille de serrage		4	4	4	4			8 X 60
14	00 910 303 1	Scheibe	Washer	Rondelle		x	x	x	x			17 X 30 X 3
15	27 001 471 2	Rasterplatte	Grid plate	tole		2	2	2	2			
16	00 912 611 2	Spannstift	Roll pin	Goupille de serrage		2	2	2	2			5 X 26
17	00 917 004 1	Klappstecker	Linch pin	Goupille clip		2	2	2	2			5 X 32

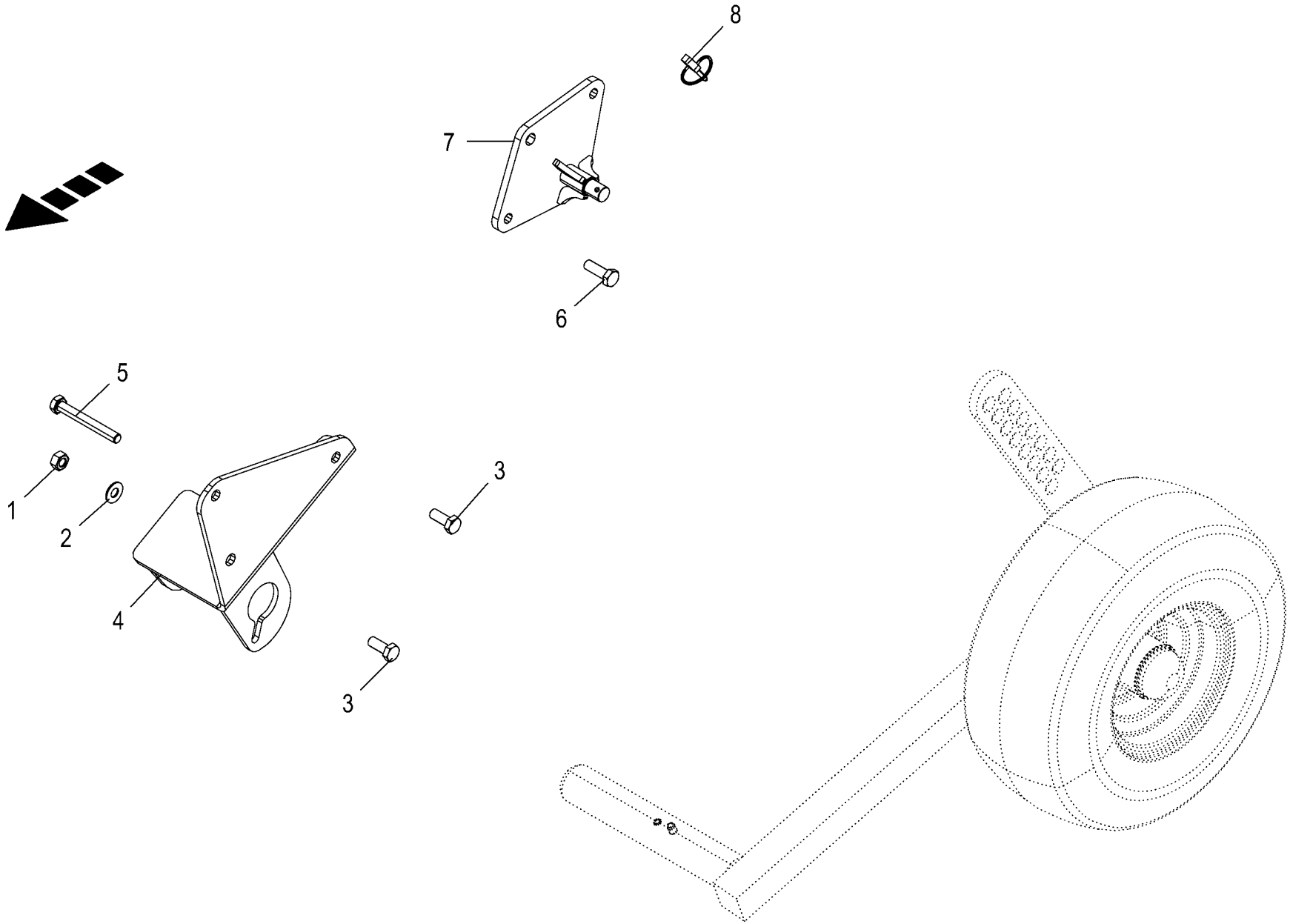

150 051 112 03 / 31.0

150 481 615 01

Tastradhalter -Italien Depth control wheel support Support de roue de jauge					1026400 - 1046900	RP701-10	RP701-11	RP701-20	RP701-21			150 051 112 03 150 481 615 1 31.0
Pos.	ID-Nr.	Benennung	Description	Description	Masch.-Nr-							Bemerkung/Remarks/Remarque
1	00 908 212 0	6kt-Mutter	Hex nut	Écrou hex		x	x	x	x			M 10
2	00 909 909 1	Sperrkantscheibe	Detent edged washer	Disque à bord d'arrêt		x	x	x	x			SKM 10
3	00 900 636 0	6kt-Schraube	Hex head bolt	Boulon tête hex		x	x	x	x			M 10 X 25
4	20 264 140 1	Tastradhalter links	Guide wheel support left	Support de roue de jauge gauche		1	1					
	20 264 119 0	Tastradhalter links	Guide wheel support left	Support de roue de jauge gauche				1	1			
	20 264 143 1	Tastradhalter rechts	Guide wheel support right	Support de roue de jauge droit		1	1					
	20 264 127 0	Tastradhalter rechts	Guide wheel support right	Support de roue de jauge droit				1	1			
5	00 900 289 1	6kt-Schraube	Hex head bolt	Boulon tête hex		x	x	x	x			M 10 X 80
6	00 900 637 0	6kt-Schraube	Hex head bolt	Boulon tête hex		x	x	x	x			M 10 X 30
7	20 264 976 0	Tastradaufnahme	Guide Wheel holder	Fixation de roue de jauge		2	2					
	20 264 784 0	Tastradaufnahme links	Guide wheel holder left	Fixation de roue de jauge gauche				1	1			
	20 264 785 0	Tastradaufnahme rechts	Guide wheel holder right	Fixation de roue de jauge droite				1	1			
8	00 917 004 1	Klappstecker	Linch pin	Goupille clip		2	2	2	2			5 X 32

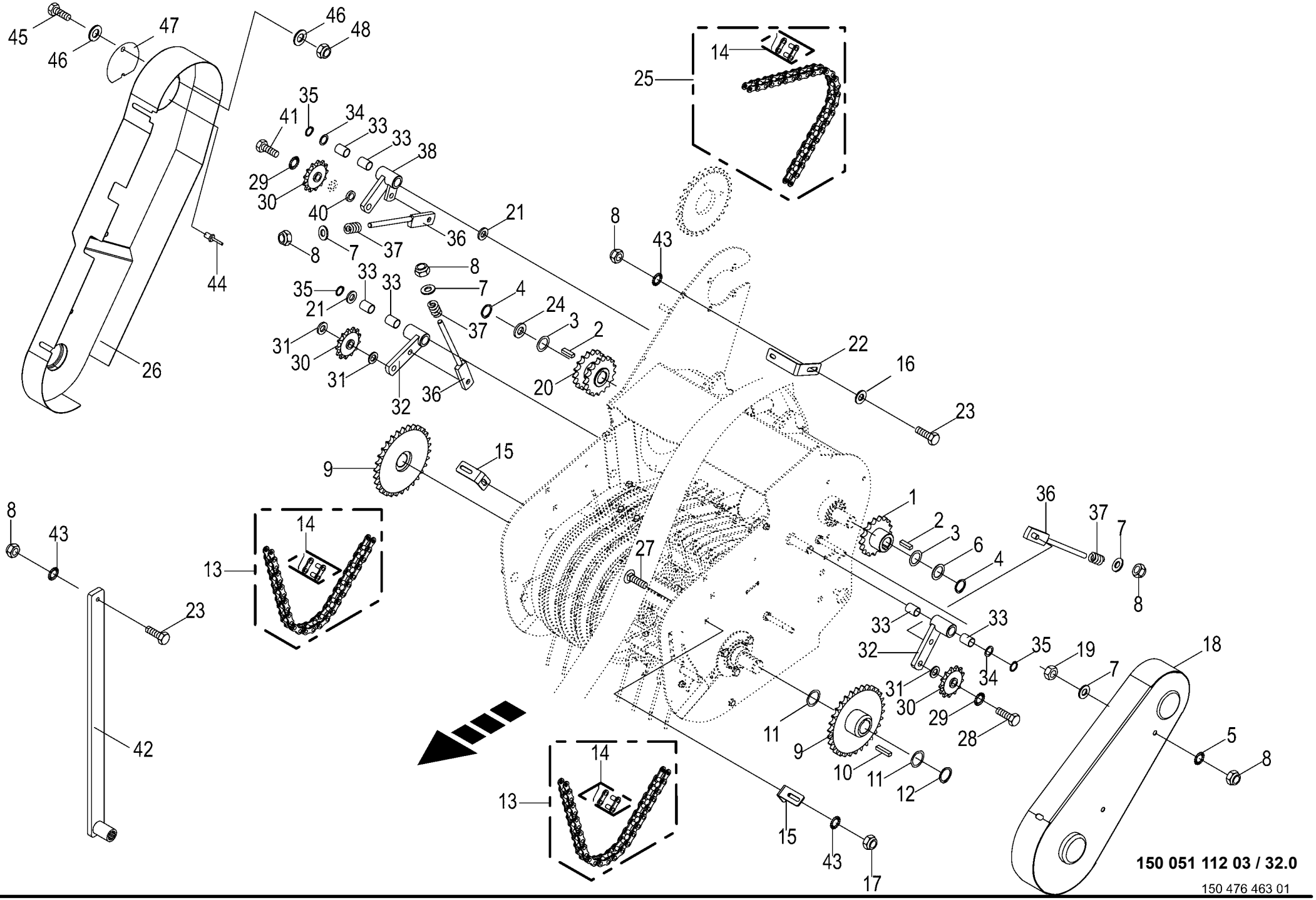

150 051 112 03 / 32.0

150 476 463 01

Pick-up Antrieb
Pick-up drive
Entrainement du pick-up

1026400 - 1046900

150 051 112 03

150 476 463 1 **32.0**

Pos.	ID-Nr.	Benennung	Description	Description	Masch.-Nr-	RP701-10	RP701-11	RP701-20	RP701-21			Bemerkung/Remarks/Remarque
1	00 288 786 3	Kettenrad 3/4" Z=17 30mm	Sprocket wheel 3/4" Z=17 30mm	Roue à chaîne 3/4" Z=17 30mm		1	1	1	1			
2	00 915 117 0	Passfeder	Fit-in key	Clavette		2	2	2	2			B 10 X 8 X 36
3	00 910 863 0	Passscheibe	Shim ring	Rondelle d'ajustage		x	x	x	x			30 X 42 X 0,5
	00 910 864 1	Passscheibe	Shim ring	Rondelle d'ajustage		x	x	x	x			30 X 42 X 1,0
4	00 911 535 1	Sicherungsring	Circlip	Circlip		2	2	2	2			A 30 X 1,5
5	00 909 910 1	Sperrkantscheibe	Detent edged washer	Disque à bord d'arrêt		x	x	x	x			SKM 12
6	00 910 702 1	Stützscheibe	Supporting disc	Rondelle diélectrique		2	2	2	2			S 30 X 42 X 2,5
7	00 910 506 1	Scheibe	Washer	Rondelle		x	x	x	x			13 X 24 X 2,5
8	00 908 701 0	Sicherungsmutter	Locknut	Écrou hex		x	x	x	x			M 12
9	00 292 763 3	Kettenrad 3/4" Z=30 35mm	Sprocket wheel 3/4" Z=30 35mm	Roue à chaîne 3/4" Z=30 35mm		2	2	2	2			
10	00 915 123 0	Passfeder	Fit-in key	Clavette		2	2	2	2			B 10 X 8 X 40
11	00 911 132 0	Passscheibe	Shim ring	Rondelle d'ajustage		x	x	x	x			35 X 45 X 0,3
	00 911 133 0	Passscheibe	Shim ring	Rondelle d'ajustage		x	x	x	x			35 X 45 X 0,5
	00 911 134 0	Passscheibe	Shim ring	Rondelle d'ajustage		x	x	x	x			35 X 45 X 1,0
	00 911 136 1	Passscheibe	Shim ring	Rondelle d'ajustage		x	x	x	x			35 X 45 X 2,0
12	00 911 541 0	Sicherungsring	Circlip	Circlip		2	2	2	2			A 35 X 1,5
13	90 002 000 0	Rollenkette	Roller chain	Chain à rouleaux		2	2	2	2			3/4 " X 70 Ro.
14	00 921 980 0	Steckglied	Split link	Maille brisée		3	3	3	3			3/4"
15	27 000 647 0	Winkel	Angle	Angle		2	2	2	2			
16	00 910 414 0	Scheibe	Washer	Rondelle		x	x	x	x			10,5 X 21 X 2
17	00 908 758 0	Sicherungsmutter	Locknut	Écrou hex		x	x	x	x			M 10
18	27 000 641 2	Schutzhaube links -links	Guard hood left -left	Capot de protection gauche - gauche		1	1	1	1			
19	00 908 215 0	6kt-Mutter	Hex nut	Écrou hex		x	x	x	x			M 12
20	00 285 790 3	Doppelkettenrad 3/4" Z=17 30mm	Double chain wheel 3/4" Z=17 30mm	Roue à chaîne double 3/4" Z= 17 30mm		1	1	1	1			
21	00 910 718 1	Stützscheibe	Supporting disc	Rondelle diélectrique		2	2	2	2			S 20 X 28 X 2,0
22	27 000 651 0	Winkel	Angle	Angle		1	1	1	1			
23	00 900 636 0	6kt-Schraube	Hex head bolt	Boulon tête hex		x	x	x	x			M 10 X 25
24	00 910 702 1	Stützscheibe	Supporting disc	Rondelle diélectrique		1	1	1	1			S 30 X 42 X 2,5
25	00 921 960 0	Rollenkette	Roller chain	Chain à rouleaux		1	1	1	1			3/5" X 62 Ro.
26	20 065 814 1	Schutzhaube rechts	Protective hood right	Capot de protection dr.		1	1	1	1			
27	00 904 850 1	Flachrundschraube	Coach bolt	Vis a tête bombée		x	x	x	x			M 10 X 25
28	00 900 675 0	6kt-Schraube	Hex head bolt	Boulon tête hex		x	x	x	x			M 16 X 40
29	00 909 912 1	Sperrkantscheibe	Detent edged washer	Disque à bord d'arrêt		x	x	x	x			SKM 16
30	00 922 313 1	Kettenrad	Chain sprocket	Roue à chaînes		3	3	3	3			3/4" Z= 13
31	00 910 303 1	Scheibe	Washer	Rondelle		x	x	x	x			17 X 30 X 3
32	00 273 856 1	Spannarm m. DU-Buchse	Tensioning arm with DU-bushing	Bras de serrage avec douilles DU		2	2	2	2			

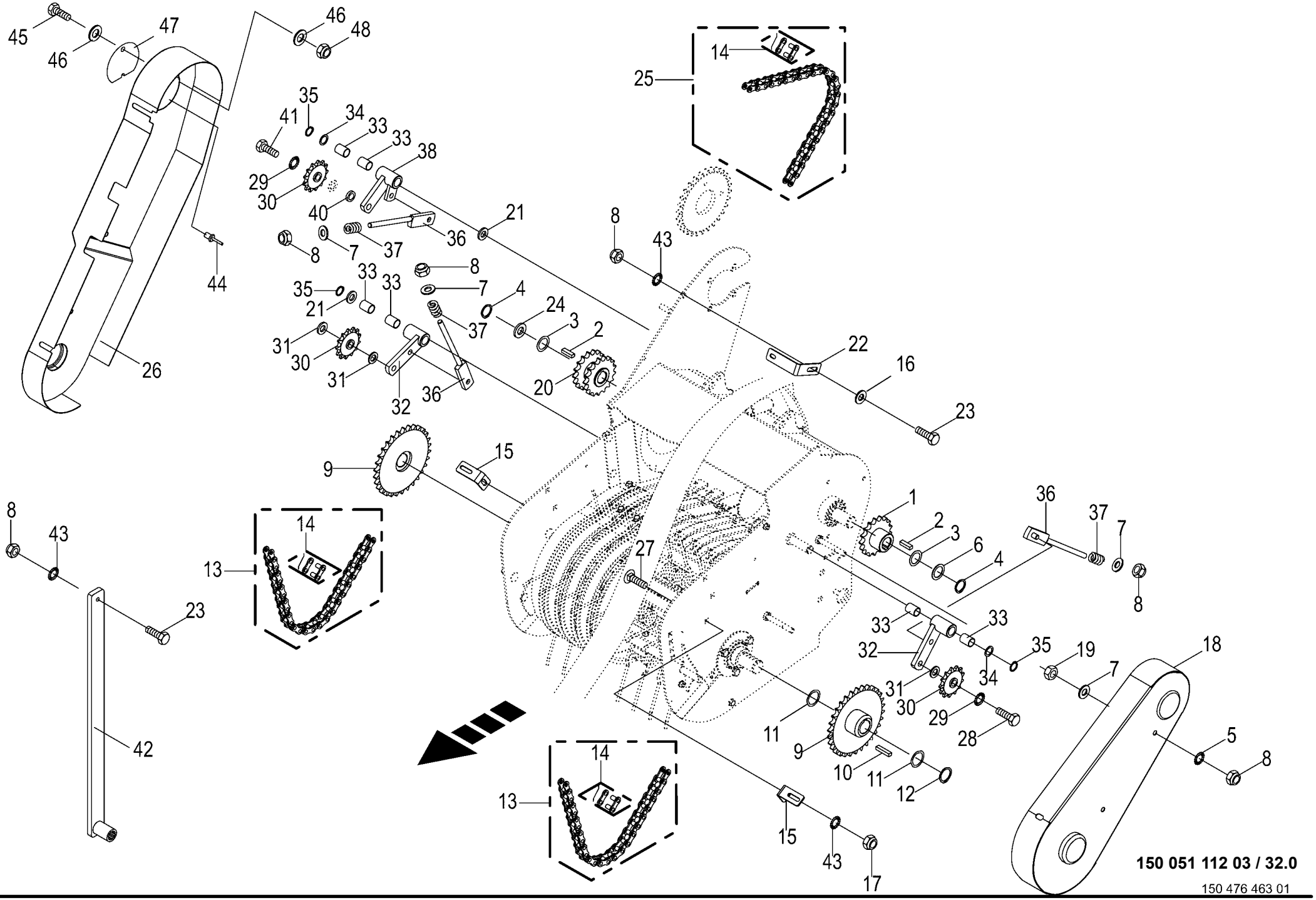
45
46
47
46
48
14
25
35
41
34
33
33
38
29
30
40
21
36
37
8
7
8
43
44
8
7
4
24
3
2
35
21
33
33
37
31
30
31
32
36
20
22
16
23
26
9
15
1
2
3
6
4
36
37
7
8
8
43
14
13
27
23
33
33
32
35
19
18
7
34
31
30
29
28
11
9
10
11
12
5
8
42
14
13
15
43
17
150 051 112 03 / 32.0
150 476 463 01

Pick-up Antrieb
Pick-up drive
Entrainement du pick-up

1026400 - 1046900

150 051 112 03

150 476 463 1 **32.0**

Pos.	ID-Nr.	Benennung	Description	Description	Masch.-Nr-	RP701-10	RP701-11	RP701-20	RP701-21			Bemerkung/Remarks/Remarque
33	00 934 910 0	Lagerbuchse	Bearing bush	Coussinet		6	6	6	6			20 X 23 X 30
34	00 910 826 1	Passscheibe	Shim ring	Rondelle d'ajustage		x	x	x	x			20 X 28 X 1,0
35	00 911 522 1	Sicherungsring	Circlip	Circlip		3	3	3	3			20 X 1,2
36	20 261 768 0	Spannschraube	Clamping bolt	Vis de serrage		3	3	3	3			
37	00 036 127 4	Druckfeder	Pressure spring	Ressort de pression		6	6	6	6			6 X 19 X 35
38	00 277 700 1	Spannhebel -rechts , inkl. Buchse	Tension lever -right, incl. bushing	Levier de commande -droite, incl. douille		1	1	1	1			
40	00 910 362 0	Scheibe	Washer	Rondelle		x	x	x	x			17 X 40 X 6
41	00 900 677 0	6kt-Schraube	Hex head bolt	Boulon tête hex		x	x	x	x			M 16 X 50
42	20 061 450 1	Schalthebel	Actuating lever	Levier		1	1	1	1			
	00 036 295 1	Druckfeder	Pressure spring	Ressort de pression		1	1	1	1			1,5 X 11,5 X 45
43	00 909 909 1	Sperrkantscheibe	Detent edged washer	Disque à bord d'arrêt		x	x	x	x			SKM 10
44	00 914 036 0	Blindniet	Blind rivet	Rivet aveugle		3	3	3	3			4,8 X 11
45	00 900 612 0	6kt-Schraube	Hex head bolt	Boulon tête hex		x	x	x	x			M 8 X 16
46	00 910 413 0	Scheibe	Washer	Rondelle		x	x	x	x			8,4 X 17 X 1,6
47	20 061 611 0	Deckel	Cover	Couvercle		1	1	1	1			
48	00 908 706 0	Sicherungsmutter	Locknut	Écrou hex		x	x	x	x			M 8

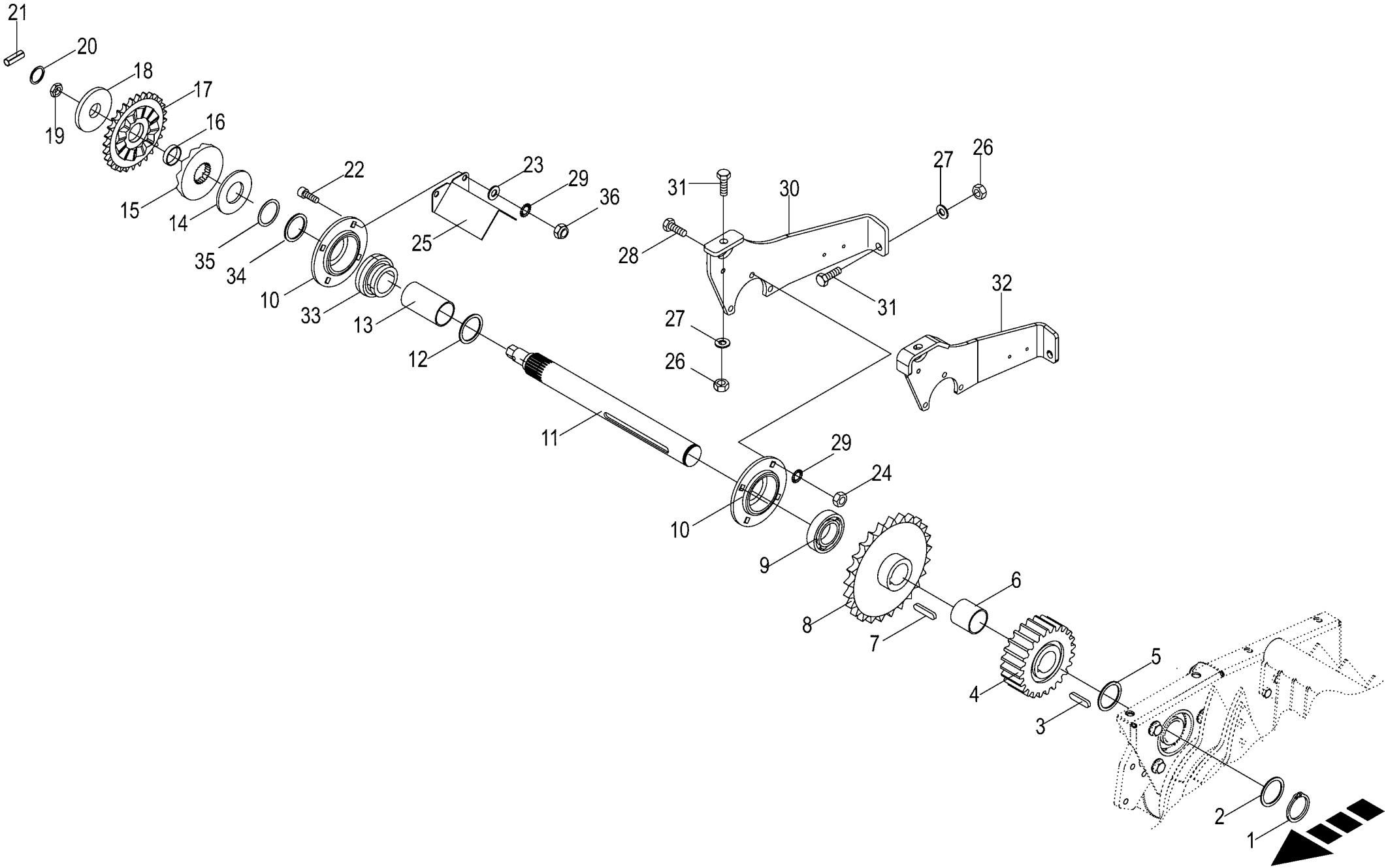

150 051 112 03 / 33.0

150 313 144 09

Antrieb - Pick-up -rechts
Drive - Pick-up
Entrainement - Pick-up

1026400 - 1046900

150 051 112 03

150 313 144 9 **33.0**

Pos.	ID-Nr.	Benennung	Description	Description	Masch.-Nr-	RP701-10	RP701-11	RP701-20	RP701-21			Bemerkung/Remarks/Remarque
1	00 911 553 0	Sicherungsring	Circlip	Circlip		1	1	1	1			A 50 X 2,0
2	00 910 735 3	Stützscheibe	Supporting disc	Rondelle diélectrique		x	x	x	x			S 50 X 62 X 3,0
3	00 915 205 0	Passfeder	Fit-in key	Clavette		1	1	1	1			B 14 X 9 X 45
4	00 293 583 1	Stirnrad	Spur wheel	Arbre d'entraînement		1	1	1	1			Z= 20
5	00 910 904 0	Passscheibe	Shim ring	Rondelle d'ajustage		x	x	x	x			50 X 62 X 1,0
6	00 292 767 0	Distanzbuchse	Spacer bushing	Entretoise prise femelle		1	1	1	1			57 X 2,9 X 55
7	00 915 207 0	Passfeder	Fit-in key	Clavette		1	1	1	1			B 14 X 9 X 50
8	00 277 540 5	Kettenrad -mit Schneidwerk	Sprocket wheel -with Cutting mechanism	Roue à chaîne -avec Dispositif de coupe			1		1			1 1/4" Z=25
	20 060 800 2	Kettenrad 1 1/4" Z=20 50mm - ohne Schneidwerk	Sprocket wheel 1 1/4" Z=20 50mm -without Cutting mechanism	Roue à chaîne 1 1/4" Z=20 50mm -sans Dispositif de coupe		1		1				
9	00 934 632 0	Rillenkugellager	Grooved ball bearing	Roulement à gorge		1	1	1	1			UC 210
10	00 274 903 5	Lagergehäuse	Bearing housing	Cage de roulement		2	2	2	2			
11	20 060 761 0	Zwischenwelle	Intermediate shaft	Arbre intermediaire		1	1	1	1			Lg.= 552
12	00 910 903 0	Passscheibe	Shim ring	Rondelle d'ajustage		x	x	x	x			50 X 62 X 0,5
	00 910 902 0	Passscheibe	Shim ring	Rondelle d'ajustage		x	x	x	x			50 X 62 X 0,3
13	20 060 762 0	Distanzbuchse	Spacer bushing	Entretoise prise femelle		1	1	1	1			51,2 X 57 X 107
14	00 909 932 0	Federscheibe	Spring washer	Rondelle à ressort		6	6	6	6			100 X 51 X 2,7
15	20 261 174 0	Kupplungsnabe	Coupling hub	Moyeu d'accouplement		1	1	1	1			
16	00 934 962 0	Lagerbuchse	Bearing bush	Coussinet		1	1	1	1			40 X 44 X 10
17	00 290 367 2	Kettenrad	Chain sprocket	Roue à chaînes		1	1	1	1			3/4" Z= 28
18	00 290 366 0	Scheibe	Washer	Rondelle		1	1	1	1			33 X 100 X 10
19	00 908 541 1	6kt-Mutter -niedrige Form	Hex nut -low form	Écrou hex -forme basse		x	x	x	x			M 30 X 1,5
20	00 910 865 1	Passscheibe	Shim ring	Rondelle d'ajustage		x	x	x	x			30 X 42 X 2,0
	00 910 864 1	Passscheibe	Shim ring	Rondelle d'ajustage		x	x	x	x			30 X 42 X 1,0
21	00 912 675 2	Spannstift	Roll pin	Goupille de serrage		1	1	1	1			8 X 45
22	00 903 143 1	Zylinderschraube	Allen screw	Vis tête cylindrique		x	x	x	x			M 12 X 45 10.9
23	00 910 506 1	Scheibe	Washer	Rondelle		x	x	x	x			13 X 24 X 2,5
24	00 908 215 0	6kt-Mutter	Hex nut	Écrou hex		x	x	x	x			M 12
25	20 060 766 1	Schutzblech	Guard sheet	Tôle de protection		2	2	2	2			
26	00 908 719 0	Sicherungsmutter	Locknut	Écrou hex		x	x	x	x			M 16
27	00 910 303 1	Scheibe	Washer	Rondelle		x	x	x	x			17 X 30 X 3
28	00 900 658 0	6kt-Schraube	Hex head bolt	Boulon tête hex		x	x	x	x			M 12 X 40
29	00 909 910 1	Sperrkantscheibe	Detent edged washer	Disque à bord d'arrêt		x	x	x	x			SKM 12
30	00 293 564 0	Platte	Plate	Plaque		1	1	1	1			
31	00 900 677 0	6kt-Schraube	Hex head bolt	Boulon tête hex		x	x	x	x			M 16 X 50
32	00 000 001 0	-nicht für diese Maschine	-not for this machine	-non prevu pour cette machine		x	x	x	x			
33	90 000 254 0	Rillenkugellager	Grooved ball bearing	Roulement à gorge		1	1	1	1			50 X 90 X 20

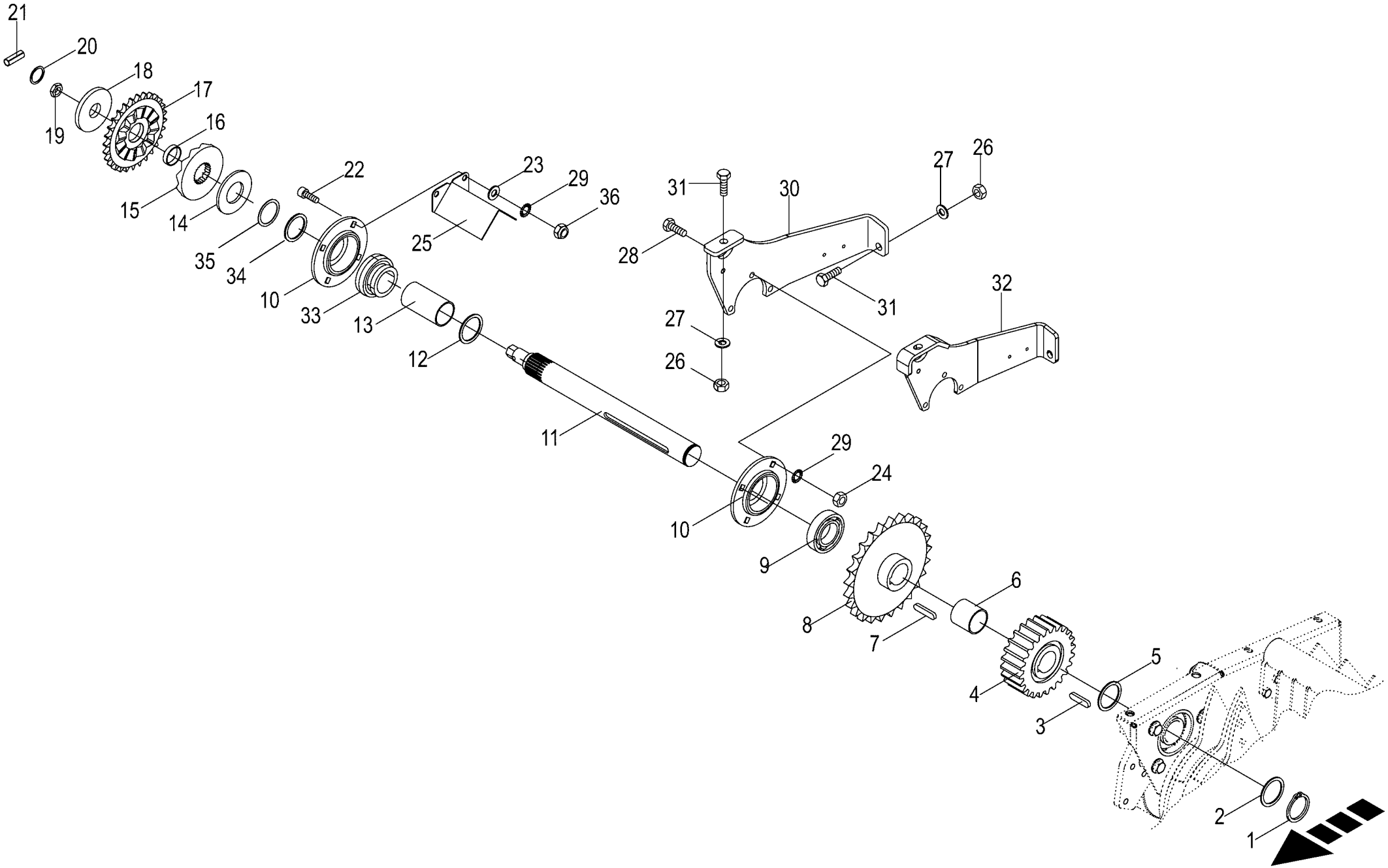

150 051 112 03 / 33.0

150 313 144 09

Antrieb - Pick-up -rechts Drive - Pick-up Entrainement - Pick-up					1026400 - 1046900	RP701-10	RP701-11	RP701-20	RP701-21			150 051 112 03 150 313 144 9 33.0
Pos.	ID-Nr.	Benennung	Description	Description	Masch.-Nr-							Bemerkung/Remarks/Remarque
34	90 000 428 0	Stützscheibe	Supporting disc	Rondelle diélectrique		1	1	1	1			50 X 62 X 3
35	00 910 904 0	Passscheibe	Shim ring	Rondelle d'ajustage		x	x	x	x			50 X 62 X 1,0
	00 910 903 0	Passscheibe	Shim ring	Rondelle d'ajustage		x	x	x	x			50 X 62 X 0,5
	00 910 902 0	Passscheibe	Shim ring	Rondelle d'ajustage		x	x	x	x			50 X 62 X 0,3
36	00 908 701 0	Sicherungsmutter	Locknut	Écrou hex		x	x	x	x			M 12

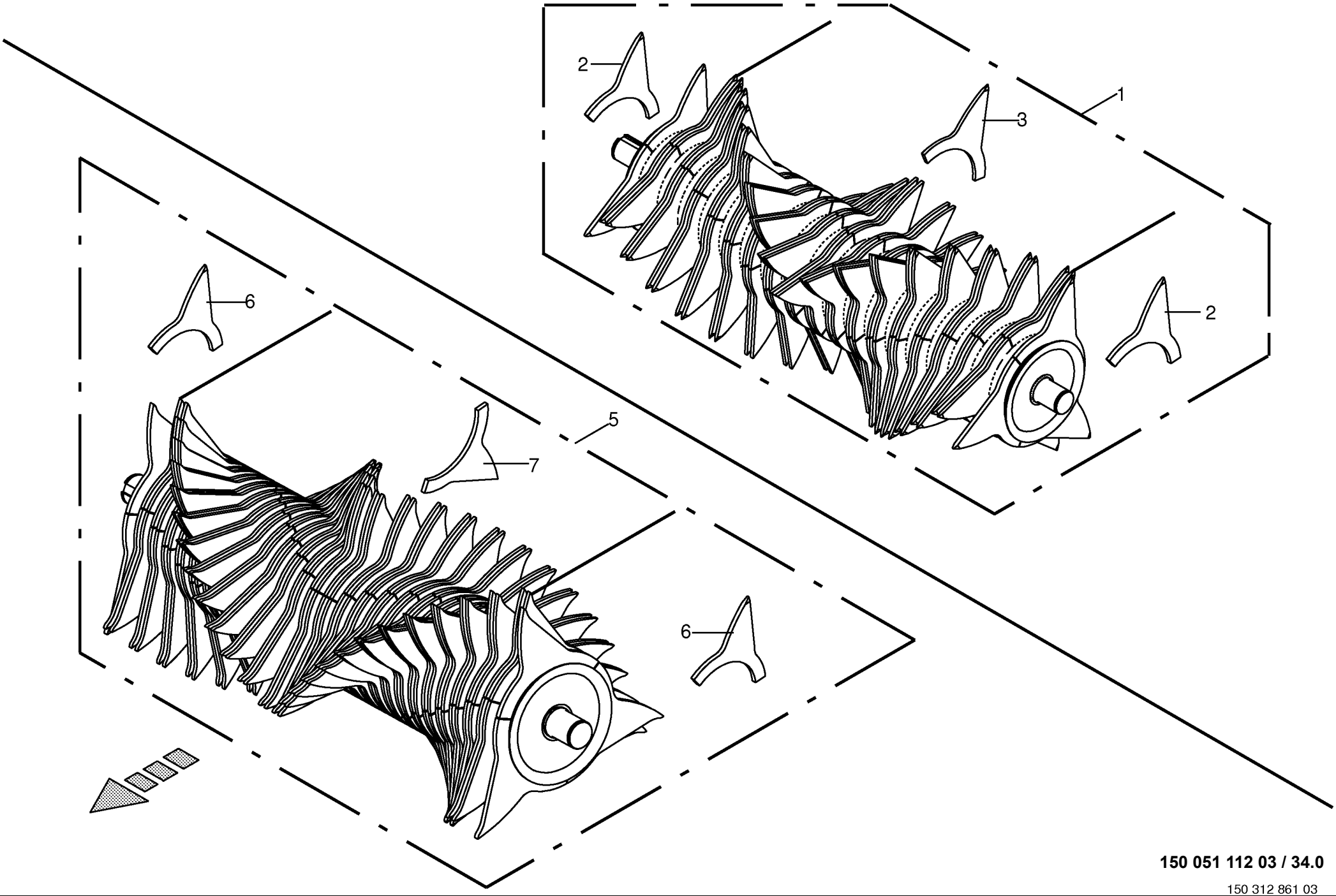

150 051 112 03 / 34.0

150 312 861 03

Rotor
Rotor
Rotor

1026400 - 1046900

150 051 112 03

150 312 861 3 **34.0**

Pos.	ID-Nr.	Benennung	Description	Description	Masch.-Nr-	RP701-10	RP701-11	RP701-20	RP701-21			Bemerkung/Remarks/Remarque
1	20 465 245 0	Rotor 17 Messer	Rotor 17 blades worked	Rotor 17 couteaux			1		1			
2	20 465 206 0	Zinken außen	Tine outside	Dent extérieure			6		6			
3	20 465 208 0	Zinken innen	Tine inside	Dent intérieure			102		102			
5	20 465 248 0	Rotor 26 Messer	Rotor 26 blades worked	Rotor 26 couteaux			1		1			
6	20 465 206 0	Zinken außen	Tine outside	Dent extérieure			6		6			
7	20 465 208 0	Zinken innen	Tine inside	Dent intérieure			156		156			

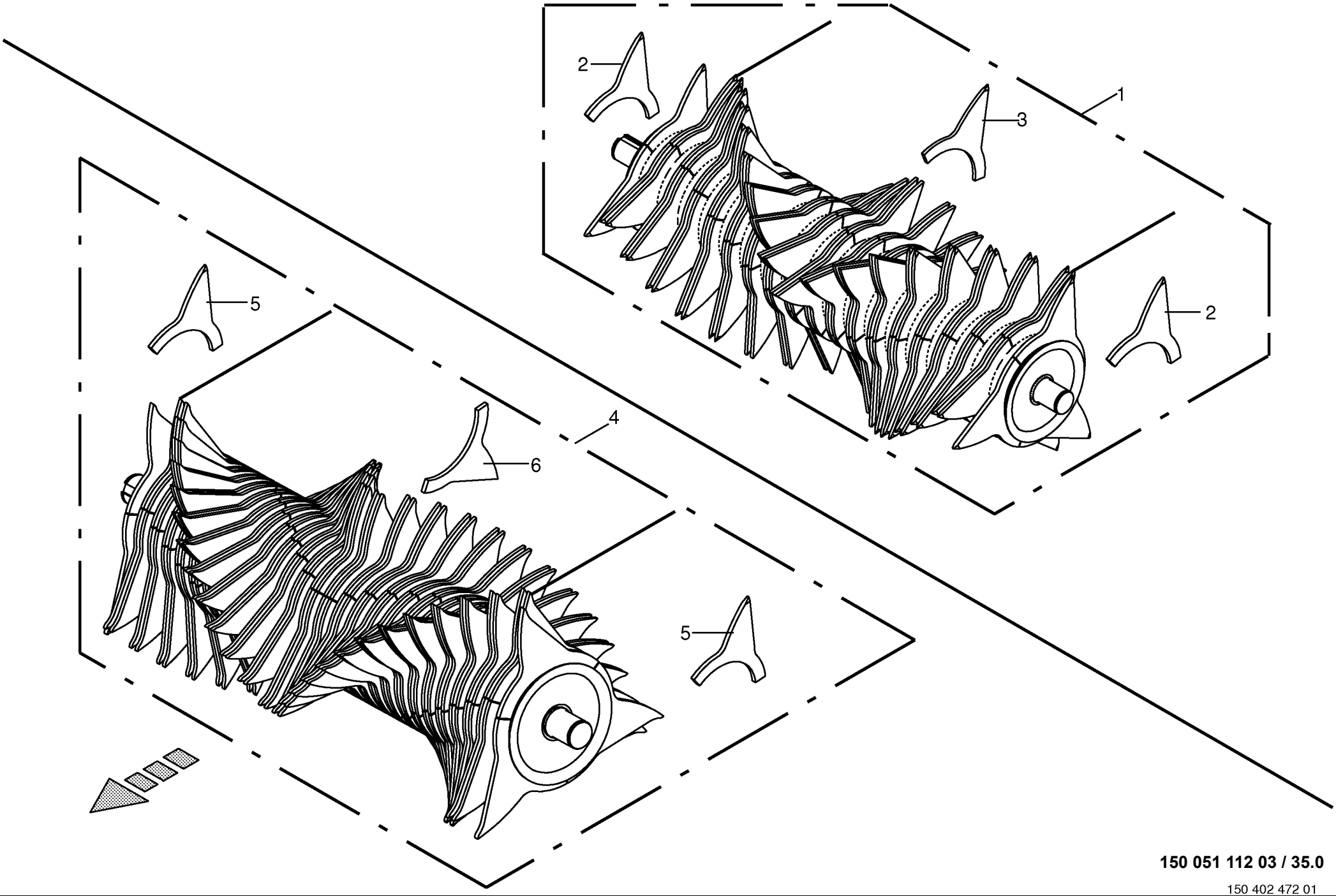

150 051 112 03 / 35.0

150 402 472 01

Rotor -HD **Rotor** **Rotor**					1026400 - 1046900	RP701-10	RP701-11	RP701-20	RP701-21			**150 051 112 03** 150 402 472 1 **35.0**
Pos.	ID-Nr.	Benennung	Description	Description	Masch.-Nr-							Bemerkung/Remarks/Remarque
1	20 465 922 0	Rotor 17 Messer Hardox	Rotor 17 blades Hardox worked	Rotor 17 couteaux Hardox			x		x			
2	20 465 914 0	Zinken außen	Tine outside	Dent extérieure			6		6			
3	20 465 624 0	Zinken innen	Tine inside	Dent intérieure			102		102			
4	20 465 925 0	Rotor 26 Messer Hardox	Rotor 26 blades Hardox worked	Rotor 26 couteaux Hardox			x		x			
5	20 465 914 0	Zinken außen	Tine outside	Dent extérieure			6		6			
6	20 465 624 0	Zinken innen	Tine inside	Dent intérieure			156		156			

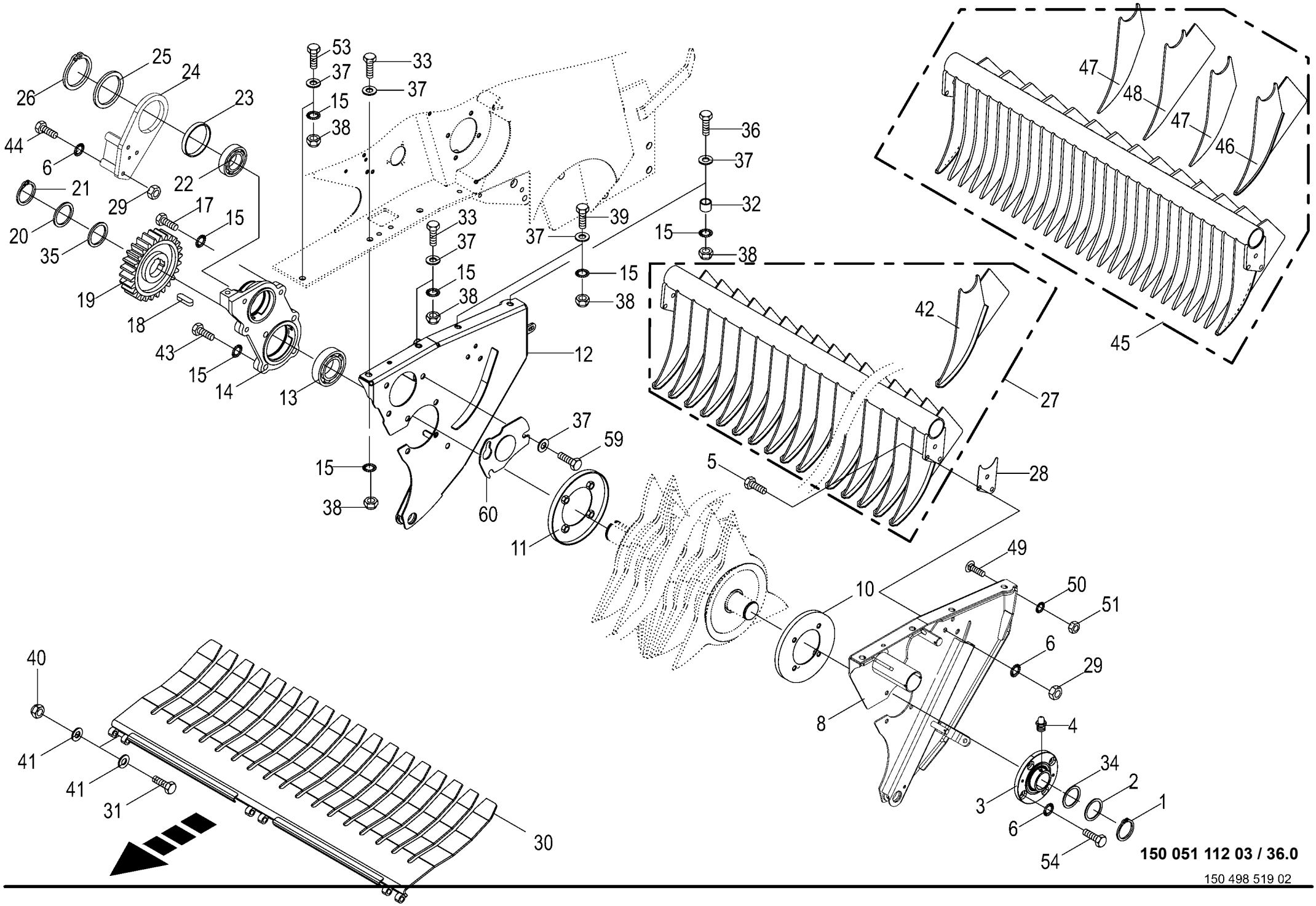

150 051 112 03 / 36.0

150 498 519 02

Rotor - Aufhängung / Abstreifer / Übergangsblech -XC
Rotor - Suspension / Scaper / Intermediate plate
Rotor - Suspension / Racleur / Tôle intermèdiaire

1026400 - 1046900

150 051 112 03

150 498 519 2 **36.0**

Pos.	ID-Nr.	Benennung	Description	Description	Masch.-Nr-	RP701-10	RP701-11	RP701-20	RP701-21			Bemerkung/Remarks/Remarque
1	00 911 557 1	Sicherungsring	Circlip	Circlip			1		1			A 55 X 2,0
2	00 910 703 1	Stützscheibe	Supporting disc	Rondelle diélectrique			1		1			S 55 X 68 X 3,0
3	27 001 059 3	Flanschlager 55mm 4-Loch -kpl.	Flange-mounted bearing 55mm 4 holes -cpl.	Palier à bride 55mm 4 trous - cpl.			1		1			
4	00 919 102 0	Kegelschmiernippel	Grease niple	Graisseur à cone			1		1			H2/S M 6
5	00 900 657 0	6kt-Schraube	Hex head bolt	Boulon tête hex			x		x			M 12 X 35
6	00 909 910 1	Sperrkantscheibe	Detent edged washer	Disque à bord d'arrêt			x		x			SKM 12
8	00 293 146 4	Seitenwand links	Side wall left	Paroi latérale gauche			1		1			
10	00 293 132 0	Wickelschutz	Wrapping guard	Protecteur du système de liage			1		1			Rd. 257/108
11	00 277 635 1	Wickelschutz	Wrapping guard	Protecteur du système de liage			1		1			Rd. 257/135
12	00 293 144 4	Seitenwand rechts	Side wall right	Paroi latérale droite			1		1			
13	90 000 501 0	Rillenkugellager	Grooved ball bearing	Roulement à gorge			1		1			UC 213 D1
14	20 062 108 0	Lagergehäuse	Bearing housing	Cage de roulement			1		1			
15	00 909 912 1	Sperrkantscheibe	Detent edged washer	Disque à bord d'arrêt			x		x			SKM 16
17	00 900 674 0	6kt-Schraube	Hex head bolt	Boulon tête hex			x		x			M 16 X 35
18	00 915 008 0	Passfeder	Fit-in key	Clavette			2		2			B 18 X 11 X 45
19	20 062 094 1	Stirnrad m=8 Z=26 d=65	Spur wheel m = 8 Z = 26 d = 65	Pignon m=8 Z=26 d=65			1		1			
20	00 910 743 1	Stützscheibe	Supporting disc	Rondelle diélectrique			1		1			S 65 X 85 X 3,5
21	00 911 528 0	Sicherungsring	Circlip	Circlip			1		1			A 65 X 4
22	00 934 632 0	Rillenkugellager	Grooved ball bearing	Roulement à gorge			1		1			UC 210
23	00 934 972 0	Lagerbuchse	Bearing bush	Coussinet			1		1			10015 DU
24	20 061 364 0	Aufnahmeplatte	Retainer plate	Panneau de réception			1		1			
25	00 911 029 0	Passscheibe	Shim ring	Rondelle d'ajustage			x		x			100 X 120 X 1,0
26	00 911 509 0	Sicherungsring	Circlip	Circlip			1		1			A 100 X 3
27	00 293 104 4	Abstreifer -17-Messer	Scraper -17-knifes	Racloir -17-couteaus			1		1			
28	00 292 798 0	Distanzplatte	Spacer plate	Plaque d'ecartement			x		x			
29	00 908 215 0	6kt-Mutter	Hex nut	Écrou hex			x		x			M 12
30	20 468 997 0	Übergangsblech 17 Messer	Transition sheet 17 blades	Tôle de transition 17 couteaux			1		1			
	20 469 142 0	Übergangsblech 26 Messer	Transition sheet 26 blades	Tôle de transition 26 couteaux			1		1			
31	00 901 457 0	6kt-Schraube	Hex head bolt	Boulon tête hex			x		x			M 12 X 85
32	00 347 274 1	Buchse	Bushing	Douille			2		2			16,9 X 26,9 X 35
33	00 900 356 0	6kt-Schraube	Hex head bolt	Boulon tête hex			x		x			M 16 X 50 -10.9
34	00 910 815 0	Passscheibe	Shim ring	Rondelle d'ajustage			x		x			55 X 68 X 1,0
35	00 910 969 0	Passscheibe	Shim ring	Rondelle d'ajustage			x		x			65 X 85 X 1,0
36	00 901 140 2	6kt-Schraube	Hex head bolt	Boulon tête hex			x		x			M 16 X 90 -10.9
37	00 910 303 1	Scheibe	Washer	Rondelle			x		x			17 X 30 X 3
	00 910 362 0	Scheibe	Washer	Rondelle			x		x			17 X 40 X 6
38	00 908 719 0	Sicherungsmutter	Locknut	Écrou hex			x		x			M 16

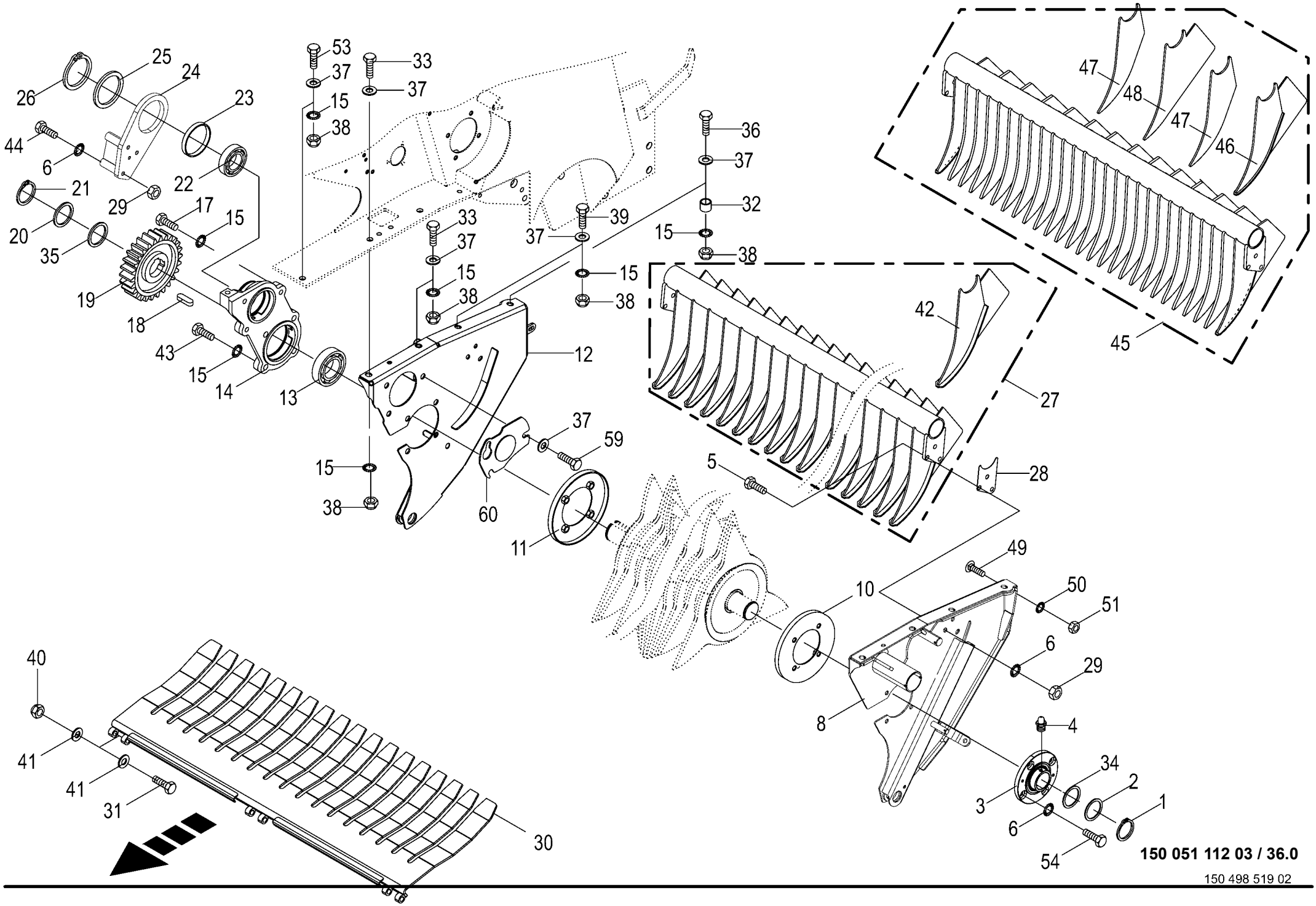

150 051 112 03 / 36.0

150 498 519 02

Rotor - Aufhängung / Abstreifer / Übergangsblech -XC
Rotor - Suspension / Scaper / Intermediate plate
Rotor - Suspension / Racleur / Tôle intermèdiaire

1026400 - 1046900

150 051 112 03

150 498 519 2 **36.0**

Pos.	ID-Nr.	Benennung	Description	Description	Masch.-Nr-	RP701-10	RP701-11	RP701-20	RP701-21			Bemerkung/Remarks/Remarque
39	00 900 356 0	6kt-Schraube	Hex head bolt	Boulon tête hex			x		x			M 16 X 50 -10.9
40	00 908 701 0	Sicherungsmutter	Locknut	Écrou hex			x		x			M 12
41	00 910 506 1	Scheibe	Washer	Rondelle			x		x			13 X 24 X 2,5
42	20 066 417 0	Abstreifer	Scraper	Racloir			18		18			
43	00 901 132 1	6kt-Schraube	Hex head bolt	Boulon tête hex			x		x			M 16 X 55
44	90 000 340 0	6kt-Schraube	Hex head bolt	Boulon tête hex			x		x			M 12 X 110 -10.9
45	20 061 331 3	Abstreifer -26-Messer	Scraper -26-knifes	Racloir -26-couteaus			1		1			
46	20 066 418 0	Abstreifer -aussen	Scraper -outside	Racloir -extérieur			2		2			
47	20 061 327 0	Abstreifer -klein	Scraper -small	Racloir -petit			13		13			
48	20 061 330 0	Abstreifer -groß	Scraper -big	Racloir -grand			12		12			
49	00 904 850 1	Flachrundschraube	Coach bolt	Vis a tête bombée			x		x			M 10 X 25
50	00 909 909 1	Sperrkantscheibe	Detent edged washer	Disque à bord d'arrêt			x		x			SKM 10
51	00 908 212 0	6kt-Mutter	Hex nut	Écrou hex			x		x			M 10
53	00 900 676 0	6kt-Schraube	Hex head bolt	Boulon tête hex			x		x			M 16 X 45
54	00 900 656 0	6kt-Schraube	Hex head bolt	Boulon tête hex			x		x			M 12 X 30
59	00 900 675 0	6kt-Schraube	Hex head bolt	Boulon tête hex			x		x			M 16 X 40
60	20 467 833 0	Lagerabdeckung					1		1			

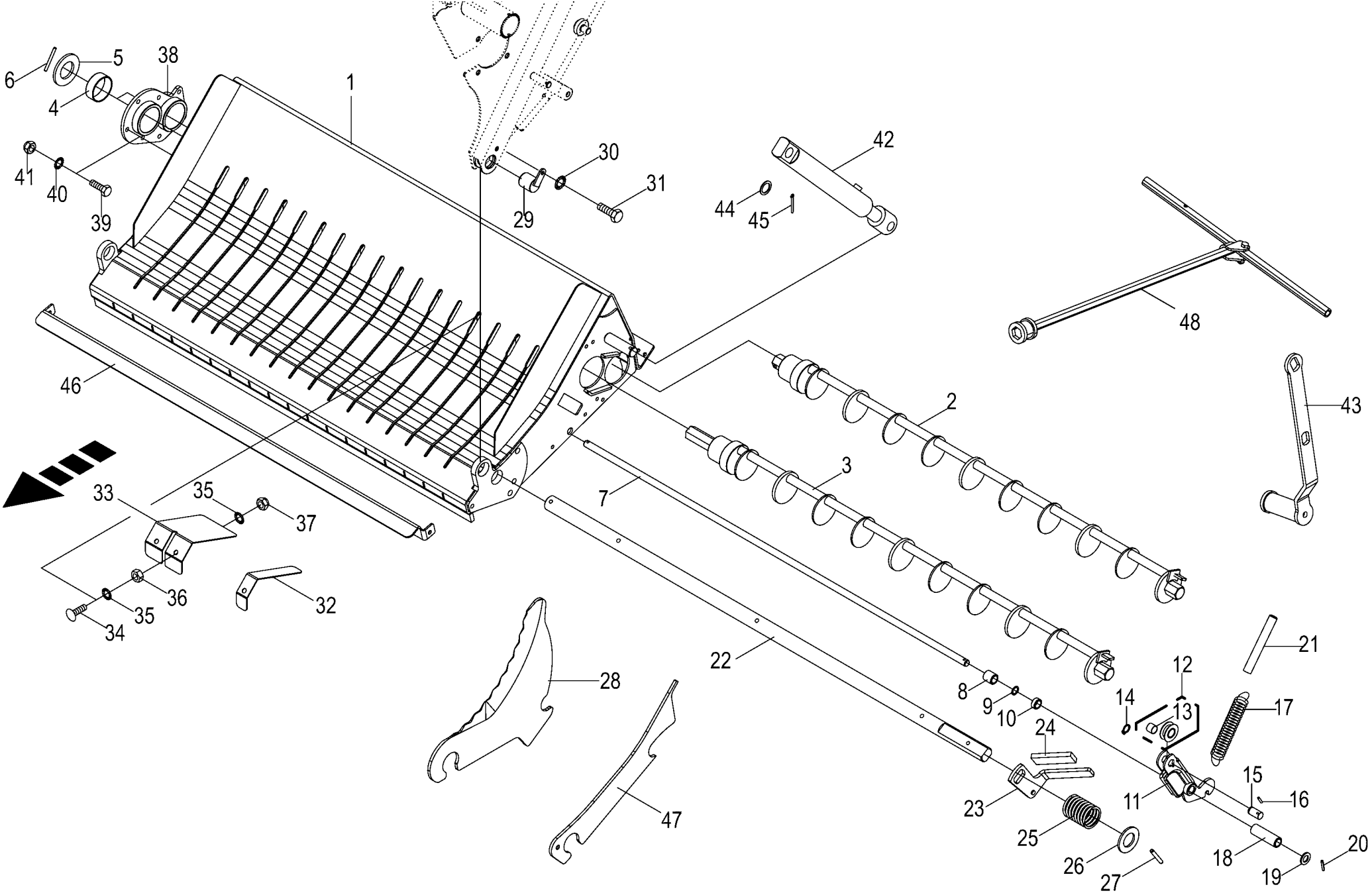

150 051 112 03 / 37.0

150 498 911 02

Schneidwerk -17 Messer / knifes / couteaus Cutting mechanism Dispositif de coupe					1026400 - 1046900	RP701-10	RP701-11	RP701-20	RP701-21			150 051 112 03 150 498 911 2 37.0
Pos.	ID-Nr.	Benennung	Description	Description	Masch.-Nr-							Bemerkung/Remarks/Remarque
1	00 293 083 6	Boden 17 Messer	Ground 17 blades	Sol 17 couteaux			1		1			
2	20 064 044 0	Schaltwelle -hinten	Feed shaft -back	Arbre de commande -derrière			1		1			
3	20 064 045 1	Schaltwelle -vorn	Feed shaft -front	Arbre de commande -devant			1		1			
4	00 934 913 1	Lagerbuchse	Bearing bush	Coussinet			4		4			MB 6023 Du
5	20 064 099 0	Anschlag	Limit stop	Butée			2		2			
6	00 912 648 2	Spannstift	Roll pin	Goupille de serrage			2		2			6 X 60
7	00 293 111 0	Stange	Rod	Tringle			1		1			Rd. 16 X 1260
8	00 293 709 0	Distanzhülse	Spacer bushing	Douille entretoise			8		8			25 X 3,6 X 26
9	00 910 942 0	Passscheibe	Shim ring	Rondelle d'ajustage			x		x			16 X 22 X 1
10	00 293 714 0	Distanzhülse	Spacer bushing	Douille entretoise			17		17			17,8 X 25 X 10,517
11	00 292 778 4	Hebel	Lever	Levier			17		17			
12	20 060 681 1	Rolle m. DU-Buchse	Roll with DU-bushing	Rouleau avec douille DU			17		17			
13	00 934 929 0	Lagerbuchse	Bearing bush	Coussinet			17		17			16 X 18 X 15
14	00 911 520 0	Sicherungsring	Circlip	Circlip			17		17			A 16 X 1,5
15	20 063 442 0	Bolzen	Pin	Boulon			17		17			
16	00 912 579 2	Spannstift	Roll pin	Goupille de serrage			17		17			4 X 20
17	00 292 772 0	Zugfeder	Tension spring	Ressort de traction			17		17			4,5 X 26 X 164
18	00 293 715 0	Distanzhülse	Spacer bushing	Douille entretoise			1		1			25 X 3,6 X 80
19	00 910 303 1	Scheibe	Washer	Rondelle			x		x			17 X 30 X 3
20	00 912 613 2	Spannstift	Roll pin	Goupille de serrage			2		2			5 X 30
21	00 292 773 0	Druckrolle	Pressing roll	Rouleau de pression			17		17			Rd. 20 X 152
22	20 263 536 0	Messerstange 17 Messer	Blade rod 17 blades	Barre des couteaux 17 couteaux			1		1			
23	20 060 172 0	Handgriff	Hand grip	Poignée			1		1			
24	00 925 016 0	Griff	Handle	Poignée			1		1			
25	00 030 195 2	Druckfeder	Pressure spring	Ressort de pression			1		1			5 X 51 X 114
26	00 910 658 0	Scheibe	Washer	Rondelle			x		x			36 X 65 X 4,5
27	00 912 678 2	Spannstift	Roll pin	Goupille de serrage			2		2			8 X 60
28	20 061 114 4	Schneidmesser -	Cutting blade -Standard equipment	Couteau de coupe -Équipement			17		17			
	20 067 033 1	Serienausstattung Schneidmesser hartmetallbeschet -nicht für steinige Verhältnisse	Cutting blade hard metal coated -not suitable in stony conditions	standard Cou. de coupe rev. de carb. de tungstène -ne convient pas aux conditions pierreuses			17		17			
29	00 292 802 0	Verriegelung	Locking mechanism	Verrouillage			2		2			
30	00 909 908 1	Sperrkantscheibe	Detent edged washer	Disque à bord d'arrêt			x		x			SKM 8
31	00 900 612 0	6kt-Schraube	Hex head bolt	Boulon tête hex			x		x			M 8 X 16
32	20 062 766 0	Blech -links aussen	Plate -outside left	Tôle -extérieur en gauche			1		1			
33	20 062 768 0	Blech	Plate	Tôle			8		8			
34	00 904 745 1	Flachrundschraube	Coach bolt	Vis a tête bombée			x		x			M 10 X 30

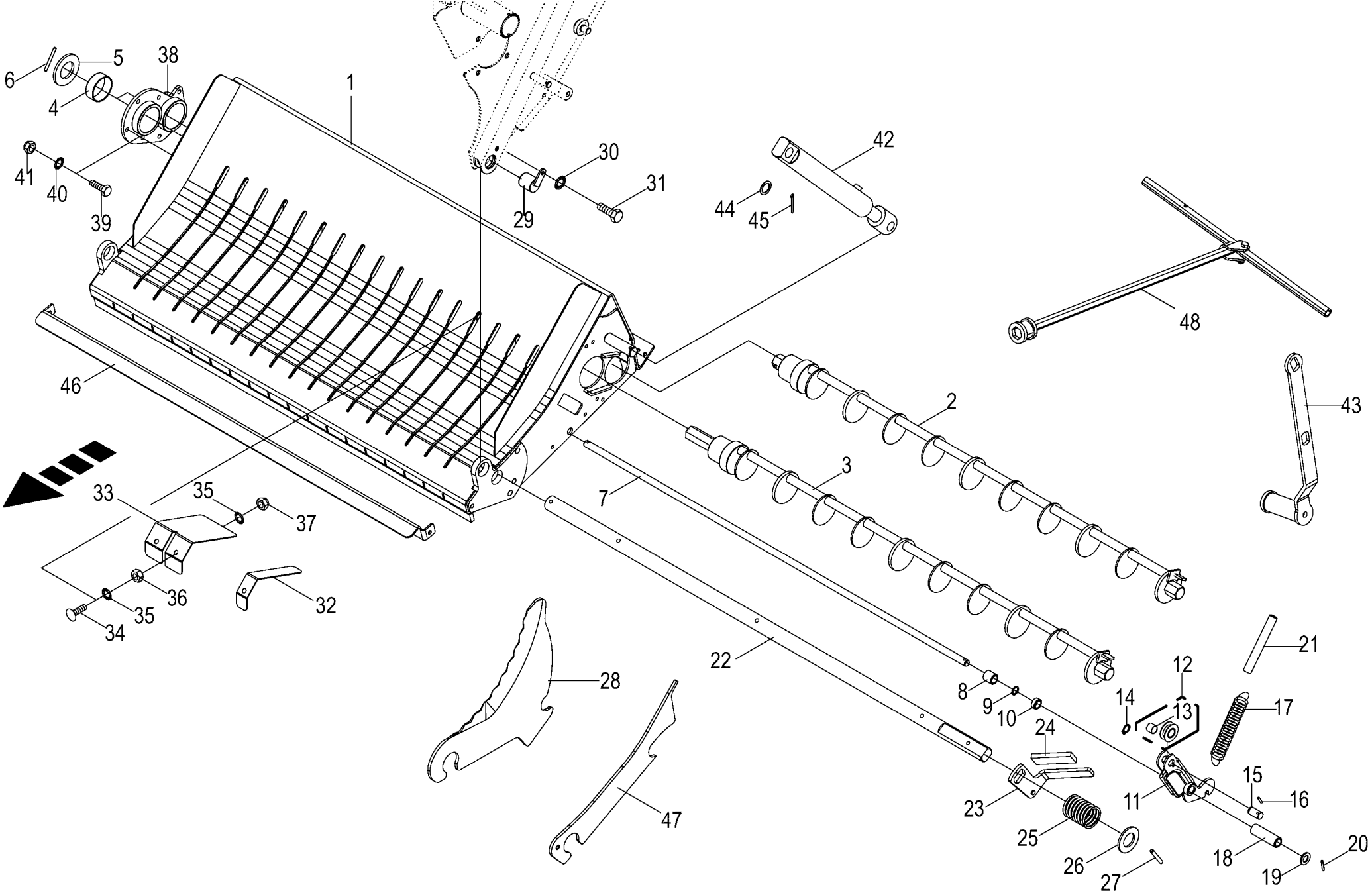

150 051 112 03 / 37.0

150 498 911 02

Schneidwerk -17 Messer / knifes / couteaus Cutting mechanism Dispositif de coupe					1026400 - 1046900	RP701-10	RP701-11	RP701-20	RP701-21			150 051 112 03 150 498 911 2 37.0
Pos.	ID-Nr.	Benennung	Description	Description	Masch.-Nr-							Bemerkung/Remarks/Remarque
35	00 909 909 1	Sperrkantscheibe	Detent edged washer	Disque à bord d'arrêt			x		x			SKM 10
36	00 908 212 0	6kt-Mutter	Hex nut	Écrou hex			x		x			M 10
37	00 908 758 0	Sicherungsmutter	Locknut	Écrou hex			x		x			M 10
38	20 064 057 0	Anschraubplatte	Mounting plate	Plaque à visser			1		1			
39	00 900 637 0	6kt-Schraube	Hex head bolt	Boulon tête hex			x		x			M 10 X 30
40	00 909 907 0	Sperrkantscheibe	Detent edged washer	Disque à bord d'arrêt			x		x			SKZ 10
41	00 908 758 0	Sicherungsmutter	Locknut	Écrou hex			x		x			M 10
42	27 002 455 0	Hydraulikzylinder	Hydraulic cylinder	Vérin hydraulique			2		2			Zz 25/40 X 165/455
	00 918 825 0	Dichtungssatz	Sealing set	Jeu de joints			2		2			Zz 25/40
43	20 061 350 2	Messerschalthebel	Lever	Fourchette d`embrayage			1		1			
44	00 910 514 1	Scheibe	Washer	Rondelle			x		x			26 X 44 X 4
45	00 912 111 1	Splint	Cotter pin	Goupille fendue			4		4			6,3 X 50
46	00 000 001 0	-nicht für diese Maschine	-not for this machine	-non prevu pour cette machine			x		x			
47	20 065 405 0	Blindmesser -optional	Blind blade -optional	Faux couteau Comprima - optionnel			17		17			
48	20 262 134 0	Schalthebel mont. -nur für Einzelachse	Gear shift lever assembl. - only for single axle	Levier de changement assembl. -seulement pour l'essieu simple			1		1			

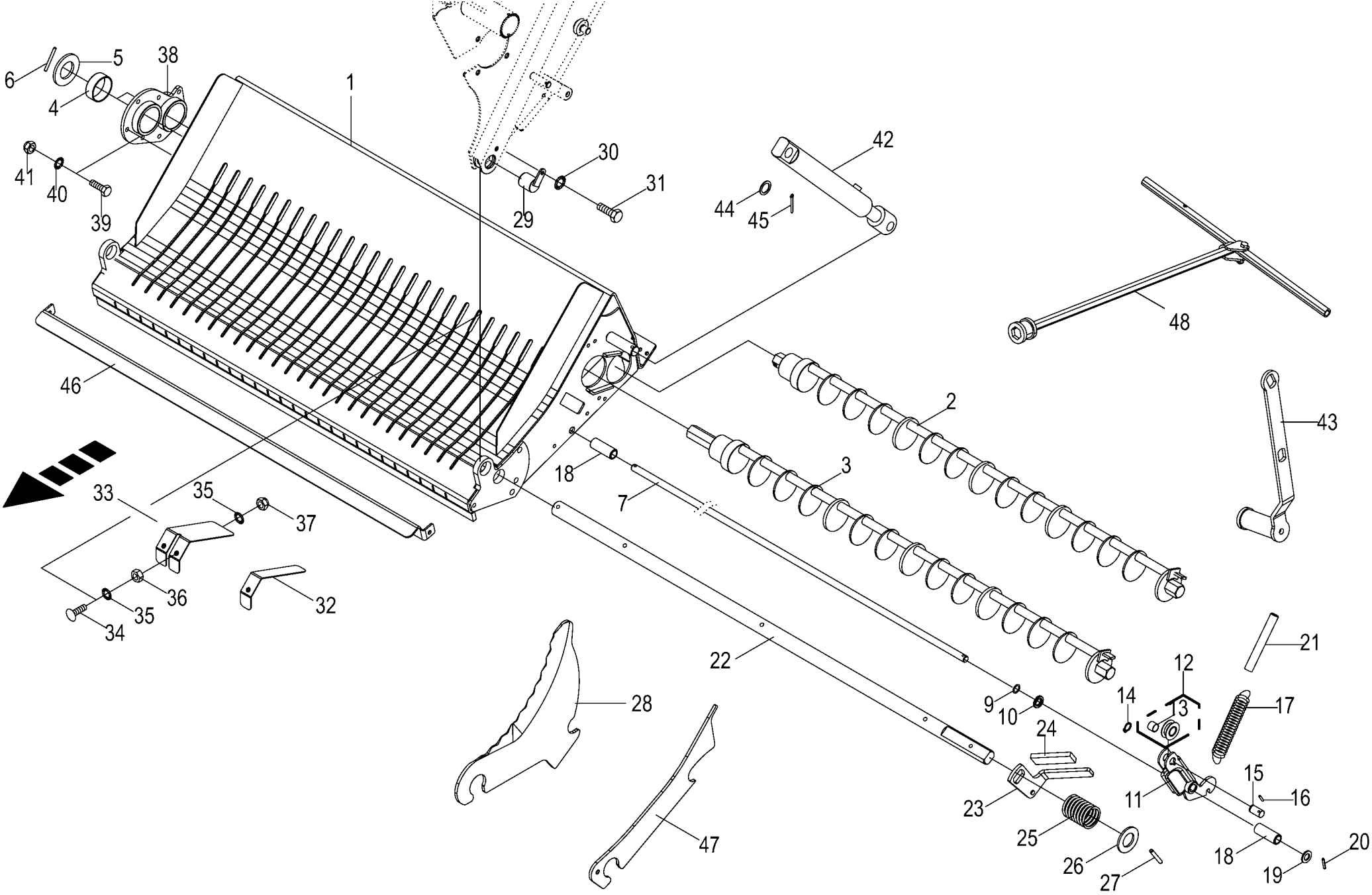

150 051 112 03 / 38.0

150 498 920 02

Schneidwerk -26 Messer / knifes / couteaus Cutting mechanism Dispositif de coupe					1026400 - 1046900	RP701-10	RP701-11	RP701-20	RP701-21			150 051 112 03 150 498 920 2 38.0
Pos.	ID-Nr.	Benennung	Description	Description	Masch.-Nr-							Bemerkung/Remarks/Remarque
1	20 061 338 4	Boden 26 Messer	Ground 26 blades	Sol 26 couteaux			1		1			
2	20 064 048 0	Schaltwelle -hinten	Feed shaft -back	Arbre de commande -derrière			1		1			
3	20 064 047 1	Schaltwelle -vorn	Feed shaft -front	Arbre de commande -devant			1		1			
4	00 934 913 1	Lagerbuchse	Bearing bush	Coussinet			4		4			MB 6023 Du
5	20 064 099 0	Anschlag	Limit stop	Butée			2		2			
6	00 912 648 2	Spannstift	Roll pin	Goupille de serrage			2		2			6 X 60
7	00 293 111 0	Stange	Rod	Tringle			1		1			Rd. 16 X 1260
9	00 910 942 0	Passscheibe	Shim ring	Rondelle d'ajustage			x		x			16 X 22 X 1
10	90 000 470 0	Scheibe	Washer	Rondelle			x		x			17 X 30 X 4
11	00 292 778 4	Hebel	Lever	Levier			26		26			
12	20 060 681 1	Rolle m. DU-Buchse	Roll with DU-bushing	Rouleau avec douille DU			26		26			
13	00 934 929 0	Lagerbuchse	Bearing bush	Coussinet			26		26			16 X 18 X 15
14	00 911 520 0	Sicherungsring	Circlip	Circlip			26		26			A 16 X 1,5
15	20 063 442 0	Bolzen	Pin	Boulon			26x		26x			
16	00 912 579 2	Spannstift	Roll pin	Goupille de serrage			26		26			4 X 20
17	00 292 772 0	Zugfeder	Tension spring	Ressort de traction			26		26			4,5 X 26 X 164
18	20 061 335 0	Distanzhülse	Spacer bushing	Douille entretoise			2		2			25 X 3,6 X 66,5
19	00 910 303 1	Scheibe	Washer	Rondelle			x		x			17 X 30 X 3
20	00 912 613 2	Spannstift	Roll pin	Goupille de serrage			2		2			5 X 30
21	00 292 773 0	Druckrolle	Pressing roll	Rouleau de pression			26		26			Rd. 20 X 152
22	20 263 535 0	Messerstange 26 Messer	Blade rod 26 blades	Barre des couteaux 26 couteaux			1		1			
23	20 060 172 0	Handgriff	Hand grip	Poignée			1		1			
24	00 925 016 0	Griff	Handle	Poignée			1		1			
25	00 030 195 2	Druckfeder	Pressure spring	Ressort de pression			1		1			5 X 51 X 114
26	00 910 658 0	Scheibe	Washer	Rondelle			x		x			36 X 65 X 4,5
27	00 912 678 2	Spannstift	Roll pin	Goupille de serrage			2		2			8 X 60
28	20 061 114 4	Schneidmesser - Serienausstattung	Cutting blade -Standard equipment	Couteau de coupe -Équipement standard			26		26			
	20 067 033 1	Schneidmesser hartmetallbeschet -nicht für steinige Verhältnisse	Cutting blade hard metal coated -not suitable in stony conditions	Cou. de coupe rev. de carb. de tungstène -ne convient pas aux conditions pierreuses			26x		26x			
29	00 292 802 0	Verriegelung	Locking mechanism	Verrouillage			2		2			
30	00 909 908 1	Sperrkantscheibe	Detent edged washer	Disque à bord d'arrêt			x		x			SKM 8
31	00 900 612 0	6kt-Schraube	Hex head bolt	Boulon tête hex			x		x			M 8 X 16
32	20 062 766 0	Blech -aussen	Plate -outside	Tôle -extérieur			2		2			
33	20 062 767 0	Blech	Plate	Tôle			12		12			
34	00 904 745 1	Flachrundschraube	Coach bolt	Vis a tête bombée			x		x			M 10 X 30
35	00 909 909 1	Sperrkantscheibe	Detent edged washer	Disque à bord d'arrêt			x		x			SKM 10

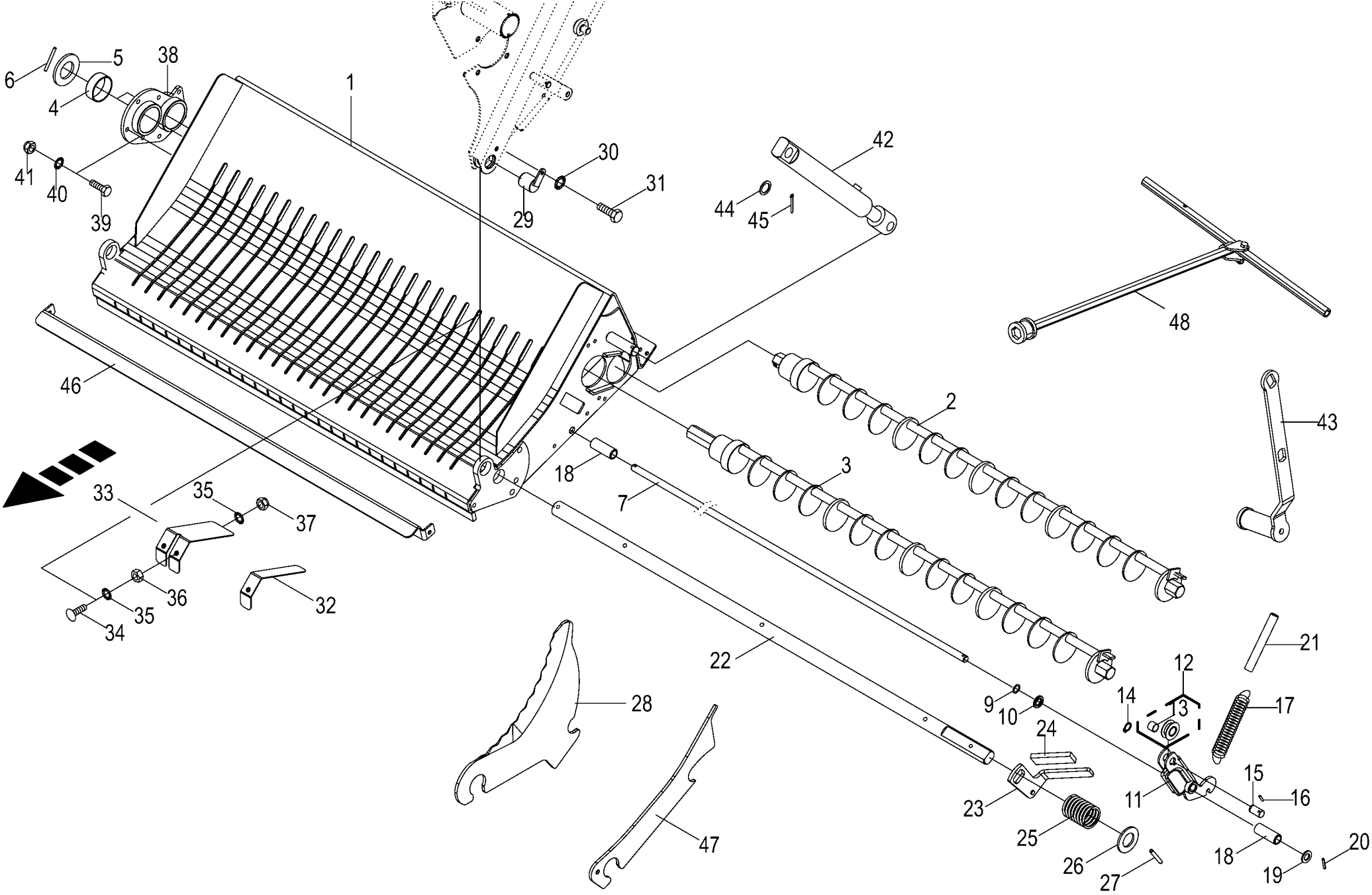

150 051 112 03 / 38.0

150 498 920 02

Schneidwerk -26 Messer / knifes / couteaus Cutting mechanism Dispositif de coupe					1026400 - 1046900	RP701-10	RP701-11	RP701-20	RP701-21			150 051 112 03 150 498 920 2 38.0
Pos.	ID-Nr.	Benennung	Description	Description	Masch.-Nr-							Bemerkung/Remarks/Remarque
36	00 908 212 0	6kt-Mutter	Hex nut	Écrou hex			x		x			M 10
37	00 908 758 0	Sicherungsmutter	Locknut	Écrou hex			x		x			M 10
38	20 064 057 0	Anschraubplatte	Mounting plate	Plaque à visser			1		1			
39	00 900 637 0	6kt-Schraube	Hex head bolt	Boulon tête hex			x		x			M 10 X 30
40	00 909 907 0	Sperrkantscheibe	Detent edged washer	Disque à bord d'arrêt			x		x			SKZ 10
41	00 908 758 0	Sicherungsmutter	Locknut	Écrou hex			x		x			M 10
42	27 002 455 0	Hydraulikzylinder	Hydraulic cylinder	Vérin hydraulique			2		2			Zz 25/40 X 165/455
	00 918 825 0	Dichtungssatz	Sealing set	Jeu de joints			2		2			Zz 25/40
43	20 061 350 2	Messerschalthebel	Lever	Fourchette d`embrayage			1		1			
44	00 910 514 1	Scheibe	Washer	Rondelle			x		x			26 X 44 X 4
45	00 912 111 1	Splint	Cotter pin	Goupille fendue			4		4			6,3 X 50
46	00 000 001 0	-nicht für diese Maschine	-not for this machine	-non prevu pour cette machine			x		x			
47	20 065 405 0	Blindmesser -optional	Blind blade -optional	Faux couteau Comprima - optionnel			17		17			
48	20 262 134 0	Schalthebel mont. -nur für Einzelachse	Gear shift lever assembl. - only for single axle	Levier de changement assembl. -seulement pour l'essieu simple			1		1			

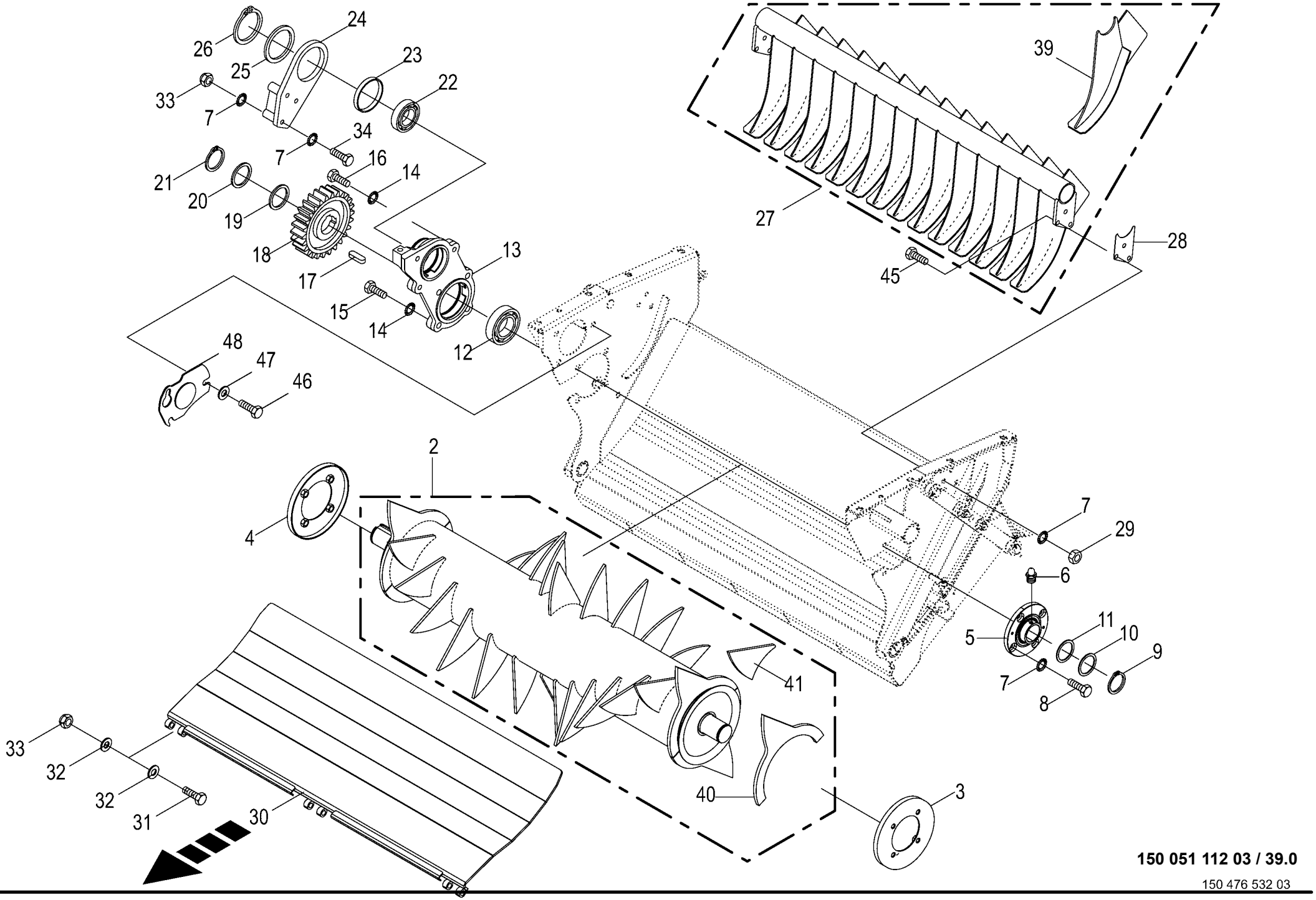

150 051 112 03 / 39.0

150 476 532 03

Förderrotor -kpl. Feed rotor Rotor d'alimentation					1026400 - 1046900	RP701-10	RP701-11	RP701-20	RP701-21			150 051 112 03 150 476 532 3 39.0
Pos.	ID-Nr.	Benennung	Description	Description	Masch.-Nr-							Bemerkung/Remarks/Remarque
2	20 063 368 1	Förderrotor	Feed rotor	Rotor d'alimentation		1		1				
3	00 293 132 0	Wickelschutz	Wrapping guard	Protecteur du système de liage		1		1				Rd. 257/108
4	00 277 635 1	Wickelschutz	Wrapping guard	Protecteur du système de liage		1		1				Rd. 257/135
5	27 001 059 3	Flanschlager 55mm 4-Loch -kpl.	Flange-mounted bearing 55mm 4 holes -cpl.	Palier à bride 55mm 4 trous - cpl.		1		1				
6	00 919 102 0	Kegelschmiernippel	Grease niple	Graisseur à cone		1		1				H2/S M 6
7	00 909 910 1	Sperrkantscheibe	Detent edged washer	Disque à bord d'arrêt		x		x				SKM 12
8	00 900 656 0	6kt-Schraube	Hex head bolt	Boulon tête hex		x		x				M 12 X 30
9	00 911 557 1	Sicherungsring	Circlip	Circlip		1		1				A 55 X 2,0
10	00 910 703 1	Stützscheibe	Supporting disc	Rondelle diélectrique		1		1				S 55 X 68 X 3,0
11	00 910 815 0	Passscheibe	Shim ring	Rondelle d'ajustage		x		x				55 X 68 X 1,0
12	00 934 638 0	Rillenkugellager	Grooved ball bearing	Roulement à gorge		1		1				UC 212 NTN
13	00 293 195 0	Lagergehäuse	Bearing housing	Cage de roulement		1		1				
14	00 909 912 1	Sperrkantscheibe	Detent edged washer	Disque à bord d'arrêt		x		x				SKM 16
15	00 900 674 0	6kt-Schraube	Hex head bolt	Boulon tête hex		x		x				M 16 X 35
16	00 901 132 1	6kt-Schraube	Hex head bolt	Boulon tête hex		x		x				M 16 X 55
17	00 915 008 0	Passfeder	Fit-in key	Clavette		2		2				B 18 X 11 X 45
18	00 277 470 6	Stirnrad	Spur wheel	Arbre d'entraînement		1		1				Z= 26
19	00 911 004 0	Passscheibe	Shim ring	Rondelle d'ajustage		x		x				60 X 75 X 1,0
20	00 910 740 1	Stützscheibe	Supporting disc	Rondelle diélectrique		1		1				S 60 X 75 X 3,0
21	00 911 562 0	Sicherungsring	Circlip	Circlip		1		1				A 60 X 3,0
22	00 934 632 0	Rillenkugellager	Grooved ball bearing	Roulement à gorge		1		1				UC 210
23	00 934 972 0	Lagerbuchse	Bearing bush	Coussinet		2		2				10015 DU
24	20 061 364 0	Aufnahmeplatte	Retainer plate	Panneau de réception		1		1				
25	00 911 029 0	Passscheibe	Shim ring	Rondelle d'ajustage		x		x				100 X 120 X 1,0
26	00 911 509 0	Sicherungsring	Circlip	Circlip		1		1				A 100 X 3
27	20 063 366 0	Abstreifer	Scraper	Racloir		1		1				
28	00 292 798 0	Distanzplatte	Spacer plate	Plaque d'ecartement		6		6				
29	00 908 215 0	6kt-Mutter	Hex nut	Écrou hex		x		x				M 12
30	20 469 147 0	Übergangsblech Förderrotor	Transition sheet feed rotor	Tôle de transition rotor d'alimentation		1		1				
31	00 900 365 0	6kt-Schraube	Hex head bolt	Boulon tête hex		x		x				M 12 X 80
32	00 910 506 1	Scheibe	Washer	Rondelle		x		x				13 X 24 X 2,5
33	00 908 701 0	Sicherungsmutter	Locknut	Écrou hex		x		x				M 12
34	90 000 340 0	6kt-Schraube	Hex head bolt	Boulon tête hex		x		x				M 12 X 110 -10.9
39	20 066 421 0	Abstreifer	Scraper	Racloir		14		14				
40	20 060 803 0	Zinken -aussen	Tine -outside	Dent -extérieur		4		4				
41	20 060 801 0	Zinken -mitte	Tine -middle	Dent -centre		26		26				

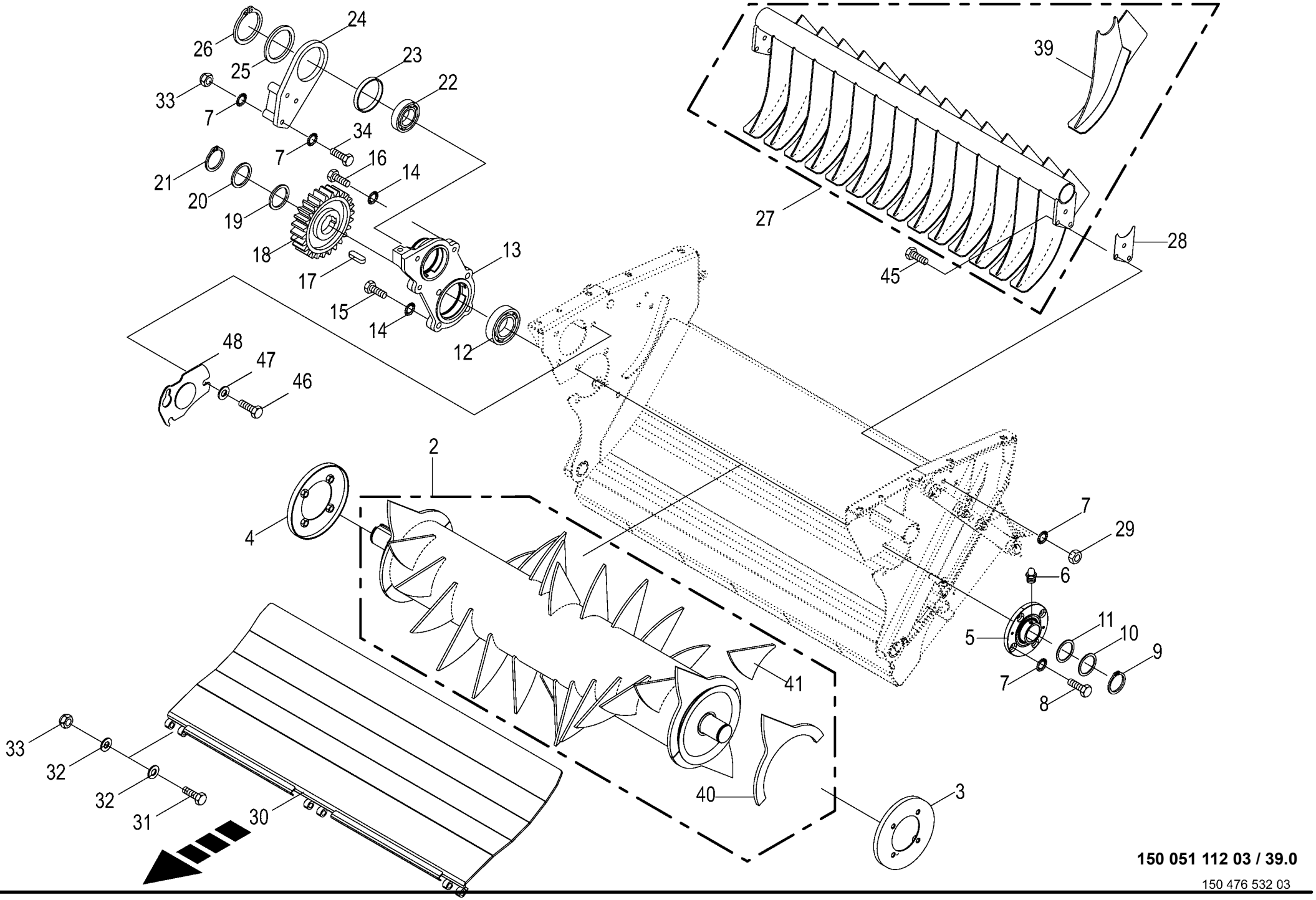

150 051 112 03 / 39.0

150 476 532 03

Förderrotor -kpl. Feed rotor Rotor d'alimentation					1026400 - 1046900	RP701-10	RP701-11	RP701-20	RP701-21			150 051 112 03 150 476 532 3 39.0
Pos.	ID-Nr.	Benennung	Description	Description	Masch.-Nr-							Bemerkung/Remarks/Remarque
45	00 900 657 0	6kt-Schraube	Hex head bolt	Boulon tête hex		x		x				M 12 X 35
46	00 900 675 0	6kt-Schraube	Hex head bolt	Boulon tête hex		x		x				M 16 X 40
47	00 910 303 1	Scheibe	Washer	Rondelle		x		x				17 X 30 X 3
48	20 467 833 0	Lagerabdeckung				1		1				

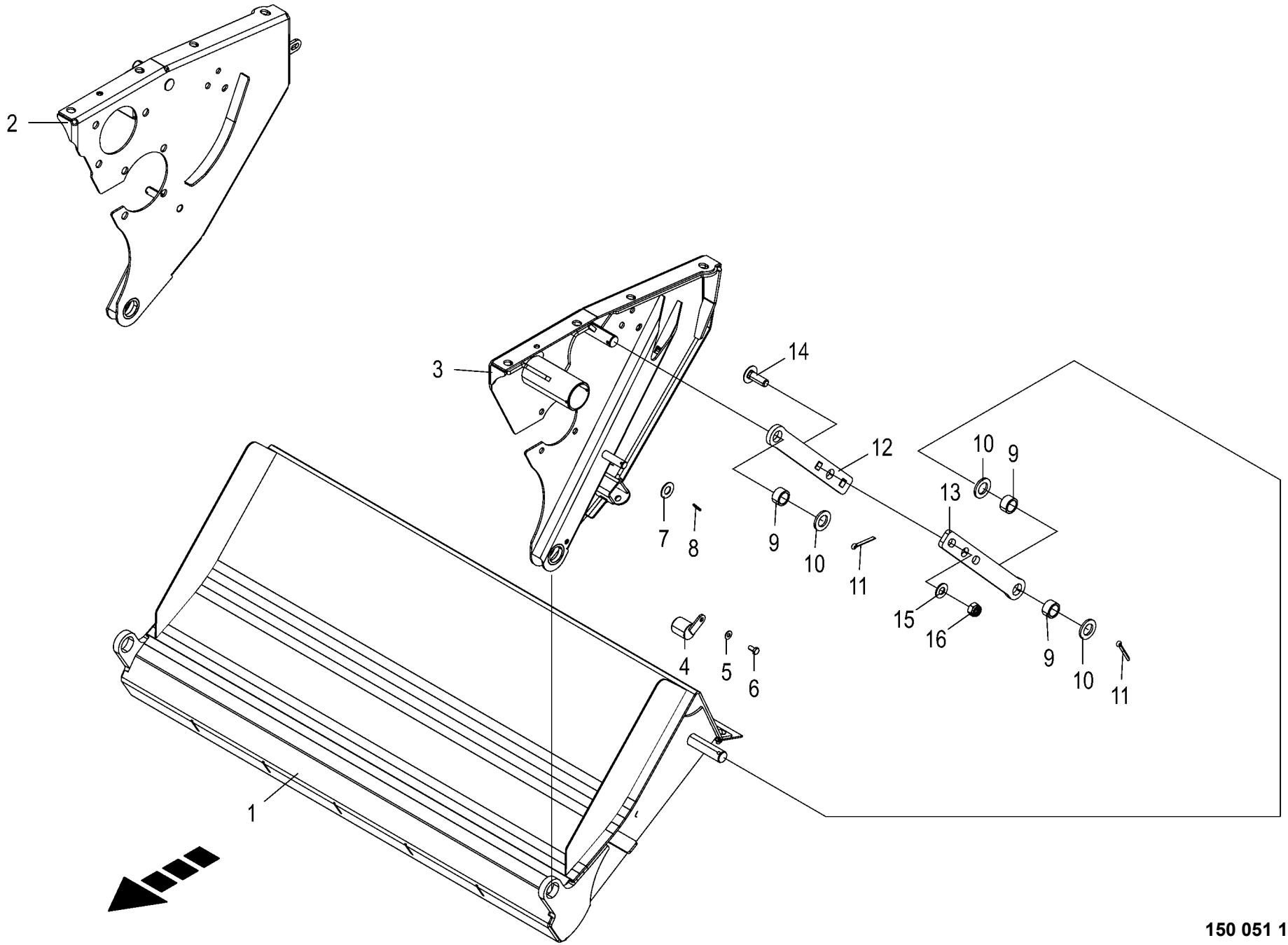

150 051 112 03 / 40.0

150 521 818 01

Gehäuse Förderrotor
Housing feed rotor
Carter du rotor d'alimentation

1026400 - 1046900

150 051 112 03

150 521 818 1 **40.0**

Pos.	ID-Nr.	Benennung	Description	Description	Masch.-Nr-	RP701-10	RP701-11	RP701-20	RP701-21			Bemerkung/Remarks/Remarque
1	20 462 676 0	Boden	Floor	Fond		1		1				
2	20 462 665 0	Seitenwand rechts	Side wall right	Paroi latérale droite		1		1				
3	20 462 663 0	Seitenwand links	Side wall left	Paroi latérale gauche		1		1				
4	00 292 802 0	Verriegelung	Locking mechanism	Verrouillage		2		2				
5	00 909 908 1	Sperrkantscheibe	Detent edged washer	Disque à bord d'arrêt		x		x				SKM 8
6	00 900 612 0	6kt-Schraube	Hex head bolt	Boulon tête hex		x		x				M 8 X 16
7	00 910 621 0	Scheibe	Washer	Rondelle		x		x				17,5 X 35 X 2
8	00 912 584 2	Spannstift	Roll pin	Goupille de serrage		2		2				4 X 30
9	20 469 681 0	Buchse 25,7 x 33,7 x 18 grün	Bushing 25.7 x 33.7 x 18 green	Douille 25,7 x 33,7 x 18 verte		6		6				
10	00 910 514 1	Scheibe	Washer	Rondelle		x		x				26 X 44 X 4
11	00 912 111 1	Splint	Cotter pin	Goupille fendue		4		4				6,3 X 50
12	20 469 679 0	Zugstrebe innen	Tension strut inside	Tirant intérieur		2		2				
13	20 469 680 0	Zugstrebe außen	Tension strut outside	Tirant extérieur		2		2				
14	90 001 519 0	Flachrundschraube	Coach bolt	Vis a tête bombée		x		x				M16 X 45 -12.9
15	00 909 912 1	Sperrkantscheibe	Detent edged washer	Disque à bord d'arrêt		x		x				SKM 16
16	00 908 719 0	Sicherungsmutter	Locknut	Écrou hex		x		x				M 16

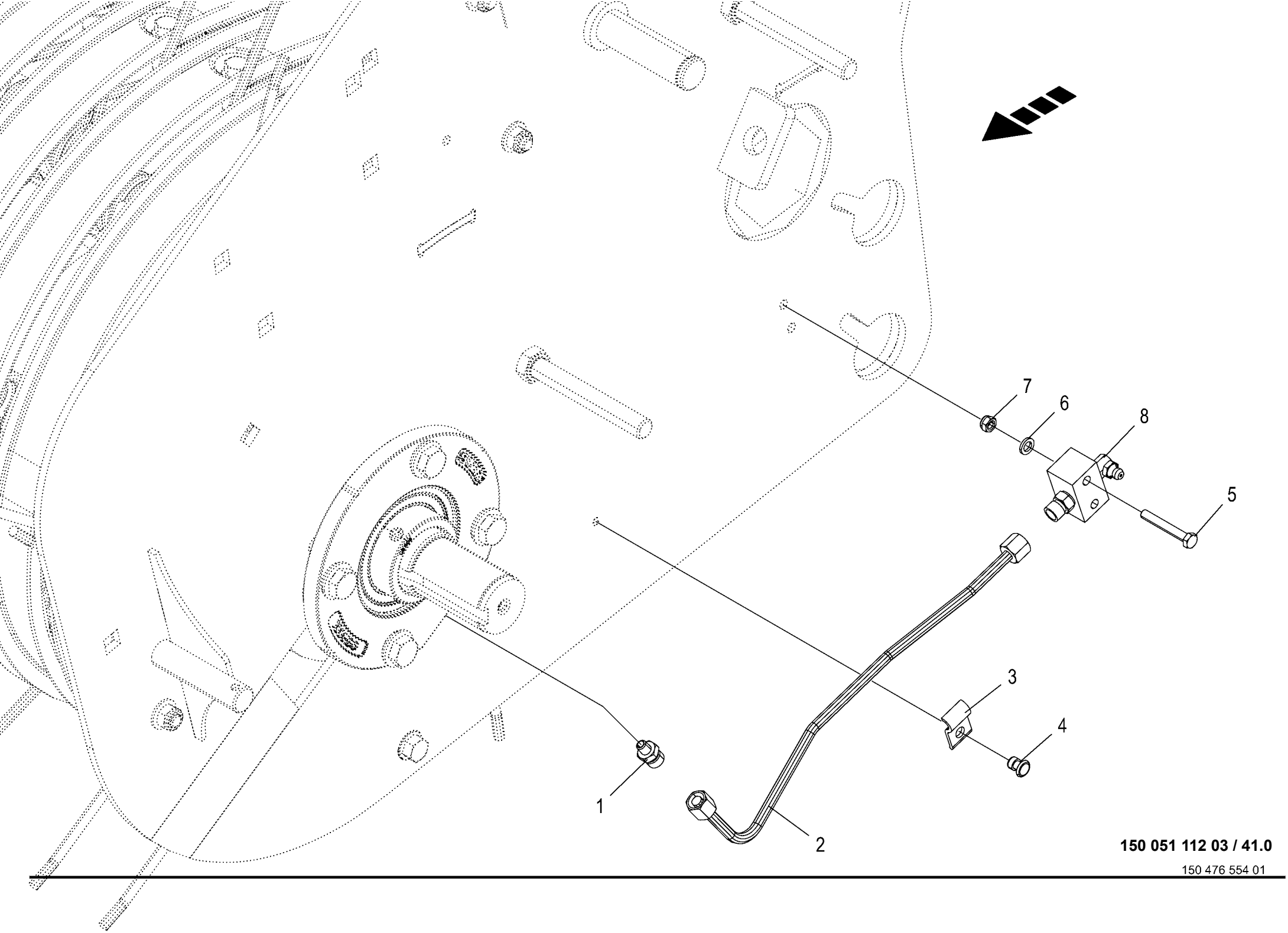

150 051 112 03 / 41.0

150 476 554 01

Schmierleitung - Pick-up
Lubrication line - Pick-up
Conduite de lubrification - Ramasseur

1026400 - 1046900

150 051 112 03

150 476 554 1 **41.0**

Pos.	ID-Nr.	Benennung	Description	Description	Masch.-Nr-	RP701-10	RP701-11	RP701-20	RP701-21			Bemerkung/Remarks/Remarque
1	00 920 800 0	Einschraubstutzen	Male connector	Raccord filet		2	2	2	2			LL M 6 X 1
2	20 266 652 0	Hyd.-Leitung 6 x 1 x 306 4 Bögen -links	Hydraulic line 6 x 1 x 306 - left	Conduite hydraulique 6 x 1 x 306 -gauche		1	1	1	1			
	20 266 653 0	Hyd.-Leitung 6 x 1 x 309 4 Bögen -rechts	Hydraulic line 6 x 1 x 309 - right	Conduite hydraulique 6 x 1 x 309 -droite		1	1	1	1			
3	00 925 112 1	Rohrhalter	Tube support	Support de tube		2	2	2	2			
4	00 914 036 0	Blindniet	Blind rivet	Rivet aveugle		2	2	2	2			4,8 X 11
5	90 002 611 0	6kt-Schraube M5 x 35	Hexagon head screw M5 x 35	Vis six pans M5 x 35		x	x	x	x			
6	90 001 380 0	Sperrkantscheibe	Detent edged washer	Disque à bord d'arrêt		x	x	x	x			SKZ 6
7	00 908 702 0	Sicherungsmutter	Locknut	Écrou hex		x	x	x	x			M 5
8	00 290 065 1	Nippelblok	Nipple block	Bloc de graisseurs		2	2	2	2			

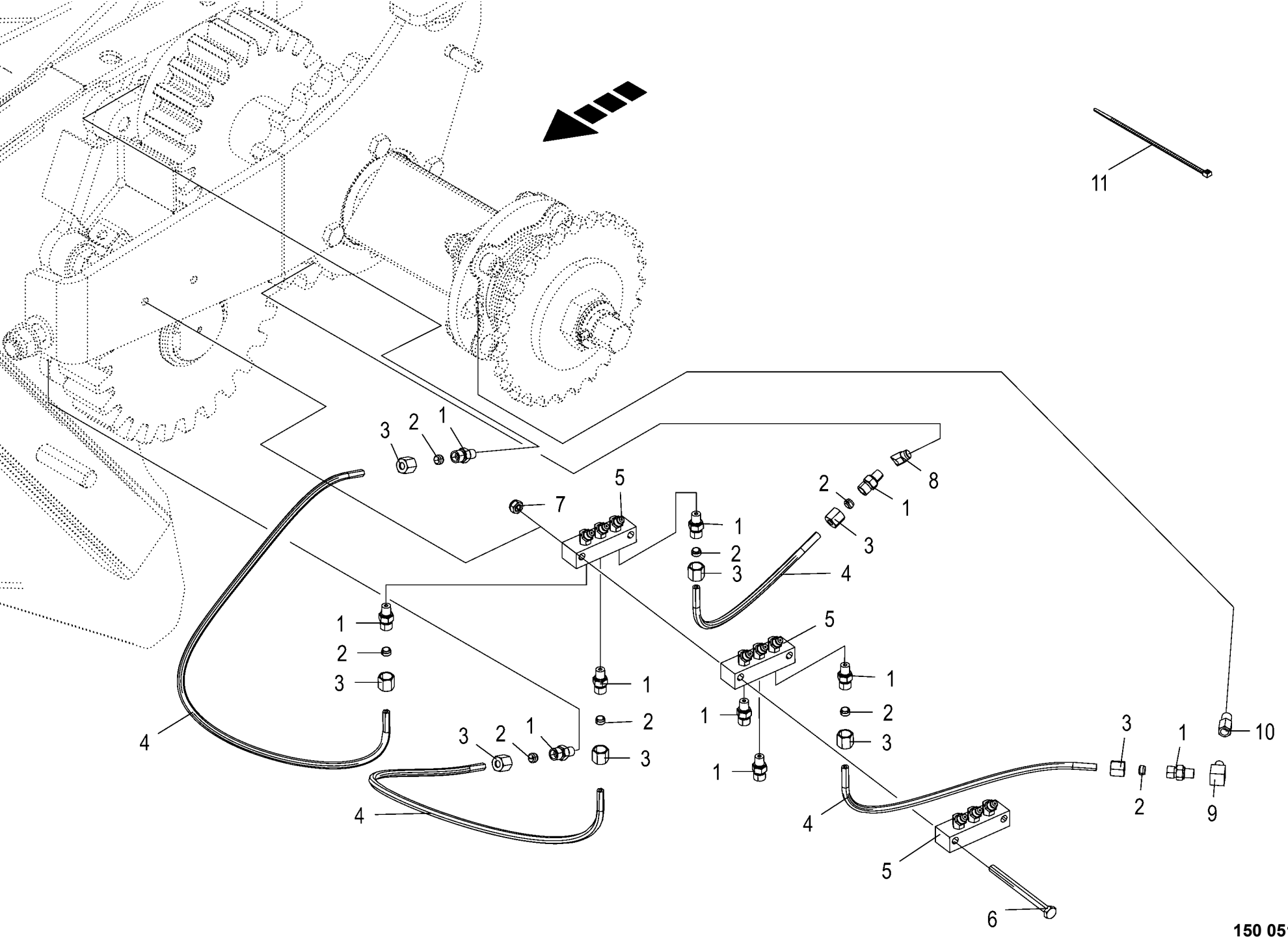

150 051 112 03 / 42.0

150 476 581 02

Schmierleitung - Förderrotor / Schneidwerk
Lubrication line - Feed rotor / Cutting mechanism
Tuyau de lubrification - Rotor d'alimentation / Dispositif de

1026400 - 1046900

150 051 112 03

150 476 581 2 **42.0**

Pos.	ID-Nr.	Benennung	Description	Description	Masch.-Nr-	RP701-10	RP701-11	RP701-20	RP701-21			Bemerkung/Remarks/Remarque
1	00 920 920 1	Einschraubstutzen	Male connector	Raccord filet		10	10	10	10			LL M 8 X 1 Keg.
2	00 920 916 0	Schneidring	Cutting ring	Baque coupante		8	8	8	8			LL 6
3	00 920 905 0	Überwurfmutter	Nozzle disc cap	Écrou de buse-pastille		8	8	8	8			ALL 6
4	00 938 933 0	Kunststoffrohr mit Fett gefüllt	Plastic tube filled with grease	Tube plastique farci avec graisse		x	x	x	x			6 X 1,5
		-Id.-Nr.= 1m	-Id.-no.= 1m	-Id.-no.= 1m								
5	00 920 963 1	Leiste -inkl. Schmiernippel	Strip -incl. grease nipple	Barette -incl. graisseur		3	3	3	3			
6	90 002 604 0	6kt-Schraube M6 x 80	Hexagon head screw M6 x 80	Vis six pans M6 x 80		x	x	x	x			
7	00 908 704 1	Sicherungsmutter	Locknut	Écrou hex		x	x	x	x			M 6
8	00 940 097 0	Einschraubnippel	Screw-in nipple	Raccord de graissage vissé		1	1	1	1			M 8 X 1
9	27 015 007 0	Eck-Verschraubung 90° M8x1k	Corner screw connection 90° M8x1k - M8x1	Raccord vissé d'angle 90° M8x1k - M8x1		1	1	1	1			
10	00 940 349 1	Verlängerung	Extension	Rallonge		1	1	1	1			M 8 X 1
11	00 922 672 2	Kabelbinder	Cable band	Collier de serrage		x	x	x	x			Lg.= 450

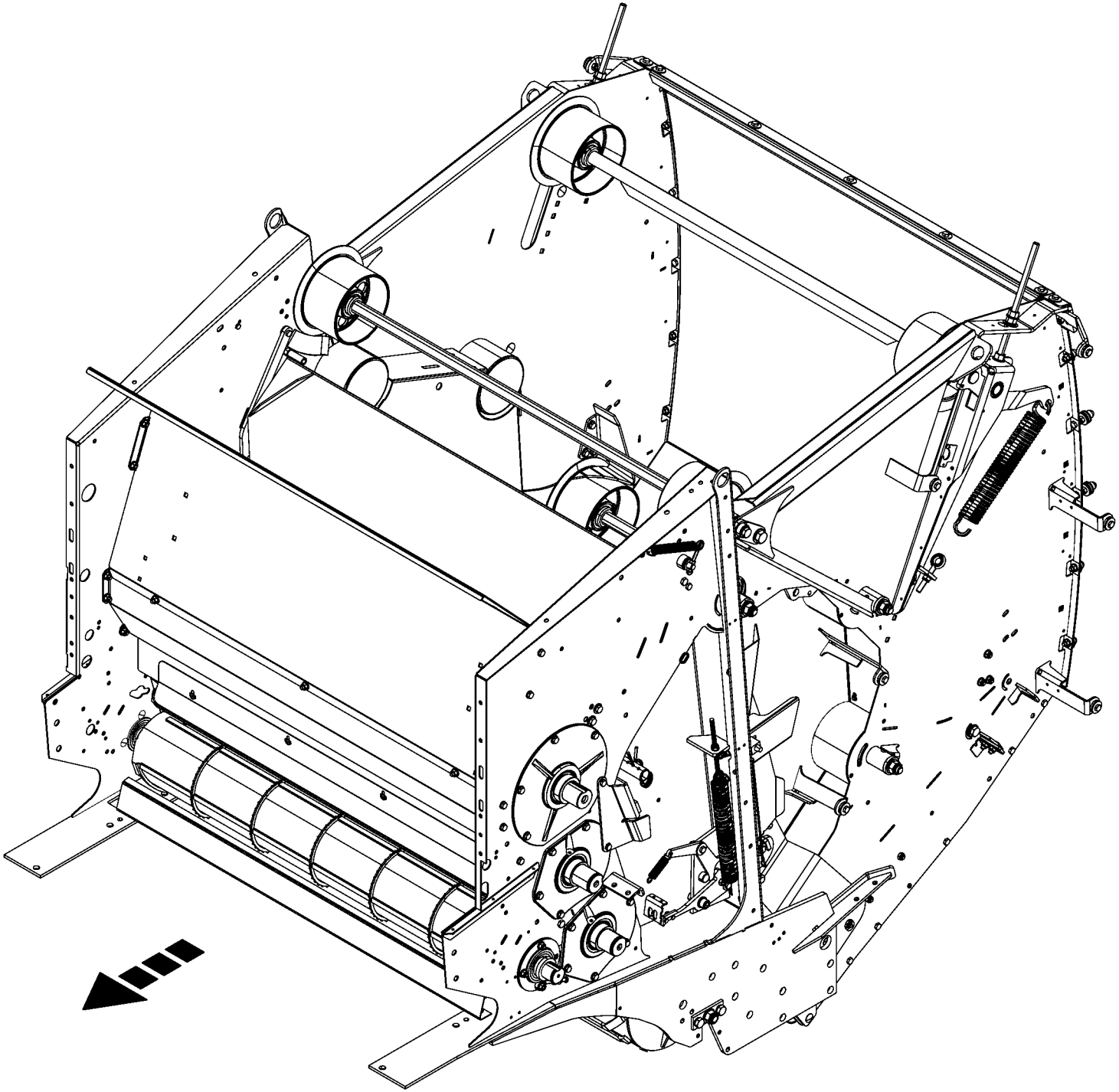

150 051 112 03 / 43.0

150 486 522 01

-----PRESSEINHEIT -----PRESSING UNIT -----UNITÉ DE PRESSAGE					1026400 - 1046900	RP701-10	RP701-11	RP701-20	RP701-21			150 051 112 03 150 486 522 1 43.0
Pos.	ID-Nr.	Benennung	Description	Description	Masch.-Nr-							Bemerkung/Remarks/Remarque
1						.	.	.	.			

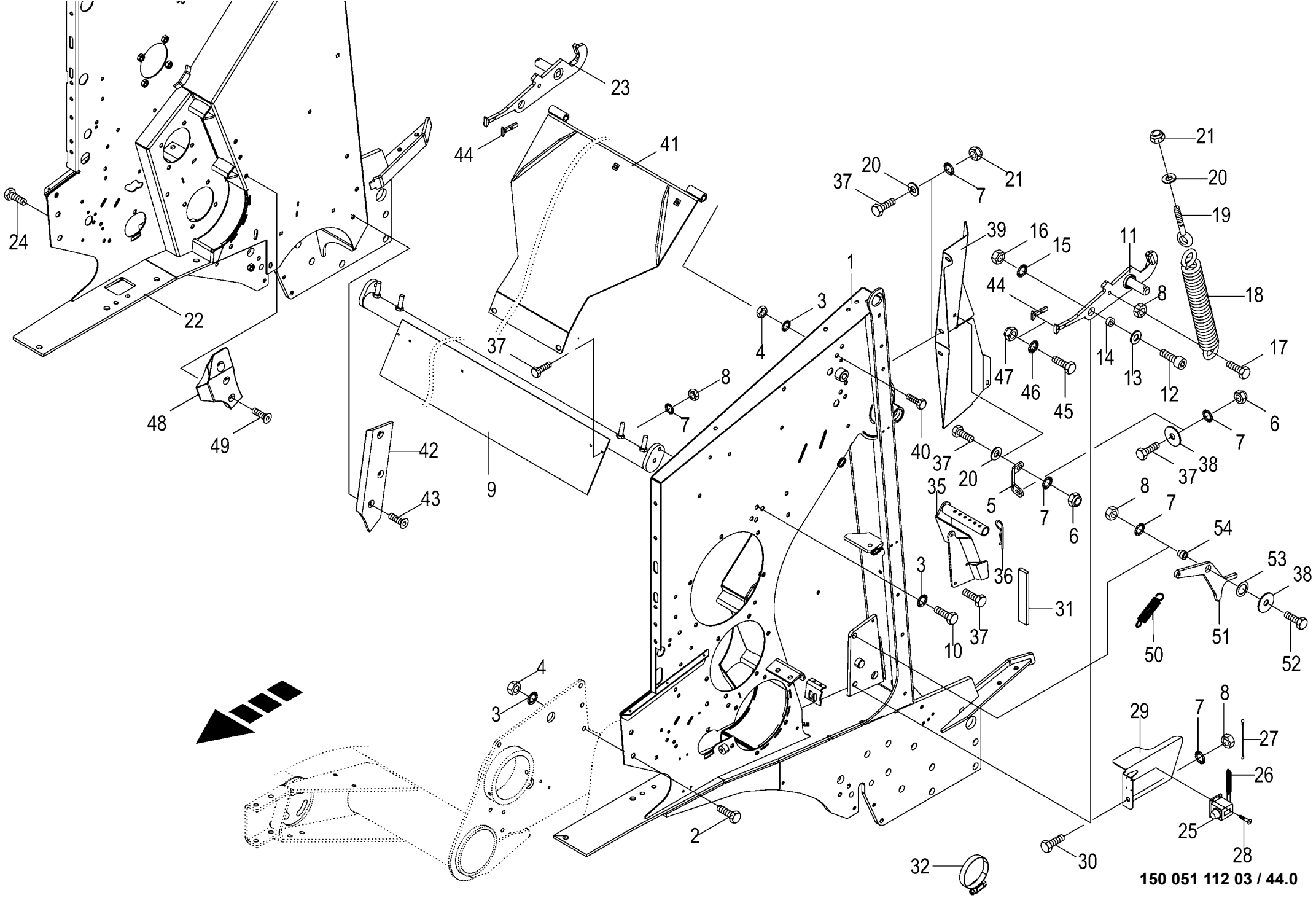

150 477 549 05

Gehäuse vorn Housing front Carter avant					1026400 - 1046900	RP701-10	RP701-11	RP701-20	RP701-21			150 051 112 03 150 477 549 5 44.0
Pos.	ID-Nr.	Benennung	Description	Description	Masch.-Nr-							Bemerkung/Remarks/Remarque
1	20 062 103 8	Seitenwand vorne links	Side wall front left	Paroi latérale avant gauche		1	1	1	1			
2	00 900 658 0	6kt-Schraube	Hex head bolt	Boulon tête hex		x	x	x	x			M 12 X 40
3	00 909 910 1	Sperrkantscheibe	Detent edged washer	Disque à bord d'arrêt		x	x	x	x			SKM 12
4	00 908 215 0	6kt-Mutter	Hex nut	Écrou hex		x	x	x	x			M 12
5	20 068 907 1	Schutzhalter	Guard support	Support de prot.		2	2	2	2			
6	00 908 758 0	Sicherungsmutter	Locknut	Écrou hex		x	x	x	x			M 10
7	00 909 909 1	Sperrkantscheibe	Detent edged washer	Disque à bord d'arrêt		x	x	x	x			SKM 10
8	00 908 212 0	6kt-Mutter	Hex nut	Écrou hex		x	x	x	x			M 10
9	20 060 495 2	Abstreifer	Scraper	Racloir		1	1	1	1			
10	00 900 655 0	6kt-Schraube	Hex head bolt	Boulon tête hex		x	x	x	x			M 12 X 25
11	00 292 389 6	Verschlusshaken links, mit Bolzen	Lock hook left with bolt	Crochet de fermeture ga + boulon		1	1	1	1			
12	00 904 013 0	Zylinderschraube	Allen screw	Vis tête cylindrique		x	x	x	x			M 16 X 45 -12.9
13	00 910 303 1	Scheibe	Washer	Rondelle		x	x	x	x			17 X 30 X 3
14	20 060 049 0	Buchse	Bushing	Douille		2	2	2	2			17 X 24 X 11
15	00 909 912 1	Sperrkantscheibe	Detent edged washer	Disque à bord d'arrêt		x	x	x	x			SKM 16
16	00 908 220 0	6kt-Mutter	Hex nut	Écrou hex		x	x	x	x			M 16
17	00 900 638 0	6kt-Schraube	Hex head bolt	Boulon tête hex		x	x	x	x			M 10 X 35
18	00 490 307 2	Zugfeder	Tension spring	Ressort de traction		2	2	2	2			9 X 36 X 310
19	00 905 341 0	Ösenschraube	Eye screw	Vis à oeillet		2	2	2	2			M 10 X 195
20	00 910 414 0	Scheibe	Washer	Rondelle		x	x	x	x			10,5 X 21 X 2
21	00 908 758 0	Sicherungsmutter	Locknut	Écrou hex		x	x	x	x			M 10
22	20 468 373 0	Seitenwand vorne rechts	Side wall front right	Paroi latérale avant droite		1	1	1	1			
23	00 292 390 6	Verschlusshaken rechts, mit Bolzen	Lock hook right with bolt	Crochet de fermeture dr + boulon		1	1	1	1			
24	00 900 302 0	6kt-Schraube	Hex head bolt	Boulon tête hex		x	x	x	x			M 12 X 50
25	00 274 340 0	Ballenzähler	Bale counter	Compteur de balles		1	1	1	1			
26	00 940 188 1	Zugfeder	Tension spring	Ressort de traction		1	1	1	1			0,5 X 4 X 39,4
27	00 275 346 1	Knotenkette	Chain	Chaine		1	1	1	1			Lg= 450
28	00 906 800 2	Linsenblechschraube	Slotted pan head screw	Vis autotaraudeuse tête bombee		x	x	x	x			2,9 X 9,5
29	20 061 042 0	Halter	Support	Cadre support		1	1	1	1			
30	00 900 284 1	6kt-Schraube	Hex head bolt	Boulon tête hex		x	x	x	x			M 10 X 50
31	00 938 556 0	Selbstklebende Dichtstreifen -	Self-adhesive sealing strip -	Joint auto-adhésif -Id.-no.= 1m		x	x	x	x			40 X 10
		Id.-Nr.= 1m	Id.-no.= 1m									
32	00 924 004 0	Schneckengewindeschelle	Tube clip	Bride		1	1	1	1			50 - 70
35	20 060 950 1	Messerhalter	Knife support	Support de couteau		1	1	1	1			
36	00 917 107 0	Federstecker	Spring clip	Goupille elastique		1	1	1	1			7
37	00 900 637 0	6kt-Schraube	Hex head bolt	Boulon tête hex		x	x	x	x			M 10 X 30
	00 900 636 0	6kt-Schraube	Hex head bolt	Boulon tête hex		x	x	x	x			M 10 X 25

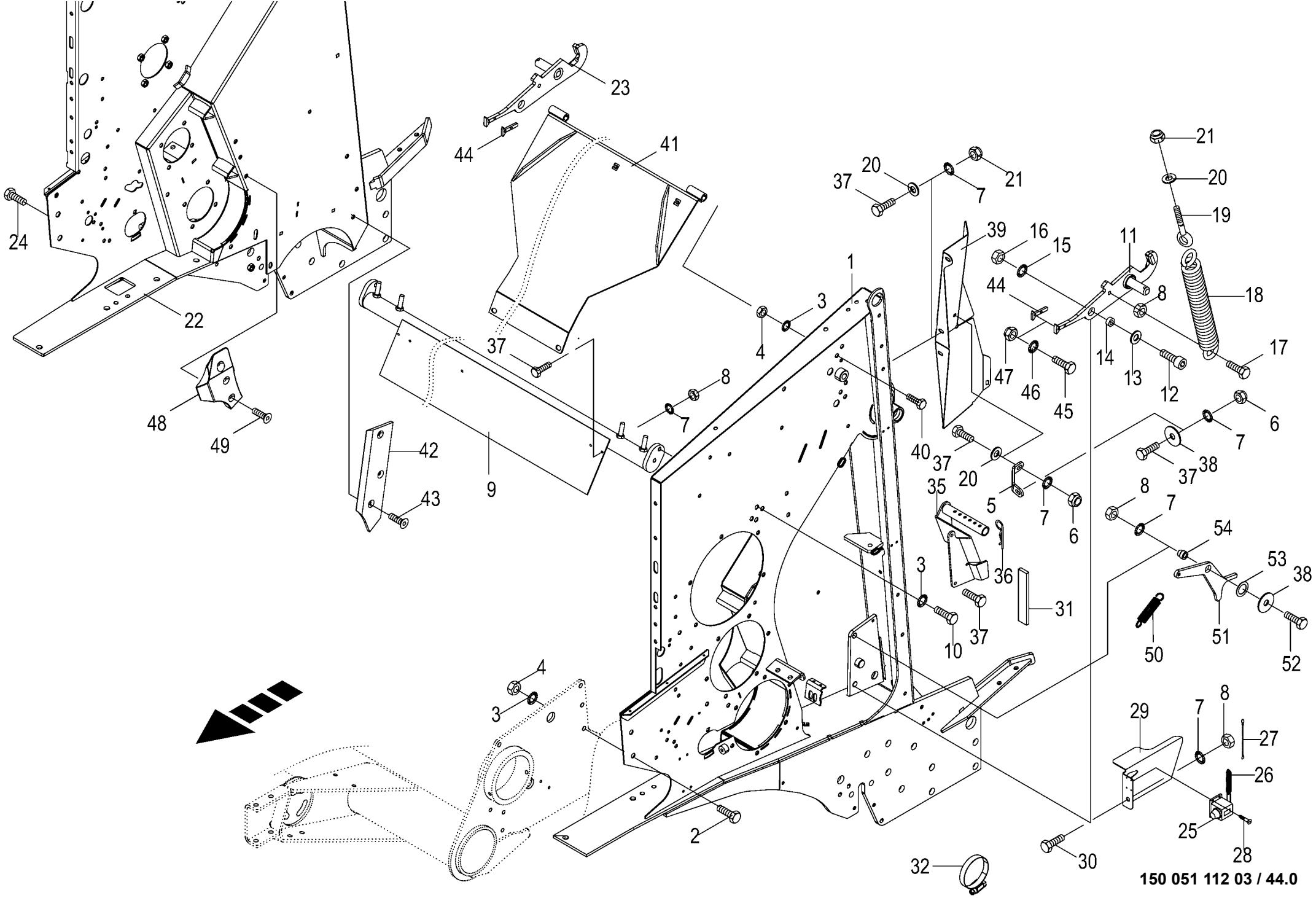

150 477 549 05

Gehäuse vorn
Housing front
Carter avant

1026400 - 1046900

150 051 112 03

150 477 549 5 **44.0**

Pos.	ID-Nr.	Benennung	Description	Description	Masch.-Nr-	RP701-10	RP701-11	RP701-20	RP701-21			Bemerkung/Remarks/Remarque
38	00 910 353 0	Scheibe	Washer	Rondelle		x	x	x	x			11 X 34 X 3
39	20 262 882 2	Leitblech seitlich, links	Deflector sheet lateral, lh	Déflecteur latéral, gauche		1	1	1	1			
	20 262 883 2	Leitblech seitlich, rechts	Baffle lateral, right	Déflecteur latéral, droit		1	1	1	1			
40	00 900 304 1	6kt-Schraube	Hex head bolt	Boulon tête hex		x	x	x	x			M 12 X 60
41	20 062 017 1	Innenblech	Inner sheet	Tôle intérieure		1	1					
	20 062 016 1	Innenblech	Inner sheet	Tôle intérieure				1	1			
42	20 062 279 0	Gleitblech -rechts	Folding plate -right	Plaque de glissement -droite		1	1	1	1			
	20 062 278 0	Gleitblech -links	Folding plate -left	Plaque de glissement -gauche		1	1	1	1			
43	90 000 521 0	Senkschraube	Countersunkscrew	Vis à tête fraisée		x	x	x	x			M 10 X 25 -10.9
44	20 067 822 0	Haken	hook	Crochet		2	2	2	2			
45	00 900 239 1	6kt-Schraube	Hex head bolt	Boulon tête hex		x	x	x	x			M 6 X 25
46	00 909 906 1	Sperrkantscheibe	Detent edged washer	Disque à bord d'arrêt		x	x	x	x			SKM 6
47	00 908 704 1	Sicherungsmutter	Locknut	Écrou hex		x	x	x	x			M 6
48	00 000 001 0	-nicht für diese Maschine	-not for this machine	-non prevu pour cette machine		x	x	x	x			
49	00 000 001 0	-nicht für diese Maschine	-not for this machine	-non prevu pour cette machine		x	x	x	x			
50	00 282 361 1	Zugfeder	Tension spring	Ressort de traction		2	2	2	2			2,8 X 17,2 X 91
51	20 060 757 1	Sperrklinke	Safety catch	Cliquet		2	2	2	2			
52	00 901 431 0	6kt-Schraube	Hex head bolt	Boulon tête hex		x	x	x	x			M 10 X 40
53	00 910 826 1	Passscheibe	Shim ring	Rondelle d'ajustage		x	x	x	x			20 X 28 X 1,0
54	20 061 187 1	Buchse 11 x 16 x 19 Zn8	Bushing 11 x 16 x 19 Zn8	Douille 11 x 16 x 19 Zn8		2	2	2	2			

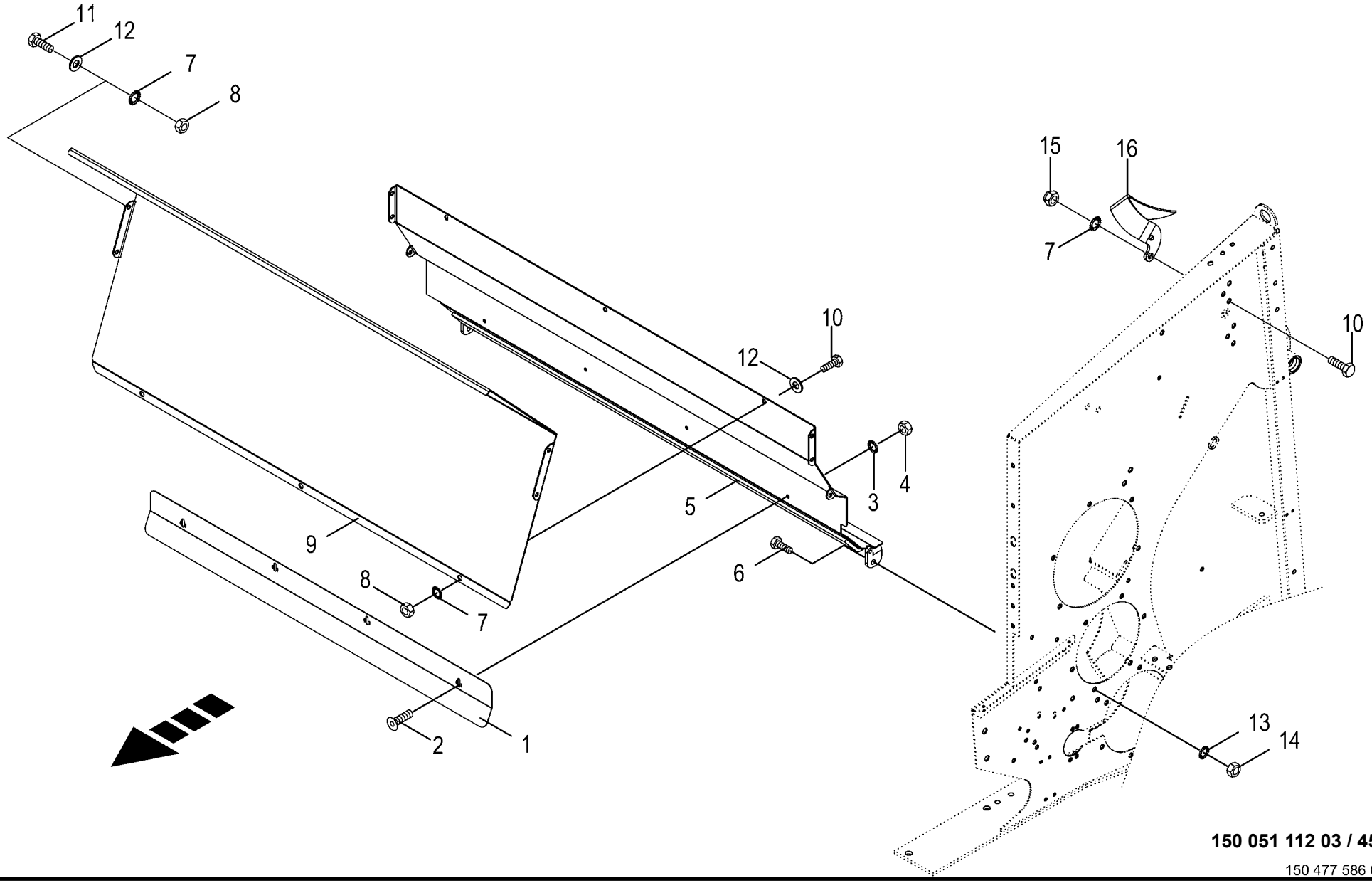

150 051 112 03 / 45.0

150 477 586 02

Gehäuse vorne - Anbauteile
Front frame - Mounting parts
Bati avant - Pièces de montage

1026400 - 1046900

150 051 112 03

150 477 586 2 **45.0**

Pos.	ID-Nr.	Benennung	Description	Description	Masch.-Nr-	RP701-10	RP701-11	RP701-20	RP701-21			Bemerkung/Remarks/Remarque
1	20 269 587 0	Abweisblech m. Indikator	Deflection sheet with indicator	Tôle déflectrice + indicateur		1	1	1	1			
	20 268 530 1	Abweisblech Garn	Deflection sheet twine	Tôle déflectrice ficelle		1	1	1	1			
2	90 001 648 0	Linsenflanschschraube Torx M8x16	Lense head torx screw M8x16	Vis à brides à tête bomb Torx M8x16 ZnNi		x	x	x	x			
5	20 065 299 2	Querblech vorne, unten -unten	Transversal sheet front, bottom -below	Tôle transversale av. en bas - en bas		1	1	1	1			
6	00 900 655 0	6kt-Schraube	Hex head bolt	Boulon tête hex		x	x	x	x			M 12 X 25
7	00 909 909 1	Sperrkantscheibe	Detent edged washer	Disque à bord d'arrêt		x	x	x	x			SKM 10
8	00 908 212 0	6kt-Mutter	Hex nut	Écrou hex		x	x	x	x			M 10
9	20 065 296 1	Blech vorne Rollboden	Sheet front floor conveyor	Tôle avant fond à rouleaux		1	1	1	1			
10	00 900 636 0	6kt-Schraube	Hex head bolt	Boulon tête hex		x	x	x	x			M 10 X 25
11	00 900 634 0	6kt-Schraube	Hex head bolt	Boulon tête hex		x	x	x	x			M 10 X 20
12	00 910 414 0	Scheibe	Washer	Rondelle		x	x	x	x			10,5 X 21 X 2
13	00 909 910 1	Sperrkantscheibe	Detent edged washer	Disque à bord d'arrêt		x	x	x	x			SKM 12
14	00 908 215 0	6kt-Mutter	Hex nut	Écrou hex		x	x	x	x			M 12
15	00 908 758 0	Sicherungsmutter	Locknut	Écrou hex		x	x	x	x			M 10
16	00 291 799 2	Abstreifer -links	Scraper -left	Racloir -gauche		1	1	1	1			
	00 291 800 2	Abstreifer -rechts	Scraper -right	Racloir -droite		1	1	1	1			

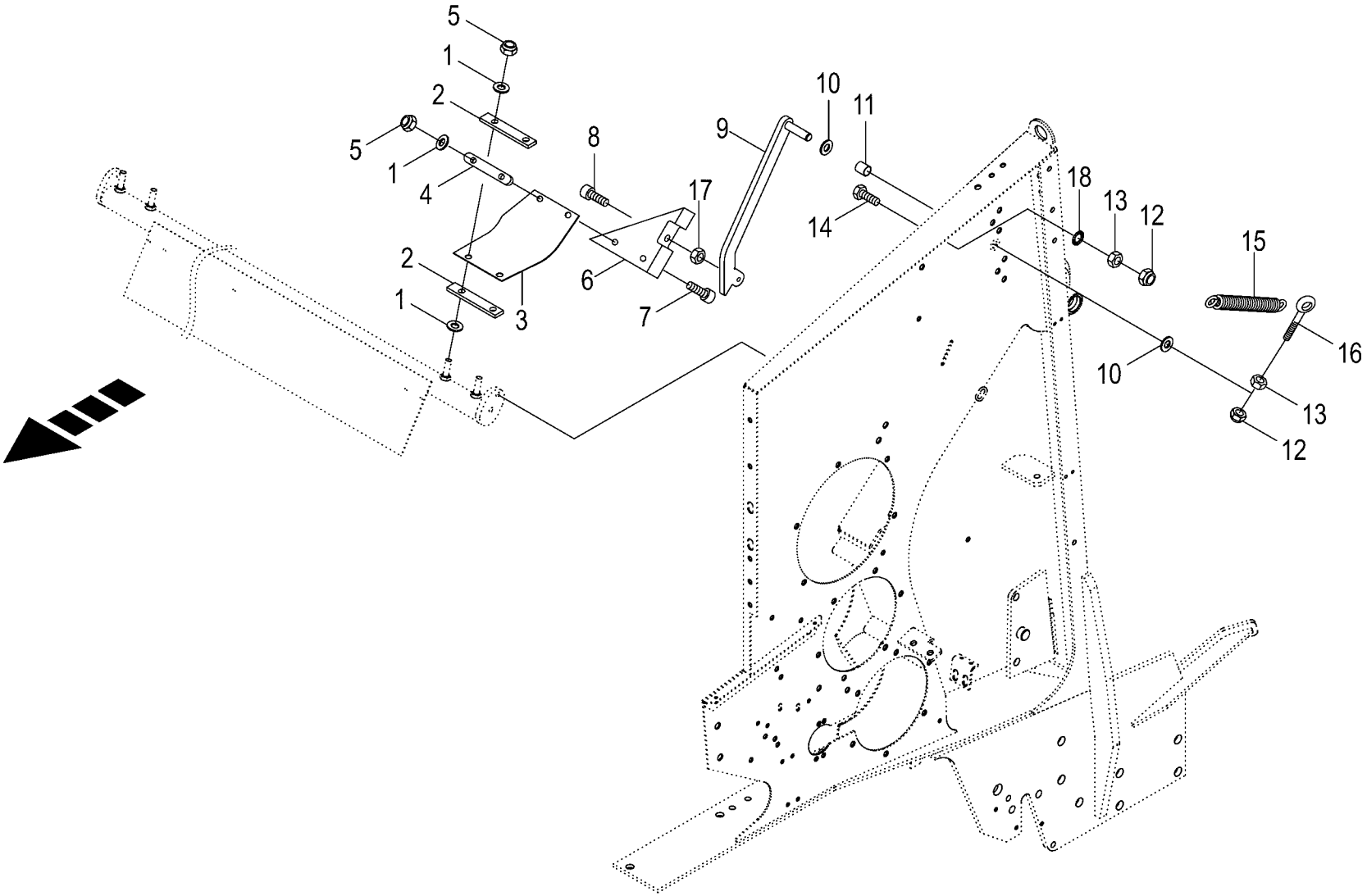

150 051 112 03 / 46.0

150 345 638 04

Abstreifer
Scraper
Racloir

1026400 - 1046900

150 051 112 03

150 345 638 4 **46.0**

Pos.	ID-Nr.	Benennung	Description	Description	Masch.-Nr-	RP701-10	RP701-11	RP701-20	RP701-21			Bemerkung/Remarks/Remarque
1	00 910 414 0	Scheibe	Washer	Rondelle		x	x	x	x			10,5 X 21 X 2
2	20 062 004 1	Befestigung Gummi 1	Fastening rubber 1	Fixation caoutchouc 1		4	4	4	4			
3	20 062 000 0	Kunststofftuch	Plastic cloth	Toile plastique		2	2	2	2			
4	20 062 003 1	Befestigung Gummi 2	Fastening rubber 2	Fixation caoutchouc 2		2	2	2	2			
5	00 908 758 0	Sicherungsmutter	Locknut	Écrou hex		x	x	x	x			M 10
6	20 062 001 0	Gleitkufe -links	Skid -left	Lame -gauche		1	1	1	1			
	20 062 002 0	Gleitkufe -rechts	Skid -right	Lame -droite		1	1	1	1			
7	00 903 108 2	Zylinderschraube	Allen screw	Vis tête cylindrique		x	x	x	x			M 10 X 30 -10.9
8	00 903 111 1	Zylinderschraube	Allen screw	Vis tête cylindrique		x	x	x	x			M 10 X 45
9	20 062 166 0	Hebel -links	Lever -left	Levier -gauche		1	1	1	1			
	20 062 167 0	Hebel -rechts	Lever -right	Levier -droite		1	1	1	1			
10	00 910 303 1	Scheibe	Washer	Rondelle		x	x	x	x			17 X 30 X 3
11	00 934 958 0	Lagerbuchse	Bearing bush	Coussinet		2	2	2	2			16 X 18 X 20
12	00 908 706 0	Sicherungsmutter	Locknut	Écrou hex		x	x	x	x			M 8
13	00 908 210 0	6kt-Mutter	Hex nut	Écrou hex		x	x	x	x			M 8
14	00 900 616 0	6kt-Schraube	Hex head bolt	Boulon tête hex		x	x	x	x			M 8 X 25
15	00 030 124 2	Zugfeder	Tension spring	Ressort de traction		2	2	2	2			2,5 X 21 X 170
16	00 918 309 1	Ösenschraube	Eye screw	Vis à oeillet		x	x	x	x			M 8 X 75
17	00 908 212 0	6kt-Mutter	Hex nut	Écrou hex		x	x	x	x			M 10
18	00 909 908 1	Sperrkantscheibe	Detent edged washer	Disque à bord d'arrêt		x	x	x	x			SKM 8

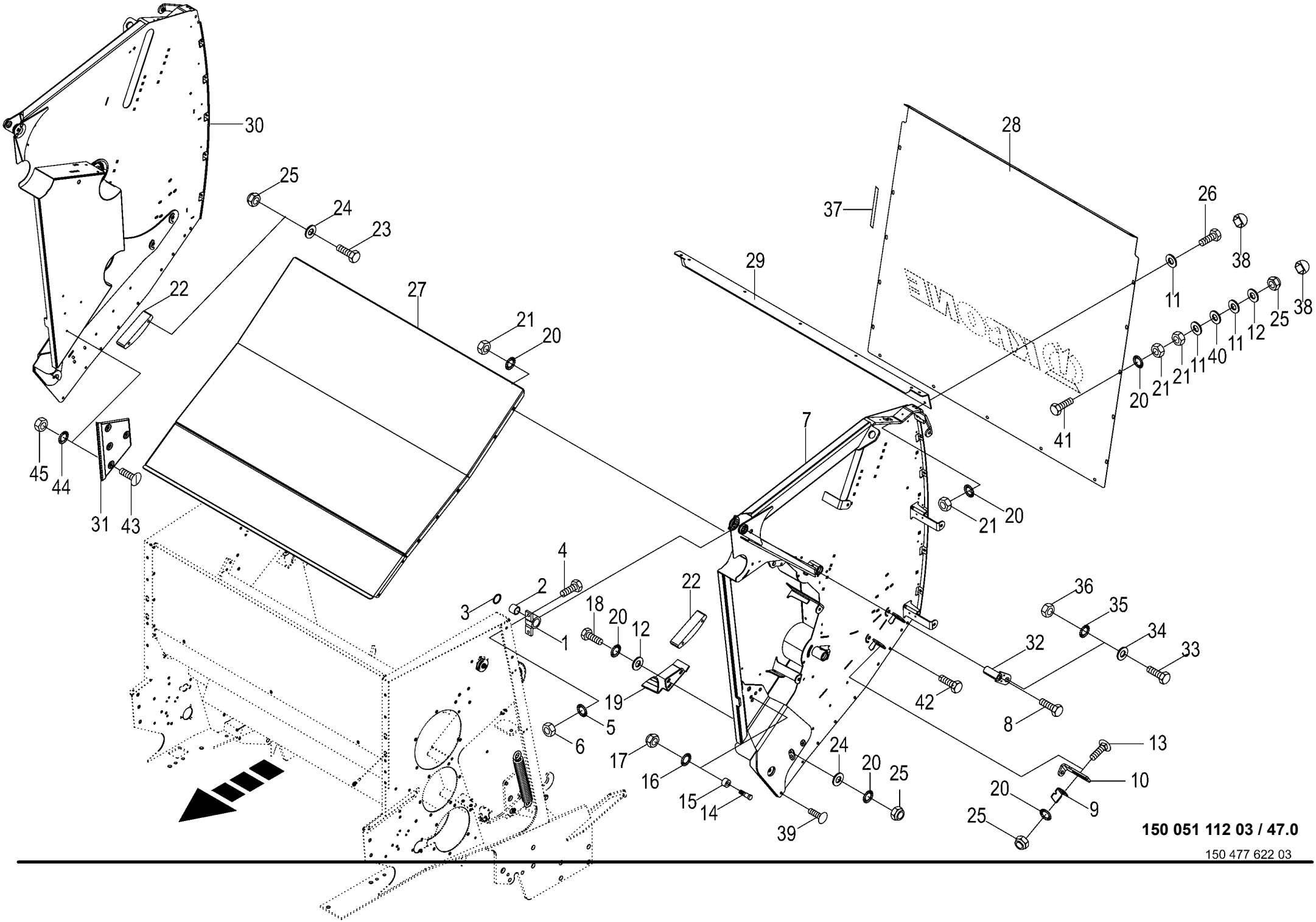

150 051 112 03 / 47.0

150 477 622 03

Gehäuse hinten
Housing rear
Carter arrière

1026400 - 1046900

150 051 112 03

150 477 622 3 **47.0**

Pos.	ID-Nr.	Benennung	Description	Description	Masch.-Nr-	RP701-10	RP701-11	RP701-20	RP701-21			Bemerkung/Remarks/Remarque
1	00 292 396 0	Stehlagergehäuse	Pedestal bearing housing	Boîte de chaise-palier		2	2	2	2			
2	00 934 930 0	Lagerbuchse	Bearing bush	Coussinet		4	4	4	4			35 X 39 X 20
3	00 911 136 1	Passscheibe	Shim ring	Rondelle d'ajustage		x	x	x	x			35 X 45 X 2,0
4	00 900 658 0	6kt-Schraube	Hex head bolt	Boulon tête hex		x	x	x	x			M 12 X 40
5	00 909 910 1	Sperrkantscheibe	Detent edged washer	Disque à bord d'arrêt		x	x	x	x			SKM 12
6	00 908 701 0	Sicherungsmutter	Locknut	Écrou hex		x	x	x	x			M 12
7	20 060 543 7	Seitenteil hinten, links	Side part rear left	Partie latérale arrière, gauche		1	1					
	20 060 545 5	Seitenteil hinten, links	Side part rear left	Partie latérale arrière gauche				1	1			
8	00 901 491 0	6kt-Schraube	Hex head bolt	Boulon tête hex		x	x	x	x			M 16 X 130
9	20 264 480 1	Deckel	Cover	Deckel		1	1	1	1			
10	20 264 485 0	Sensorhalterhälfte	Sensor support half	Moitié de support de capteur		1	1	1	1			
11	00 910 353 0	Scheibe	Washer	Rondelle		x	x	x	x			11 X 34 X 3
12	00 910 414 0	Scheibe	Washer	Rondelle		x	x	x	x			10,5 X 21 X 2
13	00 904 745 1	Flachrundschraube	Coach bolt	Vis a tête bombée		x	x	x	x			M 10 X 30
14	20 267 563 0	Bolzen mit Kopf 18 X 57 ZLÜ	PIN	Boulon		2	2	2	2			
15	00 937 952 1	Laufrolle	Runner	Galet		2	2	2	2			
16	00 909 912 1	Sperrkantscheibe	Detent edged washer	Disque à bord d'arrêt		x	x	x	x			SKM 16
17	00 908 719 0	Sicherungsmutter	Locknut	Écrou hex		x	x	x	x			M 16
18	00 900 637 0	6kt-Schraube	Hex head bolt	Boulon tête hex		x	x	x	x			M 10 X 30
19	20 065 665 0	Abstreifer -links	Scraper -left	Racloir -gauche		2	2	2	2			
	20 065 668 0	Abstreifer -rechts	Scraper -right	Racloir -droite		2	2	2	2			
20	00 909 909 1	Sperrkantscheibe	Detent edged washer	Disque à bord d'arrêt		x	x	x	x			SKM 10
21	00 908 212 0	6kt-Mutter	Hex nut	Écrou hex		x	x	x	x			M 10
22	20 063 851 0	Halbmonde	Crescents	Demi-lunes		2	2	2	2			Lg.= 200
23	00 900 287 1	6kt-Schraube	Hex head bolt	Boulon tête hex		x	x	x	x			M 10 X 70
24	00 910 361 1	Scheibe	Washer	Rondelle		x	x	x	x			10,5 X 25 X 4
25	00 908 758 0	Sicherungsmutter	Locknut	Écrou hex		x	x	x	x			M 10
26	00 900 636 0	6kt-Schraube	Hex head bolt	Boulon tête hex		x	x	x	x			M 10 X 25
27	20 062 034 3	Blech unterm Rollboden -unten	Sheet under bale formation conveyor -below	Tôle sous fond à rouleaux -en bas		1	1					
	20 062 032 3	Blech unterm Rollboden -unten	Sheet under bale formation conveyor -below	Tôle sous fond à rouleaux -en bas				1	1			
28	20 269 845 0	Mantelblech hinten	Shell sheet rear	Tôle d'enveloppe arrière		1	1					
	20 269 847 0	Mantelblech hinten	Shell sheet rear	Tôle d'enveloppe arrière				1	1			
29	20 060 591 0	Querriegel -hinten oben	Cross bar -back top	Entretoise -derrière en haut		1	1					
	20 060 734 0	Querriegel -hinten oben	Cross bar -back top	Entretoise -derrière en haut				1	1			
30	20 060 544 7	Seitenteil hinten, rechts	Side part rear right	Partie latérale arrière, droite		1	1					
	20 060 546 5	Seitenteil hinten, rechts	Side part rear right	Partie latérale arrière, droite				1	1			

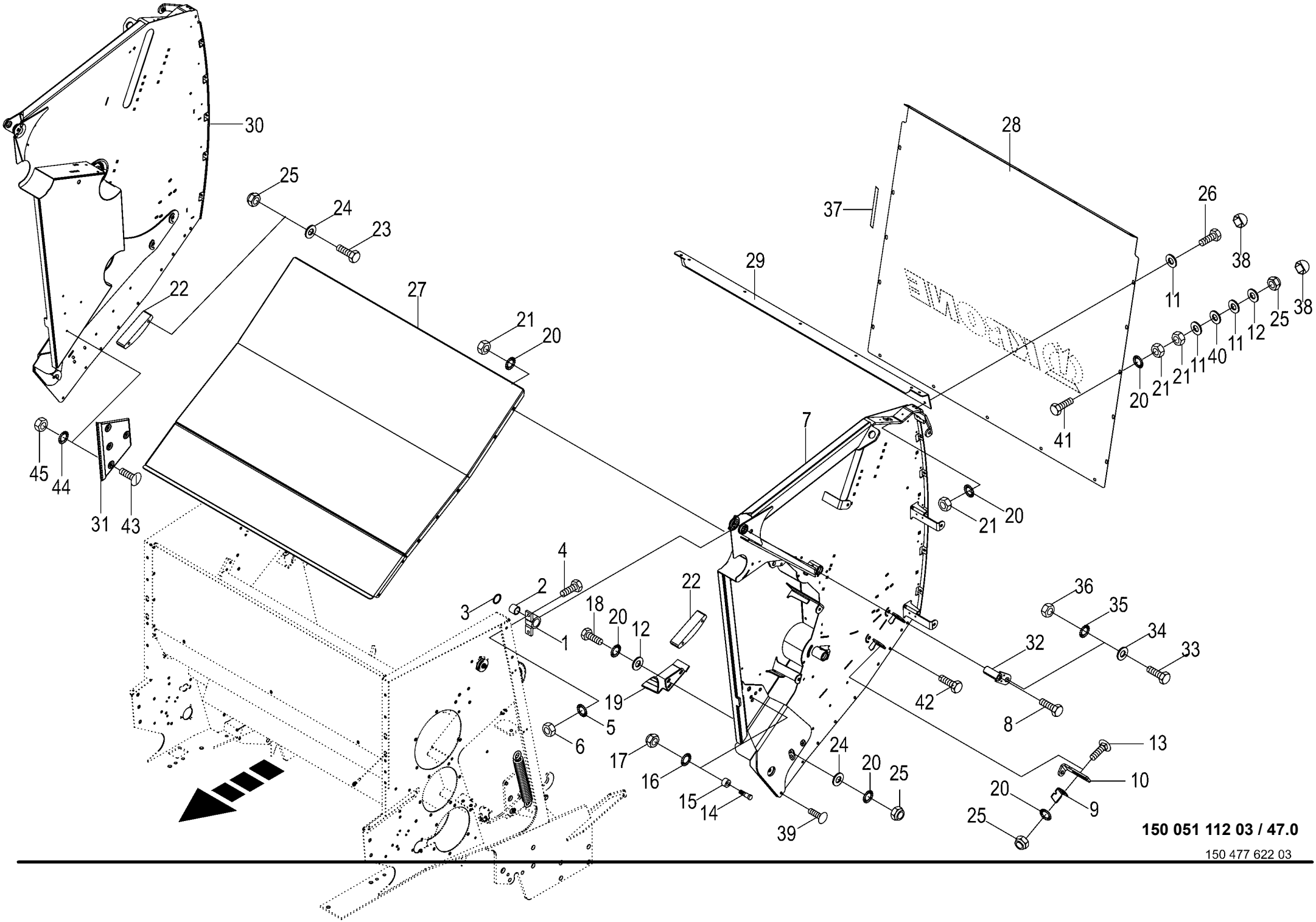

150 051 112 03 / 47.0

150 477 622 03

Gehäuse hinten
Housing rear
Carter arrière

1026400 - 1046900

150 051 112 03

150 477 622 3 **47.0**

Pos.	ID-Nr.	Benennung	Description	Description	Masch.-Nr-	RP701-10	RP701-11	RP701-20	RP701-21			Bemerkung/Remarks/Remarque
31	00 274 376 2	Anlageblech	Fitting plate	Plaque d'adaption		2	2	2	2			
32	20 060 738 1	Buchse m. Hebel	Bushing with lever	Douille avec levier		2	2	2	2			
33	00 900 688 0	6kt-Schraube	Hex head bolt	Boulon tête hex		x	x					M 20 X 50
	00 901 211 1	6kt-Schraube	Hex head bolt	Boulon tête hex				x	x			M 20 X 120
34	00 910 512 2	Scheibe	Washer	Rondelle		x	x	x	x			21 X 37 X 3
35	00 909 913 1	Sperrkantscheibe	Detent edged washer	Disque à bord d'arrêt		x	x	x	x			SKM 20
36	00 908 721 0	Sicherungsmutter	Locknut	Écrou hex		x	x	x	x			M 20
37	00 938 303 0	Dichtungsband -Id.-Nr.= 1m	Sealing strip -Id.-no.= 1m	Patte d'etancheite -Id.-no.= 1m		x	x	x	x			2 X 10
38	27 001 213 0	Schutzkappe	Protective cap	Capuchon protecteur		4	4	2	2			Sw 16
39	00 904 745 1	Flachrundschraube	Coach bolt	Vis a tête bombée		x	x	x	x			M 10 X 30
40	00 940 287 0	Scheibe	Washer	Rondelle		x	x	x	x			11 X 34 X 5
41	00 900 284 1	6kt-Schraube	Hex head bolt	Boulon tête hex		x	x	x	x			M 10 X 50
42	00 900 634 0	6kt-Schraube	Hex head bolt	Boulon tête hex		x	x	x	x			M 10 X 20
43	00 905 231 1	Flachrundschraube	Coach bolt	Vis a tête bombée		x	x	x	x			M 8 X 20
44	00 909 903 0	Sperrkantscheibe	Detent edged washer	Disque à bord d'arrêt		x	x	x	x			SKZ 8
45	00 908 210 0	6kt-Mutter	Hex nut	Écrou hex		x	x	x	x			M 8

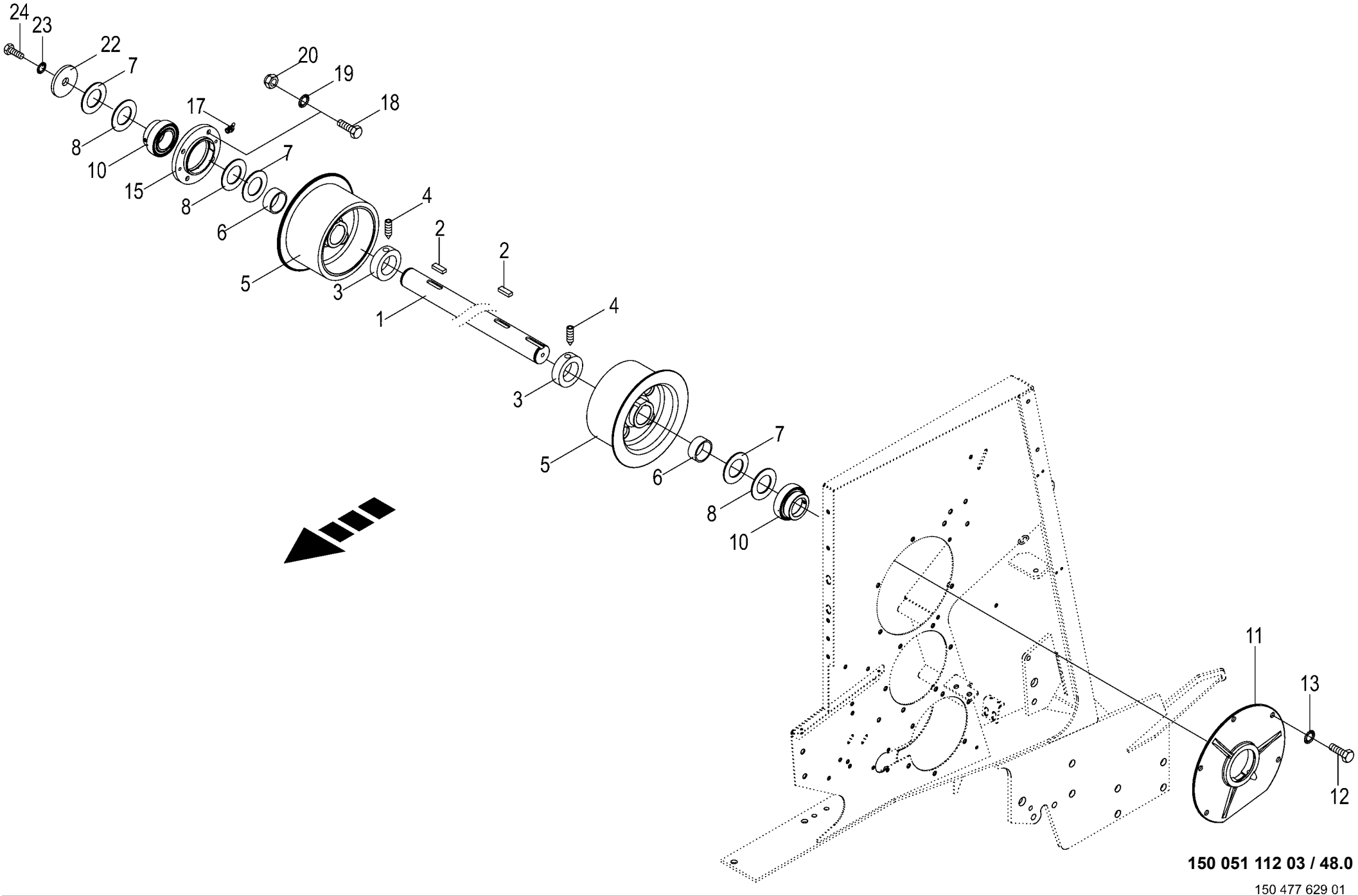

150 051 112 03 / 48.0

150 477 629 01

Rollbodenantriebswelle
Drive shaft of bale formation conveyor
Arbre d'entrainement du fond à rouleaux

1026400 - 1046900

150 051 112 03

150 477 629 1 **48.0**

Pos.	ID-Nr.	Benennung	Description	Description	Masch.-Nr-	RP701-10	RP701-11	RP701-20	RP701-21			Bemerkung/Remarks/Remarque
1	00 292 318 1	Antriebswelle	Drive shaft	Arbre d'entraînement		1	1	1	1			Rd. 50 X 1605
2	00 915 007 0	Passfeder	Fit-in key	Clavette		2	2	2	2			B 14 X 9 X 40
3	00 911 301 0	Stellring	Collar	Bague d'arrêt		2	2	2	2			55 X 80 X 18
4	00 905 933 1	Gewindestift	Threaded pin	Goujon fileté		2	2	2	2			M 10 X 12
5	20 260 747 0	Antriebsrad 230/127 gummiert	Drive Wheel 230/127 rubberized	Roue d'entraînement 230/127 caout.		2	2	2	2			
6	20 063 184 0	Hülse	Bushing	Douille		2	2	2	2			
7	00 910 700 1	Stützscheibe	Supporting disc	Rondelle diélectrique		4	4	4	4			S 56 X 72 X 3
8	00 910 915 0	Passscheibe	Shim ring	Rondelle d'ajustage		x	x	x	x			56 X 72 X 2,0
	00 910 914 0	Passscheibe	Shim ring	Rondelle d'ajustage		x	x	x	x			56 X 72 X 1,0
	00 910 913 0	Passscheibe	Shim ring	Rondelle d'ajustage		x	x	x	x			56 X 72 X 0,5
	00 910 912 0	Passscheibe	Shim ring	Rondelle d'ajustage		x	x	x	x			56 X 72 X 0,3
10	90 001 461 0	Rillenkugellager	Grooved ball bearing	Roulement à gorge		2	2	2	2			55 X 100 X 48,4
11	00 292 059 1	Lagergehäuse	Bearing housing	Cage de roulement		1	1	1	1			
12	00 900 634 0	6kt-Schraube	Hex head bolt	Boulon tête hex		x	x	x	x			M 10 X 20
13	00 909 909 1	Sperrkantscheibe	Detent edged washer	Disque à bord d'arrêt		x	x	x	x			SKM 10
15	20 061 405 1	Lagergehäuse	Bearing housing	Cage de roulement		1	1	1	1			Rd. 170
17	00 919 102 0	Kegelschmiernippel	Grease niple	Graisseur à cone		1	1	1	1			H2/S M 6
18	00 900 656 0	6kt-Schraube	Hex head bolt	Boulon tête hex		x	x	x	x			M 12 X 30
19	00 909 910 1	Sperrkantscheibe	Detent edged washer	Disque à bord d'arrêt		x	x	x	x			SKM 12
20	00 908 701 0	Sicherungsmutter	Locknut	Écrou hex		x	x	x	x			M 12
22	00 910 646 0	Scheibe	Washer	Rondelle		x	x	x	x			17 X 70 X 6
23	00 909 912 1	Sperrkantscheibe	Detent edged washer	Disque à bord d'arrêt		x	x	x	x			SKM 16
24	00 900 675 0	6kt-Schraube	Hex head bolt	Boulon tête hex		x	x	x	x			M 16 X 40

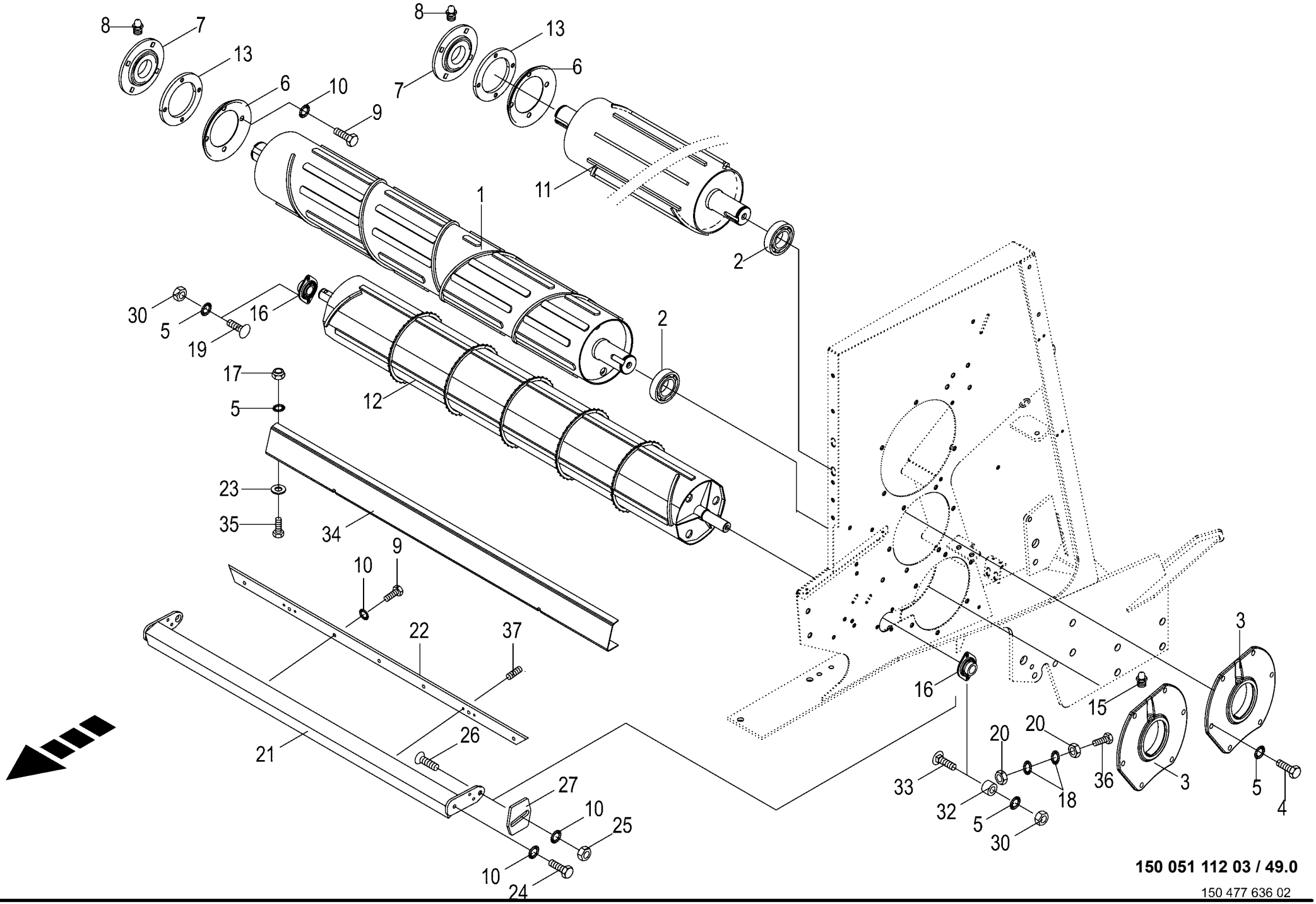

150 051 112 03 / 49.0

150 477 636 02

Netzwalzen
Net rollers
Cylindres de filet

1026400 - 1046900

150 051 112 03

150 477 636 2 **49.0**

Pos.	ID-Nr.	Benennung	Description	Description	Masch.-Nr-	RP701-10	RP701-11	RP701-20	RP701-21			Bemerkung/Remarks/Remarque
1	20 064 291 0	Netzwalze -mit Spirale	Net roller -with coil	Cylindre de filet -avec spirale		1	1	1	1			
2	00 934 611 0	Rillenkugellager	Grooved ball bearing	Roulement à gorge		4	4	4	4			UC 211
3	00 292 145 2	Flanschlagergehäuse	Flange bearing housing	Corps de palier à bride		2	2	2	2			
4	00 900 636 0	6kt-Schraube	Hex head bolt	Boulon tête hex		x	x	x	x			M 10 X 25
5	00 909 909 1	Sperrkantscheibe	Detent edged washer	Disque à bord d'arrêt		x	x	x	x			SKM 10
6	00 292 060 0	Wickelschutz	Wrapping guard	Protecteur du système de liage		2	2	2	2			
7	20 265 683 0	Flanschlager 55mm 4-Loch -kpl.	Flange-mounted bearing -cpl.	Palier à bride -cpl.		2	2	2	2			
8	00 919 102 0	Kegelschmiernippel	Grease niple	Graisseur à cone		2	2	2	2			H2/S M 6
9	00 900 657 0	6kt-Schraube	Hex head bolt	Boulon tête hex		x	x	x	x			M 12 X 35
10	00 909 910 1	Sperrkantscheibe	Detent edged washer	Disque à bord d'arrêt		x	x	x	x			SKM 12
11	20 064 289 1	Netzwalze oben	Net roller top	Cylindre à filet en haut		1	1	1	1			
12	20 060 139 3	Netzwalze vorne -Netzbindung	Net roller front net tying	Rouleau d'alimentation avant		1	1	1	1			
	20 064 979 1	Netzwalze vorn -Garnbindung	Net roller front twine tying	attache de résean Rouleau d'alimentation avant liage par ficelle		1	1	1	1			
13	20 264 156 0	Distanzring t=10	Spacer ring t=10	Bague entretoise t=10		2	2	2	2			
15	00 919 105 0	Kegelschmiernippel	Grease niple	Graisseur à cone		2	2	2	2			AM 8 X 1
16	00 934 006 2	Flanschlager	Flange bearing	Palier a bride		2	2	2	2			
17	00 908 758 0	Sicherungsmutter	Locknut	Écrou hex		x	x	x	x			M 10
18	00 909 908 1	Sperrkantscheibe	Detent edged washer	Disque à bord d'arrêt		x	x	x	x			SKM 8
19	00 904 751 2	Flachrundschraube	Coach bolt	Vis a tête bombée		x	x	x	x			M 10 X 20
20	00 908 210 0	6kt-Mutter	Hex nut	Écrou hex		x	x	x	x			M 8
21	20 061 977 1	Abstreifer	Scraper	Racloir		1	1	1	1			
22	20 061 975 1	Abstreiferblech	Scraper sheet	Tôle de racloir		1	1	1	1			
23	00 910 414 0	Scheibe	Washer	Rondelle		x	x	x	x			10,5 X 21 X 2
24	00 900 656 0	6kt-Schraube	Hex head bolt	Boulon tête hex		x	x	x	x			M 12 X 30
25	00 908 215 0	6kt-Mutter	Hex nut	Écrou hex		x	x	x	x			M 12
26	00 904 064 0	Senkschraube	Countersunkscrew	Vis à tête fraisée		x	x	x	x			M 12 X 35
27	20 060 676 2	Platte	Plate	Plaque		2	2	2	2			
30	00 908 212 0	6kt-Mutter	Hex nut	Écrou hex		x	x	x	x			M 10
32	20 061 362 0	Buchse	Bushing	Douille		2	2	2	2			11 X 22 X 10
33	00 904 745 1	Flachrundschraube	Coach bolt	Vis a tête bombée		x	x	x	x			M 10 X 30
34	20 068 756 0	Spritzschutz	Splash guard	Protection contre les projections		1	1	1	1			
35	00 900 637 0	6kt-Schraube	Hex head bolt	Boulon tête hex		x	x	x	x			M 10 X 30
36	90 002 636 0	6kt-Schraube M8 x 60	Hexagon head screw M8 x 60	Vis six pans M8 x 60		x	x	x	x			
37	00 905 933 1	Gewindestift	Threaded pin	Goujon fileté		4	4	4	4			M 10 X 12

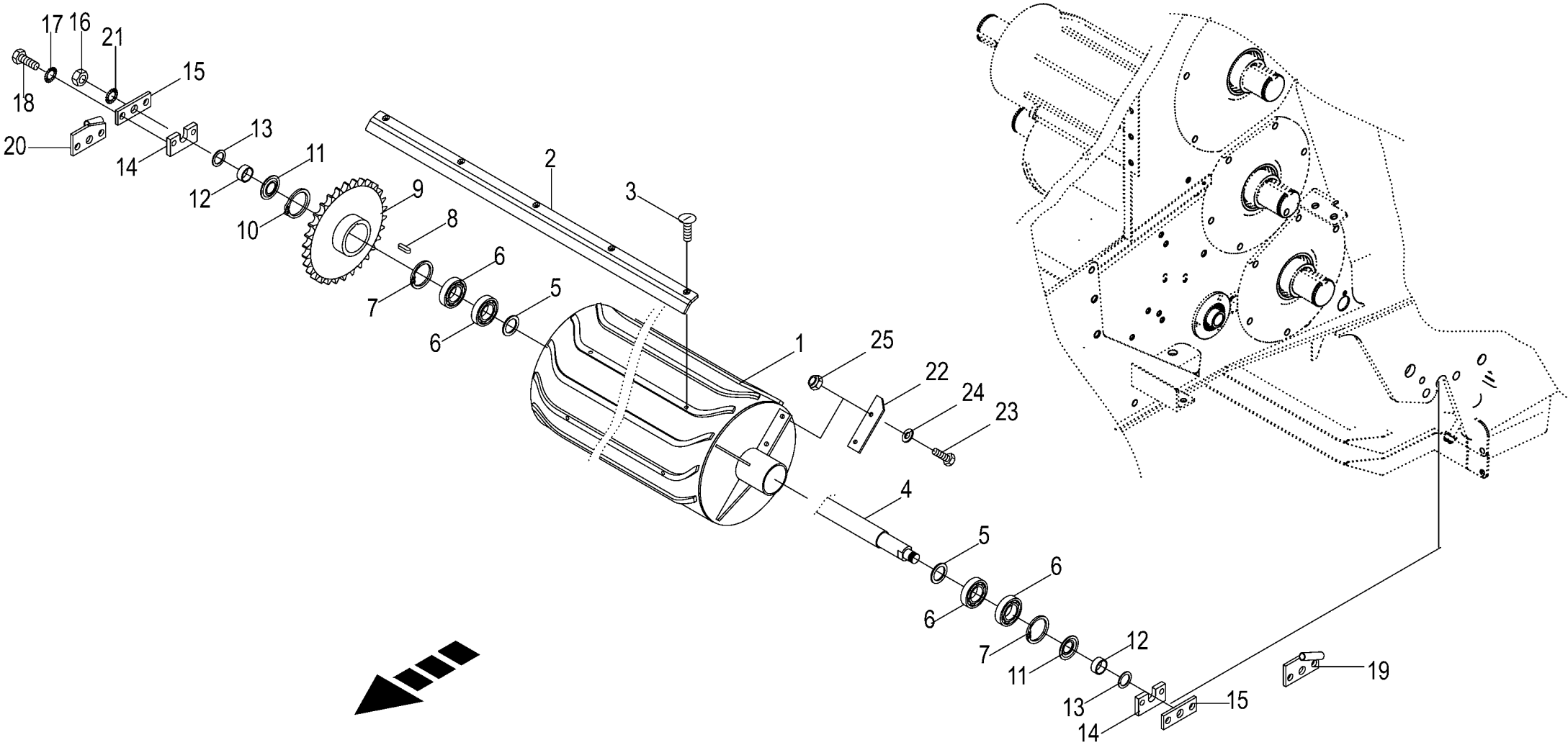

150 051 112 03 / 50.0

150 477 638 02

Starterwalze
Starter roller
Rouleau starter

1026400 - 1046900

150 051 112 03

150 477 638 2 **50.0**

Pos.	ID-Nr.	Benennung	Description	Description	Masch.-Nr-	RP701-10	RP701-11	RP701-20	RP701-21			Bemerkung/Remarks/Remarque
1	20 062 580 0	Starterwalze	Starter roller	Rouleau starter		1	1	1	1			
2	20 461 612 0	Förderleiste	Conveyor bar	Glissière de transport		6	6	6	6			
3	00 904 025 1	Senkschraube	Countersunkscrew	Vis à tête fraisée		x	x	x	x			M 8 X 25
4	00 277 405 2	Achse für Walze	Axle for roller	Essieu pour rouleau		1	1	1	1			
5	00 910 864 1	Passscheibe	Shim ring	Rondelle d'ajustage		x	x	x	x			30 X 42 X 1,0
6	00 930 536 1	Rillenkugellager	Grooved ball bearing	Roulement à gorge		4	4	4	4			6206 2RS
7	00 911 659 0	Sicherungsring	Circlip	Circlip		2	2	2	2			62 X 2,0
8	00 915 124 1	Passfeder	Fit-in key	Clavette		1	1	1	1			A 10 X 8 X 45
9	20 060 505 0	Kettenrad	Chain sprocket	Roue à chaînes		1	1	1	1			1 1/4" Z= 25
10	00 911 570 0	Sicherungsring	Circlip	Circlip		1	1	1	1			A 75 X 2,5
11	00 280 749 0	Abdeckscheibe	Cover disc	Rondelle de recouvrement		2	2	2	2			30,1 X 61,5 X 2
12	00 273 865 0	Distanzrohr	Spacer tube	Tube d'entretoisement		2	2	2	2			32,8 X 38 X 15,5
13	00 910 865 1	Passscheibe	Shim ring	Rondelle d'ajustage		x	x	x	x			30 X 42 X 2,0
14	00 273 716 1	Haltestück	Holding piece	Pièce de retenue		2	2	2	2			
15	00 273 635 3	WALZENHALTER	Roller holder	Porte-rouleaux		2	2	2	2			
16	00 908 225 0	6kt-Mutter	Hex nut	Écrou hex		x	x	x	x			M 20
17	00 909 904 1	Sperrkantscheibe	Detent edged washer	Disque à bord d'arrêt		x	x	x	x			SKZ 16
18	00 900 675 0	6kt-Schraube	Hex head bolt	Boulon tête hex		x	x	x	x			M 16 X 40
19	20 063 388 0	Seilführung -links	Rope guide -left	Guidage du câble -gauche		1	1	1	1			
20	20 063 389 0	Seilführung -rechts	Rope guide -right	Guidage du câble -droite		1	1	1	1			
21	00 909 913 1	Sperrkantscheibe	Detent edged washer	Disque à bord d'arrêt		x	x	x	x			SKM 20
22	20 062 075 0	Gummipaddel	Rubber paddle	Pagaie en coutchouc		2	2	2	2			
23	00 900 616 0	6kt-Schraube	Hex head bolt	Boulon tête hex		x	x	x	x			M 8 X 25
24	00 910 603 0	Scheibe	Washer	Rondelle		x	x	x	x			8,4 X 24 X 2
25	00 908 706 0	Sicherungsmutter	Locknut	Écrou hex		x	x	x	x			M 8

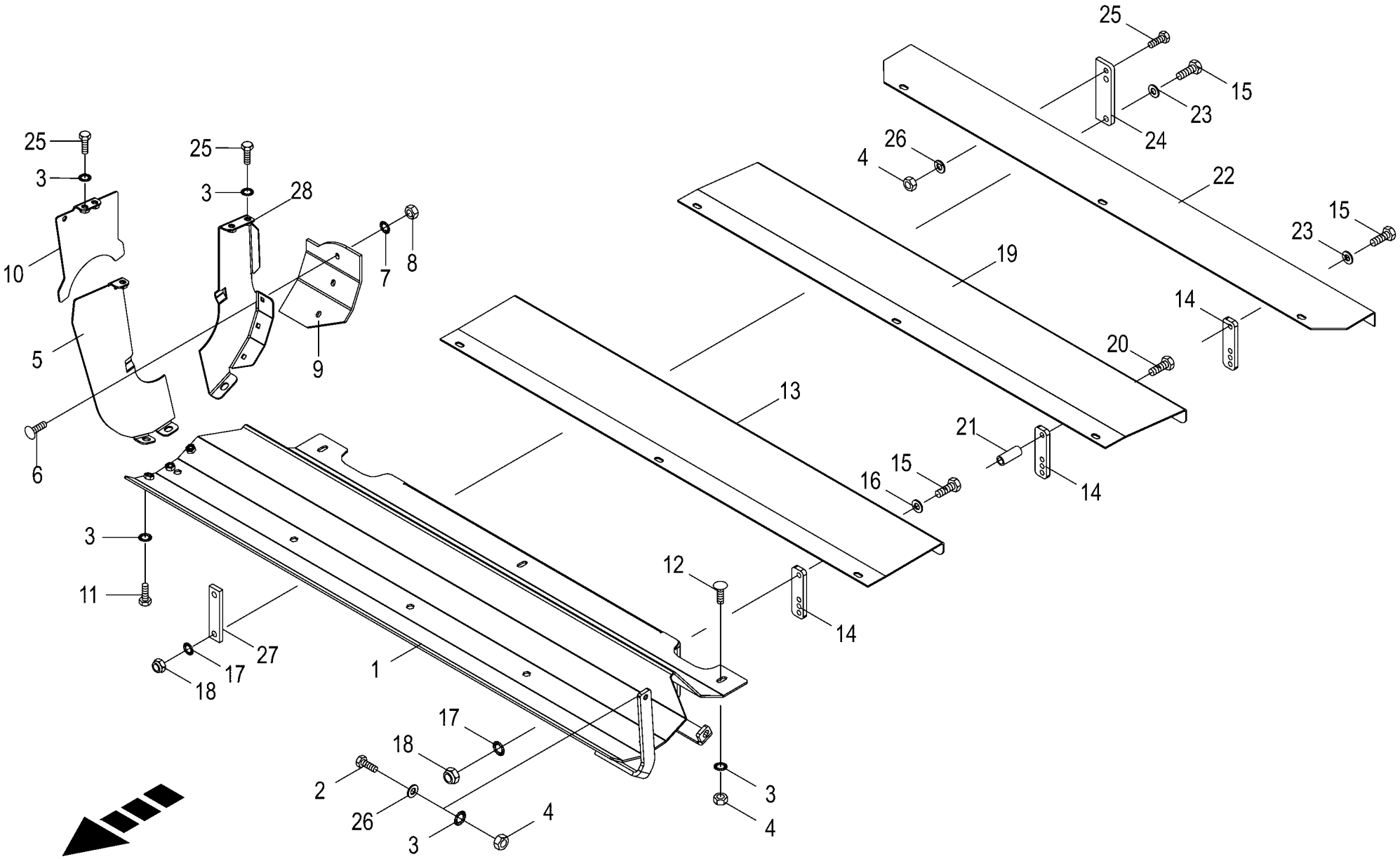

150 051 112 03 / 51.0

150 477 651 02

Blech unter Starterwalze
Plate below starter roller
Tôle sous rouleau starter

1026400 - 1046900

150 051 112 03

150 477 651 2 **51.0**

Pos.	ID-Nr.	Benennung	Description	Description	Masch.-Nr-	RP701-10	RP701-11	RP701-20	RP701-21			Bemerkung/Remarks/Remarque
1	20 066 540 1	Starterwalzenblech	Starter roller sheet	Tôle du rouleau de démarrage		1	1	1	1			
2	00 900 638 0	6kt-Schraube	Hex head bolt	Boulon tête hex		x	x	x	x			M 10 X 35
3	00 909 909 1	Sperrkantscheibe	Detent edged washer	Disque à bord d'arrêt		x	x	x	x			SKM 10
4	00 908 212 0	6kt-Mutter	Hex nut	Écrou hex		x	x	x	x			M 10
5	20 067 450 1	Blechhälfte vorne	Sheet half front	Demi-tôle avant		1	1	1	1			
6	00 904 731 2	Flachrundschraube	Coach bolt	Vis a tête bombée		x	x	x	x			M 8 X 20
7	00 909 908 1	Sperrkantscheibe	Detent edged washer	Disque à bord d'arrêt		x	x	x	x			SKM 8
8	00 908 030 0	6kt-Mutter	Hex nut	Écrou hex		x	x	x	x			M 8
9	20 066 562 0	Gummistreifen	Rubber strip	Bande en caoutchouc		1	1	1	1			
10	20 067 387 0	Verschlussblech	End plate	Tôle de fermeture		1	1	1	1			
11	00 900 634 0	6kt-Schraube	Hex head bolt	Boulon tête hex		x	x	x	x			M 10 X 20
12	00 904 751 2	Flachrundschraube	Coach bolt	Vis a tête bombée		x	x	x	x			M 10 X 20
13	20 063 218 0	Abdeckblech -Tandemachse / Ballenauswerfer	Cover plate -tandem axle / bale ejector	Tôle de recouvrement -essieu tandem / éjecteur de balle		1	1	1	1			
14	20 060 795 1	Befestigungsblech	Mounting sheet	Tôle de fixation		x	x	x	x			
15	00 901 461 0	6kt-Schraube	Hex head bolt	Boulon tête hex		x	x	x	x			M 12 X 110
	00 901 463 1	6kt-Schraube	Hex head bolt	Boulon tête hex		x	x	x	x			M 12 X 130 -10.9
	00 901 095 1	6kt-Schraube	Hex head bolt	Boulon tête hex		x	x	x	x			M 12 X 140
16	00 910 320 0	Scheibe	Washer	Rondelle		x	x	x	x			13 X 30 X 6
17	00 909 910 1	Sperrkantscheibe	Detent edged washer	Disque à bord d'arrêt		x	x	x	x			SKM 12
18	00 908 701 0	Sicherungsmutter	Locknut	Écrou hex		x	x	x	x			M 12
19	20 063 376 0	Abdeckblech -Tandemachse	Cover plate -tandem axle	Tôle de recouvrement -essieu tandem		1	1	1	1			
20	90 001 477 0	6kt-Schraube	Hex head bolt	Boulon tête hex		x	x	x	x			M 12 X 210
21	00 188 538 1	Hülse 13,6 x 20 x 50 Zn8	Sleeve 13.6 x 20 x 50 Zn8	Douille 13,6 x 20 x 50 Zn8		2	2	2	2			
22	20 062 215 0	Abweisblech -Einzelachse	Deflector plate -single axle	Tôle du déflecteur -simple axe		1	1	1	1			
23	00 910 506 1	Scheibe	Washer	Rondelle		x	x	x	x			13 X 24 X 2,5
24	20 062 212 0	Anschraubplatte -Einzelachse - 80	Mounting plate -single axle - 80	Plaque à visser -simple axe - 80		2	2	2	2			
25	00 900 636 0	6kt-Schraube	Hex head bolt	Boulon tête hex		x	x	x	x			M 10 X 25
26	00 910 414 0	Scheibe	Washer	Rondelle		x	x	x	x			10,5 X 21 X 2
27	20 062 211 0	Gegenhalter -Einzelachse -80	Arrester -single axle -80	Contre-pointe -simple axe -80		2	2	2	2			
28	20 067 389 2	Blechhälfte hinten	Sheet half rear	Demi-tôle arrière		1	1	1	1			

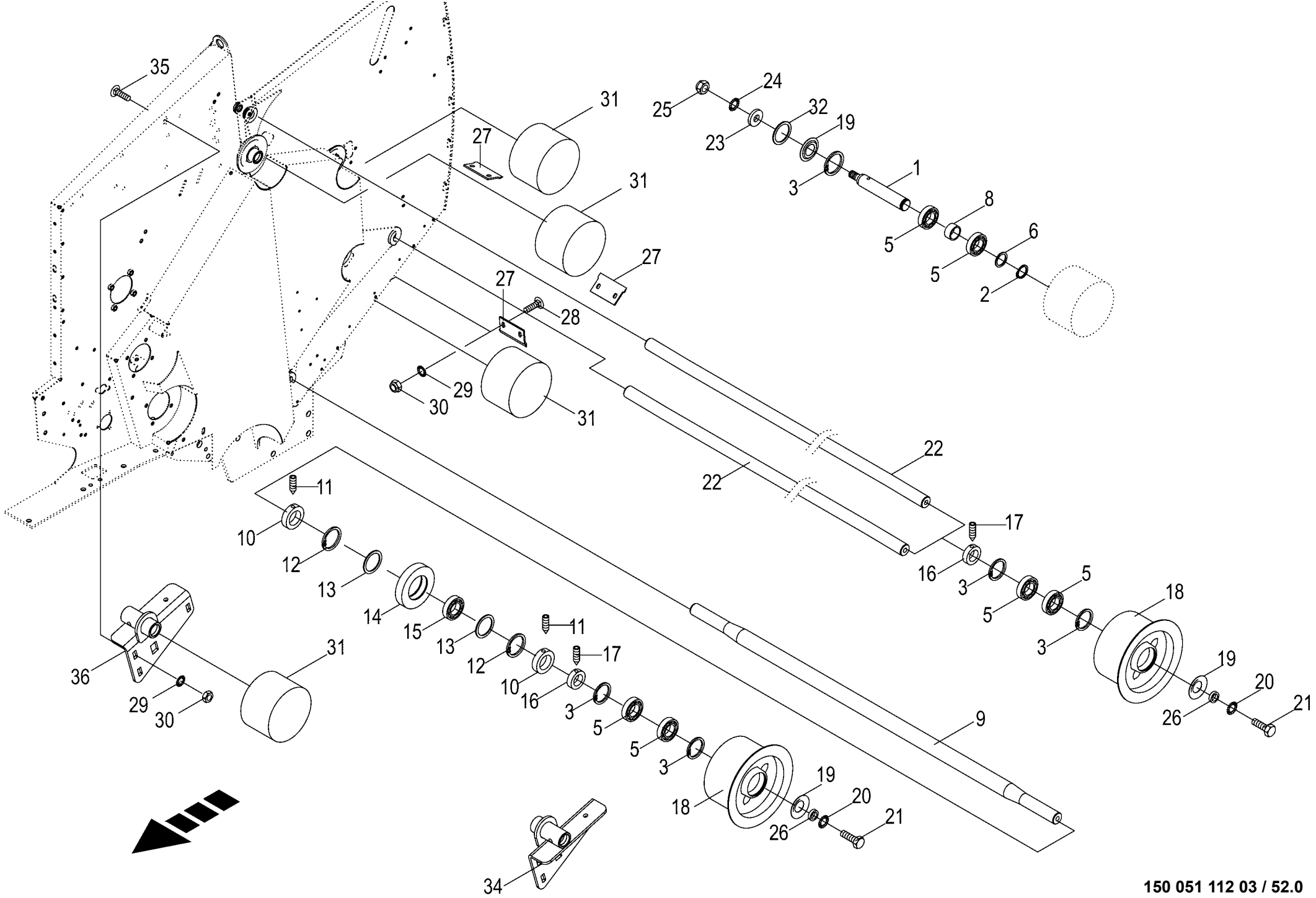

150 051 112 03 / 52.0

150 477 683 01

Umlenkachsen für Rollboden
Deflection axles for bale formation conveyor
Essieux de renvoi pour fond à rouleaux

1026400 - 1046900

150 051 112 03

150 477 683 1 **52.0**

Pos.	ID-Nr.	Benennung	Description	Description	Masch.-Nr-	RP701-10	RP701-11	RP701-20	RP701-21			Bemerkung/Remarks/Remarque
1	20 060 537 0	Steckwelle -120 Nm	Plug shaft -120 Nm	Arbre à enfoncer -120 Nm		6	6	6	6			Lg.= 220
2	00 911 519 0	Sicherungsring	Circlip	Circlip		6	6	6	6			A 35 X 2,5
3	00 911 668 0	Sicherungsring	Circlip	Circlip		18	18	18	18			72 X 2,5
5	00 930 537 0	Rillenkugellager	Grooved ball bearing	Roulement à gorge		24	24	24	24			6207 2RS
6	00 911 136 1	Passscheibe	Shim ring	Rondelle d'ajustage		x	x	x	x			35 X 45 X 2,0
8	00 490 802 0	Distanzrohr	Spacer tube	Tube d'entretoisement		6	6	6	6			36 X 42,4 X 21
9	20 060 209 0	Verbindungswelle	Connecting shaft	Arbre de conjugaison		1	1	1	1			Rd. 45 X 1444
10	00 911 325 1	Stellring	Collar	Bague d'arrêt		4	4	4	4			A 45 X 70 X 18
11	00 905 933 1	Gewindestift	Threaded pin	Goujon fileté		4	4	4	4			M 10 X 12
12	00 911 670 0	Sicherungsring	Circlip	Circlip		4	4	4	4			I 75 X 2,5
13	00 910 732 1	Stützscheibe	Supporting disc	Rondelle diélectrique		x	x	x	x			S 45 X 55 X 3,0
14	20 060 181 0	Stützrolle	Supporting roller	Galet de soutien		2	2	2	2			Rd. 130
15	00 930 150 0	Rillenkugellager	Grooved ball bearing	Roulement à gorge		2	2	2	2			6009 2RS
16	20 063 173 0	Stellring	Collar	Bague d'arrêt		6	6	6	6			35 X 56 X 16
17	00 905 922 1	Gewindestift	Threaded pin	Goujon fileté		6	6	6	6			M 8 X 10
18	20 060 026 0	Umlenkrolle	Deflection roll	Galet de renvoi		6	6	6	6			Rd. 200 X 126
19	00 292 254 0	Abdeckscheibe	Cover disc	Rondelle de recouvrement		18	18	18	18			
20	00 909 912 1	Sperrkantscheibe	Detent edged washer	Disque à bord d'arrêt		x	x	x	x			SKM 16
21	00 900 674 0	6kt-Schraube	Hex head bolt	Boulon tête hex		x	x	x	x			M 16 X 35
	00 900 675 0	6kt-Schraube	Hex head bolt	Boulon tête hex		x	x	x	x			M 16 X 40
22	00 292 320 0	Verbindungswelle	Connecting shaft	Arbre de conjugaison		2	2	2	2			Rd. 35 X 1444
23	00 910 625 0	Scheibe	Washer	Rondelle		x	x	x	x			21 X 50 X 8
24	00 909 913 1	Sperrkantscheibe	Detent edged washer	Disque à bord d'arrêt		x	x	x	x			SKM 20
25	00 908 721 0	Sicherungsmutter	Locknut	Écrou hex		x	x	x	x			M 20
26	20 060 739 1	Buchse 35,9 x 42,4 x 13 Zn8	Bushing 35.9 x 42.4 x 13 Zn8	Douille 35,9 x 42,4 x 13 Zn8		6	6	6	6			
27	20 062 307 0	Abstreifer	Scraper	Racloir		6	6	6	6			
28	00 904 850 1	Flachrundschraube	Coach bolt	Vis a tête bombée		x	x	x	x			M 10 X 25
29	00 909 909 1	Sperrkantscheibe	Detent edged washer	Disque à bord d'arrêt		x	x	x	x			SKM 10
30	00 908 758 0	Sicherungsmutter	Locknut	Écrou hex		x	x	x	x			M 10
31	20 062 301 0	Umlenkrad	Guide wheel	Roue de renvoi		6	6	6	6			Rd. 168 X 113
32	00 910 727 1	Stützscheibe	Supporting disc	Rondelle diélectrique		x	x	x	x			S 35 X 45 X 2,5
34	20 064 801 0	Halter -links	Support -left	Cadre support -gauche				1	1			
35	00 904 745 1	Flachrundschraube	Coach bolt	Vis a tête bombée				x	x			M 10 X 30
36	20 064 799 0	Halter -rechts	Support -right	Cadre support -droite				1	1			

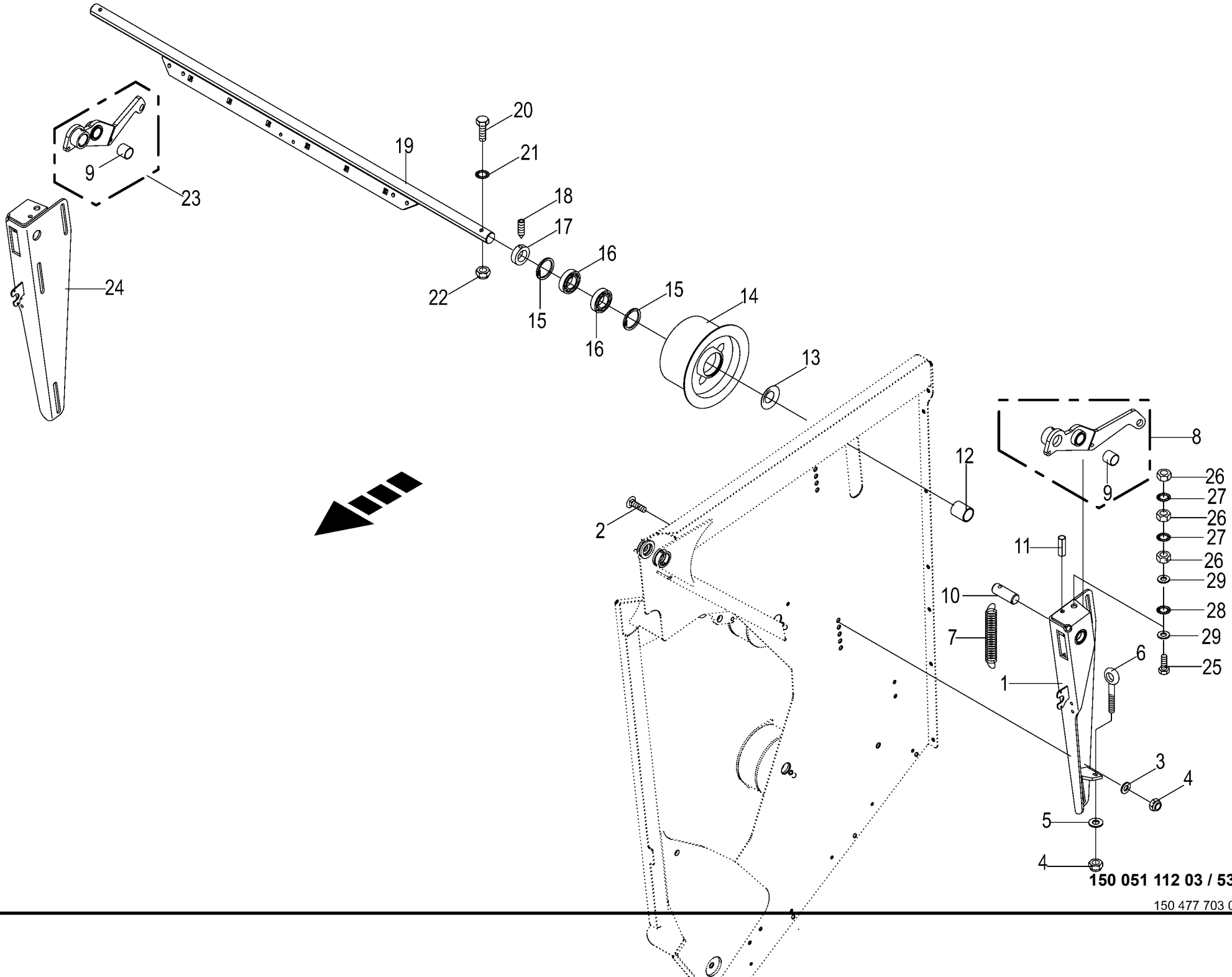

150 051 112 03 / 53.0

150 477 703 02

Spannvorrichtung -F 125
Tension equipment
Dispositif tendeur

1026400 - 1046900

150 051 112 03

150 477 703 2 **53.0**

Pos.	ID-Nr.	Benennung	Description	Description	Masch.-Nr-	RP701-10	RP701-11	RP701-20	RP701-21			Bemerkung/Remarks/Remarque
1	20 060 373 0	Hebelkonsole -links	Lever console -left	Console de levier -gauche		1	1					
2	00 904 983 1	Flachrundschraube	Coach bolt	Vis a tête bombée		x	x					M 12 X 30
3	00 910 643 1	Scheibe	Washer	Rondelle		x	x					13,5 X 44 X 4
4	00 908 701 0	Sicherungsmutter	Locknut	Écrou hex		x	x					M 12
5	00 910 506 1	Scheibe	Washer	Rondelle		x	x					13 X 24 X 2,5
6	00 918 300 1	Ringschraube	Eyebolt	Piton		x	x					M 12 X 95
7	20 066 894 0	Zugfeder	Tension spring	Ressort de traction		2	2					9 X 47 X 402
8	20 066 941 1	Hebel links mit Du-Buchse	Lever lh. with DU bushing	Levier ga. + douille DU		1	1					
9	00 934 920 0	Lagerbuchse	Bearing bush	Coussinet		2	2					30 X 34 X 30
10	20 060 226 0	Bolzen	Pin	Boulon		2	2					Rd. 30 X 81
11	00 912 538 0	Spannstift	Roll pin	Goupille de serrage		2	2					10 X 45
12	20 060 222 0	Distanzbuchse	Spacer bushing	Entretoise prise femelle		2	2					42,4 X 3,25 X 48
13	00 292 254 0	Abdeckscheibe	Cover disc	Rondelle de recouvrement		4	4					
14	20 060 026 0	Umlenkrolle	Deflection roll	Galet de renvoi		2	2					Rd. 200 X 126
15	00 911 668 0	Sicherungsring	Circlip	Circlip		4	4					72 X 2,5
16	00 930 537 0	Rillenkugellager	Grooved ball bearing	Roulement à gorge		4	4					6207 2RS
17	20 063 173 0	Stellring	Collar	Bague d'arrêt		2	2					35 X 56 X 16
18	00 905 922 1	Gewindestift	Threaded pin	Goujon fileté		2	2					M 8 X 10
19	20 060 214 1	Verbindungswelle	Connection shaft			1	1					
20	90 001 520 0	6kt-Schraube	Hex head bolt	Boulon tête hex		x	x					M 10 X 65 -10.9
21	00 909 909 1	Sperrkantscheibe	Detent edged washer	Disque à bord d'arrêt		x	x					SKM 10
22	00 908 758 0	Sicherungsmutter	Locknut	Écrou hex		x	x					M 10
23	20 066 942 1	Hebel rechts mit Du-Buchse	Lever rh. with DU bushing	Levier dr. + douille DU		1	1					
24	20 060 385 0	Hebelkonsole -rechts	Lever console -right	Console de levier -droite		1	1					
25	90 000 505 0	6kt-Schraube	Hex head bolt	Boulon tête hex		x	x					M 16 X 340
26	00 908 220 0	6kt-Mutter	Hex nut	Écrou hex		x	x					M 16
27	00 909 912 1	Sperrkantscheibe	Detent edged washer	Disque à bord d'arrêt		x	x					SKM 16
28	00 909 913 1	Sperrkantscheibe	Detent edged washer	Disque à bord d'arrêt		x	x					SKM 20
29	00 910 303 1	Scheibe	Washer	Rondelle		x	x					17 X 30 X 3

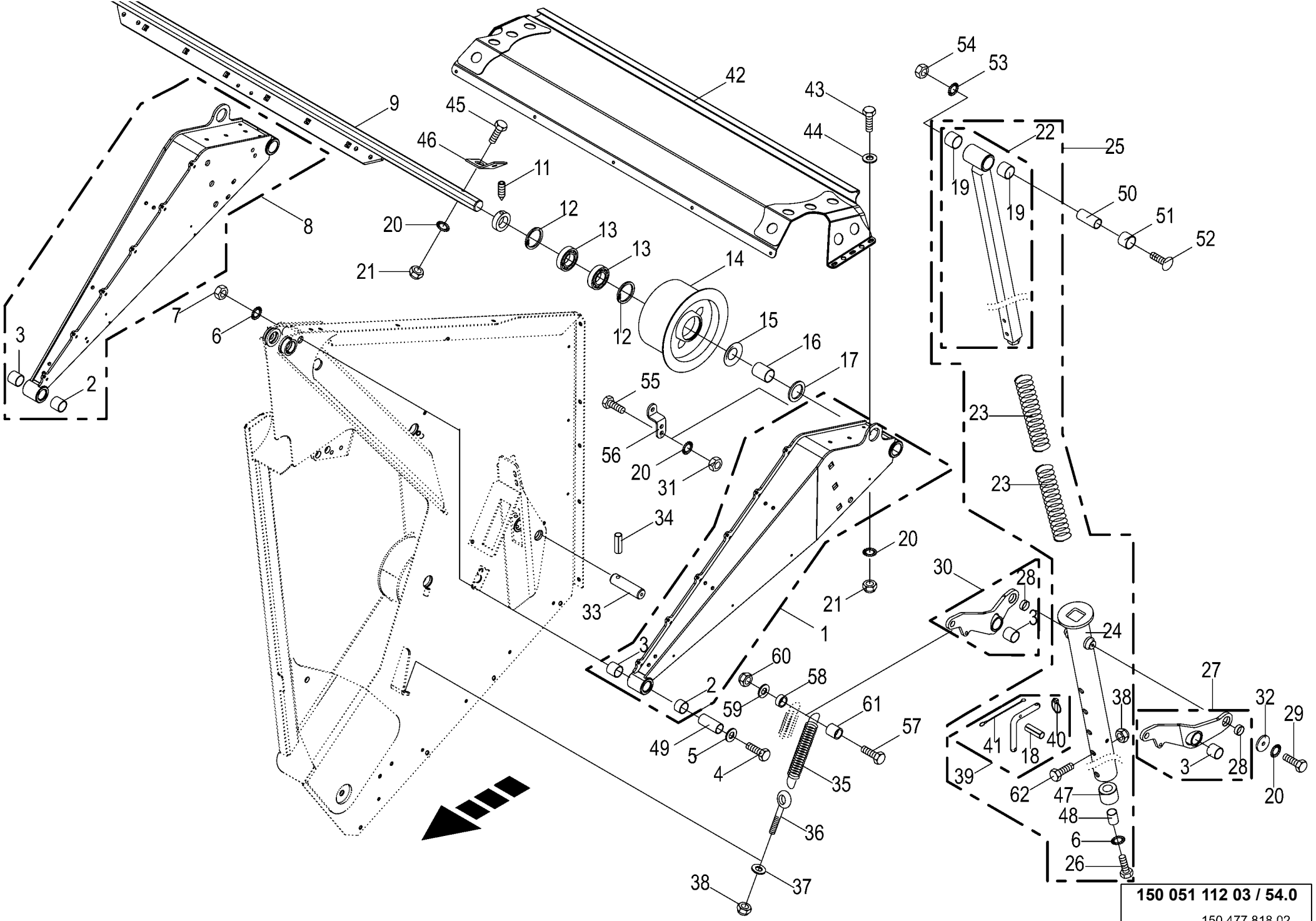

150 051 112 03 / 54.0

150 477 818 02

Spannvorrichtung -F 155 Tension equipment Dispositif tendeur					1026400 - 1046900	RP701-10	RP701-11	RP701-20	RP701-21			150 051 112 03 150 477 818 2 54.0
Pos.	ID-Nr.	Benennung	Description	Description	Masch.-Nr-							Bemerkung/Remarks/Remarque
1	20 060 669 4	Spannarm links m. DU-Buchse	Tensioning arm left with DU bushing	Bras tendeur ga. + douille DU				1	1			
2	00 934 946 0	Lagerbuchse	Bearing bush	Coussinet				1	1			30 X 34 X 20
3	00 934 920 0	Lagerbuchse	Bearing bush	Coussinet				5	5			30 X 34 X 30
4	00 901 211 1	6kt-Schraube	Hex head bolt	Boulon tête hex				x	x			M 20 X 120
5	00 910 512 2	Scheibe	Washer	Rondelle				x	x			21 X 37 X 3
6	00 909 913 1	Sperrkantscheibe	Detent edged washer	Disque à bord d'arrêt				x	x			SKM 20
7	00 908 721 0	Sicherungsmutter	Locknut	Écrou hex				x	x			M 20
8	20 060 670 4	Spannarm rechts m. DU-Buchse	Tensioning arm right with DU bushing	Bras tendeur dr. + douille DU				1	1			
9	20 060 620 1	Verbindungswelle m. Verstärkung	Connection shaft with reinforcement					1	1			
10	20 063 173 0	Stellring	Collar	Bague d'arrêt				2	2			35 X 56 X 16
11	00 905 922 1	Gewindestift	Threaded pin	Goujon fileté				2	2			M 8 X 10
12	00 911 668 0	Sicherungsring	Circlip	Circlip				4	4			72 X 2,5
13	00 930 537 0	Rillenkugellager	Grooved ball bearing	Roulement à gorge				4	4			6207 2RS
14	20 060 026 0	Umlenkrolle	Deflection roll	Galet de renvoi				2	2			Rd. 200 X 126
15	00 292 254 0	Abdeckscheibe	Cover disc	Rondelle de recouvrement				4	4			
16	20 060 027 0	Distanzbuchse	Spacer bushing	Entretoise prise femelle				2	2			35,9 X 42,4 X 31,5
17	00 911 136 1	Passscheibe	Shim ring	Rondelle d'ajustage				x	x			35 X 45 X 2,0
18	00 912 611 2	Spannstift	Roll pin	Goupille de serrage				2	2			5 X 26
19	00 934 925 0	Lagerbuchse	Bearing bush	Coussinet				4	4			35 X 39 X 30
20	00 909 909 1	Sperrkantscheibe	Detent edged washer	Disque à bord d'arrêt				x	x			SKM 10
21	00 908 758 0	Sicherungsmutter	Locknut	Écrou hex				x	x			M 10
22	20 061 520 0	Federrohr	Tube	Tube				2	2			
23	20 063 163 0	Druckfeder	Pressure spring	Ressort de pression				8	8			11 X 71 X 550
24	20 061 429 2	Einstellrohr	Adjusting tube	Tube de réglage				2	2			
25	20 061 444 0	Federstütze	Spring support	Support de ressort				2	2			
26	00 900 382 1	6kt-Schraube	Hex head bolt	Boulon tête hex				x	x			M 20 X 70
27	20 061 521 0	Hebel -links	Lever -left	Levier -gauche				2	2			
28	00 934 973 1	Lagerbuchse	Bearing bush	Coussinet				4	4			25 X 28 X 10
29	00 900 632 0	6kt-Schraube	Hex head bolt	Boulon tête hex				x	x			M 10 X 16
30	20 061 522 0	Hebel -rechts	Lever -right	Levier -droite				2	2			
31	00 908 212 0	6kt-Mutter	Hex nut	Écrou hex				x	x			M 10
32	00 910 639 1	Scheibe	Washer	Rondelle				x	x			11 X 48 X 5
33	00 293 412 0	Bolzen	Pin	Boulon				2	2			Rd. 30 X 111
34	00 912 538 0	Spannstift	Roll pin	Goupille de serrage				2	2			10 X 45
35	20 066 894 0	Zugfeder	Tension spring	Ressort de traction				4	4			9 X 47 X 402

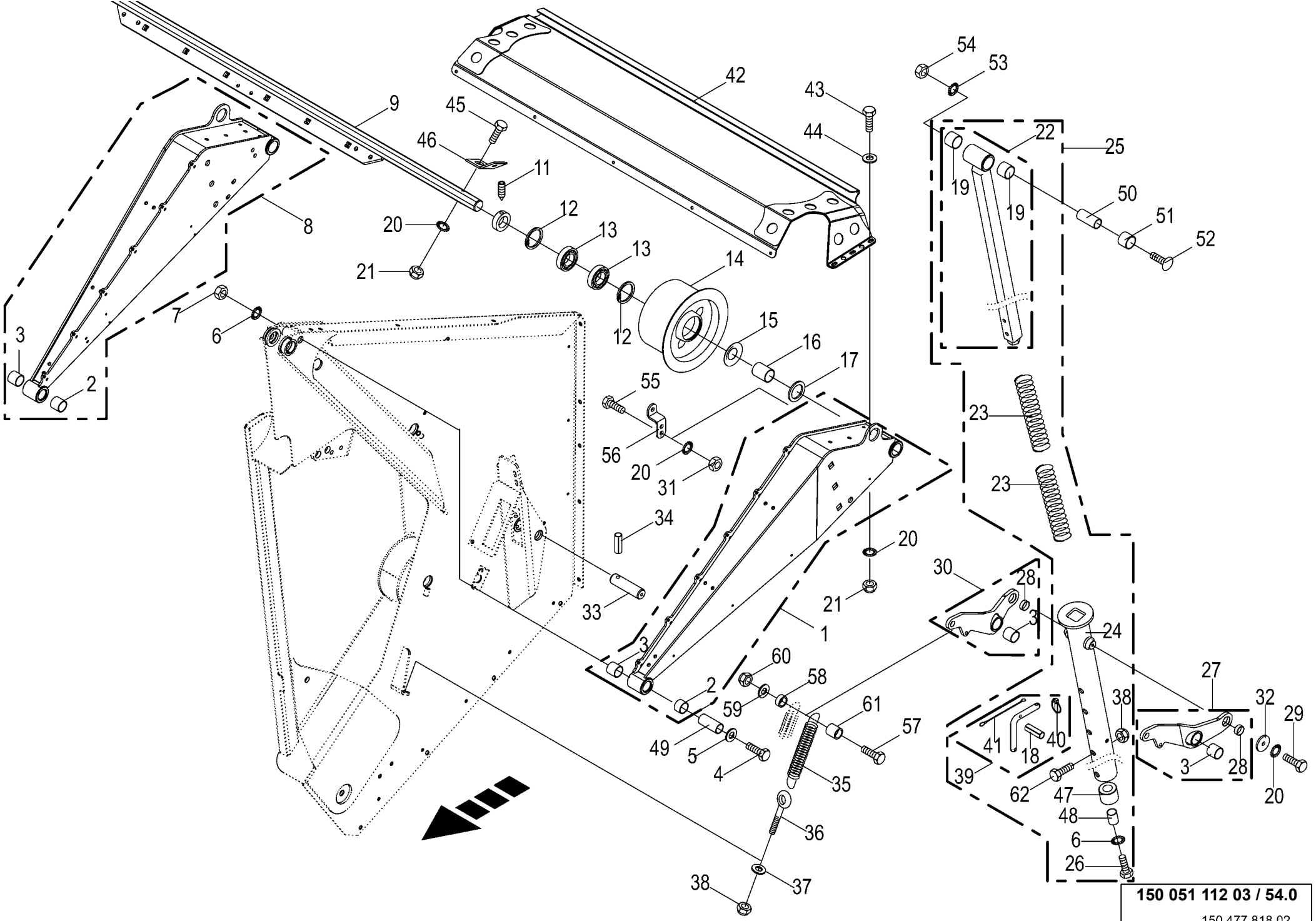

150 051 112 03 / 54.0

150 477 818 02

Spannvorrichtung -F 155 Tension equipment Dispositif tendeur					1026400 - 1046900	RP701-10	RP701-11	RP701-20	RP701-21			150 051 112 03 150 477 818 2 54.0
Pos.	ID-Nr.	Benennung	Description	Description	Masch.-Nr-							Bemerkung/Remarks/Remarque
36	00 918 300 1	Ringschraube	Eyebolt	Piton				4	4			M 12 X 95
37	00 910 506 1	Scheibe	Washer	Rondelle				x	x			13 X 24 X 2,5
38	00 908 701 0	Sicherungsmutter	Locknut	Écrou hex				x	x			M 12
39	00 293 878 1	Steckbolzen -kpl.	Locking pin -cpl.	Axe débrochable -cpl.				2	2			
40	00 917 004 1	Klappstecker	Linch pin	Goupille clip				2	2			5 X 32
41	00 922 651 2	Knotenkette	Chain	Chaine				2	2			Lg.= 215
42	20 061 195 3	Prallblech oben -oben	Baffle sheet top -top	Déflecteur en haut -en haut				1	1			
43	00 900 637 0	6kt-Schraube	Hex head bolt	Boulon tête hex				x	x			M 10 X 30
44	00 910 361 1	Scheibe	Washer	Rondelle				x	x			10,5 X 25 X 4
45	00 901 437 0	6kt-Schraube	Hex head bolt	Boulon tête hex				x	x			M 10 X 70
	00 901 436 0	6kt-Schraube	Hex head bolt	Boulon tête hex				x	x			M 10 X 65
46	00 336 735 1	Halteblech	Holding plate	Tôle de fixation				2	2			
47	20 061 440 0	Kunststoffrohr	Plastic tube	Tube plastique				2	2			27 X 60 X 40
48	00 146 465 1	Rohr	Tube	Tube				2	2			26,9 X 2,65 X 40
49	20 060 752 0	Buchse	Bushing	Douille				2	2			20,5 X 30 X 55,5
50	20 060 936 1	Buchse	Bushing	Douille				2	2			17 X 35 X 107
51	00 332 942 2	Buchse 36 x 44,5 x 20 Zn8	Bushing 36 x 44.5 x 20 Zn8	Douille 36 x 44,5 x 20 Zn8				2	2			
52	90 000 366 0	Flachrundschraube	Coach bolt	Vis a tête bombée				x	x			M 16 X 140
53	00 909 912 1	Sperrkantscheibe	Detent edged washer	Disque à bord d'arrêt				x	x			SKM 16
54	00 908 220 0	6kt-Mutter	Hex nut	Écrou hex				x	x			M 16
55	00 900 637 0	6kt-Schraube	Hex head bolt	Boulon tête hex				x	x			M 10 X 30
56	20 061 034 0	Sensorhalter	Sensor support	Support de capteur				1	1			
57	00 901 141 1	6kt-Schraube	Hex head bolt	Boulon tête hex				x	x			M 16 X 100
58	00 188 284 0	Buchse	Bushing	Douille				2	2			16 X 21,3 X 17
59	00 910 362 0	Scheibe	Washer	Rondelle				x	x			17 X 40 X 6
60	00 908 719 0	Sicherungsmutter	Locknut	Écrou hex				x	x			M 16
61	00 344 769 2	Rohr	Tube	Tube				2	2			21,3 X 2,65 X 30
62	90 002 348 0	6kt-Schraube M12 x 90	Hexagon head screw M12 x 90	Vis six pans M12 x 90				x	x			

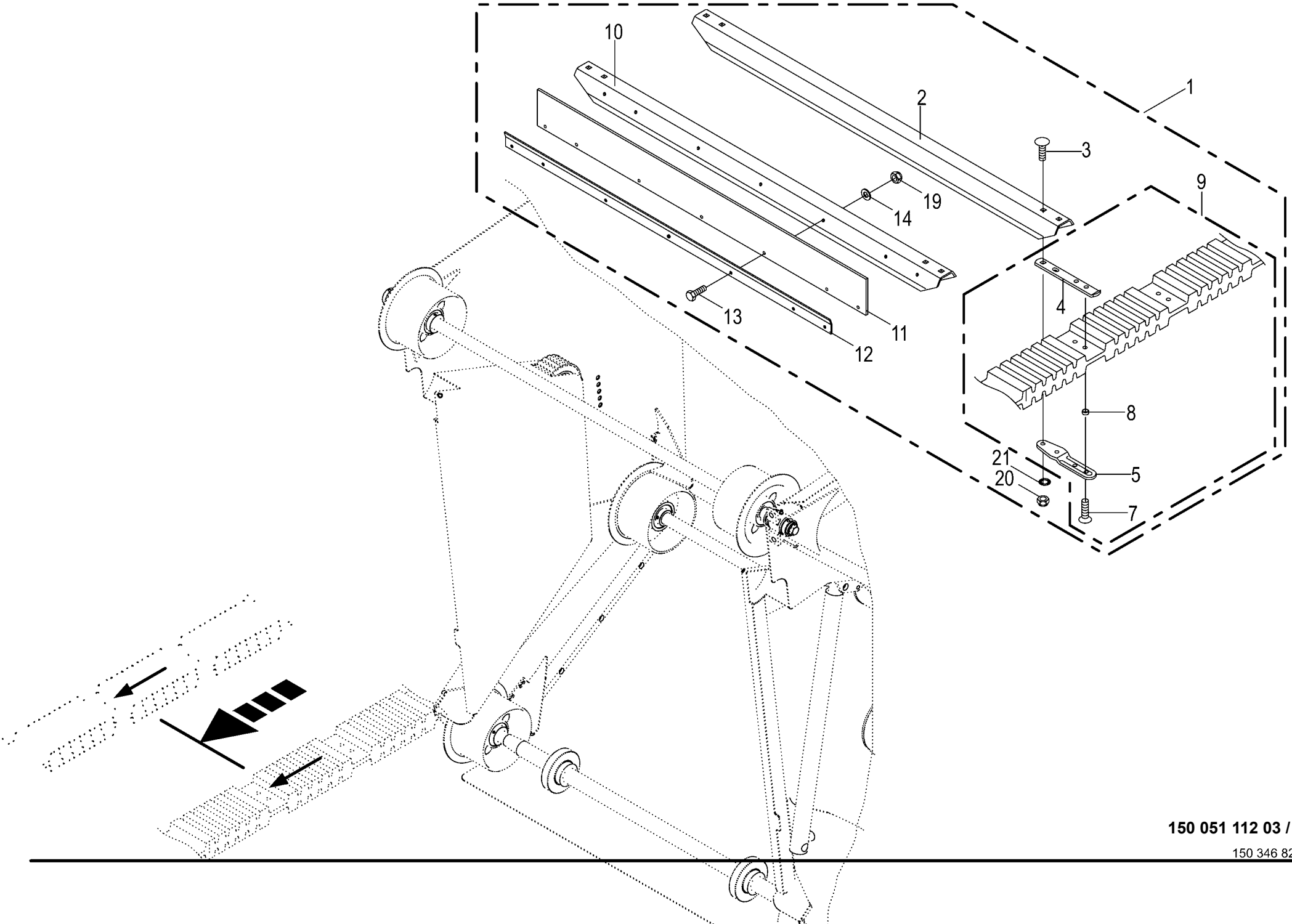

150 051 112 03 / 55.0

150 346 824 03

Rollboden
Baling floor
Fond de pressage

1026400 - 1046900

150 051 112 03

150 346 824 3 **55.0**

Pos.	ID-Nr.	Benennung	Description	Description	Masch.-Nr-	RP701-10	RP701-11	RP701-20	RP701-21			Bemerkung/Remarks/Remarque
1	20 062 283 0	Rollboden -kpl.	Baling floor -cpl.	Fond de pressage -cpl.		1	1					Lg.= 7238
	20 062 284 0	Rollboden -kpl.	Baling floor -cpl.	Fond de pressage -cpl.				1	1			Lg.= 8470
2	20 060 470 1	Rollbodenstab	Baling floor bar	Barre de fond de pressage		45	45	53	53			Lg.= 1162
3	90 001 687 0	Flachrundschraube	Coach bolt	Vis a tête bombée		x	x	x	x			M 10 X 35 -10.9
4	20 062 274 0	Stabhalter -oben	Bar support -top	Support de barre -en haut		94	94	110	110			
5	20 062 275 0	Stabhalter -unten	Bar support -below	Support de barre -en bas		94	94	110	110			
7	90 000 521 0	Senkschraube	Countersunkscrew	Vis à tête fraisée		x	x	x	x			M 10 X 25 -10.9
8	20 061 644 0	Buchse	Bushing	Douille		184	184	216	216			10 X 13 X 7,5
	20 065 878 0	Buchse	Bushing	Douille		4	4	4	4			10 X 13 X 8,5
9	20 660 982 0	Rollbodenriemen-Paar + Halter	Bale form. conv. belt+support RP70*-1*	Fond à roul. courroie+support RP70*-1*		1	1					
	20 660 983 0	Rollbodenriemen-Paar + Halter	RB belt+support RP70*-2*	BR courroie+support RP70*-2*				1	1			
10	20 060 536 3	Rollbodenstab	Baling floor bar	Barre de fond de pressage		2	2	2	2			Lg.= 1162
11	20 062 027 1	Gummi	Rubber	Caoutchouc		2	2	2	2			Lg.= 1050
12	20 062 028 1	Deckleiste	Cover rail	Rail de recouvrement		2	2	2	2			Lg.= 1040
13	00 900 616 0	6kt-Schraube	Hex head bolt	Boulon tête hex		x	x	x	x			M 8 X 25
14	00 910 413 0	Scheibe	Washer	Rondelle		x	x	x	x			8,4 X 17 X 1,6
19	00 908 706 0	Sicherungsmutter	Locknut	Écrou hex		x	x	x	x			M 8
20	90 001 230 0	Sicherungsmutter	Locknut	Écrou hex		x	x	x	x			M 10
21	00 909 909 1	Sperrkantscheibe	Detent edged washer	Disque à bord d'arrêt		x	x	x	x			SKM 10

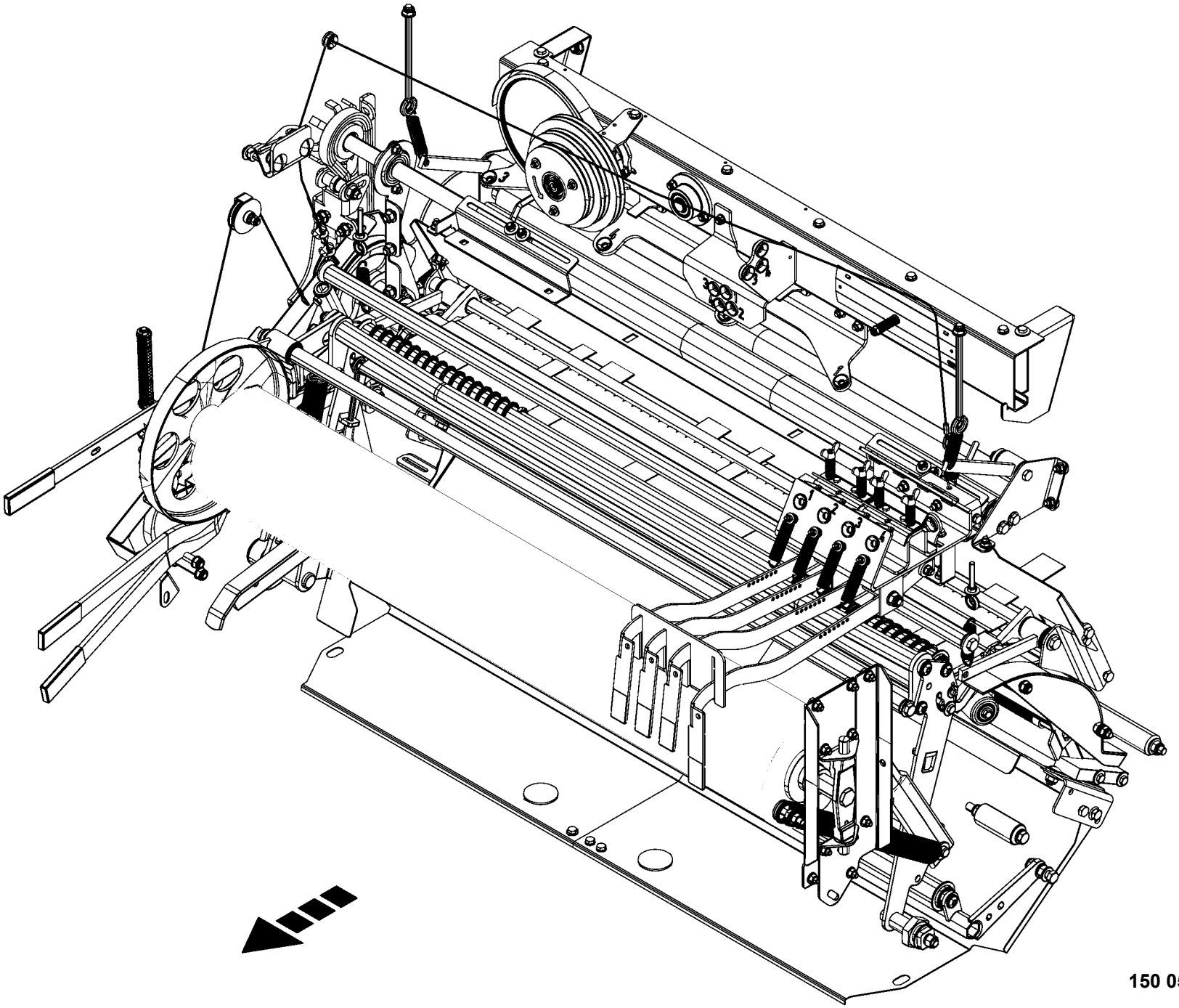

150 051 112 03 / 56.0

150 486 543 01

-----BINDUNG -----TYING PROCESS -----LIAGE					1026400 - 1046900	RP701-10	RP701-11	RP701-20	RP701-21			150 051 112 03 150 486 543 1 56.0
Pos.	ID-Nr.	Benennung	Description	Description	Masch.-Nr-							Bemerkung/Remarks/Remarque
1						.	.	.	.			

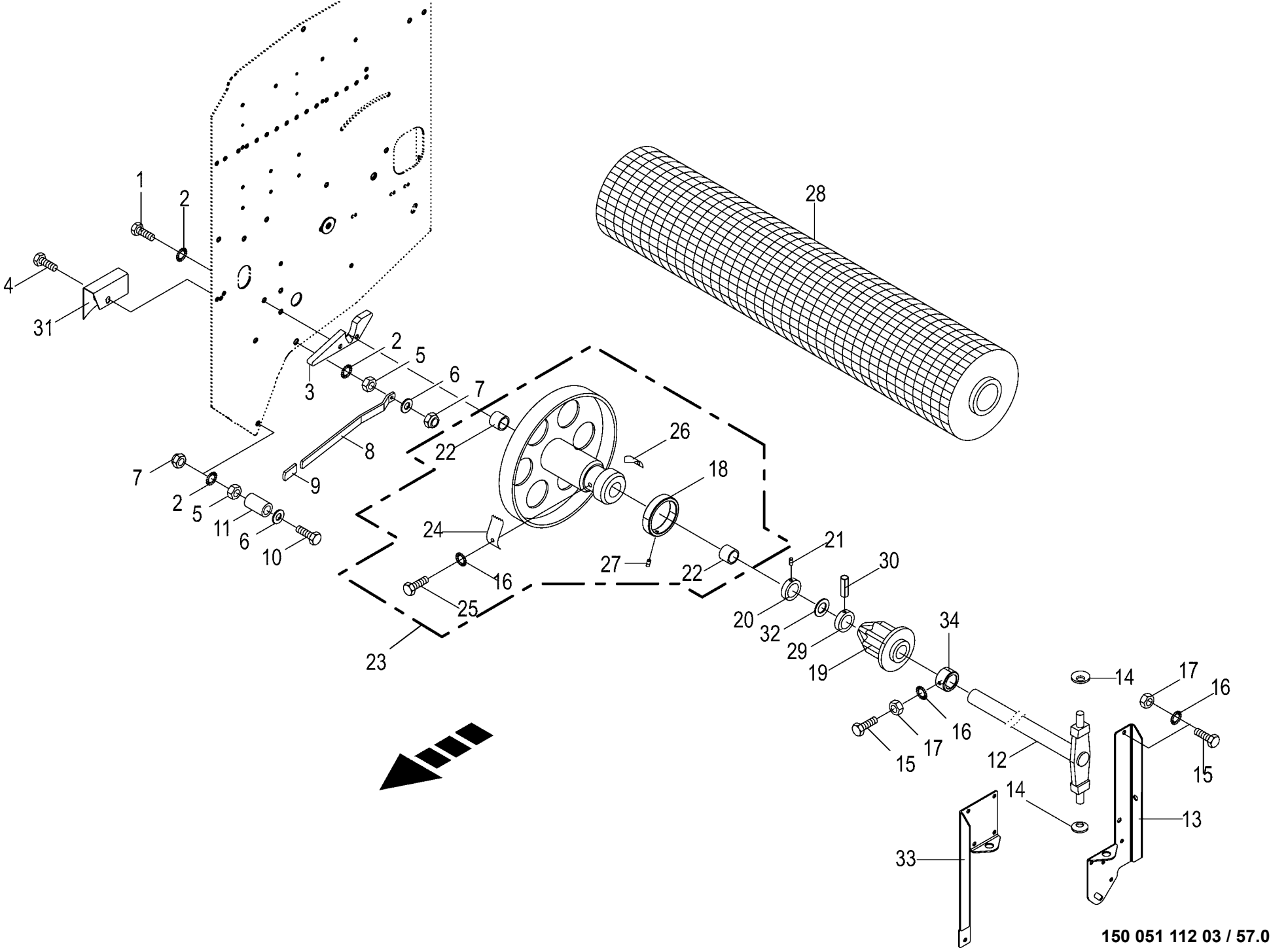

150 051 112 03 / 57.0

150 477 951 03

Schwenkvorrichtung - Netzbindung - Passiv Swivelling device - Net tying - Passive Mecanisme de pivotement - Attache de résean - Passif					1026400 - 1046900	RP701-10	RP701-11	RP701-20	RP701-21			150 051 112 03 150 477 951 3 57.0
Pos.	ID-Nr.	Benennung	Description	Description	Masch.-Nr-							Bemerkung/Remarks/Remarque
1	00 900 632 0	6kt-Schraube	Hex head bolt	Boulon tête hex		x	x	x	x			M 10 X 16
2	00 909 909 1	Sperrkantscheibe	Detent edged washer	Disque à bord d'arrêt		x	x	x	x			SKM 10
3	00 273 316 6	Auflaufstück	Ramp piece	Pièce rampe		1	1	1	1			
4	00 901 433 0	6kt-Schraube	Hex head bolt	Boulon tête hex		x	x	x	x			M 10 X 50
5	00 908 212 0	6kt-Mutter	Hex nut	Écrou hex		x	x	x	x			M 10
6	00 910 414 0	Scheibe	Washer	Rondelle		x	x	x	x			10,5 X 21 X 2
7	00 908 758 0	Sicherungsmutter	Locknut	Écrou hex		x	x	x	x			M 10
8	00 278 475 3	Hebel	Lever	Levier		1	1	1	1			
9	00 925 016 0	Griff	Handle	Poignée		1	1	1	1			
10	00 901 438 0	6kt-Schraube	Hex head bolt	Boulon tête hex		x	x	x	x			M 10 X 80
11	00 938 675 0	Schlauch -Id.-Nr.= 1m	Hose -Id.-no.= 1m	Tuyau -Id.-no.= 1m		x	x	x	x			
12	20 264 890 0	Schwenkwelle	Pivoting shaft	Arbre pivotant		1	1	1	1			
13	20 062 783 1	Klappscharnier unten -unten	Folding hinge bottom -below	Charnière pliante inférieure - en bas		1	1	1	1			
14	00 909 920 1	Federscheibe	Spring washer	Rondelle à ressort		2	2	2	2			B 31,5 X 16,3 X 1,25
15	00 900 614 0	6kt-Schraube	Hex head bolt	Boulon tête hex		x	x	x	x			M 8 X 20
16	00 909 908 1	Sperrkantscheibe	Detent edged washer	Disque à bord d'arrêt		x	x	x	x			SKM 8
17	00 908 210 0	6kt-Mutter	Hex nut	Écrou hex		x	x	x	x			M 8
18	20 266 962 0	Stellring	Adjusting ring	Bague d'arrêt		1	1	1	1			
19	00 273 321 2	Rollenhalter	Roller support	Support de rouleau		1	1	1	1			
20	00 911 319 1	Stellring	Collar	Bague d'arrêt		2	2	2	2			A= 30
21	00 905 922 1	Gewindestift	Threaded pin	Goujon fileté		x	x	x	x			M 8 X 10
22	00 934 901 0	Lagerbuchse	Bearing bush	Coussinet		2	2	2	2			30 X 34 X 40
23	00 292 125 1	Bremsteller mont.	Brake disc assembled	Disque de freinage assembl.		1	1	1	1			
24	00 273 327 3	Feder	Spring	Ressort		2	2	2	2			1,25 X 30 X 90
25	00 900 253 1	6kt-Schraube	Hex head bolt	Boulon tête hex		x	x	x	x			M 8 X 12
26	00 273 327 3	Feder	Spring	Ressort		2	2	2	2			1,25 X 30 X 90
27	00 905 922 1	Gewindestift	Threaded pin	Goujon fileté		1	1	1	1			M 8 X 10
28	00 926 180 0	Excellent Edge X-tra 2.600	Excellent Edge X-tra 2.600	Filet Edge X-tra 2600m		x	x	x	x			
	00 929 926 0	Excellent Edge X-tra 3.600	Excellent Edge X-tra 3.600	Filet Edge X-tra 3600M		x	x	x	x			
	00 927 921 1	Wickelnetz-Rolle 300m EDGE X-TRA	Net wrap roll 300m EDGE X-TRA	Roul. de filet d'enr. 300 m. EDGE X-TRA		x	x	x	x			
29	00 490 644 3	STELLRING RD 45X16	Adjusting ring RD 45 x 16	Bague d'arrêt RD 45X16		1	1	1	1			
30	00 912 675 2	Spannstift	Roll pin	Goupille de serrage		1	1	1	1			8 X 45
31	20 062 197 1	Seilführung	Cable guide	Guidage de câble		1	1	1	1			
32	00 910 864 1	Passscheibe	Shim ring	Rondelle d'ajustage		x	x	x	x			30 X 42 X 1,0
33	20 062 782 2	Klappscharnier oben	Folding hinge top	Charnière pliante supérieure		1	1	1	1			
34	20 264 543 0	Stellrohr	Adjustable tube	Tube de réglage		1	1	1	1			

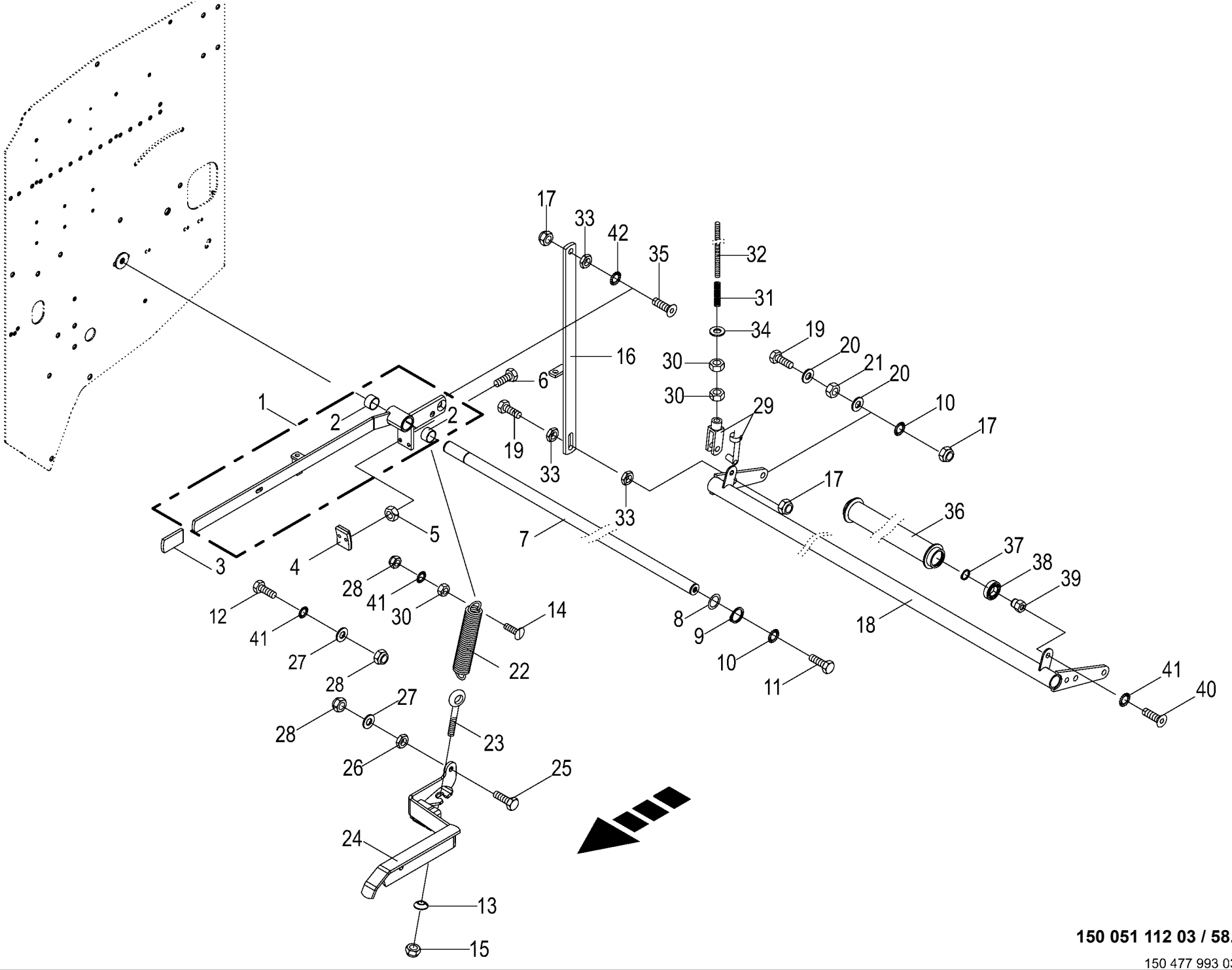

150 051 112 03 / 58.0

150 477 993 03

Bremshebel - Netzbindung - Passiv
Brake lever - Net tying - Passive
Levier de frein - Attache de résean - Passif

1026400 - 1046900

150 051 112 03

150 477 993 3 **58.0**

Pos.	ID-Nr.	Benennung	Description	Description	Masch.-Nr-	RP701-10	RP701-11	RP701-20	RP701-21			Bemerkung/Remarks/Remarque
1	20 461 620 0	Bremshebel mont.	Brake lever assembled	Levier de frein assembl.		1	1	1	1			
2	00 934 927 0	Bundbuchse	Collar bush	Douille de touchette		2	2	2	2			25 X 28/35 X 16,5
3	00 925 016 0	Griff	Handle	Poignée		1	1	1	1			
4	00 278 035 0	Bremsbacke	Brake shoe	Machoire de frein		1	1	1	1			
5	00 908 208 0	6kt-Mutter	Hex nut	Écrou hex		x	x	x	x			M 6
6	00 900 608 0	6kt-Schraube	Hex head bolt	Boulon tête hex		x	x	x	x			M 6 X 20
7	00 292 216 0	Umlenkwelle	Guide shaft	Arbre de renvoi		1	1	1	1			Rd. 25 X 1427
8	00 910 842 0	Passscheibe	Shim ring	Rondelle d'ajustage		x	x	x	x			25 X 35 X 0,3
9	00 911 529 0	Sicherungsring	Circlip	Circlip		2	2	2	2			A 25 X 1,2
10	00 909 910 1	Sperrkantscheibe	Detent edged washer	Disque à bord d'arrêt		x	x	x	x			SKM 12
11	00 900 655 0	6kt-Schraube	Hex head bolt	Boulon tête hex		x	x	x	x			M 12 X 25
12	00 900 634 0	6kt-Schraube	Hex head bolt	Boulon tête hex		x	x	x	x			M 10 X 20
13	20 266 868 0	Konus d=8,5 D=20 l=5	Cone d=8.5 D=20 l=5	Cône d=8,5 D=20 l=5		x	x	x	x			
14	00 905 154 2	Flachrundschraube	Coach bolt	Vis a tête bombée		x	x	x	x			M 10 X 35
15	00 908 706 0	Sicherungsmutter	Locknut	Écrou hex		x	x	x	x			M 8
16	20 060 565 1	Bremsstange	Brake rod	Tige de commande de frein		1	1	1	1			
17	00 908 701 0	Sicherungsmutter	Locknut	Écrou hex		x	x	x	x			M 12
18	00 292 986 1	Querrohr	Cross tube	Tube transversal		1	1	1	1			
19	00 900 302 1	6kt-Schraube	Hex head bolt	Boulon tête hex		x	x	x	x			M 12 X 50
20	00 910 506 1	Scheibe	Washer	Rondelle		x	x	x	x			13 X 24 X 2,5
21	00 908 215 0	6kt-Mutter	Hex nut	Écrou hex		x	x	x	x			M 12
22	00 250 067 4	Zugfeder	Tension spring	Ressort de traction		1	1	1	1			5 X 30 X 150
23	00 918 310 0	Ösenschraube	Eye screw	Vis à oeillet		x	x	x	x			M 8 X 95
24	20 269 004 0	Spannhebel	Tension lever	Levier de serrage		1	1	1	1			
25	00 900 284 1	6kt-Schraube	Hex head bolt	Boulon tête hex		x	x	x	x			M 10 X 50
26	00 908 500 0	6kt-Mutter -niedrige Form	Hex nut -low form	Écrou hex -forme basse		x	x	x	x			M 10
27	00 910 414 0	Scheibe	Washer	Rondelle		x	x	x	x			10,5 X 21 X 2
28	00 908 758 0	Sicherungsmutter	Locknut	Écrou hex		x	x	x	x			M 10
29	00 927 110 1	Gabelkopf kpl.	Clevis cpl.	Chape cpl.		1	1	1	1			G 10 X 40
30	00 908 212 0	6kt-Mutter	Hex nut	Écrou hex		x	x	x	x			M 10
31	00 278 204 1	Druckfeder	Pressure spring	Ressort de pression		1	1	1	1			5 X 21 X 120
32	20 061 469 0	Gewindestange	Threaded rod	Tige filetée		1	1	1	1			M 10 X 225
33	00 908 515 1	6kt-Mutter -niedrige Form	Hex nut -low form	Écrou hex -forme basse		x	x	x	x			M 12
34	00 910 361 1	Scheibe	Washer	Rondelle		x	x	x	x			10,5 X 25 X 4
35	00 904 065 3	Senkschraube	Countersunkscrew	Vis à tête fraisée		x	x	x	x			M 12 X 40 -10.9
36	20 061 328 0	Umlenkrolle	Deflection roll	Galet de renvoi		1	1	1	1			
37	00 911 513 0	Sicherungsring	Circlip	Circlip		2	2	2	2			A 15 X 1
38	00 930 101 0	Rillenkugellager	Grooved ball bearing	Roulement à gorge		2	2	2	2			6002 2RS

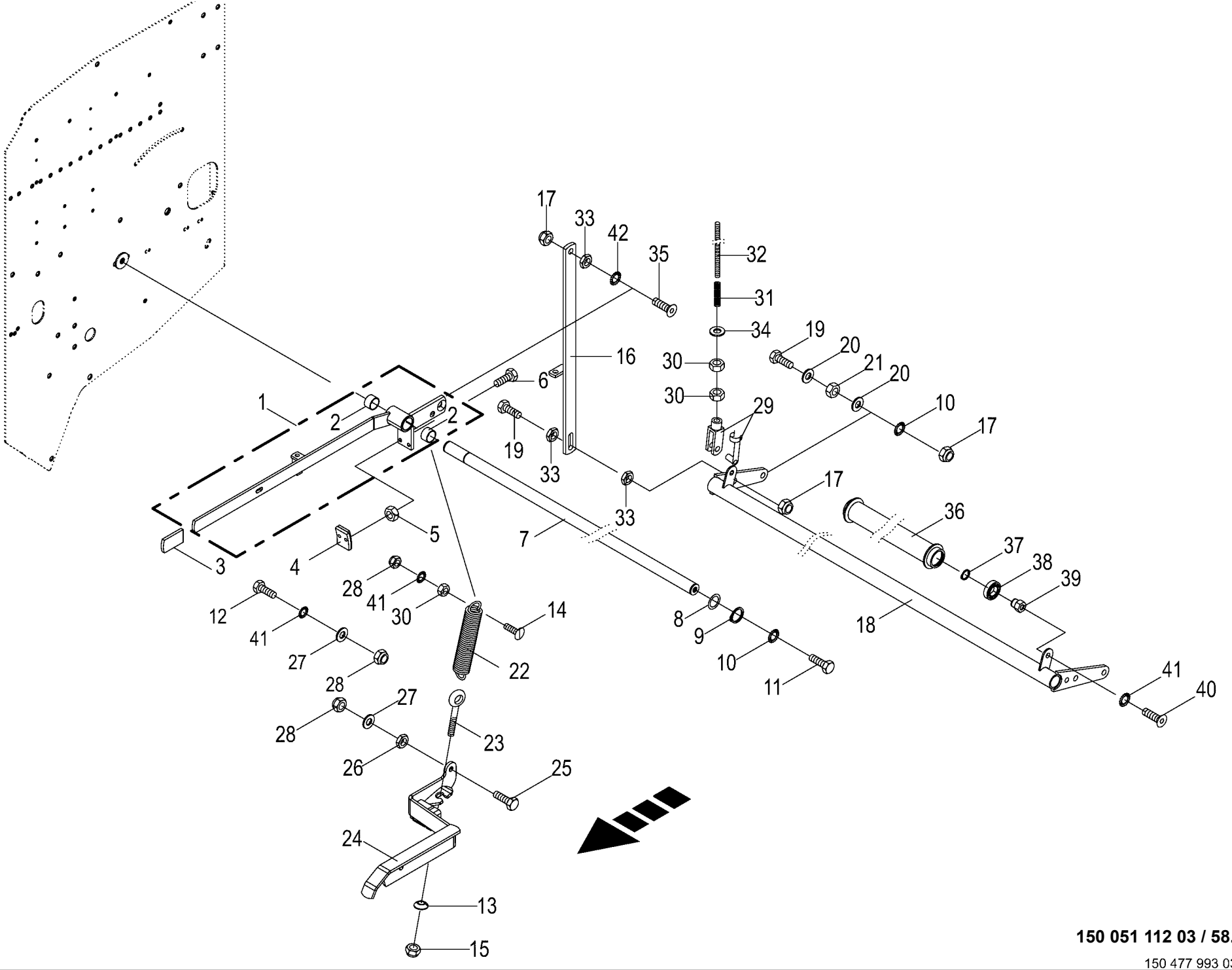

150 051 112 03 / 58.0

150 477 993 03

Bremshebel - Netzbindung - Passiv
Brake lever - Net tying - Passive
Levier de frein - Attache de résean - Passif

1026400 - 1046900

150 051 112 03

150 477 993 3 **58.0**

Pos.	ID-Nr.	Benennung	Description	Description	Masch.-Nr-	RP701-10	RP701-11	RP701-20	RP701-21			Bemerkung/Remarks/Remarque
39	20 060 566 1	Lagerzapfen	Bearing journal	Tourillon		2	2	2	2			
40	00 904 702 0	Linsenschraube	Fillister head screw	Vis tête bombee		x	x	x	x			M 10 X 25
41	00 909 909 1	Sperrkantscheibe	Detent edged washer	Disque à bord d'arrêt		x	x	x	x			SKM 10
42	90 000 123 0	Sperrkantscheibe	Detent edged washer	Disque à bord d'arrêt		x	x	x	x			SKK 12

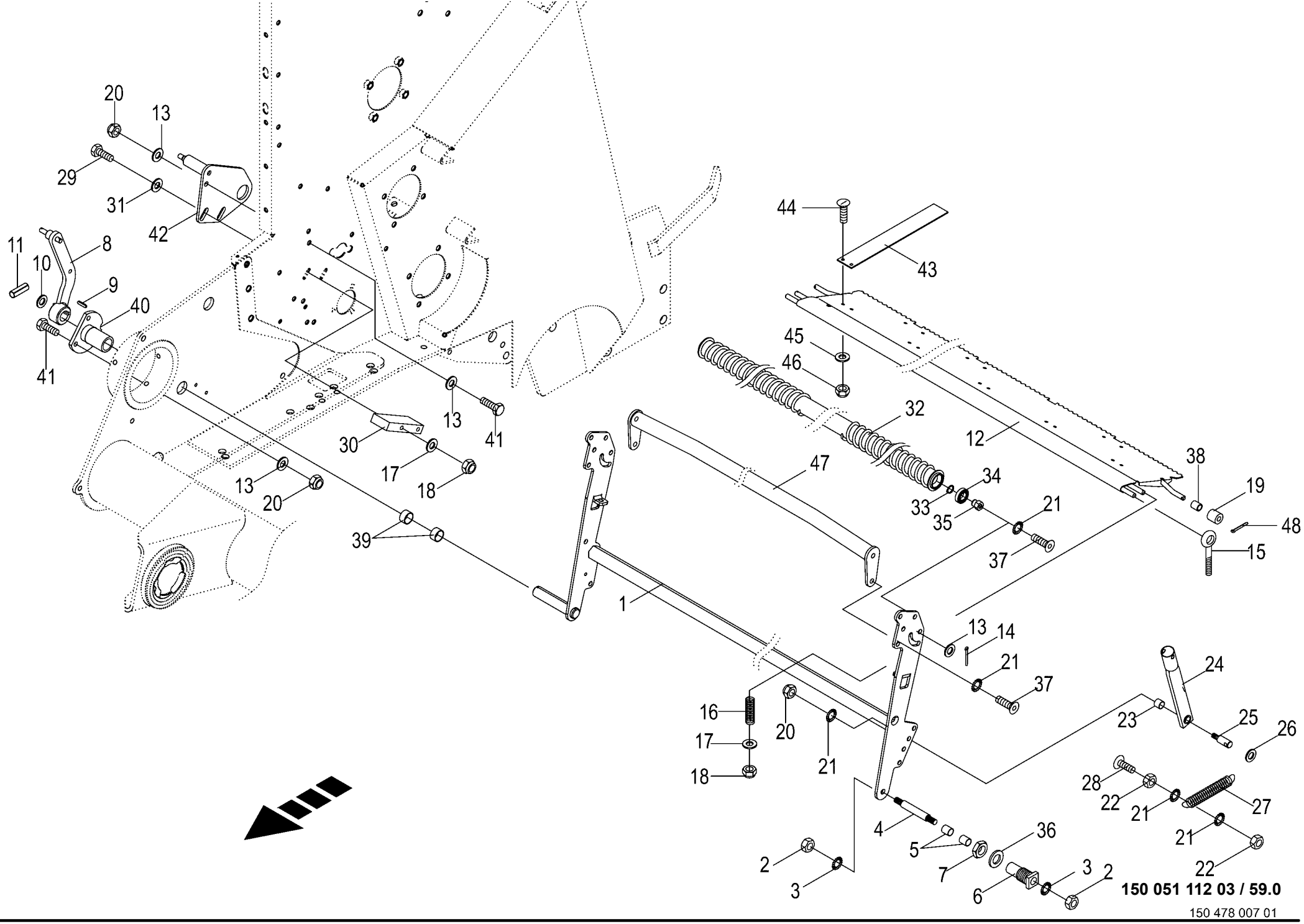
20
13
29
31
42
11
10
8
9
40
41
44
43
45
46
32
12
38
19
48
15
34
33
35
21
37
13
41
30
17
18
13
20
39
47
1
13
14
21
37
24
23
25
26
16
17
18
20
21
28
22
21
27
21
22
4
5
7
36
6
3
2
2
3
150 051 112 03 / 59.0
150 478 007 01

Netzschwinge - Netzbindung - Passiv
Feed rocker arm - net wrapping - passive
Coulisse de filet - liage par filet - passif

1026400 - 1046900

150 051 112 03

150 478 007 1 **59.0**

Pos.	ID-Nr.	Benennung	Description	Description	Masch.-Nr-	RP701-10	RP701-11	RP701-20	RP701-21			Bemerkung/Remarks/Remarque
1	00 292 989 6	Schwinge	SWINGARM	Cadre de suspension		1	1	1	1			
2	00 908 215 0	6kt-Mutter	Hex nut	Écrou hex		x	x	x	x			M 12
3	00 909 911 0	Sperrkantscheibe	Detent edged washer	Disque à bord d'arrêt		x	x	x	x			SKZ 12
4	00 292 123 1	Bolzen	Pin	Boulon		1	1	1	1			Rd. 16 X 118
5	00 934 958 0	Lagerbuchse	Bearing bush	Coussinet		2	2	2	2			16 X 18 X 20
6	00 292 983 0	Vierkantbuchse	Square bushing	Douille carré		1	1	1	1			Lg.= 75
7	00 908 541 1	6kt-Mutter -niedrige Form	Hex nut -low form	Écrou hex -forme basse		x	x	x	x			M 30 X 1,5
8	20 060 580 1	Hebel	Lever	Levier		1	1	1	1			
9	00 915 067 0	Passfeder	Fit-in key	Clavette		1	1	1	1			B 8 X 7 X 25
10	00 910 653 1	Scheibe	Washer	Rondelle		x	x	x	x			26 X 44 X 2
11	00 912 586 1	Spannstift	Roll pin	Goupille de serrage		1	1	1	1			4 X 36
12	20 061 535 0	Rückhaltekamm	Cam	Reteneur		1	1	1	1			
13	00 910 414 0	Scheibe	Washer	Rondelle		x	x	x	x			10,5 X 21 X 2
14	00 912 046 1	Splint	Cotter pin	Goupille fendue		2	2	2	2			3,2 X 28
15	90 000 466 0	Ösenschraube	Eye screw	Vis à oeillet		x	x	x	x			M 8 X 170
16	00 015 145 1	Druckfeder	Pressure spring	Ressort de pression		2	2	2	2			2 X 15 X 70
17	00 910 413 0	Scheibe	Washer	Rondelle		x	x	x	x			8,4 X 17 X 1,6
18	00 908 706 0	Sicherungsmutter	Locknut	Écrou hex		x	x	x	x			M 8
19	20 060 056 0	Stützrolle	Supporting roller	Galet de soutien		2	2	2	2			25 X 11,5 X 25
20	00 908 758 0	Sicherungsmutter	Locknut	Écrou hex		x	x	x	x			M 10
21	00 909 909 1	Sperrkantscheibe	Detent edged washer	Disque à bord d'arrêt		x	x	x	x			SKM 10
22	00 908 212 0	6kt-Mutter	Hex nut	Écrou hex		x	x	x	x			M 10
23	00 934 929 0	Lagerbuchse	Bearing bush	Coussinet		1	1	1	1			16 X 18 X 15
24	00 292 138 1	Zugrohr	Tie rod	Tube de traction		1	1	1	1			Lg.= 288
25	00 293 787 0	Lagerzapfen	Bearing bolt	Tourillon		1	1	1	1			Rd. 16 X 53
26	00 910 303 1	Scheibe	Washer	Rondelle		x	x	x	x			17 X 30 X 3
27	00 286 247 2	Zugfeder	Tension spring	Ressort de traction		1	1	1	1			5,5 X 32 X 450
28	00 905 157 2	Flachrundschraube	Coach bolt	Vis a tête bombée		x	x	x	x			M 10 X 50
29	00 901 008 1	6kt-Schraube	Hex head bolt	Boulon tête hex		x	x	x	x			M 8 X 80
	00 901 048 1	6kt-Schraube	Hex head bolt	Boulon tête hex		x	x	x	x			M 8 X 65
30	00 292 126 0	Gleitschiene	Guide rail	Glissière		1	1	1	1			Lg.= 125
31	00 910 603 0	Scheibe	Washer	Rondelle		x	x	x	x			8,4 X 24 X 2
32	20 060 572 1	Netzbreitzieher	Net spreading	Égalisadeur de filet		1	1	1	1			
33	00 911 513 0	Sicherungsring	Circlip	Circlip		2	2	2	2			A 15 X 1
34	00 930 101 0	Rillenkugellager	Grooved ball bearing	Roulement à gorge		2	2	2	2			6002 2RS
35	20 060 566 1	Lagerzapfen	Bearing journal	Tourillon		2	2	2	2			
36	00 910 865 1	Passscheibe	Shim ring	Rondelle d'ajustage		x	x	x	x			30 X 42 X 2,0
37	00 904 702 0	Linsenschraube	Fillister head screw	Vis tête bombee		x	x	x	x			M 10 X 25

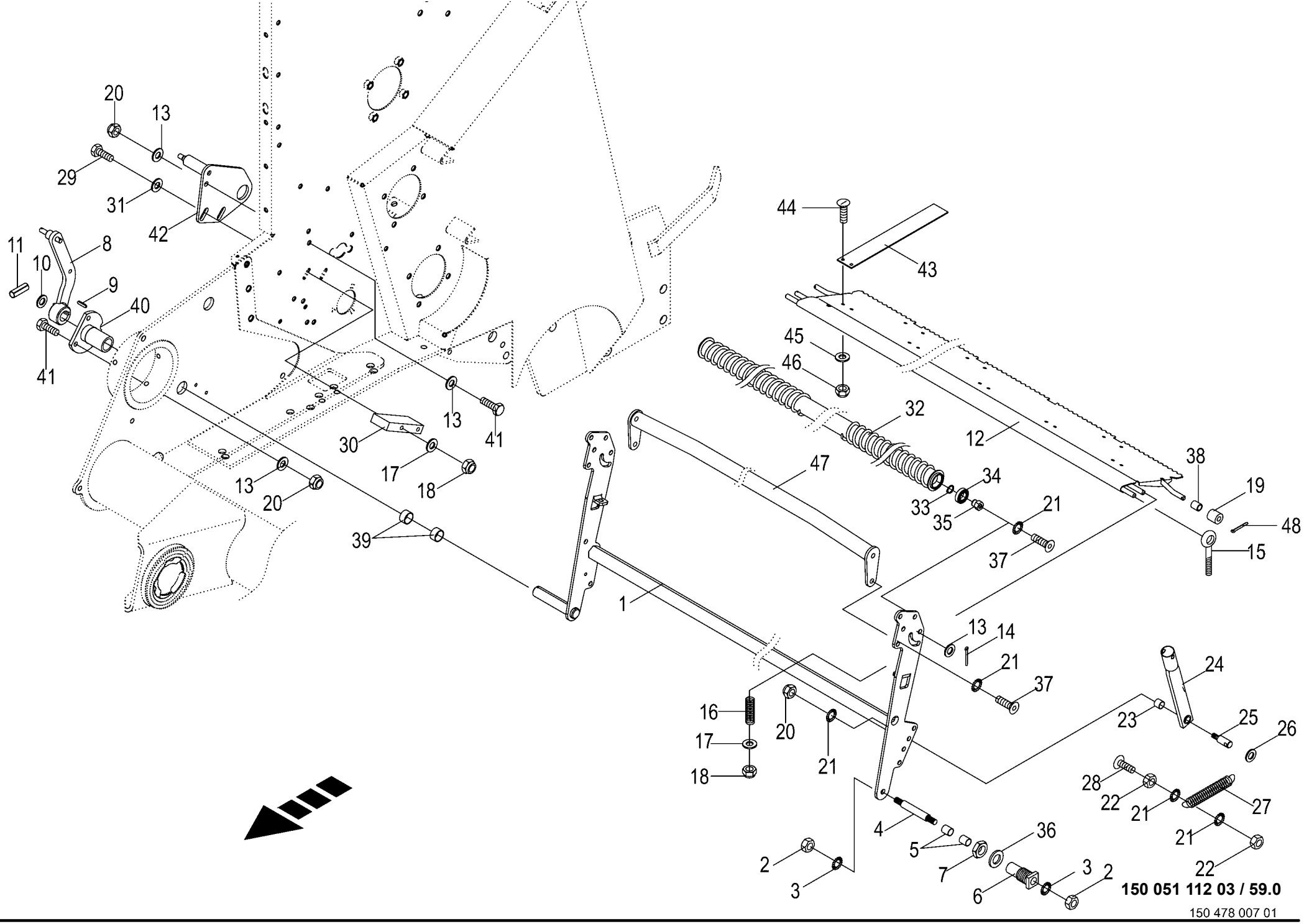
20
13
29
31
42
11
10
8
9
40
41
44
43
45
46
32
12
38
19
48
15
34
33
35
21
37
13
41
30
17
18
13
20
39
47
1
13
14
21
37
24
23
25
26
16
17
18
20
21
28
22
21
27
21
22
4
5
7
36
6
3
2
2
3
150 051 112 03 / 59.0
150 478 007 01

Netzschwinge - Netzbindung - Passiv
Feed rocker arm - net wrapping - passive
Coulisse de filet - liage par filet - passif

1026400 - 1046900

150 051 112 03

150 478 007 1 **59.0**

Pos.	ID-Nr.	Benennung	Description	Description	Masch.-Nr-	RP701-10	RP701-11	RP701-20	RP701-21			Bemerkung/Remarks/Remarque
38	00 185 149 1	Hülse	Bushing	Douille		2	2	2	2			12,5 X 17,2 X 32
39	00 934 918 0	Lagerbuchse	Bearing bush	Coussinet		2	2	2	2			25 X 28 X 15
40	20 060 575 0	Buchse	Bushing	Douille		1	1	1	1			
41	00 900 636 0	6kt-Schraube	Hex head bolt	Boulon tête hex		x	x	x	x			M 10 X 25
	00 900 637 0	6kt-Schraube	Hex head bolt	Boulon tête hex		x	x	x	x			M 10 X 30
42	20 062 787 1	Platte	Plate	Plaque		1	1	1	1			
43	20 061 313 0	Netzführung	Net guide	Guidage de filet		6	6	6	6			
44	00 905 000 2	Flachrundschraube	Coach bolt	Vis a tête bombée		x	x	x	x			M 6 X 12
45	00 909 906 1	Sperrkantscheibe	Detent edged washer	Disque à bord d'arrêt		x	x	x	x			SKM 6
46	00 908 704 1	Sicherungsmutter	Locknut	Écrou hex		x	x	x	x			M 6
47	20 062 421 0	Umlenkrohr	Guide tube	Tube de renvoi		1	1	1	1			
48	00 912 046 1	Splint	Cotter pin	Goupille fendue		2	2	2	2			3,2 X 28

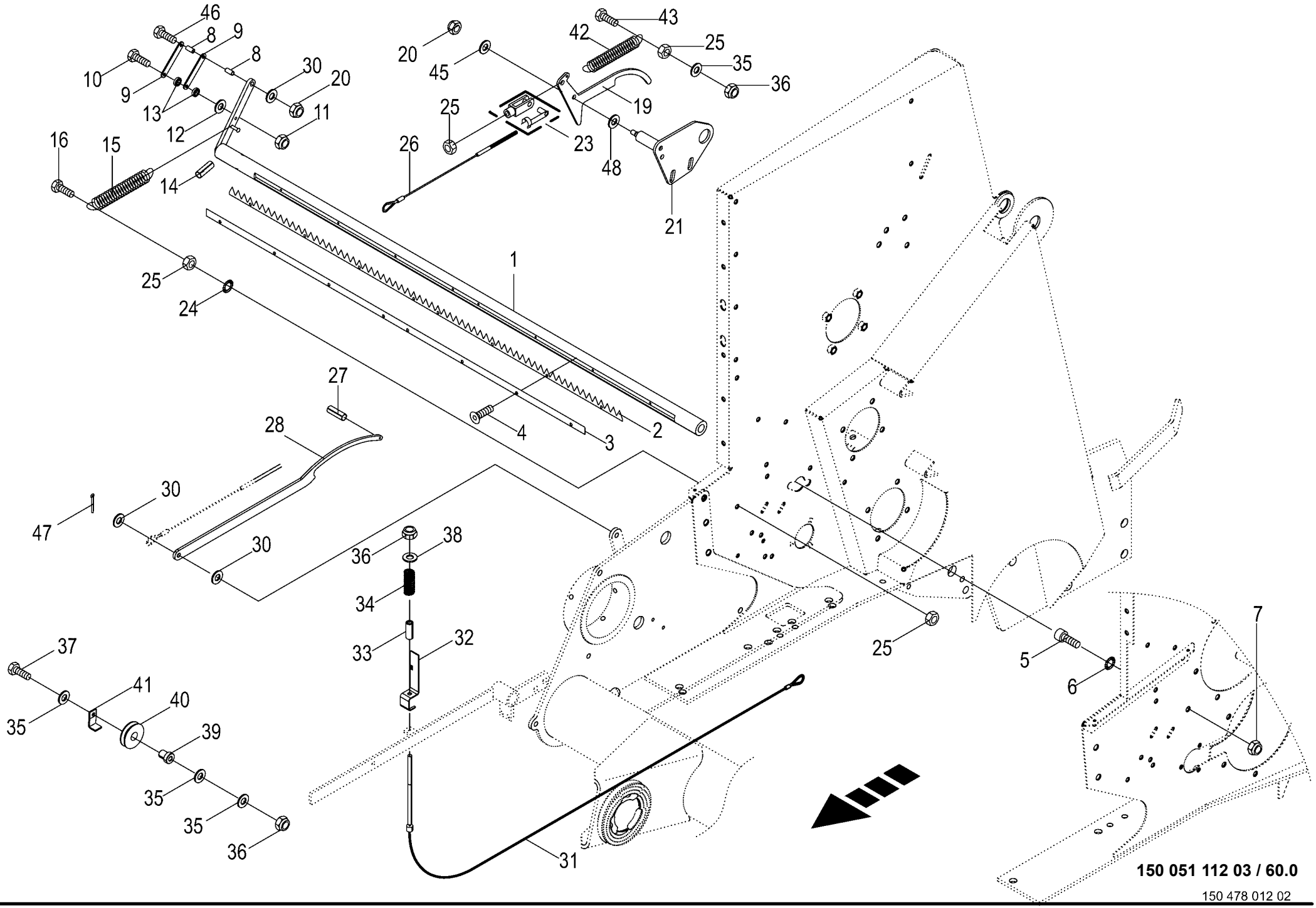

150 051 112 03 / 60.0

150 478 012 02

Schneidmesser - Netzbindung - Passiv Cutting blade - net wrapping - passive Couteau de coupe - liage par filet - passif					1026400 - 1046900	RP701-10	RP701-11	RP701-20	RP701-21			150 051 112 03 150 478 012 2 60.0
Pos.	ID-Nr.	Benennung	Description	Description	Masch.-Nr-							Bemerkung/Remarks/Remarque
1	00 292 131 2	Messerhalter	Knife support	Support de couteau		1	1	1	1			Lg.= 1518
2	20 060 561 1	Messerkamm	Knife comb	Peigne à couteaux		1	1	1	1			Lg.= 1208
3	20 061 205 0	Schneidmesser	Knife	Couteau		1	1	1	1			Lg.= 1300
4	90 004 406 0	Linsenflan-schr.I-6kt M6x12 ZLÜ	Oval-flange screw hexag socket	Vis à brides à tête bom 6 p cr		x	x	x	x			
		MK	M6x12 ZLÜ	M6x12 ZLÜ								
5	00 903 137 1	Zylinderschraube	Allen screw	Vis tête cylindrique		x	x	x	x			M 12 X 25
6	00 909 910 1	Sperrkantscheibe	Detent edged washer	Disque à bord d'arrêt		x	x	x	x			SKM 12
7	00 908 701 0	Sicherungsmutter	Locknut	Écrou hex		x	x	x	x			M 12
8	00 292 135 0	Distanzrohr	Spacer tube	Tube d'entretoisement		2	2	2	2			10 X 16 X 9
9	00 292 134 0	Blech	Plate	Tôle		2	2	2	2			
10	00 901 412 1	6kt-Schraube	Hex head bolt	Boulon tête hex		x	x	x	x			M 6 X 50 -10.9
11	00 908 704 1	Sicherungsmutter	Locknut	Écrou hex		x	x	x	x			M 6
12	00 910 411 1	Scheibe	Washer	Rondelle		x	x	x	x			6,4 X 12,5 X 1,6
13	00 930 328 0	Rillenkugellager	Grooved ball bearing	Roulement à gorge		2	2	2	2			626 2RS
14	00 912 718 2	Spannstift	Roll pin	Goupille de serrage		1	1	1	1			10 X 60
15	00 340 104 3	Zugfeder	Tension spring	Ressort de traction		1	1	1	1			3,2 X 31,7 X 170
16	00 901 425 0	6kt-Schraube	Hex head bolt	Boulon tête hex		x	x	x	x			M 8 X 60
19	20 062 785 0	Rasthebel	Stop lever	Levier de pause		1	1	1	1			
20	00 908 758 0	Sicherungsmutter	Locknut	Écrou hex		x	x	x	x			M 10
21	20 062 787 1	Platte	Plate	Plaque		1	1	1	1			
23	00 927 105 0	Gabelkopf mit Es-Bolzen	Clevis 1 clip ass.	Fourche		1	1	1	1			G 8 X 32
24	00 909 908 1	Sperrkantscheibe	Detent edged washer	Disque à bord d'arrêt		x	x	x	x			SKM 8
25	00 908 210 0	6kt-Mutter	Hex nut	Écrou hex		x	x	x	x			M 8
26	20 060 058 2	Drahtseil 3 x 348	Wire rope 3 x 348	Câble d'acier 3x348		1	1	1	1			
27	00 912 579 2	Spannstift	Roll pin	Goupille de serrage		1	1	1	1			4 X 20
28	20 060 586 1	Rasthebel lang	Locking lever long	Levier à cran long		1	1	1	1			
30	00 910 414 0	Scheibe	Washer	Rondelle		x	x	x	x			10,5 X 21 X 2
31	20 268 558 1	Drahtseil f. Klinke	Wire rope for ratchet	Câble d'acier pour cliquet		1	1	1	1			
32	20 268 563 1	Indikator	Indicator	Indicateur		1	1	1	1			
33	20 268 580 1	Hülse Rd 15	Sleeve Rd 15	Douille Rd 15		1	1	1	1			
34	00 450 143 0	Druckfeder	Pressure spring	Ressort de pression		1	1	1	1			3 X 19 X 70
35	00 910 413 0	Scheibe	Washer	Rondelle		x	x	x	x			8,4 X 17 X 1,6
36	00 908 706 0	Sicherungsmutter	Locknut	Écrou hex		x	x	x	x			M 8
37	00 900 264 1	6kt-Schraube	Hex head bolt	Boulon tête hex		x	x	x	x			M 8 X 45
38	00 910 603 0	Scheibe	Washer	Rondelle		x	x	x	x			8,4 X 24 X 2
39	20 268 575 0	Buchse Rd 20x23	Bushing Rd 20x23	Douille Rd 20x23		1	1	1	1			
40	00 003 041 4	Seilrolle	Rope pulley	Poulie à cable		1	1	1	1			Rd. 60
41	00 279 581 0	Halteblech	Holding plate	Tôle de fixation		1	1	1	1			

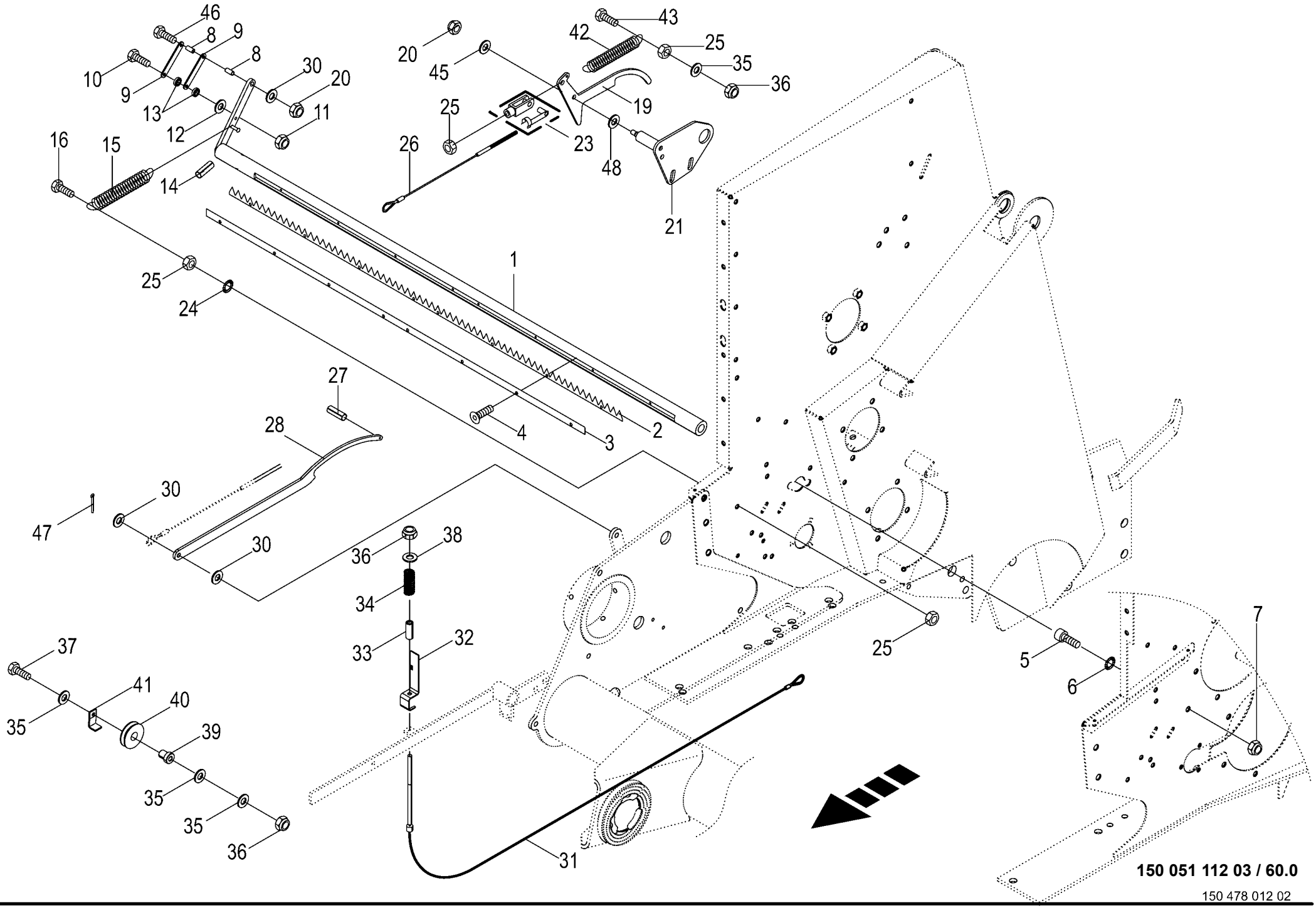

150 051 112 03 / 60.0

150 478 012 02

Schneidmesser - Netzbindung - Passiv
Cutting blade - net wrapping - passive
Couteau de coupe - liage par filet - passif

1026400 - 1046900

150 051 112 03

150 478 012 2 **60.0**

Pos.	ID-Nr.	Benennung	Description	Description	Masch.-Nr-	RP701-10	RP701-11	RP701-20	RP701-21			Bemerkung/Remarks/Remarque
42	00 270 283 1	Zugfeder	Tension spring	Ressort de traction		1	1	1	1			1,5 X 15 X 100
43	00 901 008 1	6kt-Schraube	Hex head bolt	Boulon tête hex		x	x	x	x			M 8 X 80
45	90 000 121 0	Scheibe	Washer	Rondelle		x	x	x	x			10,5 X 30 X 2,5
46	00 901 433 0	6kt-Schraube	Hex head bolt	Boulon tête hex		x	x	x	x			M 10 X 50
47	00 912 046 1	Splint	Cotter pin	Goupille fendue		2	2	2	2			3,2 X 28
48	00 910 340 0	Scheibe	Washer	Rondelle		x	x	x	x			13 X 24 X 2,5

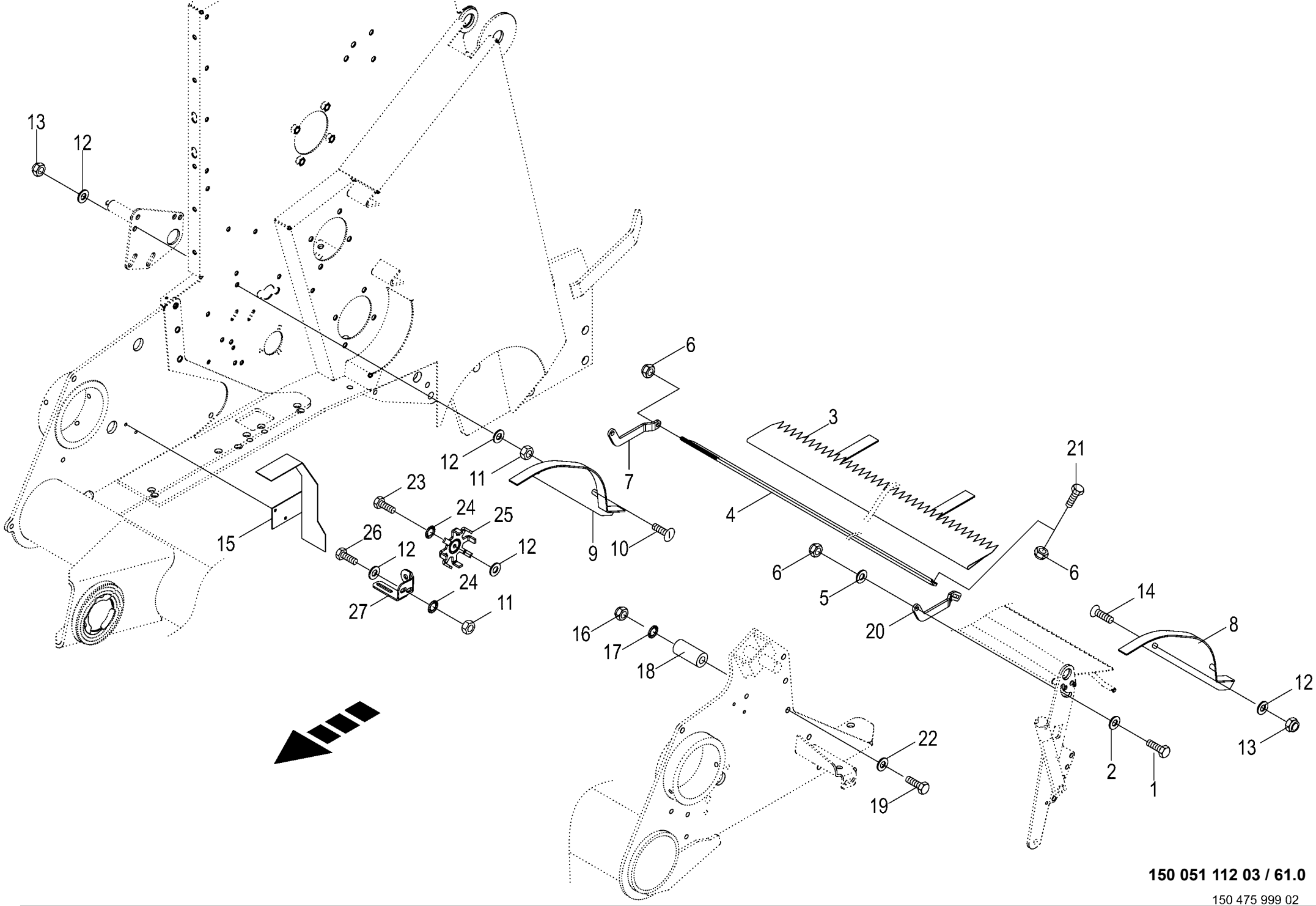

150 051 112 03 / 61.0

150 475 999 02

Anbauteile - Netzbindung - Passiv
Mounting parts - Net tying - Passive
Pièces de montage - Attache de résean - Passif

1026400 - 1046900

150 051 112 03

150 475 999 2 **61.0**

Pos.	ID-Nr.	Benennung	Description	Description	Masch.-Nr-	RP701-10	RP701-11	RP701-20	RP701-21			Bemerkung/Remarks/Remarque
1	00 900 616 0	6kt-Schraube	Hex head bolt	Boulon tête hex		x	x	x	x			M 8 X 25
2	00 910 603 0	Scheibe	Washer	Rondelle		x	x	x	x			8,4 X 24 X 2
3	20 062 109 0	Kunststofftuch	Plastic cloth	Toile plastique		1	1	1	1			Lg.= 1200
4	20 061 318 0	Verbindungsstrebe	Linking strut	Etai de liaison		1	1	1	1			
5	00 910 413 0	Scheibe	Washer	Rondelle		x	x	x	x			8,4 X 17 X 1,6
6	00 908 706 0	Sicherungsmutter	Locknut	Écrou hex		x	x	x	x			M 8
7	20 060 233 0	Seitenteil -rechts	Side part -right	Partie latérale -droite		1	1	1	1			
8	00 292 147 3	Führungsblech -links	Guide plate -left	Tôle de guidage -gauche		1	1	1	1			
9	20 060 050 1	Führungsblech -rechts	Guide plate -right	Tôle de guidage -droite		1	1	1	1			
10	00 905 154 2	Flachrundschraube	Coach bolt	Vis a tête bombée		x	x	x	x			M 10 X 35
11	00 908 212 0	6kt-Mutter	Hex nut	Écrou hex		x	x	x	x			M 10
12	00 910 414 0	Scheibe	Washer	Rondelle		x	x	x	x			10,5 X 21 X 2
13	00 908 758 0	Sicherungsmutter	Locknut	Écrou hex		x	x	x	x			M 10
14	00 905 251 2	Flachrundschraube	Coach bolt	Vis a tête bombée		x	x	x	x			M 10 X 20
15	00 293 838 0	Schutz	Guard	Protecteur		1	1	1	1			
16	00 908 701 0	Sicherungsmutter	Locknut	Écrou hex		x	x	x	x			M 12
17	00 909 910 1	Sperrkantscheibe	Detent edged washer	Disque à bord d'arrêt		x	x	x	x			SKM 12
18	00 154 251 1	Buchse	Bushing	Douille		1	1	1	1			13 X 35 X 83
19	00 901 462 2	6kt-Schraube	Hex head bolt	Boulon tête hex		x	x	x	x			M 12 X 120 -10.9
20	20 061 324 0	Seitenteil -links	Side part -left	Partie latérale -gauche		1	1	1	1			
21	00 900 612 0	6kt-Schraube	Hex head bolt	Boulon tête hex		x	x	x	x			M 8 X 16
22	00 910 506 1	Scheibe	Washer	Rondelle		x	x	x	x			13 X 24 X 2,5
23	00 900 637 0	6kt-Schraube	Hex head bolt	Boulon tête hex		x	x	x	x			M 10 X 30
24	00 909 909 1	Sperrkantscheibe	Detent edged washer	Disque à bord d'arrêt		x	x	x	x			SKM 10
25	00 279 595 0	Signalscheibe	Indicator disc	Disque de signalisation		1	1	1	1			Rd. 108
26	00 900 634 0	6kt-Schraube	Hex head bolt	Boulon tête hex		x	x	x	x			M 10 X 20
27	20 066 772 0	Sensorhalter -Netzbindung	Sensor support net tying	Support de capteur attache de résean		1	1	1	1			

Diese Seite ist bewusst freigelassen.

This page has been left blank deliberately.

Cette page est restée délibérément vierge.

Diese Seite ist bewusst freigelassen.
This page has been left blank deliberately.
Cette page est restée délibérément vierge.

1026400 - 1046900

150 051 112 03

449 361 1 **62.0**

Pos.	ID-Nr.	Benennung	Description	Description	Masch.-Nr-	RP701-10	RP701-11	RP701-20	RP701-21			Bemerkung/Remarks/Remarque
1	00 000 001 0	-nicht für diese Maschine	-not for this machine	-non prevu pour cette machine		x	x	x	x			

Diese Seite ist bewusst freigelassen.

This page has been left blank deliberately.

Cette page est restée délibérément vierge.

Diese Seite ist bewusst freigelassen.
This page has been left blank deliberately.
Cette page est restée délibérément vierge.

1026400 - 1046900

150 051 112 03

449 361 1 **63.0**

Pos.	ID-Nr.	Benennung	Description	Description	Masch.-Nr-	RP701-10	RP701-11	RP701-20	RP701-21			Bemerkung/Remarks/Remarque
1	00 000 001 0	-nicht für diese Maschine	-not for this machine	-non prevu pour cette machine		x	x	x	x			

Diese Seite ist bewusst freigelassen.

This page has been left blank deliberately.

Cette page est restée délibérément vierge.

Diese Seite ist bewusst freigelassen.
This page has been left blank deliberately.
Cette page est restée délibérément vierge.

1026400 - 1046900

150 051 112 03

449 361 1 **64.0**

Pos.	ID-Nr.	Benennung	Description	Description	Masch.-Nr-	RP701-10	RP701-11	RP701-20	RP701-21			Bemerkung/Remarks/Remarque
1	00 000 001 0	-nicht für diese Maschine	-not for this machine	-non prevu pour cette machine		x	x	x	x			

Diese Seite ist bewusst freigelassen.

This page has been left blank deliberately.

Cette page est restée délibérément vierge.

Diese Seite ist bewusst freigelassen.
This page has been left blank deliberately.
Cette page est restée délibérément vierge.

1026400 - 1046900

150 051 112 03

449 361 1 **65.0**

Pos.	ID-Nr.	Benennung	Description	Description	Masch.-Nr-	RP701-10	RP701-11	RP701-20	RP701-21			Bemerkung/Remarks/Remarque
1	00 000 001 0	-nicht für diese Maschine	-not for this machine	-non prevu pour cette machine		x	x	x	x			

Diese Seite ist bewusst freigelassen.

This page has been left blank deliberately.

Cette page est restée délibérément vierge.

Diese Seite ist bewusst freigelassen.
This page has been left blank deliberately.
Cette page est restée délibérément vierge.

1026400 - 1046900

150 051 112 03

449 361 1 **66.0**

Pos.	ID-Nr.	Benennung	Description	Description	Masch.-Nr-	RP701-10	RP701-11	RP701-20	RP701-21			Bemerkung/Remarks/Remarque
1	00 000 001 0	-nicht für diese Maschine	-not for this machine	-non prevu pour cette machine		x	x	x	x			

Diese Seite ist bewusst freigelassen.

This page has been left blank deliberately.

Cette page est restée délibérément vierge.

Diese Seite ist bewusst freigelassen.
This page has been left blank deliberately.
Cette page est restée délibérément vierge.

1026400 - 1046900

150 051 112 03

449 361 1 **67.0**

Pos.	ID-Nr.	Benennung	Description	Description	Masch.-Nr-	RP701-10	RP701-11	RP701-20	RP701-21			Bemerkung/Remarks/Remarque
1	00 000 001 0	-nicht für diese Maschine	-not for this machine	-non prevu pour cette machine		x	x	x	x			

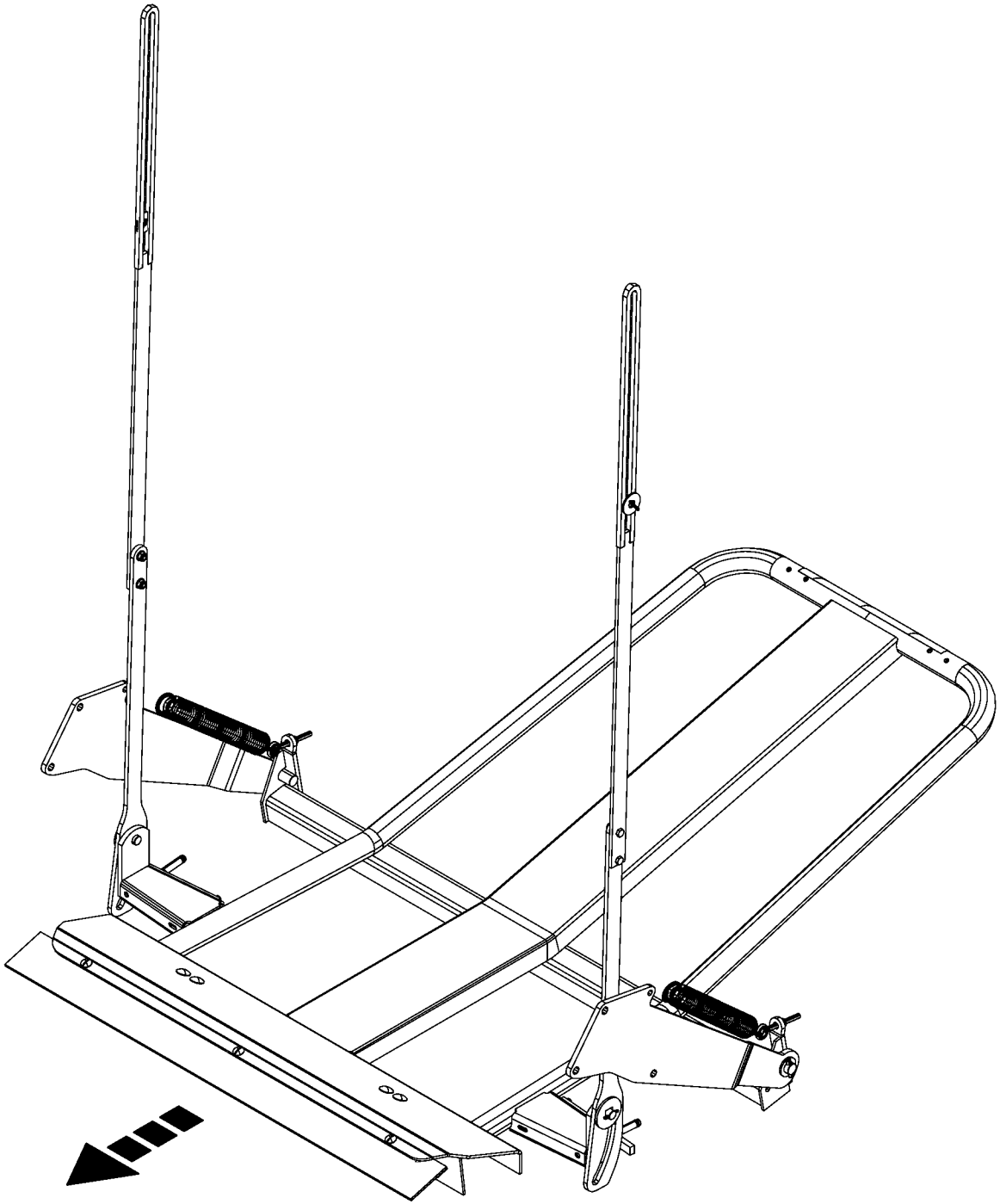

150 051 112 03 / 68.0

150 473 509 01

-----BALLENABLAGE -----SETTING DOWN BALES -----DÉPOSE DE BALLES					1026400 - 1046900	RP701-10	RP701-11	RP701-20	RP701-21			150 051 112 03 150 473 509 1 68.0
Pos.	ID-Nr.	Benennung	Description	Description	Masch.-Nr-							Bemerkung/Remarks/Remarque
1						.	.	.	.			

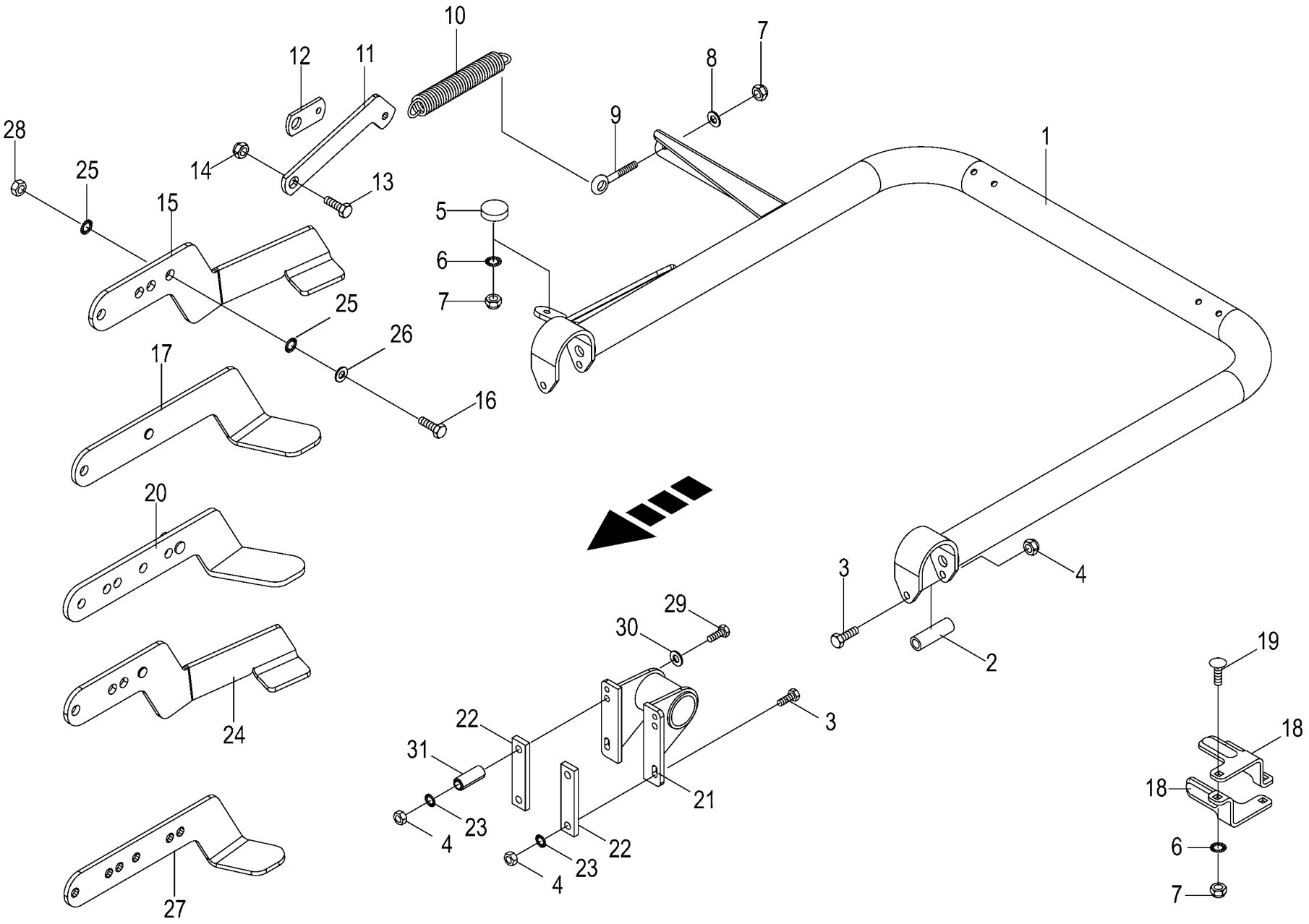

150 051 112 03 / 69.0

150 478 327 02

Ballenauswerfer
Bale ejector
Éjecteur de balle

1026400 - 1046900

150 051 112 03

150 478 327 2 **69.0**

Pos.	ID-Nr.	Benennung	Description	Description	Masch.-Nr-	RP701-10	RP701-11	RP701-20	RP701-21			Bemerkung/Remarks/Remarque
1	20 062 105 2	Ballenkicker	Bale ejector	Éjecteur de balles		1	1	1	1			
2	00 146 629 1	Hülse 16,9 x 26,9 x 82 Zn8	Sleeve 16.9 x 26.9 x 82 Zn8	Douille 16,9 x 26,9 x 82 Zn8		2	2	2	2			
3	00 901 462 2	6kt-Schraube	Hex head bolt	Boulon tête hex		x	x	x	x			M 12 X 120 -10.9
	00 901 095 1	6kt-Schraube	Hex head bolt	Boulon tête hex		x	x	x	x			M 12 X 140
4	00 908 215 0	6kt-Mutter	Hex nut	Écrou hex		x	x	x	x			M 12
5	00 185 523 3	Gummipuffer	Rubber pad	Tampon en caoutchouc		1	1	1	1			Rd. 60 X 36 / M 10
6	00 909 909 1	Sperrkantscheibe	Detent edged washer	Disque à bord d'arrêt		x	x	x	x			SKM 10
7	00 908 758 0	Sicherungsmutter	Locknut	Écrou hex		x	x	x	x			M 10
8	00 910 414 0	Scheibe	Washer	Rondelle		x	x	x	x			10,5 X 21 X 2
9	00 905 338 0	Ösenschraube	Eye screw	Vis à oeillet		1	1	1	1			M 10 X 110
	00 905 341 0	Ösenschraube	Eye screw	Vis à oeillet		1	1	1	1			M 10 X 195
10	00 281 805 1	Zugfeder	Tension spring	Ressort de traction		1	1	1	1			5 X 32 X 320
11	00 293 577 1	Lasche -Tandemachse	Strap -tandem axle	Patte -essieu tandem		1	1	1	1			
12	00 188 497 1	LASCHE -Einzelachse	Lug -single axle	Attache -simple axe		1	1	1	1			
13	00 900 688 0	6kt-Schraube	Hex head bolt	Boulon tête hex		x	x	x	x			M 20 X 50
14	00 908 721 0	Sicherungsmutter	Locknut	Écrou hex		x	x	x	x			M 20
15	20 263 741 0	Anschlag Ballenkicker - Tandemachse -60/80	Stop bale ejector -tandem axle -60/80	Butée éjecteur de balles - essieu tandem -60/80		1	1	1	1			
16	00 900 688 0	6kt-Schraube	Hex head bolt	Boulon tête hex		x	x	x	x			M 20 X 50
17	20 063 302 1	Anschlag - Druckluftbremsanlage - Tandemachse	Limit stop -air pressure brake fitting -tandem axle	Butée -frein pneumatique - essieu tandem		1	1	1	1			
18	00 292 106 1	Führung -Einzelachse -60	Guide -single axle -60	Guidage -simple axe -60		4	4	4	4			
19	00 904 745 1	Flachrundschraube	Coach bolt	Vis a tête bombée		x	x	x	x			M 10 X 30
20	20 062 066 1	Anschlag - Druckluftbremsanlage - Einzelachse -60	Limit stop -air pressure brake fitting -single axle -60	Butée -frein pneumatique - simple axe -60		1	1	1	1			
21	20 062 210 1	Halter	Support	Cadre support		2	2	2	2			
22	20 062 211 0	Gegenhalter -Einzelachse -80	Arrester -single axle -80	Contre-pointe -simple axe -80		2	2	2	2			
	20 060 795 1	Befestigungsblech -Tandemachse	Mounting sheet -tandem axle	Tôle de fixation -essieu tandem		4	4	4	4			
23	00 909 910 1	Sperrkantscheibe	Detent edged washer	Disque à bord d'arrêt		x	x	x	x			SKM 12
24	20 263 742 0	Anschlag Ballenkicker - Druckluftbremsanlage - Einzelachse -80	Stop bale ejector -air pressure brake fitting - single axle -80	Butée éjecteur de balles - frein pneumatique -simple axe -80		1	1	1	1			
25	00 909 913 1	Sperrkantscheibe	Detent edged washer	Disque à bord d'arrêt		x	x	x	x			SKM 20
26	00 910 512 2	Scheibe	Washer	Rondelle		x	x	x	x			21 X 37 X 3
27	20 062 208 2	Anschlag	Limit stop	Butée		1	1	1	1			
28	00 908 225 0	6kt-Mutter	Hex nut	Écrou hex		x	x	x	x			M 20
29	90 001 477 0	6kt-Schraube	Hex head bolt	Boulon tête hex		x	x	x	x			M 12 X 210
30	00 910 320 0	Scheibe	Washer	Rondelle		x	x	x	x			13 X 30 X 6

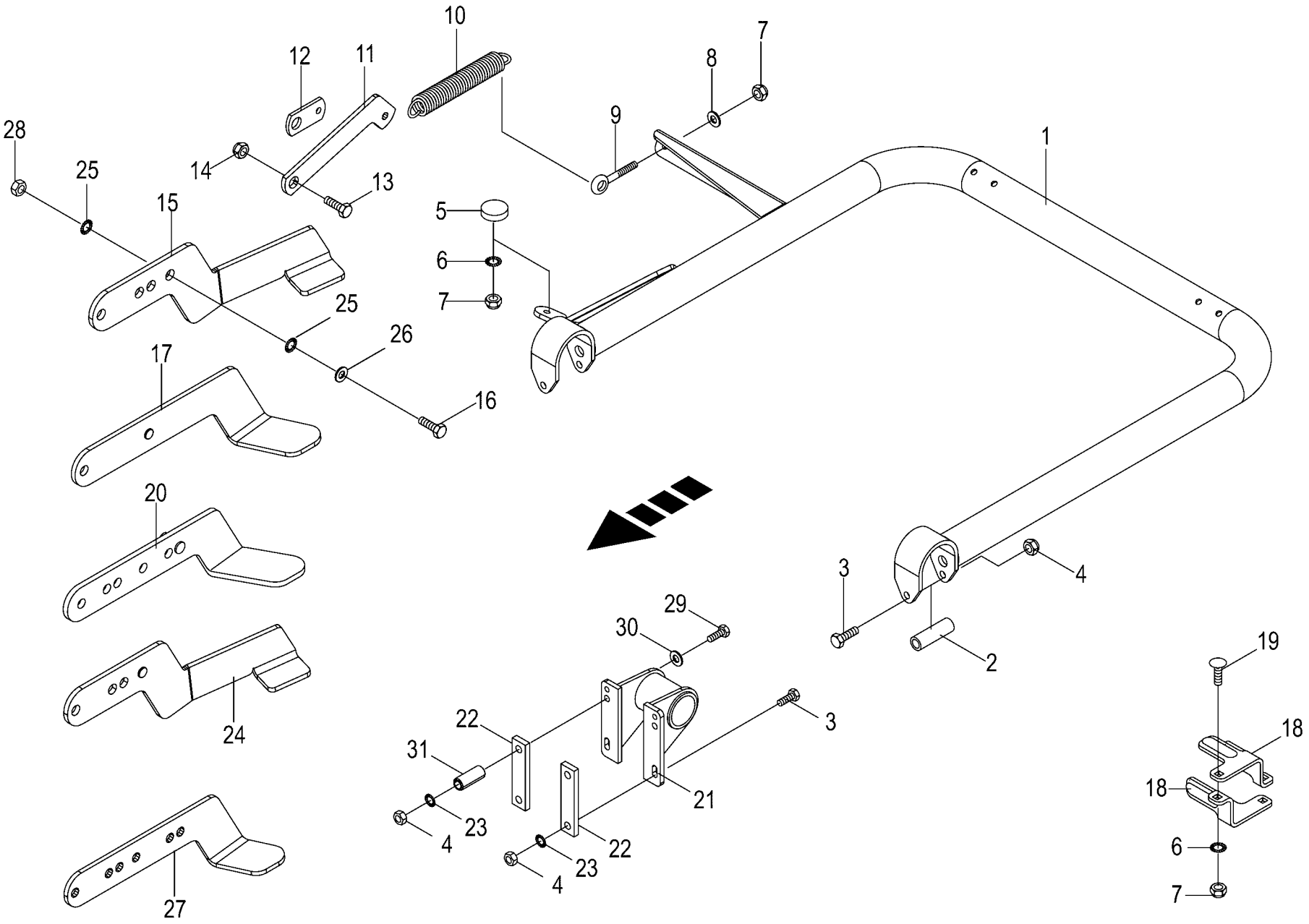

150 051 112 03 / 69.0

150 478 327 02

Ballenauswerfer
Bale ejector
Éjecteur de balle

1026400 - 1046900

150 051 112 03

150 478 327 2 **69.0**

Pos.	ID-Nr.	Benennung	Description	Description	Masch.-Nr-	RP701-10	RP701-11	RP701-20	RP701-21			Bemerkung/Remarks/Remarque
31	00 188 538 1	Hülse 13,6 x 20 x 50 Zn8	Sleeve 13.6 x 20 x 50 Zn8	Douille 13,6 x 20 x 50 Zn8		2	2	2	2			

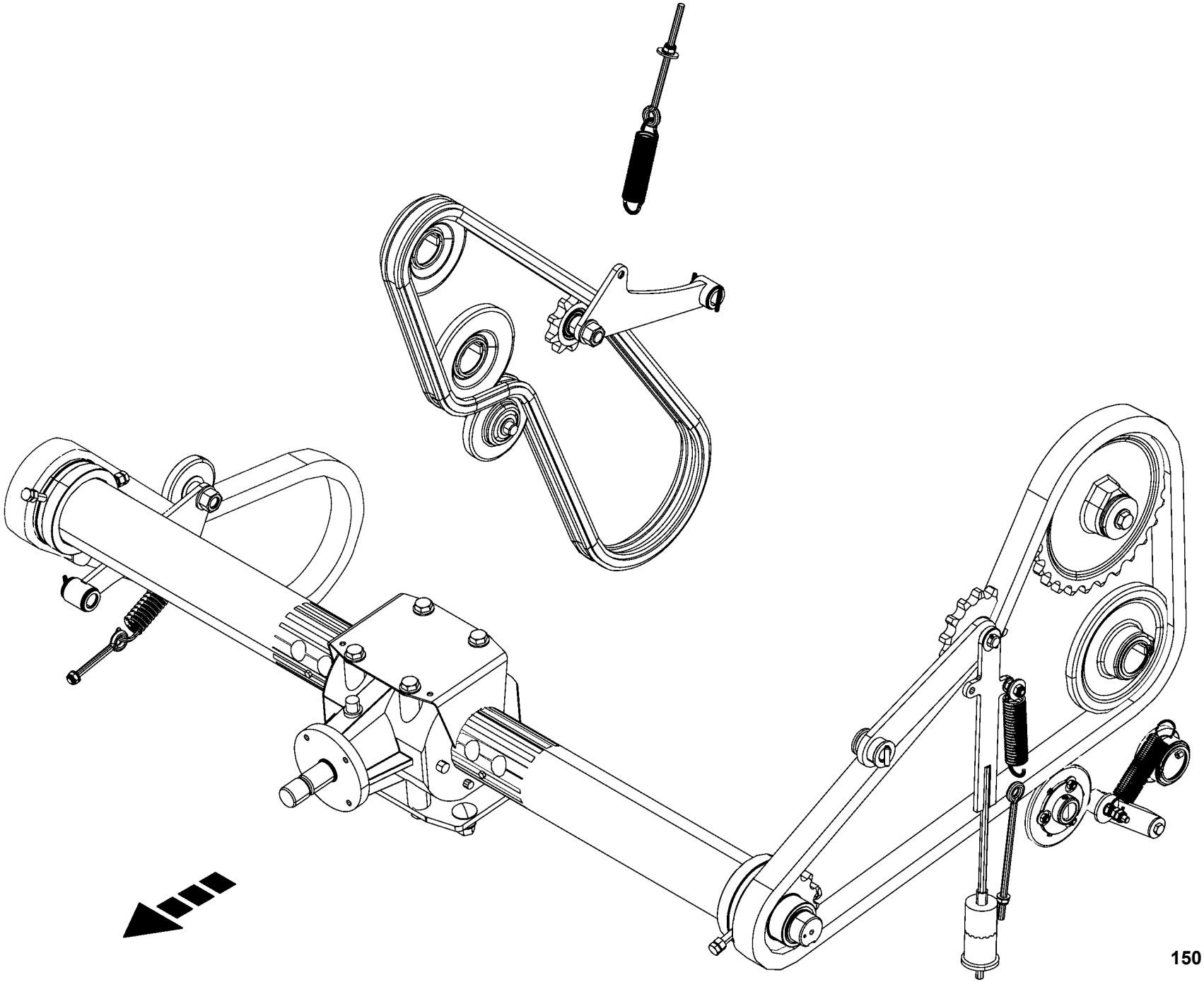

150 051 112 03 / 70.0

150 486 536 01

-----ANTRIEB -----DRIVE -----ENTRAÎNEMENT					1026400 - 1046900	RP701-10	RP701-11	RP701-20	RP701-21			150 051 112 03 150 486 536 1 70.0
Pos.	ID-Nr.	Benennung	Description	Description	Masch.-Nr-							Bemerkung/Remarks/Remarque
1						.	.	.	.			

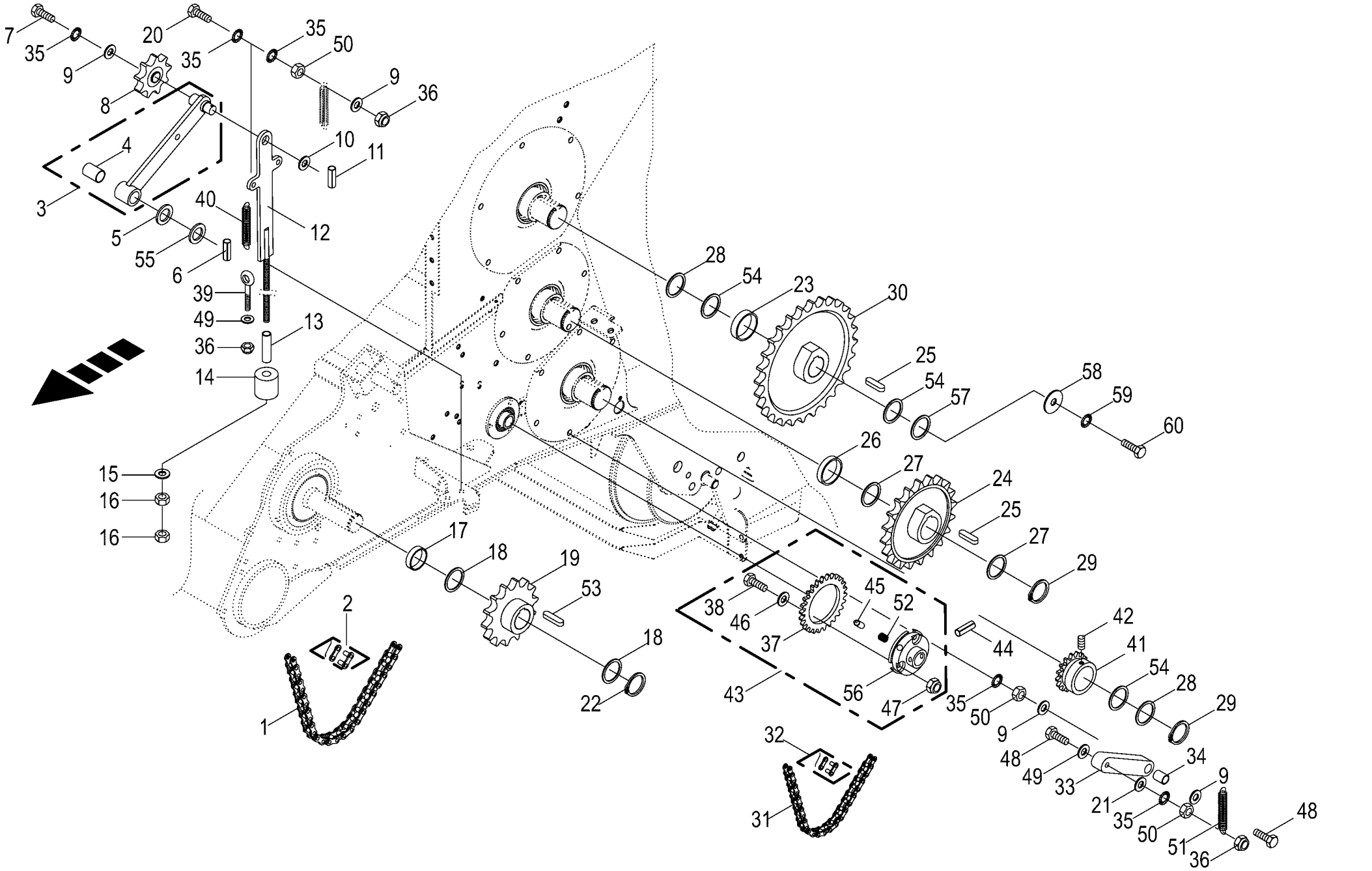

150 051 112 03 / 71.0

150 478 357 02

Kettenantrieb links
Chain drive lh side
Entraînement par chaîne côte gauche

1026400 - 1046900

150 051 112 03

150 478 357 2 **71.0**

Pos.	ID-Nr.	Benennung	Description	Description	Masch.-Nr-	RP701-10	RP701-11	RP701-20	RP701-21			Bemerkung/Remarks/Remarque
1	90 000 373 0	Rollenkette	Roller chain	Chain à rouleaux		1	1	1	1			1 1/4" X 80 Ro
2	90 000 374 0	Steckglied	Split link	Maille brisée		1	1	1	1			1 1/4" d= 9,53
	90 000 375 0	Gekröpftes Glied	Cranked chain link	Maillon coudé		1	1	1	1			1 1/4" d= 9,53
3	20 061 244 0	Kettenspanner	Chain tensioner	Tenseur de chaîne		1	1	1	1			
4	00 934 917 0	Lagerbuchse	Bearing bush	Coussinet		1	1	1	1			25 X 28 X 40
5	00 910 844 1	Passscheibe	Shim ring	Rondelle d'ajustage		x	x	x	x			25 X 35 X 1,0
6	00 912 673 2	Spannstift	Roll pin	Goupille de serrage		1	1	1	1			8 X 35
7	00 900 634 0	6kt-Schraube	Hex head bolt	Boulon tête hex		x	x	x	x			M 10 X 20
8	00 922 302 0	Kettenspannrad	Tensioning sprocket	Tendeur de chaine		1	1	1	1			1 1/4" Z=13
9	00 910 353 0	Scheibe	Washer	Rondelle		x	x	x	x			11 X 34 X 3
10	00 910 512 2	Scheibe	Washer	Rondelle		x	x	x	x			21 X 37 X 3
11	00 912 613 2	Spannstift	Roll pin	Goupille de serrage		1	1	1	1			5 X 30
12	20 060 753 2	Gewindestange	Threaded rod	Tige filetée		1	1	1	1			M 12
13	20 064 757 0	Hülse	Bushing	Douille		1	1	1	1			Lg.= 120
14	00 250 308 0	Puffer	Buffer	Tampon		2	2	2	2			Rd. 50 X 17 X 50
15	00 910 359 0	Scheibe	Washer	Rondelle		x	x	x	x			14 X 58 X 6
16	00 908 215 0	6kt-Mutter	Hex nut	Écrou hex		x	x	x	x			M 12
17	00 277 572 1	Rohr	Tube	Tube		1	1	1	1			51,2 X 57 X 10
18	00 910 905 1	Passscheibe	Shim ring	Rondelle d'ajustage		x	x	x	x			50 X 62 X 2,0
	00 910 904 0	Passscheibe	Shim ring	Rondelle d'ajustage		x	x	x	x			50 X 62 X 1,0
19	20 062 153 0	Kettenrad	Chain sprocket	Roue à chaînes		1	1	1	1			1 1/4" Z=14
20	00 900 639 0	6kt-Schraube	Hex head bolt	Boulon tête hex		x	x	x	x			M 10 X 40
21	00 910 639 1	Scheibe	Washer	Rondelle		x	x	x	x			11 X 48 X 5
22	00 911 553 0	Sicherungsring	Circlip	Circlip		1	1	1	1			A 50 X 2,0
23	00 180 489 0	Distanzring	Spacer ring	Bague d'écartement		1	1	1	1			63,5 X 4 X 5
24	20 060 511 1	Kettenrad	Chain sprocket	Roue à chaînes		1	1	1	1			1 1/4" Z= 20
25	00 915 007 0	Passfeder	Fit-in key	Clavette		2	2	2	2			B 14 X 9 X 40
26	00 293 459 0	Distanzrohr	Spacer tube	Tube d'entretoisement		1	1	1	1			55,5 X 63,5 X 10
27	00 910 915 0	Passscheibe	Shim ring	Rondelle d'ajustage		x	x	x	x			56 X 72 X 2,0
	00 910 914 0	Passscheibe	Shim ring	Rondelle d'ajustage		x	x	x	x			56 X 72 X 1,0
	00 910 913 0	Passscheibe	Shim ring	Rondelle d'ajustage		x	x	x	x			56 X 72 X 0,5
28	00 910 703 1	Stützscheibe	Supporting disc	Rondelle diélectrique		x	x	x	x			S 55 X 68 X 3,0
29	00 911 557 1	Sicherungsring	Circlip	Circlip		2	2	2	2			A 55 X 2,0
30	00 292 056 2	Kettenrad	Chain sprocket	Roue à chaînes		1	1	1	1			1 1/4" Z= 28
31	00 292 446 0	Rollenkette	Roller chain	Chain à rouleaux		1	1	1	1			5/8" X 50 Ro
32	00 921 983 0	Steckglied mit Drahtverschluss	Chain lock	Joint de chaine		1	1	1	1			5/8 "
33	20 061 202 0	Spannarm	Tension arm	Levier tendeur		1	1	1	1			Lg.= 178
34	20 061 201 0	Buchse	Bushing	Douille		1	1	1	1			10,5 X 20 X 31

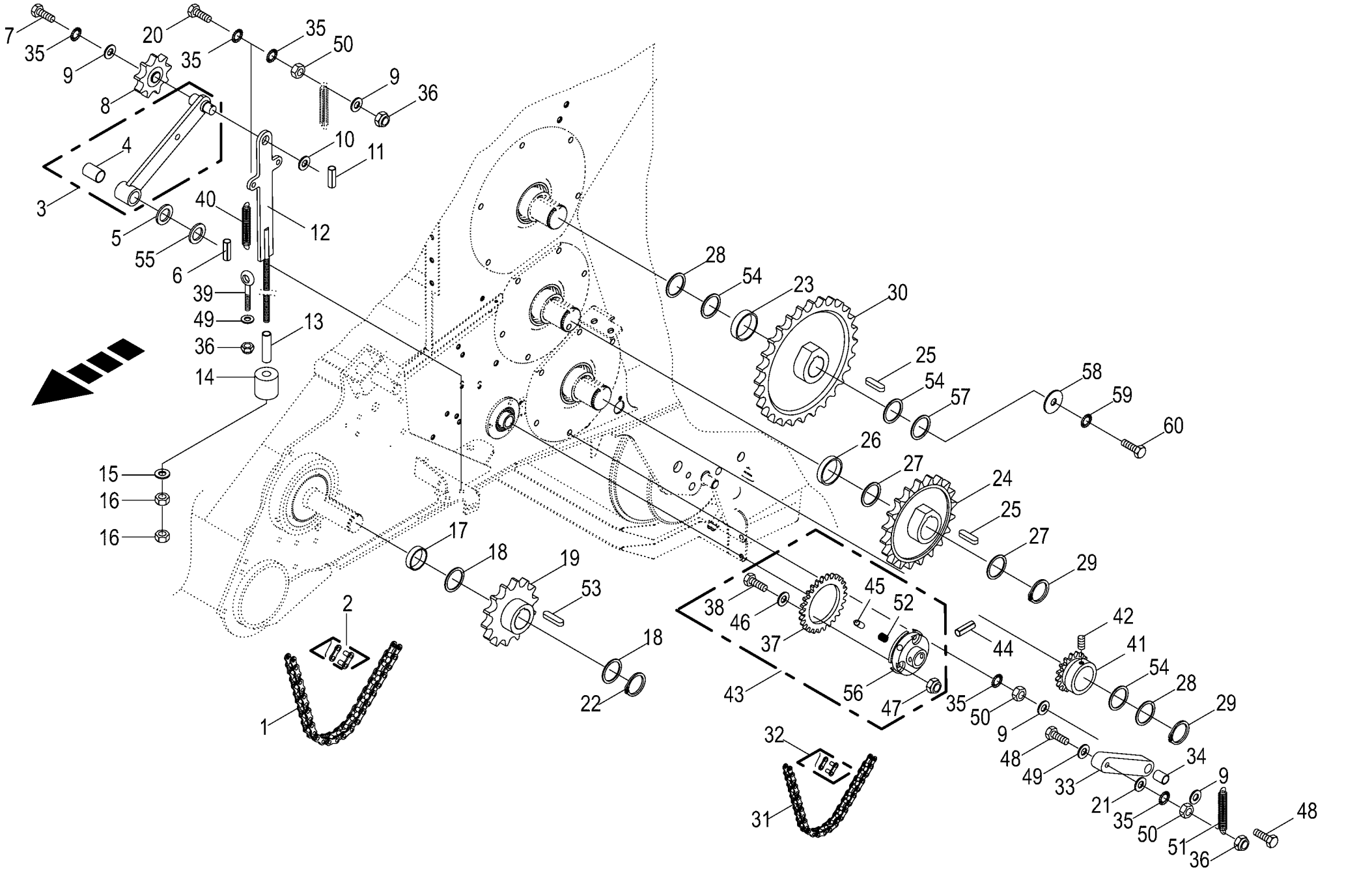

150 051 112 03 / 71.0

150 478 357 02

Kettenantrieb links
Chain drive lh side
Entraînement par chaîne côte gauche

1026400 - 1046900

150 051 112 03

150 478 357 2 **71.0**

Pos.	ID-Nr.	Benennung	Description	Description	Masch.-Nr-	RP701-10	RP701-11	RP701-20	RP701-21			Bemerkung/Remarks/Remarque
35	00 909 909 1	Sperrkantscheibe	Detent edged washer	Disque à bord d'arrêt		x	x	x	x			SKM 10
36	00 908 758 0	Sicherungsmutter	Locknut	Écrou hex		x	x	x	x			M 10
37	20 061 399 0	Kettenrad	Chain sprocket	Roue à chaînes		1	1	1	1			5/8" Z= 26
38	00 900 614 0	6kt-Schraube	Hex head bolt	Boulon tête hex		x	x	x	x			M 8 X 20
39	90 001 887 0	Ösenschraube	Eye screw	Vis à oeillet		x	x	x	x			M 10 X 225
40	00 250 067 4	Zugfeder	Tension spring	Ressort de traction		1	1	1	1			5 X 30 X 150
41	00 292 030 2	Kettenrad	Chain sprocket	Roue à chaînes		1	1	1	1			5/8" Z= 17
42	00 905 937 0	Gewindestift	Threaded pin	Goujon fileté		1	1	1	1			M 10 X 20
43	20 061 403 0	Rutschkupplung	Friction clutch	Accouplement à friction		1	1	1	1			5/8"
44	00 912 538 0	Spannstift	Roll pin	Goupille de serrage		1	1	1	1			10 X 45
	00 912 645 2	Spannstift	Roll pin	Goupille de serrage		1	1	1	1			6 X 45
45	20 061 401 0	Freilaufnocken	Freewheel cam	Came du roue libre		3	3	3	3			Rd. 16 X 16,4
46	00 910 603 0	Scheibe	Washer	Rondelle		x	x	x	x			8,4 X 24 X 2
47	00 908 706 0	Sicherungsmutter	Locknut	Écrou hex		x	x	x	x			M 8
48	00 900 289 1	6kt-Schraube	Hex head bolt	Boulon tête hex		x	x	x	x			M 10 X 80
49	00 910 414 0	Scheibe	Washer	Rondelle		x	x	x	x			10,5 X 21 X 2
50	00 908 212 0	6kt-Mutter	Hex nut	Écrou hex		x	x	x	x			M 10
51	00 340 104 3	Zugfeder	Tension spring	Ressort de traction		1	1	1	1			3,2 X 31,7 X 170
52	20 061 400 0	Druckfeder	Pressure spring	Ressort de pression		3	3	3	3			2,5 X 10,3 X 23
53	00 915 205 0	Passfeder	Fit-in key	Clavette		1	1	1	1			B 14 X 9 X 45
54	00 910 812 0	Passscheibe	Shim ring	Rondelle d'ajustage		x	x	x	x			55 X 68 X 0,1
	00 910 813 0	Passscheibe	Shim ring	Rondelle d'ajustage		x	x	x	x			55 X 68 X 0,3
	00 910 814 0	Passscheibe	Shim ring	Rondelle d'ajustage		x	x	x	x			55 X 68 X 0,5
	00 910 815 0	Passscheibe	Shim ring	Rondelle d'ajustage		x	x	x	x			55 X 68 X 1,0
55	00 910 514 1	Scheibe	Washer	Rondelle		x	x	x	x			26 X 44 X 4
56	20 061 442 0	Nabe	Hub	Moyeu		1	1	1	1			
57	00 910 700 1	Stützscheibe	Supporting disc	Rondelle diélectrique		2	2	2	2			S 56 X 72 X 3
58	00 910 646 0	Scheibe	Washer	Rondelle		x	x	x	x			17 X 70 X 6
59	00 909 912 1	Sperrkantscheibe	Detent edged washer	Disque à bord d'arrêt		x	x	x	x			SKM 16
60	00 900 675 0	6kt-Schraube	Hex head bolt	Boulon tête hex		x	x	x	x			M 16 X 40

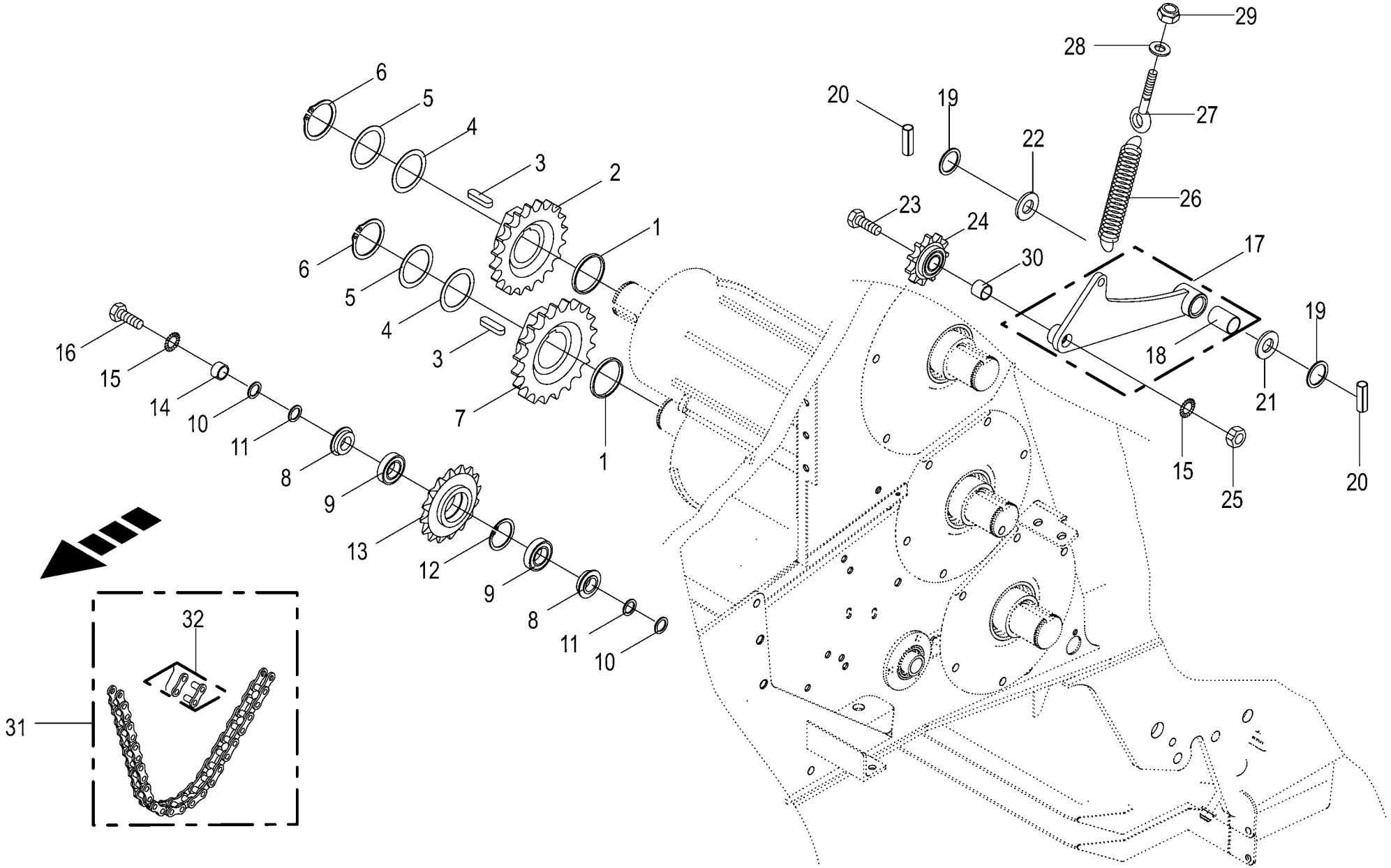

150 051 112 03 / 72.0

150 473 977 01

Starterwalze / Kettenantrieb
Starter roller / Chain drive
Rouleau starter / Entraînement par chaîne

1026400 - 1046900

150 051 112 03

150 473 977 1 **72.0**

Pos.	ID-Nr.	Benennung	Description	Description	Masch.-Nr-	RP701-10	RP701-11	RP701-20	RP701-21			Bemerkung/Remarks/Remarque
1	00 180 489 0	Distanzring	Spacer ring	Bague d'écartement		2	2	2	2			63,5 X 4 X 5
2	20 060 502 1	Kettenrad	Chain sprocket	Roue à chaînes		1	1	1	1			1 1/4" Z= 14
3	00 915 035 0	Passfeder	Fit-in key	Clavette		2	2	2	2			B 14 X 9 X 32
4	00 910 914 0	Passscheibe	Shim ring	Rondelle d'ajustage		x	x	x	x			56 X 72 X 1,0
5	00 910 703 1	Stützscheibe	Supporting disc	Rondelle diélectrique		2	2	2	2			S 55 X 68 X 3,0
6	00 911 557 1	Sicherungsring	Circlip	Circlip		2	2	2	2			A 55 X 2,0
7	20 060 493 1	Kettenrad	Chain sprocket	Roue à chaînes		1	1	1	1			1 1/4" Z= 16
8	00 276 501 2	Lagerdeckel	Cover	Couvercle de palier		2	2	2	2			Rd. 55
9	00 930 261 0	Rillenkugellager	Grooved ball bearing	Roulement à gorge		2	2	2	2			6304 2RS
10	00 910 826 1	Passscheibe	Shim ring	Rondelle d'ajustage		x	x	x	x			20 X 28 X 1,0
11	00 910 718 1	Stützscheibe	Supporting disc	Rondelle diélectrique		2	2	2	2			S 20 X 28 X 2,0
12	00 911 651 0	Sicherungsring	Circlip	Circlip		1	1	1	1			I 52 X 2,0
13	20 060 507 1	Kettenspannrad	Tensioning sprocket	Tendeur de chaine		1	1	1	1			1 1/4" Z= 12
14	00 292 144 1	Lagerbuchse	Bearing bushing	Coussinet		1	1	1	1			
15	00 909 913 1	Sperrkantscheibe	Detent edged washer	Disque à bord d'arrêt		x	x	x	x			SKM 20
16	00 901 512 0	6kt-Schraube	Hex head bolt	Boulon tête hex		x	x	x	x			M 20 X 110
17	20 061 133 2	Kettenspanner	Chain tensioner	Tenseur de chaîne		1	1	1	1			
18	00 934 917 0	Lagerbuchse	Bearing bush	Coussinet		1	1	1	1			25 X 28 X 40
19	00 910 843 1	Passscheibe	Shim ring	Rondelle d'ajustage		x	x	x	x			25 X 35 X 0,5
	00 910 844 1	Passscheibe	Shim ring	Rondelle d'ajustage		x	x	x	x			25 X 35 X 1,0
	00 910 845 1	Passscheibe	Shim ring	Rondelle d'ajustage		x	x	x	x			25 X 35 X 2,0
20	00 912 644 2	Spannstift	Roll pin	Goupille de serrage		2	2	2	2			6 X 40
21	00 910 653 1	Scheibe	Washer	Rondelle		x	x	x	x			26 X 44 X 2
22	00 910 514 1	Scheibe	Washer	Rondelle		x	x	x	x			26 X 44 X 4
23	00 900 382 1	6kt-Schraube	Hex head bolt	Boulon tête hex		x	x	x	x			M 20 X 70
24	00 922 301 0	Kettenspannrad	Tensioning sprocket	Tendeur de chaine		1	1	1	1			1 1/4" Z= 9
25	00 908 225 0	6kt-Mutter	Hex nut	Écrou hex		x	x	x	x			M 20
26	00 250 067 4	Zugfeder	Tension spring	Ressort de traction		1	1	1	1			5 X 30 X 150
27	00 905 341 0	Ösenschraube	Eye screw	Vis à oeillet		1	1	1	1			M 10 X 195
28	00 910 414 0	Scheibe	Washer	Rondelle		x	x	x	x			10,5 X 21 X 2
29	00 908 758 0	Sicherungsmutter	Locknut	Écrou hex		x	x	x	x			M 10
30	00 278 599 1	Hülse	Bushing	Douille		1	1	1	1			20,5 X 24 X 20
31	90 000 504 0	Rollenkette einfach 1 1/ 4"x72Ro	Rollenkette einfach 1 1/4"x80	Rollenkette einfach 1 1/ 4"x72Ro		1	1	1	1			
		142kN	113kN	113kN								
32	90 000 375 0	Gekröpftes Glied	Cranked chain link	Maillon coudé		1	1	1	1			1 1/4" d= 9,53
	90 000 374 0	Steckglied	Split link	Maille brisée		1	1	1	1			1 1/4" d= 9,53

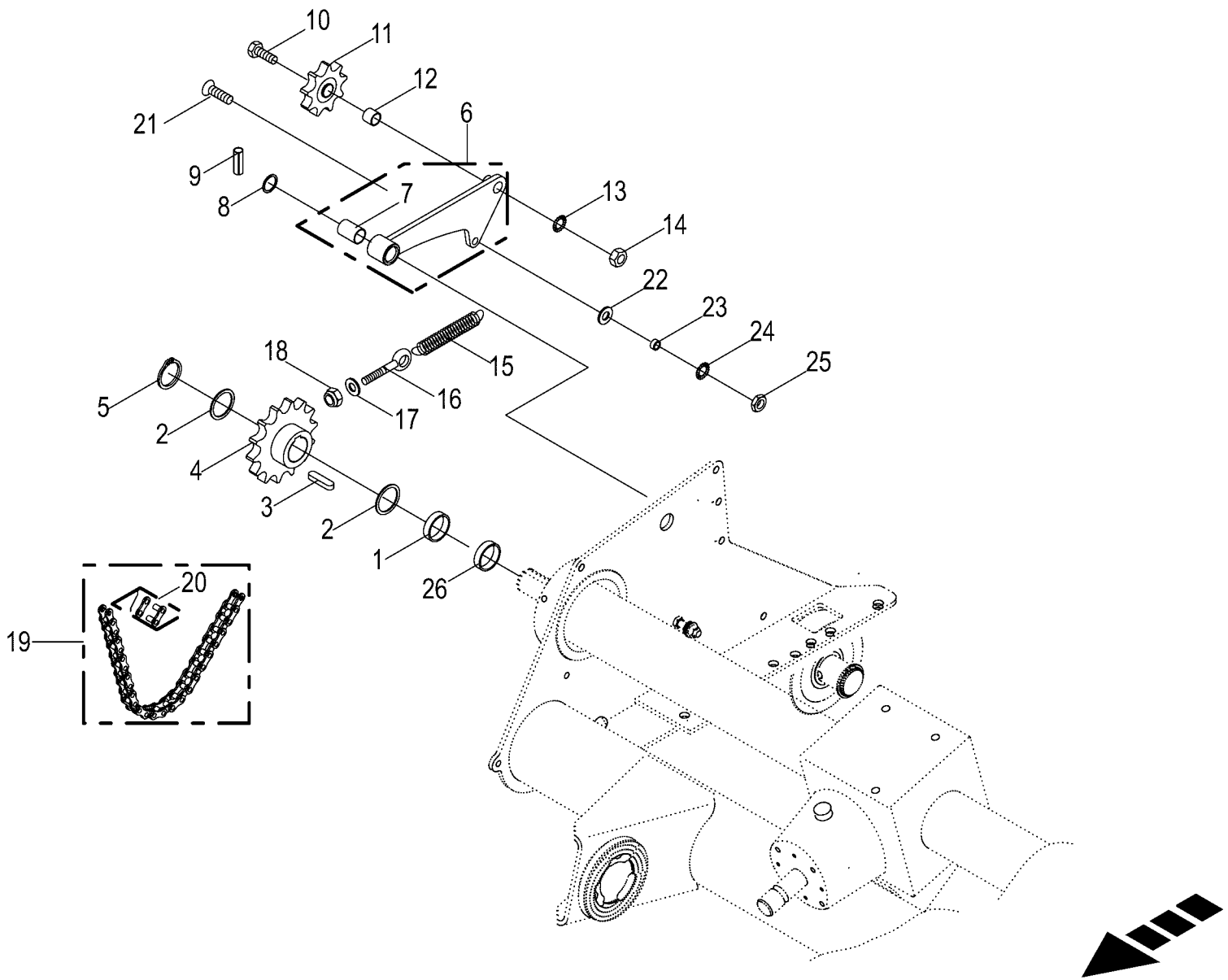

150 051 112 03 / 73.0

150 474 018 01

Kettenantrieb rechts
Chain drive rh side
Entraînement par chaîne côte droit

1026400 - 1046900

150 051 112 03

150 474 018 1 **73.0**

Pos.	ID-Nr.	Benennung	Description	Description	Masch.-Nr-	RP701-10	RP701-11	RP701-20	RP701-21			Bemerkung/Remarks/Remarque
1	00 286 945 0	Distanzhülse	Spacer bushing	Douille entretoise		1	1	1	1			Ro. 57 X 2,9 X 7,5
2	00 910 904 0	Passscheibe	Shim ring	Rondelle d'ajustage		x	x	x	x			50 X 62 X 1,0
3	00 915 205 0	Passfeder	Fit-in key	Clavette		1	1	1	1			B 14 X 9 X 45
4	20 062 153 0	Kettenrad	Chain sprocket	Roue à chaînes		1	1	1	1			1 1/4" Z=14
	20 066 072 0	Kettenrad -Garnbindung	Chain sprocket twine tying	Roue à chaînes liage par ficelle		1	1	1	1			Z= 14
5	00 911 553 0	Sicherungsring	Circlip	Circlip		1	1	1	1			A 50 X 2,0
6	20 061 133 2	Kettenspanner	Chain tensioner	Tenseur de chaîne		1	1	1	1			
7	00 934 917 0	Lagerbuchse	Bearing bush	Coussinet		1	1	1	1			25 X 28 X 40
8	00 910 843 1	Passscheibe	Shim ring	Rondelle d'ajustage		x	x	x	x			25 X 35 X 0,5
	00 910 844 1	Passscheibe	Shim ring	Rondelle d'ajustage		x	x	x	x			25 X 35 X 1,0
	00 910 845 1	Passscheibe	Shim ring	Rondelle d'ajustage		x	x	x	x			25 X 35 X 2,0
9	00 912 644 2	Spannstift	Roll pin	Goupille de serrage		1	1	1	1			6 X 40
10	00 901 504 0	6kt-Schraube	Hex head bolt	Boulon tête hex		x	x	x	x			M 20 X 65
11	00 922 301 0	Kettenspannrad	Tensioning sprocket	Tendeur de chaine		1	1	1	1			1 1/4" Z= 9
12	00 278 599 1	Hülse	Bushing	Douille		1	1	1	1			20,5 X 24 X 20
13	00 909 913 1	Sperrkantscheibe	Detent edged washer	Disque à bord d'arrêt		x	x	x	x			SKM 20
14	00 908 225 0	6kt-Mutter	Hex nut	Écrou hex		x	x	x	x			M 20
15	00 277 238 1	Zugfeder	Tension spring	Ressort de traction		1	1	1	1			6 X 30 X 149
16	00 905 338 0	Ösenschraube	Eye screw	Vis à oeillet		x	x	x	x			M 10 X 110
17	00 910 414 0	Scheibe	Washer	Rondelle		x	x	x	x			10,5 X 21 X 2
18	00 908 758 0	Sicherungsmutter	Locknut	Écrou hex		x	x	x	x			M 10
19	90 001 893 0	Rollenkette -mit Schneidwerk	Roller chain -with Cutting mechanism	Chain à rouleaux -avec Dispositif de coupe			1		1			1 1/4" X 60 Ro.
	90 001 894 0	Rollenkette -ohne Schneidwerk	Roller chain -without Cutting mechanism	Chain à rouleaux -sans Dispositif de coupe		1		1				1 1/4" X 56 Ro
20	90 000 375 0	Gekröpftes Glied	Cranked chain link	Maillon coudé		1		1				1 1/4" d= 9,53
21	00 904 006 0	Senkschraube	Countersunkscrew	Vis à tête fraisée		x	x	x	x			M 12 X 30
22	00 910 506 1	Scheibe	Washer	Rondelle		x	x	x	x			13 X 24 X 2,5
23	00 215 786 0	Hülse	Bushing	Douille		1	1	1	1			12,5 X 17,2 X 8
24	00 909 910 1	Sperrkantscheibe	Detent edged washer	Disque à bord d'arrêt		x	x	x	x			SKM 12
25	00 908 515 1	6kt-Mutter -niedrige Form	Hex nut -low form	Écrou hex -forme basse		x	x	x	x			M 12
26	00 277 572 1	Rohr	Tube	Tube		1	1	1	1			51,2 X 57 X 10

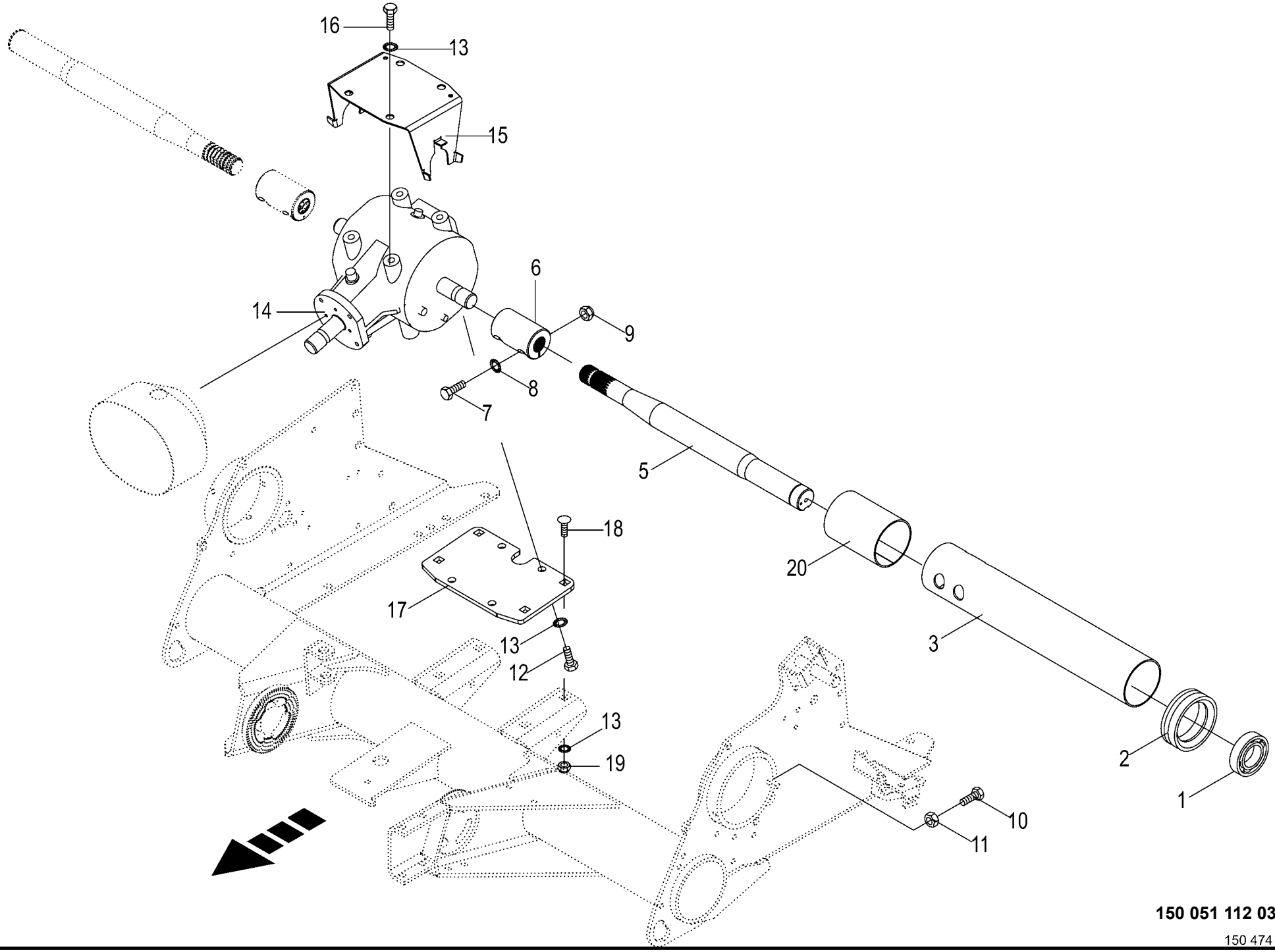

150 051 112 03 / 74.0

150 474 036 01

Antrieb - Getriebe
Drive - Gearbox
Entrainement - Carter

1026400 - 1046900

150 051 112 03

150 474 036 1 **74.0**

Pos.	ID-Nr.	Benennung	Description	Description	Masch.-Nr-	RP701-10	RP701-11	RP701-20	RP701-21			Bemerkung/Remarks/Remarque
1	00 930 170 1	Rillenkugellager	Grooved ball bearing	Roulement à gorge		2	2	2	2			6310 2RS
2	20 062 164 0	Lagergehäuse -innen	Bearing housing -inside	Cage de roulement -intérieure		2	2	2	2			
3	20 062 158 2	Wickelschutz links	Anti-wrap guard left	Protecteur d'enroulement ga.		1	1	1	1			
	20 062 159 2	Wickelschutz rechts	Anti-wrap guard right	Protecteur d'enroulement dr.		1	1	1	1			
5	20 065 893 0	Antriebswelle -links	Drive shaft -left	Arbre d'entraînement -gauche		1	1	1	1			Rd. 55 X 660
	20 065 895 0	Antriebswelle -rechts	Drive shaft -right	Arbre d'entraînement -droite		1	1	1	1			Rd. 55 X 660
6	20 062 527 0	Buchse	Bushing	Douille		2	2	2	2			Rd. 75 X 97
7	00 900 301 1	6kt-Schraube	Hex head bolt	Boulon tête hex		x	x	x	x			M 12 X 55 -10.9
8	00 909 910 1	Sperrkantscheibe	Detent edged washer	Disque à bord d'arrêt		x	x	x	x			SKM 12
9	00 908 701 0	Sicherungsmutter	Locknut	Écrou hex		x	x	x	x			M 12
10	00 900 658 0	6kt-Schraube	Hex head bolt	Boulon tête hex		x	x	x	x			M 12 X 40
11	00 908 215 0	6kt-Mutter	Hex nut	Écrou hex		x	x	x	x			M 12
12	00 900 674 0	6kt-Schraube	Hex head bolt	Boulon tête hex		x	x	x	x			M 16 X 35
13	00 909 912 1	Sperrkantscheibe	Detent edged washer	Disque à bord d'arrêt		x	x	x	x			SKM 16
14	27 020 897 1	Hauptgetriebe mont.	Main gearbox assembled	Boîte de vitesses principale ass.		1	1	1	1			
15	00 292 093 2	Schutzhalter	Guard support	Support de protection		1	1	1	1			
16	00 900 672 0	6kt-Schraube	Hex head bolt	Boulon tête hex		x	x	x	x			M 16 X 20
17	20 063 175 0	Platte	Plate	Plaque		1	1	1	1			
18	00 904 708 0	Flachrundschraube	Coach bolt	Vis a tête bombée		x	x	x	x			M 16 X 40
19	00 908 719 0	Sicherungsmutter	Locknut	Écrou hex		x	x	x	x			M 16
20	20 065 874 1	Wickelschutz kurz	Anti-wrap guard short	Protecteur d'enroulement cou.		2	2	2	2			

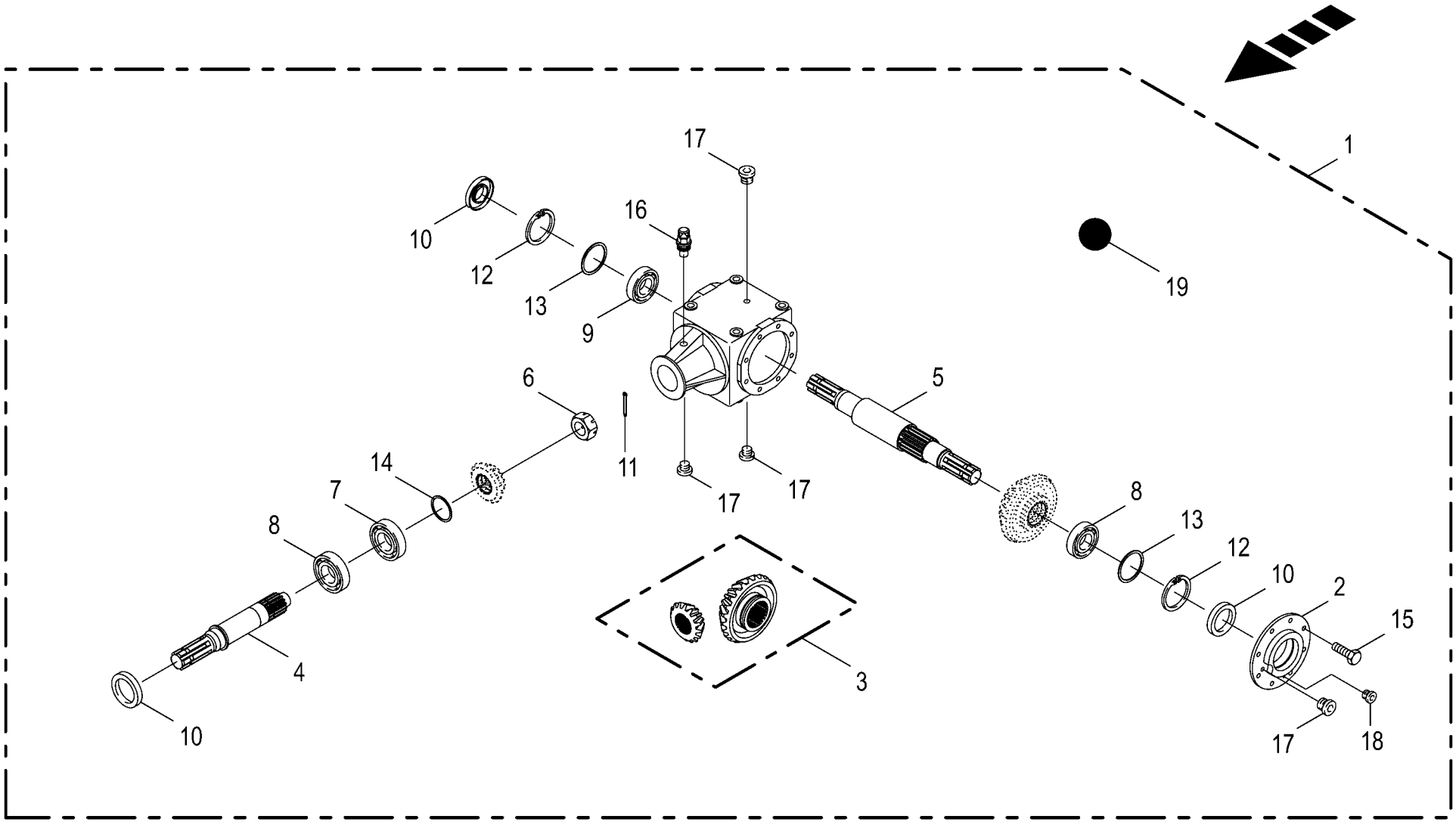

150 051 112 03 / 75.0

150 474 039 02

Hauptgetriebe - Comer
Main gearbox
Boîte de transmission principale

1026400 - 1046900

150 051 112 03

150 474 039 2 **75.0**

Pos.	ID-Nr.	Benennung	Description	Description	Masch.-Nr-	RP701-10	RP701-11	RP701-20	RP701-21			Bemerkung/Remarks/Remarque
1	27 020 897 1	Hauptgetriebe mont.	Main gearbox assembled	Boîte de vitesses principale ass.		1	1	1	1			
2	27 024 093 0	Gehäusedeckel	Housing cover	Couvercle du carter		1	1	1	1			
3	27 024 095 0	Kegelradsatz I=1:2.07	Bevel gear kit I=1:2.07	Jeu d'arbre à roue I=1:2.07		1	1	1	1			
4	27 024 096 0	Eingangswelle 1 3/8" (6)	Drive shaft 1 3/8" (6)	Arbre d'entraînement 1 3/8" (6)		1	1	1	1			
5	27 024 097 0	Getriebewelle 40x36-9h	Gear shaft 40x36-9h	Arbre d'entraînement 40x36-9h		1	1	1	1			
6	27 024 098 0	Kronenmutter f. Getr.-Welle	Castle nut for gearbox shaft	Écrou crénelé pour arbre d'entraînement		1	1	1	1			
7	00 932 137 0	Kegelrollenlager	Taper roller bearing	Roulement à rouleaux coniques		1	1	1	1			30308 A
8	00 932 107 0	Kegelrollenlager	Taper roller bearing	Roulement à rouleaux coniques		2	2	2	2			30208 A
9	00 930 138 0	Rillenkugellager	Grooved ball bearing	Roulement à gorge		1	1	1	1			6208
10	90 004 140 0	Radial-WDR AS 40 x 80 x 10	Radial-WDR AS 40 x 80 x 10	Joint spy AS 40 x 80 x 10		3	3	3	3			
11	00 912 003 0	Splint	Cotter pin	Goupille fendue		1	1	1	1			4 X 60
12	00 911 673 0	Sicherungsring	Circlip	Circlip		2	2	2	2			80 X 2,5
13	00 911 022 0	Passscheibe	Shim ring	Rondelle d'ajustage		x	x	x	x			70 X 80 X 0,1
	00 911 023 0	Passscheibe	Shim ring	Rondelle d'ajustage		x	x	x	x			70 X 80 X 0,3
	00 910 876 0	Passscheibe	Shim ring	Rondelle d'ajustage		x	x	x	x			70 X 80 X 0,5
	00 911 024 1	Passscheibe	Shim ring	Rondelle d'ajustage		x	x	x	x			70 X 80 X 1,0
14	00 910 944 0	Passscheibe	Shim ring	Rondelle d'ajustage		x	x	x	x			80 X 90 X 0,1
	00 910 945 0	Passscheibe	Shim ring	Rondelle d'ajustage		x	x	x	x			80 X 90 X 0,3
	00 910 946 0	Passscheibe	Shim ring	Rondelle d'ajustage		x	x	x	x			80 X 90 X 0,5
15	00 900 636 0	6kt-Schraube	Hex head bolt	Boulon tête hex		x	x	x	x			M 10 X 25
16	27 024 100 0	Entlüftungsschraube M16x1,5	BLEEDER SCREW M16X1,5	Reniflard M16x1,5		1	1	1	1			
	90 003 164 0	Dichtring A 16 x 20 x 1,5mm	Seal ring A 16 x 20 x 1,5mm	Bague d'étanchéité A 16 x 20 x 1,5mm		1	1	1	1			
17	00 906 007 1	Verschlussschraube	Screw plug	Bouchon fileté		4	4	4	4			M 16 X 1,5
	90 003 164 0	Dichtring A 16 x 20 x 1,5mm	Seal ring A 16 x 20 x 1,5mm	Bague d'étanchéité A 16 x 20 x 1,5mm		4	4	4	4			
18	90 002 779 0	Verschlussschraube A-6kt M12x1,5 Zn8	Screw plug A-6kt M12x1,5 Zn8	Boulon filete A-6kt M12x1,5 Zn8		1	1	1	1			
	90 004 040 0	Dichtring A 12 x 15,5 x 1,5mm	Seal ring A 12 x 15.5 x 1.5mm	Bague d'étanchéité A 12 x 15, 5 x 1,5mm		1	1	1	1			
19	27 012 912 0	Getriebeöl API-GL4-SAE90 5 Ltr-Kanister	Gearbox oil API-GL4-SAE90 canister 5ltr	Huile d'engrenage API- GL - SAE 90 (5L)		x	x	x	x			

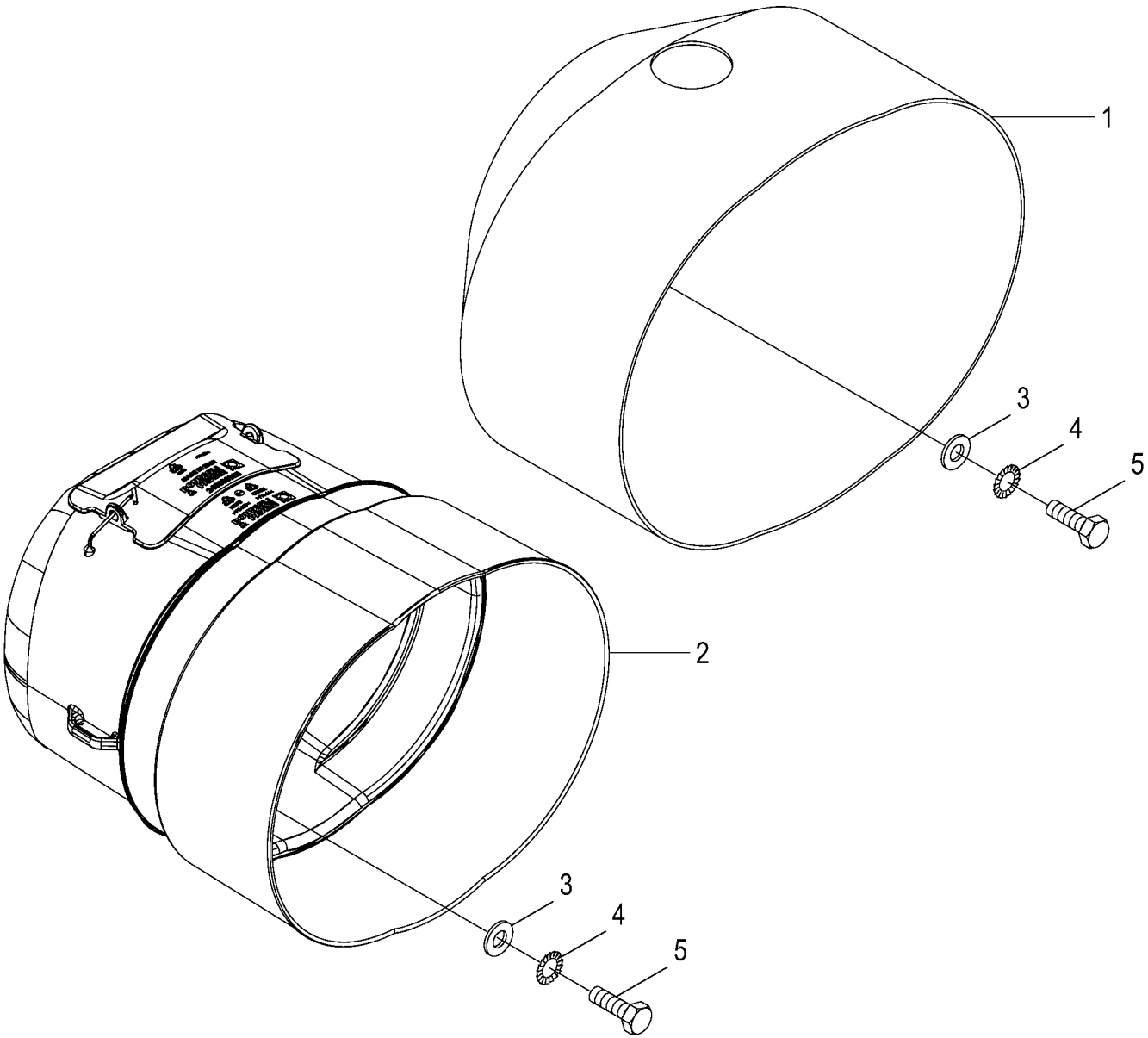

150 051 112 03 / 76.0

150 469 921 01

Schutztopf
Protecting cup
Pot de protection

1026400 - 1046900

150 051 112 03

150 469 921 1 **76.0**

Pos.	ID-Nr.	Benennung	Description	Description	Masch.-Nr-	RP701-10	RP701-11	RP701-20	RP701-21			Bemerkung/Remarks/Remarque
1	00 000 001 0	-nicht für diese Maschine	-not for this machine	-non prevu pour cette machine		1	1	1	1			
2	27 020 532 0	Schutztopf	Protective cap	Barillet de protection		1	1	1	1			
3	00 910 604 0	Scheibe	Washer	Rondelle		x	x	x	x			9 X 36 X 2,5
4	00 909 908 1	Sperrkantscheibe	Detent edged washer	Disque à bord d'arrêt		x	x	x	x			SKM 8
5	00 900 614 0	6kt-Schraube	Hex head bolt	Boulon tête hex		x	x	x	x			M 8 X 20

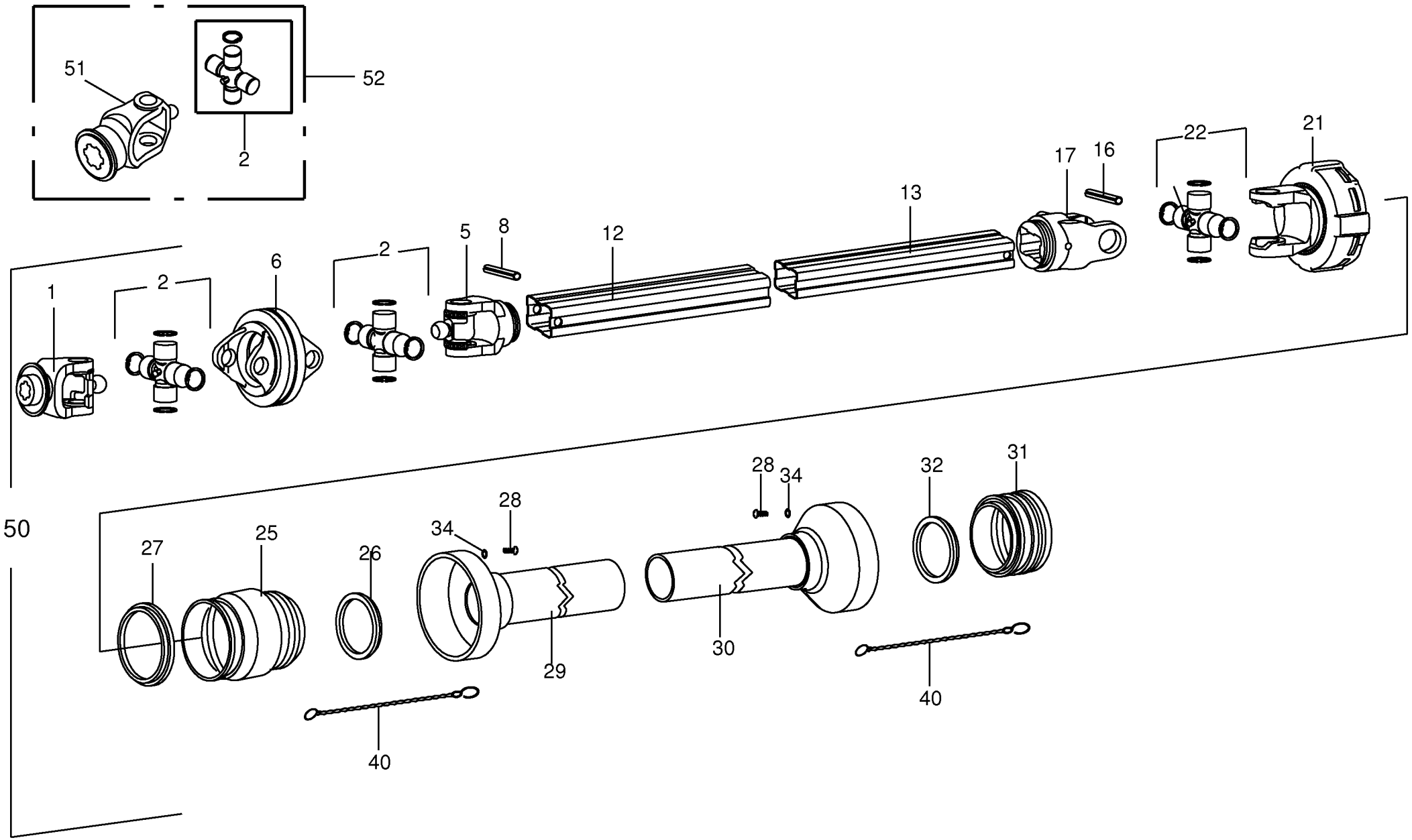

150 051 112 03 / 77.0

150 407 032 01

Gelenkwelle -ByPy **Universal shaft** **Arbre à cardan**					1026400 - 1046900	RP701-10	RP701-11	RP701-20	RP701-21			**150 051 112 03** 150 407 032 1 **77.0**
Pos.	ID-Nr.	Benennung	Description	Description	Masch.-Nr-							Bemerkung/Remarks/Remarque
1	27 000 905 0	Aussengabel	Outer yoke	Machoire exterieure		1	1					1 3/8" Z= 6
2	27 000 906 0	Kreuzgarnitur	Cross assy	Croisillon		1	1					
5	00 956 484 0	Aussengabel	Outer yoke	Machoire exterieure		1	1					
6	00 956 356 0	Zentralgabel	Centric yoke	Appui central		1	1					
8	00 912 724 2	Spannstift	Roll pin	Goupille de serrage		1	1					10 X 90
12	27 000 907 0	Profilrohr - aussen	Profile tube - outside	Tube profilé - extérieur		1	1					Lg.= 1000
13	27 000 908 0	Profilrohr - innen	Profile tube - inside	Tube profilé - intérieure		1	1					Lg.= 1000
16	00 912 719 2	Spannstift	Roll pin	Goupille de serrage		1	1					10 X 65
17	00 955 450 0	Innengabel für Innenrohr	Inner yoke for male tube	Machoire int. pour tube int.		1	1					
21	27 000 909 0	Reibkupplung	Friction clutch	Embrayage à friction		1	1					1 3/8" Z= 6 1450Nm
	00 956 162 1	Reibscheibe	Friction disc	Disque de friction		4	4					
	00 956 269 0	Klemmschraube	Clamping screw	Vis de serrage		1	1					M 12
22	27 001 339 0	Kreuzgarnitur	Cross assy	Croisillon		1	1					
25	27 000 910 0	Schutzmanschette	Dust boot	Manchette de protection		1	1					
26	00 955 452 0	Laufring	Ball race	Anneau de roulement		1	1					
27	27 000 911 0	Laufring	Ball race	Anneau de roulement		1	1					
28	00 955 453 0	Schraube	Screw	Boulon		x	x					4,8 X 22
29	27 000 913 0	Schutzrohr -aussen	Protective tube -outside	Garant tubulure -extérieur		1	1					Lg.= 1100
30	27 000 914 0	Schutzrohr -innen	Protective tube -inside	Garant tubulure -intérieure		1	1					Lg.= 1100
31	27 000 912 0	Schutzmanschette	Dust boot	Manchette de protection		1	1					
32	00 955 456 0	Laufring	Ball race	Anneau de roulement		1	1					
34	00 910 365 0	Scheibe	Washer	Rondelle		x	x					5,3 X 15 X 1
40	00 949 852 1	Haltekette	Chain	Chainette		2	2					Lg.= 400
50	00 955 944 1	Gelenkwelle	Universal shaft	Arbre à cardan		x	x					SFT - S6 1110 Z= 6/6
51	27 009 971 0	Aufsteckgabel WW S6 8x32x38 154mm -optional	Outer yoke WW S6 8x32x38 154mm -optional	Machoire exterieure WW S6 8x32x38 154mm -optionnel		1	1					
52	27 009 972 0	Aufsteckg.m. Kreuzg. WW S6 8x32x38 154mm -optional	Outer yoke WW S6 8x32x38 154mm -optional	Machoire exterieure WW S6 8x32x38 154mm -optionnel		1	1					

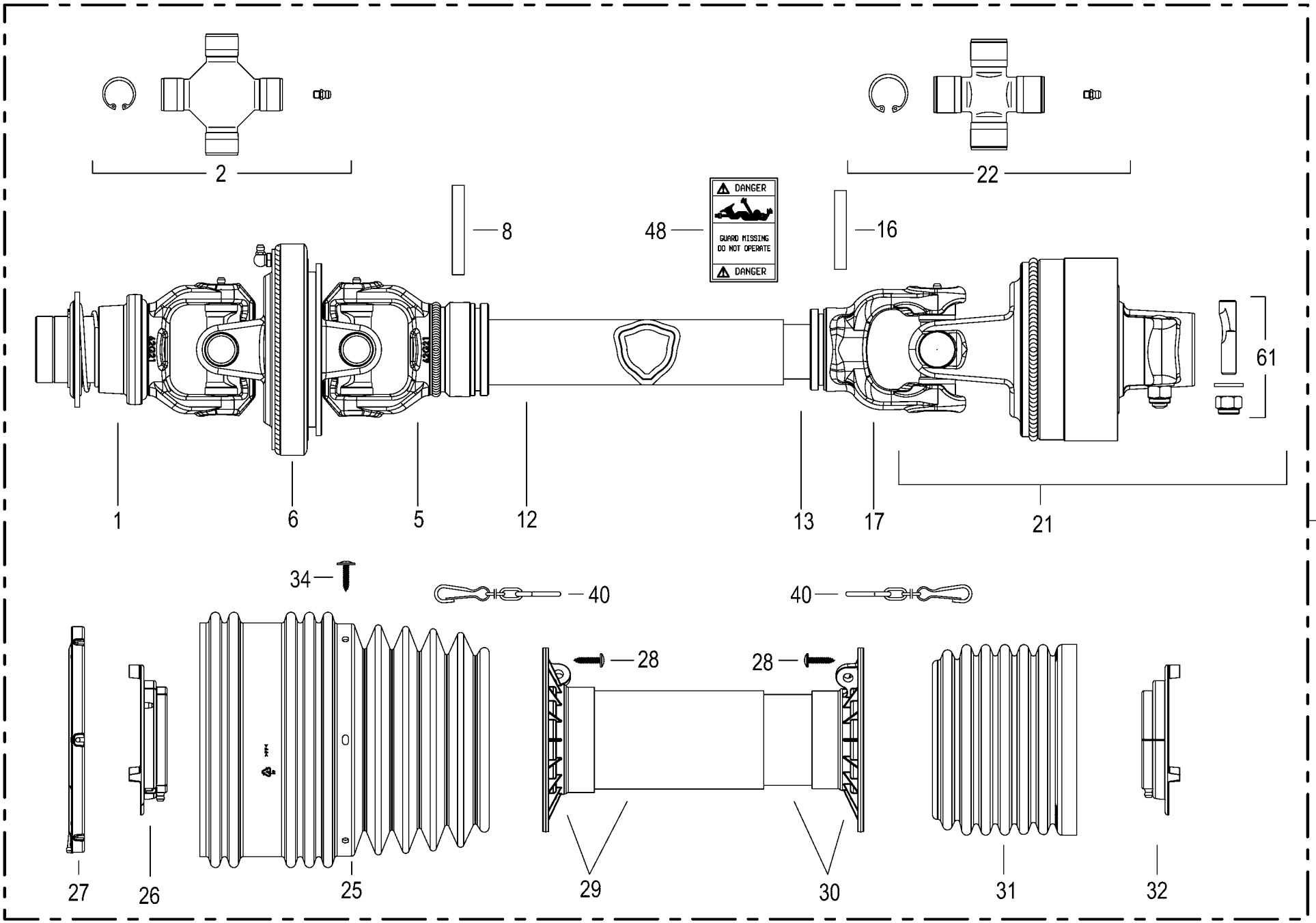

150 051 112 03 / 78.0

150 494 103 01

Gelenkwelle -17 Messer / knifes / couteaus Universal shaft Arbre à cardan					1026400 - 1046900	RP701-10	RP701-11	RP701-20	RP701-21			150 051 112 03 150 494 103 1 78.0
Pos.	ID-Nr.	Benennung	Description	Description	Masch.-Nr-							Bemerkung/Remarks/Remarque
1	27 013 540 0	Aufsteckgabel WW S6 1 3/8"(6) 119mm	Slip yoke WW S6 1 3/8"(6) 119mm				1		1			
2	27 000 906 0	Kreuzgarnitur	Cross assy	Croisillon			2		2			
5	27 013 541 0	Innengabel f. Aussenr. WW Gr.7	Inner fork for outer tube WW size 7	Fourche intérieure p. tube ext. WW tai.7			1		1			
6	00 956 356 0	Zentralgabel	Centric yoke	Appui central			1		1			
8	00 912 721 1	Spannstift	Roll pin	Goupille de serrage			1		1			10 X 75
12	27 013 542 0	Profilrohr außen G7 besch. 1340	Section tube outer 27 besch. 1340	Tube profilé extérieure 27 besch. 1340			1		1			
13	27 013 543 0	Profilrohr innen G7 besch. 1350	Inner section tube G7 coated 1350	Tube profilé int. G7 revêtu 1350			1		1			
16	00 912 719 2	Spannstift	Roll pin	Goupille de serrage			1		1			10 X 65
17	00 956 319 1	Innengabel für Innenrohr	Inner yoke for male tube	Machoire int. pour tube int.			1		1			
21	27 013 548 1	Nockenschaltkupplung G7 LR23 2000Nm	Cam clutch G7 LR23 2000Nm	Acpt. de coupure à cames G7 LR23 2000Nm			1		1			
22	00 955 445 0	Kreuzgarnitur	Cross assy	Croisillon			1		1			
25	27 013 453 0	Schutztrichter 100-Serie 239	Guard cone 100-Serie 239	Entonnoir de protection 100- Serie 239			1		1			
26	27 013 225 0	Laufring aussen Gr.7-8 Global	Raceway outside size 7-8 global	Bague de roulement ext. tai.7- 8 global			1		1			
27	27 000 911 0	Laufring	Ball race	Anneau de roulement			1		1			
28	00 955 453 0	Schraube	Screw	Boulon			6		6			4,8 X 22
29	27 013 218 0	Schutzrohr (Basis-Tricht) A 1006	Protective tube (Basis-Tricht) 1 1000	Tube de protection (Basis- Tricht) 1 1000			1		1			
30	27 013 219 0	Schutzrohr (Basis-Tricht) I 1006	Protective tube (Basis-Tricht) 3 1000	Tube de protection (Basis- Tricht) 3 1000			1		1			
31	27 013 207 0	Schutztrichter 100-Serie	Guard cone 100-Serie	Pot de protection 100-Série Taille 5-8			1		1			
32	27 013 300 0	Laufring innen Gr.107/108 Global	Raceway inside size 107/108 global	Bague de roul. int. tai. 107/ 108 glob.			1		1			
34	27 013 454 0	Schraube f.Schutztrichter 4,8 x 22 verz	Screw for protec funnel 4.8 x 22 galva	Vis p. entonnoir de prot. 4,8 x 22 zing.			6		6			
40	00 955 458 0	Haltekette	Chain	Chainette			2		2			
48	00 949 229 0	Aufkleber -USA	Label -USA	Autocollant -USA			1		1			
61	00 956 269 0	Klemmschraube	Clamping screw	Vis de serrage			1		1			M 12
62	27 020 870 0	Gelenkwelle kpl. G7 1210 LR23 2000Nm	Universal shaft cpl. G7 1210 LR23 2000Nm	Arbre à cardan cpl. G7 1210 LR23 2000Nm			1		1			

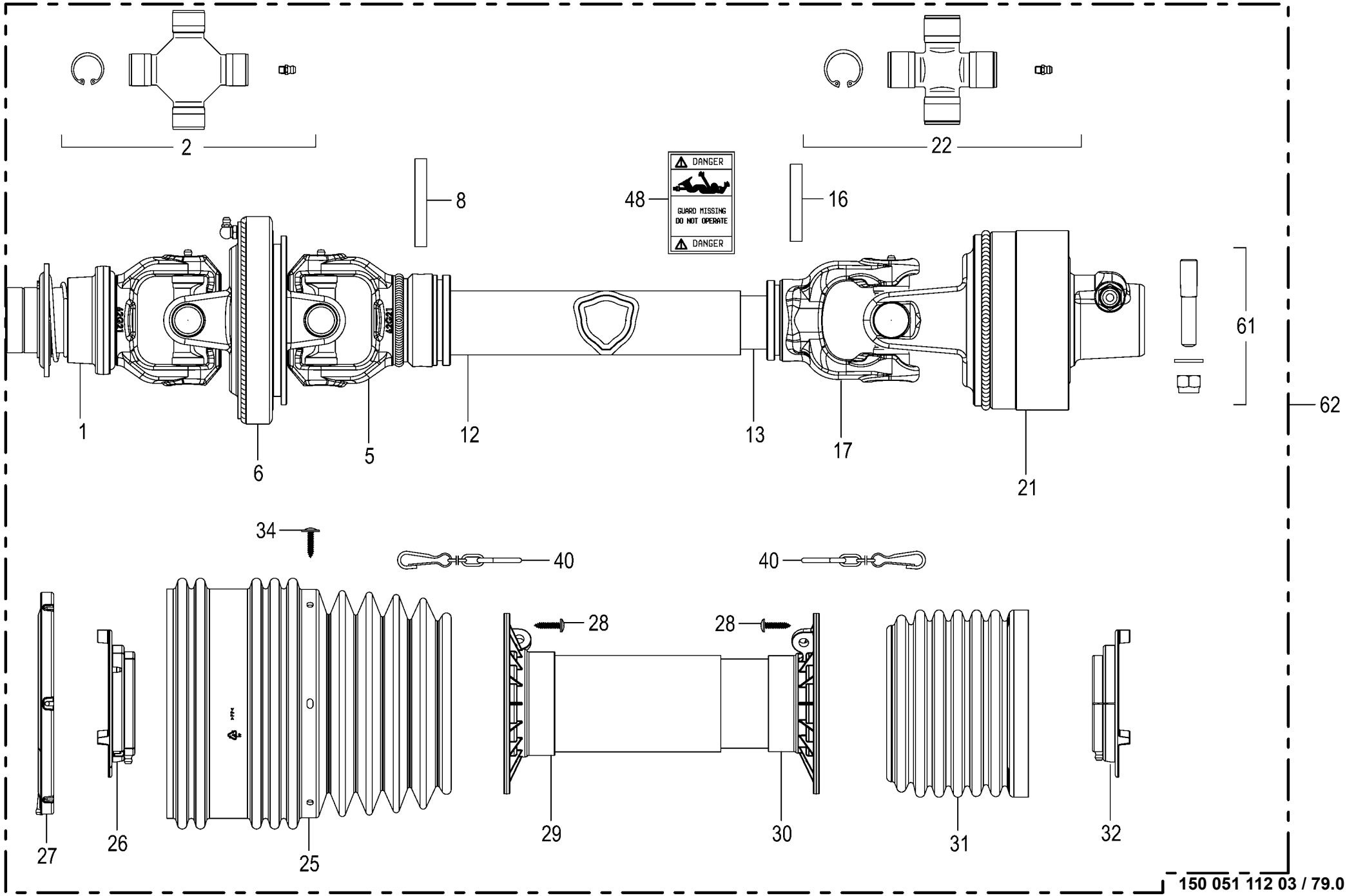

150 051 112 03 / 79.0

Gelenkwelle -26 Messer / knifes / couteaus Universal shaft Arbre à cardan					1026400 - 1046900	RP701-10	RP701-11	RP701-20	RP701-21			150 051 112 03 150 448 080 2 79.0
Pos.	ID-Nr.	Benennung	Description	Description	Masch.-Nr-							Bemerkung/Remarks/Remarque
1	27 013 540 0	Aufsteckgabel WW S6 1 3/8"(6) 119mm	Slip yoke WW S6 1 3/8"(6) 119mm					1	1			
2	27 000 906 0	Kreuzgarnitur	Cross assy	Croisillon				2	2			
5	27 013 541 0	Innengabel f. Aussenr. WW Gr.7	Inner fork for outer tube WW size 7	Fourche intérieure p. tube ext. WW tai.7				1	1			
6	00 956 356 0	Zentralgabel	Centric yoke	Appui central				1	1			
8	00 912 721 1	Spannstift	Roll pin	Goupille de serrage				1	1			10 X 75
12	27 013 542 0	Profilrohr außen G7 besch. 1340	Section tube outer 27 besch. 1340	Tube profilé extérieure 27 besch. 1340				1	1			
13	27 013 543 0	Profilrohr innen G7 besch. 1350	Inner section tube G7 coated 1350	Tube profilé int. G7 revêtu 1350				1	1			
16	00 912 719 2	Spannstift	Roll pin	Goupille de serrage				1	1			10 X 65
17	00 956 319 1	Innengabel für Innenrohr	Inner yoke for male tube	Machoire int. pour tube int.				1	1			
21	27 013 544 0	Nockenschaltkup. G7 LR24 2300Nm	Cam clutch 32 LR24 2300NMR	Accouplement de coup à cames 32 LR24				1	1			
	27 022 653 0	Federpaket 2300Nm	Federpaket 2300Nm	Bloc de ressorts 2300Nm				1	1			
22	00 955 445 0	Kreuzgarnitur	Cross assy	Croisillon				1	1			
25	27 013 453 0	Schutztrichter 100-Serie 239	Guard cone 100-Serie 239	Entonnoir de protection 100- Serie 239				1	1			
26	27 013 225 0	Laufring aussen Gr.7-8 Global	Raceway outside size 7-8 global	Bague de roulement ext. tai.7- 8 global				1	1			
27	27 000 911 0	Laufring	Ball race	Anneau de roulement				1	1			
28	00 955 453 0	Schraube	Screw	Boulon				x	x			4,8 X 22
29	27 013 545 0	Schutzrohr (Basis-Tricht) A 1265	Protective tube (Basis-Tricht) G5-8 1	Tube de protection (Basis- Tricht) G5-8 1				1	1			
30	27 013 546 0	Schutzrohr (Basis-Tricht) I 1265	Protective tube (Basis-Tricht) 3 1265	Tube de protection (Basis- Tricht) 3 1265				1	1			
31	27 013 207 0	Schutztrichter 100-Serie	Guard cone 100-Serie	Pot de protection 100-Série Taille 5-8				1	1			
32	27 013 300 0	Laufring innen Gr.107/108 Global	Raceway inside size 107/108 global	Bague de roul. int. tai. 107/ 108 glob.				1	1			
34	27 013 454 0	Schraube f.Schutztrichter 4,8 x 22 verz	Screw for protec funnel 4.8 x 22 galva	Vis p. entonnoir de prot. 4,8 x 22 zing.				x	x			
40	00 955 458 0	Haltekette	Chain	Chainette				2	2			
48	00 949 229 0	Aufkleber -USA	Label -USA	Autocollant -USA				1	1			
61	00 956 269 0	Klemmschraube	Clamping screw	Vis de serrage				1	1			M 12
62	27 010 522 0	Gelenkw. G7 1510 LR24 2300Nm	Universal shaft G7	Arbre à cardan G7				1	1			

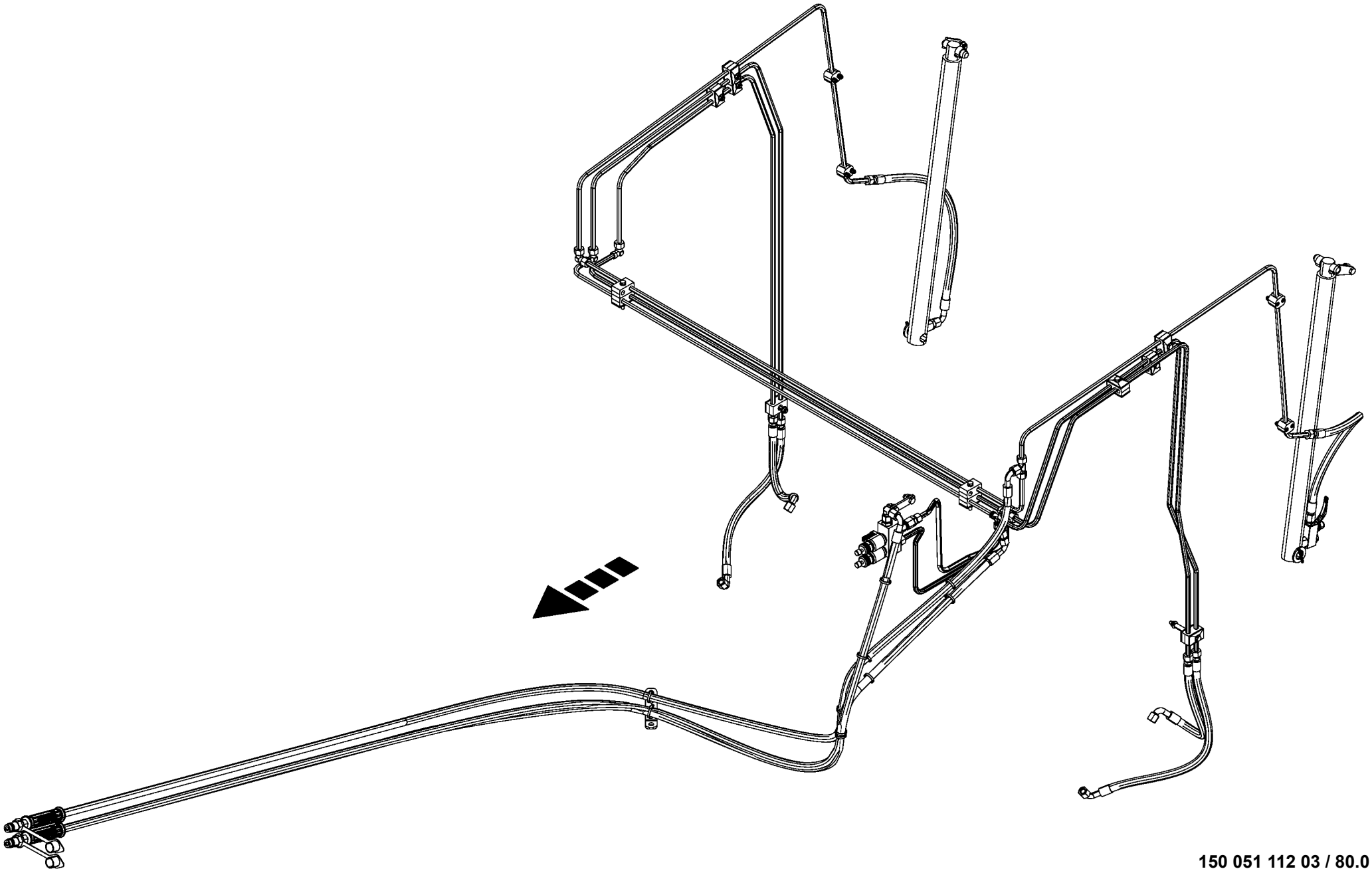

150 051 112 03 / 80.0

150 486 558 01

-----HYDRAULIK -----HYDRAULICS -----SYSTÈME HYDRAULIQUE					1026400 - 1046900	RP701-10	RP701-11	RP701-20	RP701-21			150 051 112 03 150 486 558 1 80.0
Pos.	ID-Nr.	Benennung	Description	Description	Masch.-Nr-							Bemerkung/Remarks/Remarque
1						.	.	.	.			

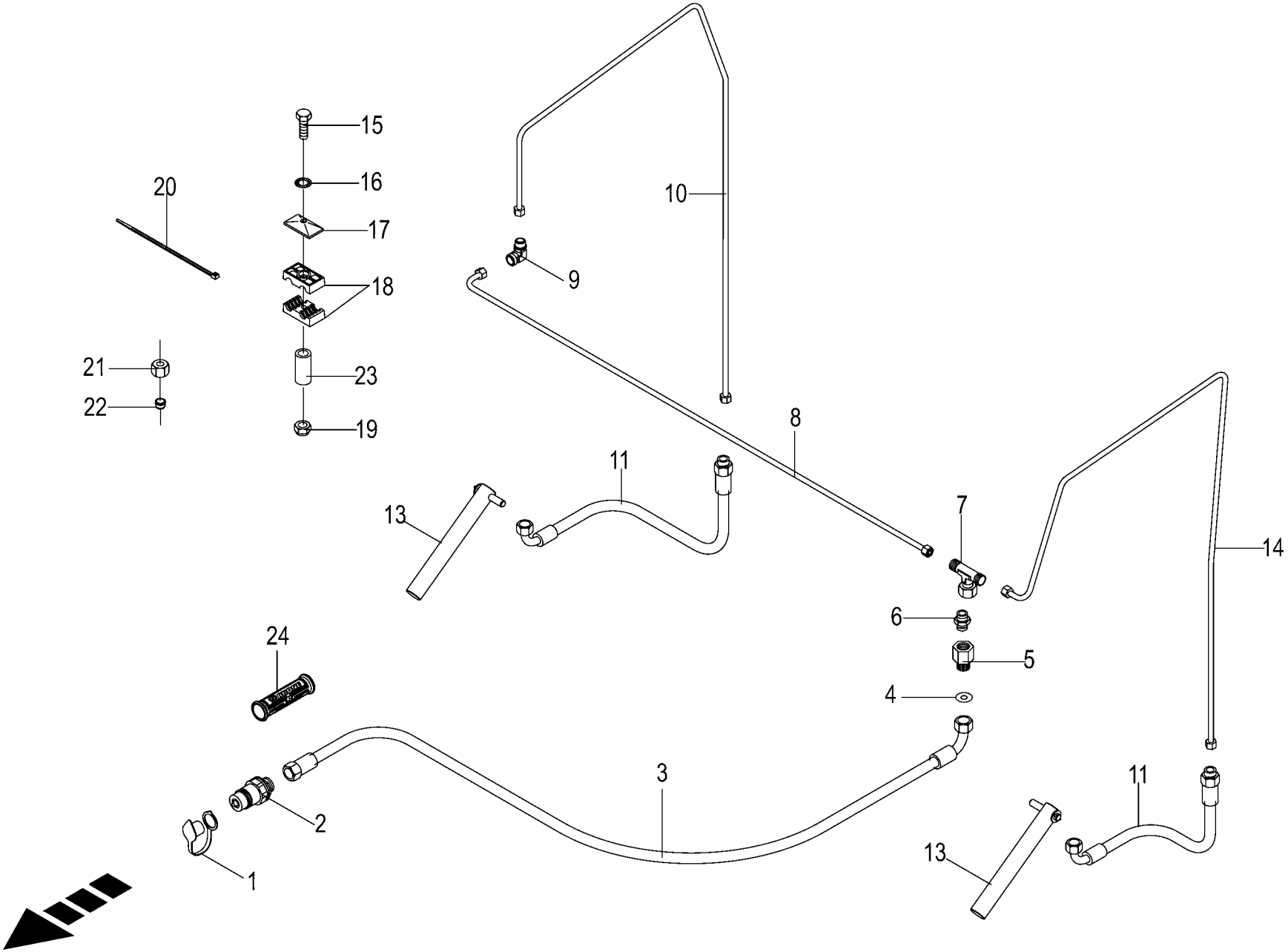

150 051 112 03 / 81.0

150 481 484 01

Hydraulik - Pick-up
Hydraulic - pick-up lift
Relevage hydraulique - du pick-up

1026400 - 1046900

150 051 112 03

150 481 484 1 **81.0**

Pos.	ID-Nr.	Benennung	Description	Description	Masch.-Nr-	RP701-10	RP701-11	RP701-20	RP701-21			Bemerkung/Remarks/Remarque
1	00 921 265 1	Staubmuffe -gelb	Dust cap -yellow	Manchon anti-poussiere -jaune		1	1	1	1			
2	00 921 145 0	Kupplungsstecker	Connector plug	Fiche de jonction		1	1	1	1			M 18 X 1,5
3	00 920 043 0	Hochdruckschlauchleitung	High pressure hose line	Conduite de tuyau haute pression		1	1	1	1			Lg.= 3600
4	00 921 264 0	Drosselscheibe	Throttling disc	Disque d'etranglement		1	1	1	1			1/15,7 X 1
5	00 276 337 1	Drosselgehäuse -für einseitige Drossel	Ahrottle housing -for onesided throttle	Boîtier d' étranglement -pour piège unilatéral		1	1	1	1			M 18 X 1,5 / M 18 X 1,5
6	00 920 901 1	Einschraubstutzen	Male connector	Raccord filet		1	1	1	1			M 18 X 1,5
7	00 921 077 1	T-Stutzen	T connector	Raccord T réglable		1	1	1	1			M 18 X 1,5
8	00 293 614 0	Hydraulikleitung -inkl. Überwurfmutter, Schneidring	Hydraulic line -incl. nozzle disc cap, cutting ring	Ligne hydraulique -incl. écrou de buse-pastille, baque coupante		1	1	1	1			12 X 1,5
9	00 921 066 1	Winkel-Verbindungsstutzen	Elbow union	Raccord coude		1	1	1	1			L 12
10	00 293 792 0	Hydraulikleitung -inkl. Überwurfmutter, Schneidring	Hydraulic line -incl. nozzle disc cap, cutting ring	Ligne hydraulique -incl. écrou de buse-pastille, baque coupante		1	1	1	1			12 X 1,5
11	00 921 003 1	Hochdruckschlauchleitung	High pressure hose line	Conduite de tuyau haute pression		2	2	2	2			Lg.= 620
13	00 293 363 0	Hydraulikzylinder	Hydraulic cylinder	Vérin hydraulique		2	2	2	2			Ez 25/30 X 210/315
	27 001 531 0	Dichtungssatz	Sealing set	Jeu de joints		2	2	2	2			Ez 25/30
14	20 061 480 0	Hydraulikleitung -inkl. Überwurfmutter, Schneidring	Hydraulic line -incl. nozzle disc cap, cutting ring	Ligne hydraulique -incl. écrou de buse-pastille, baque coupante		1	1	1	1			12 X 1,5
15	00 901 423 0	6kt-Schraube	Hex head bolt	Boulon tête hex		x	x	x	x			M 8 X 50
	00 901 046 1	6kt-Schraube	Hex head bolt	Boulon tête hex		x	x	x	x			M 8 X 55
	00 901 008 1	6kt-Schraube	Hex head bolt	Boulon tête hex		x	x	x	x			M 8 X 80
	00 901 054 2	6kt-Schraube	Hex head bolt	Boulon tête hex		x	x	x	x			M 8 X 100
16	00 909 908 1	Sperrkantscheibe	Detent edged washer	Disque à bord d'arrêt		x	x	x	x			SKM 8
17	00 925 134 0	Deckplatte	Cover plate	Plaque de recouvrement		9	9	9	9			
18	00 925 105 0	Rohrschelle -2 Hälften	Tube clamp -2 halves	Bride -2 moitiés		6	6	6	6			Bo.= 12/12
19	00 908 706 0	Sicherungsmutter	Locknut	Écrou hex		x	x	x	x			M 8
20	00 922 671 1	Kabelbinder	Cable band	Collier de serrage		x	x	x	x			Lg.= 300
21	00 921 206 0	Überwurfmutter	Nozzle disc cap	Écrou de buse-pastille		x	x	x	x			AL 12
22	00 921 046 1	Schneidring	Cutting ring	Baque coupante		x	x	x	x			L 12
23	20 061 676 0	Hülse	Bushing	Douille		1	1	1	1			9 X 12 X 40
24	27 013 869 0	Griffhälften+Beschrift-Satz NW06/10	Handle halves + labelling set NW06/10	Moitié de poignée de DPR + Jeu inscript.		1	1	1	1			
	27 013 868 0	Hydr-Schlauchbeschriftung (Satz für ET)	Labelling kit hydraulic hose 40numbers	Jeu inscrip. du tuyau flex. hydr 40chif.		1	1	1	1			

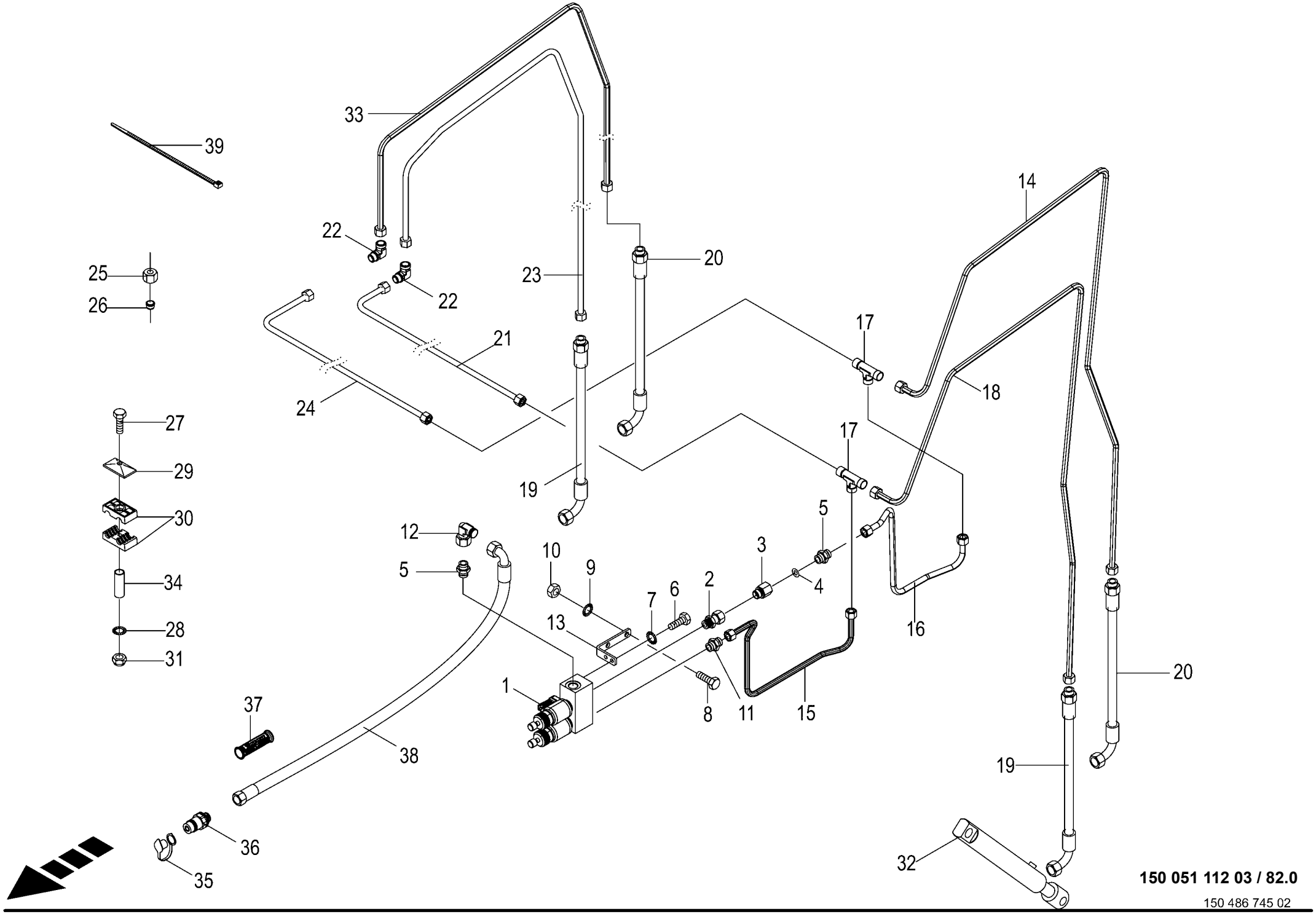

150 051 112 03 / 82.0

150 486 745 02

Hydraulik Schneidwerk
Hydraulics cutting unit
Système hydraulique mécanisme de coupe

1026400 - 1046900

150 051 112 03

150 486 745 2 **82.0**

Pos.	ID-Nr.	Benennung	Description	Description	Masch.-Nr-	RP701-10	RP701-11	RP701-20	RP701-21			Bemerkung/Remarks/Remarque
1	27 009 558 0	Steuerblock	Control bloc	Bloc de commande			1		1			
	27 011 013 0	Wegeventil Einsatz 2/2 Sitz ELEK.S/W	Direct. valve ins. 2/2 seat electr. S/W	Distributeur insert. 2/2 voies élect nr			2		2			
	27 011 186 0	Spule 12V S/W DT-Stecker	Coil 12V S/W DT-Plug	Bobine 12V S/W DT-Connecteur			2		2			
2	00 921 204 0	Einschraubstutzen	Male connector	Raccord filet			1		1			L 12
3	00 276 337 1	Drosselgehäuse	Ahrottle housing	Boîtier d' étranglement			1		1			M 18 X 1,5 / M 18 X 1,5
4	00 921 264 0	Drosselscheibe	Throttling disc	Disque d'etranglement			1		1			1/15,7 X 1
5	00 920 901 1	Einschraubstutzen	Male connector	Raccord filet			2		2			M 18 X 1,5
6	00 900 614 0	6kt-Schraube	Hex head bolt	Boulon tête hex			x		x			M 8 X 20
7	00 909 908 1	Sperrkantscheibe	Detent edged washer	Disque à bord d'arrêt			x		x			SKM 8
8	00 900 636 0	6kt-Schraube	Hex head bolt	Boulon tête hex			x		x			M 10 X 25
9	00 909 909 1	Sperrkantscheibe	Detent edged washer	Disque à bord d'arrêt			x		x			SKM 10
10	00 908 212 0	6kt-Mutter	Hex nut	Écrou hex			x		x			M 10
11	00 921 060 2	Einschraubstutzen	Male connector	Raccord filet			1		1			L 12 MB
12	00 921 067 1	Winkelstutzen	Angle lug	Jarret tubulure			1		1			M 18 X 1,5
13	00 292 962 0	Halter	Support	Cadre support			1		1			
14	20 061 480 0	Hydraulikleitung -inkl. Überwurfmutter, Schneidring	Hydraulic line -incl. nozzle disc cap, cutting ring	Ligne hydraulique -incl. écrou de buse-pastille, baque coupante			1		1			12 X 1,5
15	20 460 679 0	Hyd.-Leitung 12 x 1,5 x 715 5 Bögen	Hydraulic line 12 x 1,5 x 715	Conduite hydraulique 12 x 1,5 x 715			1		1			
16	20 263 633 0	Hyd.-Leitung 12 x 1,5 x 599 5 Bögen	Hydraulic line 12 x 1,5 x 599	Conduite hydraulique 12 x 1,5 x 599			1		1			
17	00 921 071 1	T-Stutzen	T connector	Raccord T réglable			2		2			L 12
18	20 069 361 0	Hyd.-Leitung 12 x 1,5 x 1840 5 Bögen	Hydraulic line 12 x 1,5 x 1840	Conduite hydraulique 12 x 1,5 x 1840			1		1			
19	00 919 873 0	Hochdruckschlauchleitung	High pressure hose line	Conduite de tuyau haute pression			2		2			Lg.= 470
20	00 921 003 1	Hochdruckschlauchleitung	High pressure hose line	Conduite de tuyau haute pression			2		2			Lg.= 620
21	00 293 768 0	Hydraulikleitung -inkl. Überwurfmutter, Schneidring	Hydraulic line -incl. nozzle disc cap, cutting ring	Ligne hydraulique -incl. écrou de buse-pastille, baque coupante			1		1			12 X 1,5
22	00 921 066 1	Winkel-Verbindungsstutzen	Elbow union	Raccord coude			2		2			L 12
23	00 293 794 0	Hydraulikleitung -inkl. Überwurfmutter, Schneidring	Hydraulic line -incl. nozzle disc cap, cutting ring	Ligne hydraulique -incl. écrou de buse-pastille, baque coupante			1		1			12 X 1,5
24	00 293 614 0	Hydraulikleitung -inkl. Überwurfmutter, Schneidring	Hydraulic line -incl. nozzle disc cap, cutting ring	Ligne hydraulique -incl. écrou de buse-pastille, baque coupante			1		1			12 X 1,5
25	00 921 206 0	Überwurfmutter	Nozzle disc cap	Écrou de buse-pastille			x		x			AL 12
26	00 921 046 1	Schneidring	Cutting ring	Baque coupante			x		x			L 12
27	00 901 423 0	6kt-Schraube	Hex head bolt	Boulon tête hex			x		x			M 8 X 50
	00 901 046 1	6kt-Schraube	Hex head bolt	Boulon tête hex			x		x			M 8 X 55

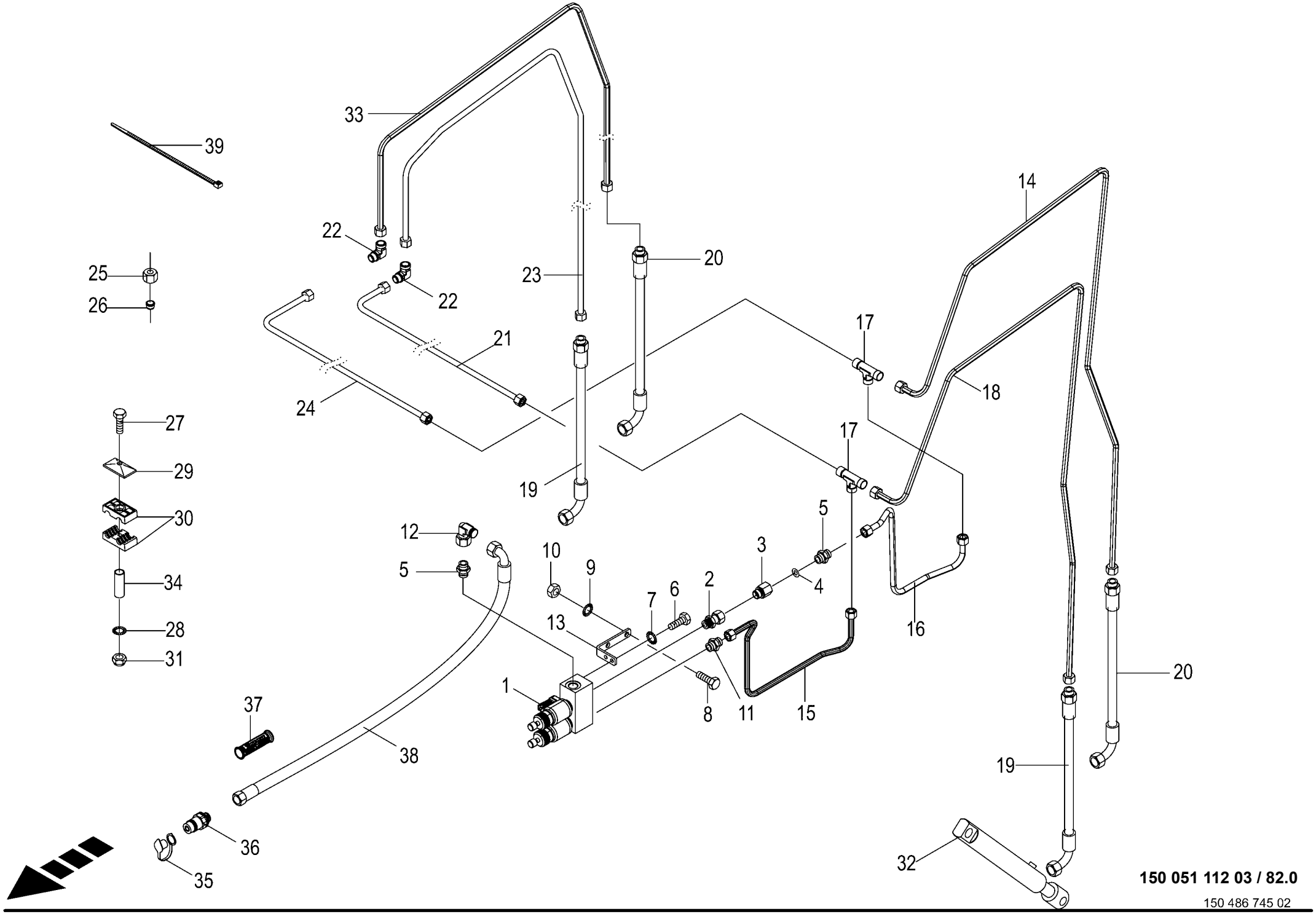

150 051 112 03 / 82.0

150 486 745 02

Hydraulik Schneidwerk
Hydraulics cutting unit
Système hydraulique mécanisme de coupe

1026400 - 1046900

150 051 112 03

150 486 745 2 **82.0**

Pos.	ID-Nr.	Benennung	Description	Description	Masch.-Nr-	RP701-10	RP701-11	RP701-20	RP701-21			Bemerkung/Remarks/Remarque
	00 901 008 1	6kt-Schraube	Hex head bolt	Boulon tête hex			x		x			M 8 X 80
	00 901 054 2	6kt-Schraube	Hex head bolt	Boulon tête hex			x		x			M 8 X 100
28	00 909 908 1	Sperrkantscheibe	Detent edged washer	Disque à bord d'arrêt			x		x			SKM 8
29	00 925 134 0	Deckplatte	Cover plate	Plaque de recouvrement			13		13			
30	00 925 105 0	Rohrschelle -2 Hälften	Tube clamp -2 halves	Bride -2 moitiés			8		8			Bo.= 12/12
31	00 908 706 0	Sicherungsmutter	Locknut	Écrou hex			x		x			M 8
32	27 002 455 0	Hydraulikzylinder -links/ rechts	Hydraulic cylinder -left/right	Vérin hydraulique -gauche/ droite			2		2			Zz 25/40 X 165/455
	00 918 825 0	Dichtungssatz	Sealing set	Jeu de joints			2		2			Zz 25/40
33	00 293 792 0	Hydraulikleitung -inkl. Überwurfmutter, Schneidring	Hydraulic line -incl. nozzle disc cap, cutting ring	Ligne hydraulique -incl. écrou de buse-pastille, baque coupante			1		1			12 X 1,5
34	20 061 676 0	Hülse	Bushing	Douille			1		1			9 X 12 X 40
35	00 921 265 1	Staubmuffe -gelb	Dust cap -yellow	Manchon anti-poussiere -jaune			1		1			
36	00 921 145 0	Kupplungsstecker	Connector plug	Fiche de jonction			1		1			M 18 X 1,5
37	27 013 869 0	Griffhälften+Beschrift-Satz NW06/10	Handle halves + labelling set NW06/10	Moitié de poignée de DPR + Jeu inscript.			1		1			
	27 013 868 0	Hydr-Schlauchbeschriftung (Satz für ET)	Labelling kit hydraulic hose 40numbers	Jeu inscrip. du tuyau flex. hydr 40chif.			1		1			
38	00 920 043 0	Hochdruckschlauchleitung	High pressure hose line	Conduite de tuyau haute pression			1		1			Lg.= 3600
39	00 922 671 1	Kabelbinder	Cable band	Collier de serrage			x		x			Lg.= 300

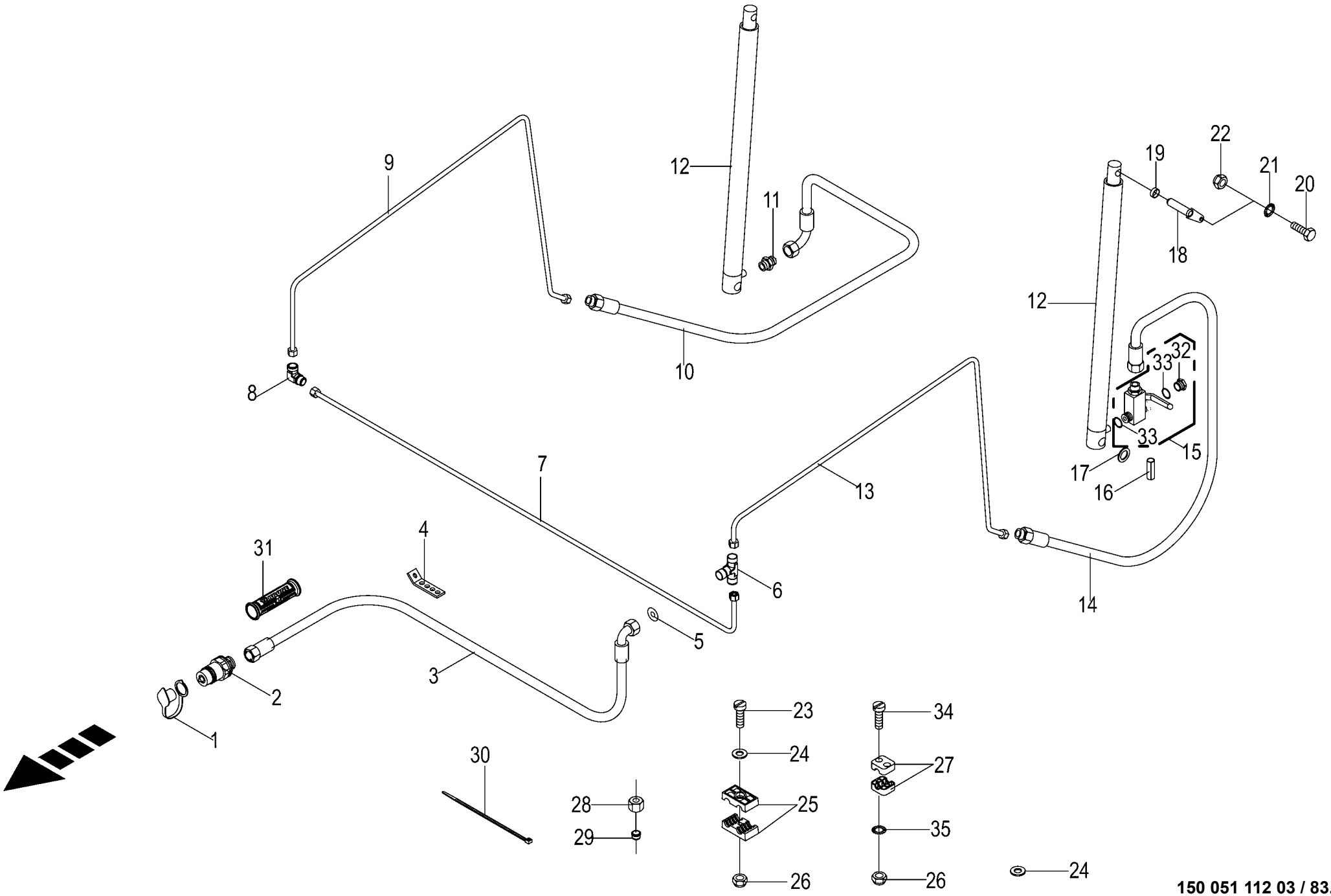

150 051 112 03 / 83.0

150 443 090 02

Hydraulik Heckklappe
Hydraulics tailgate
Système hydraulique trappe arrière

1026400 - 1046900

150 051 112 03

150 443 090 2 **83.0**

Pos.	ID-Nr.	Benennung	Description	Description	Masch.-Nr-	RP701-10	RP701-11	RP701-20	RP701-21			Bemerkung/Remarks/Remarque
1	00 921 171 1	Staubmuffe -rot	Dust cap -red	Manchon anti-poussiere -rouge		1	1	1	1			
2	00 921 145 0	Kupplungsstecker	Connector plug	Fiche de jonction		1	1	1	1			M 18 X 1,5
3	00 920 043 0	Hochdruckschlauchleitung	High pressure hose line	Conduite de tuyau haute pression		1	1	1	1			Lg.= 3600
4	00 279 885 3	Anschraubwinkel	Mounting angle	Jarret à visser		1	1	1	1			
5	00 919 357 0	Drosselscheibe	Throttling disc	Disque d'etranglement		1	1	1	1			2,2 X 12 X 1
6	00 921 071 1	T-Stutzen	T connector	Raccord T réglable		1	1	1	1			L 12
7	00 293 601 0	Hydraulikleitung -inkl. Überwurfmutter, Schneidring	Hydraulic line -incl. nozzle disc cap, cutting ring	Ligne hydraulique -incl. écrou de buse-pastille, baque coupante		1	1	1	1			12 X 1,5
8	00 921 066 1	Winkel-Verbindungsstutzen	Elbow union	Raccord coude		1	1	1	1			L 12
9	00 293 606 0	Hydraulikleitung -inkl. Überwurfmutter, Schneidring	Hydraulic line -incl. nozzle disc cap, cutting ring	Ligne hydraulique -incl. écrou de buse-pastille, baque coupante		1	1	1	1			1,5 X 12
10	00 921 003 1	Hochdruckschlauchleitung	High pressure hose line	Conduite de tuyau haute pression		1	1	1	1			Lg.= 620
11	00 920 901 1	Einschraubstutzen	Male connector	Raccord filet		1	1	1	1			M 18 X 1,5
12	00 292 304 2	Hydraulikzylinder	Hydraulic cylinder	Vérin hydraulique		2	2					Ez 35/40 X 510/840
	00 921 467 3	Dichtungssatz	Sealing set	Jeu de joints		2	2					Ez 35/40
	00 292 305 1	Hydraulikzylinder -inkl. Buchse	Hydraulic cylinder -incl. bushing	Vérin hydraulique -incl. douille				2	2			Ez 35/40 X 685/845
	00 921 467 3	Dichtungssatz	Sealing set	Jeu de joints				2	2			Ez 35/40
	00 934 921 0	Lagerbuchse	Bearing bush	Coussinet				2	2			20 X 28 X 25
13	00 293 605 0	Hydraulikleitung -inkl. Überwurfmutter, Schneidring	Hydraulic line -incl. nozzle disc cap, cutting ring	Ligne hydraulique -incl. écrou de buse-pastille, baque coupante		1	1	1	1			1,5 X 12
14	00 921 001 0	Hochdruckschlauchleitung	High pressure hose line	Conduite de tuyau haute pression		1	1	1	1			Lg.= 600
15	00 921 277 1	Kugelhahn	Ball valve	Robinet à bille		1	1	1	1			
	27 017 237 0	Griff f. Kugelhahn	Handle f. ball valve	Poignée p. robinet à bille		1	1	1	1			
	90 001 595 0	Zylinderschraube	Allen screw	Vis tête cylindrique		x	x	x	x			M 5 X 25
16	00 912 646 2	Spannstift	Roll pin	Goupille de serrage		2	2	2	2			6 X 50
17	00 910 514 1	Scheibe	Washer	Rondelle		x	x	x	x			26 X 44 X 4
18	00 292 404 0	Bolzen	Pin	Boulon		2	2	2	2			Rd. 20 X 76
19	00 268 282 0	Hülse	Bushing	Douille		2	2	2	2			21,6 X 26,9 X 15
20	00 900 637 0	6kt-Schraube	Hex head bolt	Boulon tête hex		x	x	x	x			M 10 X 30
21	00 909 909 1	Sperrkantscheibe	Detent edged washer	Disque à bord d'arrêt		x	x	x	x			SKM 10
22	00 908 758 0	Sicherungsmutter	Locknut	Écrou hex		x	x	x	x			M 10
23	90 001 350 0	Zylinderschraube	Allen screw	Vis tête cylindrique		x	x	x	x			M 6 X 35
24	00 910 411 1	Scheibe	Washer	Rondelle		x	x	x	x			6,4 X 12,5 X 1,6
25	00 925 105 0	Rohrschelle -2 Hälften	Tube clamp -2 halves	Bride -2 moitiés		2	2	2	2			Bo.= 12/12
26	00 908 704 1	Sicherungsmutter	Locknut	Écrou hex		x	x	x	x			M 6
27	00 925 107 1	Rohrschelle -2 Hälften	Tube clamp -2 halves	Bride -2 moitiés		4	4	4	4			Bo.= 12
28	00 921 206 0	Überwurfmutter	Nozzle disc cap	Écrou de buse-pastille		x	x	x	x			AL 12
29	00 921 046 1	Schneidring	Cutting ring	Baque coupante		x	x	x	x			L 12

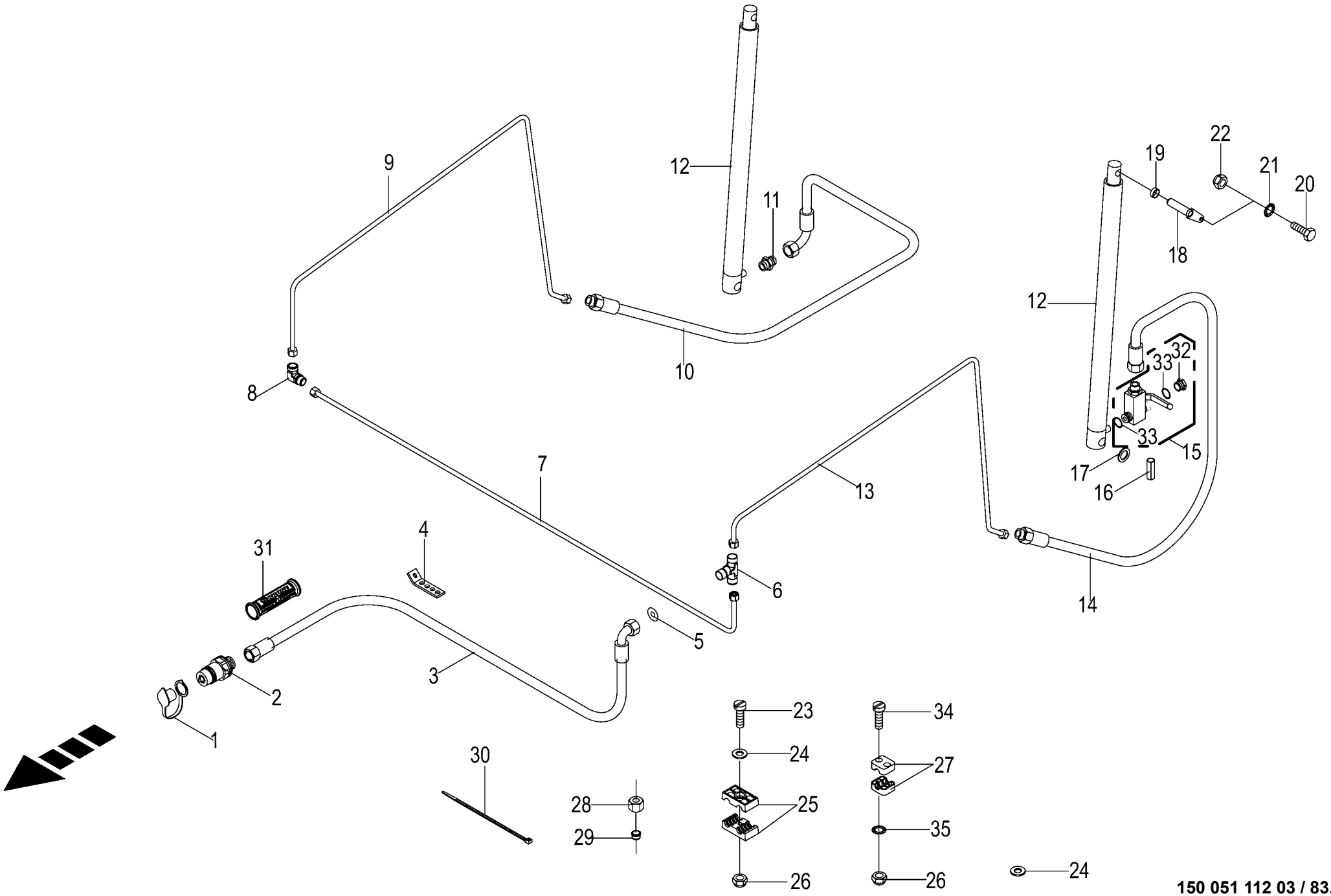

150 051 112 03 / 83.0

150 443 090 02

Hydraulik Heckklappe
Hydraulics tailgate
Système hydraulique trappe arrière

1026400 - 1046900

150 051 112 03

150 443 090 2 **83.0**

Pos.	ID-Nr.	Benennung	Description	Description	Masch.-Nr-	RP701-10	RP701-11	RP701-20	RP701-21			Bemerkung/Remarks/Remarque
30	00 922 671 1	Kabelbinder	Cable band	Collier de serrage		x	x	x	x			Lg.= 300
31	27 013 869 0	Griffhälften+Beschrift-Satz NW06/10	Handle halves + labelling set NW06/10	Moitié de poignée de DPR + Jeu inscript.		1	1	1	1			
	27 013 868 0	Hydr-Schlauchbeschriftung (Satz für ET)	Labelling kit hydraulic hose 40numbers	Jeu inscrip. du tuyau flex. hydr 40chif.		1	1	1	1			
32	00 919 313 0	Hohlschraube	Hollow screw	Vis creuse		1	1	1	1			M 18 X 1,5
33	00 937 727 0	Dichtring	Gasket ring	Bague d'étanchéité		1	1	1	1			A 18 X 24
34	00 903 050 2	Zylinderschraube	Allen screw	Vis tête cylindrique		x	x	x	x			M 6 X 40
35	00 909 906 1	Sperrkantscheibe	Detent edged washer	Disque à bord d'arrêt		x	x	x	x			SKM 6

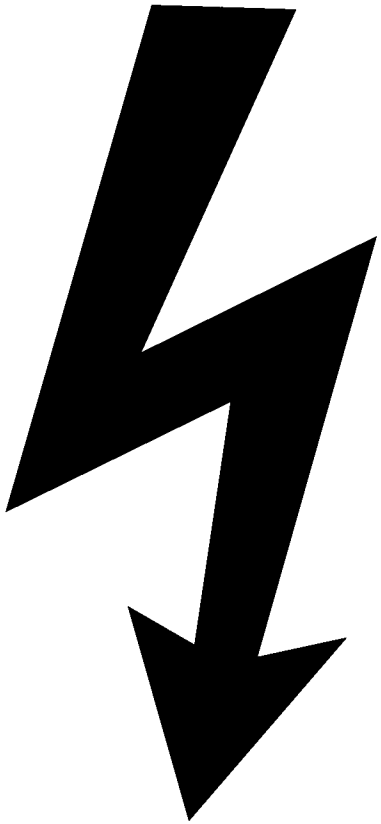

-----ELEKTRONIK
-----ELECTRONICS
-----ÉLECTRONIQUE

1026400 - 1046900

150 051 112 03

150 435 588 1 **84.0**

Pos.	ID-Nr.	Benennung	Description	Description	Masch.-Nr-	RP701-10	RP701-11	RP701-20	RP701-21			Bemerkung/Remarks/Remarque
1						.	.	.	.			

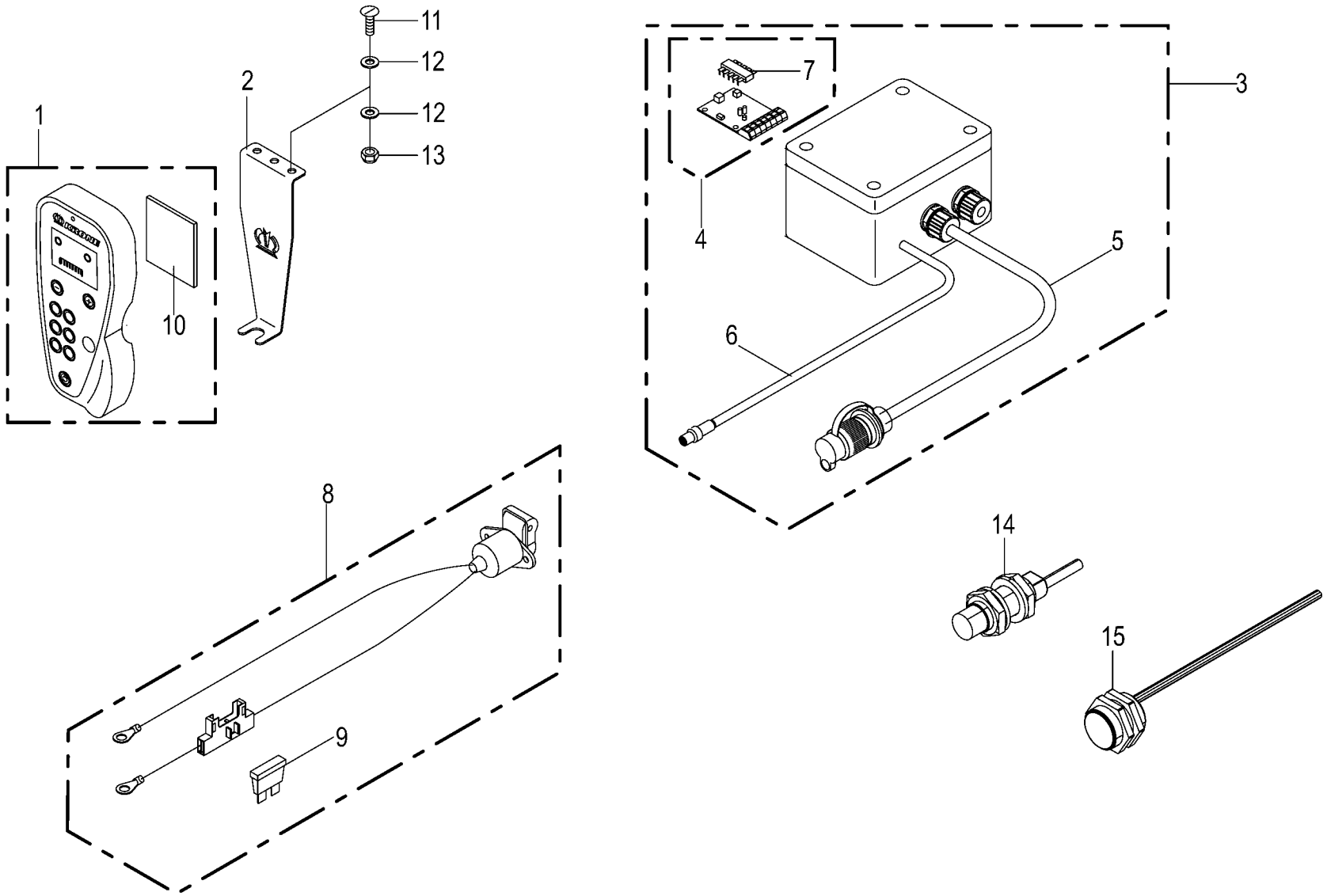

150 051 112 03 / 85.0

150 481 687 01

Bedienung -Medium **Control** **Commande**					1026400 - 1046900	RP701-10	RP701-11	RP701-20	RP701-21			**150 051 112 03** 150 481 687 1 **85.0**
Pos.	ID-Nr.	Benennung	Description	Description	Masch.-Nr-							Bemerkung/Remarks/Remarque
1	20 080 265 2	Bedienung	Control	Commande		1	1	1	1			
2	00 303 556 2	Halter	Support	Cadre support		1	1	1	1			
3	00 303 899 1	Leistungsverteiler	Power divider	Répartiteur de puissance		1	1	1	1			
4	20 080 267 0	Platine	Circuit board	Boite de distribution		1	1	1	1			
5	00 303 931 0	Versorgungskabel	Connection cable	Cable de raccordement		1	1	1	1			Lg.= 7000
6	00 303 932 0	Terminalanschluss	Terminal connection	Connexion de terminal		1	1	1	1			Lg.= 8000
7	00 305 011 2	PIC mit Software	PIC with software	PIC avec software		1	1	1	1			
8	00 303 914 0	Spannungsversorgung -2-polig	Power supply -2-pole	Branchement electrique -2-pôle		1	1	1	1			
9	00 301 856 0	Flachstecksicherung	Flat fuse	Fusible plat		1	1	1	1			20 A
10	20 080 808 0	Magnetgummi	Solenoid rubber	Gomme magnétique		1	1	1	1			75 X 65 X 4
11	00 903 407 0	Zylinderschr. Schlitz M4 x 22/ 22 Zn8	Cylinder screw slotted M4 x 22 Zn8	Vis cylindrique à fente M4 x 22 Zn8		x	x	x	x			
12	00 910 325 0	Scheibe	Washer	Rondelle		x	x	x	x			4,3 X 9 X 0,8
13	00 908 718 0	Sicherungsmutter	Locknut	Écrou hex		x	x	x	x			M 4
14	00 302 409 2	Ind. Näherungsschalter Namur M12 6mm	Namur sensor Namur M12	Capt. Namur		4	4	4	4			
15	00 303 469 1	Ind. Näherungsschalter Namur M30 10mm	Namur sensor Namur M30	Capt. Namur Namur M30		1	1	1	1			

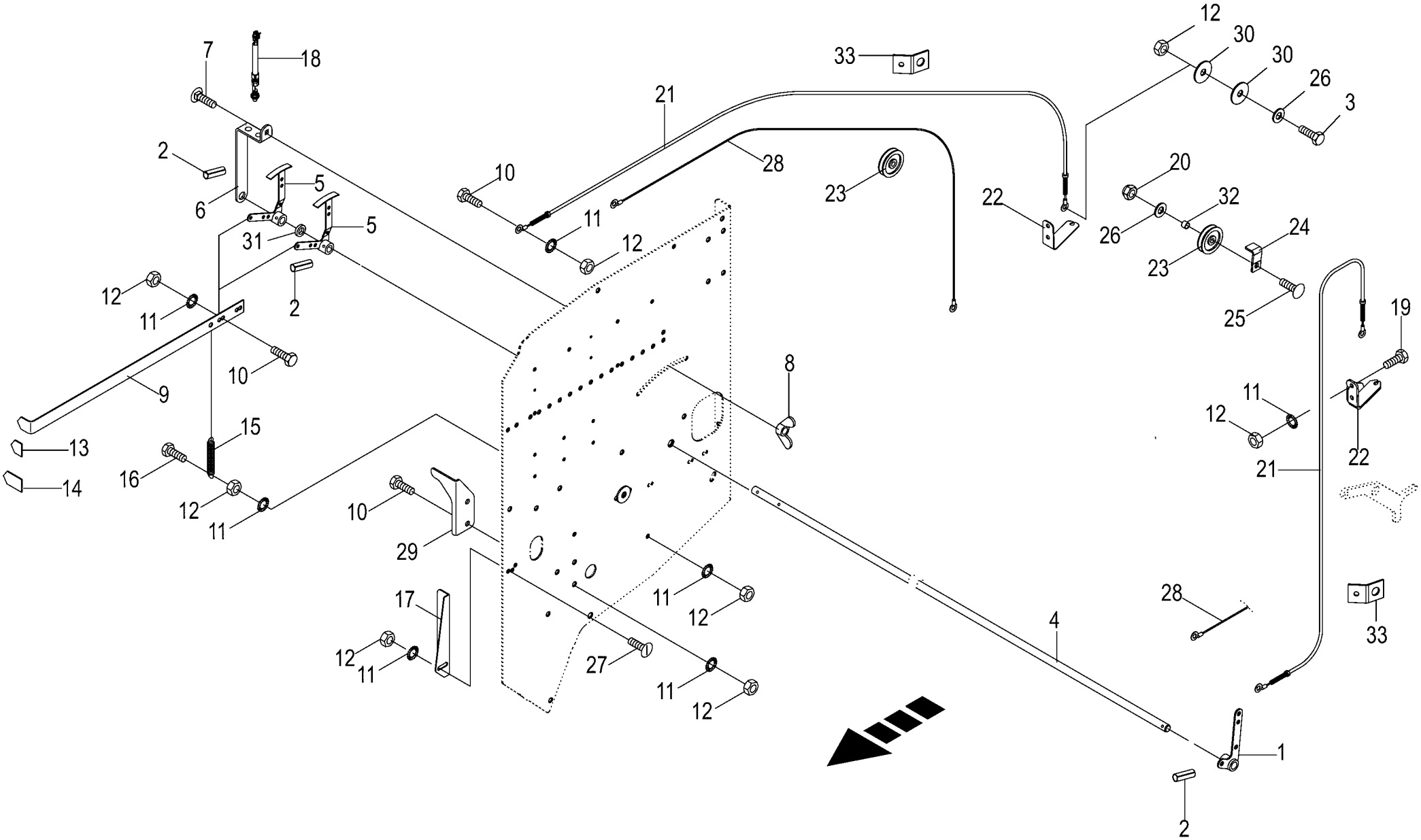

150 051 112 03 / 86.0

150 481 674 04

Füllanzeige -Medium
Filling indicator
Indicateur

1026400 - 1046900

150 051 112 03

150 481 674 4 **86.0**

Pos.	ID-Nr.	Benennung	Description	Description	Masch.-Nr-	RP701-10	RP701-11	RP701-20	RP701-21			Bemerkung/Remarks/Remarque
1	00 292 071 2	Arm -links	Arm -left	Bras -gauche		1	1	1	1			
2	00 912 611 2	Spannstift	Roll pin	Goupille de serrage		3	3	3	3			5 X 26
3	00 900 617 0	6kt-Schraube	Hex head bolt	Boulon tête hex		x	x	x	x			M 8 X 30
4	00 292 070 0	Welle	Shaft	Arbre		1	1	1	1			Rd. 16 X 1563
5	00 292 073 0	Arm -rechts	Arm -right	Bras -droite		2	2	2	2			
6	00 292 072 0	Bügel	Yoke	Branchon		1	1	1	1			
7	00 904 731 2	Flachrundschraube	Coach bolt	Vis a tête bombée		x	x	x	x			M 8 X 20
8	00 909 410 1	Flügelmutter	Nut	Ecrou		x	x	x	x			M 8
9	00 292 158 1	Zeiger	Pointer	Aiguille		2	2	2	2			
10	00 900 612 0	6kt-Schraube	Hex head bolt	Boulon tête hex		x	x	x	x			M 8 X 16
11	00 909 908 1	Sperrkantscheibe	Detent edged washer	Disque à bord d'arrêt		x	x	x	x			SKM 8
12	00 908 210 0	6kt-Mutter	Hex nut	Écrou hex		x	x	x	x			M 8
13	00 279 440 0	Kunststoffkappe -rot	Plastic Cap -red	Chape plastique -rouge		1	1	1	1			
14	00 279 441 0	Kunststoffkappe -schwarz	Plastic Cap -black	Chape plastique -noir		1	1	1	1			
15	00 270 283 1	Zugfeder	Tension spring	Ressort de traction		1	1	1	1			1,5 X 15 X 100
16	00 901 008 1	6kt-Schraube	Hex head bolt	Boulon tête hex		x	x	x	x			M 8 X 80
17	00 293 855 0	Mittelblech	Middle plate	Tôle médiane		1	1	1	1			
18	00 302 409 2	Ind. Näherungsschalter Namur M12 6mm	Namur sensor Namur M12	Capt. Namur		2	2	2	2			
19	00 900 616 0	6kt-Schraube	Hex head bolt	Boulon tête hex		x	x	x	x			M 8 X 25
20	00 908 706 0	Sicherungsmutter	Locknut	Écrou hex		x	x	x	x			M 8
21	20 060 765 1	Bowdenzug kpl.	Bowden cable cpl.	Câble bowden cpl.		2	2					
	00 292 154 3	Bowdenzug kpl.	Bowden Cable Cpl.	Câble bowden cpl.				2	2			
22	20 462 377 0	Halter	Support	Support		2	2	2	2			
23	00 003 041 4	Seilrolle	Rope pulley	Poulie à cable		2	2	2	2			Rd. 60
24	00 279 581 0	Halteblech	Holding plate	Tôle de fixation		2	2	2	2			
25	00 905 236 1	Flachrundschraube	Coach bolt	Vis a tête bombée		x	x	x	x			M 8 X 45
26	00 910 413 0	Scheibe	Washer	Rondelle		x	x	x	x			8,4 X 17 X 1,6
27	00 905 230 1	Flachrundschraube	Coach bolt	Vis a tête bombée		x	x	x	x			M 8 X 16
28	20 062 512 0	Seil	Rope	Cordage		2	2	2	2			Lg.= 1995
29	20 062 315 0	Anschlag	Limit stop	Butée		1	1	1	1			
30	00 910 603 0	Scheibe	Washer	Rondelle		x	x	x	x			8,4 X 24 X 2
31	00 277 258 0	Scheibe	Washer	Rondelle		x	x	x	x			17 X 25 X 5
32	00 279 582 0	Buchse	Bushing	Douille		2	2	2	2			8,8 X 13,5 X 17
33	00 336 735 1	Halteblech	Holding plate	Tôle de fixation		2	2	2	2			

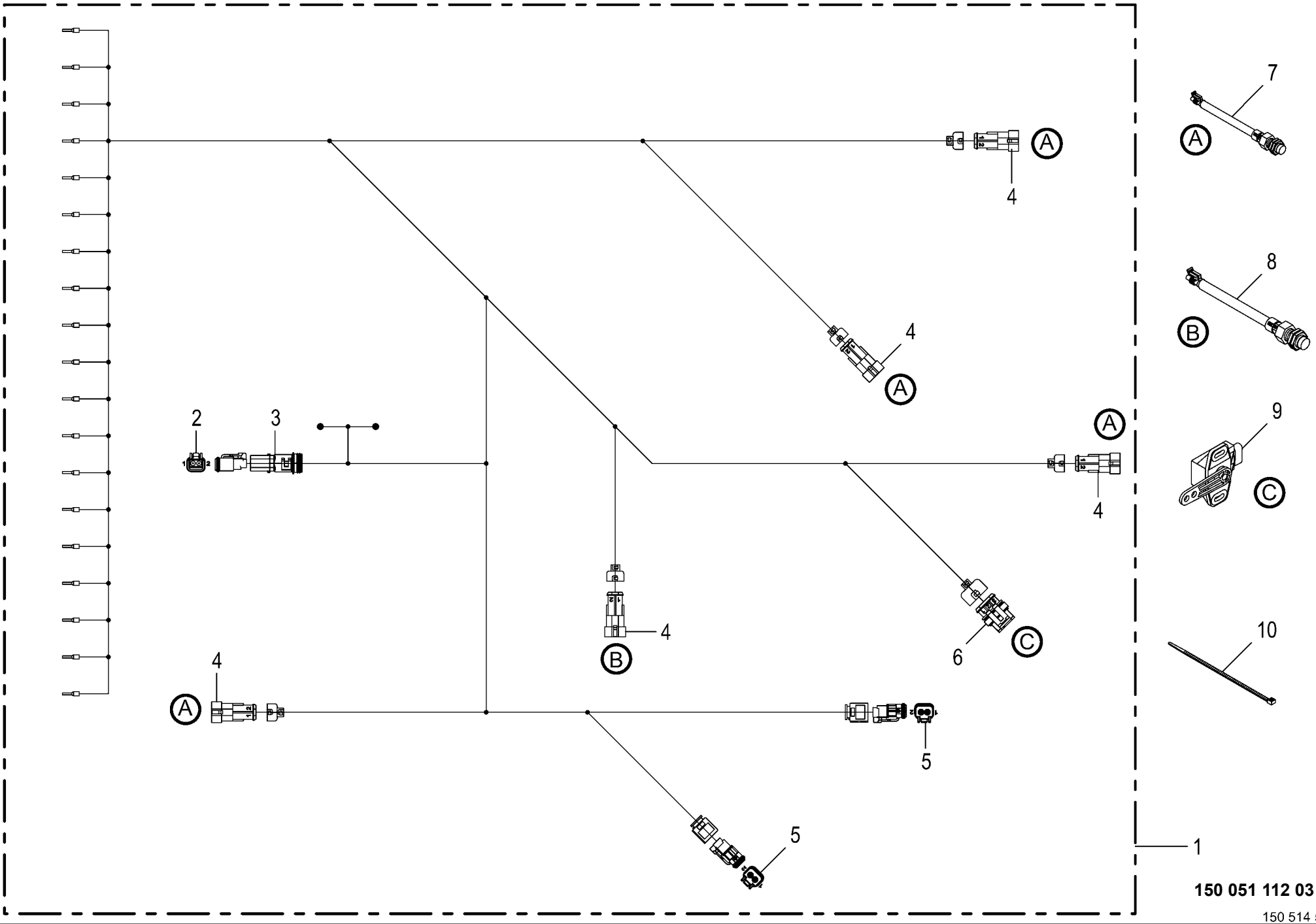

150 051 112 03 / 87.0

150 514 560 01

Kabelbaum -Medium **Cable harness** **Faisceau de câbles**					1026400 - 1046900	RP701-10	RP701-11	RP701-20	RP701-21			**150 051 112 03** 150 514 560 1 **87.0**
Pos.	ID-Nr.	Benennung	Description	Description	Masch.-Nr-							Bemerkung/Remarks/Remarque
1	20 087 918 1	Kabelbaum X1 R/V Pack Medium + Ventile	Cable harness X1 R/V Pack Medium+rvalves	Faisc. de câb. X1 R/V Pack Médium+vannes		1	1	1	1			
2	00 303 316 2	Stecker 2-p Bu grau	Plug 2-p Bu grey	Cavalier 2-p Bu gris		x	x	x	x			
3	00 303 902 0	Endkappe	End cap	Embout de fermeture		x	x	x	x			
4	00 302 356 0	Kupplungsdose	Coupling socket	Connecteur		x	x	x	x			
5	20 085 183 0	Stecker 2-p Bu transp./gelb	Plug 2-p Bu transparent/ yellow	Cavalier 2-p Bu transparent/ jaune		x	x	x	x			
6	00 302 352 0	Stecker	Plug	Connecteur		x	x	x	x			
7	00 302 409 2	Ind. Näherungsschalter Namur M12 6mm	Namur sensor Namur M12	Capt. Namur		4	4	4	4			
8	00 303 469 1	Ind. Näherungsschalter Namur M30 10mm	Namur sensor Namur M30	Capt. Namur Namur M30		1	1	1	1			
9	00 303 732 0	Hallsensor	Hall sensor	Capteur de Hall		1	1	1	1			120°
	00 303 873 0	Betätigungshebel Winkelsensor	Actuation lever angle sensor	Levier d'activation capteur d'angle		1	1	1	1			
10	00 922 671 1	Kabelbinder	Cable band	Collier de serrage		x	x	x	x			Lg.= 300

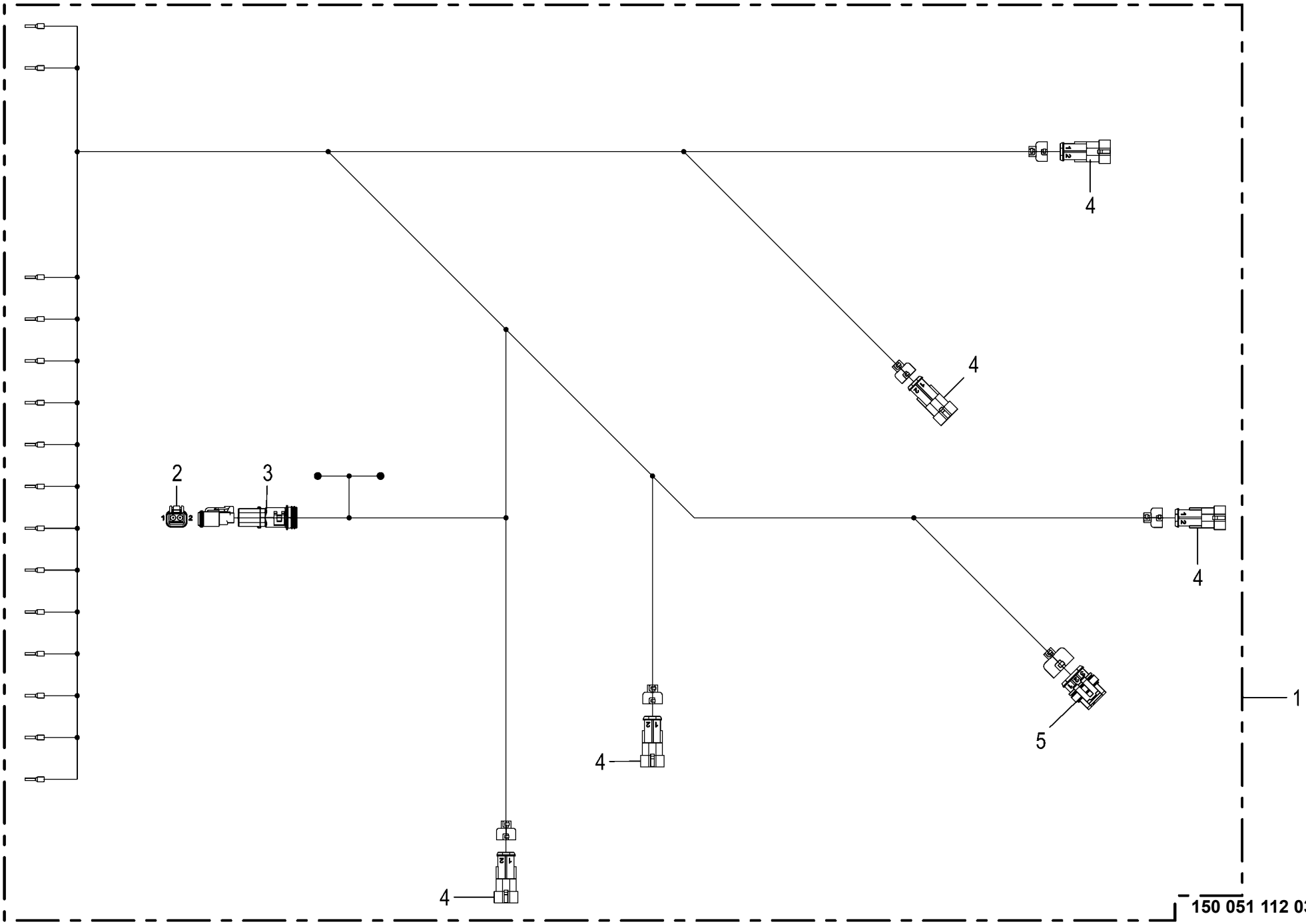

150 051 112 03 / 88.0

150 514 561 01

Kabelbaum -Medium **Cable harness** **Faisceau de câbles**					1026400 - 1046900	RP701-10	RP701-11	RP701-20	RP701-21			**150 051 112 03** 150 514 561 1 **88.0**
Pos.	ID-Nr.	Benennung	Description	Description	Masch.-Nr-							Bemerkung/Remarks/Remarque
1	20 080 789 2	Kabelbaum X1 R / V Pack Medium	Cable harness X1 R/V Pack Medium	Faisceau de câbles X1 R / V Pack Médium		1	1	1	1			
2	00 303 316 2	Stecker 2-p Bu grau -2-polig	Plug 2-p Bu grey -2-pole	Cavalier 2-p Bu gris -2-pôle		x	x	x	x			
3	00 303 902 0	Endkappe	End cap	Embout de fermeture		x	x	x	x			
4	00 302 356 0	Kupplungsdose -2-polig	Coupling socket -2-pole	Connecteur -2-pôle		x	x	x	x			
5	00 302 356 0	Kupplungsdose -3-polig	Coupling socket -3-pole	Connecteur -3-pôle		x	x	x	x			

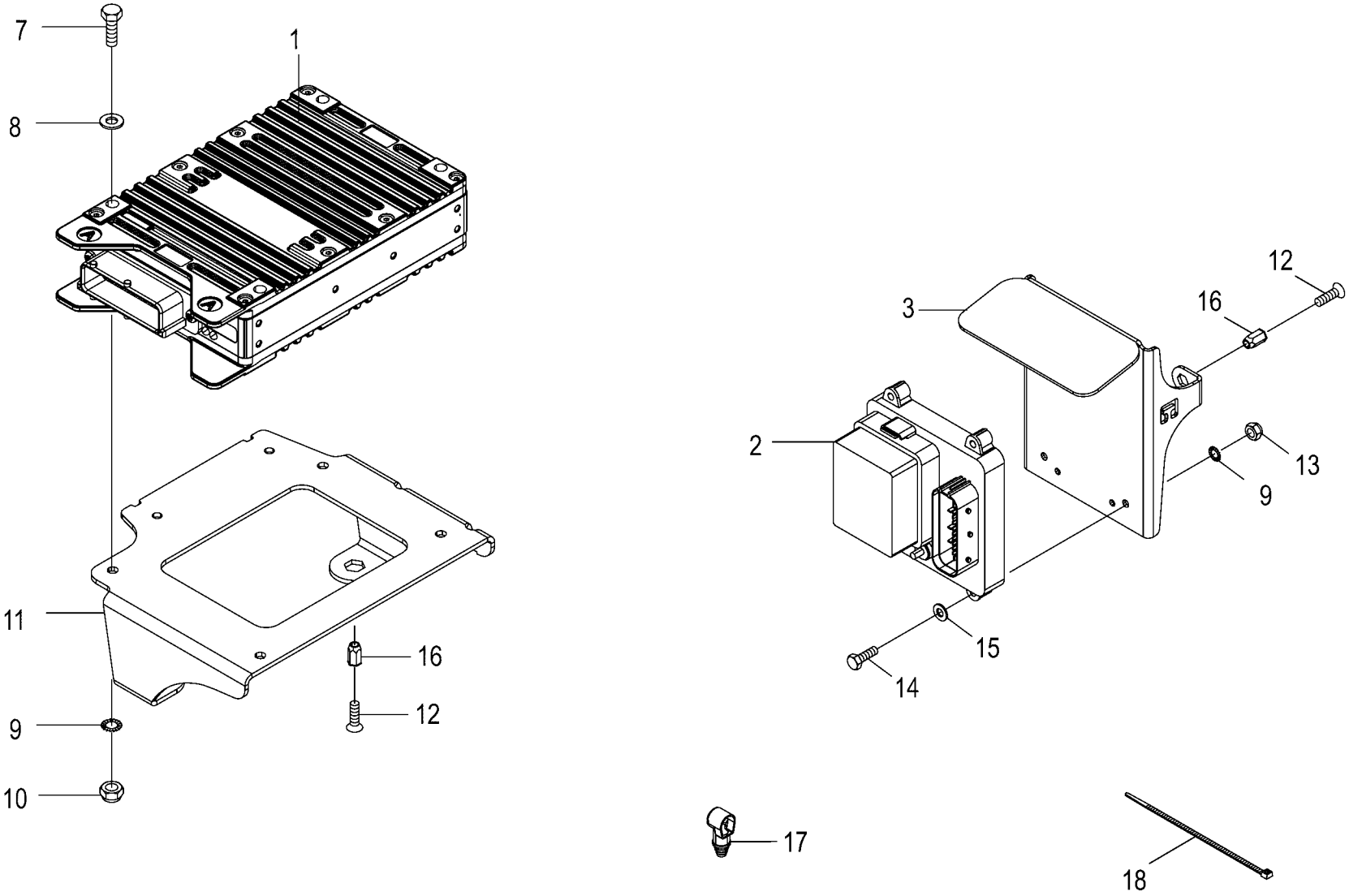

150 051 112 03 / 89.0

150 481 667 05

Steuerung -Komfort Control Commande					1026400 - 1046900	RP701-10	RP701-11	RP701-20	RP701-21			150 051 112 03 150 481 667 5 89.0
Pos.	ID-Nr.	Benennung	Description	Description	Masch.-Nr-							Bemerkung/Remarks/Remarque
1	20 086 669 0	ECU KMC 20 32bit 1ST 2016/39	ECU KMC 32bit 1 pl. 2016/39	ECU KMC 20 32bit 1ST 2016/39		1	1	1	1			
2	20 087 354 0	Verteiler CE KPL	Distributor CE cpl	Distributeur CE cpl.		1	1	1	1			
	00 302 074 0	Flachstecksicherung	Flat fuse	Fusible plat		3	3	3	3			7,5 A
	00 302 076 0	Flachstecksicherung	Flat fuse	Fusible plat		6	6	6	6			15 A
	00 302 196 0	Flachstecksicherung	Flat fuse	Fusible plat		2	2	2	2			30 A
	20 087 245 0	Relais Wechsler 30A	Relay changer 30A	Relais inverseur 30A		1	1	1	1			
	20 087 247 0	Abdeckkappe Verteiler CE	Cover cap distributor CE	Capuch. Distributeur CE		1	1	1	1			
3	20 460 110 3	Schutzblech CE	Guard sheet CE	Tôle de protection CE		1	1	1	1			
7	00 901 004 0	6kt-Schraube	Hex head bolt	Boulon tête hex		x	x	x	x			M 6 X 70
8	00 910 351 1	Scheibe	Washer	Rondelle		x	x	x	x			6,4 X 18 X 1,6
9	00 909 906 1	Sperrkantscheibe	Detent edged washer	Disque à bord d'arrêt		x	x	x	x			SKM 6
10	00 908 704 1	Sicherungsmutter	Locknut	Écrou hex		x	x	x	x			M 6
11	20 460 063 1	Halter	Support	Support		1	1	1	1			
12	90 001 577 0	Linsenflanschschraube	Fillister head screw	Vis à tête conique bombèe		x	x	x	x			M 8 X 20
13	90 001 868 0	Sicherungsmutter	Locknut	Écrou hex		x	x	x	x			M 6
14	00 901 028 1	6kt-Schraube	Hex head bolt	Boulon tête hex		x	x	x	x			M 6 X 30
15	00 910 411 1	Scheibe	Washer	Rondelle		x	x	x	x			6,4 X 12,5 X 1,6
16	90 000 113 0	Blindnietmutter	Blind rivet nut	Ecrou rivet aveugle		x	x	x	x			M 8 X 20,5
17	20 087 350 0	Isolierkappe rt 6,5mm	Insulating cap rt 6,5mm	Capuchon isolant rt 6,5mm		1	1	1	1			
	20 087 351 0	Isolierkappe sw 6,5mm	Insulating cap sw 6,5mm	Capuchon isolant sw 6,5mm		1	1	1	1			
18	00 922 671 1	Kabelbinder	Cable band	Collier de serrage		x	x	x	x			Lg.= 300

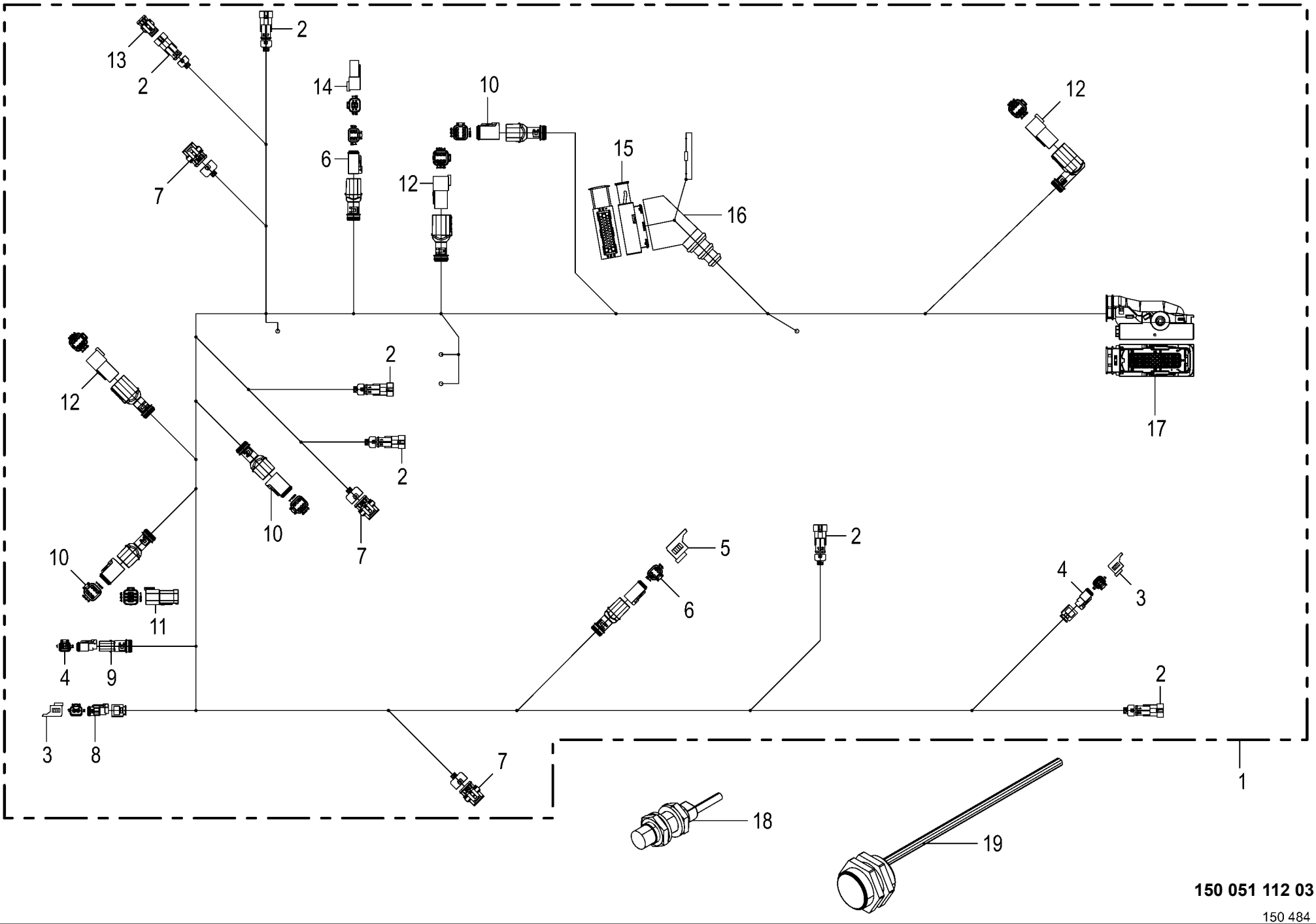

150 051 112 03 / 90.0

150 484 181 03

Kabelbaum -Komfort **Cable harness** **Faisceau de câbles**					1026400 - 1046900	RP701-10	RP701-11	RP701-20	RP701-21			**150 051 112 03** 150 484 181 3 **90.0**
Pos.	ID-Nr.	Benennung	Description	Description	Masch.-Nr-							Bemerkung/Remarks/Remarque
1	20 087 908 0	Kabelbaum X1 RP701 F/V Komfort passiv				1	1	1	1			
2	00 302 356 0	Kupplungsdose	Coupling socket	Connecteur		x	x	x	x			
3	20 081 938 0	Blindkappe 2-p DT	Blind Cover 2-p DT	Faux couvercle 2-p DT		x	x	x	x			
4	00 303 316 2	Stecker 2-p Bu grau	Plug 2-p Bu grey	Cavalier 2-p Bu gris		x	x	x	x			
5	20 081 941 0	Blindkappe 4-p DT	Blind Cover 4-p DT	Faux couvercle 4-p DT		x	x	x	x			
6	20 082 569 1	Stecker 4-p Bu grau	Plug 4-p Bu grey	Cavalier 4-p Bu gris		x	x	x	x			
7	00 302 352 0	Stecker	Plug	Connecteur		x	x	x	x			
8	20 085 183 0	Stecker 2-p Bu transp./gelb	Plug 2-p Bu transparent/ yellow	Cavalier 2-p Bu transparent/ jaune		x	x	x	x			
9	00 303 902 0	Endkappe	End cap	Embout de fermeture		x	x	x	x			
10	20 082 572 1	Stecker 6-p Bu grau	Plug 6-p Bu grey	Cavalier 6-p Bu gris		x	x	x	x			
11	20 087 355 0	Abschlusswi. 120Ohm 0,25W E24/ 5% 6-p DT	Terminating resistor 120Ohm 0, 25W 4	Résistance terminale 120Ohm 0, 25W 4		x	x	x	x			
12	20 082 571 1	Stecker 6-p St grau	Plug 6-p St grey	Cavalier 6-p St gris		x	x	x	x			
13	00 302 983 0	Blindbuchsengehäuse	Blind bushing casing	Aveugle de douille caisse		x	x	x	x			
14	20 086 972 0	Abschlußwi. 150Ohm 0,5W E24/5% 4-P DT	Terminat resistor 150ohm 0.5W E24/5% 4-P	Rés. terminale 150Ohm 0,5W E24/5% 4-P DT		x	x	x	x			
15	00 302 362 0	Stecker	Plug	Connecteur		x	x	x	x			
16	00 302 235 0	Schutztülle	Protective grommet	Bec protecteur		x	x	x	x			
17	20 085 497 0	Stecker 39-p Bu grün	Plug 39-p Bu green	Cavalier 39-p Bu vert		x	x	x	x			
18	00 302 409 2	Ind. Näherungsschalter Namur M12 6mm	Namur sensor Namur M12	Capt. Namur		4	4	4	4			
19	00 303 469 1	Ind. Näherungsschalter Namur M30 10mm	Namur sensor Namur M30	Capt. Namur Namur M30		1	1	1	1			

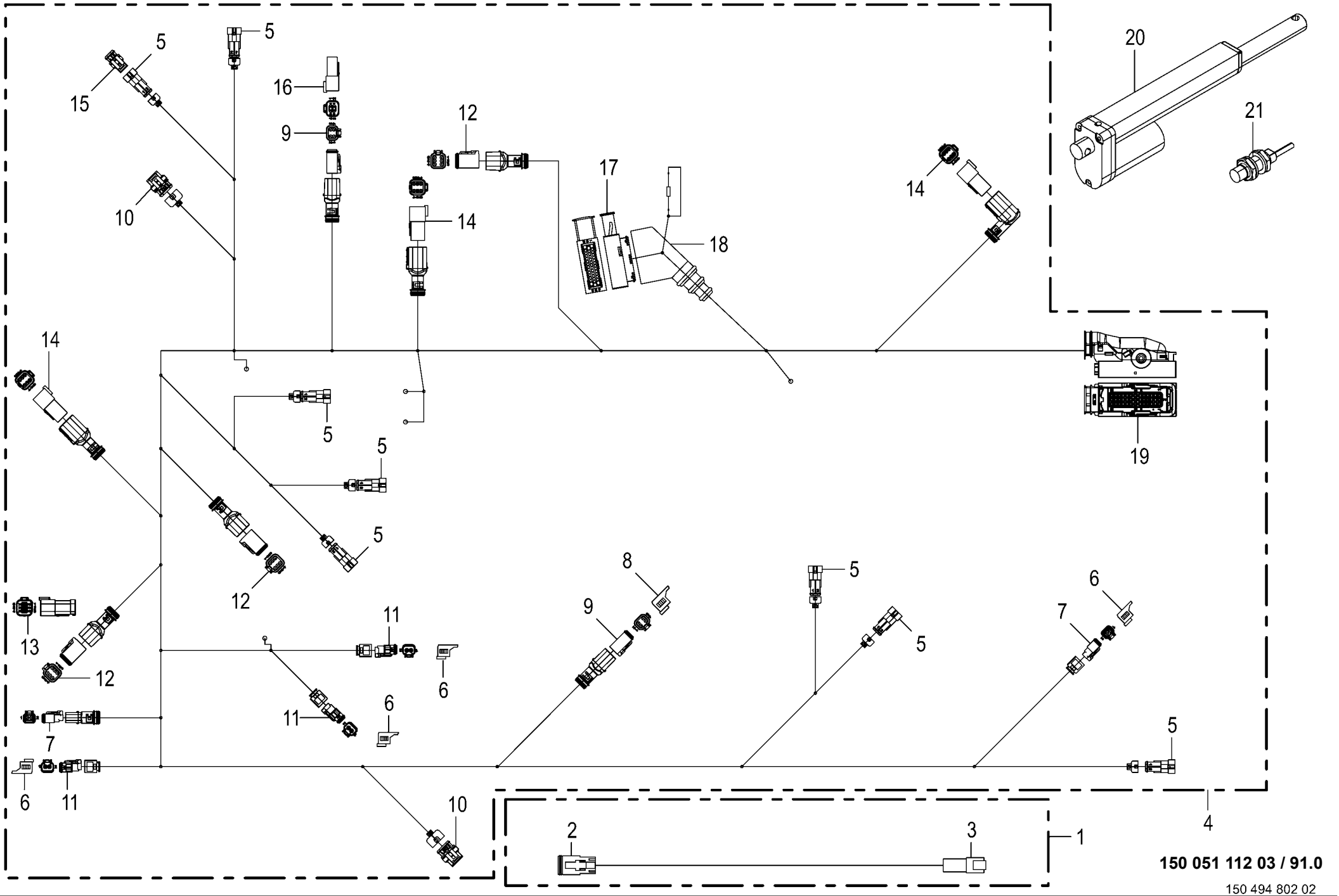

150 051 112 03 / 91.0

150 494 802 02

Kabelbaum -Komfort **Cable harness** **Faisceau de câbles**					1026400 - 1046900	RP701-10	RP701-11	RP701-20	RP701-21			**150 051 112 03** 150 494 802 2 **91.0**
Pos.	ID-Nr.	Benennung	Description	Description	Masch.-Nr-							Bemerkung/Remarks/Remarque
1	20 081 273 1	Verlängerung 2-p DT 2000mm	Extension 2-p DT 2000mm	Rallonge 2-p DT 2000mm		1	1	1	1			
2	00 303 316 2	Stecker 2-p Bu grau	Plug 2-p Bu grey	Cavalier 2-p Bu gris		x	x	x	x			
3	00 303 315 2	Stecker 2-p St grau	Plug 2-p St grey	Cavalier 2-p St gris		x	x	x	x			
4	20 087 909 0	Kabelbaum X1 RP701 F XC		Fais. de câb.X1 RP701 F XC		1	1	1	1			
		Komfort aktiv		Confort actif								
5	00 302 356 0	Kupplungsdose	Coupling socket	Connecteur		x	x	x	x			
6	20 081 938 0	Blindkappe 2-p DT	Blind Cover 2-p DT	Faux couvercle 2-p DT		x	x	x	x			
7	00 303 316 2	Stecker 2-p Bu grau	Plug 2-p Bu grey	Cavalier 2-p Bu gris		x	x	x	x			
8	20 081 941 0	Blindkappe 4-p DT	Blind Cover 4-p DT	Faux couvercle 4-p DT		x	x	x	x			
9	20 082 569 1	Stecker 4-p Bu grau	Plug 4-p Bu grey	Cavalier 4-p Bu gris		x	x	x	x			
10	00 302 352 0	Stecker	Plug	Connecteur		x	x	x	x			
11	20 085 183 0	Stecker 2-p Bu transp./gelb	Plug 2-p Bu transparent/ yellow	Cavalier 2-p Bu transparent/ jaune		x	x	x	x			
12	20 082 572 1	Stecker 6-p Bu grau	Plug 6-p Bu grey	Cavalier 6-p Bu gris		x	x	x	x			
13	20 087 355 0	Abschlusswi. 120Ohm 0,25W E24/ 5% 6-p DT	Terminating resistor 120Ohm 0, 25W 4	Résistance terminale 120Ohm 0, 25W 4		x	x	x	x			
14	20 082 571 1	Stecker 6-p St grau	Plug 6-p St grey	Cavalier 6-p St gris		x	x	x	x			
15	00 302 983 0	Blindbuchsengehäuse	Blind bushing casing	Aveugle de douille caisse		x	x	x	x			
16	20 086 972 0	Abschlußwi. 150Ohm 0,5W E24/5% 4-P DT	Terminat resistor 150ohm 0.5W E24/5% 4-P	Rés. terminale 150Ohm 0,5W E24/5% 4-P DT		x	x	x	x			
17	00 302 362 0	Stecker	Plug	Connecteur		x	x	x	x			
18	00 302 235 0	Schutztülle	Protective grommet	Bec protecteur		x	x	x	x			
19	20 085 497 0	Stecker 39-p Bu grün	Plug 39-p Bu green	Cavalier 39-p Bu vert		x	x	x	x			
20	20 081 753 0	Stellmotor	Linear motor	Servomoteur		1	1	1	1			12V
21	00 302 409 2	Ind. Näherungsschalter Namur M12 6mm	Namur sensor Namur M12	Capt. Namur		1	1	1	1			

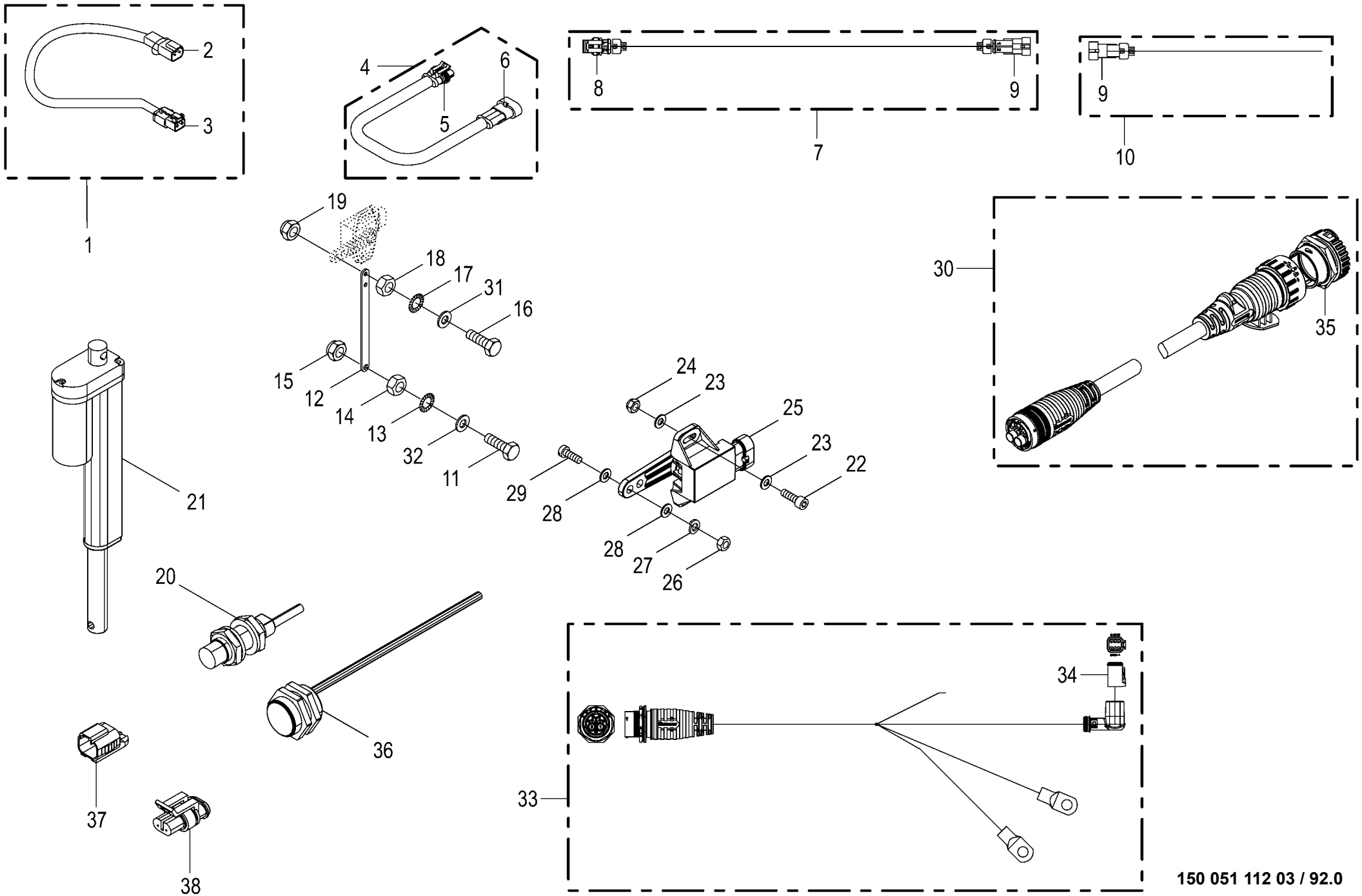

150 051 112 03 / 92.0

150 481 660 05

Zubehör - Elektronik
Accessories - Electronics
Accessoires - Électronique

1026400 - 1046900

150 051 112 03

150 481 660 5 **92.0**

Pos.	ID-Nr.	Benennung	Description	Description	Masch.-Nr-	RP701-10	RP701-11	RP701-20	RP701-21			Bemerkung/Remarks/Remarque
1	20 081 273 1	Verlängerung 2-p DT 2000mm	Extension 2-p DT 2000mm	Rallonge 2-p DT 2000mm		1	1	1	1			
2	00 303 315 2	Stecker 2-p St grau	Plug 2-p St grey	Cavalier 2-p St gris		x	x	x	x			
3	00 303 316 2	Stecker 2-p Bu grau	Plug 2-p Bu grey	Cavalier 2-p Bu gris		x	x	x	x			
4	20 080 693 0	Kabelbaum	Cable harness	Faisceau de câbles		2	2	2	2			
5	00 302 352 0	Stecker -3-polig	Plug -3-pole	Connecteur -3-pôle		x	x	x	x			
6	00 302 355 0	Kupplungsdose -3-polig	Coupling socket -3-pole	Connecteur -3-pôle		x	x	x	x			
7	20 081 912 0	Verlängerungskabel	Extension cable	Cable de rallonge		1	1	1	1			Lg.= 1500
8	00 302 351 0	Stecker	Plug	Connecteur		x	x	x	x			
9	00 302 356 0	Kupplungsdose -2-polig	Coupling socket -2-pole	Connecteur -2-pôle		x	x	x	x			
10	20 081 639 0	Kabelbaum	Cable harness	Faisceau de câbles		1	1	1	1			
11	00 901 042 1	6kt-Schraube	Hex head bolt	Boulon tête hex		x	x	x	x			M 8 X 35
12	20 061 251 0	Zugstange	Drawbar	Tringle		2	2	2	2			
13	00 909 908 1	Sperrkantscheibe	Detent edged washer	Disque à bord d'arrêt		x	x	x	x			SKM 8
14	00 908 210 0	6kt-Mutter	Hex nut	Écrou hex		x	x	x	x			M 8
15	00 908 706 0	Sicherungsmutter	Locknut	Écrou hex		x	x	x	x			M 8
16	00 900 200 0	6kt-Schraube	Hex head bolt	Boulon tête hex		x	x	x	x			M 6 X 30
17	00 909 906 1	Sperrkantscheibe	Detent edged washer	Disque à bord d'arrêt		x	x	x	x			SKM 6
18	00 908 208 0	6kt-Mutter	Hex nut	Écrou hex		x	x	x	x			M 6
19	00 908 704 1	Sicherungsmutter	Locknut	Écrou hex		x	x	x	x			M 6
20	00 302 409 2	Ind. Näherungsschalter Namur M12 6mm	Namur sensor Namur M12	Capt. Namur		5	5	5	5			
21	20 081 753 0	Stellmotor	Linear motor	Servomoteur		1	1	1	1			12V
22	90 002 401 0	Zylindersch.I-6kt M4 x 16 Zn8	Cylinder screw hexagon socket M4 x 16	Vis cylind à six pans creux M4 x 16 Zn8		x	x	x	x			
23	00 910 325 0	Scheibe	Washer	Rondelle		x	x	x	x			4,3 X 9 X 0,8
24	00 908 718 0	Sicherungsmutter	Locknut	Écrou hex		x	x	x	x			M 4
25	00 303 732 0	Hallsensor	Hall sensor	Capteur de Hall		1	1	1	1			120°
	00 303 873 0	Betätigungshebel Winkelsensor	Actuation lever angle sensor	Levier d'activation capteur d'angle		1	1	1	1			
26	00 908 207 1	6kt-Mutter	Hex nut	Écrou hex		x	x	x	x			M 5
27	00 910 031 0	Federring	Spring washer	Rondelle elastique		x	x	x	x			B 5
28	00 910 500 1	Scheibe	Washer	Rondelle		x	x	x	x			5,3 X 10 X 1
29	00 903 745 0	Zylinderschraube	Allen screw	Vis tête cylindrique		x	x	x	x			M 5 X 16
30	20 086 886 0	Adapter 11-p ECO-MATE - 9-p AHDP	Adapter 11-p ECO-MATE - 9-p AHDP	Adaptateur 11-p ECO-MATE - 9- p AHDP		1	1	1	1			
31	00 910 411 1	Scheibe	Washer	Rondelle		x	x	x	x			6,4 X 12,5 X 1,6
32	00 910 413 0	Scheibe	Washer	Rondelle		x	x	x	x			8,4 X 17 X 1,6
33	20 087 910 0	Kabelbaum Deichselsteckdose CE	CH drawbar drawbar socket CE	Faisceau de câbles prise du timon CE		1	1	1	1			

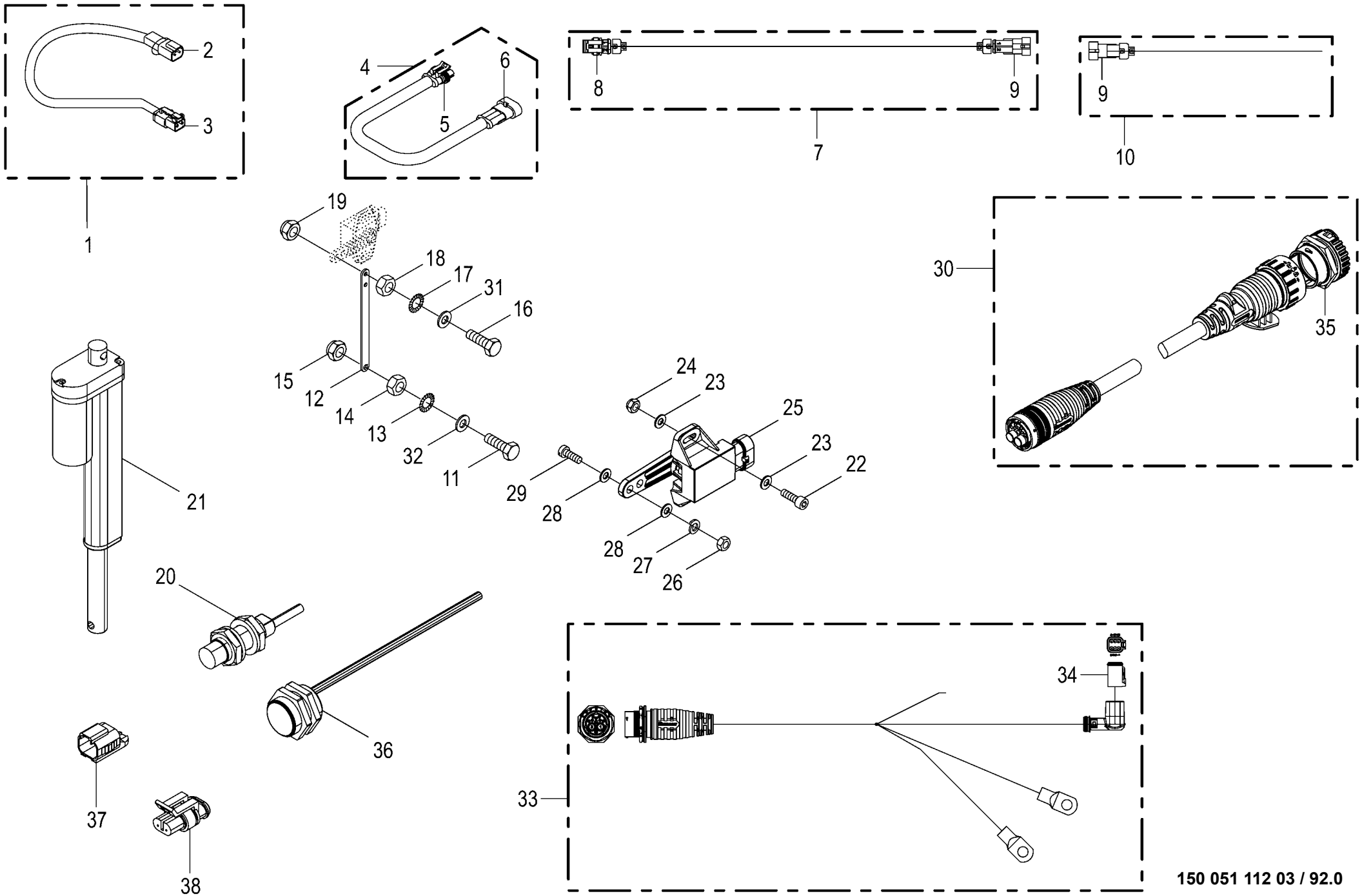

150 051 112 03 / 92.0

150 481 660 05

Zubehör - Elektronik
Accessories - Electronics
Accessoires - Électronique

1026400 - 1046900

150 051 112 03

150 481 660 5 **92.0**

Pos.	ID-Nr.	Benennung	Description	Description	Masch.-Nr-	RP701-10	RP701-11	RP701-20	RP701-21			Bemerkung/Remarks/Remarque
34	20 082 572 1	Stecker 6-p Bu grau	Plug 6-p Bu grey	Cavalier 6-p Bu gris		x	x	x	x			
35	20 088 140 0	Blindkappe 9-p St schwarz	Blind cap 9-p St sw	Cache 9-p St sw		1	1	1	1			
36	00 303 469 1	Ind. Näherungsschalter Namur M30 10mm	Namur sensor Namur M30	Capt. Namur Namur M30		1	1	1	1			
37	20 081 938 0	Blindkappe 2-p DT	Blind Cover 2-p DT	Faux couvercle 2-p DT		2	2	2	2			
38	00 302 983 0	Blindbuchsengehäuse	Blind bushing casing	Aveugle de douille caisse		1	1	1	1			

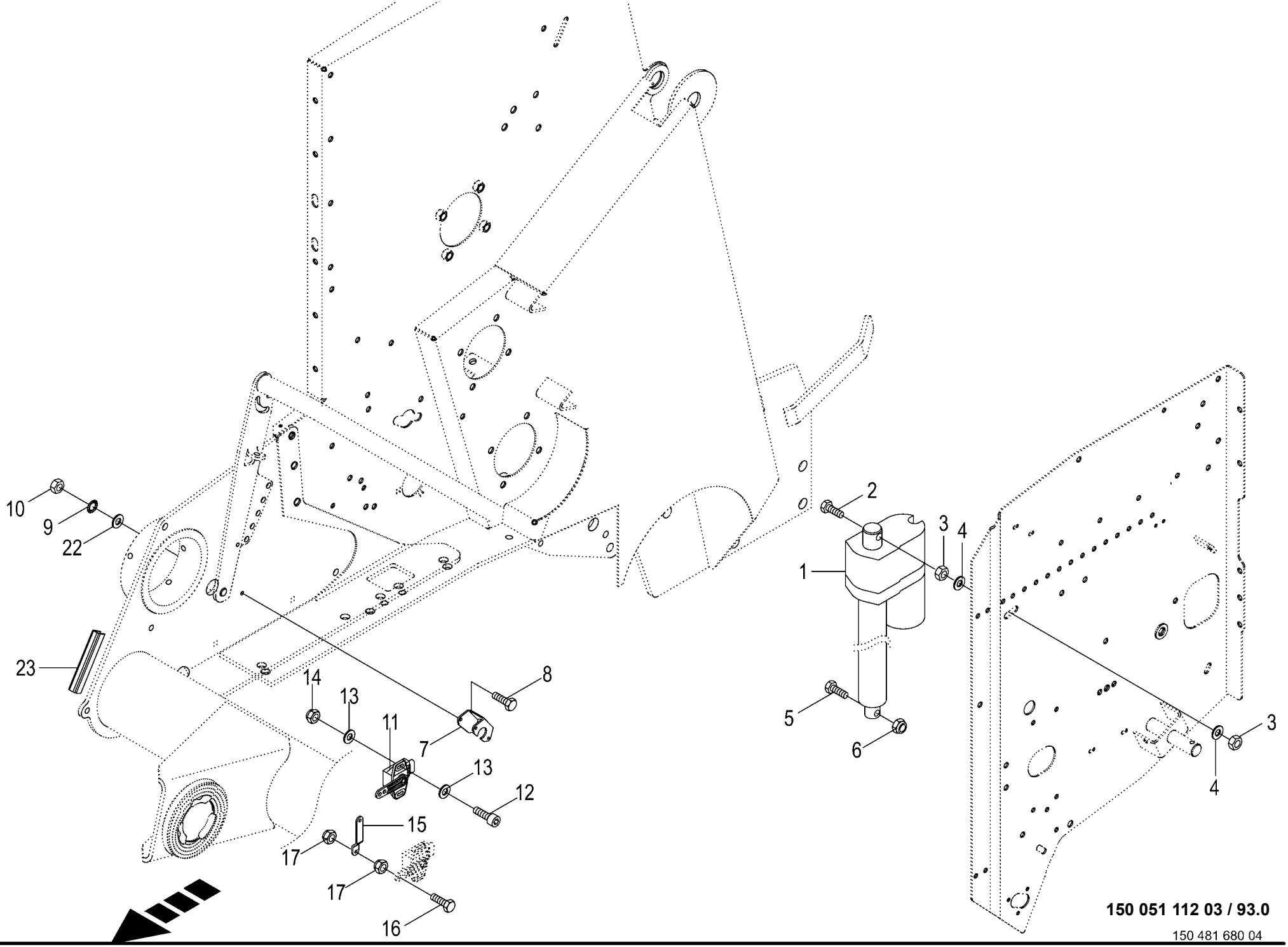

150 051 112 03 / 93.0

150 481 680 04

Stellmotor **Linear motor** **Servomoteur**					1026400 - 1046900	RP701-10	RP701-11	RP701-20	RP701-21			**150 051 112 03** 150 481 680 4 **93.0**
Pos.	ID-Nr.	Benennung	Description	Description	Masch.-Nr-							Bemerkung/Remarks/Remarque
1	00 303 875 0	Stellmotor	Linear motor	Servomoteur		1	1	1	1			12 V
2	00 900 306 1	6kt-Schraube	Hex head bolt	Boulon tête hex		x	x	x	x			M 12 X 70
3	00 908 215 0	6kt-Mutter	Hex nut	Écrou hex		x	x	x	x			M 12
4	00 910 609 0	Scheibe	Washer	Rondelle		x	x	x	x			13 X 37 X 3
5	00 900 658 0	6kt-Schraube	Hex head bolt	Boulon tête hex		x	x	x	x			M 12 X 40
6	00 908 701 0	Sicherungsmutter	Locknut	Écrou hex		x	x	x	x			M 12
7	00 293 759 1	Sensorhalter	Sensor bracket	Support de capteur		1	1	1	1			
8	00 900 239 1	6kt-Schraube	Hex head bolt	Boulon tête hex		x	x	x	x			M 6 X 25
9	00 909 906 1	Sperrkantscheibe	Detent edged washer	Disque à bord d'arrêt		x	x	x	x			SKM 6
10	00 908 208 0	6kt-Mutter	Hex nut	Écrou hex		x	x	x	x			M 6
11	00 303 732 0	Hallsensor	Hall sensor	Capteur de Hall		1	1	1	1			120°
	00 303 873 0	Betätigungshebel Winkelsensor	Actuation lever angle sensor	Levier d'activation capteur d'angle		1	1	1	1			
12	90 002 401 0	Zylindersch.I-6kt M4 x 16 Zn8	Cylinder screw hexagon socket M4 x 16	Vis cylind à six pans creux M4 x 16 Zn8		x	x	x	x			
13	00 910 325 0	Scheibe	Washer	Rondelle		x	x	x	x			4,3 X 9 X 0,8
14	00 908 718 0	Sicherungsmutter	Locknut	Écrou hex		x	x	x	x			M 4
15	00 292 156 2	Stellhebel	Adjusting lever	Levier de reglage		1	1	1	1			
16	00 900 239 1	6kt-Schraube	Hex head bolt	Boulon tête hex		x	x	x	x			M 6 X 25
17	00 908 704 1	Sicherungsmutter	Locknut	Écrou hex		x	x	x	x			M 6
22	00 910 411 1	Scheibe	Washer	Rondelle		x	x	x	x			6,4 X 12,5 X 1,6
23	27 004 009 0	Kantenschutz -Id.-Nr.= 1m	Edge protection -Id.-no.= 1m	Bordure de protection -Id.-no. = 1m		x	x	x	x			

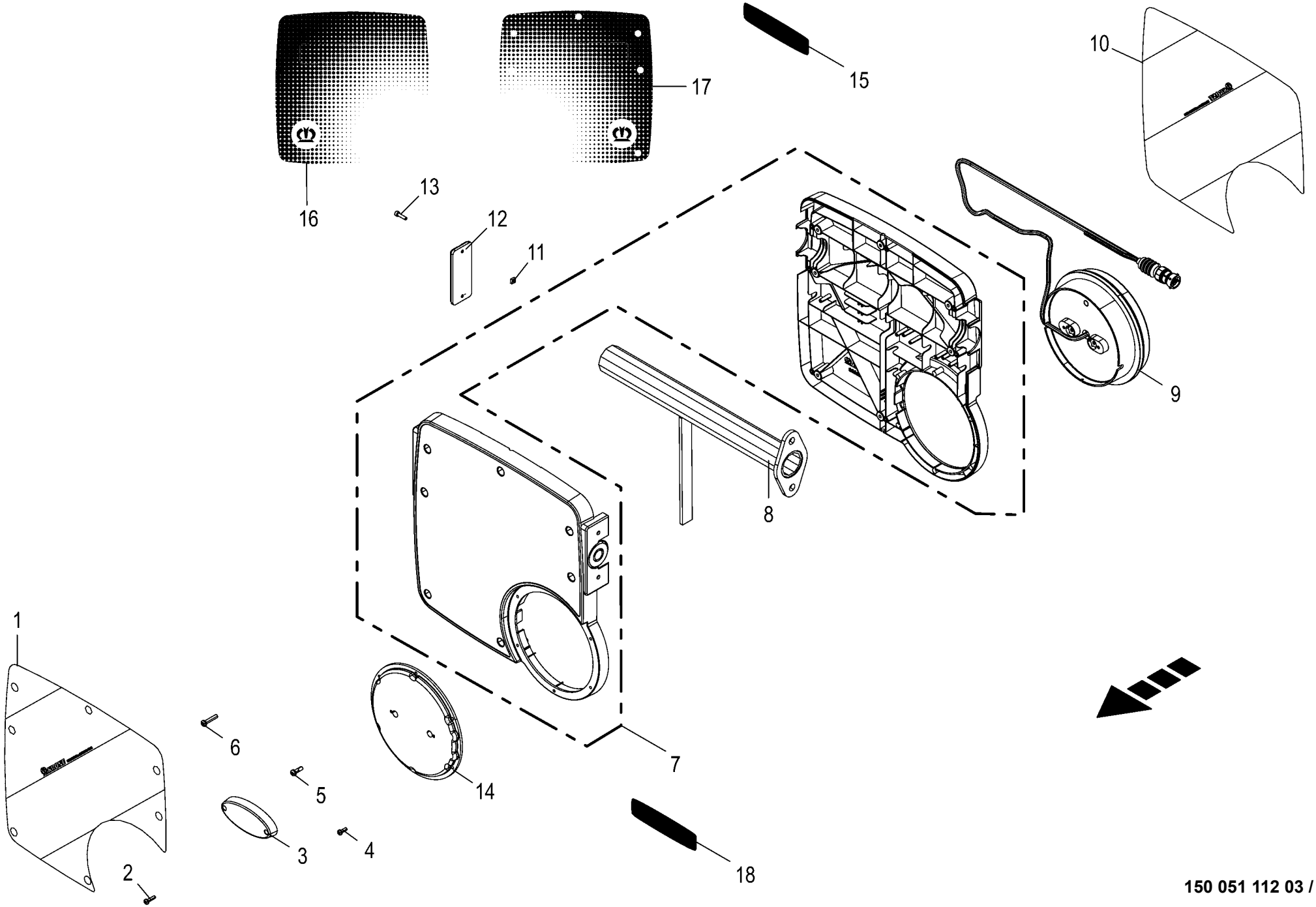

150 051 112 03 / 94.0

150 481 550 03

Beleuchtung
Lighting
Éclairage

1026400 - 1046900

150 051 112 03

150 481 550 3 **94.0**

Pos.	ID-Nr.	Benennung	Description	Description	Masch.-Nr-	RP701-10	RP701-11	RP701-20	RP701-21			Bemerkung/Remarks/Remarque
1	27 016 622 1	Aufkleber Warnfolie linksabweisend	Label	Autocollant		1	1	1	1			
	27 016 422 1	Aufkleber Warnfolie re vollrefl. Typ III	Label	Autocollant Droit		1	1	1	1			
2	90 003 330 0	Linsenkopf-Schr.-Torx 4,0x16 verzinkt	Oval-head screw Torx 4,0x16 verzinkt	Vis à tête cylind bombée Torx 4,0x16		x	x	x	x			
3	27 007 902 0	Positionsleuchte	Position light	Feu de position		1	1	1	1			Lg.= 1000
4	90 003 120 0	Linsenkopf-Schr.-Torx 4,0x12 verzinkt	Oval-head screw Torx 4,0x12 verzinkt	Vis à tête cylind bombée Torx 4,0x12		x	x	x	x			
5	90 003 121 0	Linsenkopf-Schr.-Torx 5,0x16 verzinkt	Oval-head screw Torx 5.0 x 16 galvanised	Vis à tête bombée Torx 5,0x16 zinguée		x	x	x	x			
6	90 003 122 0	Linsenkopf-Schr.-Torx 5,0x25 verzinkt	Oval-head screw Torx 5,0x25 verzinkt	Vis à tête cylind bombée Torx 5,0x25		x	x	x	x			
7	20 088 968 0	Gehäuse Satz Beleuchtung	Housing set lighting	Jeu de carters d'éclairage		1	1	1	1			
8	20 039 714 0	Halterohr	Support tube	Tube de support		1	1	1	1			
9	20 088 561 0	Leuchte S/B/BL LED 5-p Baj. Verb. kpl.	Lamp S/B/BL LED 5-p bayonet joint cpl.	Voyant S/B/BL LED 5-p Baj. Verb. KPL 1		1	1	1	1			
	20 088 563 0	Leuchte S/B/BL LED 5-p Baj. Verb. kpl. -USA	Lamp S/B/BL LED 5-p bayonet joint cpl. -USA	Voyant S/B/BL LED 5-p Baj. Verb. KPL 1 -USA		1	1	1	1			
10	27 016 422 1	Aufkleber Warnfolie re vollrefl. Typ III	Label	Autocollant Droit		1	1	1	1			
	27 016 622 1	Aufkleber Warnfolie linksabweisend	Label	Autocollant		1	1	1	1			
11	90 003 278 0	Mutter 4-kt M4 Zn8	Nut square M4 Zn8	Écrou 4 pans M4 Zn8		x	x	x	x			
12	20 085 863 0	Reflektor eckig gelb 95x38mm	Reflector Angular Yellow 95x38mm	Réflecteur Angulaire Jaune 95x38mm		1	1	1	1			
13	90 003 366 0	Zylinderschr. Torx M4 x 16 Zn8	Cylinder screw Torx M4 x 16 Zn8	Vis cylindrique Torx M4 x 16 Zn8		x	x	x	x			
14	20 088 396 0	Deckel VKM15U 180x180x31mm	Cover VKM15U 180x180x31mm	Couvercle VKM15U 180x180x31mm		1	1	1	1			
15	27 012 453 0	Aufkleber retroreflektierende Folie rot -rot	Label -red	Autocollant -rouge		2	2	2	2			
16	27 022 541 0	Frontfolie Leuchtenträger 1 grün/beige -rechts	Label front film LT 1 green/ beige -right	Autocollant Frontfolie LT 1 vert/beige -droite		1	1	1	1			
	27 022 542 0	Frontfolie Leuchtenträger 2 grün/beige -links	Label front film LT 2 green/ beige -left	Autocollant Frontfolie LT 2 vert/beige -gauche		1	1	1	1			
17	27 022 539 0	Aufkleber Leuchtentr. 1 links außen -rechts	Label front film LT 1 green/ beige -right	Autocollant Backfolie LT 1 vert/beige -droite		1	1	1	1			

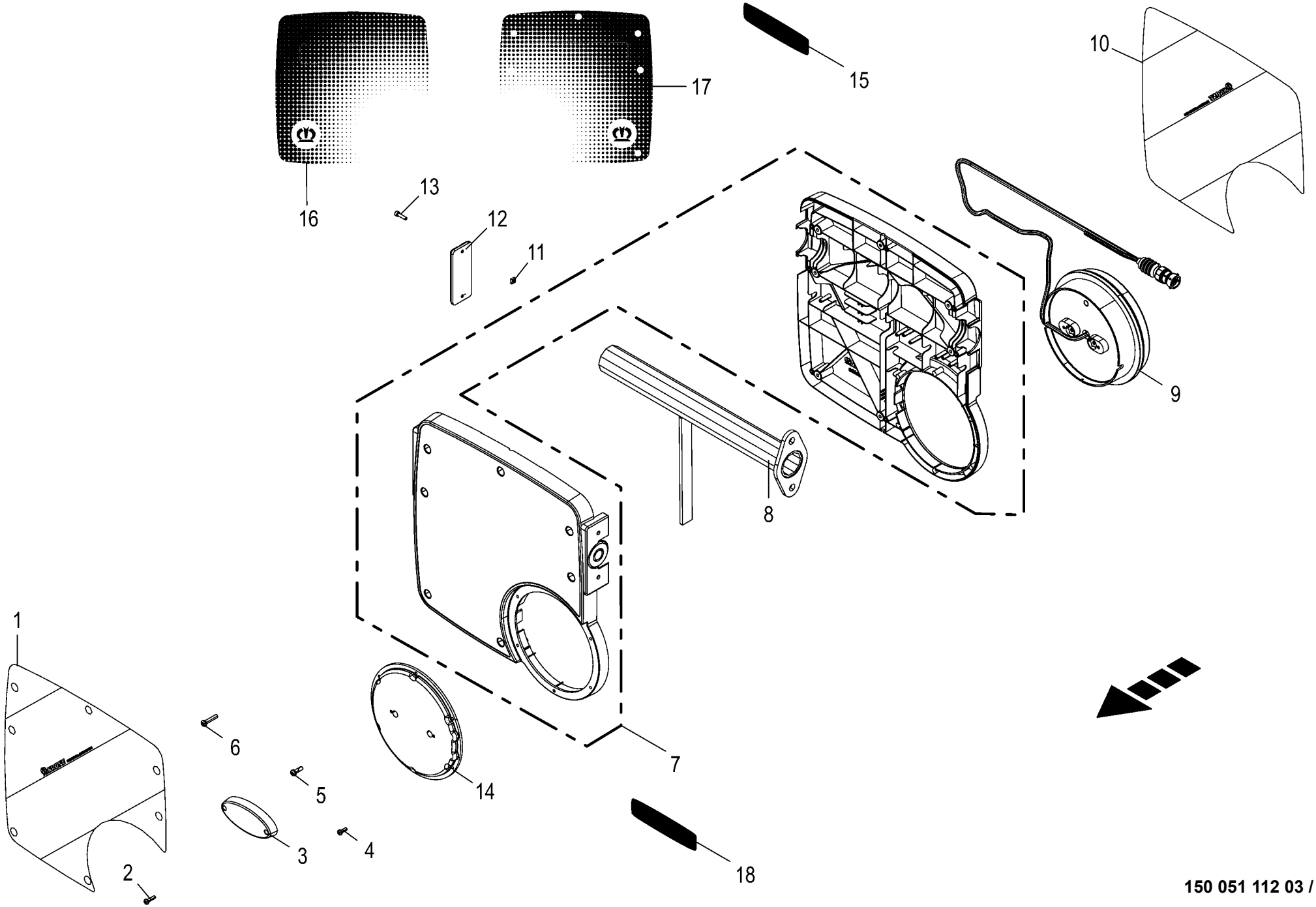

150 051 112 03 / 94.0

150 481 550 03

Beleuchtung **Lighting** **Éclairage**					1026400 - 1046900	RP701-10	RP701-11	RP701-20	RP701-21			**150 051 112 03** 150 481 550 3 **94.0**
Pos.	ID-Nr.	Benennung	Description	Description	Masch.-Nr-							Bemerkung/Remarks/Remarque
	27 022 540 0	Aufkleber Leuchtentr. 2 rechts außen -links	Label rear film LT 2 green/ beige -left	Autocollant Backfolie LT 2 vert/beige -gauche		1	1	1	1			
18	27 012 452 0	Aufkleber retroreflektierende Folie gelb -gelb	Label -yellow	Autocollant -jaune		2	2	2	2			

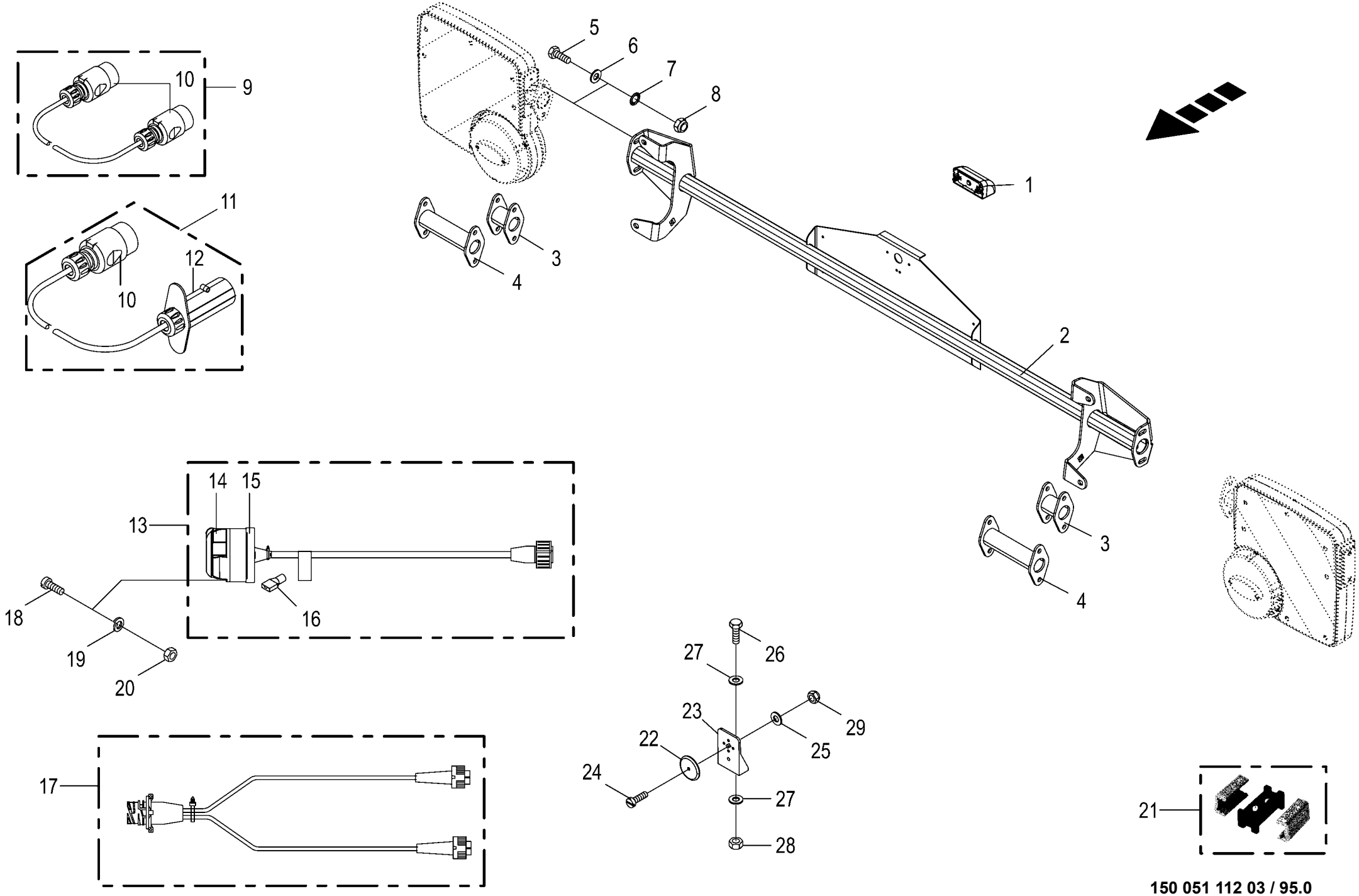

150 051 112 03 / 95.0

150 481 570 04

Zubehör - Beleuchtung
Accessories - lighting
Accessoires - installation d'éclairage

1026400 - 1046900

150 051 112 03

150 481 570 4 **95.0**

Pos.	ID-Nr.	Benennung	Description	Description	Masch.-Nr-	RP701-10	RP701-11	RP701-20	RP701-21			Bemerkung/Remarks/Remarque
1	20 086 211 0	Leuchte K LED 2-p KPL 12V/24V anb.	Lamp K LED 2-p KPL 3 anb.	Voyant K LED 2-p KPL 3 anb.		1	1	1	1			
2	20 266 397 2	Beleuchtungshalter	Light holder	Support d'éclairage		1	1	1	1			
3	20 266 402 0	Adapter kurz	Adapter short	Adaptateur court		2	2	2	2			
4	20 266 408 0	Adapter lang	Adapter long	Adaptateur long		2	2	2	2			
5	00 900 637 0	6kt-Schraube	Hex head bolt	Boulon tête hex		x	x	x	x			M 10 X 30
6	00 910 414 0	Scheibe	Washer	Rondelle		x	x	x	x			10,5 X 21 X 2
7	00 909 909 1	Sperrkantscheibe	Detent edged washer	Disque à bord d'arrêt		x	x	x	x			SKM 10
8	00 908 758 0	Sicherungsmutter	Locknut	Écrou hex		x	x	x	x			M 10
9	00 924 610 3	Adapter 7-p Typ 12N - 7-p Typ 12N	Adapter 7-p Typ 12N - 7-p Typ 12N	Adaptateur 7-p type 12N - 7-p type 12N		1	1	1	1			
10	00 924 576 0	Stecker	Plug	Connecteur		x	x	x	x			
11	00 924 782 0	Verlängerungskabel	Extension cable	Cable de rallonge		1	1	1	1			Lg.= 3000
12	20 084 721 0	Stecker 7-p Bu silber	Plug 7-p Bu silver	Cavalier 7-p Bu argenté		x	x	x	x			
13	20 086 131 0	Adapter 7-p Typ 12N - 7-p Baj. Verb.	Adapter 7-p Typ 12N - 7-p Baj. Verb.	Adaptateur 7-p Typ 12N - 7-p Baj. Verb.		1	1	1	1			
14	00 924 571 0	Steckdose -7-polig	Socket -7-pole	Prise de courant -7-pôle		x	x	x	x			
15	00 924 517 0	Steckdosenuntersatz	Socket base	Base de prise de courant		x	x	x	x			
16	00 302 688 0	Flachsteckhülse -rot	Flat sleeve -red	Douille plate -rouge		x	x	x	x			6,3 X 0,8
17	20 086 810 0	Kabelb.7-p Baj. Verb. auf 5-Baj.+Flachk.	CH 7-p baj. con. on 5 baj. flat head	Faisceau de câbles 7-p Baj.		1	1	1	1			
18	00 903 453 1	Zylinderschraube	Allen screw	Vis tête cylindrique		x	x	x	x			M 5 X 40
19	00 910 031 0	Federring	Spring washer	Rondelle elastique		x	x	x	x			B 5
20	00 908 207 1	6kt-Mutter	Hex nut	Écrou hex		x	x	x	x			M 5
21	20 082 417 0	Mehrfachverteiler	Distributor	Distributeur		1	1	1	1			
22	00 924 537 0	Frontstrahler -weiss	Side lights -white	Catadiptre -blanc		2	2	2	2			Rd. 62
23	00 924 677 0	Beleuchtungshalter	Illumination support	Support d'illumination		2	2	2	2			
24	00 903 745 0	Zylinderschraube	Allen screw	Vis tête cylindrique		x	x	x	x			M 5 X 16
25	00 910 365 0	Scheibe	Washer	Rondelle		x	x	x	x			5,3 X 15 X 1
26	00 900 608 0	6kt-Schraube	Hex head bolt	Boulon tête hex		x	x	x	x			M 6 X 20
27	00 910 411 1	Scheibe	Washer	Rondelle		x	x	x	x			6,4 X 12,5 X 1,6
28	00 908 208 0	6kt-Mutter	Hex nut	Écrou hex		x	x	x	x			M 6
29	00 908 702 0	Sicherungsmutter	Locknut	Écrou hex		x	x	x	x			M 5

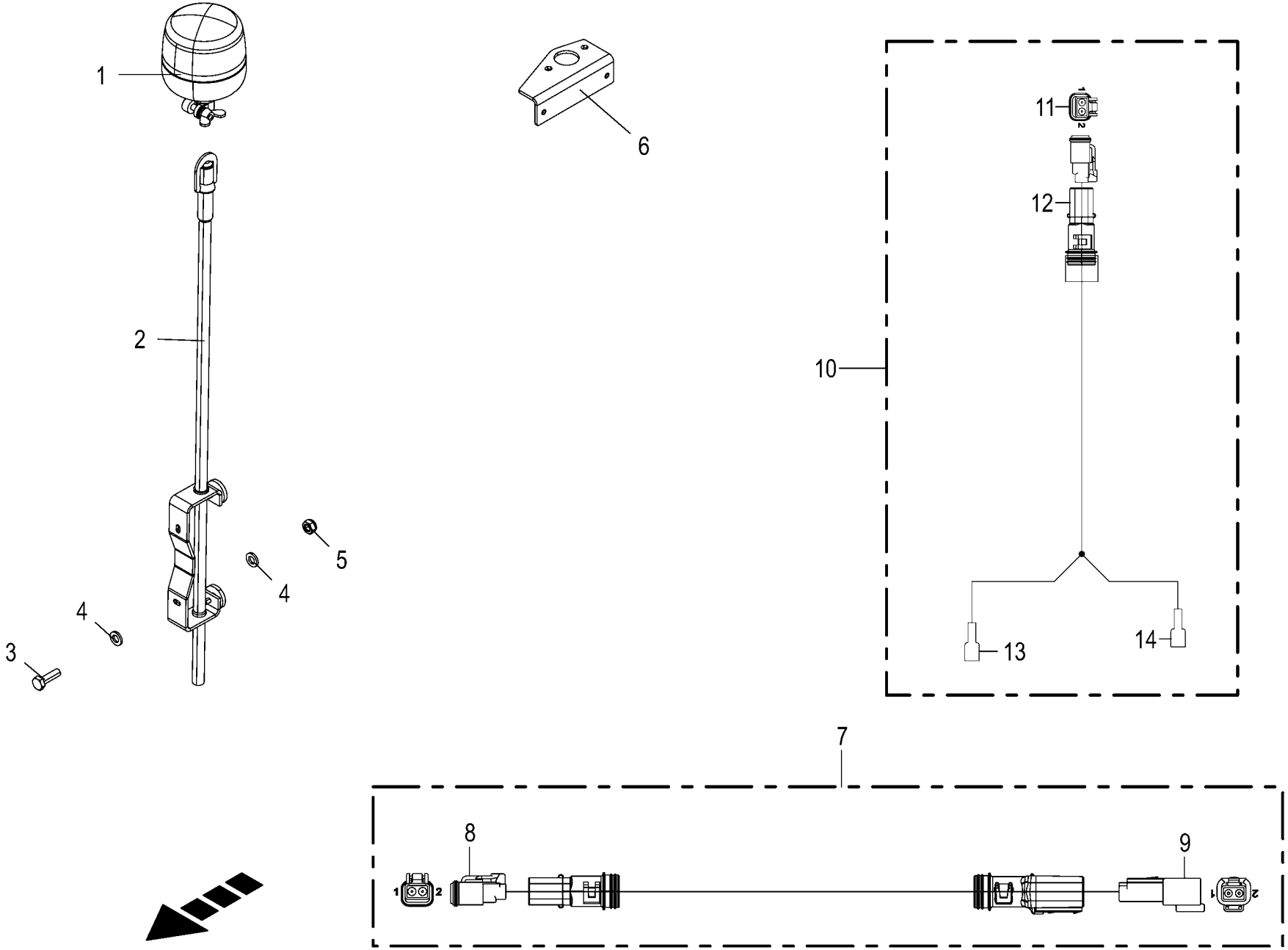

150 051 112 03 / 96.0

150 481 636 03

Zusatzbeleuchtung -Italien
Auxiliary lighting
Éclairage d'additif

1026400 - 1046900

150 051 112 03

150 481 636 3 **96.0**

Pos.	ID-Nr.	Benennung	Description	Description	Masch.-Nr-	RP701-10	RP701-11	RP701-20	RP701-21			Bemerkung/Remarks/Remarque
1	20 082 459 0	Leuchte RKL gelb LED 2-p kpl.	Lamp RKL yellow LED 2-p cpl.	Voyant RKL jaune DEL 2-p cpl.		1	1	1	1			
2	20 085 893 0	Aufsteckrohr RKL Stativ konf.	Slip-on pipe rotating beacon stand	Tuyau emboîtable gyrophare trépied conf.		1	1	1	1			
3	00 900 608 0	6kt-Schraube	Hex head bolt	Boulon tête hex		x	x	x	x			M 6 X 20
4	00 910 411 1	Scheibe	Washer	Rondelle		x	x	x	x			6,4 X 12,5 X 1,6
5	00 908 704 1	Sicherungsmutter	Locknut	Écrou hex		x	x	x	x			M 6
6	20 460 785 0	Rundumleuchtenhalter	Warning beacon support	Support de gyrophare				1	1			
7	20 082 930 0	Verlängerung 2-p DT 3000mm	Extension 2-p DT 3000mm	Rallonge 2-p DT 3000mm		1	1	1	1			
8	00 303 316 2	Stecker 2-p Bu grau	Plug 2-p Bu grey	Cavalier 2-p Bu gris		x	x	x	x			
9	00 303 315 2	Stecker 2-p St grau	Plug 2-p St grey	Cavalier 2-p St gris		x	x	x	x			
10	20 088 367 0	Adapter 2-p DT - 2-p FlachstH	Adapter 2-p DT - 2-p blade receptacle	Adaptateur à 2p DT - 2p cliq. en étoile		1	1	1	1			
11	00 303 316 2	Stecker 2-p Bu grau	Plug 2-p Bu grey	Cavalier 2-p Bu gris		1	1	1	1			
12	00 303 902 0	Endkappe	End cap	Embout de fermeture		1	1	1	1			
13	00 302 688 0	Flachsteckhülse -rot	Flat sleeve -red	Douille plate -rouge		1	1	1	1			6,3 X 0,8
14	00 302 688 0	Flachsteckhülse -rot	Flat sleeve -red	Douille plate -rouge		1	1	1	1			6,3 X 0,8

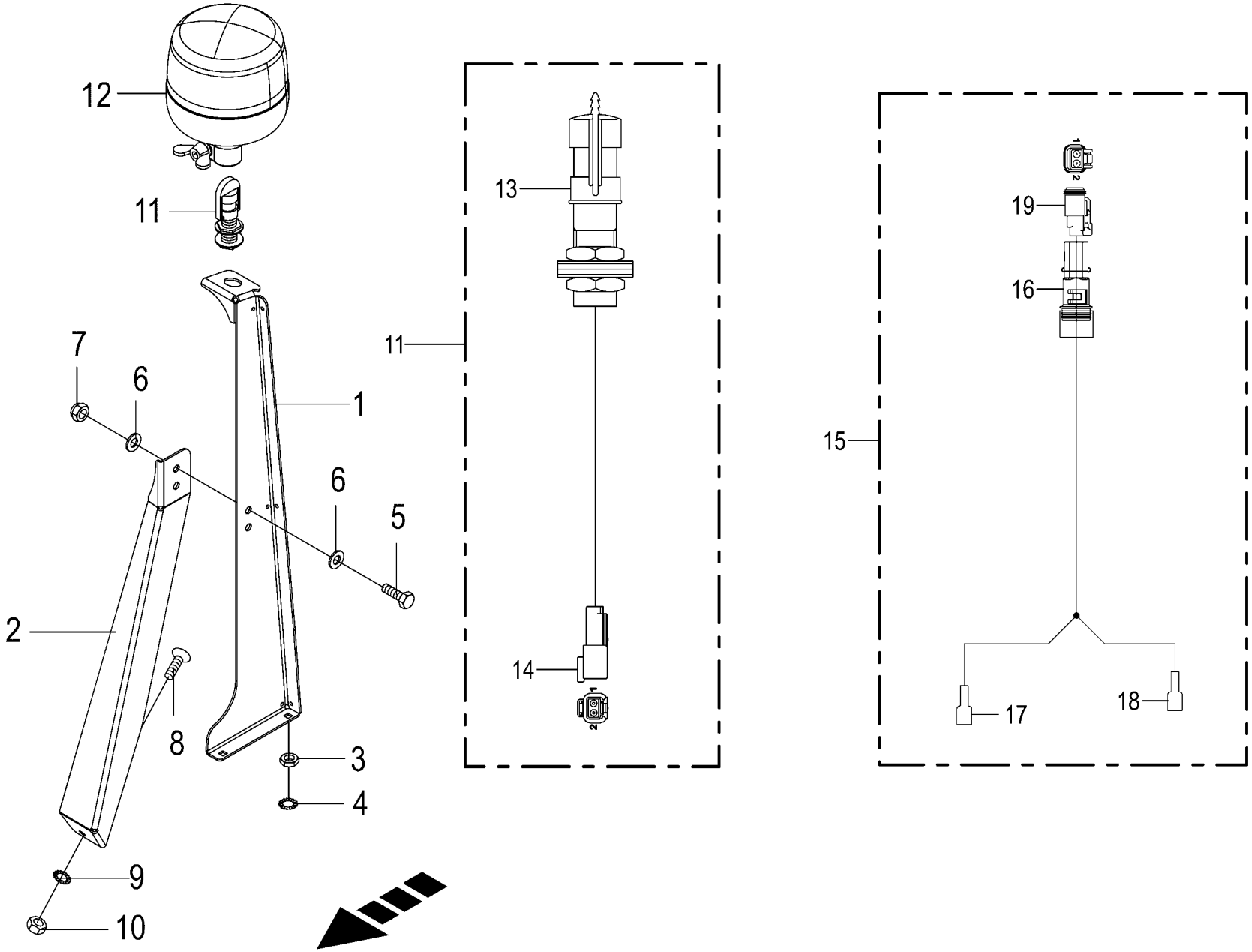

150 051 112 03 / 97.0

150 481 647 03

Zusatzbeleuchtung -Frankreich
Auxiliary lighting
Éclairage d'additif

1026400 - 1046900

150 051 112 03

150 481 647 3 **97.0**

Pos.	ID-Nr.	Benennung	Description	Description	Masch.-Nr-	RP701-10	RP701-11	RP701-20	RP701-21			Bemerkung/Remarks/Remarque
1	20 068 860 0	Halter Rundumleuchte	Support allround light	Support gyrophare		1	1	1	1			
2	20 068 885 0	Stütze Rundumleutenhalter RP 701_801_F	Support	Support		1	1	1	1			
3	00 908 510 1	6kt-Mutter -niedrige Form	Hex nut -low form	Écrou hex -forme basse		x	x	x	x			M 8
4	00 909 908 1	Sperrkantscheibe	Detent edged washer	Disque à bord d'arrêt		x	x	x	x			SKM 8
5	00 900 636 0	6kt-Schraube	Hex head bolt	Boulon tête hex		x	x	x	x			M 10 X 25
6	00 910 414 0	Scheibe	Washer	Rondelle		x	x	x	x			10,5 X 21 X 2
7	00 908 758 0	Sicherungsmutter	Locknut	Écrou hex		x	x	x	x			M 10
8	00 905 251 2	Flachrundschraube	Coach bolt	Vis a tête bombée		x	x	x	x			M 10 X 20
9	00 909 909 1	Sperrkantscheibe	Detent edged washer	Disque à bord d'arrêt		x	x	x	x			SKM 10
10	00 908 212 0	6kt-Mutter	Hex nut	Écrou hex		x	x	x	x			M 10
11	20 086 806 0	Adapter 2-p DT - 2-p RKL	Adapter 2-p DT - 2-p rotating beacon	Adaptateur 2-p DT - 2-p RKL		1	1	1	1			
12	20 082 459 0	Leuchte RKL gelb LED 2-p kpl.	Lamp RKL yellow LED 2-p cpl.	Voyant RKL jaune DEL 2-p cpl.		1	1	1	1			
13	00 924 723 0	Aufsteckrohr	Extension tube	Tube relevable		x	x	x	x			
14	00 303 315 2	Stecker 2-p St grau	Plug 2-p St grey	Cavalier 2-p St gris		x	x	x	x			
15	20 088 367 0	Adapter 2-p DT - 2-p FlachstH	Adapter 2-p DT - 2-p blade receptacle	Adaptateur à 2p DT - 2p cliq. en étoile		1	1	1	1			
16	00 303 902 0	Endkappe	End cap	Embout de fermeture		1	1	1	1			
17	00 302 688 0	Flachsteckhülse -rot	Flat sleeve -red	Douille plate -rouge		1	1	1	1			6,3 X 0,8
18	00 302 688 0	Flachsteckhülse -rot	Flat sleeve -red	Douille plate -rouge		1	1	1	1			6,3 X 0,8
19	00 303 316 2	Stecker 2-p Bu grau	Plug 2-p Bu grey	Cavalier 2-p Bu gris		1	1	1	1			

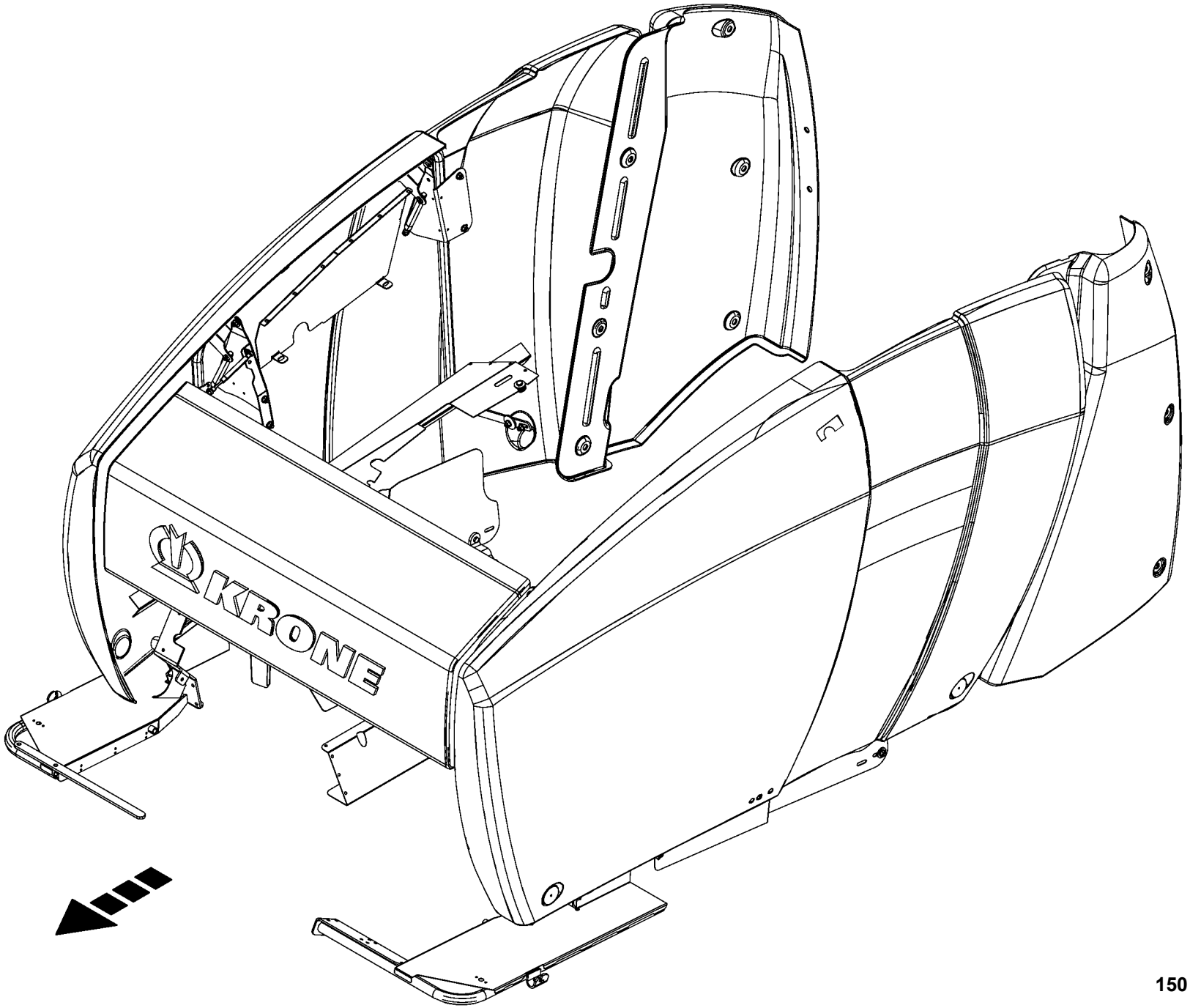

150 051 112 03 / 98.0

150 486 571 01

-----SCHUTZEINRICHTUNG -----SAFETY DEVICE -----DISPOSITIF DE PROTECTION					1026400 - 1046900	RP701-10	RP701-11	RP701-20	RP701-21			150 051 112 03 150 486 571 1 98.0
Pos.	ID-Nr.	Benennung	Description	Description	Masch.-Nr-							Bemerkung/Remarks/Remarque
1						.	.	.	.			

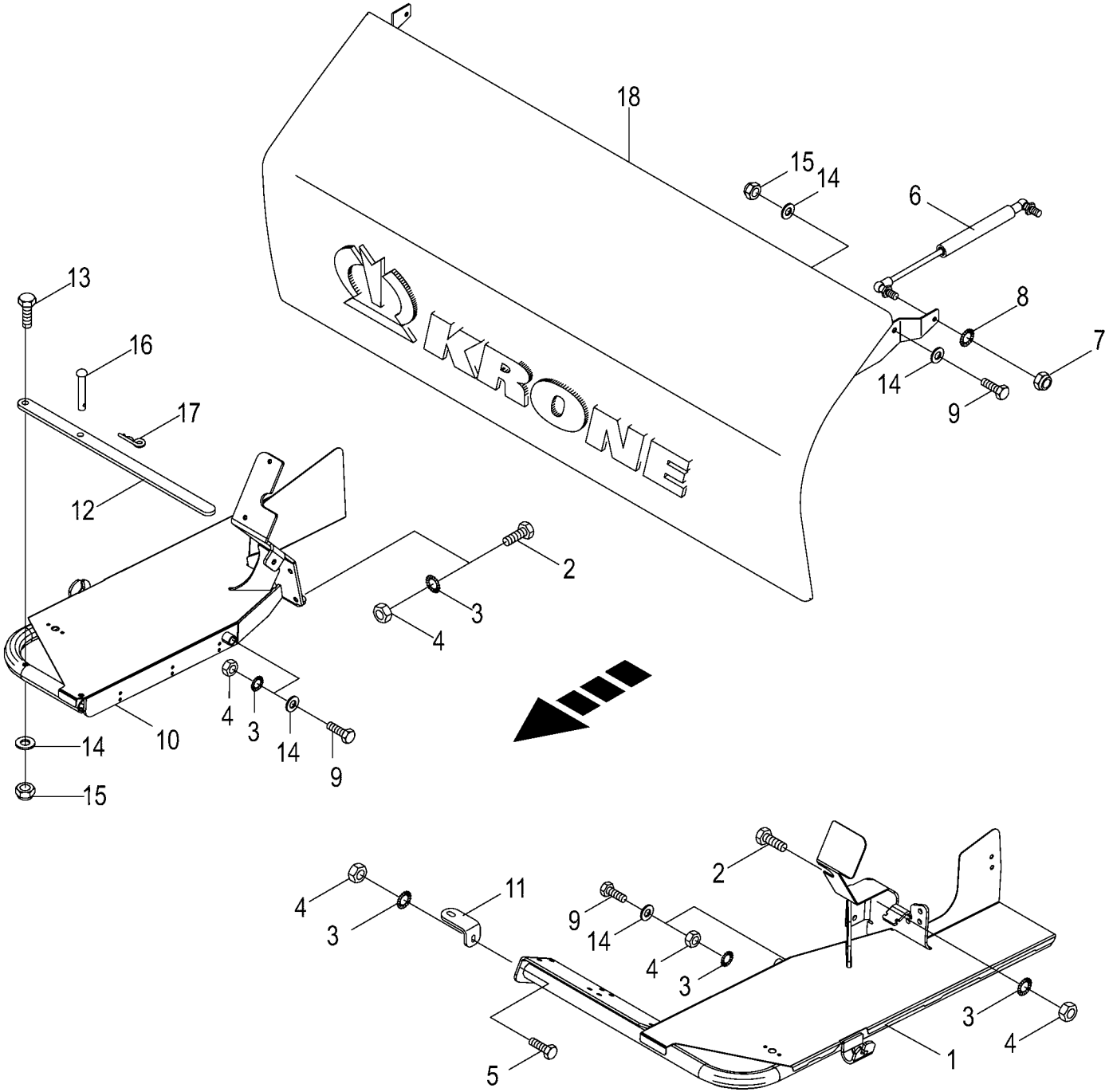

150 051 112 03 / 99.0

150 474 361 02

Schutze vorn
Front guard
Protections avant

1026400 - 1046900

150 051 112 03

150 474 361 2 **99.0**

Pos.	ID-Nr.	Benennung	Description	Description	Masch.-Nr-	RP701-10	RP701-11	RP701-20	RP701-21			Bemerkung/Remarks/Remarque
1	20 461 350 0	Schutzbügel vorne links	Hoop guard front left	Étrier de protection avant gauche		1	1	1	1			
2	00 900 263 1	6kt-Schraube	Hex head bolt	Boulon tête hex		x	x	x	x			M 10 X 30
3	00 909 909 1	Sperrkantscheibe	Detent edged washer	Disque à bord d'arrêt		x	x	x	x			SKM 10
4	00 908 212 0	6kt-Mutter	Hex nut	Écrou hex		x	x	x	x			M 10
5	00 900 636 0	6kt-Schraube	Hex head bolt	Boulon tête hex		x	x	x	x			M 10 X 25
6	00 274 609 0	Gasfeder	Gas spring	Ressort à gaz		1	1	1	1			Lg.= 235 - 300N
7	00 908 706 0	Sicherungsmutter	Locknut	Écrou hex		x	x	x	x			M 8
8	00 909 908 1	Sperrkantscheibe	Detent edged washer	Disque à bord d'arrêt		x	x	x	x			SKM 8
9	00 901 061 2	6kt-Schraube	Hex head bolt	Boulon tête hex		x	x	x	x			M 10 X 45 -10.9
10	20 461 353 0	Schutzbügel vorne rechts	Hoop guard front right	Étrier de protection avant droit		1	1	1	1			
11	20 062 052 1	Winkel	Angle	Équerre		1	1	1	1			
12	00 278 667 2	Sicherheitsbügel	Safety bracket	Etrier de sècuritè		1	1	1	1			
13	00 901 435 0	6kt-Schraube	Hex head bolt	Boulon tête hex		x	x	x	x			M 10 X 60
14	00 910 414 0	Scheibe	Washer	Rondelle		x	x	x	x			10,5 X 21 X 2
15	00 908 758 0	Sicherungsmutter	Locknut	Écrou hex		x	x	x	x			M 10
16	00 913 214 1	Bolzen mit kleinem Kopf	Pin with small head	Boulon avec petite tête		1	1	1	1			Rd. 10 X 60
17	00 917 103 0	Federstecker	Spring clip	Goupille elastique		1	1	1	1			3,2
18	00 293 406 2	Haube	Hood	Capot		1	1	1	1			
	27 002 802 0	Aufkleber	Label	Autocollant		1	1	1	1			Lg.= 1010

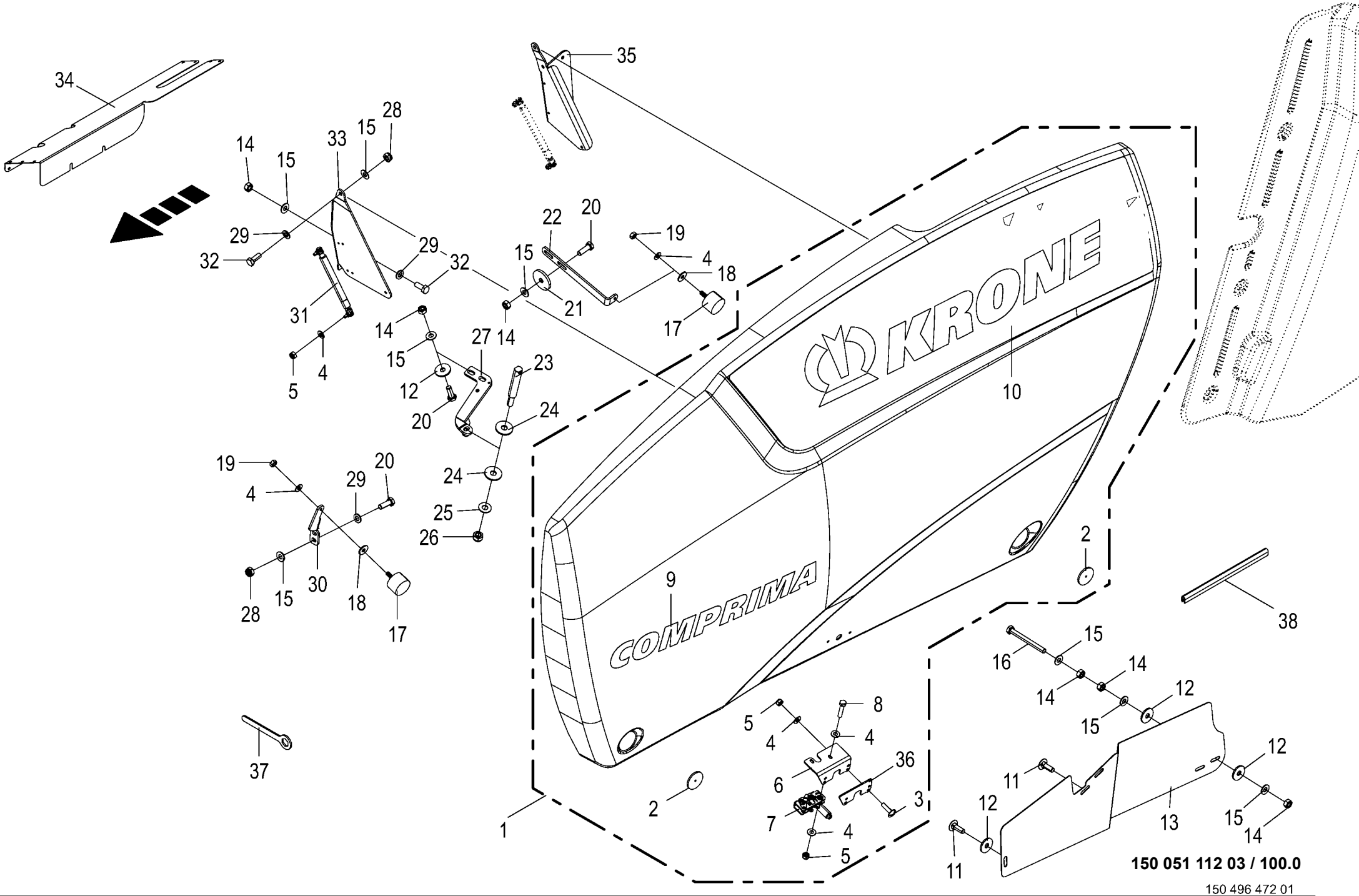

150 496 472 01

Seitenschutz vorn
Side guard front
Protection latérale à l'avant

1026400 - 1046900

150 051 112 03

150 496 472 1 **100.0**

Pos.	ID-Nr.	Benennung	Description	Description	Masch.-Nr-	RP701-10	RP701-11	RP701-20	RP701-21			Bemerkung/Remarks/Remarque
1	20 460 735 1	Seitenschutz lilnks	Side guard left	Protection latérale gauche		1	1	1	1			
	20 460 732 1	Seitenschutz rechts	Side guard right	Protection latérale droite		1	1	1	1			
2	00 924 634 0	Begrenzungsstrahler -gelb - selbstklebend	Side light -yellow -self- adhesive	Feu d'encombrement -jaune - autoadhésif		4	4	4	4			Rd. 62
3	00 905 233 1	Flachrundschraube	Coach bolt	Vis a tête bombée		x	x	x	x			M 8 X 30
4	00 909 908 1	Sperrkantscheibe	Detent edged washer	Disque à bord d'arrêt		x	x	x	x			SKM 8
5	00 908 706 0	Sicherungsmutter	Locknut	Écrou hex		x	x	x	x			M 8
6	20 269 883 1	Schloßhalter	Lock holder	Support de serrure		2	2	2	2			
7	27 018 264 1	Drehfallenschloß	Rotary catch lock	Serrure de loquet tournant		2	2	2	2			
8	00 901 613 1	6kt-Schraube	Hex head bolt	Boulon tête hex		x	x	x	x			M 8 X 40
9	27 021 853 0	Aufkleber Comprima Schriftzug grün	Label Comprima lettering green	Autocollant Comprima Schriftzug vert		2	2	2	2			
10	27 021 852 0	Aufkleber Comprima Gruener Balken links	Label Comprima green bar left	Autocollant		1	1	1	1			
	27 021 864 0	Aufkleber Comprima_Gruener_ Balken_rechts	Label Comprima_green_bar_right	Autocollant		1	1	1	1			
11	00 904 745 1	Flachrundschraube	Coach bolt	Vis a tête bombée		x	x	x	x			M 10 X 30
12	00 910 353 0	Scheibe	Washer	Rondelle		x	x	x	x			11 X 34 X 3
13	20 060 245 0	Schutz	Guard	Protecteur		1	1	1	1			
	20 060 243 2	Schutz rechts	Guard right	Protection droite		1	1	1	1			
14	00 908 212 0	6kt-Mutter	Hex nut	Écrou hex		x	x	x	x			M 10
15	00 909 909 1	Sperrkantscheibe	Detent edged washer	Disque à bord d'arrêt		x	x	x	x			SKM 10
16	00 900 290 0	6kt-Schraube	Hex head bolt	Boulon tête hex		x	x	x	x			M 10 X 100
17	00 924 263 0	Gummipuffer	Rubber pad	Tampon en caoutchouc		4	4	4	4			Rd. 40 X 28 / M 8
18	00 910 603 0	Scheibe	Washer	Rondelle		x	x	x	x			8,4 X 24 X 2
19	00 908 210 0	6kt-Mutter	Hex nut	Écrou hex		x	x	x	x			M 8
20	00 900 637 0	6kt-Schraube	Hex head bolt	Boulon tête hex		x	x	x	x			M 10 X 30
21	00 910 639 1	Scheibe	Washer	Rondelle		x	x	x	x			11 X 48 X 5
22	00 293 773 1	Pufferhalter	Buffer holder	Cadre support de buffer		2	2	2	2			
23	20 269 884 0	Schließbolzen	Locking bolt	Boulon de fermeture		2	2	2	2			
24	00 910 609 0	Scheibe	Washer	Rondelle		x	x	x	x			13 X 37 X 3
25	00 909 910 1	Sperrkantscheibe	Detent edged washer	Disque à bord d'arrêt		x	x	x	x			SKM 12
26	00 908 701 0	Sicherungsmutter	Locknut	Écrou hex		x	x	x	x			M 12
27	20 460 751 1	Verschlußhalter links	Lock holder left	Support de fermeture gauche		1	1	1	1			
	20 460 656 1	Verschlußhalter rechts	Catch holder right	Support de fermeture droit		1	1	1	1			
28	00 908 758 0	Sicherungsmutter	Locknut	Écrou hex		x	x	x	x			M 10
29	00 910 414 0	Scheibe	Washer	Rondelle		x	x	x	x			10,5 X 21 X 2
30	20 461 357 0	Pufferträger vorne links	Buffer holder front left	Support du tampon avant gauche		1	1	1	1			

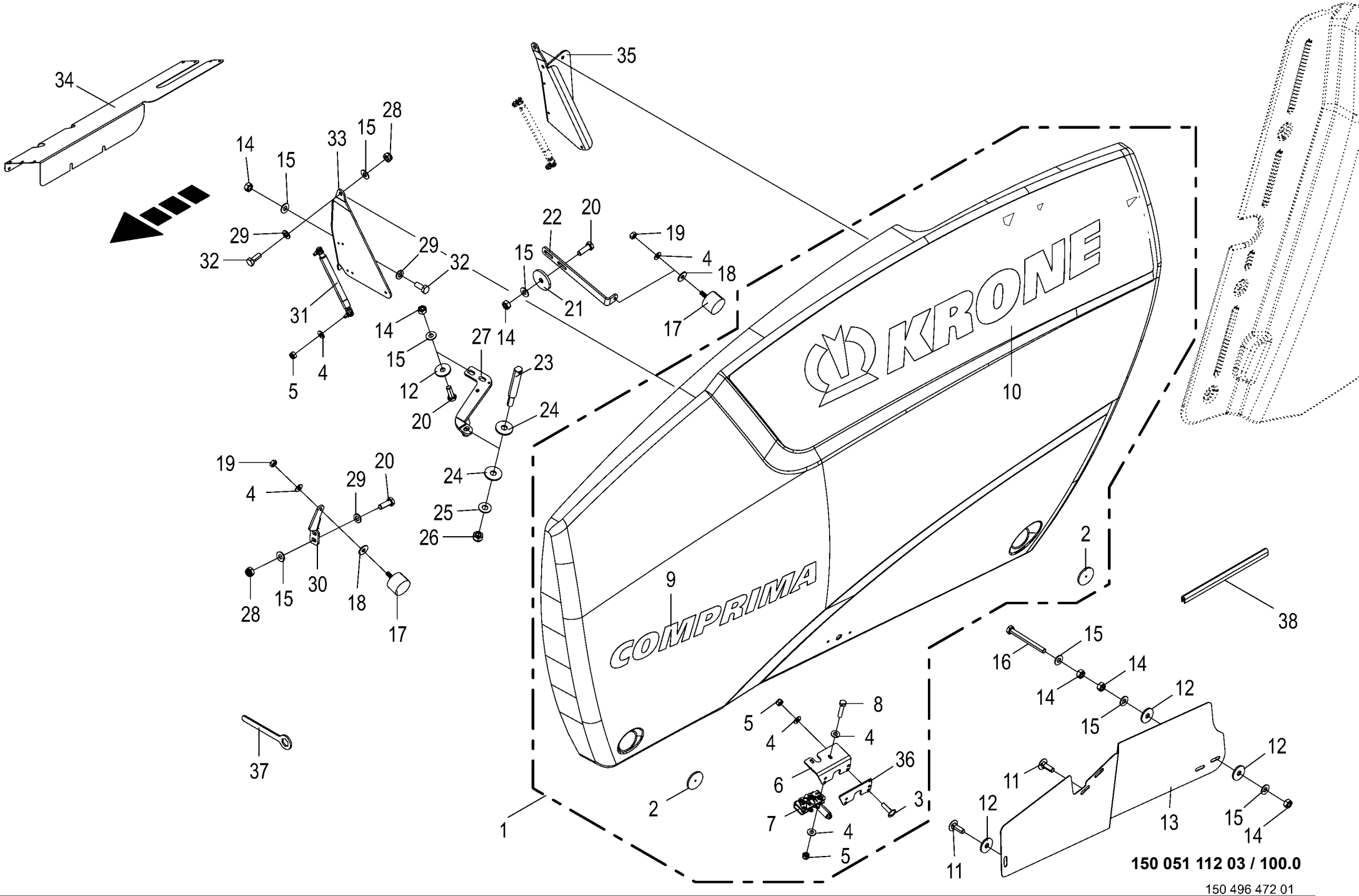

150 496 472 01

Seitenschutz vorn
Side guard front
Protection latérale à l'avant

1026400 - 1046900

150 051 112 03

150 496 472 1 **100.0**

Pos.	ID-Nr.	Benennung	Description	Description	Masch.-Nr-	RP701-10	RP701-11	RP701-20	RP701-21			Bemerkung/Remarks/Remarque
	20 461 355 0	Pufferträger vorne rechts	Buffer holder front right	Support du tampon avant droit		1	1	1	1			
31	00 940 562 1	Gasfeder	Gas spring	Ressort à gaz		4	4	4	4			Lg.= 385 - 1000 N
32	00 900 636 0	6kt-Schraube	Hex head bolt	Boulon tête hex		x	x	x	x			M 10 X 25
33	20 460 479 1	Schutzhalter vorne links	Guard support front left	Support de protection avant gauche		1	1	1	1			
	20 460 484 1	Schutzhalter vorne, rechts	Guard support front right	Support de protection avant droit		1	1	1	1			
34	20 065 295 0	Bröckelblech	Crumble guide plate	Déflecteur d'effritement		1	1	1	1			
35	20 460 477 2	Schutzhalter hinten, links	Guard support rear left	Support de protection arrière, gauche		1	1	1	1			
	20 460 478 1	Schutzhalter hinten, rechts	Guard support rear right	Support de protection arrière, droit		1	1	1	1			
36	20 461 456 0	Verschlußunterlage	Base	Base de fermeture		2	2	2	2			
37	00 277 719 1	Ringschlüssel	CHAIN TENSIONER	Clé polygonale		1	1	1	1			
38	00 925 111 0	Kantenschutz -Id.-Nr.= 1m	Edge protection -Id.-no.= 1m	Bordure de protection -Id.-no. = 1m		x	x	x	x			

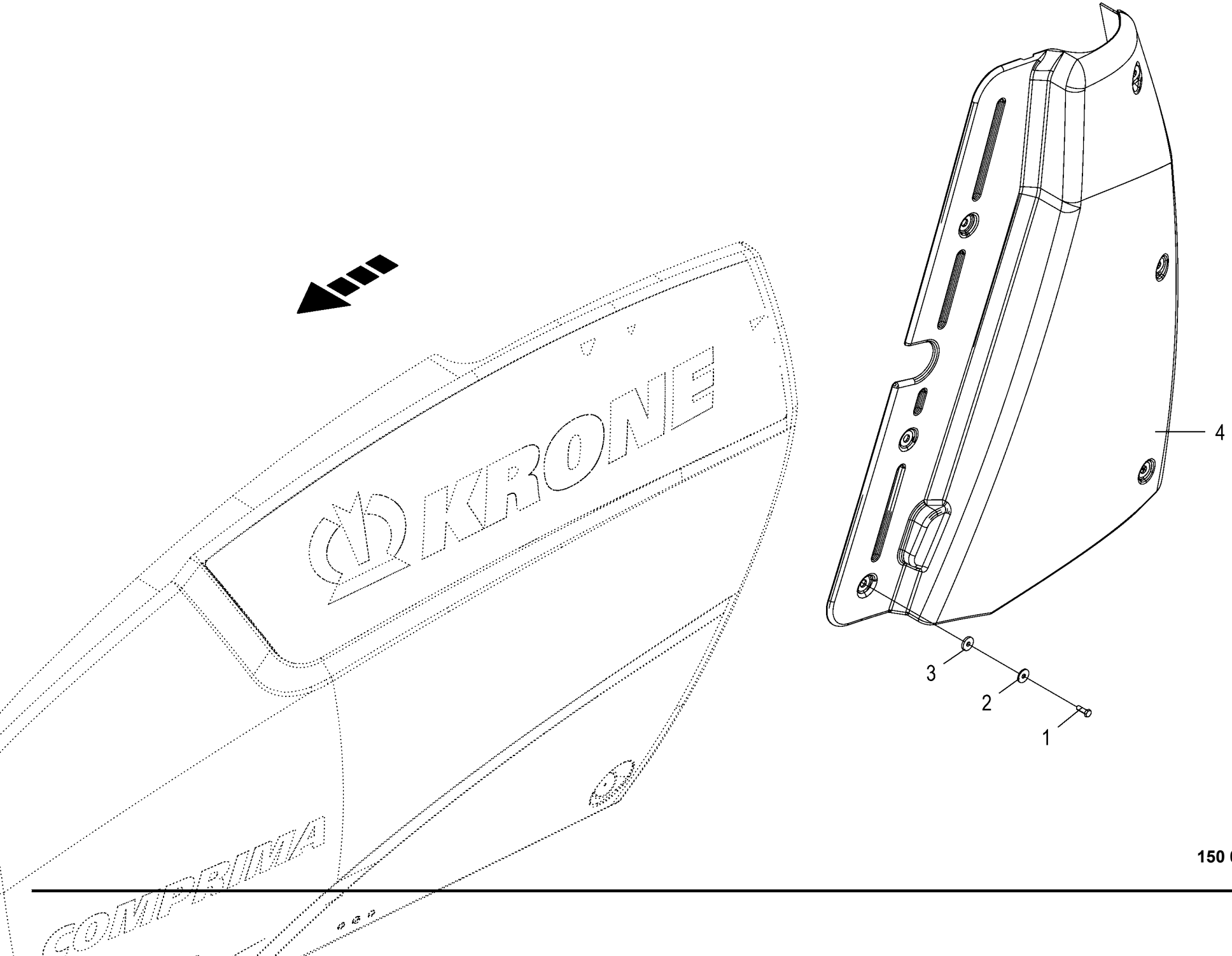

150 051 112 03 / 101.0

150 496 513 01

Seitenschutz hinten Side guard rear Protection latérale à l'arrière					1026400 - 1046900	RP701-10	RP701-11	RP701-20	RP701-21			150 051 112 03 150 496 513 1 101.0
Pos.	ID-Nr.	Benennung	Description	Description	Masch.-Nr-							Bemerkung/Remarks/Remarque
1	00 900 637 0	6kt-Schraube	Hex head bolt	Boulon tête hex		x	x	x	x			M 10 X 30
2	00 910 353 0	Scheibe	Washer	Rondelle		x	x	x	x			11 X 34 X 3
3	00 940 287 0	Scheibe	Washer	Rondelle		x	x	x	x			11 X 34 X 5
4	20 060 541 2	Kunststoffschutz hinten, links	Plastic guard rear left	Protection en plastique arr. ga.		1	1	1	1			
	20 060 542 2	Kunststoffschutz hinten, rechts	Plastic guard rear right	Protection en plastique arr. dr.		1	1	1	1			

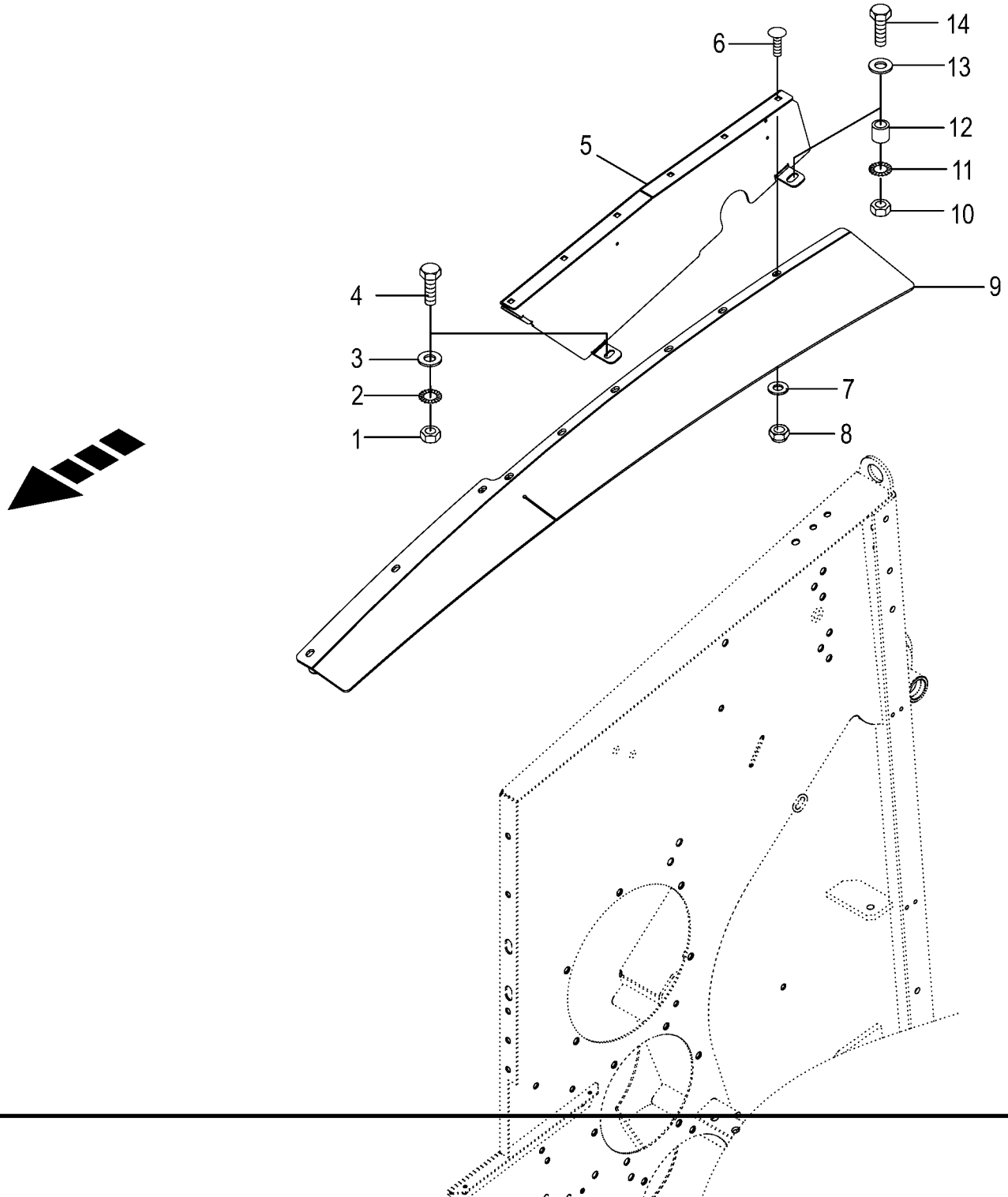

150 051 112 03 / 102.0

150 478 399 03

Gehäuse vorne - Anbauteile
Front frame - Mounting parts
Bati avant - Pièces de montage

1026400 - 1046900

150 051 112 03

150 478 399 3 **102.0**

Pos.	ID-Nr.	Benennung	Description	Description	Masch.-Nr-	RP701-10	RP701-11	RP701-20	RP701-21			Bemerkung/Remarks/Remarque
1	00 908 212 0	6kt-Mutter	Hex nut	Écrou hex		x	x	x	x			M 10
2	00 909 909 1	Sperrkantscheibe	Detent edged washer	Disque à bord d'arrêt		x	x	x	x			SKM 10
3	00 910 414 0	Scheibe	Washer	Rondelle		x	x	x	x			10,5 X 21 X 2
4	00 900 636 0	6kt-Schraube	Hex head bolt	Boulon tête hex		x	x	x	x			M 10 X 25
5	20 065 302 3	Seitenwanderhöhung links	Side wall booster left	Rehaussement de paroi latérale gauche		1	1	1	1			
	20 065 303 1	Seitenwanderhöhung rechts	Side wall booster right	Rehaussement de la paroi latérale dr.		1	1	1	1			
6	00 904 732 2	Flachrundschraube	Coach bolt	Vis a tête bombée		x	x	x	x			M 8 X 25
	00 904 951 2	Flachrundschraube	Coach bolt	Vis a tête bombée		x	x	x	x			M 8 X 20
7	00 910 603 0	Scheibe	Washer	Rondelle		x	x	x	x			8,4 X 24 X 2
8	00 908 706 0	Sicherungsmutter	Locknut	Écrou hex		x	x	x	x			M 8
9	20 065 305 0	Gummistreifen	Rubber strip	Bande en caoutchouc		2	2	2	2			Lg.= 1312
10	00 908 215 0	6kt-Mutter	Hex nut	Écrou hex		x	x	x	x			M 12
11	00 909 910 1	Sperrkantscheibe	Detent edged washer	Disque à bord d'arrêt		x	x	x	x			SKM 12
12	20 043 089 0	Distanzhülse	Spacer bushing	Douille entretoise		2	2	2	2			13 X 20 X 11
13	00 910 506 1	Scheibe	Washer	Rondelle		x	x	x	x			13 X 24 X 2,5
14	00 900 658 0	6kt-Schraube	Hex head bolt	Boulon tête hex		x	x	x	x			M 12 X 40

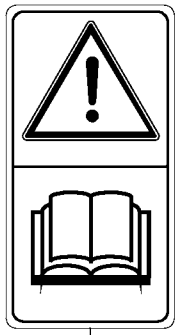

1

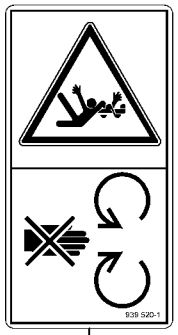

4

5

7

8

9

10

11

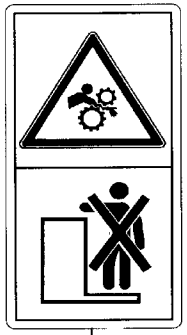

12

13

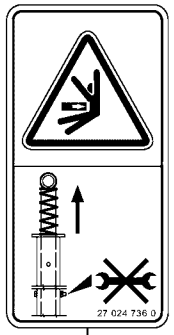

14

15

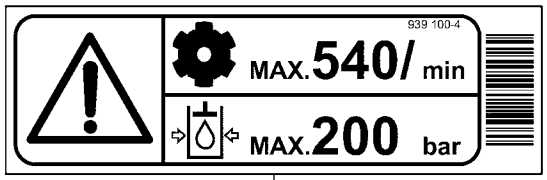

2

3

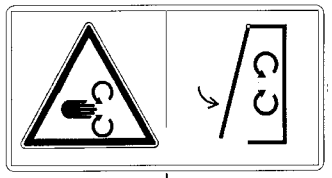

6

Sicherheitsaufkleber
Safety label
Autocollant de sécurité

1026400 - 1046900

150 051 112 03

150 481 923 3 **103.0**

Pos.	ID-Nr.	Benennung	Description	Description	Masch.-Nr-	RP701-10	RP701-11	RP701-20	RP701-21			Bemerkung/Remarks/Remarque
1	00 939 471 1	Aufkleber	Label	Autocollant		1	1	1	1			
2	00 939 100 4	Aufkleber	Label	Autocollant		1	1	1	1			
3	00 939 125 1	Aufkleber	Label	Autocollant		2	2	2	2			H= 100
4	00 939 520 1	Aufkleber	Label	Autocollant		6	6	6	6			
5	00 942 360 4	Aufkleber Kippgefahr RB gelb	Label danger of tipping RB yellow	Autocollant Kippgefahr RB jaune		1	1	1	1			
6	00 942 002 4	Aufkleber	Label	Autocollant		4	4	4	4			
7	00 939 407 1	Aufkleber	Label	Autocollant		2	2	2	2			
8	00 942 196 1	Aufkleber	Label	Autocollant		4	4	4	4			
9	27 017 775 0	Aufkleber Bremskraftregler Straßenfahrt	Label brake force regulator road travel	Autocollant		1	1	1	1			
10	27 014 371 0	Aufkleber Absperrhahn Heckklappe gelb	Label Absperrhahn Heckklappe yellow	Autocollant Absperrhahn Heckklappe jaune		4	4	4	4			
11	27 013 422 0	Aufkleber Gefahr rollender Ballen gelb	Label Gefahr rollender Ballen yellow	Autocollant Gefahr rollender Ballen		2	2	2	2			
12	00 939 408 2	Aufkleber	Label	Autocollant		2	2	2	2			
13	27 014 439 0	Aufkleber Hebel unter Federspannung gelb	Label Hebel unter Federspannung yellow	Autocollant Hebel unter Federspannung		1	1	1	1			
14	27 024 736 0	Aufkleber Schraubverbindung nicht lösen	Lab do not loosen the screw connection	Autoc.Ne jamais desserrer le racc.à vis		1	1	1	1			
15	00 939 412 2	Aufkleber	Label	Autocollant		2	2	2	2			

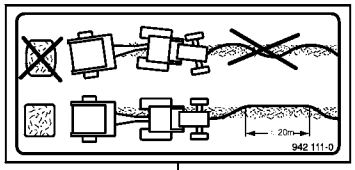

1

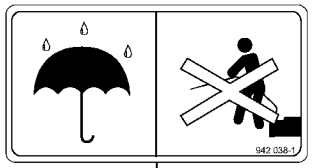

3

6

8

9

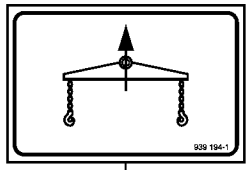

11

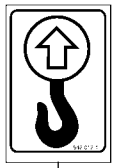

12

22

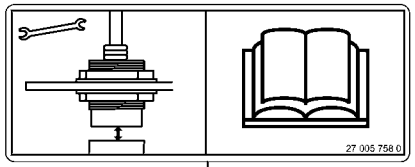

13

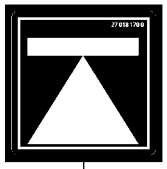

27

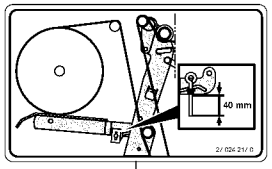

28

2

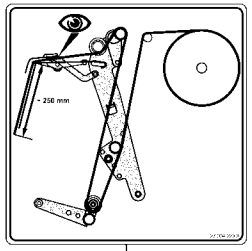

5

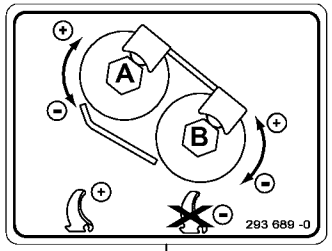

10

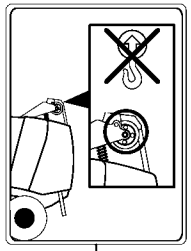

24

1,2 bar
17,4 psi

4

F 125

20

F 125 XC

21

25

KRONE

26

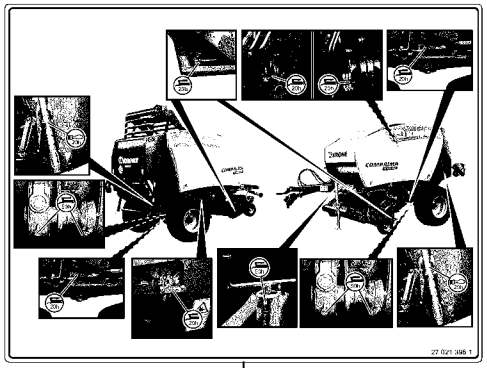

14

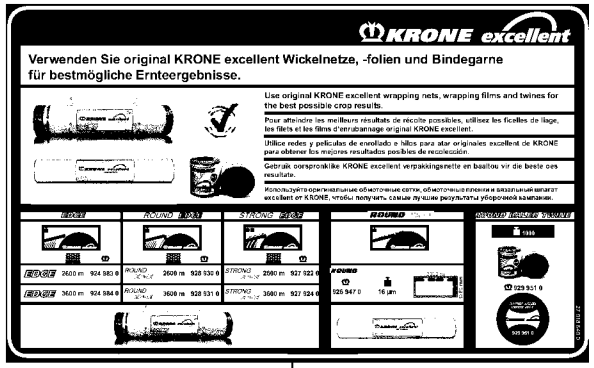

16

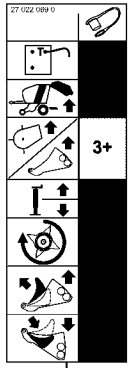

18

17

150 051 112 03 / 104.0

150 481 943 05

Hinweisaufkleber
Information labels
Autocollant d'avertissement

1026400 - 1046900

150 051 112 03

150 481 943 5 **104.0**

Pos.	ID-Nr.	Benennung	Description	Description	Masch.-Nr-	RP701-10	RP701-11	RP701-20	RP701-21			Bemerkung/Remarks/Remarque
1	00 942 111 0	Aufkleber	Label	Autocollant		1	1	1	1			
2	00 278 415 2	Aufkleber	Label	Autocollant		1	1	1	1			
3	00 942 038 1	Aufkleber	Label	Autocollant		2	2	2	2			
4	00 942 378 0	Aufkleber	Label	Autocollant		2	2	2	2			1,2 bar
	00 942 107 1	Aufkleber	Label	Autocollant		4	4	4	4			1,5 bar
	00 939 170 1	Aufkleber	Label	Autocollant		2	2	2	2			2,0 bar
	27 007 919 0	Aufkleber	Label	Autocollant		2	2	2	2			2,6 bar
	00 441 074 2	Aufkleber	Label	Autocollant		2	2	2	2			4,5 bar
5	27 004 223 3	Aufkleber Netzverlauf bei nur Netzbindun	Label net run only for net wrapping	Autoc. tracé du filet p. liage par fil.		1	1	1	1			
6	00 939 145 1	Aufkleber	Label	Autocollant		1	1	1	1			40
8	00 942 016 1	Aufkleber	Label	Autocollant		1	1	1	1			
9	27 003 973 0	Aufkleber	Label	Autocollant		1	1	1	1			
10	00 293 689 0	Aufkleber	Label	Autocollant		1	1	1	1			
11	00 939 194 1	Aufkleber	Label	Autocollant		1	1	1	1			
12	00 942 012 1	Aufkleber	Label	Autocollant		2	2	2	2			
13	27 005 758 0	Aufkleber	Label	Autocollant		1	1	1	1			
14	27 021 396 1	Aufkleber Schmierplan Comprima F weiß	Label lubrication chart Comprima F white	Autocollant		1	1	1	1			
16	27 016 326 2	Aufkleber Krone excellent Netz & Garn	Label KRONE excellent net & twine	Autoc. KRONE excellent filet & ficelle		1	1	1	1			
17	27 016 483 0	Aufkleber Löcher semivariable Kammer	Label holes semi-variable chamber blue	Autocollant Löcher semivariable Kammer				2	2			
18	27 022 069 0	Aufkleber Hyd.-Anschl. Comprima F/V +X-tr	Label hyd. connection Comprima F/V +X-tr	Autocollant		1	1	1	1			
20	27 021 855 0	Aufkleber F125 grün	Label	Autocollant		2						
	27 021 857 0	Aufkleber F155 grün	Label F155 green	Autocollant F155 vert				2				
21	27 021 856 0	Aufkleber F125XC grün	Label F125XC green	Autocollant F125XC vert			2					
	27 021 858 0	Aufkleber F155XC grün	Label F155XC green	Autocollant F155XC vert					2			
22	00 939 478 3	Aufkleber	Label	Autocollant		1	1	1	1			
23	27 015 406 0	Aufkleber 40 Km/h rot/weiss	Label 40 Km/h red/white	Autocollant 40 Km/h rouge/ blanc		1	1	1	1			
24	27 020 479 0	Aufkleber keine Last anhängen blau	Label do not attach load blue	Autocollant keine Last anhängen bleu				2	2			
25	27 021 260 0	Aufkleber Fettpresse blau	Label Fettpresse blue	Autocollant Fettpresse bleu		7	7	7	7			
26	00 293 912 0	Aufkleber	Label	Autocollant		1	1	1	1			Lg.= 995
27	27 018 170 0	Aufkleber Wagenheberansatzpunkt blau	Label Wagenheberansatzpunkt blue	Autocollant Wagenheberansatzpunkt bleu		6	6	6	6			

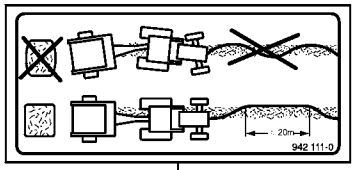

1

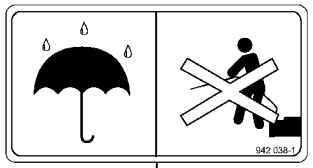

3

6

8

9

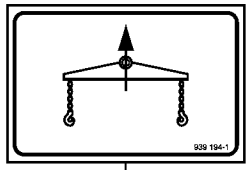

11

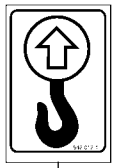

12

22

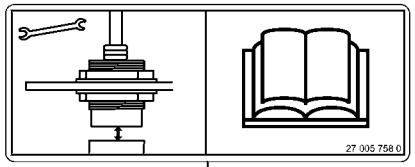

13

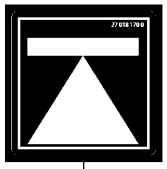

27

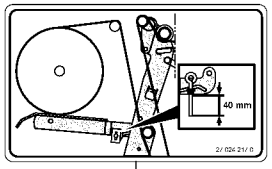

28

2

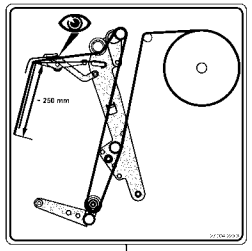

5

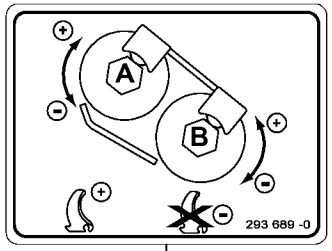

10

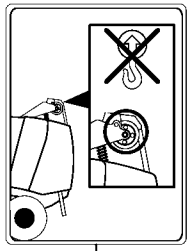

24

1,2 bar
17,4 psi

4

F 125

20

F 125 XC

21

25

KRONE

26

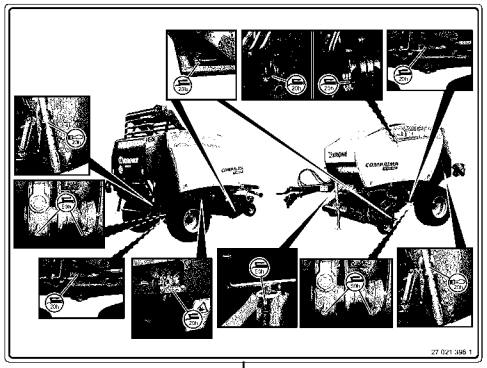

14

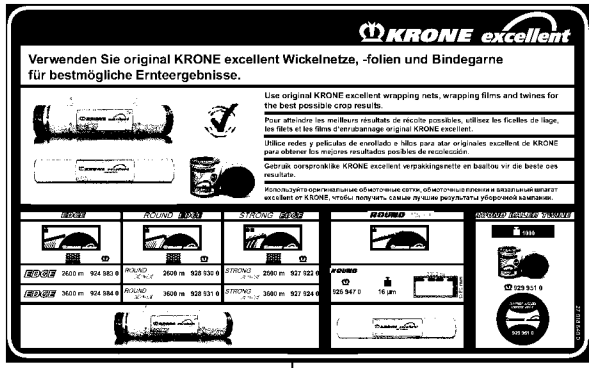

16

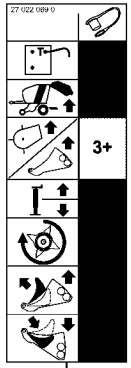

18

17

150 051 112 03 / 104.0

150 481 943 05

Hinweisaufkleber
Information labels
Autocollant d'avertissement

1026400 - 1046900

150 051 112 03

150 481 943 5 **104.0**

Pos.	ID-Nr.	Benennung	Description	Description	Masch.-Nr-	RP701-10	RP701-11	RP701-20	RP701-21			Bemerkung/Remarks/Remarque
28	27 024 217 0	Aufkleber Netzbindung Netzbremse weiß	Label net wrapp wrapp materi brake white	Autoc. liage p.fil. frein de mat. de li.		1	1	1	1			

Zubehör
Accessories
Accessoires

-----ZUBEHÖR -----ACCESSORIES -----ACCESSOIRES					1026400 - 1046900	RP701-10	RP701-11	RP701-20	RP701-21			150 051 112 03 150 435 591 1 105.0
Pos.	ID-Nr.	Benennung	Description	Description	Masch.-Nr-							Bemerkung/Remarks/Remarque
1						.	.	.	.			

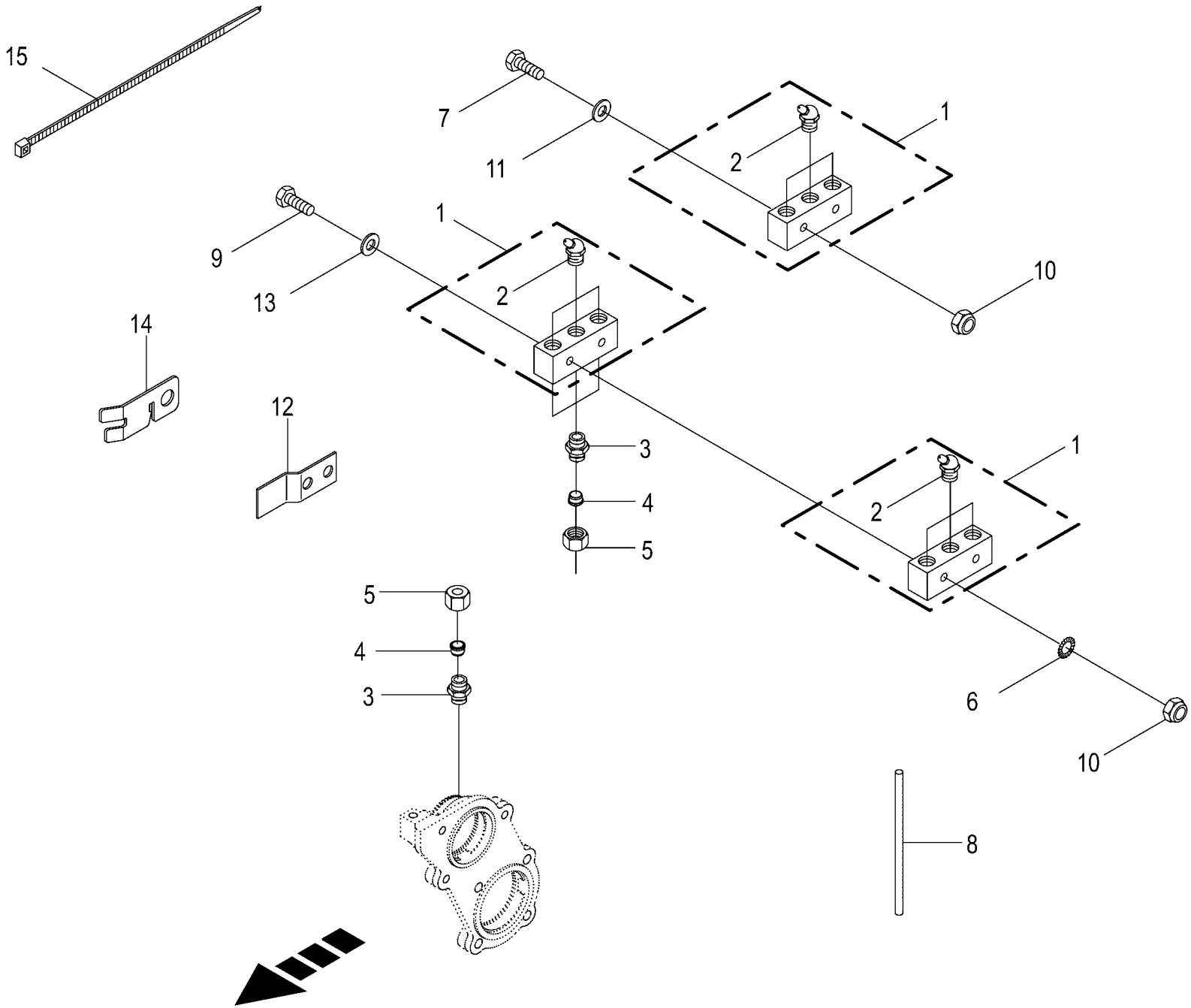

150 051 112 03 / 106.0

150 487 278 01

Zentralschmierung - Fett
Central lubrication system - grease
Système de lubrification central-graisse

1026400 - 1046900

150 051 112 03

150 487 278 1 **106.0**

Pos.	ID-Nr.	Benennung	Description	Description	Masch.-Nr-	RP701-10	RP701-11	RP701-20	RP701-21			Bemerkung/Remarks/Remarque
1	00 920 963 1	Leiste -inkl. Schmiernippel	Strip -incl. grease nipple	Barette -incl. graisseur		2	2	2	2			
2	00 919 106 0	Kegelschmiernippel	Grease niple	Graisseur à cone		6	6	6	6			BM 8 X 1
3	00 920 920 1	Einschraubstutzen	Male connector	Raccord filet		11	11	11	11			LL M 8 X 1 Keg.
	00 920 800 0	Einschraubstutzen	Male connector	Raccord filet		4	4	4	4			LL M 6 X 1
4	00 920 916 0	Schneidring	Cutting ring	Baque coupante		15	15	15	15			LL 6
5	00 920 905 0	Überwurfmutter	Nozzle disc cap	Écrou de buse-pastille		15	15	15	15			ALL 6
6	90 001 380 0	Sperrkantscheibe	Detent edged washer	Disque à bord d'arrêt		x	x	x	x			SKZ 6
7	00 901 410 0	6kt-Schraube	Hex head bolt	Boulon tête hex		x	x	x	x			M 6 X 40
8	00 938 933 0	Kunststoffrohr mit Fett gefüllt	Plastic tube filled with grease	Tube plastique farci avec graisse		x	x	x	x			6 X 1,5
		-Id.-Nr.= 1m	-Id.-no.= 1m	-Id.-no.= 1m								
9	90 002 604 0	6kt-Schraube M6 x 80	Hexagon head screw M6 x 80	Vis six pans M6 x 80		x	x	x	x			
10	00 908 704 1	Sicherungsmutter	Locknut	Écrou hex		x	x	x	x			M 6
11	00 910 411 1	Scheibe	Washer	Rondelle		x	x	x	x			6,4 X 12,5 X 1,6
12	00 278 586 2	Kabelhalter	Cable support	Support de câble		1	1	1	1			
13	00 910 358 0	Scheibe	Washer	Rondelle		x	x	x	x			6,4 X 12,5 X 1,6
14	20 061 612 1	Kabelhalter	Cable support	Support de câbles		3	3	3	3			
15	00 922 671 1	Kabelbinder	Cable band	Collier de serrage		x	x	x	x			Lg.= 300
	00 922 672 2	Kabelbinder	Cable band	Collier de serrage		x	x	x	x			Lg.= 450

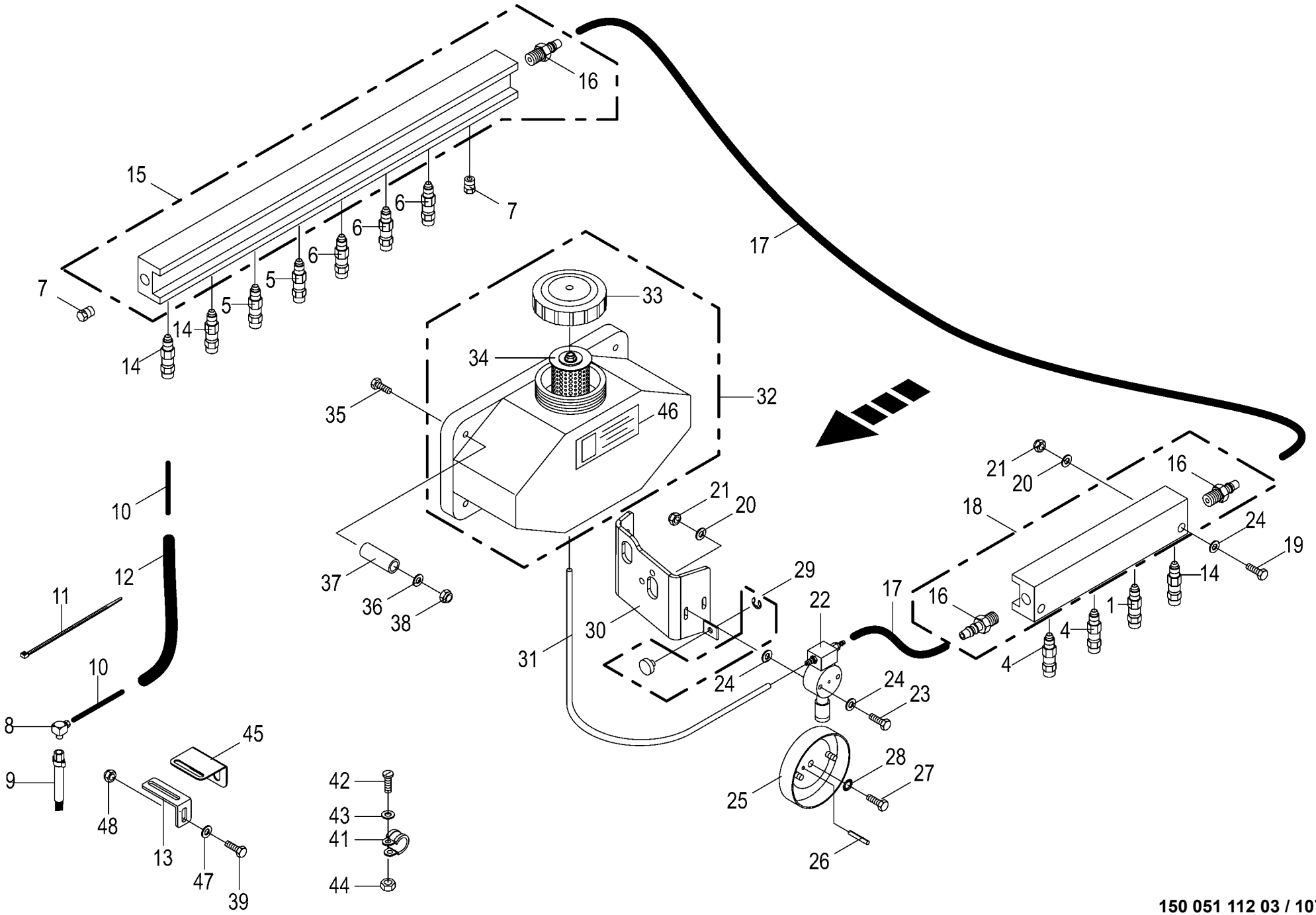

150 051 112 03 / 107.0

150 480 007 04

Zentralschmierung - Öl
Central lubrication system - oil
Système de lubrification central - huile

1026400 - 1046900

150 051 112 03

150 480 007 4 **107.0**

Pos.	ID-Nr.	Benennung	Description	Description	Masch.-Nr-	RP701-10	RP701-11	RP701-20	RP701-21			Bemerkung/Remarks/Remarque
1	27 021 088 1	Düse Ölschmierung SMU4	Nozzle for oil lubrication SMU4	Buse cpl. SMU4		1	1	1	1			
4	27 021 089 1	Düse Ölschmierung SMU5	Nozzle cpl. G4 UNF 5/16" Masterlube	Buse cpl. SMU5		2	2	2	2			
5	27 021 090 1	Düse Ölschmierung SMU6	Nozzle cpl. G5 UNF 5/16" Masterlube	Buse cpl. SMU6		2	2	2	2			
6	27 021 956 1	Düse Ölschmierung SMU7	Nozzle for oil lubrication SMU7	Buse cpl. SMU7		3	3	3	3			
7	00 938 547 0	Blindstopfen	Blind plug	Plot de remplissage		2	2	2	2			
8	27 021 091 0	Einschraubwinkel UNF 5/16"	Angular connector UNF 5/16"	Coude fileté UNF 5/16" Masterlube		11	11	11	11			
9	00 938 534 0	Masterlube Pinselbürste	Masterlube Brush	Brosse		11	11	11	11			
10	00 938 892 1	Kunststoffrohr -Id.-Nr.= 1m	Plastic tube -Id.-no.= 1m	Tube plastique -Id.-no.= 1m		x	x	x	x			4 X 0.85
11	00 922 671 1	Kabelbinder	Cable band	Collier de serrage		x	x	x	x			Lg.= 300
	00 922 672 2	Kabelbinder	Cable band	Collier de serrage		x	x	x	x			Lg.= 450
12	00 938 540 0	Schlauch-Hülle -Id.-Nr.= 1m	Hose envelope -Id.-no.= 1m	Enveloppe de tuyau flexible - Id.-no.= 1m		x	x	x	x			12 X 1
13	20 061 580 1	Pinselbefestigung	Brush fastening	Fixation du pinceau		2	2	2	2			
14	27 021 087 1	Düse Ölschmierung SMU3	Nozzle for oil lubrication SMU3	Buse cpl. SMU3		3	3	3	3			
15	00 938 531 0	Verteilerblock -8 fach	Distribution block -8 times	Bloc de distribution -8 fois		1	1	1	1			
16	00 940 198 1	Schlauchstutzen	Hose connector	Raccord d'haute		3	3	3	3			5/16"
17	00 938 539 0	Kunststoffrohr -Id.-Nr.= 1m	Plastic tube -Id.-no.= 1m	Tube plastique -Id.-no.= 1m		x	x	x	x			8 X 1,5
18	00 938 532 0	Verteilerblock -4 fach	Distribution block -4 times	Bloc de distribution -4 fois		1	1	1	1			
19	00 900 242 2	6kt-Schraube	Hex head bolt	Boulon tête hex		x	x	x	x			M 6 X 35
20	00 910 351 1	Scheibe	Washer	Rondelle		x	x	x	x			6,4 X 18 X 1,6
21	00 908 704 1	Sicherungsmutter	Locknut	Écrou hex		x	x	x	x			M 6
22	00 938 518 0	Öl-Pumpe	Oil pump	Pompe à huile		1	1	1	1			
23	00 901 411 1	6kt-Schraube	Hex head bolt	Boulon tête hex		x	x	x	x			M 6 X 45
24	00 910 411 1	Scheibe	Washer	Rondelle		x	x	x	x			6,4 X 12,5 X 1,6
25	00 938 544 0	Exzenterscheibe	Eccentric	Excentrique		1	1	1	1			
26	00 912 611 2	Spannstift	Roll pin	Goupille de serrage		1	1	1	1			5 X 26
27	00 900 637 0	6kt-Schraube	Hex head bolt	Boulon tête hex		x	x	x	x			M 10 X 30
28	00 909 909 1	Sperrkantscheibe	Detent edged washer	Disque à bord d'arrêt		x	x	x	x			SKM 10
29	00 938 519 0	Führungsknopf	Guide knob	Bouton de guidage		1	1	1	1			
30	00 279 186 7	Schmierpumpenhalter	Support	Support		1	1	1	1			
31	00 938 537 0	Schlauch -Id.-Nr.= 1m	Hose -Id.-no.= 1m	Tuyau -Id.-no.= 1m		x	x	x	x			9 X 2
32	00 938 538 0	Ölvorratsbehälter	Oil reservoir	Reservoir d'huile		1	1	1	1			7 Ltr.
33	00 938 530 0	Deckel	Cover	Couvercle		1	1	1	1			
34	00 938 546 0	Filter	Filter	Filtre		1	1	1	1			
35	00 900 359 0	6kt-Schraube	Hex head bolt	Boulon tête hex		x	x	x	x			M 8 X 85

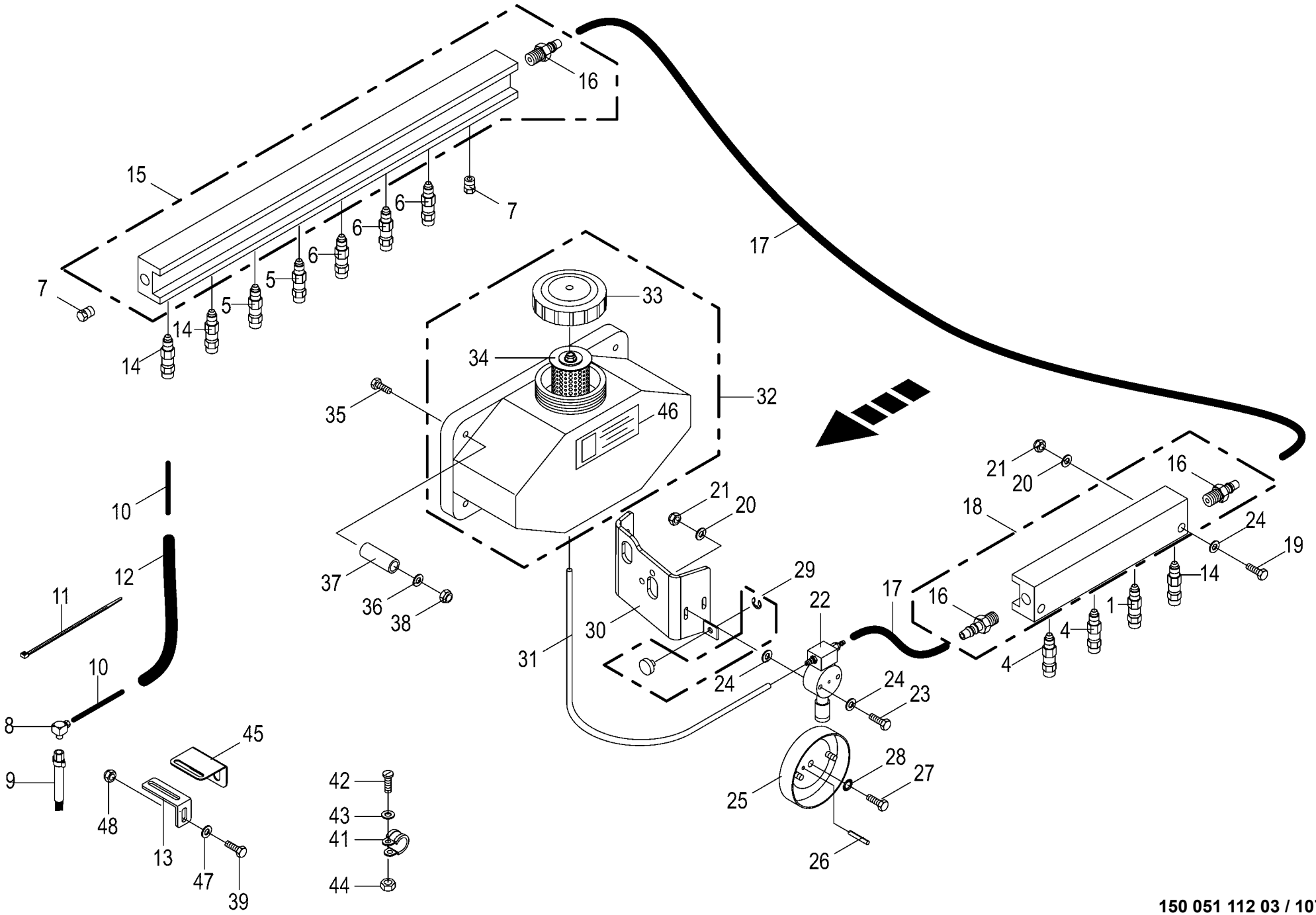

150 051 112 03 / 107.0

150 480 007 04

Zentralschmierung - Öl
Central lubrication system - oil
Système de lubrification central - huile

1026400 - 1046900

150 051 112 03

150 480 007 4 **107.0**

Pos.	ID-Nr.	Benennung	Description	Description	Masch.-Nr-	RP701-10	RP701-11	RP701-20	RP701-21			Bemerkung/Remarks/Remarque
36	00 910 603 0	Scheibe	Washer	Rondelle		x	x	x	x			8,4 X 24 X 2
37	20 062 448 0	Buchse	Bushing	Douille		4	4	4	4			10,5 X 16 X 35
38	00 908 706 0	Sicherungsmutter	Locknut	Écrou hex		x	x	x	x			M 8
39	00 900 614 0	6kt-Schraube	Hex head bolt	Boulon tête hex		x	x	x	x			M 8 X 20
	00 900 617 0	6kt-Schraube	Hex head bolt	Boulon tête hex		x	x	x	x			M 8 X 30
40	00 909 908 1	Sperrkantscheibe	Detent edged washer	Disque à bord d'arrêt		x	x	x	x			SKM 8
41	00 924 010 0	Rohrschelle mit Gummiprofil	Tube clip w. rubber	Bride		4	4	4	4			Rd. 12
42	00 903 745 0	Zylinderschraube	Allen screw	Vis tête cylindrique		x	x	x	x			M 5 X 16
43	00 910 500 1	Scheibe	Washer	Rondelle		x	x	x	x			5,3 X 10 X 1
44	00 908 207 1	6kt-Mutter	Hex nut	Écrou hex		x	x	x	x			M 5
45	20 067 197 2	Pinselhalter Starterwalze rechts	Brush support starter roller rh.	Suport du pinceau rouleau de démarr. dr.		1	1	1	1			
46	00 942 218 0	Aufkleber	Label	Autocollant		1	1	1	1			
47	00 910 603 0	Scheibe	Washer	Rondelle		x	x	x	x			8,4 X 24 X 2
	00 910 413 0	Scheibe	Washer	Rondelle		x	x	x	x			8,4 X 17 X 1,6
	00 910 604 0	Scheibe	Washer	Rondelle		x	x	x	x			9 X 36 X 2,5
	00 910 601 0	Scheibe	Washer	Rondelle		x	x	x	x			9 X 36 X 1
48	00 908 210 0	6kt-Mutter	Hex nut	Écrou hex		x	x	x	x			M 8

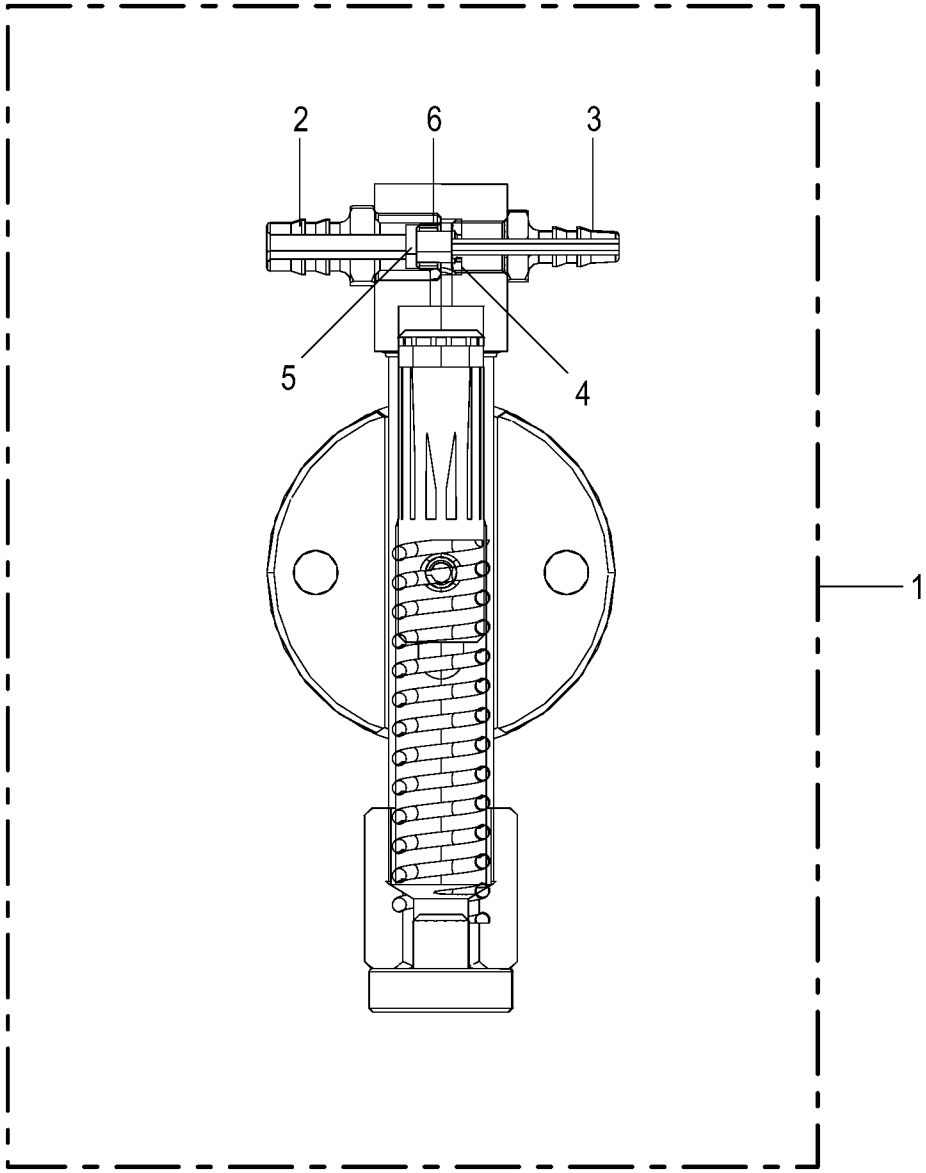

150 051 112 03 / 108.0

150 523 513 01

Pumpe
Pump
Pompe

1026400 - 1046900

150 051 112 03

150 523 513 1 **108.0**

Pos.	ID-Nr.	Benennung	Description	Description	Masch.-Nr-	RP701-10	RP701-11	RP701-20	RP701-21			Bemerkung/Remarks/Remarque
1	00 938 518 0	Öl-Pumpe	Oil pump	Pompe à huile		1	1	1	1			
2	27 026 206 0	Einschraubstutzen CPUMP/FB18	Screw-in support CPUMP/FB18	Raccord CPUMP/FB18		1	1	1	1			
3	27 026 204 0	Schraubhülse CPUMP/OS	Screw sleeve CPUMP/OS	Raccord CPUMP/OS		1	1	1	1			
4	27 026 205 0	Ventil CPUMP/NRVT	Ventil CPUMP/NRVT	Ventil CPUMP/NRVT		1	1	1	1			
5	27 026 207 0	Kugel CPUMP/BALL	Ball CPUMP/BALL	Kugel CPUMP/BALL		1	1	1	1			
6	27 026 208 0	Kugelventil CPUMP/BV	Kugelventil CPUMP/BV	Kugelventil CPUMP/BV		1	1	1	1			

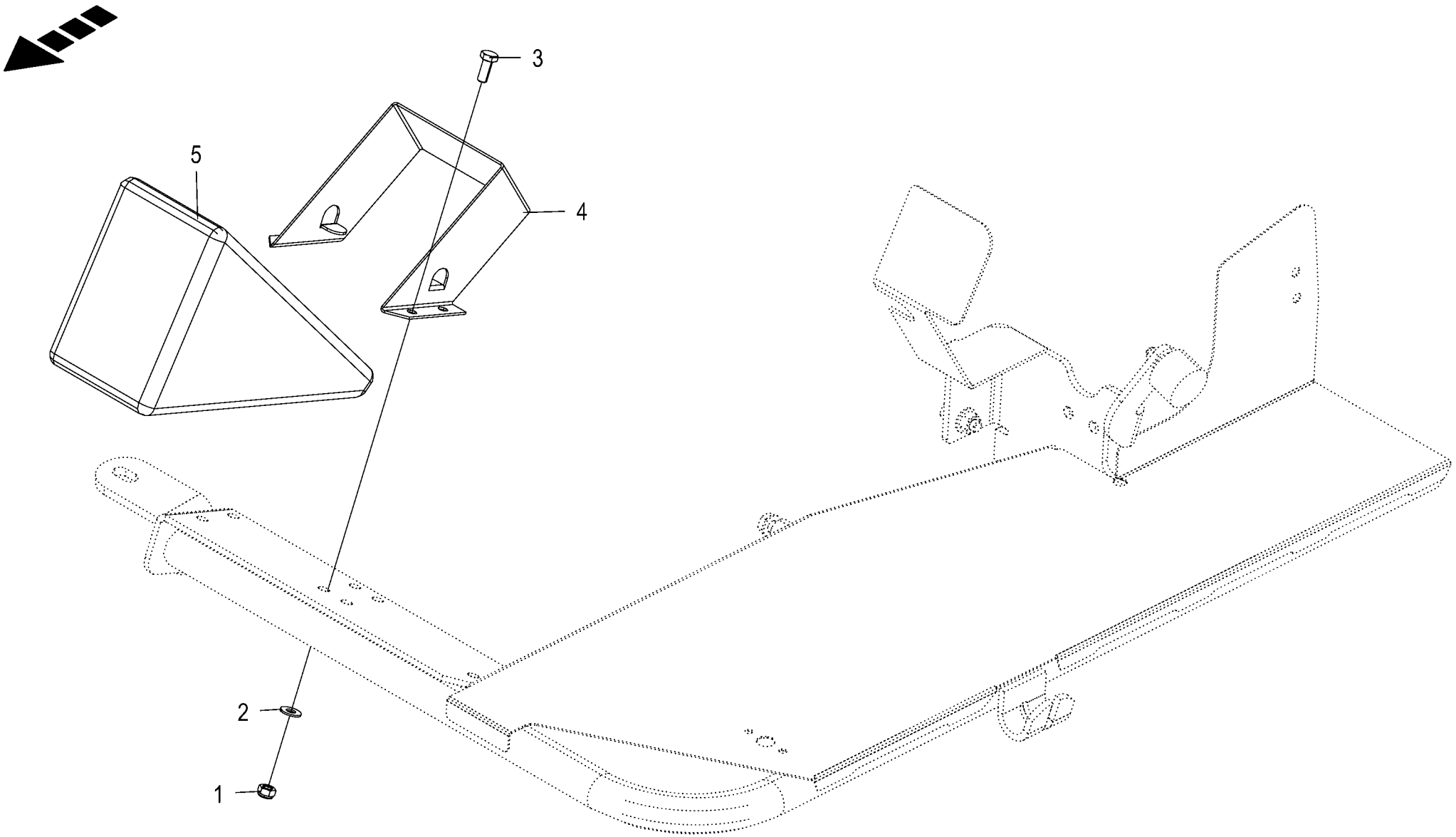

150 051 112 03 / 109.0

150 480 022 01

Vorlegekeil
Wheel chock
Cale de freinage

1026400 - 1046900

150 051 112 03

150 480 022 1 **109.0**

Pos.	ID-Nr.	Benennung	Description	Description	Masch.-Nr-	RP701-10	RP701-11	RP701-20	RP701-21			Bemerkung/Remarks/Remarque
1	00 908 706 0	Sicherungsmutter	Locknut	Écrou hex		x	x	x	x			M 8
2	00 909 908 1	Sperrkantscheibe	Detent edged washer	Disque à bord d'arrêt		x	x	x	x			SKM 8
3	00 900 614 0	6kt-Schraube	Hex head bolt	Boulon tête hex		x	x	x	x			M 8 X 20
4	00 940 007 0	Tasche für Vorlegekeil	Bracket for wedge	Support de cale		2	2	2	2			
5	00 940 006 0	Vorlegekeil	Wheel chock	Cale de freinage		2	2	2	2			

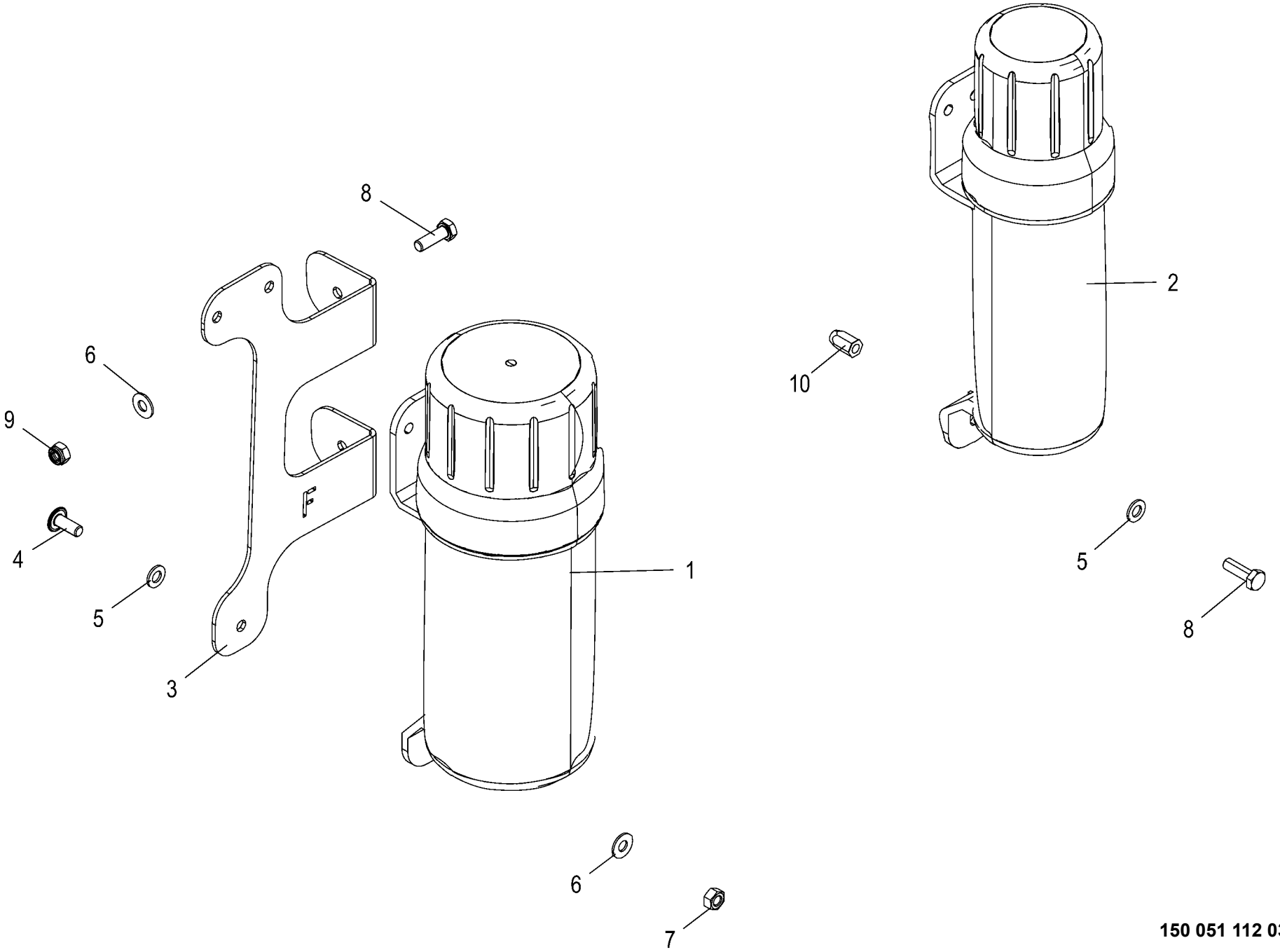

150 051 112 03 / 110.0

150 502 021 02

Dokumentenbehälter
Document box
Boîte à documents

1026400 - 1046900

150 051 112 03

150 502 021 2 **110.0**

Pos.	ID-Nr.	Benennung	Description	Description	Masch.-Nr-	RP701-10	RP701-11	RP701-20	RP701-21			Bemerkung/Remarks/Remarque
1	27 021 830 0	Betriebsanltg-Box gross 319 x Ø109 mm	Operating instr. box large 318 x Ø84 mm	Boîte notice d'util. large 319 x Ø109 mm		1	1	1	1			
2	00 000 001 0	-nicht für diese Maschine	-not for this machine	-non prevu pour cette machine		x	x	x	x			
3	20 462 671 0	Betriebsanleitungsboxhalter F	Oper. instructions box support F	Support de la boîte à documents F		1	1	1	1			
4	90 001 577 0	Linsenflanschschraube	Fillister head screw	Vis à tête conique bombèe		x	x	x	x			M 8 X 20
5	00 910 413 0	Scheibe	Washer	Rondelle		x	x	x	x			8,4 X 17 X 1,6
6	00 909 908 1	Sperrkantscheibe	Detent edged washer	Disque à bord d'arrêt		x	x	x	x			SKM 8
7	00 908 210 0	6kt-Mutter	Hex nut	Écrou hex		x	x	x	x			M 8
8	00 900 616 0	6kt-Schraube	Hex head bolt	Boulon tête hex		x	x	x	x			M 8 X 25
9	00 908 706 0	Sicherungsmutter	Locknut	Écrou hex		x	x	x	x			M 8
10	90 000 113 0	Blindnietmutter	Blind rivet nut	Ecrou rivet aveugle		x	x	x	x			M 8 X 20,5

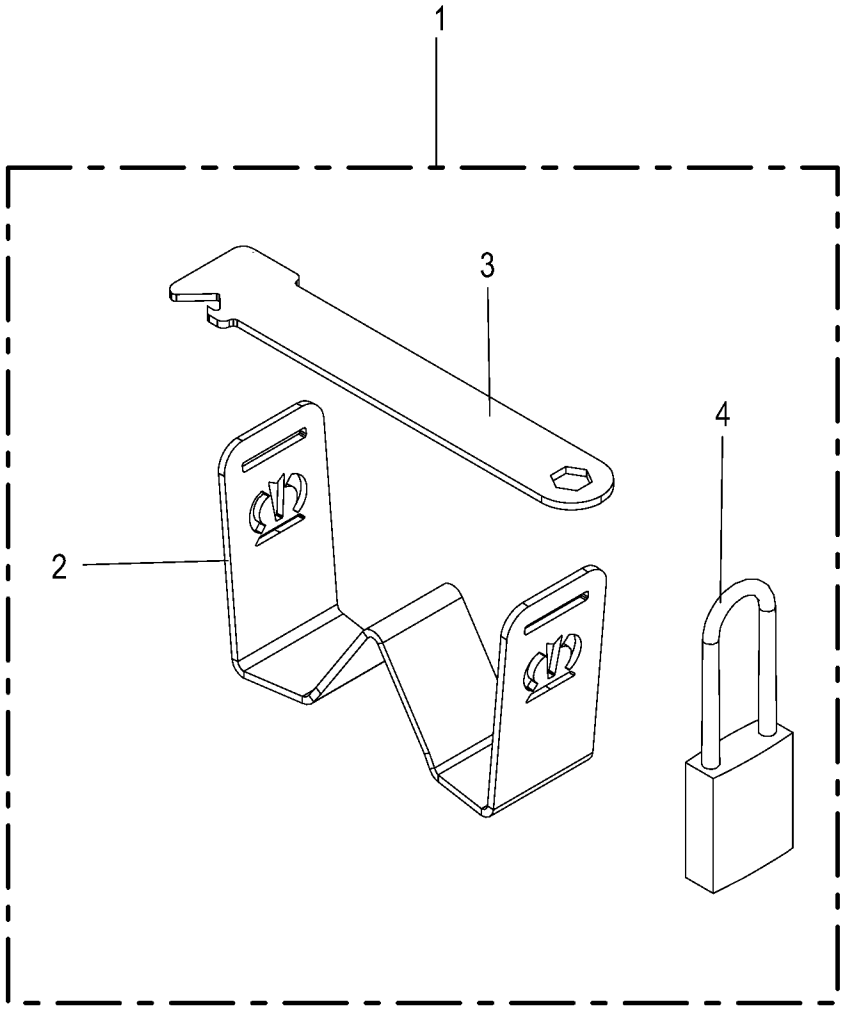

150 051 112 03 / 111.0

150 522 630 01

Sicherung gegen unbefugte Benutzung
Dev. to prevent unautho. use
Des. de prot. contre une utilis. non autorisée

1026400 - 1046900

150 051 112 03

150 522 630 1 **111.0**

Pos.	ID-Nr.	Benennung	Description	Description	Masch.-Nr-	RP701-10	RP701-11	RP701-20	RP701-21			Bemerkung/Remarks/Remarque
1	20 660 076 0	Sicherung gegen unbefugte Benutzung	Safety device which prevents unauthorise	Protection contre utilisation non autor.		1	1	1	1			
2	20 660 075 0	Bügel	Bracket	Étrier		1	1	1	1			
3	20 660 074 0	Riegel	Latch	Verrou		1	1	1	1			
4	27 025 226 0	Vorhängeschloss Burgwächter 400E HB	Padlock Burgwächter 400E HB	Cadenas Burgwächter 400E HB		1	1	1	1			
	27 026 264 0	Schlüssel für Vorhängeschloss 400E HB	Key for padlock 400E HB			2	2	2	2			

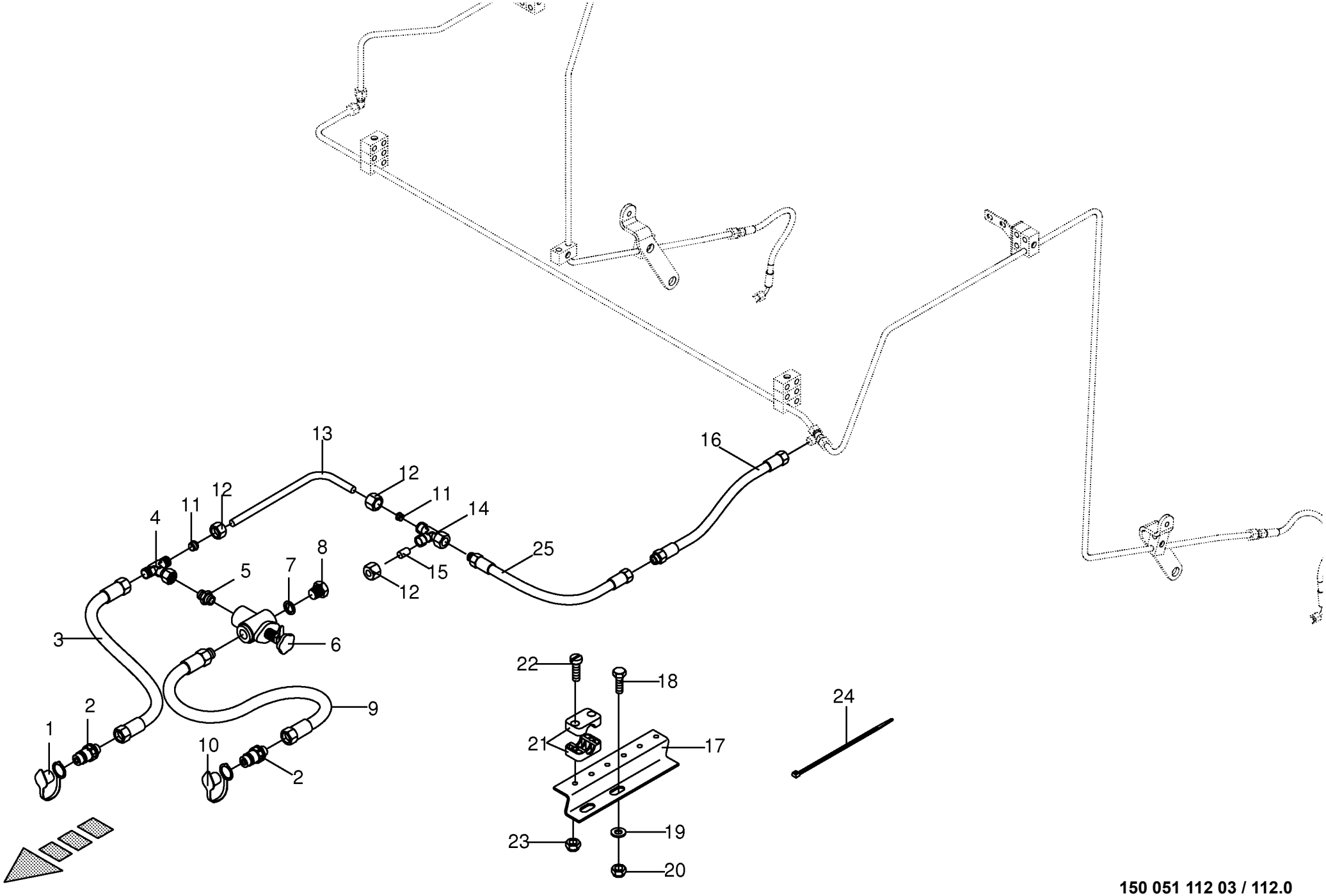

150 051 112 03 / 112.0

150 324 942 03

Hilfsbremse -optional
Auxiliary brake
Frein auxiliaire

1026400 - 1046900

150 051 112 03

150 324 942 3 **112.0**

Pos.	ID-Nr.	Benennung	Description	Description	Masch.-Nr-	RP701-10	RP701-11	RP701-20	RP701-21			Bemerkung/Remarks/Remarque
1	00 921 171 1	Staubmuffe -rot	Dust cap -red	Manchon anti-poussiere -rouge		1	1	1	1			
2	00 921 145 0	Kupplungsstecker	Connector plug	Fiche de jonction		2	2	2	2			M 18 X 1,5
3	00 921 019 1	Hochdruckschlauchleitung	High pressure hose line	Conduite de tuyau haute pression		1	1	1	1			Lg.= 2200
4	00 921 077 1	T-Stutzen	T connector	Raccord T réglable		1	1	1	1			M 18 X 1,5
5	00 920 901 1	Einschraubstutzen	Male connector	Raccord filet		2	2	2	2			M 18 X 1,5
6	00 920 943 0	Druckbegrenzungsventil	Pressure limiting valve	Soupape de limitation de pression		1	1	1	1			15 - 150 bar
7	00 937 727 0	Dichtring	Gasket ring	Bague d'étanchéité		1	1	1	1			A 18 X 24
8	00 906 010 1	Verschlussschraube	Screw plug	Bouchon fileté		1	1	1	1			M 18 X 1,5
9	00 921 019 1	Hochdruckschlauchleitung	High pressure hose line	Conduite de tuyau haute pression		1	1	1	1			Lg.= 2200
10	00 921 263 1	Staubmuffe -blau	Dust cap -blue	Manchon anti-poussiere -bleu		1	1	1	1			
11	00 921 046 1	Schneidring	Cutting ring	Baque coupante		2	2	2	2			L 12
12	00 921 206 0	Überwurfmutter	Nozzle disc cap	Écrou de buse-pastille		3	3	3	3			AL 12
13	00 279 254 0	Hydraulikleitung	Hydraulic line	Ligne hydraulique		1	1	1	1			12 X 1,5
14	00 921 079 1	L-Stutzen	Adjustable L connection	Raccord L réglable		1	1	1	1			L 12
15	00 919 300 0	Verschlusskegel mit O-Ring	Locking cone w. O-ring	Cône de verouillage av.joint t		1	1	1	1			L 12
16	00 921 002 0	Hochdruckschlauchleitung	High pressure hose line	Conduite de tuyau haute pression		1	1	1	1			Lg.= 1200
17	00 278 574 4	Blechwinkel	Sheet steel angle	Patte angulaire		2	2	2	2			
18	00 900 636 0	6kt-Schraube	Hex head bolt	Boulon tête hex		x	x	x	x			M 10 X 25
19	00 910 414 0	Scheibe	Washer	Rondelle		x	x	x	x			10,5 X 21 X 2
20	00 908 758 0	Sicherungsmutter	Locknut	Écrou hex		x	x	x	x			M 10
21	00 925 107 1	Rohrschelle -2 Hälften	Tube clamp -2 halves	Bride -2 moitiés		1	1	1	1			Bo.= 12
	00 925 102 1	Rohrschelle -2 Hälften	Tube clamp -2 halves	Bride -2 moitiés		1	1	1	1			Bo.= 18
22	00 903 482 1	Zylinderschraube	Allen screw	Vis tête cylindrique		x	x	x	x			M 6 X 35
	00 903 484 1	Zylinderschraube	Allen screw	Vis tête cylindrique		x	x	x	x			M 6 X 45
23	00 908 704 1	Sicherungsmutter	Locknut	Écrou hex		x	x	x	x			M 6
24	00 922 671 1	Kabelbinder	Cable band	Collier de serrage		x	x	x	x			Lg.= 300
	00 922 672 2	Kabelbinder	Cable band	Collier de serrage		x	x	x	x			Lg.= 450
25	00 920 965 0	Hochdruckschlauchleitung	High pressure hose line	Conduite de tuyau haute pression		1	1	1	1			Lg.= 800
26	00 910 411 1	Scheibe	Washer	Rondelle		x	x	x	x			6,4 X 12,5 X 1,6

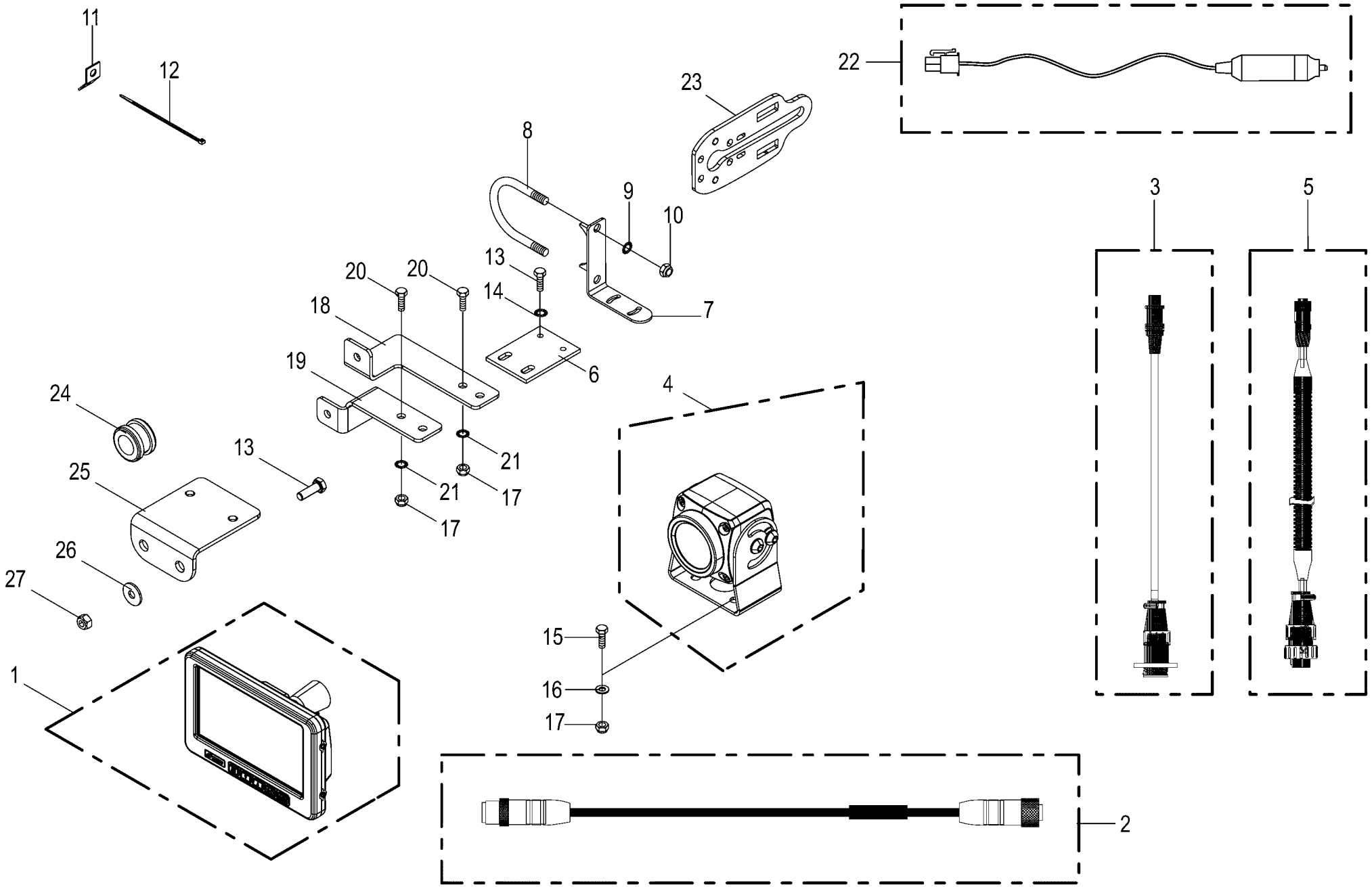

150 051 112 03 / 113.0

150 357 701 14

Kamerasystem -optional
Camera system
Système de caméra

1026400 - 1046900

150 051 112 03

150 357 701 14 **113.0**

Pos.	ID-Nr.	Benennung	Description	Description	Masch.-Nr-	RP701-10	RP701-11	RP701-20	RP701-21			Bemerkung/Remarks/Remarque
1	20 085 156 0	Monitor 7"	Monitor 7"	Moniteur 7"		1	1	1	1			
2	20 088 495 0	Verlängerung 5-p M12x1 5000mm	Extension 5-p M12x1 5000mm	Rallonge 5-p M12x1 5000 mm		1	1	1	1			
	20 088 496 0	Verlängerung 5-p M12x1 10000mm	Extension 5-p M12x1 10000mm	Rallonge 5-p M12x1 10000 mm		1	1	1	1			
3	20 088 487 0	Adapter 4-p Mini DIN - 7-p CPC	Adapter 4-p Mini DIN - 7-p CPC	Adaptateur 4-p Mini DIN - 7-p CPC		1	1	1	1			
4	20 085 509 0	Kamera 90°	Camera 90° CMOS	Caméra 90° CMOS		1	1	1	1			
5	20 088 488 0	Adapter 7-p CPC - 5-p M12x1	Adapter 7-p CPC - 5-p M12 x 1	Adaptateur 7-p CPC - 5-p M12x1		1	1	1	1			
6	20 053 605 0	Befestigungsplatte	Attatching plate	Plateau de fixation		1	1	1	1			
7	20 062 586 0	Winkel	Angle	Angle		1	1	1	1			
8	00 291 147 1	Bügelschraube	Stirrup bolt	Vis d'étrier		1	1	1	1			M 10 X 229
9	00 909 909 1	Sperrkantscheibe	Detent edged washer	Disque à bord d'arrêt		x	x	x	x			SKM 10
10	00 908 758 0	Sicherungsmutter	Locknut	Écrou hex		x	x	x	x			M 10
11	00 336 735 1	Halteblech	Holding plate	Tôle de fixation		x	x	x	x			
12	00 922 671 1	Kabelbinder	Cable band	Collier de serrage		x	x	x	x			Lg.= 300
	00 922 674 0	Kabelbinder	Cable band	Collier de serrage		x	x	x	x			Lg.= 200
13	00 900 616 0	6kt-Schraube	Hex head bolt	Boulon tête hex		x	x	x	x			M 8 X 25
14	00 909 908 1	Sperrkantscheibe	Detent edged washer	Disque à bord d'arrêt		x	x	x	x			SKM 8
15	00 900 608 0	6kt-Schraube	Hex head bolt	Boulon tête hex		x	x	x	x			M 6 X 20
16	00 910 411 1	Scheibe	Washer	Rondelle		x	x	x	x			6,4 X 12,5 X 1,6
17	00 908 704 1	Sicherungsmutter	Locknut	Écrou hex		x	x	x	x			M 6
18	20 062 923 0	Winkel	Angle	Angle		1	1	1	1			
19	20 062 924 0	Winkel	Angle	Angle		1	1	1	1			
20	00 901 028 1	6kt-Schraube	Hex head bolt	Boulon tête hex		x	x	x	x			M 6 X 30
21	00 909 906 1	Sperrkantscheibe	Detent edged washer	Disque à bord d'arrêt		x	x	x	x			SKM 6
22	20 083 763 0	Kabel Spannungsversorgung-Monitor 2m	Cable power supply monitor 2m	Câble moniteur alimentation en tension 2		1	1	1	1			
23	20 256 734 0	Halter	Support	Support		1	1	1	1			
24	20 084 868 0	Kabelführungstülle 15mm	Grommet 15mm	Passe-câble 15mm		1	1	1	1			
25	20 464 524 0	Kamerahalter	Camera support	Support de la caméra		1	1	1	1			
26	90 000 585 0	Scheibe	Washer	Rondelle		x	x	x	x			8,4 X 24 X 2
27	00 908 707 0	Sicherungsmutter	Locknut	Écrou hex		x	x	x	x			M 8

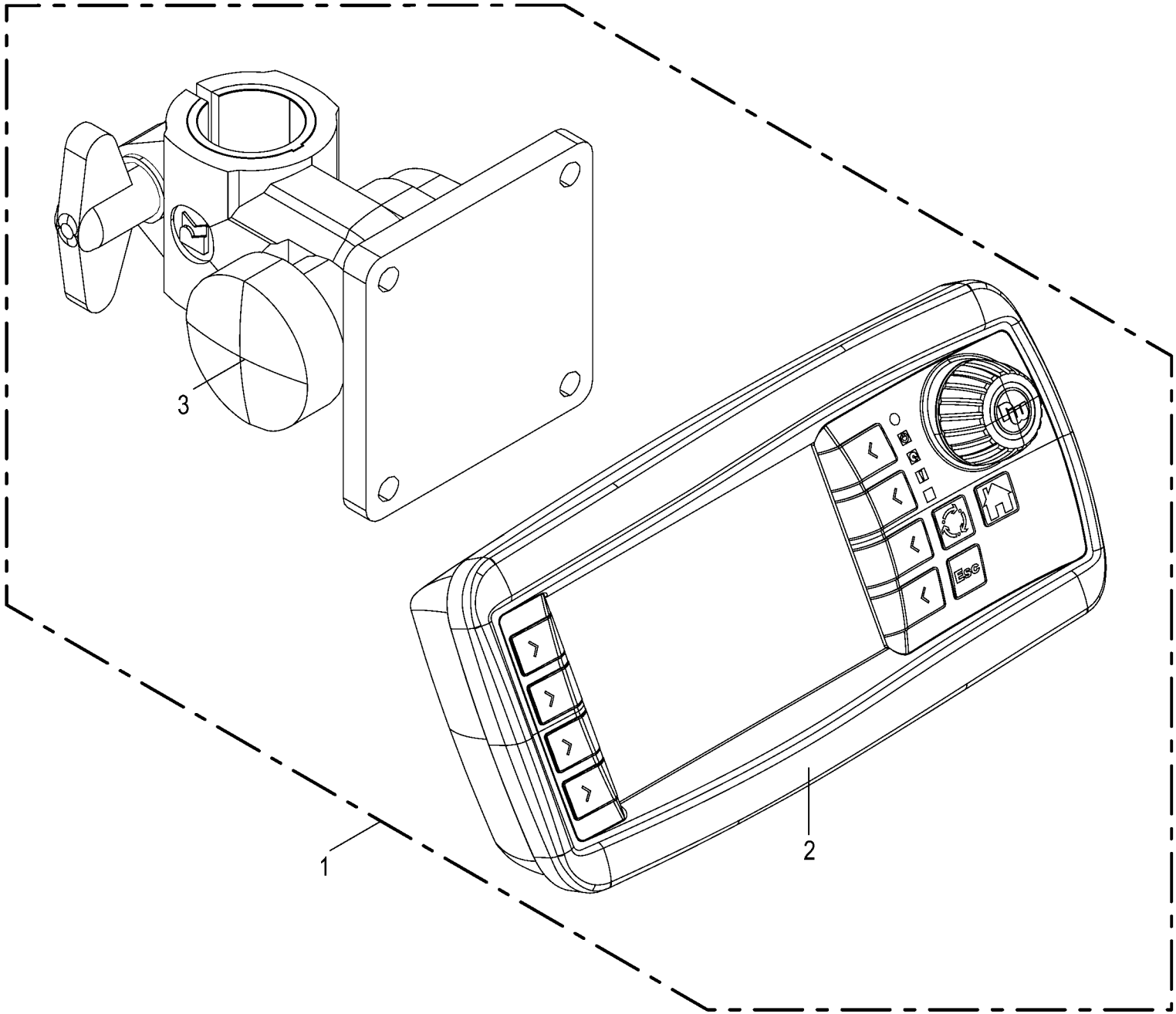

150 051 112 03 / 114.0

150 484 020 06

Terminal - Beta II -optional
Terminal - Beta II
Terminal - Beta II

1026400 - 1046900

150 051 112 03

150 484 020 6 **114.0**

Pos.	ID-Nr.	Benennung	Description	Description	Masch.-Nr-	RP701-10	RP701-11	RP701-20	RP701-21			Bemerkung/Remarks/Remarque
1	20 087 498 0	Terminal Beta II InCab 2017/30	Terminal Beta II InCab 2017/30	Terminal Beta II InCab 2017/30		1	1	1	1			
2	20 083 789 1	Terminal Beta II 2014/51	Terminal Beta II 2014/51	Terminal Beta II 2014/51		1	1	1	1			
3	20 081 229 0	Halter	Support	Cadre support		1	1	1	1			
	27 017 197 0	Reduzierhülse 30/25	Reducing bushing 30/25	Douille de réduction 30/25		1	1	1	1			

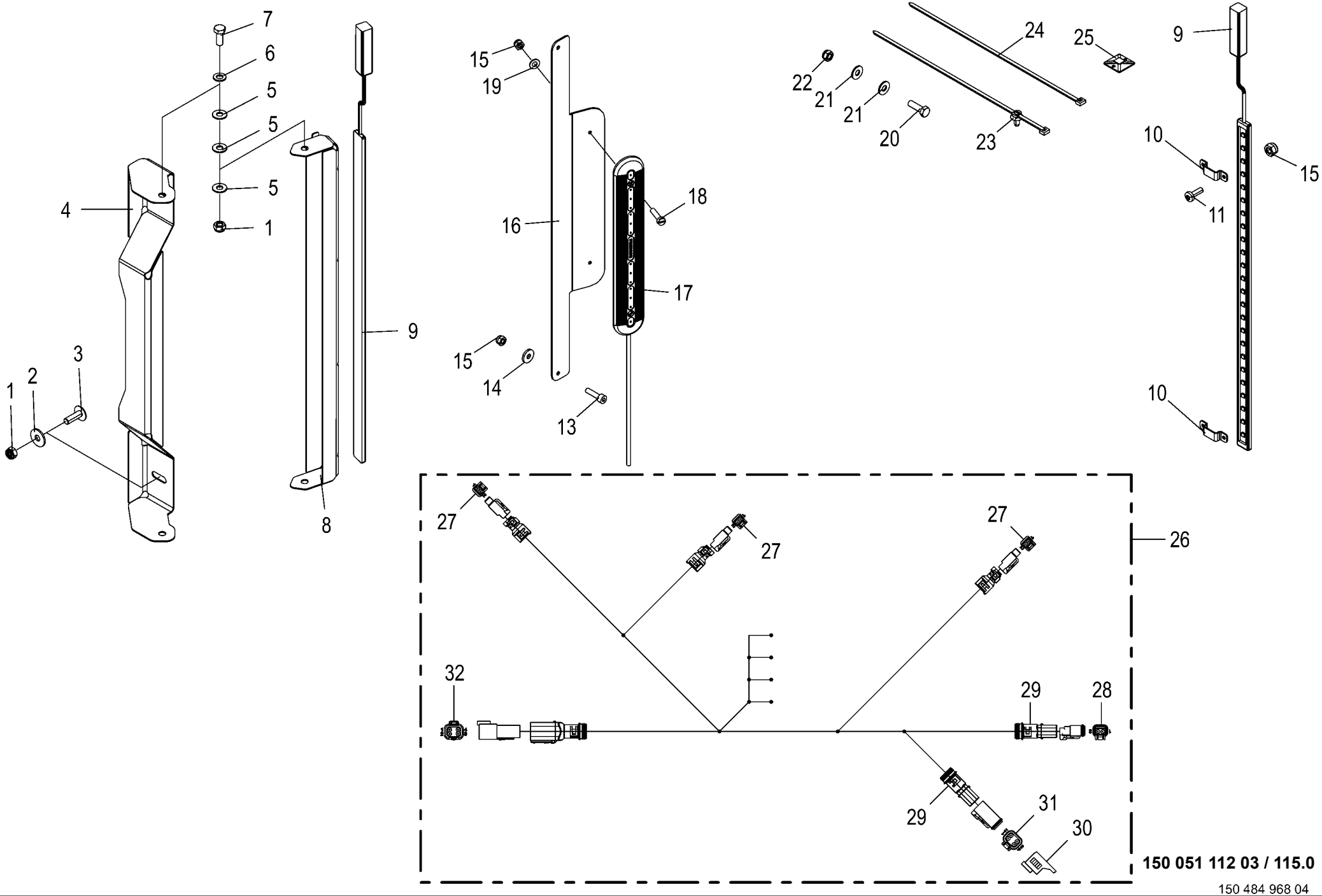

150 051 112 03 / 115.0

150 484 968 04

Arbeitsbeleuchtung -optional
Working lights
Éclairage de travail

1026400 - 1046900

150 051 112 03

150 484 968 4 **115.0**

Pos.	ID-Nr.	Benennung	Description	Description	Masch.-Nr-	RP701-10	RP701-11	RP701-20	RP701-21			Bemerkung/Remarks/Remarque
1	00 908 706 0	Sicherungsmutter	Locknut	Écrou hex		x	x	x	x			M 8
2	00 910 603 0	Scheibe	Washer	Rondelle		x	x	x	x			8,4 X 24 X 2
3	00 904 025 1	Senkschraube	Countersunkscrew	Vis à tête fraisée		x	x	x	x			M 8 X 25
4	20 267 962 0	Halter Schutz	Support guard	Support protection		2	2	2	2			
5	00 909 908 1	Sperrkantscheibe	Detent edged washer	Disque à bord d'arrêt		x	x	x	x			SKM 8
6	00 910 506 1	Scheibe	Washer	Rondelle		x	x	x	x			13 X 24 X 2,5
7	00 900 614 0	6kt-Schraube	Hex head bolt	Boulon tête hex		x	x	x	x			M 8 X 20
8	20 267 965 0	Halter Leuchte	Support Lamp	Support d'éclairage		2	2	2	2			
9	20 088 199 0	Lichtleiste LED 2-p DTM KPL 12V	Light strip LED 2-p DTM cpl 12V	Barre lumineuse DEL à 2p DTM cpl 12V		3	3	3	3			
10	20 472 236 0	Haltelasche breit	Retaining bracket wide	Languette de retenue large		6	6	6	6			
11	90 003 282 0	Linsenflanschschraube Torx M4x12 Zn8	Oval-flange screw Torx M4x12 Zn8	Vis à tête conique bombée Torx M4x12 Zn8		x	x	x	x			
13	90 002 401 0	Zylindersch.I-6kt M4 x 16 Zn8	Cylinder screw hexagon socket M4 x 16	Vis cylind à six pans creux M4 x 16 Zn8		x	x	x	x			
14	90 003 016 0	Scheibe 4,3 x 12 x 1,6 Zn8	Washers 4,3 x 12 x 1,6	Rondelles 4,3 x 12 x 1,6		x	x	x	x			
15	00 908 718 0	Sicherungsmutter	Locknut	Écrou hex		x	x	x	x			M 4
16	20 462 618 0	Halter	Support	Support		1	1	1	1			
17	20 088 037 0	Lichtleiste LED 2-p DT KPL 12V/24V	Light strip LED 2-p DT cpl 12V/24V	Barre lumineuse DEL à 2p DT cpl. 12V/24V		1	1	1	1			
18	00 903 425 1	Zylinderschraube	Allen screw	Vis tête cylindrique		x	x	x	x			M 4 X 16
19	00 910 325 0	Scheibe	Washer	Rondelle		x	x	x	x			4,3 X 9 X 0,8
20	00 900 292 0	6kt-Schraube	Hex head bolt	Boulon tête hex		x	x	x	x			M 5 X 16
21	90 002 958 0	Sperrkantscheibe SKM 5 ZLÜ	Detent edged washer SKM 5	Rondelle d'arrêt SKM 5		x	x	x	x			
22	00 908 702 0	Sicherungsmutter	Locknut	Écrou hex		x	x	x	x			M 5
23	20 086 200 0	Befestigungsbinder 4,6x300 Lamellenfuß	Fixing tie 4,6x300 Fir tree base sw	Lanière de fixation 4,6x300 Pied sapin		20	20	20	20			
24	00 922 671 1	Kabelbinder	Cable band	Collier de serrage		x	x	x	x			Lg.= 300
25	20 086 352 0	Befestigungselement Kleber 4mm	Fastening element Adhesive 4mm	Élément de fixation Colle 4mm		6	6	6	6			
26	20 086 930 2	Kabelbaum RP701 F/V Wartungsbeleuchtung				1	1	1	1			
27	20 082 576 0	Stecker 2-p Bu grau	Plug 2-p Bu grey	Cavalier 2-p Bu gris		x	x	x	x			
28	00 303 316 2	Stecker 2-p Bu grau	Plug 2-p Bu grey	Cavalier 2-p Bu gris		x	x	x	x			
29	00 303 902 0	Endkappe	End cap	Embout de fermeture		x	x	x	x			
30	20 081 941 0	Blindkappe 4-p DT	Blind Cover 4-p DT	Faux couvercle 4-p DT		x	x	x	x			
31	20 082 569 1	Stecker 4-p Bu grau	Plug 4-p Bu grey	Cavalier 4-p Bu gris		x	x	x	x			
32	20 082 568 0	Stecker 4-p St grau	Plug 4-p St grey	Cavalier 4-p St gris		x	x	x	x			

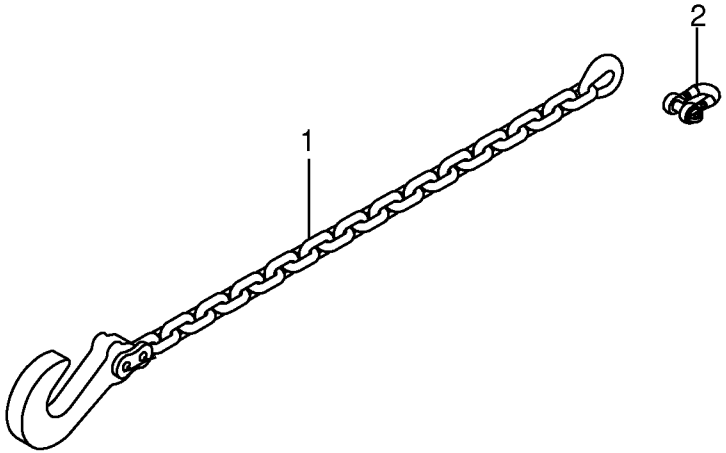

150 051 112 03 / 116.0

150 412 595 01

Sicherungskette ASAE-89 -optional Safety chain ASAE-89 Chaîne de sécurité ASAE-89					1026400 - 1046900	RP701-10	RP701-11	RP701-20	RP701-21			150 051 112 03 150 412 595 1 116.0
Pos.	ID-Nr.	Benennung	Description	Description	Masch.-Nr-							Bemerkung/Remarks/Remarque
1	27 010 964 0	Sicherungskette	Protection Chain	Chaine de protection		1	1	1	1			Lg.= 1500
2	90 002 793 0	Schäkel C 1 verzinkt mit Lösesicherung	Shackle C 1 verzinkt	Manille C 1 verzinkt		1	1	1	1			

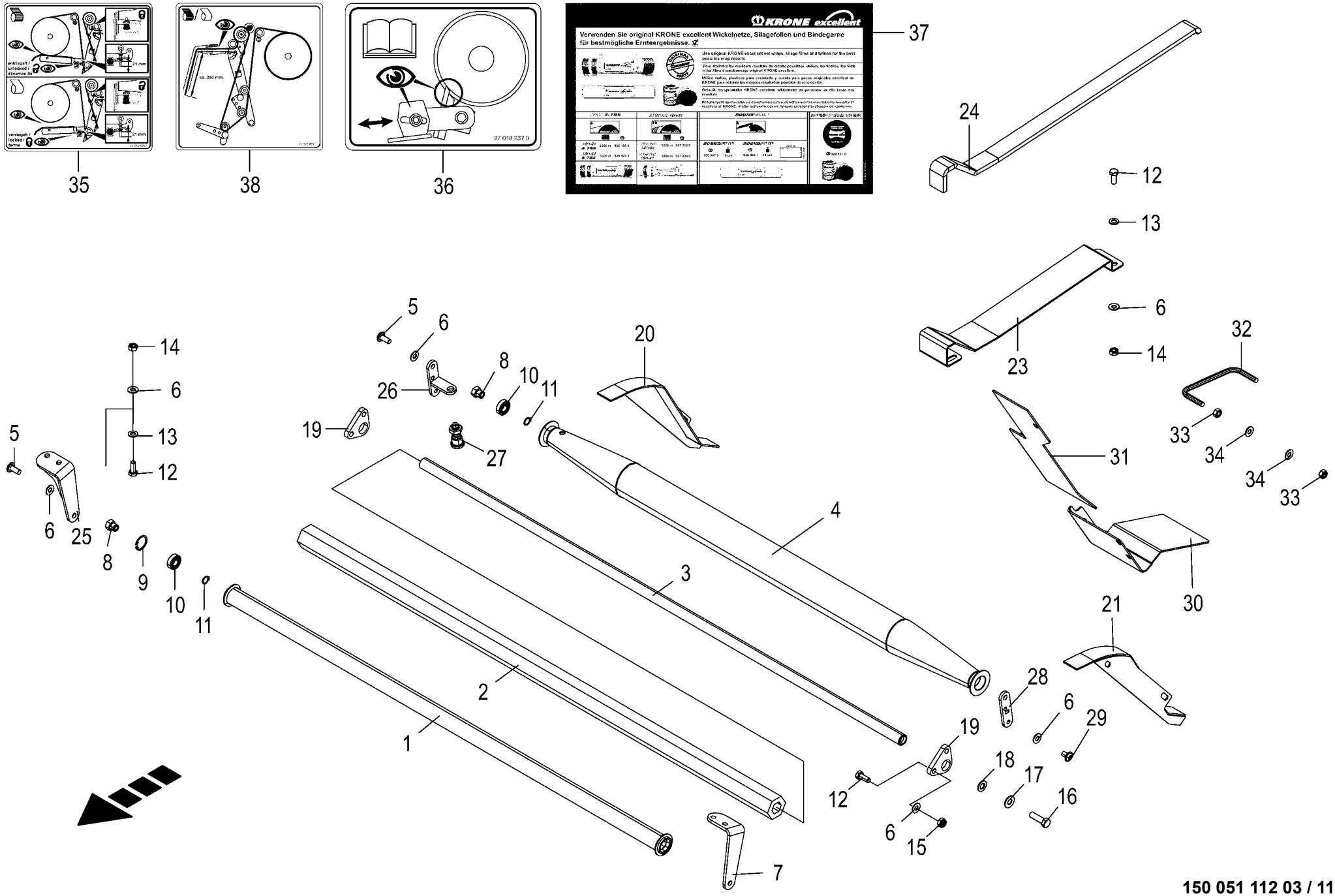

150 051 112 03 / 117.0

150 437 873 11

Folienbindung -optional
foil binding
feuille de liaison

1026400 - 1046900

150 051 112 03

150 437 873 11 **117.0**

Pos.	ID-Nr.	Benennung	Description	Description	Masch.-Nr-	RP701-10	RP701-11	RP701-20	RP701-21			Bemerkung/Remarks/Remarque
1	20 469 923 0	Netzumlenkrolle	Net deflection roll	Galet de renvoi du filet		1	1	1	1			
2	00 938 580 1	Schlauch -Id.-Nr.= 1m	Hose -Id.-no.= 1m	Tuyau -Id.-no.= 1m		x	x	x	x			28 X 13
3	20 066 891 0	Andrückwelle	Pressing shaft	Arbre presseur		1	1	1	1			
4	20 469 566 0	Walze konisch	Conical roller	Rouleau conique		1	1	1	1			
5	00 904 702 0	Linsenschraube	Fillister head screw	Vis tête bombee		x	x	x	x			M 10 X 25
6	00 909 909 1	Sperrkantscheibe	Detent edged washer	Disque à bord d'arrêt		x	x	x	x			SKM 10
7	20 460 015 0	Rollenhalter links	Roll holder lh	Support de rouleau gauche		1	1	1	1			
8	20 060 566 1	Lagerzapfen	Bearing journal	Tourillon		4	4	4	4			
9	00 911 632 0	Sicherungsring	Circlip	Circlip		2	2	2	2			32 X 1,2
10	00 930 101 0	Rillenkugellager	Grooved ball bearing	Roulement à gorge		4	4	4	4			6002 2RS
11	00 911 513 0	Sicherungsring	Circlip	Circlip		4	4	4	4			A 15 X 1
12	00 900 636 0	6kt-Schraube	Hex head bolt	Boulon tête hex		x	x	x	x			M 10 X 25
13	00 910 414 0	Scheibe	Washer	Rondelle		x	x	x	x			10,5 X 21 X 2
14	00 908 212 0	6kt-Mutter	Hex nut	Écrou hex		x	x	x	x			M 10
15	00 908 758 0	Sicherungsmutter	Locknut	Écrou hex		x	x	x	x			M 10
16	00 900 658 0	6kt-Schraube	Hex head bolt	Boulon tête hex		x	x	x	x			M 12 X 40
17	00 909 910 1	Sperrkantscheibe	Detent edged washer	Disque à bord d'arrêt		x	x	x	x			SKM 12
18	00 910 506 1	Scheibe	Washer	Rondelle		x	x	x	x			13 X 24 X 2,5
19	20 262 377 0	Achshalteplatte	Axle holding plate	Plaque de fixation de l'essieu		2	2	2	2			
20	20 068 872 2	Führungsblech rechts	Guide sheet right welded	Tôle de guidage droite		1	1	1	1			
21	20 068 873 2	Führungsblech links	Guide sheet left welded	Tôle de guidage gauche		1	1	1	1			
23	20 069 408 1	Aufnahme Folienrolle V-Maschinen	Holder film roll V- machine	Logement rouleau de film machines V		2	2	2	2			
	20 069 398 0	Aufnahme Folienrolle F-Maschinen	Holder film roll F machines	Logement du rouleau de film machines F		2	2	2	2			
24	00 938 556 0	Selbstklebende Dichtstreifen - Id.-Nr.= 1m	Self-adhesive sealing strip - Id.-no.= 1m	Joint auto-adhésif -Id.-no.= 1m		x	x	x	x			40 X 10
25	20 460 013 0	Rollenhalter rechts	Roll holder rh	Support de rouleau droit		1	1	1	1			
26	20 269 088 1	Befestigungsplatte rechts	Fastening plate right	Plaque de fixation droite		1	1	1	1			
27	27 025 840 0	Rastriegel M16 x 1,5 Bol-Ø10 ARK	Locking bar M16 x 1.5 Bol-Ø10 ARK	Verrou d'enclenchem.M16x1,5 Bol-Ø10 ARK		1	1	1	1			
28	20 269 087 1	Befestigungsplatte	Fastening plate	Plaque de fixation		1	1	1	1			
29	90 003 621 0	Linsenschraube I-6kt M10x16 Zn8	Oval-head screw hexag. socket M10x16 Zn8	Vis à tête bombée six p creux M10x16 Zn8		1	1	1	1			
30	20 461 151 0	Anschlußblech unten links	Connection sheet bottom left	Tôle de raccordement gauche en bas		1	1	1	1			
	20 461 154 0	Anschlußblech unten rechts	Connection plate bottom right	Tôle de raccordement en bas droite		1	1	1	1			

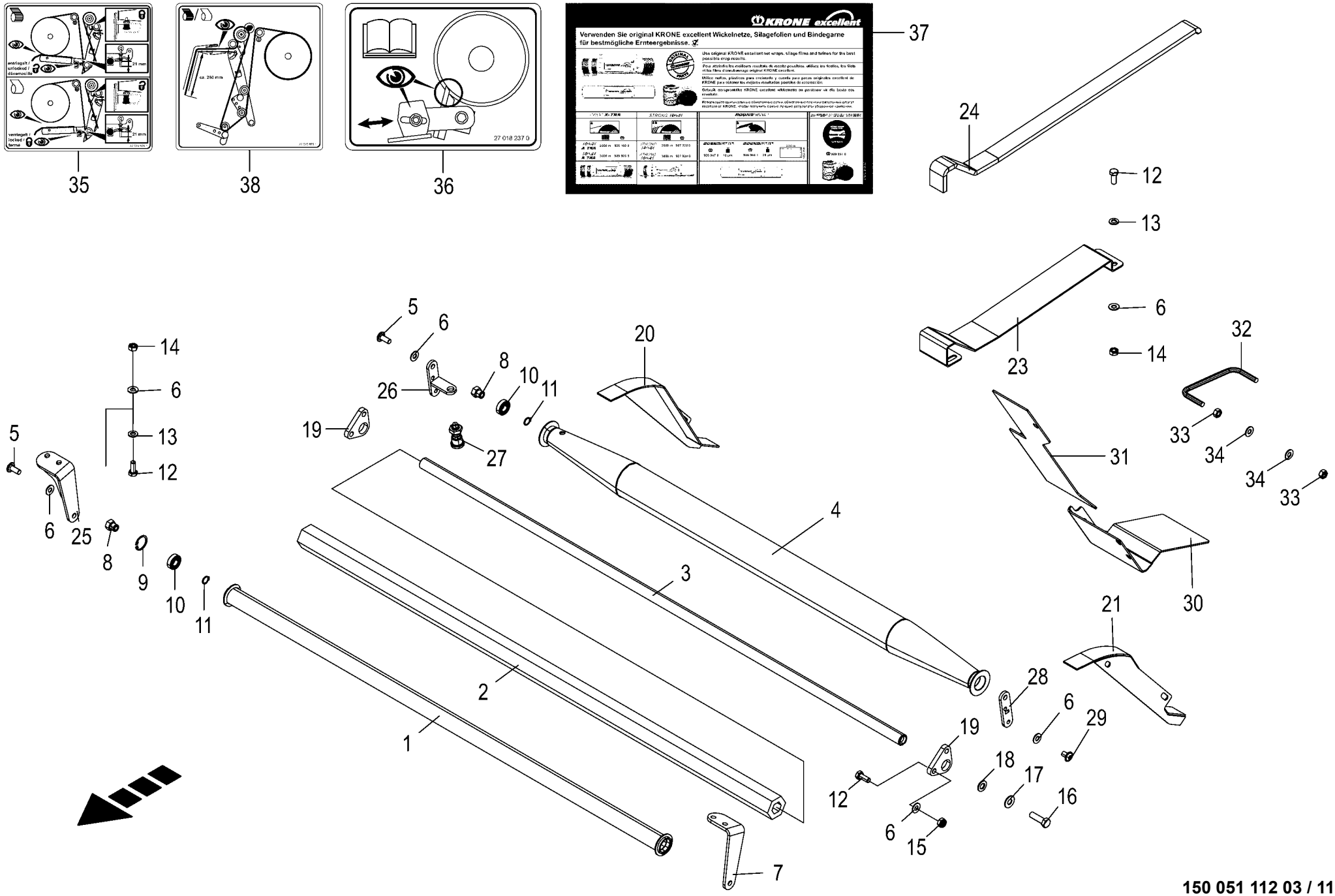

150 051 112 03 / 117.0

150 437 873 11

Folienbindung -optional **foil binding** **feuille de liaison**					1026400 - 1046900	RP701-10	RP701-11	RP701-20	RP701-21			**150 051 112 03** 150 437 873 11 **117.0**
Pos.	ID-Nr.	Benennung	Description	Description	Masch.-Nr-							Bemerkung/Remarks/Remarque
31	20 461 152 0	Anschlußblech oben links	Connection plate top left	Tôle de raccordement gauche en haut		1	1	1	1			
	20 461 153 0	Anschlußblech oben rechts	Connection plate top right	Tôle de raccordement en haut droite		1	1	1	1			
32	20 469 705 0	Schutzbügel Folienrolle	Hoop guard film roll	Étrier de protection rouleau de film		x	x	x	x			
33	00 908 212 0	6kt-Mutter	Hex nut	Écrou hex		x	x	x	x			M 10
34	00 909 909 1	Sperrkantscheibe	Detent edged washer	Disque à bord d'arrêt		x	x	x	x			SKM 10
35	27 024 568 1	Aufkleber Folienbindung	Label	Autocollant		1	1	1	1			
		Folienbremse										
36	27 018 237 0	Aufkleber Folienbindung	Label Folienbindung	Autocollant		1	1	1	1			
		Abstreifschiene	Abstreifschiene blue									
37	27 016 326 2	Aufkleber Krone excellent Netz &	Label KRONE excellent net &	Autoc. KRONE excellent filet &		1	1	1	1			
		Garn	twine	ficelle								
38	27 020 889 1	Aufkleber Folienbindung Verlauf weiß	Label Folienbindung Verlauf white	Autocollant Folienbindung Verlauf blanc		1	1	1	1			

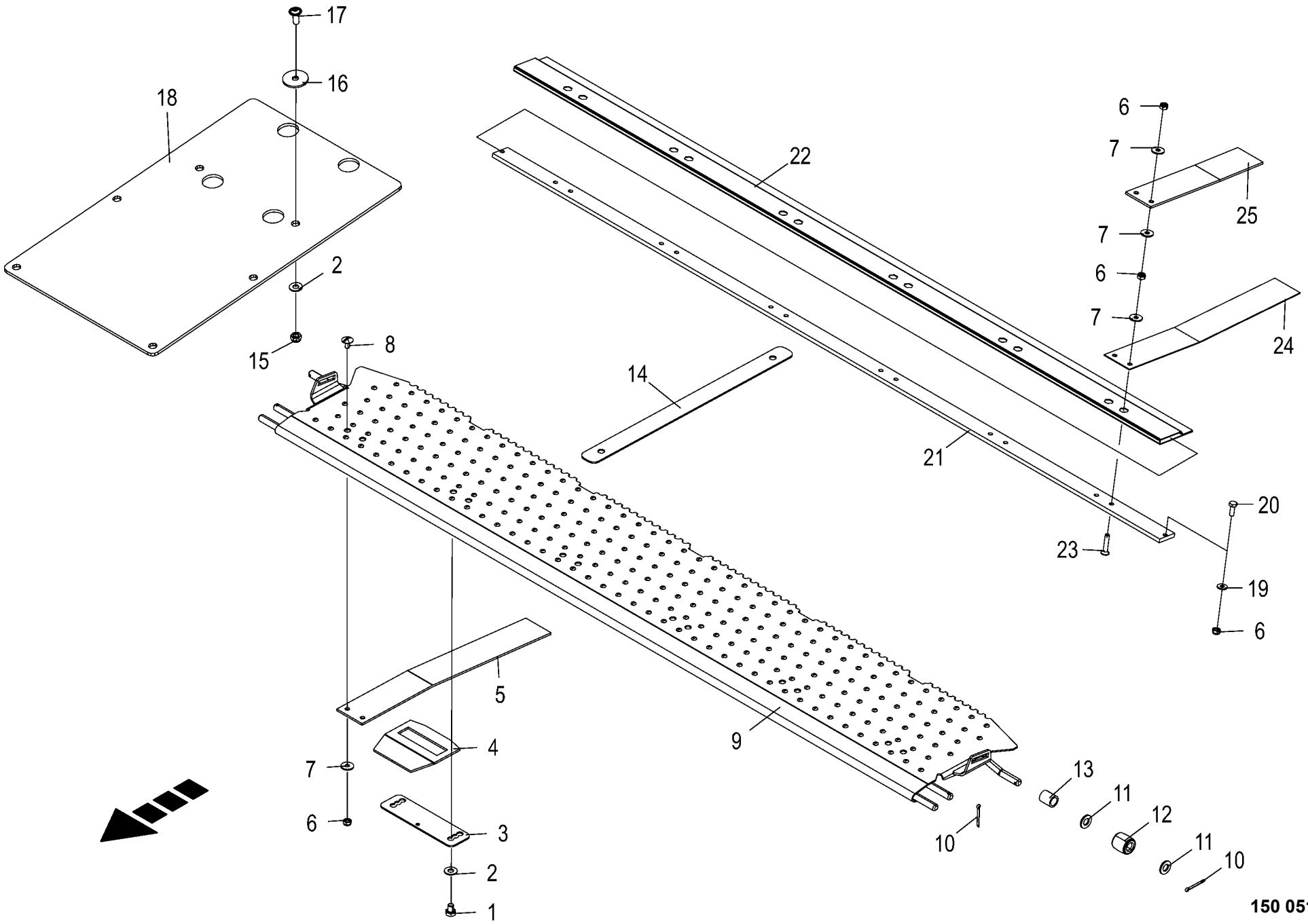

150 051 112 03 / 118.0

150 434 062 05

Folienbindung -optional
foil binding
feuille de liaison

1026400 - 1046900

150 051 112 03

150 434 062 5 **118.0**

Pos.	ID-Nr.	Benennung	Description	Description	Masch.-Nr-	RP701-10	RP701-11	RP701-20	RP701-21			Bemerkung/Remarks/Remarque
1	00 900 610 0	6kt-Schraube	Hex head bolt	Boulon tête hex		x	x	x	x			M 8 X 10
2	00 909 908 1	Sperrkantscheibe	Detent edged washer	Disque à bord d'arrêt		x	x	x	x			SKM 8
3	20 263 847 0	Halteblech kurz	Retaining sheet short	Tôle de maintien court		6	6	6	6			
4	20 263 814 1	Netzführung trapezförmig	Net guidance trapezoidal	Guidage de filet trapéz.		6	6	6	6			
5	20 067 865 0	Netzführung	Net guidance	Guidage du filet		6	6	6	6			
6	00 908 704 1	Sicherungsmutter	Locknut	Écrou hex		x	x	x	x			M 6
7	00 910 351 1	Scheibe	Washer	Rondelle		x	x	x	x			6,4 X 18 X 1,6
8	00 905 000 2	Flachrundschraube	Coach bolt	Vis a tête bombée		x	x	x	x			M 6 X 12
9	20 068 224 1	Rückhaltekamm	Retaining comb	Peigne de retenue		1	1	1	1			
10	00 912 046 1	Splint	Cotter pin	Goupille fendue		x	x	x	x			3,2 X 28
11	00 910 414 0	Scheibe	Washer	Rondelle		x	x	x	x			10,5 X 21 X 2
12	20 060 056 0	Stützrolle	Supporting roller	Galet de soutien		2	2	2	2			25 X 11,5 X 25
13	00 152 201 1	Buchse 12,5 x 17,2 x 20				2	2	2	2			
14	20 069 270 0	Zuführblech	Feed sheet	Tôle d´alimentation		1	1	1	1			
15	00 908 706 0	Sicherungsmutter	Locknut	Écrou hex		x	x	x	x			M 8
16	00 910 604 0	Scheibe	Washer	Rondelle		x	x	x	x			9 X 36 X 2,5
17	00 904 709 0	Linsenschraube	Fillister head screw	Vis tête bombee		x	x	x	x			M 8 X 20
18	20 263 133 0	Abdecktuch Aufsteckgetriebe	Cover cloth slip-on gear	Tissu de couverture engrenage amovible		1	1	1	1			
19	00 909 906 1	Sperrkantscheibe	Detent edged washer	Disque à bord d'arrêt		x	x	x	x			SKM 6
20	00 900 607 0	6kt-Schraube	Hex head bolt	Boulon tête hex		x	x	x	x			M 6 X 16
21	20 066 893 0	Klemmleiste	Terminal strip	Réglette de bornes		1	1	1	1			
22	20 068 425 0	Kunststofftuch Rückhaltekamm	Synthetic cloth retaining comb	Tissu synthétique peigne de retenue		1	1	1	1			
23	00 904 030 0	Senkschraube	Countersunkscrew	Vis à tête fraisée		x	x	x	x			M 6 X 30
24	20 061 313 0	Netzführung	Net guide	Guidage de filet		6	6	6	6			
25	20 263 812 0	Netzführung oben	Net guidance top	Guidage de filet en haut		6	6	6	6			

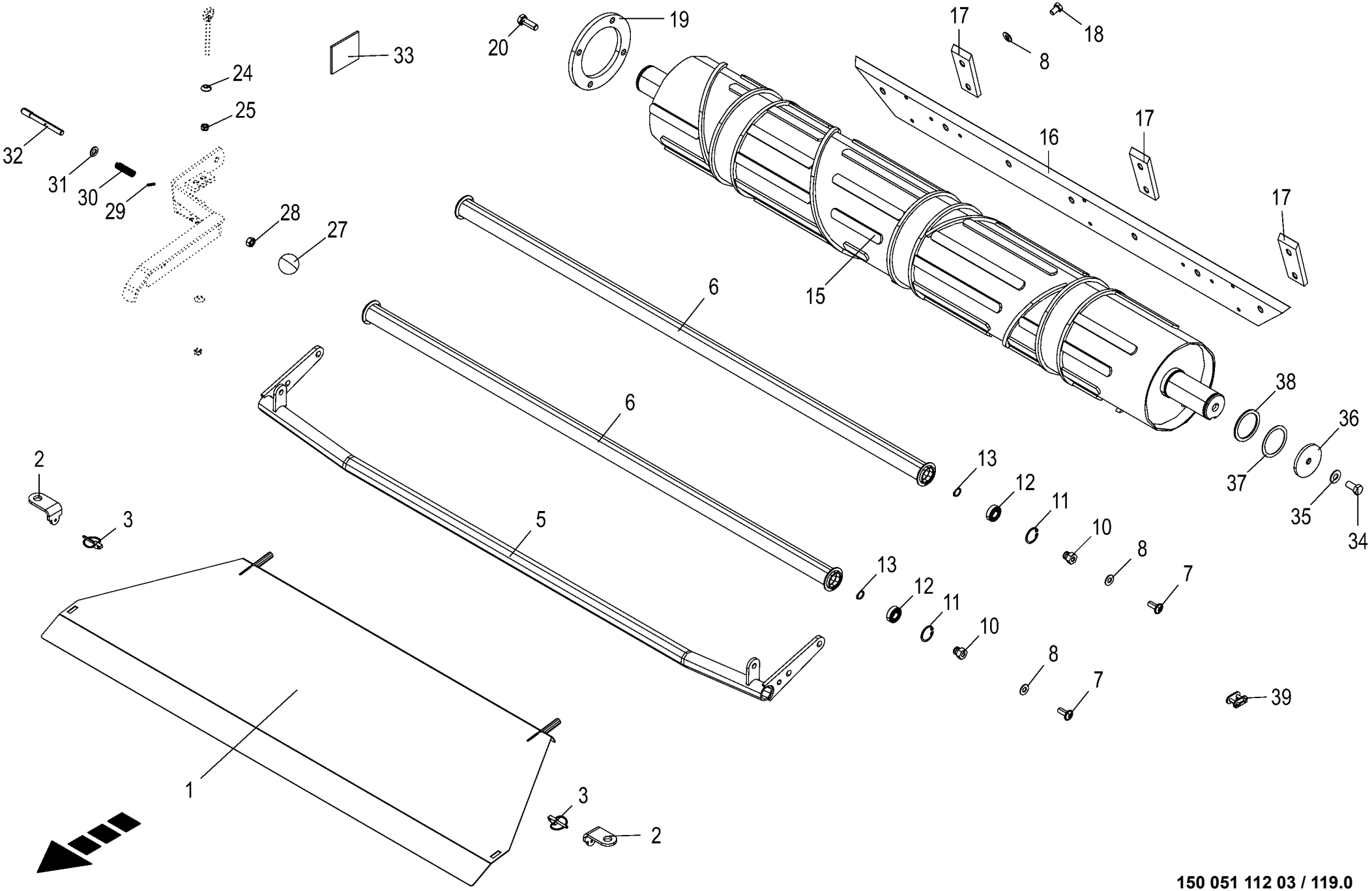

150 051 112 03 / 119.0

150 434 063 07

Folienbindung -optional
foil binding
feuille de liaison

1026400 - 1046900

150 051 112 03

150 434 063 7 **119.0**

Pos.	ID-Nr.	Benennung	Description	Description	Masch.-Nr-	RP701-10	RP701-11	RP701-20	RP701-21			Bemerkung/Remarks/Remarque
1	20 068 766 2	Schmutzabweisblech	Dirt deflection sheet	Toile de protection contre la saleté		1	1	1	1			
2	20 068 767 0	Winkel Schmutzabweisblech	Angle dirt deflection sheet	Équerre tôle déflectrice de saleté		2	2	2	2			
3	00 917 004 1	Klappstecker	Linch pin	Goupille clip		2	2	2	2			5 X 32
5	20 262 088 0	Querrohr	Cross tube	Tube transversal		1	1	1	1			
6	20 469 923 0	Netzumlenkrolle	Net deflection roll	Galet de renvoi du filet		2	2	2	2			
7	00 904 702 0	Linsenschraube	Fillister head screw	Vis tête bombee		x	x	x	x			M 10 X 25
8	00 909 909 1	Sperrkantscheibe	Detent edged washer	Disque à bord d'arrêt		x	x	x	x			SKM 10
10	20 060 566 1	Lagerzapfen	Bearing journal	Tourillon		4	4	4	4			
11	00 911 632 0	Sicherungsring	Circlip	Circlip		4	4	4	4			32 X 1,2
12	00 930 101 0	Rillenkugellager	Grooved ball bearing	Roulement à gorge		4	4	4	4			6002 2RS
13	00 911 513 0	Sicherungsring	Circlip	Circlip		4	4	4	4			A 15 X 1
15	20 266 262 1	Folienwalze spiralförmig 208mm	Film roller spirally 208 mm	Rouleau pour film en spirale		1	1	1	1			
				208mm								
16	20 263 603 1	Abstreiferblech f. Folie	Scraper sheet for film	Tôle de racloir p. film		1	1	1	1			
17	20 263 602 0	Abstreifer	Scraper	Racloir		3	3	3	3			
18	00 900 632 0	6kt-Schraube	Hex head bolt	Boulon tête hex		x	x	x	x			M 10 X 16
19	20 264 156 0	Distanzring t=10	Spacer ring t=10	Bague entretoise t=10		1	1	1	1			
20	00 900 657 0	6kt-Schraube	Hex head bolt	Boulon tête hex		x	x	x	x			M 12 X 35
24	20 266 868 0	Konus d=8,5 D=20 l=5	Cone d=8.5 D=20 l=5	Cône d=8,5 D=20 l=5		1	1	1	1			
25	00 908 706 0	Sicherungsmutter	Locknut	Écrou hex		x	x	x	x			M 8
27	00 919 509 0	Kugelknopf	Ball knob	Bouton sphérique		1	1	1	1			C 40 M10
28	00 908 212 0	6kt-Mutter	Hex nut	Écrou hex		x	x	x	x			M 10
29	00 912 579 2	Spannstift	Roll pin	Goupille de serrage		x	x	x	x			4 X 20
30	00 036 295 1	Druckfeder	Pressure spring	Ressort de pression		1	1	1	1			1,5 X 11,5 X 45
31	00 910 414 0	Scheibe	Washer	Rondelle		x	x	x	x			10,5 X 21 X 2
32	20 078 520 0	Verriegelungsbolzen	Locking bolt	Goujon de verrouillage		1	1	1	1			
33	20 080 808 0	Magnetgummi	Solenoid rubber	Gomme magnétique		2	2	2	2			75 X 65 X 4
34	00 900 655 0	6kt-Schraube	Hex head bolt	Boulon tête hex		x	x	x	x			M 12 X 25
35	00 909 910 1	Sperrkantscheibe	Detent edged washer	Disque à bord d'arrêt		x	x	x	x			SKM 12
36	00 910 642 0	Scheibe	Washer	Rondelle		x	x	x	x			13 X 70 X 6
37	00 910 815 0	Passscheibe	Shim ring	Rondelle d'ajustage		x	x	x	x			55 X 68 X 1,0
38	00 910 703 1	Stützscheibe	Supporting disc	Rondelle diélectrique		x	x	x	x			S 55 X 68 X 3,0
39	00 921 980 0	Steckglied	Split link	Maille brisée		1	1	1	1			3/4"
	00 921 983 0	Steckglied mit Drahtverschluss	Chain lock	Joint de chaine		1	1	1	1			5/8 "
	90 001 778 0	Steckglied	Split link	Maille brisée		1	1	1	1			1 1/2"
	90 000 374 0	Steckglied	Split link	Maille brisée		1	1	1	1			1 1/4" d= 9.53

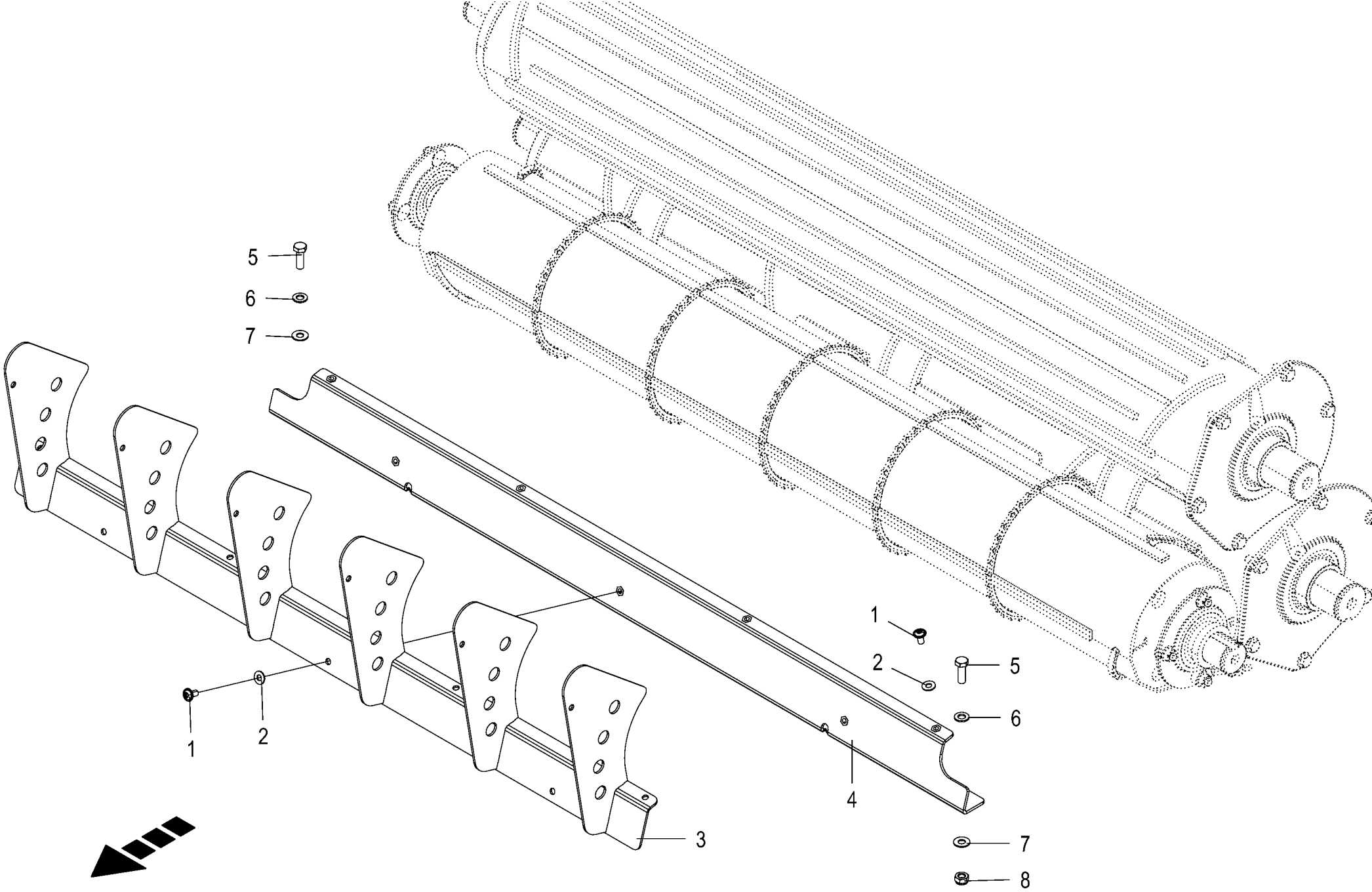

150 051 112 03 / 120.0

150 513 794 02

Zuführeinheit - Folienbindung -optional
Feeder unit - Foil binding
Unité d´alimentation - Feuille de liaison

1026400 - 1046900

150 051 112 03

150 513 794 2 **120.0**

Pos.	ID-Nr.	Benennung	Description	Description	Masch.-Nr-	RP701-10	RP701-11	RP701-20	RP701-21			Bemerkung/Remarks/Remarque
1	90 001 648 0	Linsenflanschschraube Torx M8x16	Lense head torx screw M8x16	Vis à brides à tête bomb Torx M8x16 ZnNi		x	x	x	x			
2	00 909 908 1	Sperrkantscheibe	Detent edged washer	Disque à bord d'arrêt		x	x	x	x			SKM 8
3	20 460 024 1	Halteblech	Retaining sheet	Tôle de maintien		1	1	1	1			
4	20 460 028 1	Spritzschutz	Splash guard	Garde-boue		1	1	1	1			
5	00 900 637 0	6kt-Schraube	Hex head bolt	Boulon tête hex		x	x	x	x			M 10 X 30
6	00 910 414 0	Scheibe	Washer	Rondelle		x	x	x	x			10,5 X 21 X 2
7	00 909 909 1	Sperrkantscheibe	Detent edged washer	Disque à bord d'arrêt		x	x	x	x			SKM 10
8	00 908 758 0	Sicherungsmutter	Locknut	Écrou hex		x	x	x	x			M 10

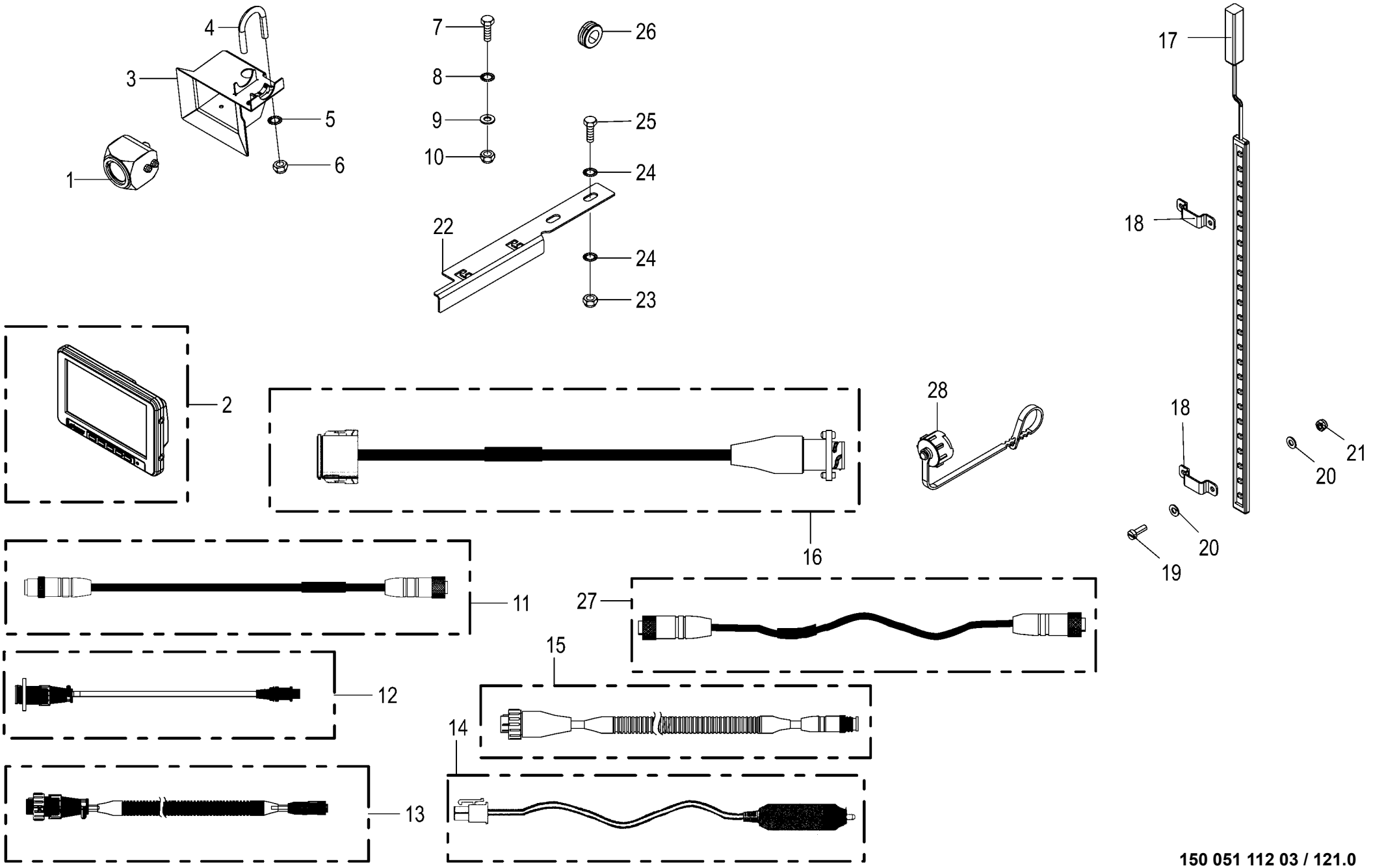

150 051 112 03 / 121.0

150 434 071 11

Kamerasystem -optional
Camera system
Système de caméra

1026400 - 1046900

150 051 112 03

150 434 071 11 **121.0**

Pos.	ID-Nr.	Benennung	Description	Description	Masch.-Nr-	RP701-10	RP701-11	RP701-20	RP701-21			Bemerkung/Remarks/Remarque
1	20 085 509 0	Kamera 90°	Camera 90° CMOS	Caméra 90° CMOS		1	1	1	1			
2	20 085 156 0	Monitor 7"	Monitor 7"	Moniteur 7"		1	1	1	1			
3	20 469 916 0	Kameragehäuse m. Schirm	Camera housing with shield welded	Boîtier de caméra avec blindage soudé		1	1	1	1			
4	90 003 267 0	Rundstahlbügel 30-33,7 Form A M10	Round steel bow 30-33.7 form A M10	Étrier rond en acier 30-33,7 Form A M10		1	1	1	1			
5	00 909 909 1	Sperrkantscheibe	Detent edged washer	Disque à bord d'arrêt		x	x	x	x			SKM 10
6	90 001 230 0	Sicherungsmutter	Locknut	Écrou hex		x	x	x	x			M 10
7	00 900 607 0	6kt-Schraube	Hex head bolt	Boulon tête hex		x	x	x	x			M 6 X 16
8	00 909 906 1	Sperrkantscheibe	Detent edged washer	Disque à bord d'arrêt		x	x	x	x			SKM 6
9	00 910 351 1	Scheibe	Washer	Rondelle		x	x	x	x			6,4 X 18 X 1,6
10	00 908 704 1	Sicherungsmutter	Locknut	Écrou hex		x	x	x	x			M 6
11	20 088 495 0	Verlängerung 5-p M12x1 5000mm	Extension 5-p M12x1 5000mm	Rallonge 5-p M12x1 5000 mm		1	1	1	1			
12	20 088 487 0	Adapter 4-p Mini DIN - 7-p CPC	Adapter 4-p Mini DIN - 7-p CPC	Adaptateur 4-p Mini DIN - 7-p CPC		1	1	1	1			
13	20 088 488 0	Adapter 7-p CPC - 5-p M12x1	Adapter 7-p CPC - 5-p M12 x 1	Adaptateur 7-p CPC - 5-p M12x1		1	1	1	1			
14	20 083 763 0	Kabel Spannungsversorgung-Monitor 2m	Cable power supply monitor 2m	Câble moniteur alimentation en tension 2		1	1	1	1			
15	20 088 491 0	Adapter 7-p CPC - 5-p M12x1	Adapter 7-p CPC - 5-p M12 x 1	Adaptateur 7-p CPC - 5-p M12x1		1	1	1	1			
16	20 086 866 1	Adapter 12-p DT - 7-p CPC	Adapter 12-p DT - 7-p CPC	Adaptateur 12-p DT - 7-p CPC		1	1	1	1			
17	20 088 199 0	Lichtleiste LED 2-p DTM KPL 12V	Light strip LED 2-p DTM cpl 12V	Barre lumineuse DEL à 2p DTM cpl 12V		1	1	1	1			
18	20 472 236 0	Haltelasche breit	Retaining bracket wide	Languette de retenue large		2	2	2	2			
19	00 903 424 0	Zylinderschraube	Allen screw	Vis tête cylindrique		x	x	x	x			M 4 X 12
20	00 910 325 0	Scheibe	Washer	Rondelle		x	x	x	x			4,3 X 9 X 0,8
21	00 908 718 0	Sicherungsmutter	Locknut	Écrou hex		x	x	x	x			M 4
22	20 462 191 0	Kabelführung	Cable guide	Conduite pour câble		1	1	1	1			
23	00 908 706 0	Sicherungsmutter	Locknut	Écrou hex		x	x	x	x			M 8
24	00 909 908 1	Sperrkantscheibe	Detent edged washer	Disque à bord d'arrêt		x	x	x	x			SKM 8
25	00 900 614 0	6kt-Schraube	Hex head bolt	Boulon tête hex		x	x	x	x			M 8 X 20
26	27 023 830 0	Kabelführungstülle 20mm 4mm Blech	Grommet 20mm 4mm panel	Passe-câble 20mm 4mm tôle		1	1	1	1			
27	20 088 492 0	Adapter 5-p M12x1 - 5-p M12x1	Adapt. 5-p M12x1 - 5-p M12x1	Adaptateur à 5 p M12x1 - 5 p M12x1		1	1	1	1			
28	20 088 314 0	Blindkappe 0-p St schwarz	Blind cap 0-p St sw	Cache 0-p St sw		1	1	1	1			

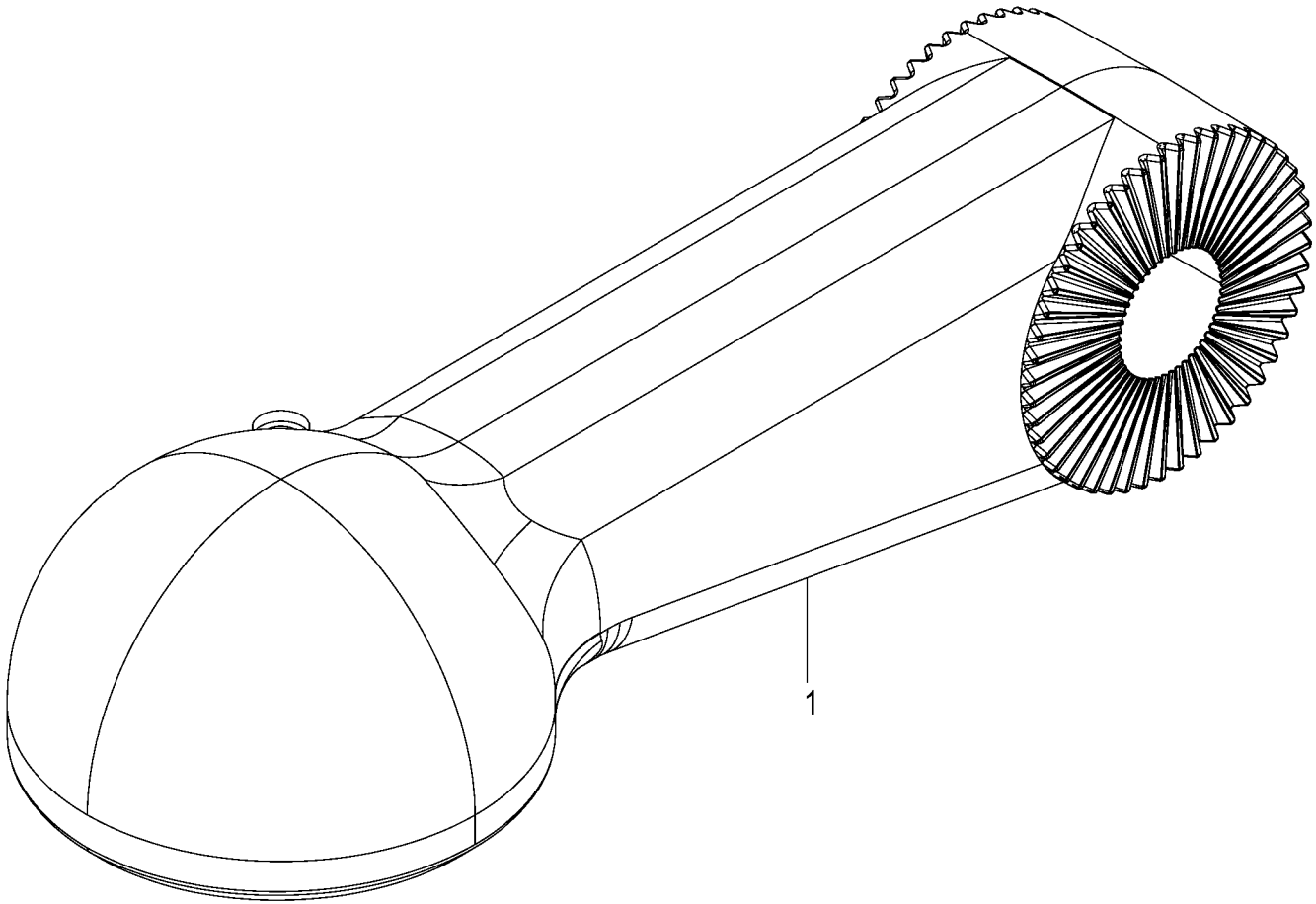

150 051 112 03 / 122.0

150 485 001 01

Kugelkopfzugöse -optional Ball head o-hitch Anneau d'attelage avec embout sphérique					1026400 - 1046900	RP701-10	RP701-11	RP701-20	RP701-21			150 051 112 03 150 485 001 1 122.0
Pos.	ID-Nr.	Benennung	Description	Description	Masch.-Nr-							Bemerkung/Remarks/Remarque
1	20 060 364 1	Kugelkopfzugöse RD 80	Ball head hitch RD 80	Œill. d'att. de la tête sphér. RD 80		1	1	1	1			

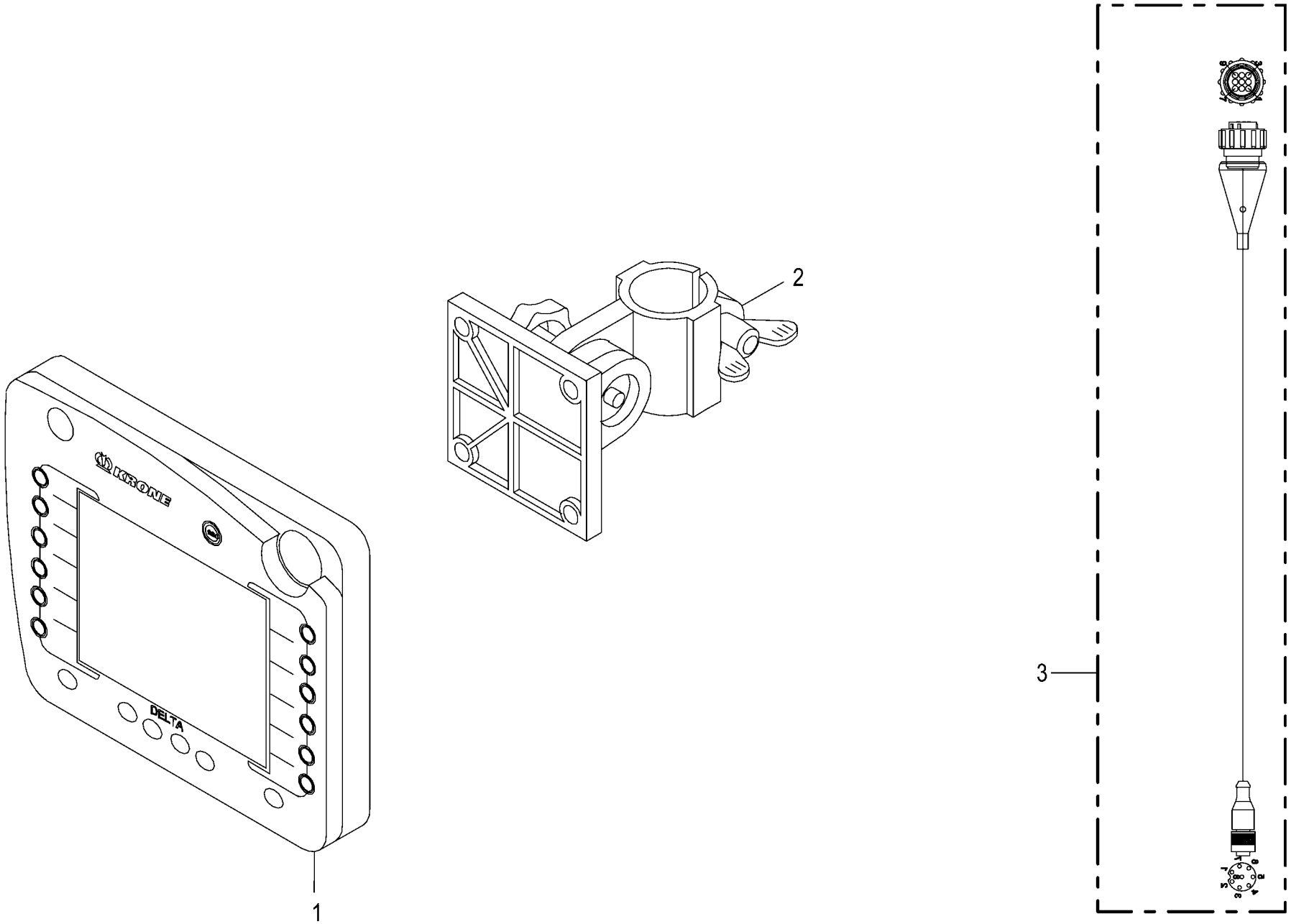

150 051 112 03 / 123.0

150 485 002 02

Terminal - Delta -optional
Terminal - Delta
Terminal - Delta

1026400 - 1046900

150 051 112 03

150 485 002 2 **123.0**

Pos.	ID-Nr.	Benennung	Description	Description	Masch.-Nr-	RP701-10	RP701-11	RP701-20	RP701-21			Bemerkung/Remarks/Remarque
1	20 081 637 3	Terminal Delta 2017/48	TRM Delta 2017/48	Terminal Delta 2017/48		1	1	1	1			
2	20 081 229 0	Halter	Support	Cadre support		1	1	1	1			
	27 017 197 0	Reduzierhülse 30/25	Reducing bushing 30/25	Douille de réduction 30/25		1	1	1	1			
3	20 085 988 1	Adapter 9-p CPC - 8-p M12x1	Adapter 9-p CPC - 8-p M12x1	Adaptateur 9-p CPC - 8-p M12x1		1	1	1	1			

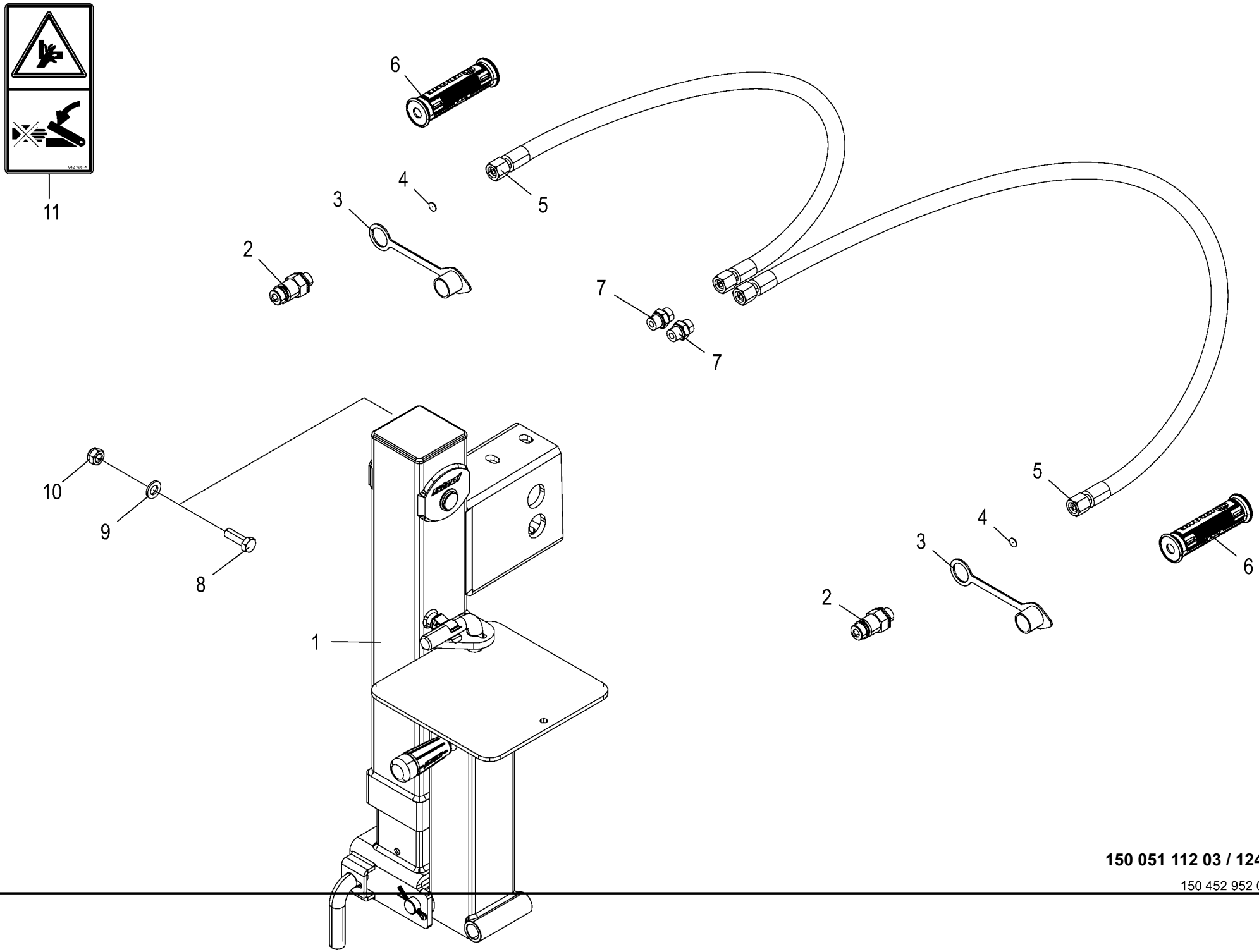

150 051 112 03 / 124.0

150 452 952 03

Hydraulischer Stützfuss -optional
Hydraulic support jack
Béquille hydraulique

1026400 - 1046900

150 051 112 03

150 452 952 3 **124.0**

Pos.	ID-Nr.	Benennung	Description	Description	Masch.-Nr-	RP701-10	RP701-11	RP701-20	RP701-21			Bemerkung/Remarks/Remarque
1	27 016 332 0	Stützfuss Hydr.	Hydraulic support jack	Béquille hydraulique		1	1	1	1			
2	00 921 145 0	Kupplungsstecker	Connector plug	Fiche de jonction		2	2	2	2			M 18 X 1,5
3	00 919 616 0	Staubmuffe -grün	Dust cap -green	Manchon anti-poussiere -vert		2	2	2	2			
4	00 919 321 0	Drosselscheibe	Throttling disc	Disque d'etranglement		2	2	2	2			Rd. 0,5 / 12,0 X 1
5	00 921 020 1	Hochdruckschlauchleitung	High pressure hose line	Conduite de tuyau haute pression		2	2	2	2			Lg.= 3000
6	27 013 869 0	Griffhälften+Beschrift-Satz	Handle halves + labelling set	Moitié de poignée de DPR + Jeu		2	2	2	2			
		NW06/10	NW06/10	inscript.								
	27 013 868 0	Hydr-Schlauchbeschriftung (Satz	Labelling kit hydraulic hose	Jeu inscrip. du tuyau flex. hydr		1	1	1	1			
		für ET)	40numbers	40chif.								
7	00 919 918 1	Einschraubstutzen	Male connector	Raccord filet		2	2	2	2			M 18 X 1,5 / E R3/8"
8	00 900 657 0	6kt-Schraube	Hex head bolt	Boulon tête hex		x	x	x	x			M 12 X 35
9	00 910 506 1	Scheibe	Washer	Rondelle		x	x	x	x			13 X 24 X 2,5
10	00 908 701 0	Sicherungsmutter	Locknut	Écrou hex		x	x	x	x			M 12
11	00 942 196 1	Aufkleber	Label	Autocollant		1	1	1	1			

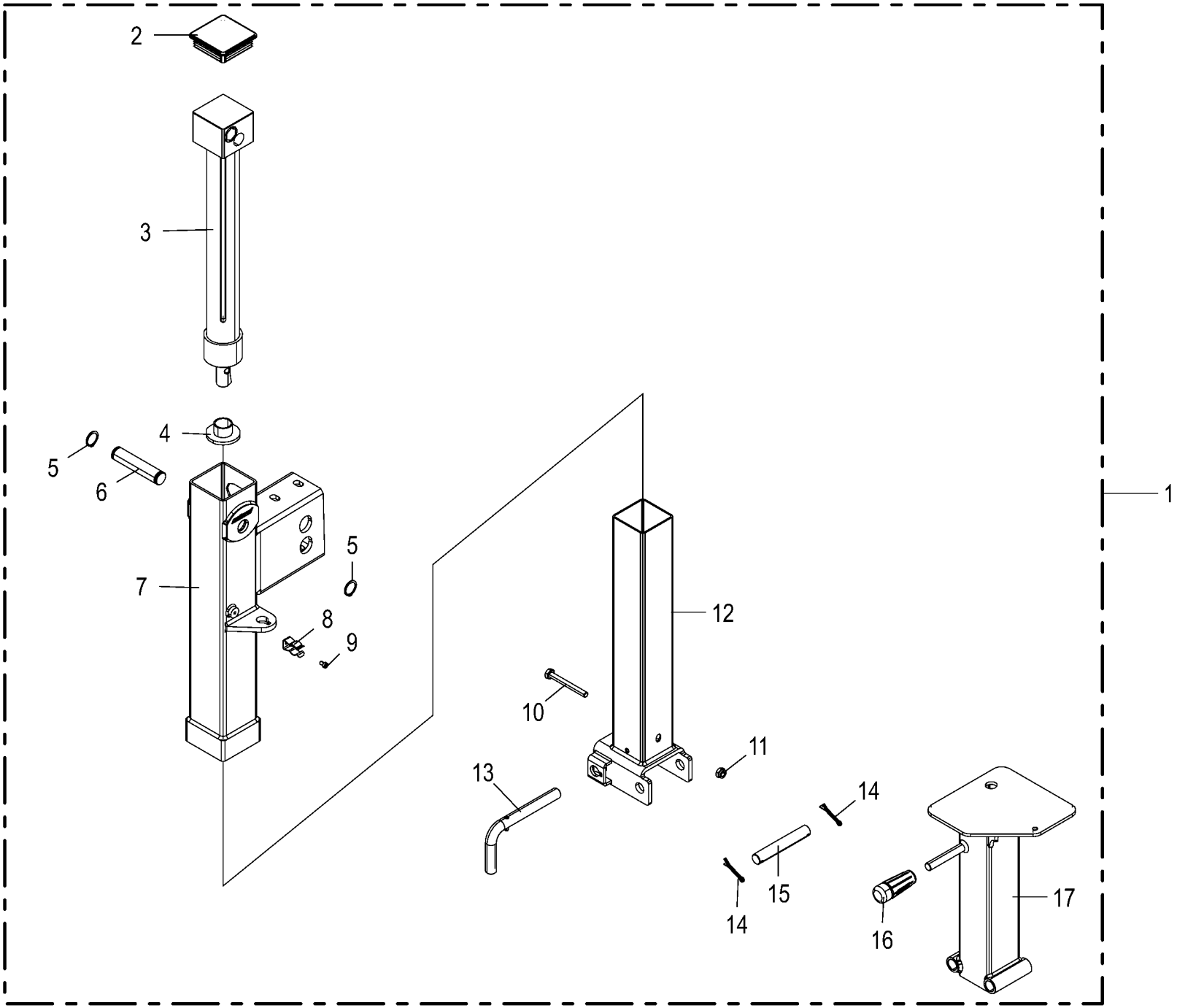

150 051 112 03 / 125.0

150 461 229 01

Hydraulischer Stützfuss -optional
Hydraulic support jack
Béquille hydraulique

1026400 - 1046900

150 051 112 03

150 461 229 1 **125.0**

Pos.	ID-Nr.	Benennung	Description	Description	Masch.-Nr-	RP701-10	RP701-11	RP701-20	RP701-21			Bemerkung/Remarks/Remarque
1	27 016 332 0	Stützfuss Hydr.	Hydraulic support jack	Béquille hydraulique		1	1	1	1			
2	27 018 665 0	Deckel Stützfuss H932X	Cover support jack	Couvercle béquille		1	1	1	1			
3	27 018 660 0	Hydr.-Zylinder Stützfuss H932X	Hydraulic cylinder support jack	Vérin hydraulique béquille		1	1	1	1			
	27 018 670 0	Dichtungssatz	Gasket set	Jeu de joints		1	1	1	1			
4	27 018 894 0	Scheibe Stützfuss	Disc support jack	Rondelle béquille		1	1	1	1			
5	27 018 893 0	Sicherungsring Stützfuss	Retaining ring support jack	Bague d'arrêt béquille		2	2	2	2			
6	27 018 656 0	Bolzen Stützfuss	Cutter bar uncoated	Goujon béquille		1	1	1	1			
7	27 018 658 0	Aussenrohr Stützfuss H932X	Outer tube support jack	Tube extérieur béquille		1	1	1	1			
8	27 018 667 0	Feder Stützfuss	Spring support jack	Ressort béquille		1	1	1	1			
9	27 018 892 0	Schraube M6x10 Stützfuss	Brush support left	Vis M6x10 béquille		1	1	1	1			
10	00 901 439 1	6kt-Schraube	Hex head bolt	Boulon tête hex		x	x	x	x			M 10 X 90
11	00 908 758 0	Sicherungsmutter	Locknut	Écrou hex		x	x	x	x			M 10
12	27 018 657 0	Innenrohr 1 Stützfuss H932X	Inner tube 1 support jack	Tube intérieur 1 béquille		1	1	1	1			
13	27 018 662 0	Riegel Stützfuss	Latch support jack	Verrou béquille		1	1	1	1			
14	00 912 089 1	Splint	Cotter pin	Goupille fendue		2	2	2	2			5 X 40
15	27 018 891 0	Bolzen Stützfuss	Knotter needle cpl.	Goujon béquille		1	1	1	1			
16	27 018 663 0	Handgriff Stützfuss	Handle support jack	Poignée béquille		1	1	1	1			
17	27 018 659 0	Innenrohr 2 Stützfuss H932X	Inner tube 2 support jack	Tube intérieur 2 béquille		1	1	1	1			

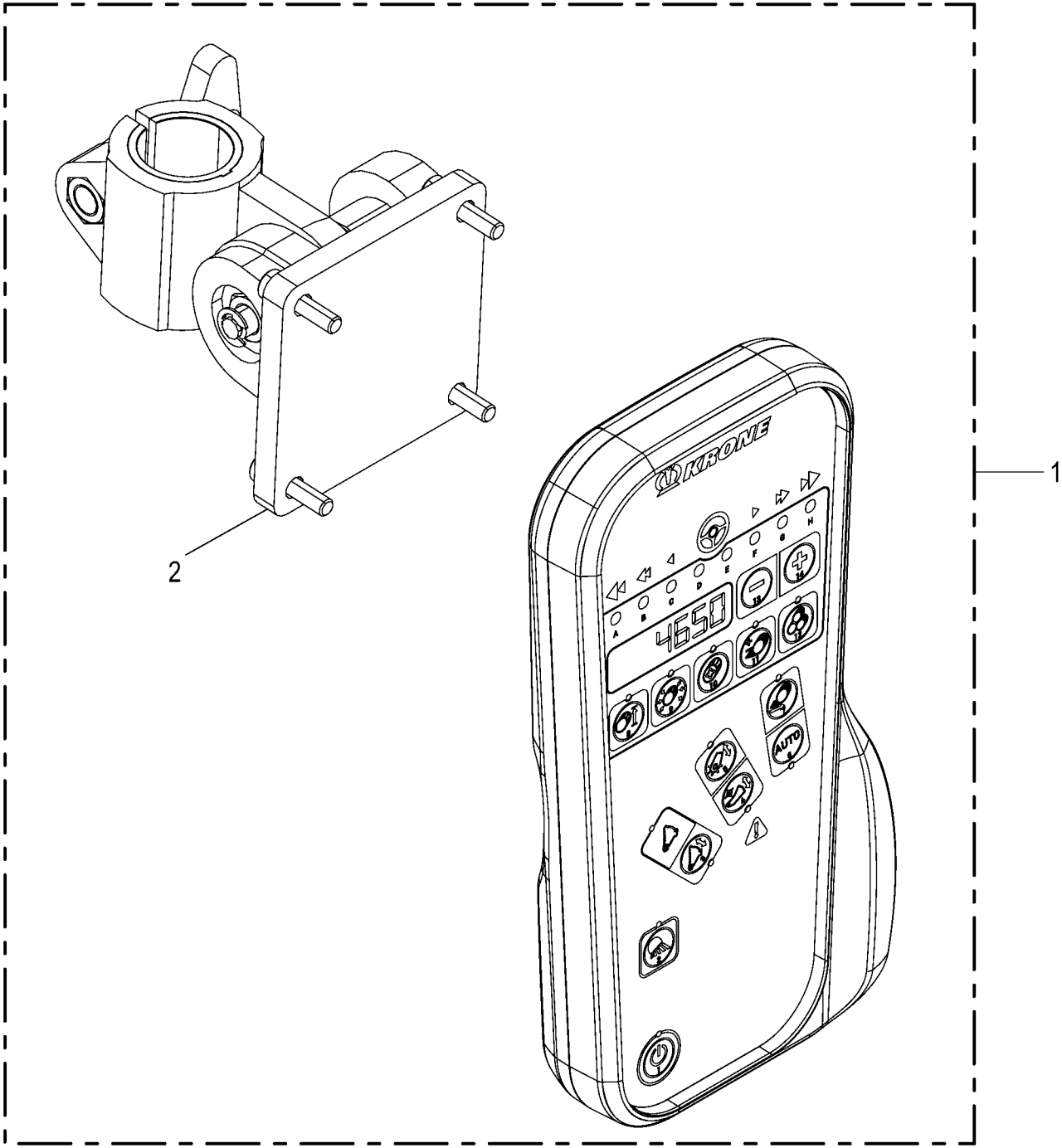

150 051 112 03 / 125.1

150 528 222 01

Terminal - DS 100 RP -optional
Terminal - DS 100 RP
Terminal - DS 100 RP

1026400 - 1046900

150 051 112 03

150 528 222 1 **125.1**

Pos.	ID-Nr.	Benennung	Description	Description	Masch.-Nr-	RP701-10	RP701-11	RP701-20	RP701-21			Bemerkung/Remarks/Remarque
1	20 088 338 0	Terminal DS 100 RP	Terminal DS 100 RP	Terminal DS 100 RP		1	1	1	1			
2	20 081 229 0	Halter	Support	Cadre support		1	1	1	1			
	27 017 197 0	Reduzierhülse 30/25	Reducing bushing 30/25	Douille de réduction 30/25		1	1	1	1			

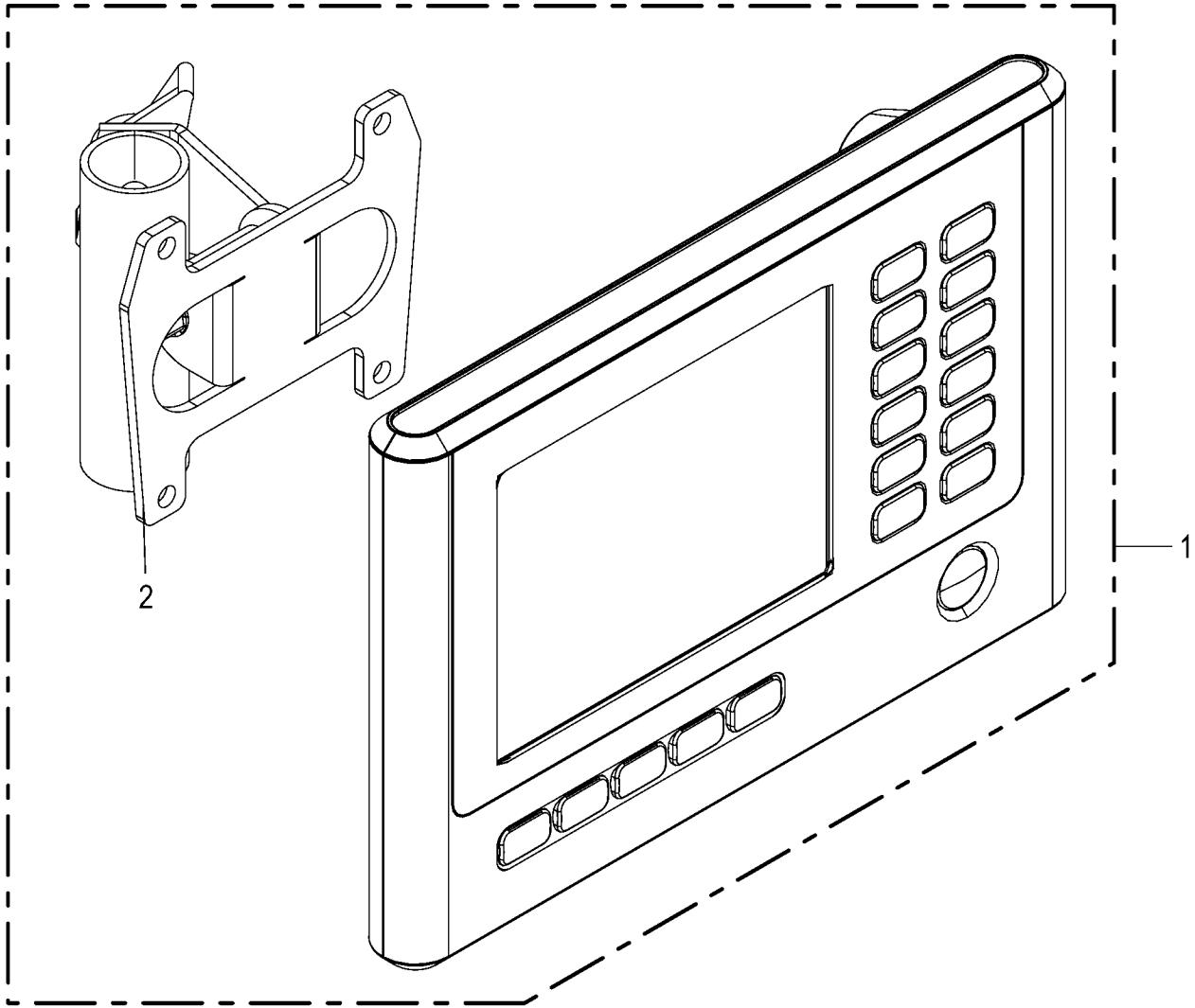

150 051 112 03 / 125.2

150 528 218 01

Terminal - DS 500 -optional Terminal - DS 500 Terminal - DS 500					1026400 - 1046900	RP701-10	RP701-11	RP701-20	RP701-21			150 051 112 03 150 528 218 1 125.2
Pos.	ID-Nr.	Benennung	Description	Description	Masch.-Nr-							Bemerkung/Remarks/Remarque
1	20 088 361 0	Terminal DS 500	Terminal DS 500	Terminal DS 500		1	1	1	1			
2	20 088 237 0	Terminalhalter kpl.	Terminal holder cpl.	Support du terminal cpl.		1	1	1	1			

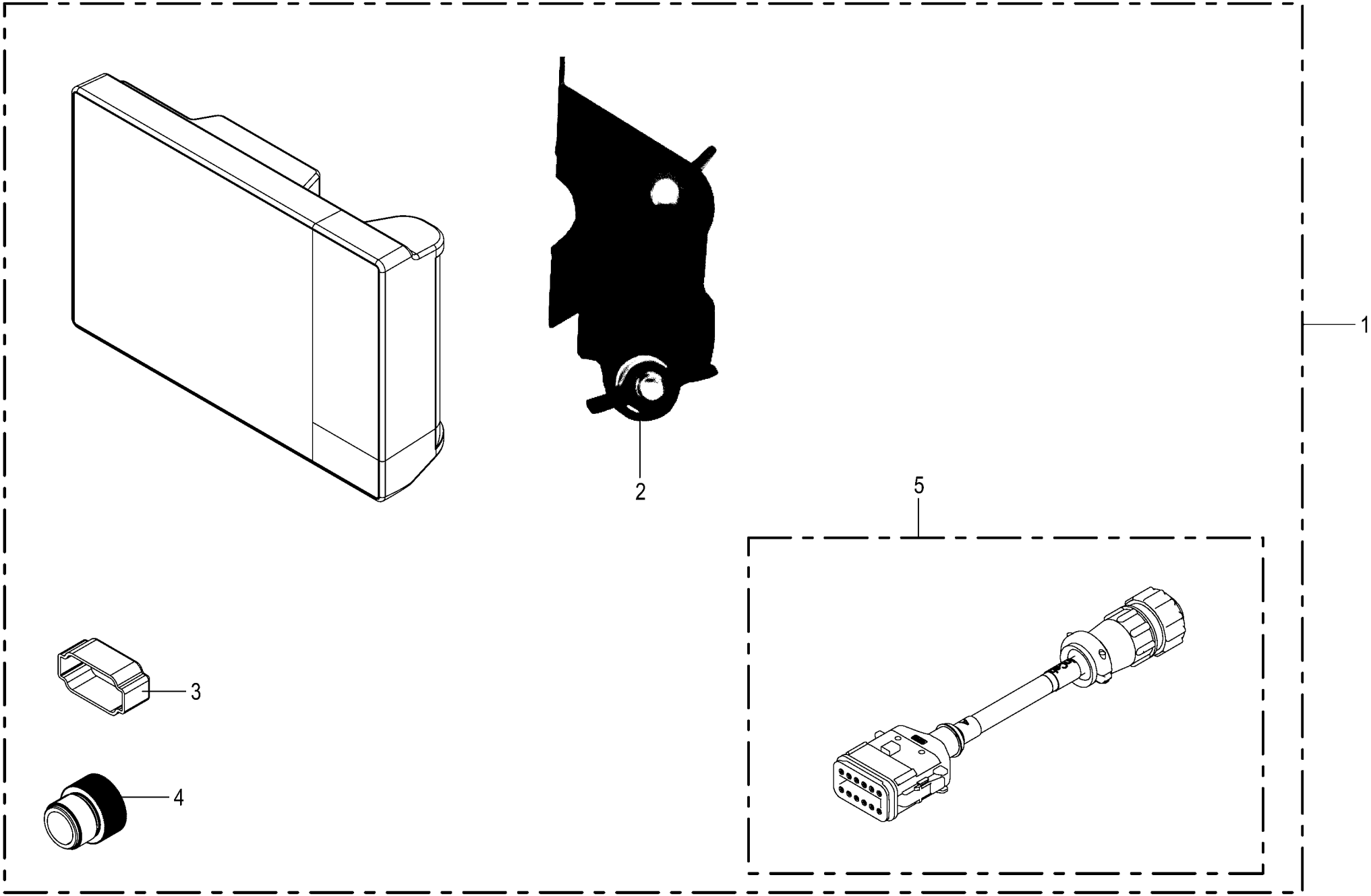

150 051 112 03 / 125.4

Terminal CCI 800 -optional Terminal CCI 800 Terminal CCI 800					1026400 - 1046900	RP701-10	RP701-11	RP701-20	RP701-21			150 051 112 03 150 520 824 2 125.4
Pos.	ID-Nr.	Benennung	Description	Description	Masch.-Nr-							Bemerkung/Remarks/Remarque
1	20 088 264 0	Terminal CCI 800_2xCAN	Terminal CCI 800_2xCAN	Terminal CCI 800_2xCAN		1	1	1	1			
	20 086 431 0	Displayschutzfolie Matt 203 x 301	Display protection sheet matt 203 x 301	Film de prot de l'écran mat 203 x 301		1	1	1	1			
2	20 088 265 0	Terminalhalter kpl.	Terminal holder cpl.	Support du terminal cpl.		1	1	1	1			
3	20 086 759 0	Blindkappe 12-p St schwarz	Blind cap 12-p St sw	Cache 12-p St sw		1	1	1	1			
4	20 081 731 0	Schutzkappe	Protective cap	Capuchon protecteur		1	1	1	1			M 12
5	20 086 933 0	Adapter 12-p DT - 9-p CPC	Adapter 12-p DT - 9-p CPC	Adaptateur 12-p DT - 9-p CPC		1	1	1	1			

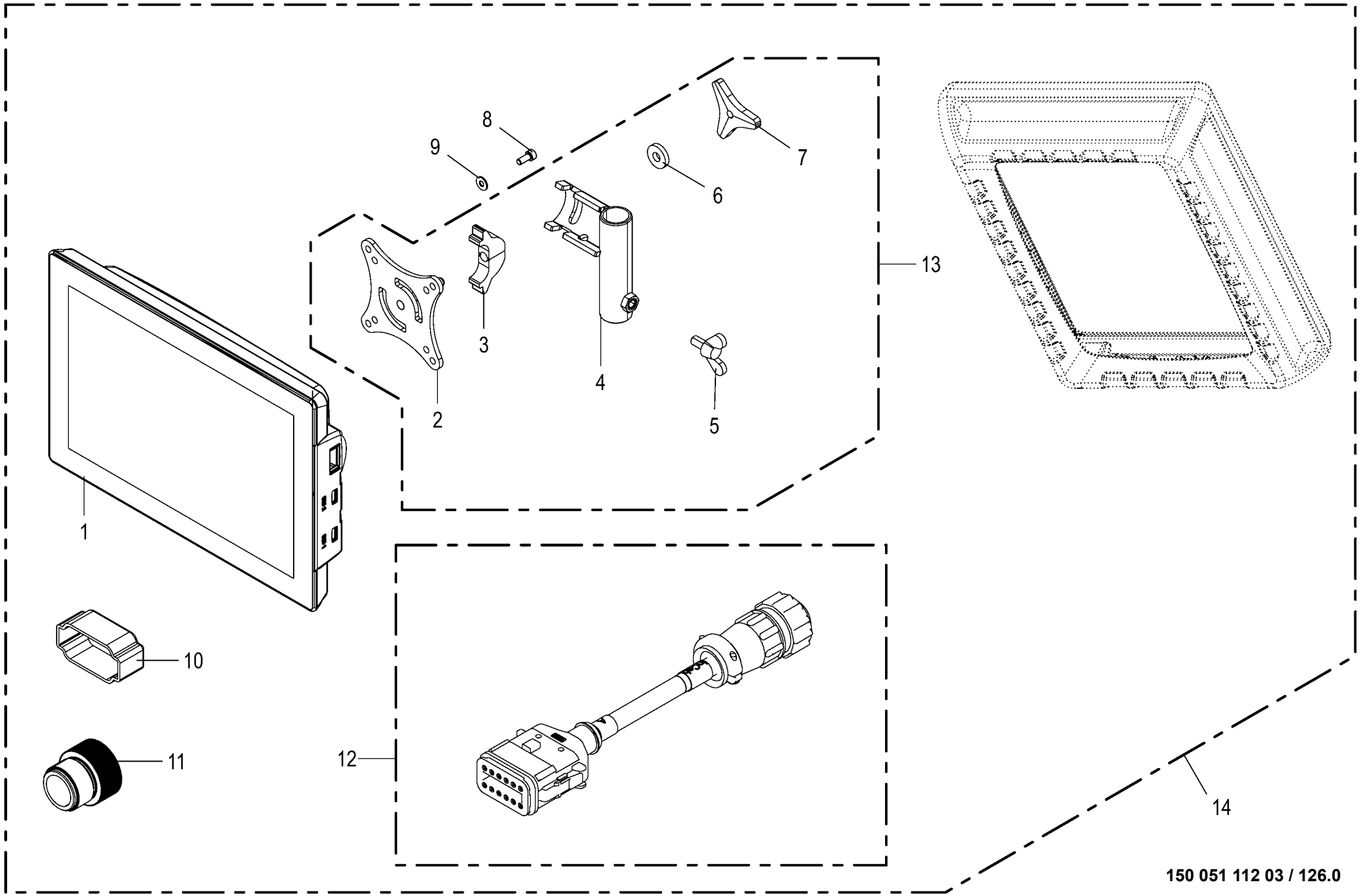

150 051 112 03 / 126.0

150 485 020 06

Terminal CCI 1200 -optional **Terminal CCI 1200** **Terminal CCI 1200**					1026400 - 1046900	RP701-10	RP701-11	RP701-20	RP701-21			**150 051 112 03** 150 485 020 6 **126.0**
Pos.	ID-Nr.	Benennung	Description	Description	Masch.-Nr-							Bemerkung/Remarks/Remarque
1	20 086 057 0	Terminal CCI1200_2xCAN 2016/21	TRM CCI1200_2xCAN 2016/21	Terminal CCI1200_2xCAN 2016/21		1	1	1	1			
	20 086 431 0	Displayschutzfolie Matt 203 x 301	Display protection sheet matt 203 x 301	Film de prot de l'écran mat 203 x 301		1	1	1	1			
2	20 086 747 2	VESA- Mount Platte	VESA- mount plate	Plaque VESA- Mount		1	1	1	1			
3	20 086 749 2	Klemmhalter	Terminal holder	Support de serrage		1	1	1	1			
4	20 086 748 4	Halterohr	Holding tube	Tube de fixation		1	1	1	1			
5	00 906 132 0	Flügelschraube	Winged screw	Vis à oreilles		x	x	x	x			M 8 X 16
6	00 910 366 0	Scheibe	Washer	Rondelle		x	x	x	x			8,4 X 21 X 4
7	20 086 843 0	Dreisterngriff M8	Tristar knob M8	Poignée trois étoiles M8		1	1	1	1			
8	90 001 820 0	Zylinderschraube	Allen screw	Vis tête cylindrique		x	x	x	x			M 5 X 12
9	90 002 958 0	Sperrkantscheibe SKM 5 ZLÜ	Detent edged washer SKM 5	Rondelle d'arrêt SKM 5		x	x	x	x			
10	20 086 759 0	Blindkappe 12-p St schwarz	Blind cap 12-p St sw	Cache 12-p St sw		1	1	1	1			
11	20 081 731 0	Schutzkappe	Protective cap	Capuchon protecteur		1	1	1	1			M 12
12	20 086 933 0	Adapter 12-p DT - 9-p CPC	Adapter 12-p DT - 9-p CPC	Adaptateur 12-p DT - 9-p CPC		1	1	1	1			
13	20 086 750 1	Terminalhalter kpl.	Terminal holder cpl.	Support du terminal cpl.		1	1	1	1			
14	20 086 229 0	Terminal CCI 1200_2xCAN	Terminal CCI 1200_2xCAN	Terminal CCI 1200_2xCAN		1	1	1	1			

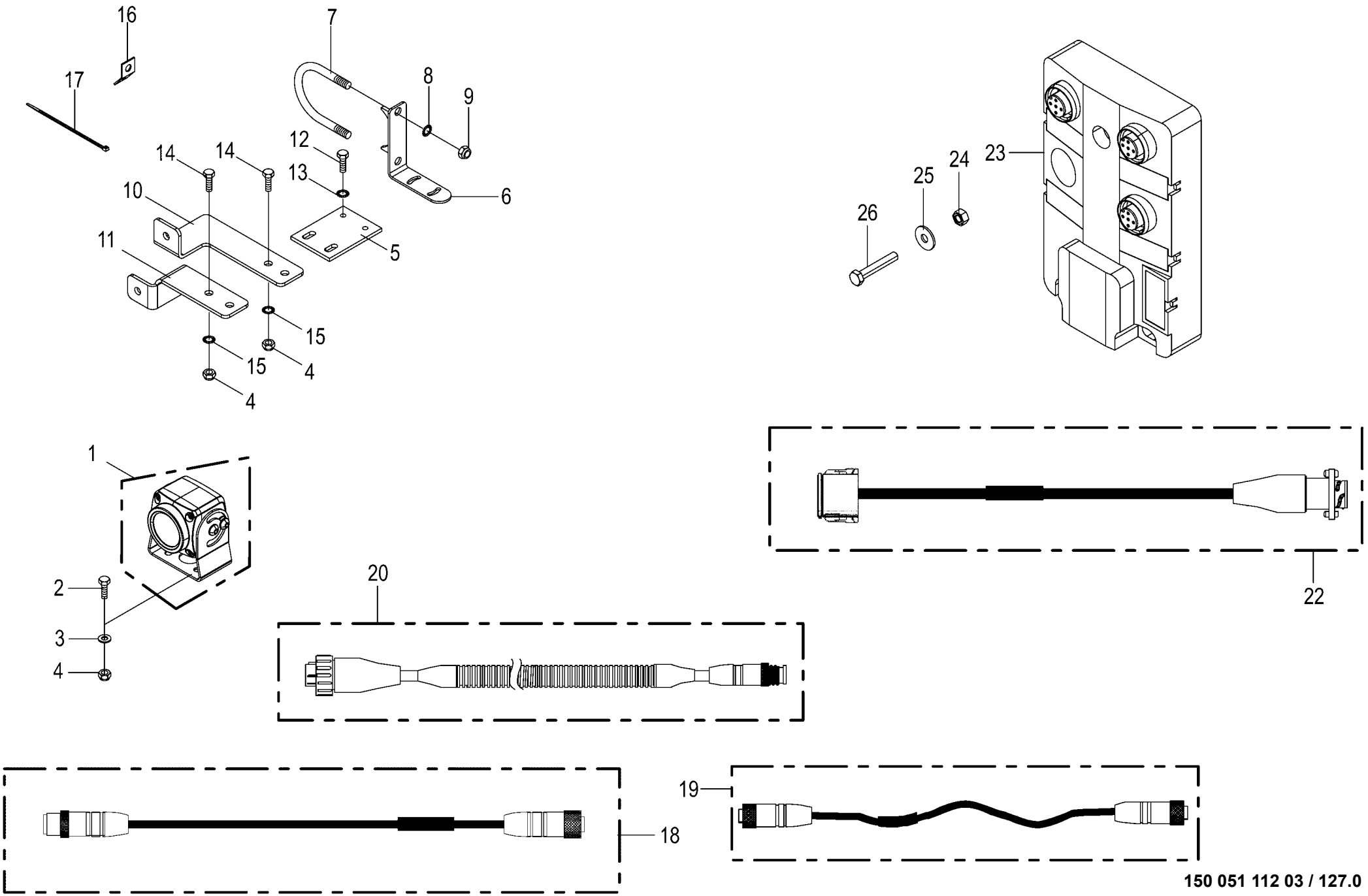

150 051 112 03 / 127.0

150 485 054 06

Videosystem / CCI -optional
Camera system / CCI
Système de caméra / CCI

1026400 - 1046900

150 051 112 03

150 485 054 6 **127.0**

Pos.	ID-Nr.	Benennung	Description	Description	Masch.-Nr-	RP701-10	RP701-11	RP701-20	RP701-21			Bemerkung/Remarks/Remarque
1	20 085 509 0	Kamera 90°	Camera 90° CMOS	Caméra 90° CMOS		1	1	1	1			
2	00 900 608 0	6kt-Schraube	Hex head bolt	Boulon tête hex		x	x	x	x			M 6 X 20
3	00 910 411 1	Scheibe	Washer	Rondelle		x	x	x	x			6,4 X 12,5 X 1,6
4	00 908 704 1	Sicherungsmutter	Locknut	Écrou hex		x	x	x	x			M 6
5	20 053 605 0	Befestigungsplatte	Attatching plate	Plateau de fixation		1	1	1	1			
6	20 062 586 0	Winkel	Angle	Angle		1	1	1	1			
7	00 291 147 1	Bügelschraube	Stirrup bolt	Vis d'étrier		1	1	1	1			M 10 X 229
8	00 909 909 1	Sperrkantscheibe	Detent edged washer	Disque à bord d'arrêt		x	x	x	x			SKM 10
9	00 908 758 0	Sicherungsmutter	Locknut	Écrou hex		x	x	x	x			M 10
10	20 062 923 0	Winkel	Angle	Angle		1	1	1	1			
11	20 062 924 0	Winkel	Angle	Angle		1	1	1	1			
12	00 900 616 0	6kt-Schraube	Hex head bolt	Boulon tête hex		x	x	x	x			M 8 X 25
13	00 909 908 1	Sperrkantscheibe	Detent edged washer	Disque à bord d'arrêt		x	x	x	x			SKM 8
14	00 901 028 1	6kt-Schraube	Hex head bolt	Boulon tête hex		x	x	x	x			M 6 X 30
15	00 909 906 1	Sperrkantscheibe	Detent edged washer	Disque à bord d'arrêt		x	x	x	x			SKM 6
16	00 336 735 1	Halteblech	Holding plate	Tôle de fixation		10	10	10	10			
17	00 922 671 1	Kabelbinder	Cable band	Collier de serrage		x	x	x	x			Lg.= 300
	00 922 674 0	Kabelbinder	Cable band	Collier de serrage		x	x	x	x			Lg.= 200
18	20 088 495 0	Verlängerung 5-p M12x1 5000mm	Extension 5-p M12x1 5000mm	Rallonge 5-p M12x1 5000 mm		1	1	1	1			
	20 088 496 0	Verlängerung 5-p M12x1 10000mm	Extension 5-p M12x1 10000mm	Rallonge 5-p M12x1 10000 mm		1	1	1	1			
19	20 088 492 0	Adapter 5-p M12x1 - 5-p M12x1	Adapt. 5-p M12x1 - 5-p M12x1	Adaptateur à 5 p M12x1 - 5 p M12x1		1	1	1	1			
20	20 088 491 0	Adapter 7-p CPC - 5-p M12x1	Adapter 7-p CPC - 5-p M12 x 1	Adaptateur 7-p CPC - 5-p M12x1		1	1	1	1			
22	20 088 490 0	Adapter 12-p DT - 7-p CPC	Adapter 12-pole DT - 7-pole CPC	Adaptateur à 12p DT - 7p CPC		1	1	1	1			
23	20 086 868 0	Anschlußbox 2 Kameras	connecting box 2nd camera	Boîtier de raccordement 2 caméras		1	1	1	1			
24	00 908 207 1	6kt-Mutter	Hex nut	Écrou hex		x	x	x	x			M 5
25	00 910 365 0	Scheibe	Washer	Rondelle		x	x	x	x			5,3 X 15 X 1
26	90 003 028 0	6kt-Schraube M5 x 30	Hexagon head screw M5 x 30	Vis six pans M5 x 30		x	x	x	x			

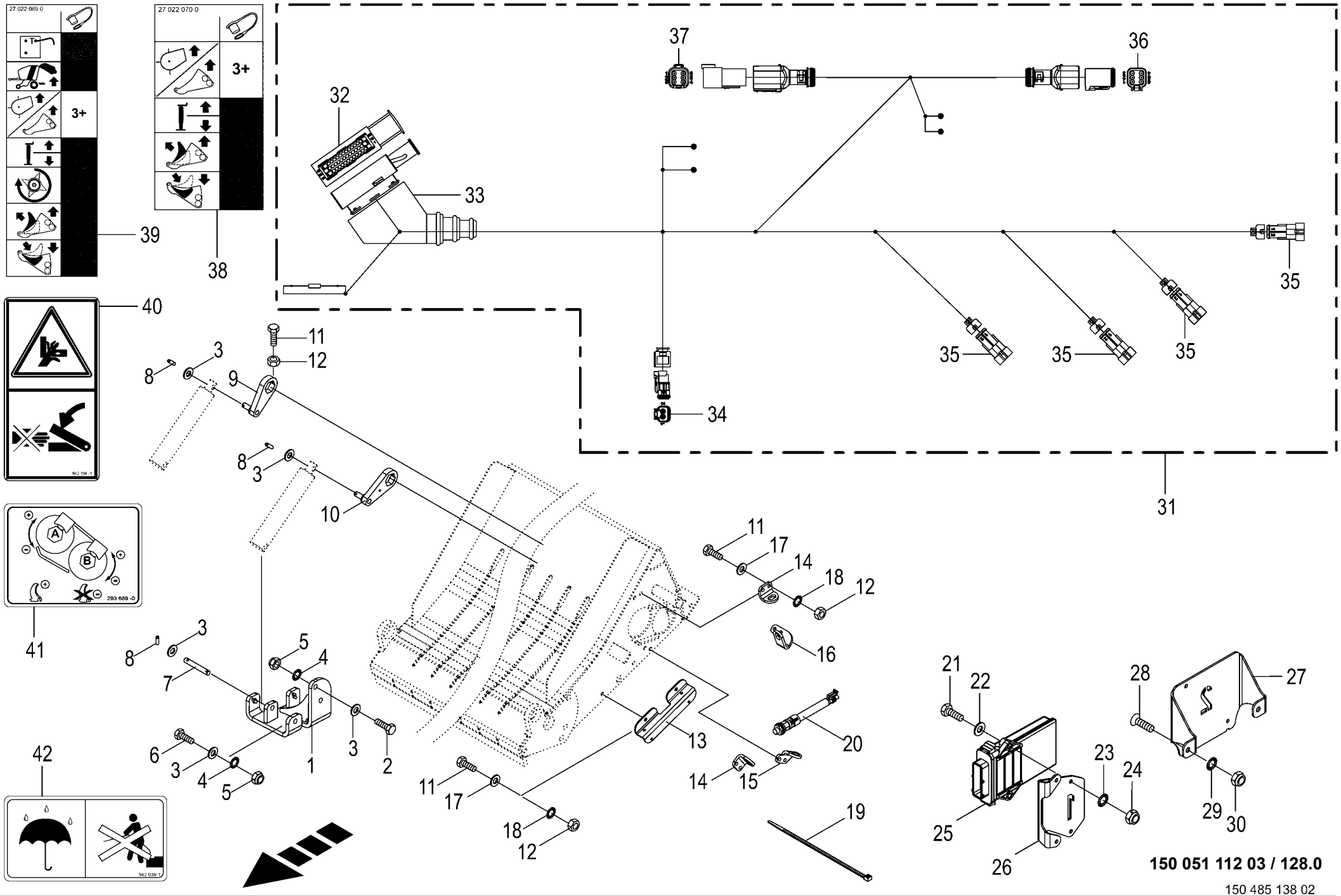

150 051 112 03 / 128.0

150 485 138 02

Hydraulische Messerschaltung -optional Hydraulic knife control Commande hydr. des couteaux					1026400 - 1046900	RP701-10	RP701-11	RP701-20	RP701-21			150 051 112 03 150 485 138 2 128.0
Pos.	ID-Nr.	Benennung	Description	Description	Masch.-Nr-							Bemerkung/Remarks/Remarque
1	20 064 065 0	Zylinderaufnahme	Cylinder mounting	Logement de vérin			1		1			
2	00 900 657 0	6kt-Schraube	Hex head bolt	Boulon tête hex			x		x			M 12 X 35
3	00 910 506 1	Scheibe	Washer	Rondelle			x		x			13 X 24 X 2,5
4	00 909 910 1	Sperrkantscheibe	Detent edged washer	Disque à bord d'arrêt			x		x			SKM 12
5	00 908 701 0	Sicherungsmutter	Locknut	Écrou hex			x		x			M 12
6	00 901 451 0	6kt-Schraube	Hex head bolt	Boulon tête hex			x		x			M 12 X 45
7	20 064 135 0	Bolzen	Pin	Boulon			2		1			Rd. 12 X 82
8	00 912 608 2	Spannstift	Roll pin	Goupille de serrage			6		6			5 X 20
9	20 064 132 0	Hebel	Lever	Levier			1		1			
10	20 064 134 0	Hebel	Lever	Levier			1		1			
11	00 900 616 0	6kt-Schraube	Hex head bolt	Boulon tête hex			x		x			M 8 X 25
12	00 908 210 0	6kt-Mutter	Hex nut	Écrou hex			x		x			M 8
13	20 064 050 0	Leistenwinkel	Bar angle	Barre d‘équerre			1		1			
14	20 064 046 0	Sensorhalter	Sensor support	Support de capteur			2		2			
15	20 064 049 0	Sensorhalter	Sensor support	Support de capteur			1		1			
16	20 064 082 0	Sensorhalter	Sensor support	Support de capteur			1		1			
17	00 910 413 0	Scheibe	Washer	Rondelle			x		x			8,4 X 17 X 1,6
18	00 909 908 1	Sperrkantscheibe	Detent edged washer	Disque à bord d'arrêt			x		x			SKM 8
19	00 922 672 2	Kabelbinder	Cable band	Collier de serrage			x		x			Lg.= 450
20	00 302 409 2	Ind. Näherungsschalter Namur	Namur sensor Namur M12	Capt. Namur			4		4			
		M12 6mm										
21	00 901 028 1	6kt-Schraube	Hex head bolt	Boulon tête hex			x		x			M 6 X 30
22	00 910 411 1	Scheibe	Washer	Rondelle			x		x			6,4 X 12,5 X 1,6
23	00 909 906 1	Sperrkantscheibe	Detent edged washer	Disque à bord d'arrêt			x		x			SKM 6
24	00 908 704 1	Sicherungsmutter	Locknut	Écrou hex			x		x			M 6
25	20 082 369 3	ECU KMB 32bit 1ST 2015/19	ECU KMB 32 bit 1ST 2015/19	ECU KMB 32bit 1ST 2015/19			1		1			
26	20 460 064 0	Halter KMB	Support KMB	Support KMB			1		1			
27	20 460 194 0	Halter KMB	Support KMB	Support KMB			1		1			
28	00 904 709 0	Linsenschraube	Fillister head screw	Vis tête bombee			x		x			M 8 X 20
29	00 909 908 1	Sperrkantscheibe	Detent edged washer	Disque à bord d'arrêt			x		x			SKM 8
30	00 908 706 0	Sicherungsmutter	Locknut	Écrou hex			x		x			M 8
31	20 086 794 2	Kabelbaum RP025 Komfort	Cab harn RP025 comf blade gr	Fdc RP025 cde par group de cout			1		1			
		Messerschaltung	contr syst	confort								
32	00 302 362 0	Stecker	Plug	Connecteur			x		x			
33	00 302 235 0	Schutztülle	Protective grommet	Bec protecteur			x		x			
34	20 085 183 0	Stecker 2-p Bu transp./gelb	Plug 2-p Bu transparent/ yellow	Cavalier 2-p Bu transparent/ jaune			x		x			
	20 081 938 0	Blindkappe 2-p DT	Blind Cover 2-p DT	Faux couvercle 2-p DT			x		x			
35	00 302 356 0	Kupplungsdose -2-polig	Coupling socket -2-pole	Connecteur -2-pôle			x		x			

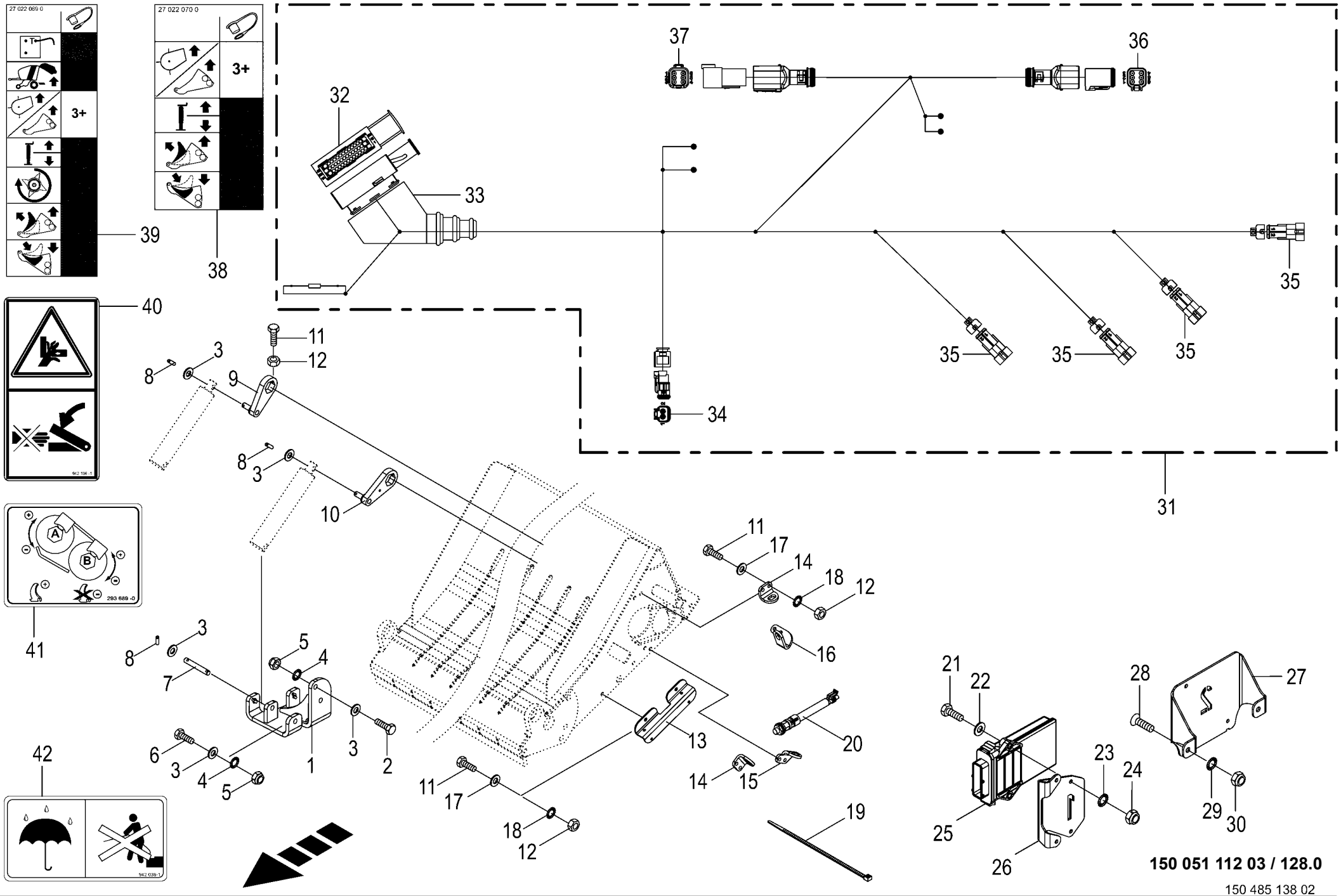

150 051 112 03 / 128.0

150 485 138 02

Hydraulische Messerschaltung -optional
Hydraulic knife control
Commande hydr. des couteaux

1026400 - 1046900

150 051 112 03

150 485 138 2 **128.0**

Pos.	ID-Nr.	Benennung	Description	Description	Masch.-Nr-	RP701-10	RP701-11	RP701-20	RP701-21			Bemerkung/Remarks/Remarque
36	20 082 572 1	Stecker 6-p Bu grau	Plug 6-p Bu grey	Cavalier 6-p Bu gris			x		x			
37	20 082 571 1	Stecker 6-p St grau	Plug 6-p St grey	Cavalier 6-p St gris			x		x			
38	27 022 070 0	Aufkleber Hyd.-Anschl.Compr. CF/CV +X-tr	Label hyd. connection Compr. CF/CV +X-tr	Autocollant			1		1			
39	27 022 069 0	Aufkleber Hyd.-Anschl. Comprima F/V +X-tr	Label hyd. connection Comprima F/V +X-tr	Autocollant			1		1			
40	00 942 196 1	Aufkleber	Label	Autocollant			1		1			
41	00 293 689 0	Aufkleber	Label	Autocollant			1		1			
42	00 942 038 1	Aufkleber	Label	Autocollant			1		1			

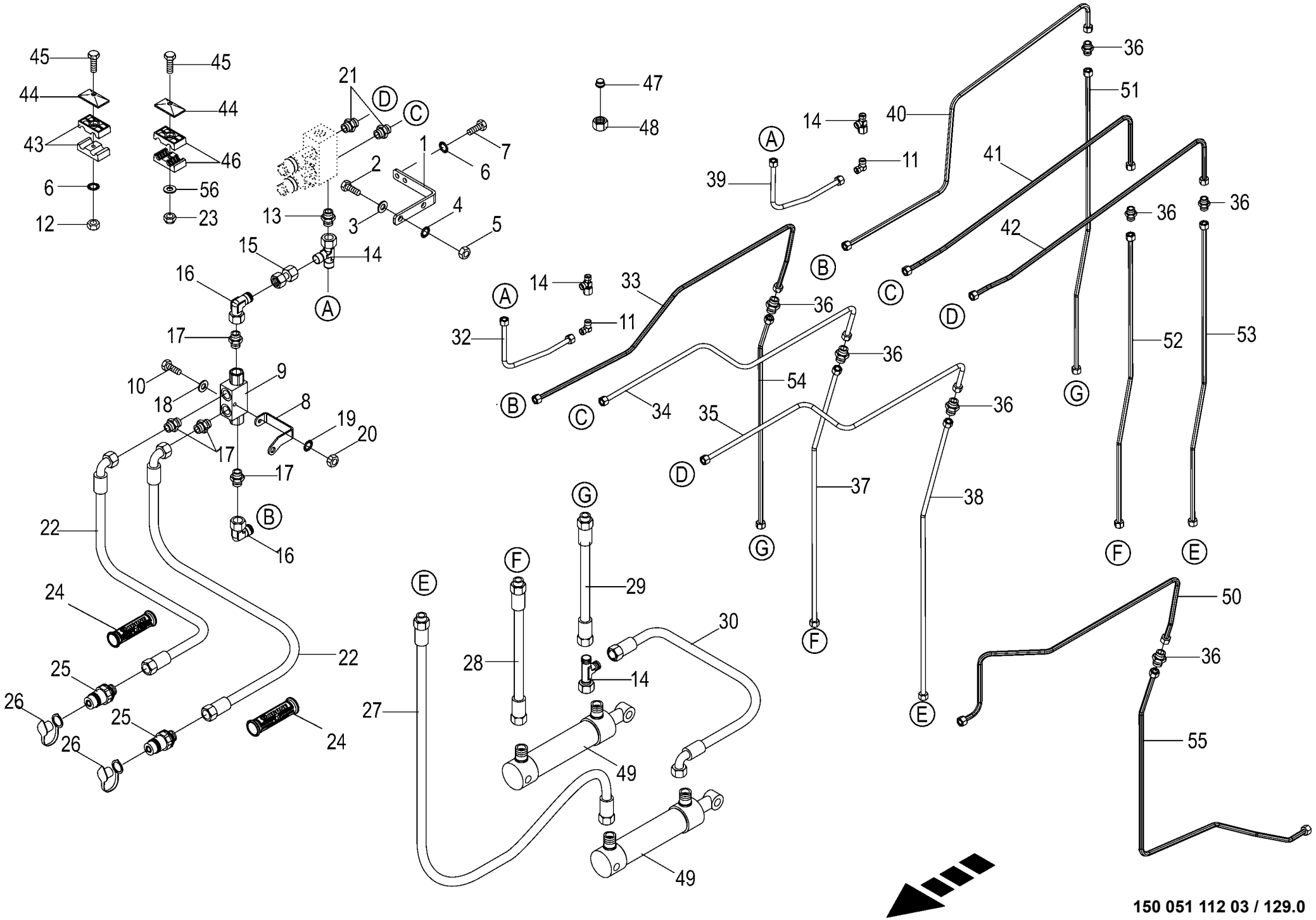

150 500 497 01

Hydraulische Messerschaltung -optional Hydraulic knife control Commande hydr. des couteaux					1026400 - 1046900	RP701-10	RP701-11	RP701-20	RP701-21			150 051 112 03 150 500 497 1 129.0
Pos.	ID-Nr.	Benennung	Description	Description	Masch.-Nr-							Bemerkung/Remarks/Remarque
1	20 065 007 0	Halter	Support	Cadre support			1		1			
2	00 900 636 0	6kt-Schraube	Hex head bolt	Boulon tête hex			x		x			M 10 X 25
3	00 910 414 0	Scheibe	Washer	Rondelle			x		x			10,5 X 21 X 2
4	00 909 909 1	Sperrkantscheibe	Detent edged washer	Disque à bord d'arrêt			x		x			SKM 10
5	00 908 212 0	6kt-Mutter	Hex nut	Écrou hex			x		x			M 10
6	00 909 908 1	Sperrkantscheibe	Detent edged washer	Disque à bord d'arrêt			x		x			SKM 8
7	00 900 616 0	6kt-Schraube	Hex head bolt	Boulon tête hex			x		x			M 8 X 25
8	20 065 008 0	Halter	Support	Cadre support			1		1			
9	00 919 343 0	Doppel - Sperrblock	Double lock-up valve unit	Bloc d'arrêt double			1		1			G= 3/8"
10	00 901 411 1	6kt-Schraube	Hex head bolt	Boulon tête hex			x		x			M 6 X 45
11	00 921 066 1	Winkel-Verbindungsstutzen	Elbow union	Raccord coude			1		1			L 12
12	00 908 030 0	6kt-Mutter	Hex nut	Écrou hex			x		x			M 8
13	00 920 901 1	Einschraubstutzen	Male connector	Raccord filet			1		1			M 18 X 1,5
14	00 921 079 1	L-Stutzen	Adjustable L connection	Raccord L réglable			3		3			L 12
15	00 230 743 0	Doppelnippel	Double nipple	Double raccord			2		2			L 12
16	00 921 067 1	Winkelstutzen	Angle lug	Jarret tubulure			2		2			M 18 X 1,5
17	00 919 918 1	Einschraubstutzen	Male connector	Raccord filet			4		4			M 18 X 1,5 / E R3/8"
18	00 910 351 1	Scheibe	Washer	Rondelle			x		x			6,4 X 18 X 1,6
19	00 909 906 1	Sperrkantscheibe	Detent edged washer	Disque à bord d'arrêt			x		x			SKM 6
20	00 908 208 0	6kt-Mutter	Hex nut	Écrou hex			x		x			M 6
21	00 921 060 2	Einschraubstutzen	Male connector	Raccord filet			2		2			L 12 MB
22	00 920 056 1	Hochdruckschlauchleitung	High pressure hose line	Conduite de tuyau haute pression			2		2			Lg.= 4400
23	00 908 706 0	Sicherungsmutter	Locknut	Écrou hex			x		x			M 8
24	27 013 869 0	Griffhälften+Beschrift-Satz	Handle halves + labelling set	Moitié de poignée de DPR + Jeu			2		2			
		NW06/10	NW06/10	inscript.								
	27 013 868 0	Hydr-Schlauchbeschriftung (Satz für ET)	Labelling kit hydraulic hose 40numbers	Jeu inscrip. du tuyau flex. hydr 40chif.			2		2			
25	00 921 145 0	Kupplungsstecker	Connector plug	Fiche de jonction			2		2			M 18 X 1,5
26	00 919 616 0	Staubmuffe -grün	Dust cap -green	Manchon anti-poussiere -vert			2		2			
27	27 011 414 0	Hyd-Schlauch 2SN 10x770 DKOL DKOL90	Hyd. hose 2 SN 10x770 DKOL DKOL90°	Flex. hyd. 2 SN 10x770 DKOL DKOL90°			1		1			
28	00 920 965 0	Hochdruckschlauchleitung	High pressure hose line	Conduite de tuyau haute pression			1		1			Lg.= 800
29	00 921 001 0	Hochdruckschlauchleitung	High pressure hose line	Conduite de tuyau haute pression			1		1			Lg.= 600
30	00 920 095 0	Hochdruckschlauchleitung	High pressure hose line	Conduite de tuyau haute pression			1		1			Lg.= 350
32	00 000 001 0	-nicht für diese Maschine	-not for this machine	-non prevu pour cette machine			x		x			
33	00 000 001 0	-nicht für diese Maschine	-not for this machine	-non prevu pour cette machine			x		x			
34	00 000 001 0	-nicht für diese Maschine	-not for this machine	-non prevu pour cette machine			x		x			
35	00 000 001 0	-nicht für diese Maschine	-not for this machine	-non prevu pour cette machine			x		x			

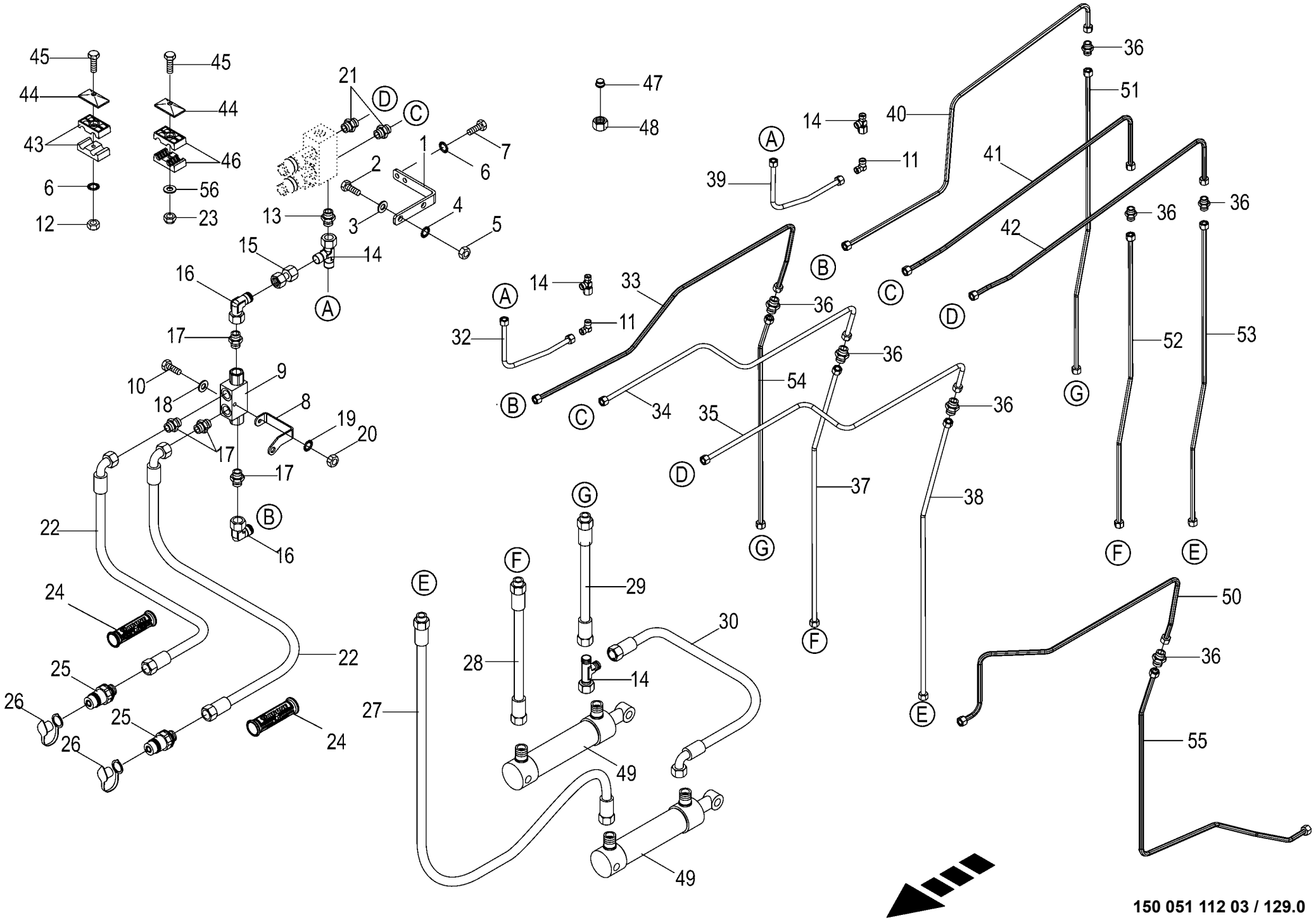

150 500 497 01

Hydraulische Messerschaltung -optional
Hydraulic knife control
Commande hydr. des couteaux

1026400 - 1046900

150 051 112 03

150 500 497 1 **129.0**

Pos.	ID-Nr.	Benennung	Description	Description	Masch.-Nr-	RP701-10	RP701-11	RP701-20	RP701-21			Bemerkung/Remarks/Remarque
36	00 921 054 1	Verbindungsstutzen	Connector	Raccord			3		3			M 18 X 1,5
37	00 000 001 0	-nicht für diese Maschine	-not for this machine	-non prevu pour cette machine			x		x			
38	00 000 001 0	-nicht für diese Maschine	-not for this machine	-non prevu pour cette machine			x		x			
39	20 065 009 0	Hydraulikleitung -inkl.	Hydraulic line -incl. nozzle disc	Ligne hydraulique -incl. écrou de			1		1			12 X 1,5
		Überwurfmutter, Schneidring	cap, cutting ring	buse-pastille, baque coupante								
40	20 460 631 0	Hyd.-Leitung 12 x 1,5 x 1302 3	Hydraulic line 12 x 1,5 x 1302	Conduite hydraulique 12 x 1,5 x			1		1			
		Bögen		1302								
41	20 460 633 0	Hyd.-Leitung 12 x 1,5 x 1045 3	Hydraulic line 12 x 1,5 x 1045	Conduite hydraulique 12 x 1,5 x			1		1			
		Bögen		1045								
42	20 460 634 0	Hyd.-Leitung 12 x 1,5 x 1042 3	Hydraulic line 12 x 1,5 x 1042	Conduite hydraulique 12 x 1,5 x			1		1			
		Bögen		1042								
43	27 004 012 0	Rohrschelle -2 Hälften	Tube clamp -2 halves	Bride -2 moitiés			4		4			Bo.= 18/18
44	00 925 134 0	Deckplatte	Cover plate	Plaque de recouvrement			16		16			
45	00 901 423 0	6kt-Schraube	Hex head bolt	Boulon tête hex			x		x			M 8 X 50
	00 901 046 1	6kt-Schraube	Hex head bolt	Boulon tête hex			x		x			M 8 X 55
	00 901 008 1	6kt-Schraube	Hex head bolt	Boulon tête hex			x		x			M 8 X 80
	00 900 359 0	6kt-Schraube	Hex head bolt	Boulon tête hex			x		x			M 8 X 85
	00 900 223 1	6kt-Schraube	Hex head bolt	Boulon tête hex			x		x			M 8 X 110
46	00 925 105 0	Rohrschelle -2 Hälften	Tube clamp -2 halves	Bride -2 moitiés			12		12			Bo.= 12/12
47	00 919 300 0	Verschlusskegel mit O-Ring	Locking cone w. O-ring	Cône de verouillage av.joint t			1		1			L 12
48	00 921 206 0	Überwurfmutter	Nozzle disc cap	Écrou de buse-pastille			1		1			AL 12
49	27 000 925 1	Hyd-Zylinder DZ 20/32x135/230	Hydr. cylinder DZ 20/32x135/ 230	Cylinder de hydr. DZ 20/			2		2			
				32x135/230								
	27 010 669 0	Dichtungssatz DZ20/32	Sealing set	Jeu de joints			2		2			
50	00 000 001 0	-nicht für diese Maschine	-not for this machine	-non prevu pour cette machine			x		x			
51	20 460 626 0	Hyd.-Leitung 12 x 1,5 x 1014 2	Hydraulic line 12 x 1,5 x 1014	Conduite hydraulique 12 x 1,5 x			1		1			
		Bögen		1014								
52	20 460 628 0	Hyd.-Leitung 12 x 1,5 x 975 2	Hydraulic line 12 x 1,5 x 975	Conduite hydraulique 12 x 1,5 x			1		1			
		Bögen		975								
53	20 460 629 0	Hyd.-Leitung 12 x 1,5 x 1010 2	Hydraulic line 12 x 1,5 x 1010	Conduite hydraulique 12 x 1,5 x			1		1			
		Bögen		1010								
54	00 000 001 0	-nicht für diese Maschine	-not for this machine	-non prevu pour cette machine			x		x			
55	00 000 001 0	-nicht für diese Maschine	-not for this machine	-non prevu pour cette machine			x		x			
56	00 910 413 0	Scheibe	Washer	Rondelle			x		x			8,4 X 17 X 1,6

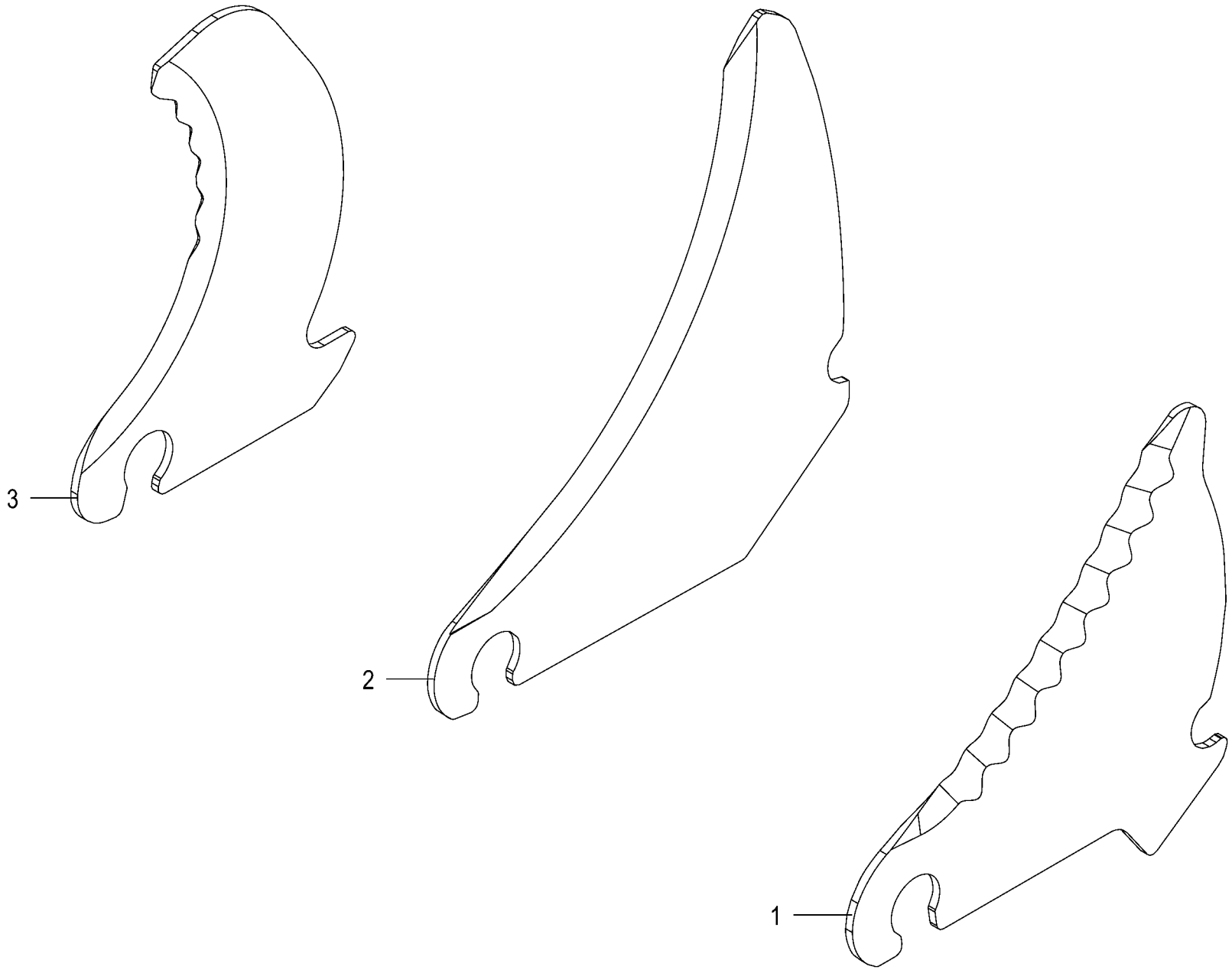

150 051 112 03 / 130.0

150 485 152 01

Messer -optional **Knife** **Couteau**					1026400 - 1046900	RP701-10	RP701-11	RP701-20	RP701-21			**150 051 112 03** 150 485 152 1 **130.0**
Pos.	ID-Nr.	Benennung	Description	Description	Masch.-Nr-							Bemerkung/Remarks/Remarque
1	00 000 001 0	-nicht für diese Maschine	-not for this machine	-non prevu pour cette machine			1		1			
2	00 000 001 0	-nicht für diese Maschine	-not for this machine	-non prevu pour cette machine			1		1			
3	20 061 114 4	Schneidmesser	Cutting blade	Couteau de coupe			1		1			

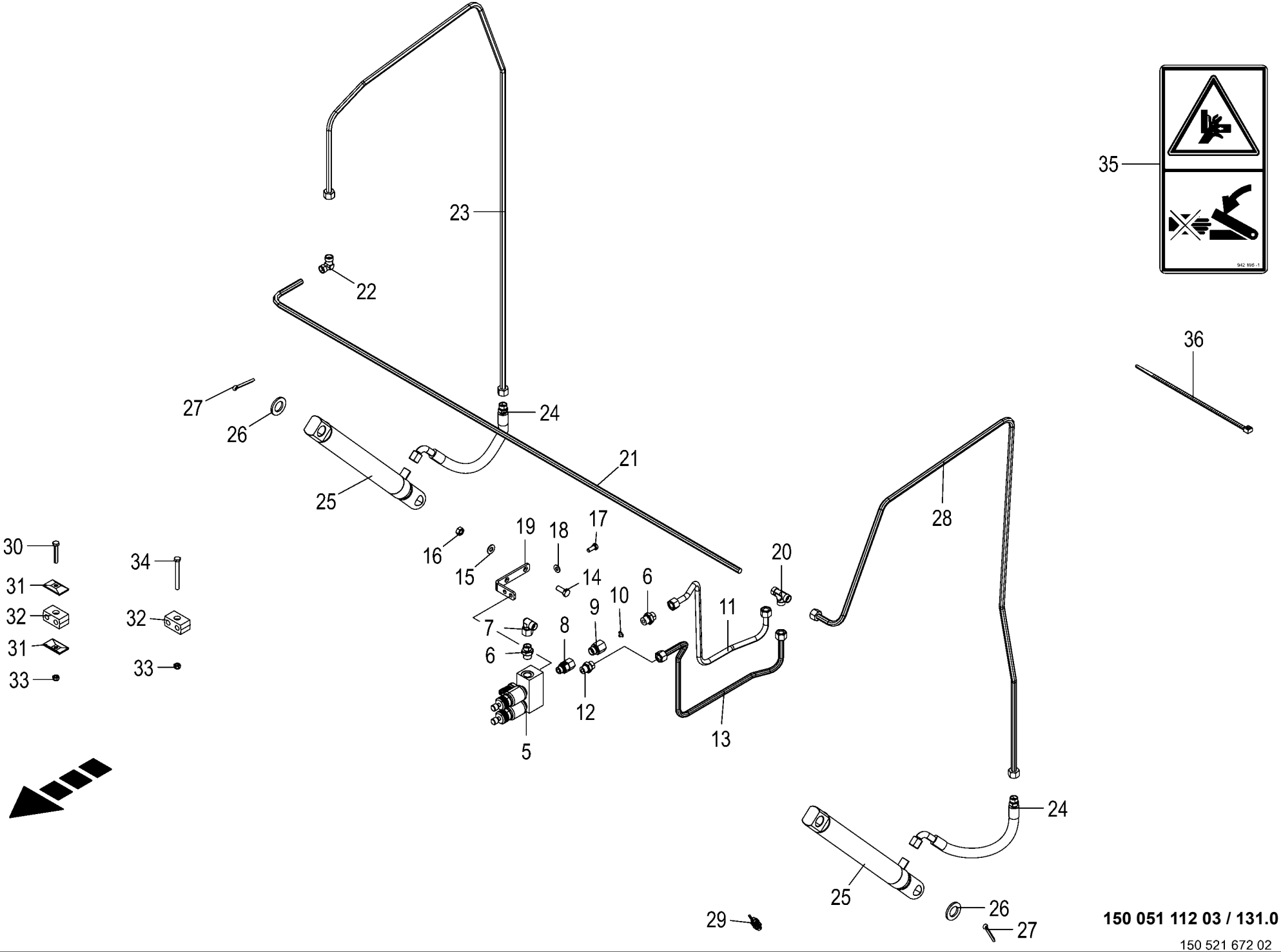

150 051 112 03 / 131.0

150 521 672 02

Absenkbarer Förderrotorboden -optional
Drop floor of feed rotor
Fond abaissable du rotor d'alimentation

1026400 - 1046900

150 051 112 03

150 521 672 2 **131.0**

Pos.	ID-Nr.	Benennung	Description	Description	Masch.-Nr-	RP701-10	RP701-11	RP701-20	RP701-21			Bemerkung/Remarks/Remarque
5	27 009 558 0	Steuerblock	Control bloc	Bloc de commande		1		1				
	27 011 013 0	Wegeventil Einsatz 2/2 Sitz ELEK.S/W	Direct. valve ins. 2/2 seat electr. S/W	Distributeur insert. 2/2 voies élect nr		2		2				
	27 011 186 0	Spule 12V S/W DT-Stecker	Coil 12V S/W DT-Plug	Bobine 12V S/W DT-Connecteur		2		2				
6	00 920 901 1	Einschraubstutzen	Male connector	Raccord filet		2		2				M 18 X 1,5
7	00 921 067 1	Winkelstutzen	Angle lug	Jarret tubulure		1		1				M 18 X 1,5
8	00 921 204 0	Einschraubstutzen	Male connector	Raccord filet		1		1				L 12
9	00 276 337 1	Drosselgehäuse	Ahrottle housing	Boîtier d' étranglement		1		1				M 18 X 1,5 / M 18 X 1,5
10	00 921 264 0	Drosselscheibe	Throttling disc	Disque d'etranglement		1		1				1/15,7 X 1
11	20 263 633 0	Hyd.-Leitung 12 x 1,5 x 599 5 Bögen	Hydraulic line 12 x 1,5 x 599	Conduite hydraulique 12 x 1,5 x 599		1		1				
12	00 921 060 2	Einschraubstutzen	Male connector	Raccord filet		1		1				L 12 MB
13	20 460 679 0	Hyd.-Leitung 12 x 1,5 x 715 5 Bögen	Hydraulic line 12 x 1,5 x 715	Conduite hydraulique 12 x 1,5 x 715		1		1				
14	00 900 636 0	6kt-Schraube	Hex head bolt	Boulon tête hex		x		x				M 10 X 25
15	00 909 909 1	Sperrkantscheibe	Detent edged washer	Disque à bord d'arrêt		x		x				SKM 10
16	00 908 212 0	6kt-Mutter	Hex nut	Écrou hex		x		x				M 10
17	00 900 614 0	6kt-Schraube	Hex head bolt	Boulon tête hex		x		x				M 8 X 20
18	00 909 908 1	Sperrkantscheibe	Detent edged washer	Disque à bord d'arrêt		x		x				SKM 8
19	00 292 962 0	Halter	Support	Cadre support		1		1				
20	00 921 071 1	T-Stutzen	T connector	Raccord T réglable		1		1				L 12
21	00 293 768 0	Hydraulikleitung -inkl. Überwurfmutter, Schneidring	Hydraulic line -incl. nozzle disc cap, cutting ring	Ligne hydraulique -incl. écrou de buse-pastille, baque coupante		1		1				12 X 1,5
22	00 921 066 1	Winkel-Verbindungsstutzen	Elbow union	Raccord coude		1		1				L 12
23	00 293 794 0	Hydraulikleitung -inkl. Überwurfmutter, Schneidring	Hydraulic line -incl. nozzle disc cap, cutting ring	Ligne hydraulique -incl. écrou de buse-pastille, baque coupante		1		1				12 X 1,5
24	00 919 873 0	Hochdruckschlauchleitung	High pressure hose line	Conduite de tuyau haute pression		2		2				Lg.= 470
25	27 002 455 0	Hydraulikzylinder	Hydraulic cylinder	Vérin hydraulique		2		2				Zz 25/40 X 165/455
	00 918 825 0	Dichtungssatz	Sealing set	Jeu de joints		2		2				Zz 25/40
26	00 910 514 1	Scheibe	Washer	Rondelle		x		x				26 X 44 X 4
27	00 912 111 1	Splint	Cotter pin	Goupille fendue		4		4				6,3 X 50
28	20 069 361 0	Hyd.-Leitung 12 x 1,5 x 1840 5 Bögen	Hydraulic line 12 x 1,5 x 1840	Conduite hydraulique 12 x 1,5 x 1840		1		1				
29	00 302 409 2	Ind. Näherungsschalter Namur M12 6mm	Namur sensor Namur M12	Capt. Namur		1		1				
30	00 901 423 0	6kt-Schraube	Hex head bolt	Boulon tête hex		x		x				M 8 X 50
31	00 925 134 0	Deckplatte	Cover plate	Plaque de recouvrement		2		2				
32	00 925 105 0	Rohrschelle -2 Hälften	Tube clamp -2 halves	Bride -2 moitiés		2		2				Bo.= 12/12

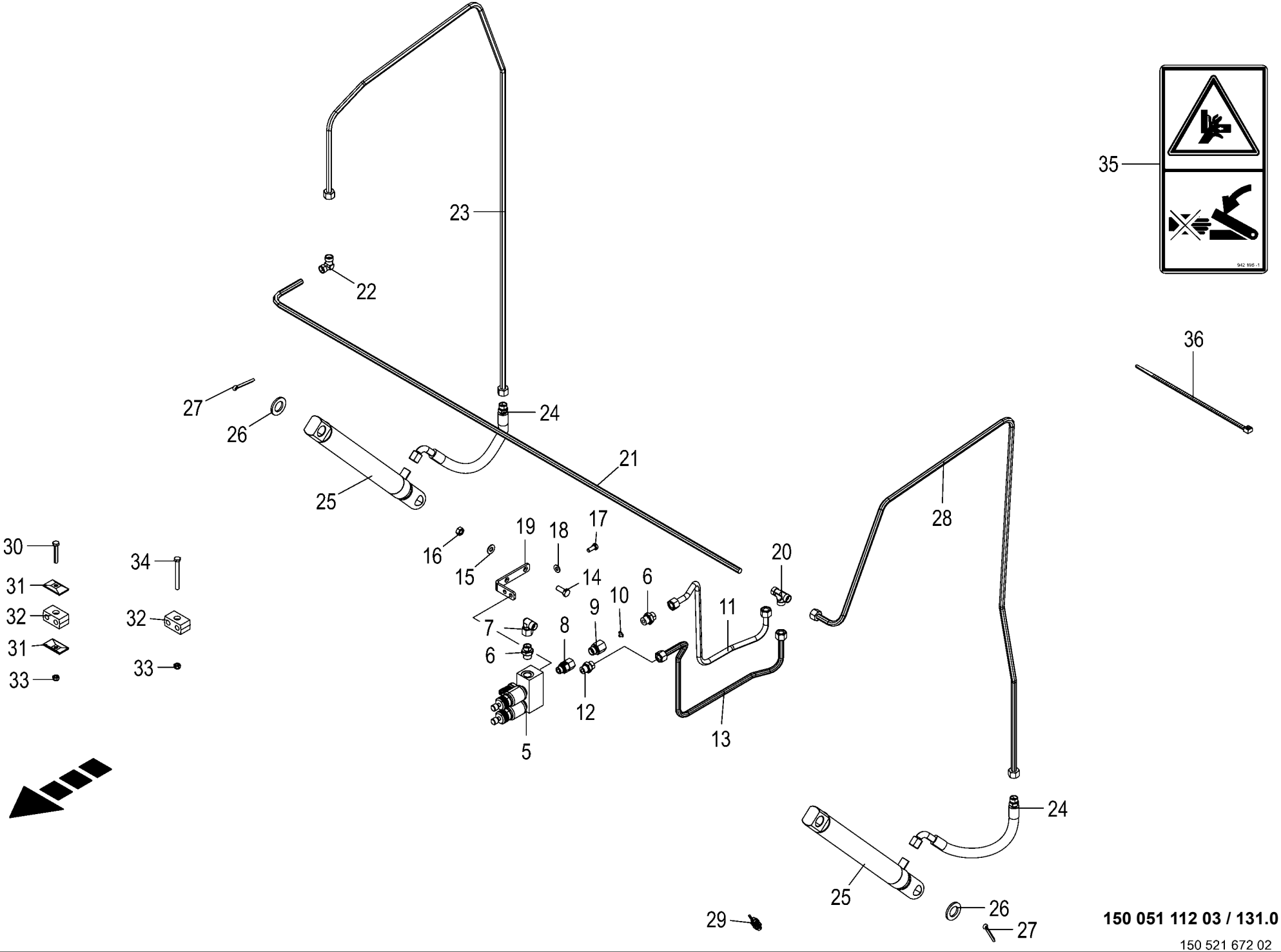

150 051 112 03 / 131.0

150 521 672 02

Absenkbarer Förderrotorboden -optional
Drop floor of feed rotor
Fond abaissable du rotor d'alimentation

1026400 - 1046900

150 051 112 03

150 521 672 2 **131.0**

Pos.	ID-Nr.	Benennung	Description	Description	Masch.-Nr-	RP701-10	RP701-11	RP701-20	RP701-21			Bemerkung/Remarks/Remarque
33	00 908 706 0	Sicherungsmutter	Locknut	Écrou hex		x		x				M 8
34	00 901 008 1	6kt-Schraube	Hex head bolt	Boulon tête hex		x		x				M 8 X 80
35	00 922 671 1	Kabelbinder	Cable band	Collier de serrage		x		x				Lg.= 300
36	00 942 196 1	Aufkleber	Label	Autocollant		1		1				

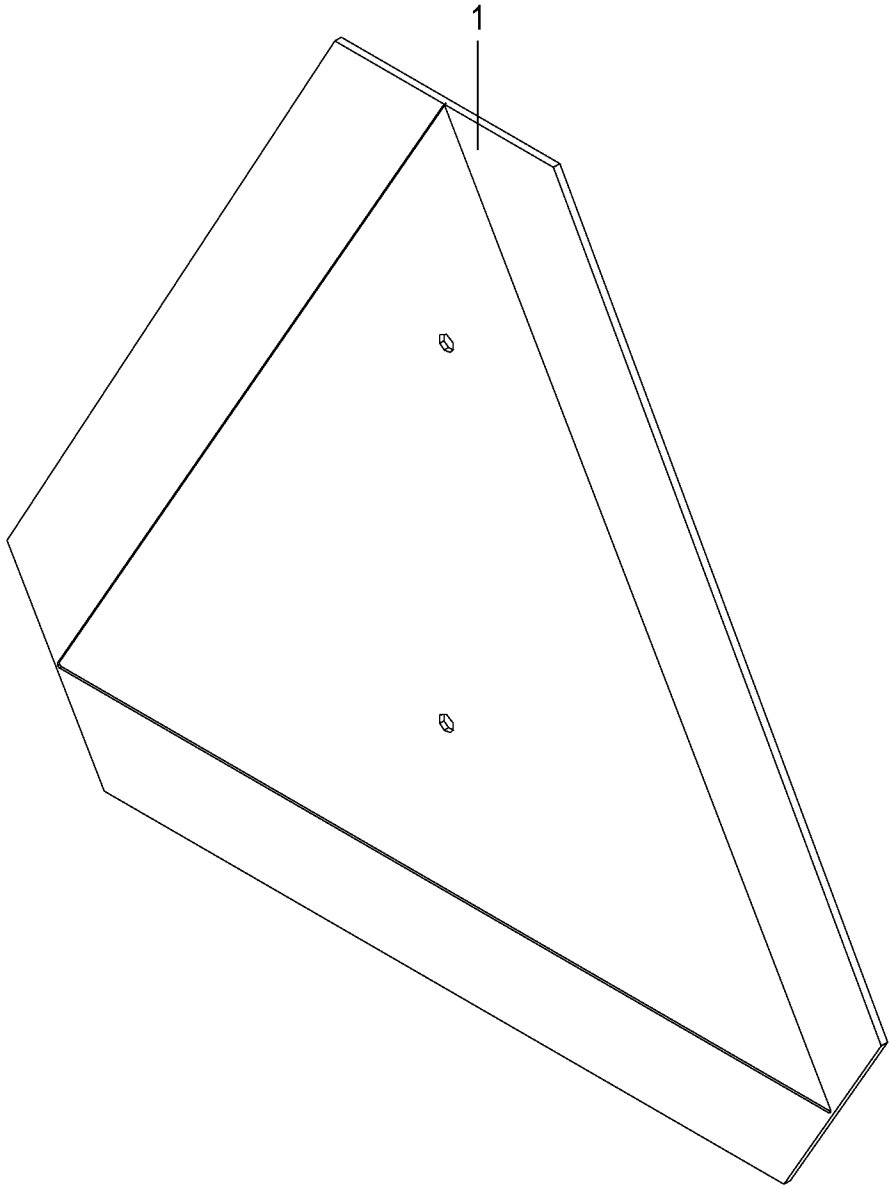

150 051 112 03 / 132.0

150 494 400 01

SMV - Zeichen -optional
SMV emblem
Plaque d'identif. pour véhicules lents

1026400 - 1046900

150 051 112 03

150 494 400 1 **132.0**

Pos.	ID-Nr.	Benennung	Description	Description	Masch.-Nr-	RP701-10	RP701-11	RP701-20	RP701-21			Bemerkung/Remarks/Remarque
1	27 022 272 0	Aufkleber SMV-Zeichen rot	Label SMV emblem red	Autocollant SMV-Zeichen rouge		1	1	1	1			

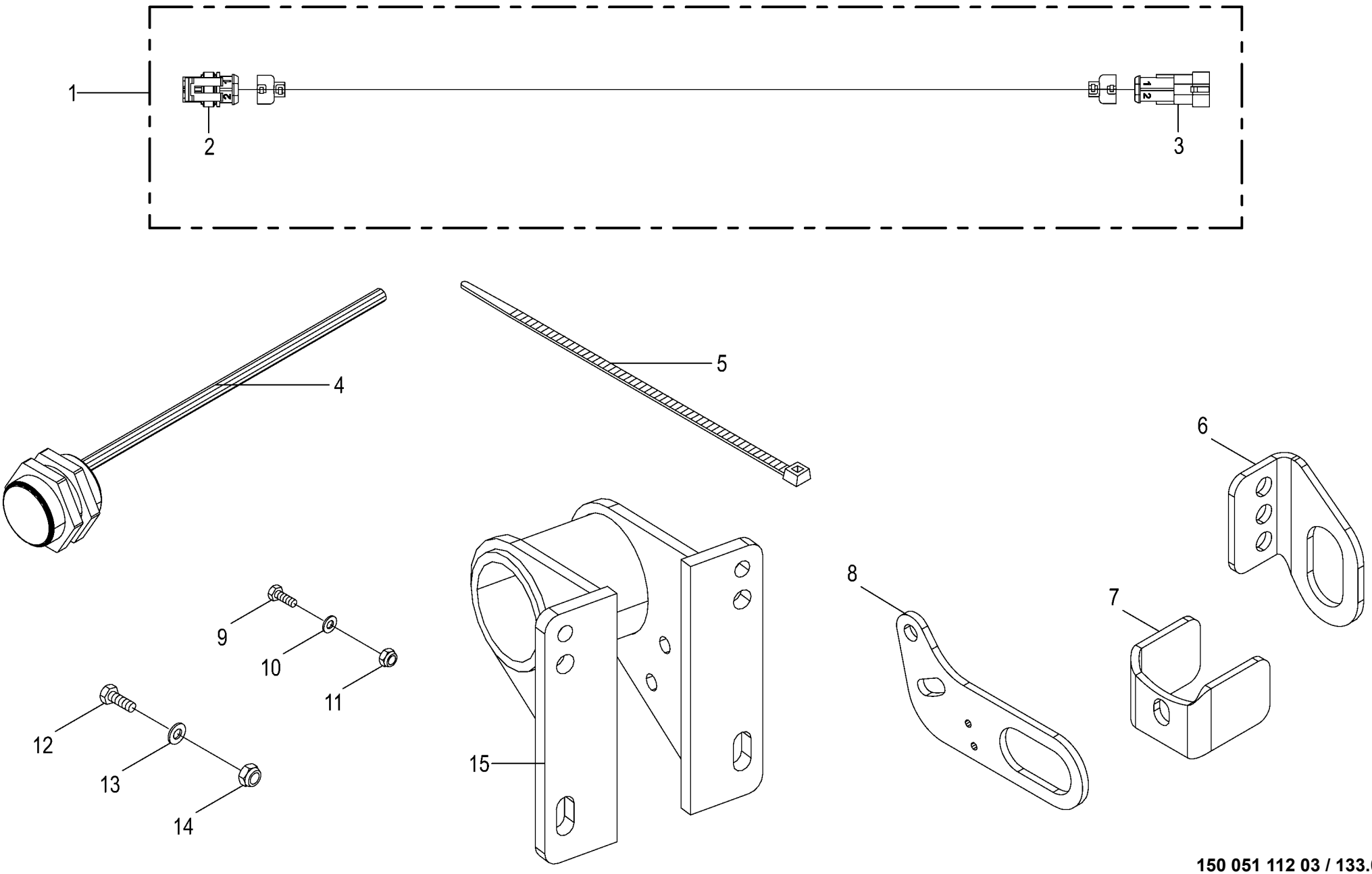

150 051 112 03 / 133.0

150 494 577 03

Traktor Implement Management - Comprima F -optional
Tractor Implement Managment - Comprima F
Système TIM - Comprima F

1026400 - 1046900

150 051 112 03

150 494 577 3 **133.0**

Pos.	ID-Nr.	Benennung	Description	Description	Masch.-Nr-	RP701-10	RP701-11	RP701-20	RP701-21			Bemerkung/Remarks/Remarque
1	20 084 260 0	Verlängerung 2-p Supers. 1.5 2000mm	Extension 2-p Supers. 1.5 2000mm	Rallonge 2-p Supers. 1.5 2000mm		1	1	1	1			
2	00 302 351 0	Stecker	Plug	Connecteur		x	x	x	x			
3	00 302 356 0	Kupplungsdose	Coupling socket	Connecteur		x	x	x	x			
4	00 303 469 1	Ind. Näherungsschalter Namur M30 10mm	Namur sensor Namur M30	Capt. Namur Namur M30		1	1	1	1			
5	00 922 671 1	Kabelbinder	Cable band	Collier de serrage		x	x	x	x			Lg.= 300
6	20 263 702 0	Sensorhalter	Sensor support	Support de capteur		1	1	1	1			
7	20 261 205 0	Signalblech	Signal sheet	Plaque de signalisation		1	1	1	1			
8	20 261 204 0	Sensorhalter	Sensor support	Support de capteur		1	1	1	1			
9	00 900 637 0	6kt-Schraube	Hex head bolt	Boulon tête hex		x	x	x	x			M 10 X 30
10	00 910 414 0	Scheibe	Washer	Rondelle		x	x	x	x			10,5 X 21 X 2
11	00 908 758 0	Sicherungsmutter	Locknut	Écrou hex		x	x	x	x			M 10
12	00 900 657 0	6kt-Schraube	Hex head bolt	Boulon tête hex		x	x	x	x			M 12 X 35
13	00 910 506 1	Scheibe	Washer	Rondelle		x	x	x	x			13 X 24 X 2,5
14	00 908 701 0	Sicherungsmutter	Locknut	Écrou hex		x	x	x	x			M 12
15	20 660 550 0	Halter Ballenrauswerfer	Bale ejector holder			1	1	1	1			

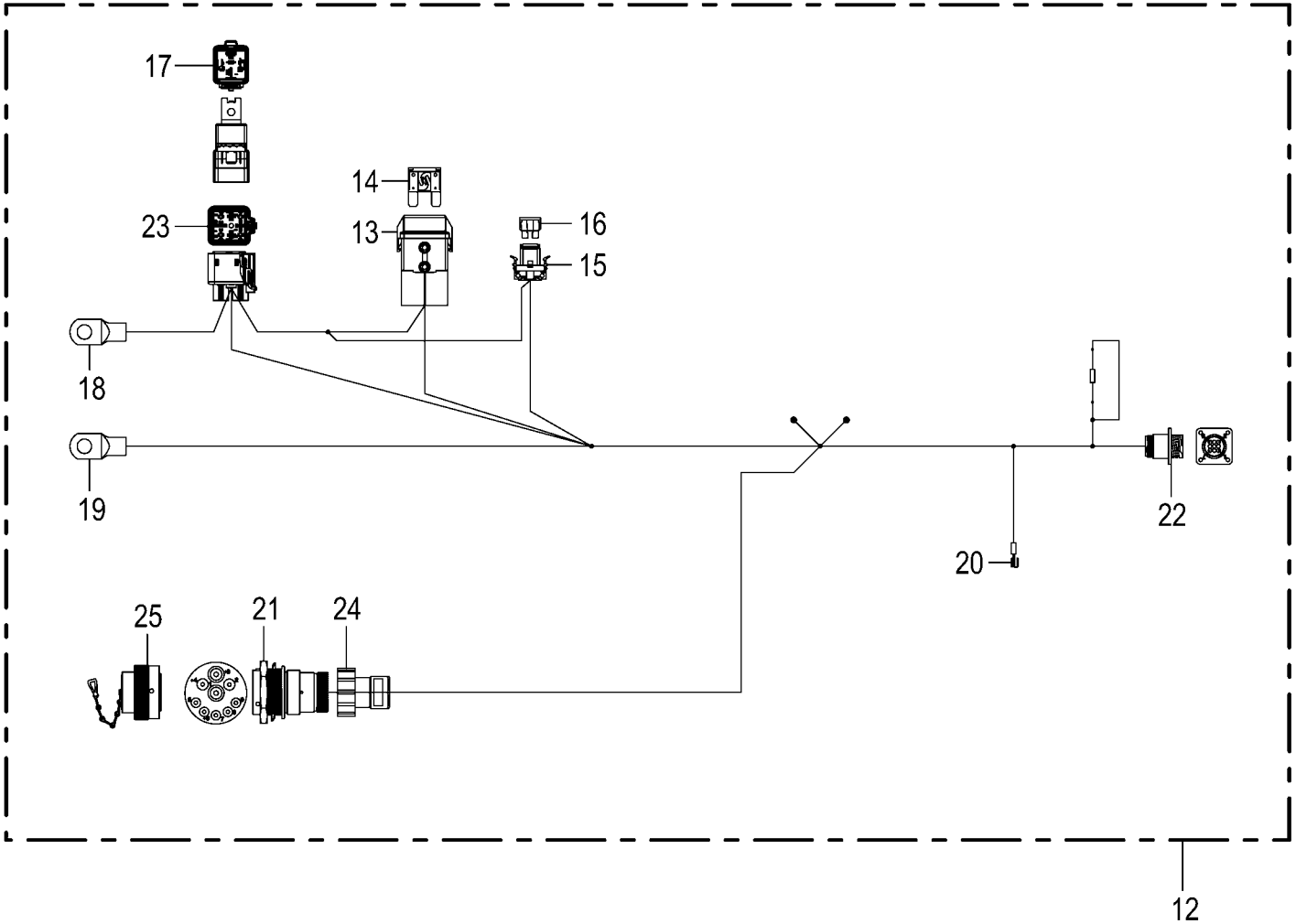

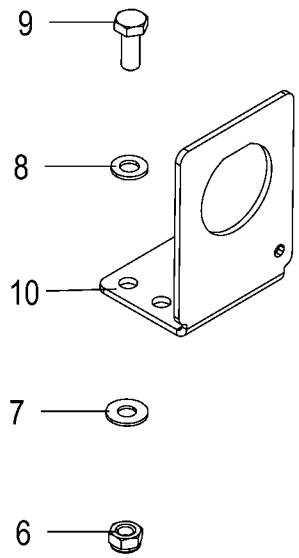

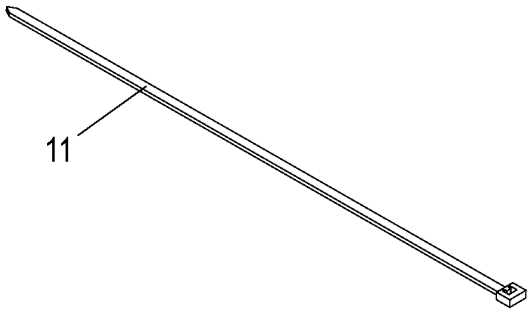

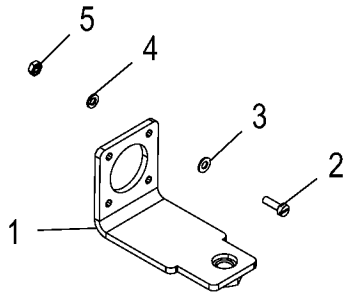

150 051 112 03 / 134.0

150 467 654 04

Traktor Nachrüstung -optional
Tractor retrofitting
Équipement ultérieur tracteur

1026400 - 1046900

150 051 112 03

150 467 654 4 **134.0**

Pos.	ID-Nr.	Benennung	Description	Description	Masch.-Nr-	RP701-10	RP701-11	RP701-20	RP701-21			Bemerkung/Remarks/Remarque
1	20 026 986 0	Halter	Support	Cadre support		1	1	1	1			
2	00 903 403 0	Zylinderschraube	Allen screw	Vis tête cylindrique		x	x	x	x			AM 3 X 10
3	00 910 307 0	Scheibe	Washer	Rondelle		x	x	x	x			3,2 X 7 X 0,5
4	00 910 002 0	Federring	Spring washer	Rondelle elastique		x	x	x	x			B 3
5	00 908 204 0	6kt-Mutter	Hex nut	Écrou hex		x	x	x	x			M 3
6	00 908 706 0	Sicherungsmutter	Locknut	Écrou hex		x	x	x	x			M 8
7	00 909 908 1	Sperrkantscheibe	Detent edged washer	Disque à bord d'arrêt		x	x	x	x			SKM 8
8	00 910 413 0	Scheibe	Washer	Rondelle		x	x	x	x			8,4 X 17 X 1,6
9	00 900 614 0	6kt-Schraube	Hex head bolt	Boulon tête hex		x	x	x	x			M 8 X 20
10	20 087 751 1	Halter Stecker 9-p St HDP20 sw	Holder plug 9-p St HDP20 sw	Support cable 9-p St HDP20 sw		1	1	1	1			
11	00 922 671 1	Kabelbinder	Cable band	Collier de serrage		x	x	x	x			Lg.= 300
12	20 087 714 2	Kabelbaum IsoBus Retro Fit Kit	CH ISOBUS retrofit kit	Câbles ISOBUS (Bouchon 3033470)		1	1	1	1			
13	20 085 783 0	Halterung Sicherung MAXI	Holder Fuse MAXI	Fixation Fusible MAXI		1	1	1	1			
14	20 087 676 0	MAXI-Sicherung 50A rt	MAXI fuse 50A red	Fusible MAXI 50A rt		1	1	1	1			
15	20 084 554 0	Halterung Sicherung ATO/Mini	Holder Fuse ATO/Mini	Fixation Fusible ATO/Mini		1	1	1	1			
16	00 302 076 0	Flachstecksicherung	Flat fuse	Fusible plat		1	1	1	1			15 A
17	20 087 643 0	Relais Leistung Schließer 70A	Relay Leistung NO contact 70A	Relais Leistung Contact à fermeture 70A		1	1	1	1			
18	20 082 730 0	Rohrkabelschuh 8-10	Tubular cable lug 8-10	Cosse tubulaire 8-10		1	1	1	1			
19	20 082 730 0	Rohrkabelschuh 8-10	Tubular cable lug 8-10	Cosse tubulaire 8-10		1	1	1	1			
20	00 924 689 0	Steckverteiler	Plug-in disributor	Distribut. connecteurs enfich.		1	1	1	1			
21	20 088 110 0	Stecker 9-p St silber	Plug 9-p St silver	Cavalier 9-p St argenté		1	1	1	1			
	00 303 773 0	Steckerzubehör Mutter	Plug accessories Nut	Accessoires de connecteur Écrou		1	1	1	1			
	20 082 605 0	Steckerzubehör Wellenring	Plug accessories Shaft ring	Accessoires de connecteur Bague d'arbre		1	1	1	1			
	00 303 051 0	Kontakt Ni 5mm2	Contact Ni 5mm2	Contact Ni 5mm2		2	2	2	2			
	20 080 238 0	Kontakt Ni 2mm2	Contact Ni 2mm2	Contact Ni 2mm2		2	2	2	2			
	00 303 047 0	Blindstopfen 3,07mm weiß	Filler plug 3,07mm white	Tampon borgne 3,07mm blanc		1	1	1	1			
	20 080 240 0	Kontakt Ni 0,5mm2	Contact Ni 0,5mm2	Contact Ni 0,5mm2		4	4	4	4			
22	20 082 747 0	Stecker 9-p St schwarz	Plug 9-p St black	Cavalier 9-p St noir		1	1	1	1			
	20 088 299 0	Kontakt Sn 0,2mm2	Contact Sn 0,2mm2	Contact Sn 0,2mm2		6	6	6	6			
	20 088 298 0	Kontakt Sn 0,75mm2	Contact Sn 0,75mm2	Contact Sn 0,75mm2		2	2	2	2			
23	20 087 640 0	Halterung Relais	Holder Relay	Fixation Relais		1	1	1	1			
	20 087 652 0	Kontakt Sn 0,5mm2	Contact Sn 0,5mm2	Contact Sn 0,5mm2		2	2	2	2			
	20 087 662 0	Einzeladerabdichtung grün	Single-wire seal green	Joint du fil unique vert		2	2	2	2			
	20 087 645 0	Kontakt Sn 10mm2	Contact Sn 10mm2	Contact Sn 10mm2		2	2	2	2			
	20 087 657 0	Einzeladerabdichtung gelb	Single-wire seal yellow	Joint du fil unique jaune		2	2	2	2			

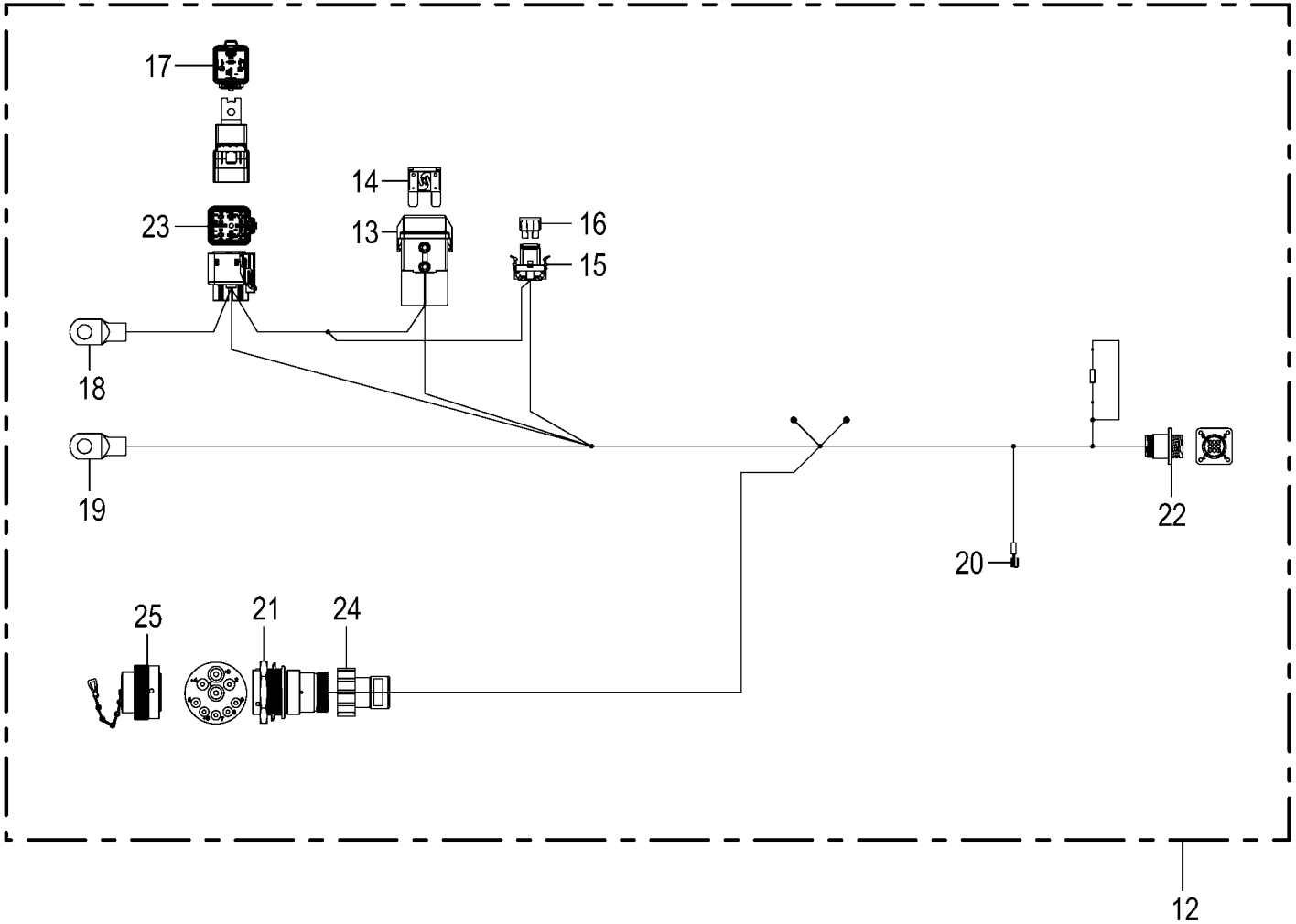

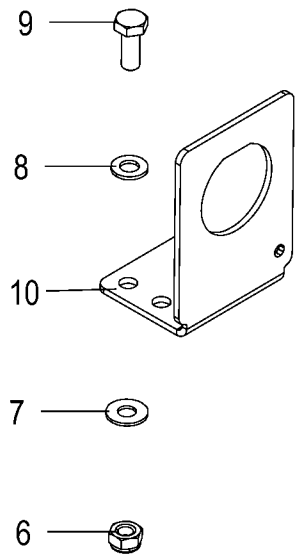

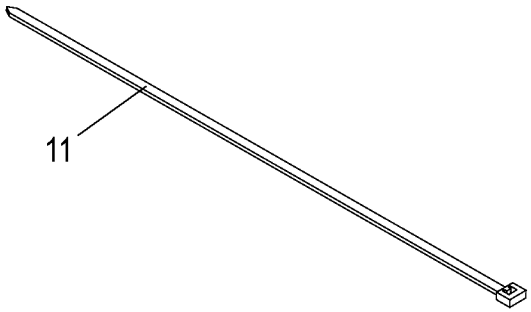

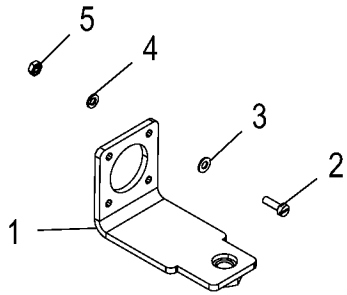

150 051 112 03 / 134.0

150 467 654 04

Traktor Nachrüstung -optional Tractor retrofitting Équipement ultérieur tracteur					1026400 - 1046900	RP701-10	RP701-11	RP701-20	RP701-21			150 051 112 03 150 467 654 4 134.0
Pos.	ID-Nr.	Benennung	Description	Description	Masch.-Nr-							Bemerkung/Remarks/Remarque
	20 087 663 0	Blindstopfen 5,2mm weiß	Filler plug 5,2mm white	Tampon borgne 5,2mm blanc		4	4	4	4			
24	20 087 805 0	Steckerübergang 0-p	Plug transition 0-p	Jonction connecteur 0-p		1	1	1	1			
25	00 303 347 0	Blindstecker	Blind-plug	Connecteur aveugle		1	1	1	1			

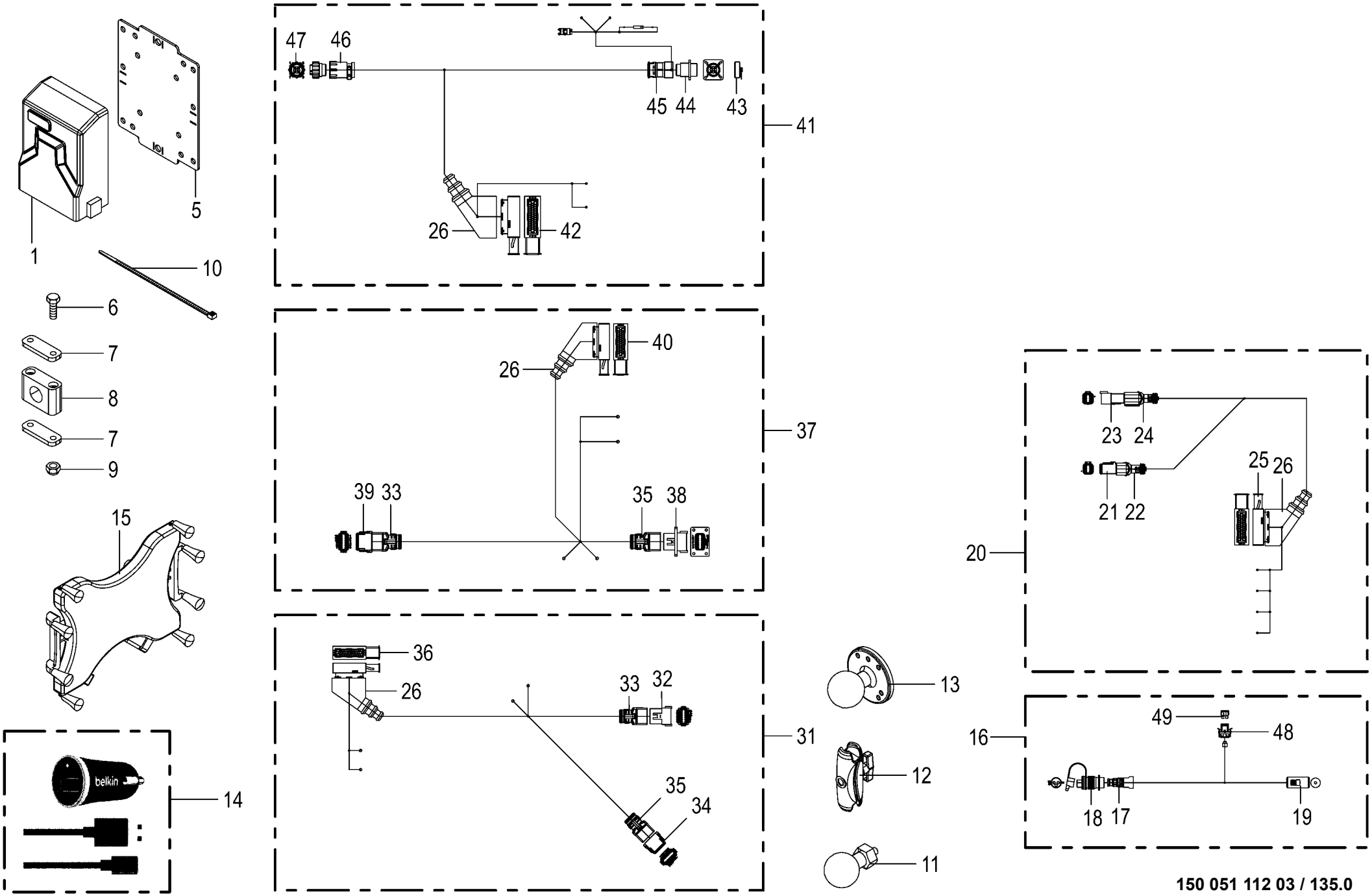

150 051 112 03 / 135.0

150 499 653 04

Smart Connect -optional **Smart Connect** **Smart Connect**					1026400 - 1046900	RP701-10	RP701-11	RP701-20	RP701-21			**150 051 112 03** 150 499 653 4 **135.0**
Pos.	ID-Nr.	Benennung	Description	Description	Masch.-Nr-							Bemerkung/Remarks/Remarque
1	20 084 373 0	SmartConnect MBK Pro UMTS int. Ant.	Smart Connect MBK Basic Pro UMTS int.ant	Smart Connect MBK Pro ant. int. umts		1	1	1	1			
	20 085 951 0	SmartConnect MBK Pro GSM_USA int.Ant.	SmartConnect MBK Pro GSM USA int. ant.	SmartConnect MBK Pro GSM_USA entr. int.		1	1	1	1			
5	20 424 464 1	Halteblech Smart Connect	Retaining sheet SmartConnect	Tôle de maintien Smart Connect		1	1	1	1			
6	00 900 396 0	6kt-Schraube	Hex head bolt	Boulon tête hex		x	x	x	x			M 10 X 90
7	00 925 125 1	Deckplatte	Cover plate	Plaque de recouvrement		2	2	2	2			
8	27 005 853 0	Rohrschelle -2 Hälften	Tube clamp -2 halves	Bride -2 moitiés		1	1	1	1			Bo.= 32
9	00 908 758 0	Sicherungsmutter	Locknut	Écrou hex		x	x	x	x			M 10
10	00 922 674 0	Kabelbinder	Cable band	Collier de serrage		x	x	x	x			Lg.= 200
11	20 083 875 0	RAM Kugelkopf 1,5" M8	DS RAM ball head 1.5" M8	DS RAM pivot à rotule 1,5" M8		1	1	1	1			
12	20 083 876 0	RAM Sockelarm für 1,5"	DS RAM socket arm for 1.5”	DS RAM bras de socle p. 1,5"		1	1	1	1			
13	20 083 877 0	RAM Basis 1,5" Kugelkopf	DS RAM basic 1.5" ball head	DS RAM base1,5" pivot à rotule		1	1	1	1			
14	20 084 746 0	USB-Ladedose 12V 1x2,4A	Voltage converter DC-DC 12-5V 12W	Transformateur de tension DC- DC 12-5V		1	1	1	1			
15	20 083 873 0	Halter RAM X Grip 3 10"	DS support RAM X grip 3 10”	Support DS RAM X Grip 3 10"		1	1	1	1			
16	20 084 983 1	Adapter 2-p CAR - 1-p Zig.Anz.	Adapter 2-p CAR - 1-p cigarette lighter	Adaptateur 2-p CAR - 1-p Zig. Anz.		1	1	1	1			
17	20 082 809 0	Verschraubung PG11	Screw connection PG11	Raccord vissé PG11		1	1	1	1			
	00 301 251 0	Gegenmutter	Locknut	Contre-ecrou		1	1	1	1			Pg 11
18	00 924 675 0	Stecker	Plug	Connecteur		1	1	1	1			
19	20 084 553 0	Stecker 2-p Bu schwarz	Plug 2-p Bu black	Cavalier 2-p Bu noir		1	1	1	1			
20	20 087 098 0	Kabelbaum KSC ISOBUS Erweiterung 1000mm	CH KSC ISOBUS extension 1, 000mm	Fais de câbles KSC exten ISOBUS 1000mm		1	1	1	1			
21	20 082 522 0	Stecker 6-p Bu grau	Plug 6-p Bu grey	Cavalier 6-p Bu gris		1	1	1	1			
	20 082 315 0	Kontaktsicherung 6-p Bu	Contact fuse 6-p Bu	Fusible de contact 6-p Bu		1	1	1	1			
	20 082 108 0	Kontakt Ni 1mm2	Contact Ni 1mm2	Contact Ni 1mm2		4	4	4	4			
	20 080 241 0	Kontakt Ni 0,5mm2	Contact Ni 0,5mm2	Contact Ni 0,5mm2		2	2	2	2			
22	20 082 255 0	Steckerübergang 6-p Buchse	Plug transition 6-p Socket	Jonction connecteur 6-p Douille		1	1	1	1			
23	20 082 519 0	Stecker 6-p St grau	Plug 6-p St grey	Cavalier 6-p St gris		1	1	1	1			
	20 082 322 0	Kontaktsicherung 6-p St	Contact fuse 6-p St	Fusible de contact 6-p St		1	1	1	1			
	20 082 103 0	Kontakt Ni 1mm2	Contact Ni 1mm2	Contact Ni 1mm2		4	4	4	4			
	20 080 240 0	Kontakt Ni 0,5mm2	Contact Ni 0,5mm2	Contact Ni 0,5mm2		2	2	2	2			
24	20 082 257 0	Steckerübergang 6-p Stift	Plug transition 6-p Pin	Jonction connecteur 6-p Goupille		1	1	1	1			
25	00 303 239 0	Stecker 42-p Bu schwarz	Plug 42-p Bu black	Cavalier 42-p Bu noir		1	1	1	1			
	00 303 075 0	Kontakt Sn 1,5mm2	Contact Sn 1,5mm2	Contact Sn 1,5mm2		2	2	2	2			
	00 303 312 0	Einzeladerabdichtung weiß	Single-wire seal white	Joint du fil unique blanc		2	2	2	2			
	00 303 039 0	Blindstopfen 3,6mm weiß	Filler plug 3,6mm white	Tampon borgne 3,6mm blanc		34	34	34	34			

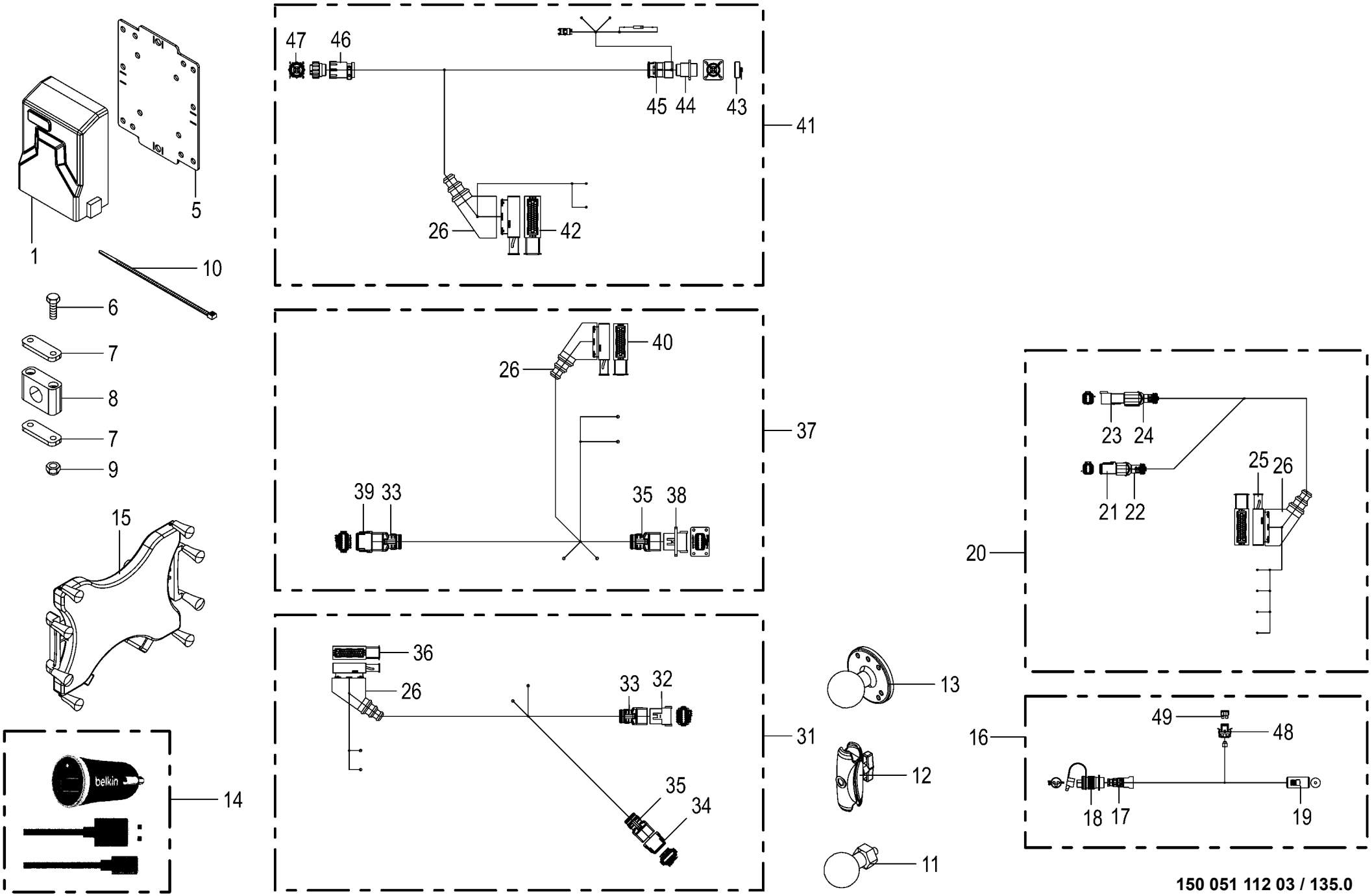

150 051 112 03 / 135.0

150 499 653 04

Smart Connect -optional **Smart Connect** **Smart Connect**					1026400 - 1046900	RP701-10	RP701-11	RP701-20	RP701-21			**150 051 112 03** 150 499 653 4 **135.0**
Pos.	ID-Nr.	Benennung	Description	Description	Masch.-Nr-							Bemerkung/Remarks/Remarque
	00 303 308 0	Kontakt Sn 0,2mm2	Contact Sn 0,2mm2	Contact Sn 0,2mm2		2	2	2	2			
	20 082 188 0	Einzeladerabdichtung rot	Single-wire seal red	Joint du fil unique rouge		2	2	2	2			
	00 303 040 0	Blindstopfen 5,2mm transp.	Filler plug 5,2mm transparent	Tampon borgne 5,2mm transparent		4	4	4	4			
26	00 302 235 0	Schutztülle	Protective grommet	Bec protecteur		4	4	4	4			
31	20 085 819 1	Kabelbaum KSC ISOBUS Erweiterung lang	Cable harness KSC ISOBUS extension long	Fdc KSC ISOBUS extension lon.		1	1	1	1			
32	20 080 753 0	Stecker 12-p St grau	Plug 12-p St grey	Cavalier 12-p St gris		1	1	1	1			
	20 081 439 0	Kontaktsicherung 12-p St	Contact fuse 12-p St	Fusible de contact 12-p St		1	1	1	1			
	20 082 103 0	Kontakt Ni 1mm2	Contact Ni 1mm2	Contact Ni 1mm2		2	2	2	2			
	20 080 240 0	Kontakt Ni 0,5mm2	Contact Ni 0,5mm2	Contact Ni 0,5mm2		9	9	9	9			
	00 303 047 0	Blindstopfen 3,07mm weiß	Filler plug 3,07mm white	Tampon borgne 3,07mm blanc		1	1	1	1			
33	20 082 247 0	Steckerübergang 12-p Stift	Plug transition 12-p Pin	Jonction connecteur 12-p Goupille		2	2	2	2			
34	20 080 778 0	Stecker 12-p Bu grau	Plug 12-p Bu grey	Cavalier 12-p Bu gris		1	1	1	1			
	20 080 783 0	Kontaktsicherung 12-p Bu	Contact fuse 12-p Bu	Fusible de contact 12-p Bu		1	1	1	1			
	20 082 108 0	Kontakt Ni 1mm2	Contact Ni 1mm2	Contact Ni 1mm2		2	2	2	2			
	20 080 241 0	Kontakt Ni 0,5mm2	Contact Ni 0,5mm2	Contact Ni 0,5mm2		9	9	9	9			
	00 303 047 0	Blindstopfen 3,07mm weiß	Filler plug 3,07mm white	Tampon borgne 3,07mm blanc		1	1	1	1			
35	20 081 960 0	Steckerübergang 12-p Buchse	Plug transition 12-p Socket	Jonction connecteur 12-p Douille		2	2	2	2			
36	00 303 239 0	Stecker 42-p Bu schwarz	Plug 42-p Bu black	Cavalier 42-p Bu noir		1	1	1	1			
	00 303 074 0	Kontakt Sn 0,5mm2	Contact Sn 0,5mm2	Contact Sn 0,5mm2		1	1	1	1			
	00 303 311 0	Einzeladerabdichtung blau	Single-wire seal blue	Joint du fil unique bleu		1	1	1	1			
	00 303 039 0	Blindstopfen 3,6mm weiß	Filler plug 3,6mm white	Tampon borgne 3,6mm blanc		34	34	34	34			
	00 303 308 0	Kontakt Sn 0,2mm2	Contact Sn 0,2mm2	Contact Sn 0,2mm2		2	2	2	2			
	20 082 188 0	Einzeladerabdichtung rot	Single-wire seal red	Joint du fil unique rouge		2	2	2	2			
	00 303 040 0	Blindstopfen 5,2mm transp.	Filler plug 5,2mm transparent	Tampon borgne 5,2mm transparent		4	4	4	4			
	00 303 075 0	Kontakt Sn 1,5mm2	Contact Sn 1,5mm2	Contact Sn 1,5mm2		1	1	1	1			
	00 303 312 0	Einzeladerabdichtung weiß	Single-wire seal white	Joint du fil unique blanc		1	1	1	1			
37	20 085 818 1	Kabelbaum KSC ISOBUS Erweiterung kurz	Cable harness KSC ISOBUS extension short	Fdc KSC ISOBUS extension cour.		1	1	1	1			
38	20 085 246 0	Stecker 12-p St grau	Plug 12-p St grey	Cavalier 12-p St gris		1	1	1	1			
	20 081 439 0	Kontaktsicherung 12-p St	Contact fuse 12-p St	Fusible de contact 12-p St		1	1	1	1			
	20 082 103 0	Kontakt Ni 1mm2	Contact Ni 1mm2	Contact Ni 1mm2		2	2	2	2			
	20 080 240 0	Kontakt Ni 0,5mm2	Contact Ni 0,5mm2	Contact Ni 0,5mm2		9	9	9	9			
	00 303 047 0	Blindstopfen 3,07mm weiß	Filler plug 3,07mm white	Tampon borgne 3,07mm blanc		1	1	1	1			
39	20 080 778 0	Stecker 12-p Bu grau	Plug 12-p Bu grey	Cavalier 12-p Bu gris		1	1	1	1			
	20 080 783 0	Kontaktsicherung 12-p Bu	Contact fuse 12-p Bu	Fusible de contact 12-p Bu		1	1	1	1			

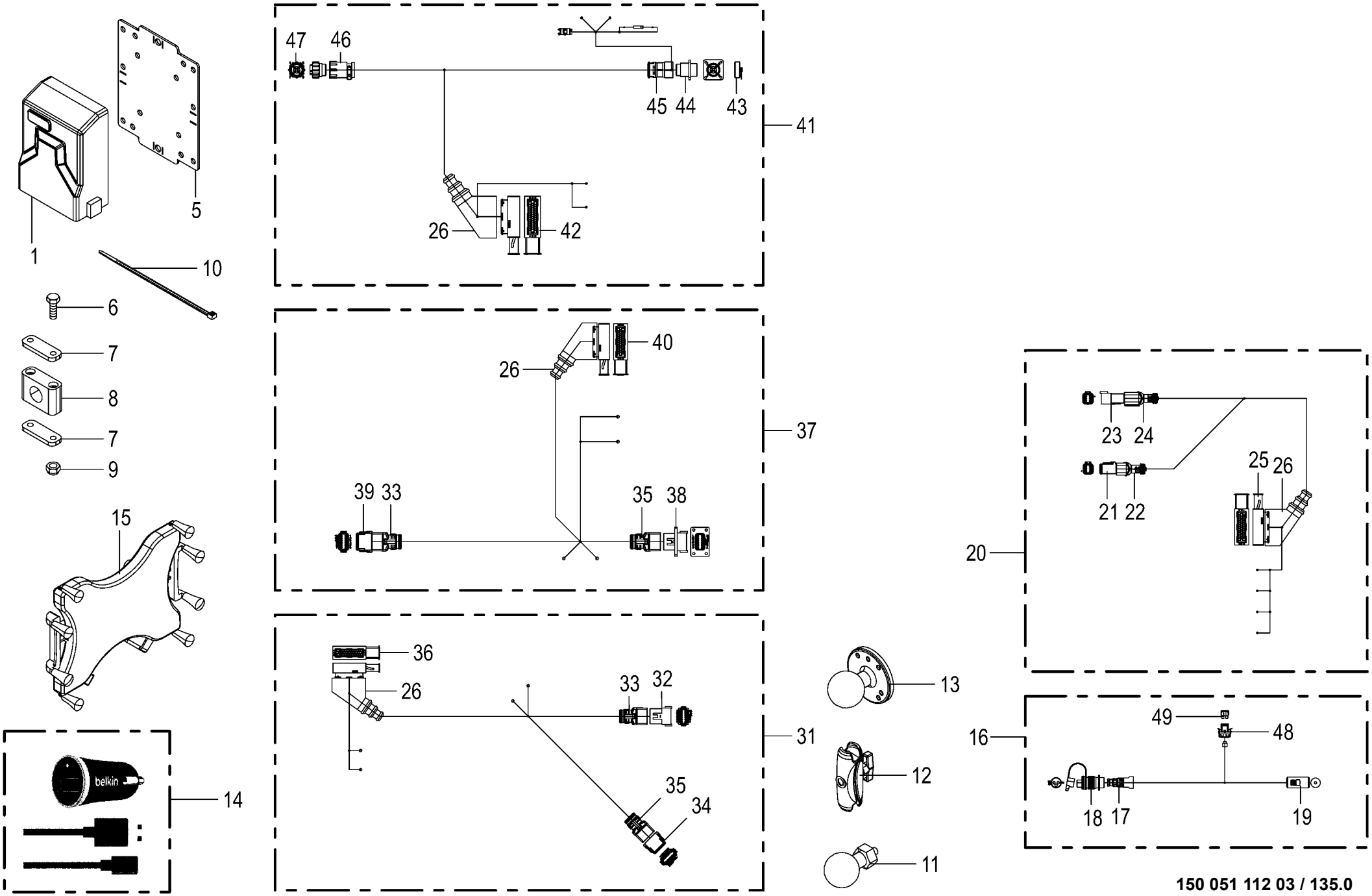

150 051 112 03 / 135.0

150 499 653 04

Smart Connect -optional
Smart Connect
Smart Connect

1026400 - 1046900

150 051 112 03

150 499 653 4 **135.0**

Pos.	ID-Nr.	Benennung	Description	Description	Masch.-Nr-	RP701-10	RP701-11	RP701-20	RP701-21			Bemerkung/Remarks/Remarque
	20 082 108 0	Kontakt Ni 1mm2	Contact Ni 1mm2	Contact Ni 1mm2		2	2	2	2			
	20 080 241 0	Kontakt Ni 0,5mm2	Contact Ni 0,5mm2	Contact Ni 0,5mm2		9	9	9	9			
	00 303 047 0	Blindstopfen 3,07mm weiß	Filler plug 3,07mm white	Tampon borgne 3,07mm blanc		1	1	1	1			
40	00 303 239 0	Stecker 42-p Bu schwarz	Plug 42-p Bu black	Cavalier 42-p Bu noir		1	1	1	1			
	00 303 074 0	Kontakt Sn 0,5mm2	Contact Sn 0,5mm2	Contact Sn 0,5mm2		1	1	1	1			
	00 303 311 0	Einzeladerabdichtung blau	Single-wire seal blue	Joint du fil unique bleu		1	1	1	1			
	00 303 039 0	Blindstopfen 3,6mm weiß	Filler plug 3,6mm white	Tampon borgne 3,6mm blanc		34	34	34	34			
	00 303 308 0	Kontakt Sn 0,2mm2	Contact Sn 0,2mm2	Contact Sn 0,2mm2		2	2	2	2			
	20 082 188 0	Einzeladerabdichtung rot	Single-wire seal red	Joint du fil unique rouge		2	2	2	2			
	00 303 040 0	Blindstopfen 5,2mm transp.	Filler plug 5,2mm transparent	Tampon borgne 5,2mm transparent		4	4	4	4			
	00 303 075 0	Kontakt Sn 1,5mm2	Contact Sn 1,5mm2	Contact Sn 1,5mm2		1	1	1	1			
	00 303 312 0	Einzeladerabdichtung weiß	Single-wire seal white	Joint du fil unique blanc		1	1	1	1			
41	20 085 871 4	Kabelbaum InCab Smart Connect				1	1	1	1			
42	00 303 239 0	Stecker 42-p Bu schwarz	Plug 42-p Bu black	Cavalier 42-p Bu noir		1	1	1	1			
	00 303 075 0	Kontakt Sn 1,5mm2	Contact Sn 1,5mm2	Contact Sn 1,5mm2		2	2	2	2			
	00 303 312 0	Einzeladerabdichtung weiß	Single-wire seal white	Joint du fil unique blanc		2	2	2	2			
	00 303 039 0	Blindstopfen 3,6mm weiß	Filler plug 3,6mm white	Tampon borgne 3,6mm blanc		34	34	34	34			
	00 303 133 0	Kontakt Sn 0,5mm2	Contact Sn 0,5mm2	Contact Sn 0,5mm2		2	2	2	2			
	00 303 036 0	Einzeladerabdichtung grau	Single-wire seal grey	Joint du fil unique gris		2	2	2	2			
	00 303 040 0	Blindstopfen 5,2mm transp.	Filler plug 5,2mm transparent	Tampon borgne 5,2mm transparent		4	4	4	4			
43	20 083 737 0	Blindkappe 0-p St schwarz	Blind cap 0-p St sw	Cache 0-p St sw		1	1	1	1			
44	20 082 747 0	Stecker 9-p St schwarz	Plug 9-p St black	Cavalier 9-p St noir		1	1	1	1			
	20 088 298 0	Kontakt Sn 0,75mm2	Contact Sn 0,75mm2	Contact Sn 0,75mm2		7	7	7	7			
45	20 084 673 0	Steckerübergang 0-p	Plug transition 0-p	Jonction connecteur 0-p		1	1	1	1			
46	20 082 748 0	Steckerübergang 0-p	Plug transition 0-p	Jonction connecteur 0-p		1	1	1	1			
47	20 083 662 1	Stecker 9-p Bu schwarz	Plug 9-p Bu black	Cavalier 9-p Bu noir		1	1	1	1			
	20 088 301 0	Kontakt Sn 0,75mm2	Contact Sn 0,75mm2	Contact Sn 0,75mm2		3	3	3	3			
	20 088 302 0	Kontakt Sn 0,2mm2	Contact Sn 0,2mm2	Contact Sn 0,2mm2		4	4	4	4			
48	20 084 649 0	Halterung Sicherung ATO	Holder Fuse ATO	Fixation Fusible ATO		1	1	1	1			
49	00 302 074 0	Flachstecksicherung	Flat fuse	Fusible plat		1	1	1	1			7,5 A

ID-NR. ID-NO.	TAFEL DIAG.	POS. POS.	ID-NR. ID-NO.	TAFEL DIAG.	POS. POS.	ID-NR. ID-NO.	TAFEL DIAG.	POS. POS.	ID-NR. ID-NO.	TAFEL DIAG.	POS. POS.	ID-NR. ID-NO.	TAFEL DIAG.	POS. POS.
00 000 001 0	5.0	22	00 152 201 1	118.0	13	00 275 346 1	44.0	27	00 279 368 0	17.0	28	00 292 126 0	59.0	30
00 000 001 0	14.0	40	00 154 251 1	61.0	18	00 276 337 1	81.0	5	00 279 369 2	17.0	22	00 292 131 2	60.0	1
00 000 001 0	16.0	47	00 180 489 0	71.0	23	00 276 337 1	82.0	3	00 279 371 3	17.0	27	00 292 134 0	60.0	9
00 000 001 0	19.0	40	00 180 489 0	72.0	1	00 276 337 1	131.0	9	00 279 440 0	86.0	13	00 292 135 0	60.0	8
00 000 001 0	33.0	32	00 185 149 1	59.0	38	00 276 450 0	29.0	28	00 279 441 0	86.0	14	00 292 138 1	59.0	24
00 000 001 0	37.0	46	00 185 523 3	69.0	5	00 276 501 2	72.0	8	00 279 581 0	60.0	41	00 292 144 1	72.0	14
00 000 001 0	38.0	46	00 187 960 0	17.0	4	00 277 238 1	73.0	15	00 279 581 0	86.0	24	00 292 145 2	49.0	3
00 000 001 0	44.0	48	00 187 960 0	22.0	4	00 277 258 0	86.0	31	00 279 582 0	86.0	32	00 292 147 3	61.0	8
00 000 001 0	44.0	49	00 188 284 0	54.0	58	00 277 405 2	50.0	4	00 279 595 0	61.0	25	00 292 154 3	86.0	21
00 000 001 0	62.0	1	00 188 497 1	69.0	12	00 277 470 6	39.0	18	00 279 885 3	83.0	4	00 292 156 2	93.0	15
00 000 001 0	63.0	1	00 188 538 1	51.0	21	00 277 505 2	3.0	8	00 280 749 0	50.0	11	00 292 158 1	86.0	9
00 000 001 0	64.0	1	00 188 538 1	69.0	31	00 277 540 5	33.0	8	00 281 758 0	29.0	18	00 292 216 0	58.0	7
00 000 001 0	65.0	1	00 215 786 0	73.0	23	00 277 572 1	71.0	17	00 281 805 1	69.0	10	00 292 254 0	52.0	19
00 000 001 0	66.0	1	00 230 743 0	129.0	15	00 277 572 1	73.0	26	00 282 361 1	44.0	50	00 292 254 0	53.0	13
00 000 001 0	67.0	1	00 241 400 2	18.0	1	00 277 575 6	3.0	7	00 282 593 4	3.0	5	00 292 254 0	54.0	15
00 000 001 0	76.0	1	00 241 401 2	9.0	1	00 277 575 7	3.0	15	00 285 790 3	32.0	20	00 292 304 2	83.0	12
00 000 001 0	110.0	2	00 250 067 4	17.0	29	00 277 576 3	2.0	2	00 286 247 2	59.0	27	00 292 305 1	83.0	12
00 000 001 0	129.0	32	00 250 067 4	58.0	22	00 277 581 8	3.0	1	00 286 945 0	73.0	1	00 292 318 1	48.0	1
00 000 001 0	129.0	33	00 250 067 4	71.0	40	00 277 635 1	36.0	11	00 288 786 3	32.0	1	00 292 320 0	52.0	22
00 000 001 0	129.0	34	00 250 067 4	72.0	26	00 277 635 1	39.0	4	00 290 065 1	41.0	8	00 292 389 6	44.0	11
00 000 001 0	129.0	35	00 250 308 0	71.0	14	00 277 700 1	32.0	38	00 290 366 0	33.0	18	00 292 390 6	44.0	23
00 000 001 0	129.0	37	00 268 282 0	83.0	19	00 277 719 1	100.0	37	00 290 367 2	33.0	17	00 292 396 0	47.0	1
00 000 001 0	129.0	38	00 270 181 0	17.0	29	00 277 729 4	3.0	10	00 291 147 1	113.0	8	00 292 404 0	83.0	18
00 000 001 0	129.0	50	00 270 283 1	60.0	42	00 277 731 6	3.0	6	00 291 147 1	127.0	7	00 292 446 0	71.0	31
00 000 001 0	129.0	54	00 270 283 1	86.0	15	00 278 035 0	58.0	4	00 291 799 2	45.0	16	00 292 763 3	32.0	9
00 000 001 0	129.0	55	00 273 289 1	29.0	30	00 278 204 1	58.0	31	00 291 800 2	45.0	16	00 292 767 0	33.0	6
00 000 001 0	130.0	1	00 273 316 6	57.0	3	00 278 415 2	104.0	2	00 292 030 2	71.0	41	00 292 772 0	37.0	17
00 000 001 0	130.0	2	00 273 321 2	57.0	19	00 278 475 3	57.0	8	00 292 056 2	71.0	30	00 292 772 0	38.0	17
00 003 041 4	60.0	40	00 273 327 3	57.0	24	00 278 504 4	16.0	21	00 292 059 1	48.0	11	00 292 773 0	37.0	21
00 003 041 4	86.0	23	00 273 327 3	57.0	26	00 278 574 4	14.0	29	00 292 060 0	49.0	6	00 292 773 0	38.0	21
00 015 145 1	6.0	20	00 273 635 3	50.0	15	00 278 574 4	19.0	29	00 292 070 0	86.0	4	00 292 778 4	37.0	11
00 015 145 1	59.0	16	00 273 716 1	50.0	14	00 278 574 4	112.0	17	00 292 071 2	86.0	1	00 292 778 4	38.0	11
00 030 124 2	46.0	15	00 273 856 1	32.0	32	00 278 586 2	106.0	12	00 292 072 0	86.0	6	00 292 798 0	36.0	28
00 030 195 2	37.0	25	00 273 865 0	50.0	12	00 278 599 1	72.0	30	00 292 073 0	86.0	5	00 292 798 0	39.0	28
00 030 195 2	38.0	25	00 274 340 0	44.0	25	00 278 599 1	73.0	12	00 292 087 6	2.0	11	00 292 802 0	37.0	29
00 036 127 4	32.0	37	00 274 363 1	23.0	22	00 278 667 2	99.0	12	00 292 090 2	2.0	48	00 292 802 0	38.0	29
00 036 295 1	32.0	42	00 274 363 1	24.0	1	00 278 987 2	3.0	2	00 292 093 2	74.0	15	00 292 802 0	40.0	4
00 036 295 1	119.0	30	00 274 376 2	47.0	31	00 279 000 0	16.0	27	00 292 106 1	69.0	18	00 292 962 0	82.0	13
00 146 465 1	54.0	48	00 274 609 0	99.0	6	00 279 186 7	107.0	30	00 292 123 1	59.0	4	00 292 962 0	131.0	19
00 146 629 1	69.0	2	00 274 903 5	33.0	10	00 279 254 0	112.0	13	00 292 125 1	57.0	23	00 292 983 0	59.0	6

ID-NR. ID-NO.	TAFEL DIAG.	POS. POS.	ID-NR. ID-NO.	TAFEL DIAG.	POS. POS.	ID-NR. ID-NO.	TAFEL DIAG.	POS. POS.	ID-NR. ID-NO.	TAFEL DIAG.	POS. POS.	ID-NR. ID-NO.	TAFEL DIAG.	POS. POS.
00 292 986 1	58.0	18	00 293 794 0	82.0	23	00 302 409 2	92.0	20	00 303 311 0	135.0	36	00 303 902 0	97.0	16
00 292 989 6	59.0	1	00 293 794 0	131.0	23	00 302 409 2	128.0	20	00 303 311 0	135.0	40	00 303 902 0	115.0	29
00 293 083 6	37.0	1	00 293 838 0	61.0	15	00 302 409 2	131.0	29	00 303 312 0	135.0	25	00 303 914 0	85.0	8
00 293 104 4	36.0	27	00 293 855 0	86.0	17	00 302 688 0	95.0	16	00 303 312 0	135.0	36	00 303 931 0	85.0	5
00 293 111 0	37.0	7	00 293 878 1	54.0	39	00 302 688 0	96.0	13	00 303 312 0	135.0	40	00 303 932 0	85.0	6
00 293 111 0	38.0	7	00 293 912 0	104.0	26	00 302 688 0	96.0	14	00 303 312 0	135.0	42	00 305 011 2	85.0	7
00 293 132 0	36.0	10	00 301 251 0	135.0	17	00 302 688 0	97.0	17	00 303 315 2	91.0	3	00 332 942 2	54.0	51
00 293 132 0	39.0	3	00 301 856 0	85.0	9	00 302 688 0	97.0	18	00 303 315 2	92.0	2	00 336 735 1	54.0	46
00 293 144 4	36.0	12	00 302 074 0	89.0	2	00 302 983 0	90.0	13	00 303 315 2	96.0	9	00 336 735 1	86.0	33
00 293 146 4	36.0	8	00 302 074 0	135.0	49	00 302 983 0	91.0	15	00 303 315 2	97.0	14	00 336 735 1	113.0	11
00 293 195 0	39.0	13	00 302 076 0	89.0	2	00 302 983 0	92.0	38	00 303 316 2	87.0	2	00 336 735 1	127.0	16
00 293 206 0	28.0	6	00 302 076 0	134.0	16	00 303 036 0	135.0	42	00 303 316 2	88.0	2	00 340 104 3	27.0	26
00 293 363 0	28.0	29	00 302 196 0	89.0	2	00 303 039 0	135.0	25	00 303 316 2	90.0	4	00 340 104 3	60.0	15
00 293 363 0	81.0	13	00 302 235 0	90.0	16	00 303 039 0	135.0	36	00 303 316 2	91.0	2	00 340 104 3	71.0	51
00 293 406 2	99.0	18	00 302 235 0	91.0	18	00 303 039 0	135.0	40	00 303 316 2	91.0	7	00 341 144 2	28.0	14
00 293 412 0	54.0	33	00 302 235 0	128.0	33	00 303 039 0	135.0	42	00 303 316 2	92.0	3	00 344 769 2	54.0	61
00 293 459 0	71.0	26	00 302 235 0	135.0	26	00 303 040 0	135.0	25	00 303 316 2	96.0	8	00 345 998 3	28.0	13
00 293 564 0	33.0	30	00 302 351 0	92.0	8	00 303 040 0	135.0	36	00 303 316 2	96.0	11	00 346 376 2	2.0	23
00 293 567 1	28.0	33	00 302 351 0	133.0	2	00 303 040 0	135.0	40	00 303 316 2	97.0	19	00 347 274 1	36.0	32
00 293 577 1	69.0	11	00 302 352 0	87.0	6	00 303 040 0	135.0	42	00 303 316 2	115.0	28	00 348 835 0	29.0	5
00 293 579 5	6.0	8	00 302 352 0	90.0	7	00 303 047 0	134.0	21	00 303 347 0	134.0	25	00 441 074 2	104.0	4
00 293 583 1	33.0	4	00 302 352 0	91.0	10	00 303 047 0	135.0	32	00 303 469 1	85.0	15	00 450 143 0	60.0	34
00 293 601 0	83.0	7	00 302 352 0	92.0	5	00 303 047 0	135.0	34	00 303 469 1	87.0	8	00 490 307 2	44.0	18
00 293 605 0	83.0	13	00 302 355 0	92.0	6	00 303 047 0	135.0	38	00 303 469 1	90.0	19	00 490 644 3	57.0	29
00 293 606 0	83.0	9	00 302 356 0	87.0	4	00 303 047 0	135.0	39	00 303 469 1	92.0	36	00 490 802 0	52.0	8
00 293 614 0	81.0	8	00 302 356 0	88.0	4	00 303 051 0	134.0	21	00 303 469 1	133.0	4	00 900 200 0	92.0	16
00 293 614 0	82.0	24	00 302 356 0	88.0	5	00 303 074 0	135.0	36	00 303 556 2	85.0	2	00 900 201 0	23.0	7
00 293 642 1	24.0	8	00 302 356 0	90.0	2	00 303 074 0	135.0	40	00 303 732 0	87.0	9	00 900 223 1	129.0	45
00 293 689 0	104.0	10	00 302 356 0	91.0	5	00 303 075 0	135.0	25	00 303 732 0	92.0	25	00 900 224 0	9.0	8
00 293 689 0	128.0	41	00 302 356 0	92.0	9	00 303 075 0	135.0	36	00 303 732 0	93.0	11	00 900 224 0	18.0	9
00 293 709 0	37.0	8	00 302 356 0	128.0	35	00 303 075 0	135.0	40	00 303 773 0	134.0	21	00 900 239 1	23.0	24
00 293 714 0	37.0	10	00 302 356 0	133.0	3	00 303 075 0	135.0	42	00 303 873 0	87.0	9	00 900 239 1	44.0	45
00 293 715 0	37.0	18	00 302 362 0	90.0	15	00 303 133 0	135.0	42	00 303 873 0	92.0	25	00 900 239 1	93.0	8
00 293 759 1	93.0	7	00 302 362 0	91.0	17	00 303 239 0	135.0	25	00 303 873 0	93.0	11	00 900 239 1	93.0	16
00 293 768 0	82.0	21	00 302 362 0	128.0	32	00 303 239 0	135.0	36	00 303 875 0	93.0	1	00 900 242 2	107.0	19
00 293 768 0	131.0	21	00 302 409 2	85.0	14	00 303 239 0	135.0	40	00 303 899 1	85.0	3	00 900 244 0	16.0	33
00 293 773 1	100.0	22	00 302 409 2	86.0	18	00 303 239 0	135.0	42	00 303 902 0	87.0	3	00 900 253 1	29.0	3
00 293 787 0	59.0	25	00 302 409 2	87.0	7	00 303 308 0	135.0	25	00 303 902 0	88.0	3	00 900 253 1	57.0	25
00 293 792 0	81.0	10	00 302 409 2	90.0	18	00 303 308 0	135.0	36	00 303 902 0	90.0	9	00 900 260 0	2.0	31
00 293 792 0	82.0	33	00 302 409 2	91.0	21	00 303 308 0	135.0	40	00 303 902 0	96.0	12	00 900 260 0	5.0	19

ID-NR. ID-NO.	TAFEL DIAG.	POS. POS.	ID-NR. ID-NO.	TAFEL DIAG.	POS. POS.	ID-NR. ID-NO.	TAFEL DIAG.	POS. POS.	ID-NR. ID-NO.	TAFEL DIAG.	POS. POS.	ID-NR. ID-NO.	TAFEL DIAG.	POS. POS.
00 900 263 1	99.0	2	00 900 612 0	32.0	45	00 900 634 0	15.0	13	00 900 637 0	47.0	18	00 900 657 0	124.0	8
00 900 264 1	60.0	37	00 900 612 0	37.0	31	00 900 634 0	20.0	13	00 900 637 0	49.0	35	00 900 657 0	128.0	2
00 900 280 0	28.0	23	00 900 612 0	38.0	31	00 900 634 0	30.0	9	00 900 637 0	54.0	43	00 900 657 0	133.0	12
00 900 284 1	2.0	18	00 900 612 0	40.0	6	00 900 634 0	45.0	11	00 900 637 0	54.0	55	00 900 658 0	33.0	28
00 900 284 1	44.0	30	00 900 612 0	61.0	21	00 900 634 0	47.0	42	00 900 637 0	59.0	41	00 900 658 0	44.0	2
00 900 284 1	47.0	41	00 900 612 0	86.0	10	00 900 634 0	48.0	12	00 900 637 0	61.0	23	00 900 658 0	47.0	4
00 900 284 1	58.0	25	00 900 614 0	2.0	54	00 900 634 0	51.0	11	00 900 637 0	83.0	20	00 900 658 0	74.0	10
00 900 287 1	2.0	56	00 900 614 0	5.0	5	00 900 634 0	58.0	12	00 900 637 0	95.0	5	00 900 658 0	93.0	5
00 900 287 1	47.0	23	00 900 614 0	6.0	26	00 900 634 0	61.0	26	00 900 637 0	100.0	20	00 900 658 0	102.0	14
00 900 289 1	31.0	5	00 900 614 0	57.0	15	00 900 634 0	71.0	7	00 900 637 0	101.0	1	00 900 658 0	117.0	16
00 900 289 1	71.0	48	00 900 614 0	71.0	38	00 900 636 0	27.0	29	00 900 637 0	107.0	27	00 900 672 0	74.0	16
00 900 290 0	100.0	16	00 900 614 0	76.0	5	00 900 636 0	31.0	3	00 900 637 0	120.0	5	00 900 674 0	36.0	17
00 900 292 0	115.0	20	00 900 614 0	82.0	6	00 900 636 0	32.0	23	00 900 637 0	133.0	9	00 900 674 0	39.0	15
00 900 301 1	74.0	7	00 900 614 0	107.0	39	00 900 636 0	44.0	37	00 900 638 0	5.0	18	00 900 674 0	52.0	21
00 900 302 0	44.0	24	00 900 614 0	109.0	3	00 900 636 0	45.0	10	00 900 638 0	14.0	31	00 900 674 0	74.0	12
00 900 302 1	58.0	19	00 900 614 0	115.0	7	00 900 636 0	47.0	26	00 900 638 0	15.0	13	00 900 675 0	32.0	28
00 900 304 1	44.0	40	00 900 614 0	121.0	25	00 900 636 0	49.0	4	00 900 638 0	19.0	31	00 900 675 0	36.0	59
00 900 306 1	93.0	2	00 900 614 0	131.0	17	00 900 636 0	51.0	25	00 900 638 0	20.0	13	00 900 675 0	39.0	46
00 900 349 1	2.0	25	00 900 614 0	134.0	9	00 900 636 0	59.0	41	00 900 638 0	21.0	41	00 900 675 0	48.0	24
00 900 356 0	28.0	1	00 900 616 0	46.0	14	00 900 636 0	75.0	15	00 900 638 0	44.0	17	00 900 675 0	50.0	18
00 900 356 0	36.0	33	00 900 616 0	50.0	23	00 900 636 0	82.0	8	00 900 638 0	51.0	2	00 900 675 0	52.0	21
00 900 356 0	36.0	39	00 900 616 0	55.0	13	00 900 636 0	97.0	5	00 900 639 0	71.0	20	00 900 675 0	71.0	60
00 900 359 0	107.0	35	00 900 616 0	61.0	1	00 900 636 0	99.0	5	00 900 655 0	44.0	10	00 900 676 0	2.0	51
00 900 359 0	129.0	45	00 900 616 0	86.0	19	00 900 636 0	100.0	32	00 900 655 0	45.0	6	00 900 676 0	36.0	53
00 900 365 0	39.0	31	00 900 616 0	110.0	8	00 900 636 0	102.0	4	00 900 655 0	58.0	11	00 900 677 0	32.0	41
00 900 375 1	9.0	5	00 900 616 0	113.0	13	00 900 636 0	112.0	18	00 900 655 0	119.0	34	00 900 677 0	33.0	31
00 900 375 1	18.0	8	00 900 616 0	127.0	12	00 900 636 0	117.0	12	00 900 656 0	2.0	50	00 900 688 0	8.0	4
00 900 380 1	9.0	6	00 900 616 0	128.0	11	00 900 636 0	129.0	2	00 900 656 0	6.0	5	00 900 688 0	9.0	7
00 900 380 1	18.0	7	00 900 616 0	129.0	7	00 900 636 0	131.0	14	00 900 656 0	16.0	30	00 900 688 0	10.0	22
00 900 382 1	54.0	26	00 900 617 0	2.0	44	00 900 637 0	2.0	20	00 900 656 0	17.0	26	00 900 688 0	12.0	4
00 900 382 1	72.0	23	00 900 617 0	14.0	25	00 900 637 0	14.0	38	00 900 656 0	28.0	18	00 900 688 0	18.0	3
00 900 396 0	135.0	6	00 900 617 0	19.0	25	00 900 637 0	19.0	38	00 900 656 0	36.0	54	00 900 688 0	47.0	33
00 900 607 0	118.0	20	00 900 617 0	21.0	37	00 900 637 0	21.0	41	00 900 656 0	39.0	8	00 900 688 0	69.0	13
00 900 607 0	121.0	7	00 900 617 0	86.0	3	00 900 637 0	23.0	2	00 900 656 0	48.0	18	00 900 688 0	69.0	16
00 900 608 0	58.0	6	00 900 617 0	107.0	39	00 900 637 0	27.0	25	00 900 656 0	49.0	24	00 901 004 0	89.0	7
00 900 608 0	95.0	26	00 900 632 0	54.0	29	00 900 637 0	28.0	21	00 900 657 0	28.0	10	00 901 008 1	17.0	33
00 900 608 0	96.0	3	00 900 632 0	57.0	1	00 900 637 0	31.0	6	00 900 657 0	36.0	5	00 901 008 1	22.0	20
00 900 608 0	113.0	15	00 900 632 0	119.0	18	00 900 637 0	37.0	39	00 900 657 0	39.0	45	00 901 008 1	59.0	29
00 900 608 0	127.0	2	00 900 634 0	6.0	2	00 900 637 0	38.0	39	00 900 657 0	49.0	9	00 901 008 1	60.0	43
00 900 610 0	118.0	1	00 900 634 0	6.0	13	00 900 637 0	44.0	37	00 900 657 0	119.0	20	00 901 008 1	81.0	15

ID-NR. ID-NO.	TAFEL DIAG.	POS. POS.	ID-NR. ID-NO.	TAFEL DIAG.	POS. POS.	ID-NR. ID-NO.	TAFEL DIAG.	POS. POS.	ID-NR. ID-NO.	TAFEL DIAG.	POS. POS.	ID-NR. ID-NO.	TAFEL DIAG.	POS. POS.
00 901 008 1	82.0	27	00 901 431 0	23.0	19	00 903 453 1	95.0	18	00 904 745 1	69.0	19	00 906 010 1	112.0	8
00 901 008 1	86.0	16	00 901 431 0	44.0	52	00 903 482 1	112.0	22	00 904 745 1	100.0	11	00 906 132 0	126.0	5
00 901 008 1	129.0	45	00 901 433 0	57.0	4	00 903 484 1	21.0	18	00 904 751 2	49.0	19	00 906 800 2	44.0	28
00 901 008 1	131.0	34	00 901 433 0	60.0	46	00 903 484 1	112.0	22	00 904 751 2	51.0	12	00 908 013 0	16.0	19
00 901 028 1	89.0	14	00 901 435 0	10.0	15	00 903 745 0	15.0	21	00 904 754 2	29.0	29	00 908 030 0	6.0	28
00 901 028 1	113.0	20	00 901 435 0	99.0	13	00 903 745 0	17.0	5	00 904 755 2	29.0	32	00 908 030 0	51.0	8
00 901 028 1	127.0	14	00 901 436 0	54.0	45	00 903 745 0	20.0	21	00 904 850 1	32.0	27	00 908 030 0	129.0	12
00 901 028 1	128.0	21	00 901 437 0	17.0	25	00 903 745 0	22.0	5	00 904 850 1	36.0	49	00 908 036 0	16.0	41
00 901 034 2	23.0	15	00 901 437 0	23.0	12	00 903 745 0	92.0	29	00 904 850 1	52.0	28	00 908 036 0	21.0	16
00 901 042 1	92.0	11	00 901 437 0	54.0	45	00 903 745 0	95.0	24	00 904 951 2	102.0	6	00 908 053 0	8.0	11
00 901 046 1	81.0	15	00 901 438 0	57.0	10	00 903 745 0	107.0	42	00 904 983 1	53.0	2	00 908 053 0	12.0	11
00 901 046 1	82.0	27	00 901 439 1	125.0	10	00 904 006 0	73.0	21	00 905 000 2	59.0	44	00 908 058 0	29.0	6
00 901 046 1	129.0	45	00 901 451 0	128.0	6	00 904 013 0	44.0	12	00 905 000 2	118.0	8	00 908 204 0	134.0	5
00 901 048 1	59.0	29	00 901 457 0	36.0	31	00 904 025 1	27.0	38	00 905 154 2	58.0	14	00 908 207 1	17.0	1
00 901 054 2	81.0	15	00 901 461 0	51.0	15	00 904 025 1	50.0	3	00 905 154 2	61.0	10	00 908 207 1	22.0	1
00 901 054 2	82.0	27	00 901 462 2	61.0	19	00 904 025 1	115.0	3	00 905 157 2	59.0	28	00 908 207 1	92.0	26
00 901 061 2	99.0	9	00 901 462 2	69.0	3	00 904 030 0	118.0	23	00 905 230 1	86.0	27	00 908 207 1	95.0	20
00 901 095 1	51.0	15	00 901 463 1	51.0	15	00 904 064 0	49.0	26	00 905 231 1	6.0	15	00 908 207 1	107.0	44
00 901 095 1	69.0	3	00 901 486 1	2.0	25	00 904 065 3	58.0	35	00 905 231 1	47.0	43	00 908 207 1	127.0	24
00 901 132 1	28.0	32	00 901 491 0	47.0	8	00 904 702 0	58.0	40	00 905 233 1	100.0	3	00 908 208 0	14.0	30
00 901 132 1	36.0	43	00 901 504 0	73.0	10	00 904 702 0	59.0	37	00 905 236 1	86.0	25	00 908 208 0	16.0	35
00 901 132 1	39.0	16	00 901 512 0	72.0	16	00 904 702 0	117.0	5	00 905 251 2	61.0	14	00 908 208 0	17.0	40
00 901 140 2	36.0	36	00 901 613 1	100.0	8	00 904 702 0	119.0	7	00 905 251 2	97.0	8	00 908 208 0	19.0	30
00 901 141 1	54.0	57	00 903 050 2	14.0	28	00 904 708 0	74.0	18	00 905 338 0	69.0	9	00 908 208 0	21.0	21
00 901 211 1	47.0	33	00 903 050 2	17.0	37	00 904 709 0	118.0	17	00 905 338 0	73.0	16	00 908 208 0	22.0	27
00 901 211 1	54.0	4	00 903 050 2	19.0	28	00 904 709 0	128.0	28	00 905 341 0	44.0	19	00 908 208 0	58.0	5
00 901 243 1	2.0	12	00 903 050 2	83.0	34	00 904 730 1	29.0	35	00 905 341 0	69.0	9	00 908 208 0	92.0	18
00 901 243 1	3.0	13	00 903 055 0	17.0	37	00 904 731 2	6.0	24	00 905 341 0	72.0	27	00 908 208 0	93.0	10
00 901 410 0	106.0	7	00 903 055 0	22.0	25	00 904 731 2	27.0	16	00 905 922 1	52.0	17	00 908 208 0	95.0	28
00 901 411 1	107.0	23	00 903 077 1	27.0	9	00 904 731 2	27.0	35	00 905 922 1	53.0	18	00 908 208 0	129.0	20
00 901 411 1	129.0	10	00 903 108 2	46.0	7	00 904 731 2	51.0	6	00 905 922 1	54.0	11	00 908 210 0	5.0	3
00 901 412 1	60.0	10	00 903 111 1	46.0	8	00 904 731 2	86.0	7	00 905 922 1	57.0	21	00 908 210 0	46.0	13
00 901 423 0	16.0	1	00 903 137 1	60.0	5	00 904 732 2	29.0	13	00 905 922 1	57.0	27	00 908 210 0	47.0	45
00 901 423 0	21.0	22	00 903 143 1	33.0	22	00 904 732 2	102.0	6	00 905 933 1	48.0	4	00 908 210 0	49.0	20
00 901 423 0	81.0	15	00 903 252 1	9.0	2	00 904 745 1	37.0	34	00 905 933 1	49.0	37	00 908 210 0	57.0	17
00 901 423 0	82.0	27	00 903 252 1	18.0	6	00 904 745 1	38.0	34	00 905 933 1	52.0	11	00 908 210 0	60.0	25
00 901 423 0	129.0	45	00 903 403 0	134.0	2	00 904 745 1	47.0	13	00 905 937 0	71.0	42	00 908 210 0	86.0	12
00 901 423 0	131.0	30	00 903 407 0	85.0	11	00 904 745 1	47.0	39	00 906 007 1	16.0	38	00 908 210 0	92.0	14
00 901 425 0	21.0	22	00 903 424 0	121.0	19	00 904 745 1	49.0	33	00 906 007 1	21.0	46	00 908 210 0	100.0	19
00 901 425 0	60.0	16	00 903 425 1	115.0	18	00 904 745 1	52.0	35	00 906 007 1	75.0	17	00 908 210 0	107.0	48

ID-NR. ID-NO.	TAFEL DIAG.	POS. POS.	ID-NR. ID-NO.	TAFEL DIAG.	POS. POS.	ID-NR. ID-NO.	TAFEL DIAG.	POS. POS.	ID-NR. ID-NO.	TAFEL DIAG.	POS. POS.	ID-NR. ID-NO.	TAFEL DIAG.	POS. POS.
00 908 210 0	110.0	7	00 908 215 0	59.0	2	00 908 701 0	48.0	20	00 908 706 0	19.0	22	00 908 719 0	28.0	4
00 908 210 0	128.0	12	00 908 215 0	69.0	4	00 908 701 0	51.0	18	00 908 706 0	21.0	26	00 908 719 0	33.0	26
00 908 212 0	2.0	21	00 908 215 0	71.0	16	00 908 701 0	53.0	4	00 908 706 0	23.0	9	00 908 719 0	36.0	38
00 908 212 0	6.0	4	00 908 215 0	74.0	11	00 908 701 0	54.0	38	00 908 706 0	27.0	6	00 908 719 0	40.0	16
00 908 212 0	28.0	19	00 908 215 0	93.0	3	00 908 701 0	58.0	17	00 908 706 0	27.0	37	00 908 719 0	47.0	17
00 908 212 0	31.0	1	00 908 215 0	102.0	10	00 908 701 0	60.0	7	00 908 706 0	29.0	37	00 908 719 0	54.0	60
00 908 212 0	36.0	51	00 908 220 0	44.0	16	00 908 701 0	61.0	16	00 908 706 0	32.0	48	00 908 719 0	74.0	19
00 908 212 0	37.0	36	00 908 220 0	53.0	26	00 908 701 0	74.0	9	00 908 706 0	46.0	12	00 908 721 0	47.0	36
00 908 212 0	38.0	36	00 908 220 0	54.0	54	00 908 701 0	93.0	6	00 908 706 0	50.0	25	00 908 721 0	52.0	25
00 908 212 0	44.0	8	00 908 225 0	8.0	2	00 908 701 0	100.0	26	00 908 706 0	55.0	19	00 908 721 0	54.0	7
00 908 212 0	45.0	8	00 908 225 0	9.0	4	00 908 701 0	124.0	10	00 908 706 0	58.0	15	00 908 721 0	69.0	14
00 908 212 0	46.0	17	00 908 225 0	10.0	24	00 908 701 0	128.0	5	00 908 706 0	59.0	18	00 908 726 2	2.0	14
00 908 212 0	47.0	21	00 908 225 0	12.0	2	00 908 701 0	133.0	14	00 908 706 0	60.0	36	00 908 726 2	3.0	11
00 908 212 0	49.0	30	00 908 225 0	18.0	5	00 908 702 0	15.0	23	00 908 706 0	61.0	6	00 908 727 1	11.0	18
00 908 212 0	51.0	4	00 908 225 0	50.0	16	00 908 702 0	20.0	23	00 908 706 0	71.0	47	00 908 727 1	12.0	20
00 908 212 0	54.0	31	00 908 225 0	69.0	28	00 908 702 0	41.0	7	00 908 706 0	81.0	19	00 908 727 1	13.0	16
00 908 212 0	57.0	5	00 908 225 0	72.0	25	00 908 702 0	95.0	29	00 908 706 0	82.0	31	00 908 727 1	18.0	41
00 908 212 0	58.0	30	00 908 225 0	73.0	14	00 908 702 0	115.0	22	00 908 706 0	86.0	20	00 908 758 0	2.0	22
00 908 212 0	59.0	22	00 908 500 0	2.0	55	00 908 704 1	23.0	17	00 908 706 0	92.0	15	00 908 758 0	5.0	16
00 908 212 0	61.0	11	00 908 500 0	58.0	26	00 908 704 1	42.0	7	00 908 706 0	99.0	7	00 908 758 0	10.0	16
00 908 212 0	71.0	50	00 908 510 1	97.0	3	00 908 704 1	44.0	47	00 908 706 0	100.0	5	00 908 758 0	14.0	34
00 908 212 0	82.0	10	00 908 515 1	58.0	33	00 908 704 1	59.0	46	00 908 706 0	102.0	8	00 908 758 0	15.0	10
00 908 212 0	97.0	10	00 908 515 1	73.0	25	00 908 704 1	60.0	11	00 908 706 0	107.0	38	00 908 758 0	17.0	21
00 908 212 0	99.0	4	00 908 521 2	21.0	31	00 908 704 1	83.0	26	00 908 706 0	109.0	1	00 908 758 0	19.0	34
00 908 212 0	100.0	14	00 908 525 1	17.0	18	00 908 704 1	89.0	10	00 908 706 0	110.0	9	00 908 758 0	20.0	10
00 908 212 0	102.0	1	00 908 526 1	18.0	44	00 908 704 1	92.0	19	00 908 706 0	115.0	1	00 908 758 0	21.0	44
00 908 212 0	117.0	14	00 908 541 1	33.0	19	00 908 704 1	93.0	17	00 908 706 0	118.0	15	00 908 758 0	23.0	4
00 908 212 0	117.0	33	00 908 541 1	59.0	7	00 908 704 1	96.0	5	00 908 706 0	119.0	25	00 908 758 0	23.0	14
00 908 212 0	119.0	28	00 908 701 0	2.0	33	00 908 704 1	106.0	10	00 908 706 0	121.0	23	00 908 758 0	27.0	27
00 908 212 0	129.0	5	00 908 701 0	5.0	21	00 908 704 1	107.0	21	00 908 706 0	128.0	30	00 908 758 0	28.0	25
00 908 212 0	131.0	16	00 908 701 0	15.0	18	00 908 704 1	112.0	23	00 908 706 0	129.0	23	00 908 758 0	29.0	16
00 908 215 0	6.0	7	00 908 701 0	17.0	23	00 908 704 1	113.0	17	00 908 706 0	131.0	33	00 908 758 0	32.0	17
00 908 215 0	32.0	19	00 908 701 0	20.0	18	00 908 704 1	118.0	6	00 908 706 0	134.0	6	00 908 758 0	37.0	37
00 908 215 0	33.0	24	00 908 701 0	22.0	16	00 908 704 1	121.0	10	00 908 707 0	113.0	27	00 908 758 0	37.0	41
00 908 215 0	36.0	29	00 908 701 0	28.0	8	00 908 704 1	127.0	4	00 908 718 0	85.0	13	00 908 758 0	38.0	37
00 908 215 0	39.0	29	00 908 701 0	32.0	8	00 908 704 1	128.0	24	00 908 718 0	92.0	24	00 908 758 0	38.0	41
00 908 215 0	44.0	4	00 908 701 0	33.0	36	00 908 706 0	2.0	46	00 908 718 0	93.0	14	00 908 758 0	44.0	6
00 908 215 0	45.0	14	00 908 701 0	36.0	40	00 908 706 0	6.0	17	00 908 718 0	115.0	15	00 908 758 0	44.0	21
00 908 215 0	49.0	25	00 908 701 0	39.0	33	00 908 706 0	14.0	22	00 908 718 0	121.0	21	00 908 758 0	45.0	15
00 908 215 0	58.0	21	00 908 701 0	47.0	6	00 908 706 0	16.0	6	00 908 719 0	2.0	28	00 908 758 0	46.0	5

ID-NR. ID-NO.	TAFEL DIAG.	POS. POS.	ID-NR. ID-NO.	TAFEL DIAG.	POS. POS.	ID-NR. ID-NO.	TAFEL DIAG.	POS. POS.	ID-NR. ID-NO.	TAFEL DIAG.	POS. POS.	ID-NR. ID-NO.	TAFEL DIAG.	POS. POS.
00 908 758 0	47.0	25	00 909 906 1	44.0	46	00 909 908 1	115.0	5	00 909 909 1	82.0	9	00 909 910 1	117.0	17
00 908 758 0	49.0	17	00 909 906 1	59.0	45	00 909 908 1	118.0	2	00 909 909 1	83.0	21	00 909 910 1	119.0	35
00 908 758 0	52.0	30	00 909 906 1	83.0	35	00 909 908 1	120.0	2	00 909 909 1	95.0	7	00 909 910 1	128.0	4
00 908 758 0	53.0	22	00 909 906 1	89.0	9	00 909 908 1	121.0	24	00 909 909 1	97.0	9	00 909 911 0	59.0	3
00 908 758 0	54.0	21	00 909 906 1	92.0	17	00 909 908 1	127.0	13	00 909 909 1	99.0	3	00 909 912 1	2.0	26
00 908 758 0	57.0	7	00 909 906 1	93.0	9	00 909 908 1	128.0	18	00 909 909 1	100.0	15	00 909 912 1	32.0	29
00 908 758 0	58.0	28	00 909 906 1	113.0	21	00 909 908 1	128.0	29	00 909 909 1	102.0	2	00 909 912 1	36.0	15
00 908 758 0	59.0	20	00 909 906 1	118.0	19	00 909 908 1	129.0	6	00 909 909 1	107.0	28	00 909 912 1	39.0	14
00 908 758 0	60.0	20	00 909 906 1	121.0	8	00 909 908 1	131.0	18	00 909 909 1	113.0	9	00 909 912 1	40.0	15
00 908 758 0	61.0	13	00 909 906 1	127.0	15	00 909 908 1	134.0	7	00 909 909 1	117.0	6	00 909 912 1	44.0	15
00 908 758 0	69.0	7	00 909 906 1	128.0	23	00 909 909 0	15.0	11	00 909 909 1	117.0	34	00 909 912 1	47.0	16
00 908 758 0	71.0	36	00 909 906 1	129.0	19	00 909 909 0	20.0	11	00 909 909 1	119.0	8	00 909 912 1	48.0	23
00 908 758 0	72.0	29	00 909 907 0	37.0	40	00 909 909 1	2.0	15	00 909 909 1	120.0	7	00 909 912 1	52.0	20
00 908 758 0	73.0	18	00 909 907 0	38.0	40	00 909 909 1	5.0	17	00 909 909 1	121.0	5	00 909 912 1	53.0	27
00 908 758 0	83.0	22	00 909 908 1	2.0	45	00 909 909 1	6.0	3	00 909 909 1	127.0	8	00 909 912 1	54.0	53
00 908 758 0	95.0	8	00 909 908 1	6.0	16	00 909 909 1	23.0	21	00 909 909 1	129.0	4	00 909 912 1	71.0	59
00 908 758 0	97.0	7	00 909 908 1	21.0	39	00 909 909 1	27.0	24	00 909 909 1	131.0	15	00 909 912 1	74.0	13
00 908 758 0	99.0	15	00 909 908 1	27.0	5	00 909 909 1	28.0	20	00 909 910 1	2.0	42	00 909 913 1	8.0	3
00 908 758 0	100.0	28	00 909 908 1	29.0	4	00 909 909 1	30.0	8	00 909 910 1	6.0	6	00 909 913 1	9.0	3
00 908 758 0	112.0	20	00 909 908 1	37.0	30	00 909 909 1	31.0	2	00 909 910 1	16.0	29	00 909 913 1	10.0	23
00 908 758 0	113.0	10	00 909 908 1	38.0	30	00 909 909 1	32.0	43	00 909 910 1	17.0	24	00 909 913 1	12.0	3
00 908 758 0	117.0	15	00 909 908 1	40.0	5	00 909 909 1	36.0	50	00 909 910 1	21.0	15	00 909 913 1	17.0	19
00 908 758 0	120.0	8	00 909 908 1	46.0	18	00 909 909 1	37.0	35	00 909 910 1	32.0	5	00 909 913 1	18.0	4
00 908 758 0	125.0	11	00 909 908 1	49.0	18	00 909 909 1	38.0	35	00 909 910 1	33.0	29	00 909 913 1	47.0	35
00 908 758 0	127.0	9	00 909 908 1	51.0	7	00 909 909 1	44.0	7	00 909 910 1	36.0	6	00 909 913 1	50.0	21
00 908 758 0	133.0	11	00 909 908 1	57.0	16	00 909 909 1	45.0	7	00 909 910 1	39.0	7	00 909 913 1	52.0	24
00 908 758 0	135.0	9	00 909 908 1	60.0	24	00 909 909 1	47.0	20	00 909 910 1	44.0	3	00 909 913 1	53.0	28
00 908 805 1	10.0	3	00 909 908 1	76.0	4	00 909 909 1	48.0	13	00 909 910 1	45.0	13	00 909 913 1	54.0	6
00 908 931 1	9.0	25	00 909 908 1	81.0	16	00 909 909 1	49.0	5	00 909 910 1	47.0	5	00 909 913 1	69.0	25
00 908 931 1	18.0	37	00 909 908 1	82.0	7	00 909 909 1	51.0	3	00 909 910 1	48.0	19	00 909 913 1	72.0	15
00 909 410 1	86.0	8	00 909 908 1	82.0	28	00 909 909 1	52.0	29	00 909 910 1	49.0	10	00 909 913 1	73.0	13
00 909 903 0	47.0	44	00 909 908 1	86.0	11	00 909 909 1	53.0	21	00 909 910 1	51.0	17	00 909 920 1	57.0	14
00 909 904 1	50.0	17	00 909 908 1	92.0	13	00 909 909 1	54.0	20	00 909 910 1	58.0	10	00 909 932 0	33.0	14
00 909 906 1	14.0	13	00 909 908 1	97.0	4	00 909 909 1	55.0	21	00 909 910 1	60.0	6	00 910 002 0	134.0	4
00 909 906 1	16.0	34	00 909 908 1	99.0	8	00 909 909 1	57.0	2	00 909 910 1	61.0	17	00 910 031 0	17.0	2
00 909 906 1	17.0	39	00 909 908 1	100.0	4	00 909 909 1	58.0	41	00 909 910 1	69.0	23	00 910 031 0	22.0	2
00 909 906 1	19.0	13	00 909 908 1	107.0	40	00 909 909 1	59.0	21	00 909 910 1	73.0	24	00 910 031 0	92.0	27
00 909 906 1	21.0	20	00 909 908 1	109.0	2	00 909 909 1	61.0	24	00 909 910 1	74.0	8	00 910 031 0	95.0	19
00 909 906 1	22.0	26	00 909 908 1	110.0	6	00 909 909 1	69.0	6	00 909 910 1	100.0	25	00 910 215 0	9.0	22
00 909 906 1	23.0	26	00 909 908 1	113.0	14	00 909 909 1	71.0	35	00 909 910 1	102.0	11	00 910 215 0	18.0	33

ID-NR. ID-NO.	TAFEL DIAG.	POS. POS.	ID-NR. ID-NO.	TAFEL DIAG.	POS. POS.	ID-NR. ID-NO.	TAFEL DIAG.	POS. POS.	ID-NR. ID-NO.	TAFEL DIAG.	POS. POS.	ID-NR. ID-NO.	TAFEL DIAG.	POS. POS.
00 910 216 0	8.0	10	00 910 351 1	129.0	18	00 910 413 0	14.0	23	00 910 414 0	73.0	17	00 910 510 2	18.0	25
00 910 216 0	12.0	10	00 910 353 0	21.0	43	00 910 413 0	19.0	23	00 910 414 0	95.0	6	00 910 512 2	18.0	2
00 910 225 0	10.0	5	00 910 353 0	29.0	20	00 910 413 0	21.0	38	00 910 414 0	97.0	6	00 910 512 2	47.0	34
00 910 225 0	11.0	8	00 910 353 0	30.0	7	00 910 413 0	23.0	8	00 910 414 0	99.0	14	00 910 512 2	54.0	5
00 910 225 0	13.0	11	00 910 353 0	44.0	38	00 910 413 0	29.0	7	00 910 414 0	100.0	29	00 910 512 2	69.0	26
00 910 250 1	18.0	32	00 910 353 0	47.0	11	00 910 413 0	32.0	46	00 910 414 0	102.0	3	00 910 512 2	71.0	10
00 910 256 0	9.0	21	00 910 353 0	71.0	9	00 910 413 0	55.0	14	00 910 414 0	112.0	19	00 910 514 1	2.0	13
00 910 303 1	2.0	9	00 910 353 0	100.0	12	00 910 413 0	59.0	17	00 910 414 0	117.0	13	00 910 514 1	3.0	12
00 910 303 1	28.0	27	00 910 353 0	101.0	2	00 910 413 0	60.0	35	00 910 414 0	118.0	11	00 910 514 1	11.0	19
00 910 303 1	30.0	14	00 910 358 0	106.0	13	00 910 413 0	61.0	5	00 910 414 0	119.0	31	00 910 514 1	12.0	21
00 910 303 1	32.0	31	00 910 359 0	71.0	15	00 910 413 0	86.0	26	00 910 414 0	120.0	6	00 910 514 1	13.0	15
00 910 303 1	33.0	27	00 910 361 1	47.0	24	00 910 413 0	92.0	32	00 910 414 0	129.0	3	00 910 514 1	18.0	42
00 910 303 1	36.0	37	00 910 361 1	54.0	44	00 910 413 0	107.0	47	00 910 414 0	133.0	10	00 910 514 1	37.0	44
00 910 303 1	37.0	19	00 910 361 1	58.0	34	00 910 413 0	110.0	5	00 910 500 1	15.0	22	00 910 514 1	38.0	44
00 910 303 1	38.0	19	00 910 362 0	28.0	15	00 910 413 0	128.0	17	00 910 500 1	20.0	22	00 910 514 1	40.0	10
00 910 303 1	39.0	47	00 910 362 0	32.0	40	00 910 413 0	129.0	56	00 910 500 1	92.0	28	00 910 514 1	71.0	55
00 910 303 1	44.0	13	00 910 362 0	36.0	37	00 910 413 0	134.0	8	00 910 500 1	107.0	43	00 910 514 1	72.0	22
00 910 303 1	46.0	10	00 910 362 0	54.0	59	00 910 414 0	6.0	11	00 910 506 1	2.0	32	00 910 514 1	83.0	17
00 910 303 1	53.0	29	00 910 364 0	23.0	23	00 910 414 0	14.0	33	00 910 506 1	5.0	20	00 910 514 1	131.0	26
00 910 303 1	59.0	26	00 910 365 0	77.0	34	00 910 414 0	17.0	20	00 910 506 1	6.0	31	00 910 601 0	107.0	47
00 910 307 0	134.0	3	00 910 365 0	95.0	25	00 910 414 0	19.0	33	00 910 506 1	15.0	17	00 910 603 0	6.0	21
00 910 320 0	28.0	9	00 910 365 0	127.0	25	00 910 414 0	21.0	42	00 910 506 1	16.0	28	00 910 603 0	16.0	5
00 910 320 0	51.0	16	00 910 366 0	126.0	6	00 910 414 0	23.0	13	00 910 506 1	20.0	17	00 910 603 0	21.0	25
00 910 320 0	69.0	30	00 910 411 1	23.0	16	00 910 414 0	27.0	23	00 910 506 1	28.0	17	00 910 603 0	27.0	36
00 910 325 0	85.0	12	00 910 411 1	60.0	12	00 910 414 0	28.0	24	00 910 506 1	32.0	7	00 910 603 0	50.0	24
00 910 325 0	92.0	23	00 910 411 1	83.0	24	00 910 414 0	32.0	16	00 910 506 1	33.0	23	00 910 603 0	59.0	31
00 910 325 0	93.0	13	00 910 411 1	89.0	15	00 910 414 0	44.0	20	00 910 506 1	36.0	41	00 910 603 0	60.0	38
00 910 325 0	115.0	19	00 910 411 1	92.0	31	00 910 414 0	45.0	12	00 910 506 1	39.0	32	00 910 603 0	61.0	2
00 910 325 0	121.0	20	00 910 411 1	93.0	22	00 910 414 0	46.0	1	00 910 506 1	51.0	23	00 910 603 0	71.0	46
00 910 327 0	16.0	20	00 910 411 1	95.0	27	00 910 414 0	47.0	12	00 910 506 1	53.0	5	00 910 603 0	86.0	30
00 910 340 0	60.0	48	00 910 411 1	96.0	4	00 910 414 0	49.0	23	00 910 506 1	54.0	37	00 910 603 0	100.0	18
00 910 342 0	9.0	9	00 910 411 1	106.0	11	00 910 414 0	51.0	26	00 910 506 1	58.0	20	00 910 603 0	102.0	7
00 910 342 0	18.0	10	00 910 411 1	107.0	24	00 910 414 0	57.0	6	00 910 506 1	61.0	22	00 910 603 0	107.0	36
00 910 351 1	17.0	3	00 910 411 1	112.0	26	00 910 414 0	58.0	27	00 910 506 1	73.0	22	00 910 603 0	107.0	47
00 910 351 1	22.0	3	00 910 411 1	113.0	16	00 910 414 0	59.0	13	00 910 506 1	102.0	13	00 910 603 0	115.0	2
00 910 351 1	23.0	25	00 910 411 1	127.0	3	00 910 414 0	60.0	30	00 910 506 1	115.0	6	00 910 604 0	76.0	3
00 910 351 1	89.0	8	00 910 411 1	128.0	22	00 910 414 0	61.0	12	00 910 506 1	117.0	18	00 910 604 0	107.0	47
00 910 351 1	107.0	20	00 910 413 0	2.0	53	00 910 414 0	69.0	8	00 910 506 1	124.0	9	00 910 604 0	118.0	16
00 910 351 1	118.0	7	00 910 413 0	5.0	4	00 910 414 0	71.0	49	00 910 506 1	128.0	3	00 910 609 0	93.0	4
00 910 351 1	121.0	9	00 910 413 0	6.0	27	00 910 414 0	72.0	28	00 910 506 1	133.0	13	00 910 609 0	100.0	24

ID-NR. ID-NO.	TAFEL DIAG.	POS. POS.	ID-NR. ID-NO.	TAFEL DIAG.	POS. POS.	ID-NR. ID-NO.	TAFEL DIAG.	POS. POS.	ID-NR. ID-NO.	TAFEL DIAG.	POS. POS.	ID-NR. ID-NO.	TAFEL DIAG.	POS. POS.
00 910 621 0	40.0	7	00 910 843 1	72.0	19	00 910 942 0	38.0	9	00 911 541 0	32.0	12	00 912 579 2	119.0	29
00 910 625 0	52.0	23	00 910 843 1	73.0	8	00 910 944 0	75.0	14	00 911 545 0	3.0	3	00 912 584 2	28.0	28
00 910 639 1	54.0	32	00 910 844 1	71.0	5	00 910 945 0	75.0	14	00 911 553 0	33.0	1	00 912 584 2	40.0	8
00 910 639 1	71.0	21	00 910 844 1	72.0	19	00 910 946 0	75.0	14	00 911 553 0	71.0	22	00 912 586 1	59.0	11
00 910 639 1	100.0	21	00 910 844 1	73.0	8	00 910 969 0	36.0	35	00 911 553 0	73.0	5	00 912 608 2	128.0	8
00 910 642 0	119.0	36	00 910 845 1	29.0	9	00 911 004 0	39.0	19	00 911 557 1	36.0	1	00 912 611 2	30.0	16
00 910 643 1	53.0	3	00 910 845 1	72.0	19	00 911 022 0	75.0	13	00 911 557 1	39.0	9	00 912 611 2	54.0	18
00 910 646 0	48.0	22	00 910 845 1	73.0	8	00 911 023 0	75.0	13	00 911 557 1	71.0	29	00 912 611 2	86.0	2
00 910 646 0	71.0	58	00 910 863 0	32.0	3	00 911 024 1	75.0	13	00 911 557 1	72.0	6	00 912 611 2	107.0	26
00 910 653 1	59.0	10	00 910 864 1	32.0	3	00 911 029 0	36.0	25	00 911 562 0	39.0	21	00 912 613 2	37.0	20
00 910 653 1	72.0	21	00 910 864 1	33.0	20	00 911 029 0	39.0	25	00 911 570 0	50.0	10	00 912 613 2	38.0	20
00 910 658 0	37.0	26	00 910 864 1	50.0	5	00 911 132 0	32.0	11	00 911 632 0	117.0	9	00 912 613 2	71.0	11
00 910 658 0	38.0	26	00 910 864 1	57.0	32	00 911 133 0	32.0	11	00 911 632 0	119.0	11	00 912 641 2	5.0	13
00 910 700 1	48.0	7	00 910 865 1	33.0	20	00 911 134 0	32.0	11	00 911 651 0	72.0	12	00 912 644 2	72.0	20
00 910 700 1	71.0	57	00 910 865 1	50.0	13	00 911 136 1	32.0	11	00 911 659 0	50.0	7	00 912 644 2	73.0	9
00 910 702 1	32.0	6	00 910 865 1	59.0	36	00 911 136 1	47.0	3	00 911 668 0	52.0	3	00 912 645 2	71.0	44
00 910 702 1	32.0	24	00 910 876 0	75.0	13	00 911 136 1	52.0	6	00 911 668 0	53.0	15	00 912 646 2	83.0	16
00 910 703 1	36.0	2	00 910 885 0	3.0	4	00 911 136 1	54.0	17	00 911 668 0	54.0	12	00 912 648 2	37.0	6
00 910 703 1	39.0	10	00 910 888 0	27.0	21	00 911 301 0	48.0	3	00 911 670 0	52.0	12	00 912 648 2	38.0	6
00 910 703 1	71.0	28	00 910 889 0	27.0	21	00 911 319 1	57.0	20	00 911 673 0	75.0	12	00 912 673 2	71.0	6
00 910 703 1	72.0	5	00 910 890 0	27.0	21	00 911 325 1	52.0	10	00 912 003 0	75.0	11	00 912 675 2	33.0	21
00 910 703 1	119.0	38	00 910 891 0	27.0	21	00 911 509 0	36.0	26	00 912 046 1	59.0	14	00 912 675 2	57.0	30
00 910 718 1	32.0	21	00 910 902 0	33.0	12	00 911 509 0	39.0	26	00 912 046 1	59.0	48	00 912 678 2	30.0	12
00 910 718 1	72.0	11	00 910 902 0	33.0	35	00 911 510 0	11.0	17	00 912 046 1	60.0	47	00 912 678 2	37.0	27
00 910 727 1	52.0	32	00 910 903 0	33.0	12	00 911 510 0	12.0	19	00 912 046 1	118.0	10	00 912 678 2	38.0	27
00 910 732 1	52.0	13	00 910 903 0	33.0	35	00 911 510 0	13.0	21	00 912 066 1	16.0	23	00 912 718 2	60.0	14
00 910 735 3	33.0	2	00 910 904 0	33.0	5	00 911 513 0	58.0	37	00 912 066 1	18.0	24	00 912 719 2	77.0	16
00 910 740 1	39.0	20	00 910 904 0	33.0	35	00 911 513 0	59.0	33	00 912 089 1	125.0	14	00 912 719 2	78.0	16
00 910 743 1	36.0	20	00 910 904 0	71.0	18	00 911 513 0	117.0	11	00 912 091 1	9.0	27	00 912 719 2	79.0	16
00 910 812 0	71.0	54	00 910 904 0	73.0	2	00 911 513 0	119.0	13	00 912 091 1	18.0	36	00 912 721 1	78.0	8
00 910 813 0	71.0	54	00 910 905 1	71.0	18	00 911 519 0	52.0	2	00 912 111 1	37.0	45	00 912 721 1	79.0	8
00 910 814 0	71.0	54	00 910 912 0	48.0	8	00 911 520 0	37.0	14	00 912 111 1	38.0	45	00 912 724 2	77.0	8
00 910 815 0	36.0	34	00 910 913 0	48.0	8	00 911 520 0	38.0	14	00 912 111 1	40.0	11	00 912 742 2	9.0	15
00 910 815 0	39.0	11	00 910 913 0	71.0	27	00 911 522 1	32.0	35	00 912 111 1	131.0	27	00 912 742 2	18.0	16
00 910 815 0	71.0	54	00 910 914 0	48.0	8	00 911 528 0	36.0	21	00 912 538 0	53.0	11	00 913 214 1	99.0	16
00 910 815 0	119.0	37	00 910 914 0	71.0	27	00 911 529 0	29.0	8	00 912 538 0	54.0	34	00 914 036 0	32.0	44
00 910 826 1	32.0	34	00 910 914 0	72.0	4	00 911 529 0	58.0	9	00 912 538 0	71.0	44	00 914 036 0	41.0	4
00 910 826 1	44.0	53	00 910 915 0	48.0	8	00 911 535 1	18.0	19	00 912 579 2	37.0	16	00 915 007 0	48.0	2
00 910 826 1	72.0	10	00 910 915 0	71.0	27	00 911 535 1	32.0	4	00 912 579 2	38.0	16	00 915 007 0	71.0	25
00 910 842 0	58.0	8	00 910 942 0	37.0	9	00 911 538 0	13.0	19	00 912 579 2	60.0	27	00 915 008 0	36.0	18

ID-NR. ID-NO.	TAFEL DIAG.	POS. POS.	ID-NR. ID-NO.	TAFEL DIAG.	POS. POS.	ID-NR. ID-NO.	TAFEL DIAG.	POS. POS.	ID-NR. ID-NO.	TAFEL DIAG.	POS. POS.	ID-NR. ID-NO.	TAFEL DIAG.	POS. POS.
00 915 008 0	39.0	17	00 919 102 0	48.0	17	00 920 911 1	14.0	12	00 921 060 2	131.0	12	00 921 204 0	131.0	8
00 915 035 0	72.0	3	00 919 102 0	49.0	8	00 920 911 1	15.0	4	00 921 066 1	17.0	10	00 921 206 0	16.0	25
00 915 067 0	59.0	9	00 919 105 0	5.0	14	00 920 911 1	19.0	12	00 921 066 1	22.0	10	00 921 206 0	17.0	13
00 915 117 0	32.0	2	00 919 105 0	49.0	15	00 920 911 1	20.0	4	00 921 066 1	81.0	9	00 921 206 0	22.0	17
00 915 123 0	32.0	10	00 919 106 0	106.0	2	00 920 911 1	21.0	34	00 921 066 1	82.0	22	00 921 206 0	81.0	21
00 915 124 1	50.0	8	00 919 300 0	112.0	15	00 920 916 0	42.0	2	00 921 066 1	83.0	8	00 921 206 0	82.0	25
00 915 205 0	33.0	3	00 919 300 0	129.0	47	00 920 916 0	106.0	4	00 921 066 1	129.0	11	00 921 206 0	83.0	28
00 915 205 0	71.0	53	00 919 313 0	83.0	32	00 920 920 1	42.0	1	00 921 066 1	131.0	22	00 921 206 0	112.0	12
00 915 205 0	73.0	3	00 919 321 0	124.0	4	00 920 920 1	106.0	3	00 921 067 1	16.0	45	00 921 206 0	129.0	48
00 915 207 0	33.0	7	00 919 343 0	129.0	9	00 920 942 0	16.0	11	00 921 067 1	82.0	12	00 921 258 1	21.0	28
00 916 056 3	16.0	22	00 919 357 0	83.0	5	00 920 942 0	21.0	29	00 921 067 1	129.0	16	00 921 263 1	112.0	10
00 916 056 3	28.0	26	00 919 370 0	14.0	39	00 920 943 0	112.0	6	00 921 067 1	131.0	7	00 921 264 0	81.0	4
00 917 004 1	28.0	35	00 919 370 0	19.0	39	00 920 963 1	42.0	5	00 921 071 1	17.0	8	00 921 264 0	82.0	4
00 917 004 1	29.0	25	00 919 509 0	119.0	27	00 920 963 1	106.0	1	00 921 071 1	22.0	8	00 921 264 0	131.0	10
00 917 004 1	30.0	17	00 919 616 0	124.0	3	00 920 965 0	112.0	25	00 921 071 1	82.0	17	00 921 265 1	81.0	1
00 917 004 1	31.0	8	00 919 616 0	129.0	26	00 920 965 0	129.0	28	00 921 071 1	83.0	6	00 921 265 1	82.0	35
00 917 004 1	54.0	40	00 919 873 0	82.0	19	00 920 977 1	17.0	16	00 921 071 1	131.0	20	00 921 277 1	83.0	15
00 917 004 1	119.0	3	00 919 873 0	131.0	24	00 921 001 0	83.0	14	00 921 073 1	16.0	10	00 921 417 1	17.0	28
00 917 006 1	29.0	14	00 919 918 1	124.0	7	00 921 001 0	129.0	29	00 921 074 1	14.0	14	00 921 467 3	83.0	12
00 917 103 0	99.0	17	00 919 918 1	129.0	17	00 921 002 0	112.0	16	00 921 074 1	19.0	14	00 921 467 3	83.0	12
00 917 107 0	44.0	36	00 920 043 0	17.0	7	00 921 003 1	22.0	13	00 921 077 1	81.0	7	00 921 960 0	32.0	25
00 917 506 0	24.0	6	00 920 043 0	22.0	7	00 921 003 1	81.0	11	00 921 077 1	112.0	4	00 921 980 0	32.0	14
00 917 508 0	24.0	6	00 920 043 0	81.0	3	00 921 003 1	82.0	20	00 921 079 1	16.0	13	00 921 980 0	119.0	39
00 917 602 0	24.0	7	00 920 043 0	82.0	38	00 921 003 1	83.0	10	00 921 079 1	112.0	14	00 921 983 0	71.0	32
00 918 203 1	2.0	17	00 920 043 0	83.0	3	00 921 019 1	112.0	3	00 921 079 1	129.0	14	00 921 983 0	119.0	39
00 918 203 1	29.0	22	00 920 056 1	129.0	22	00 921 019 1	112.0	9	00 921 083 1	16.0	14	00 922 301 0	72.0	24
00 918 300 1	53.0	6	00 920 095 0	129.0	30	00 921 020 1	124.0	5	00 921 088 1	16.0	39	00 922 301 0	73.0	11
00 918 300 1	54.0	36	00 920 800 0	41.0	1	00 921 046 1	16.0	24	00 921 088 1	21.0	8	00 922 302 0	71.0	8
00 918 309 1	46.0	16	00 920 800 0	106.0	3	00 921 046 1	17.0	14	00 921 088 1	21.0	35	00 922 313 1	32.0	30
00 918 310 0	58.0	23	00 920 897 0	17.0	12	00 921 046 1	22.0	18	00 921 145 0	81.0	2	00 922 542 0	2.0	30
00 918 506 0	22.0	14	00 920 901 1	17.0	41	00 921 046 1	81.0	22	00 921 145 0	82.0	36	00 922 651 2	54.0	41
00 918 802 0	22.0	14	00 920 901 1	22.0	29	00 921 046 1	82.0	26	00 921 145 0	83.0	2	00 922 671 1	15.0	19
00 918 825 0	37.0	42	00 920 901 1	81.0	6	00 921 046 1	83.0	29	00 921 145 0	112.0	2	00 922 671 1	16.0	31
00 918 825 0	38.0	42	00 920 901 1	82.0	5	00 921 046 1	112.0	11	00 921 145 0	124.0	2	00 922 671 1	17.0	43
00 918 825 0	82.0	32	00 920 901 1	83.0	11	00 921 054 1	129.0	36	00 921 145 0	129.0	25	00 922 671 1	20.0	19
00 918 825 0	131.0	25	00 920 901 1	112.0	5	00 921 059 2	17.0	17	00 921 155 0	17.0	6	00 922 671 1	21.0	27
00 919 102 0	9.0	14	00 920 901 1	129.0	13	00 921 060 2	16.0	17	00 921 155 0	22.0	6	00 922 671 1	24.0	9
00 919 102 0	18.0	13	00 920 901 1	131.0	6	00 921 060 2	21.0	9	00 921 171 1	83.0	1	00 922 671 1	81.0	20
00 919 102 0	36.0	4	00 920 905 0	42.0	3	00 921 060 2	82.0	11	00 921 171 1	112.0	1	00 922 671 1	82.0	39
00 919 102 0	39.0	6	00 920 905 0	106.0	5	00 921 060 2	129.0	21	00 921 204 0	82.0	2	00 922 671 1	83.0	30

ID-NR. ID-NO.	TAFEL DIAG.	POS. POS.	ID-NR. ID-NO.	TAFEL DIAG.	POS. POS.	ID-NR. ID-NO.	TAFEL DIAG.	POS. POS.	ID-NR. ID-NO.	TAFEL DIAG.	POS. POS.	ID-NR. ID-NO.	TAFEL DIAG.	POS. POS.
00 922 671 1	87.0	10	00 924 677 0	95.0	23	00 925 136 0	16.0	16	00 932 180 0	18.0	27	00 938 518 0	107.0	22
00 922 671 1	89.0	18	00 924 689 0	134.0	20	00 925 146 0	16.0	3	00 933 523 0	5.0	10	00 938 518 0	108.0	1
00 922 671 1	106.0	15	00 924 723 0	97.0	13	00 925 146 0	21.0	24	00 934 006 2	49.0	16	00 938 519 0	107.0	29
00 922 671 1	107.0	11	00 924 782 0	95.0	11	00 925 160 0	21.0	24	00 934 012 0	29.0	10	00 938 530 0	107.0	33
00 922 671 1	112.0	24	00 924 950 0	6.0	23	00 926 180 0	57.0	28	00 934 611 0	49.0	2	00 938 531 0	107.0	15
00 922 671 1	113.0	12	00 925 008 0	6.0	10	00 927 105 0	60.0	23	00 934 632 0	33.0	9	00 938 532 0	107.0	18
00 922 671 1	115.0	24	00 925 016 0	37.0	24	00 927 110 1	58.0	29	00 934 632 0	36.0	22	00 938 534 0	107.0	9
00 922 671 1	127.0	17	00 925 016 0	38.0	24	00 927 921 1	57.0	28	00 934 632 0	39.0	22	00 938 537 0	107.0	31
00 922 671 1	131.0	35	00 925 016 0	57.0	9	00 929 926 0	57.0	28	00 934 638 0	39.0	12	00 938 538 0	107.0	32
00 922 671 1	133.0	5	00 925 016 0	58.0	3	00 930 101 0	58.0	38	00 934 901 0	57.0	22	00 938 539 0	107.0	17
00 922 671 1	134.0	11	00 925 026 0	6.0	9	00 930 101 0	59.0	34	00 934 910 0	32.0	33	00 938 540 0	107.0	12
00 922 672 2	24.0	9	00 925 056 0	16.0	46	00 930 101 0	117.0	10	00 934 913 1	37.0	4	00 938 544 0	107.0	25
00 922 672 2	42.0	11	00 925 056 0	21.0	33	00 930 101 0	119.0	12	00 934 913 1	38.0	4	00 938 546 0	107.0	34
00 922 672 2	106.0	15	00 925 101 1	16.0	32	00 930 138 0	75.0	9	00 934 917 0	71.0	4	00 938 547 0	107.0	7
00 922 672 2	107.0	11	00 925 101 1	21.0	19	00 930 150 0	52.0	15	00 934 917 0	72.0	18	00 938 556 0	6.0	30
00 922 672 2	112.0	24	00 925 102 1	14.0	27	00 930 170 1	74.0	1	00 934 917 0	73.0	7	00 938 556 0	44.0	31
00 922 672 2	128.0	19	00 925 102 1	19.0	27	00 930 261 0	72.0	9	00 934 918 0	59.0	39	00 938 556 0	117.0	24
00 922 674 0	113.0	12	00 925 102 1	112.0	21	00 930 328 0	60.0	13	00 934 920 0	53.0	9	00 938 580 1	117.0	2
00 922 674 0	127.0	17	00 925 105 0	17.0	35	00 930 535 0	30.0	2	00 934 920 0	54.0	3	00 938 675 0	57.0	11
00 922 674 0	135.0	10	00 925 105 0	22.0	19	00 930 536 1	27.0	30	00 934 921 0	83.0	12	00 938 831 0	30.0	6
00 922 900 1	24.0	2	00 925 105 0	81.0	18	00 930 536 1	50.0	6	00 934 925 0	54.0	19	00 938 833 0	30.0	10
00 922 900 1	24.0	2	00 925 105 0	82.0	30	00 930 537 0	27.0	31	00 934 927 0	58.0	2	00 938 892 1	107.0	10
00 922 990 0	2.0	16	00 925 105 0	83.0	25	00 930 537 0	52.0	5	00 934 929 0	37.0	13	00 938 933 0	42.0	4
00 924 004 0	44.0	32	00 925 105 0	129.0	46	00 930 537 0	53.0	16	00 934 929 0	38.0	13	00 938 933 0	106.0	8
00 924 008 0	15.0	20	00 925 105 0	131.0	32	00 930 537 0	54.0	13	00 934 929 0	59.0	23	00 939 100 4	103.0	2
00 924 008 0	20.0	20	00 925 107 1	17.0	38	00 932 107 0	10.0	4	00 934 930 0	47.0	2	00 939 125 1	103.0	3
00 924 010 0	107.0	41	00 925 107 1	22.0	24	00 932 107 0	75.0	8	00 934 946 0	54.0	2	00 939 145 1	104.0	6
00 924 217 0	15.0	12	00 925 107 1	83.0	27	00 932 110 0	10.0	8	00 934 958 0	46.0	11	00 939 170 1	104.0	4
00 924 217 0	16.0	7	00 925 107 1	112.0	21	00 932 137 0	75.0	7	00 934 958 0	59.0	5	00 939 194 1	104.0	11
00 924 217 0	20.0	12	00 925 111 0	6.0	29	00 932 141 0	11.0	4	00 934 962 0	33.0	16	00 939 407 1	103.0	7
00 924 217 0	21.0	6	00 925 111 0	100.0	38	00 932 141 0	13.0	5	00 934 972 0	36.0	23	00 939 408 2	103.0	12
00 924 262 0	6.0	22	00 925 112 1	41.0	3	00 932 149 0	8.0	12	00 934 972 0	39.0	23	00 939 412 2	103.0	15
00 924 263 0	100.0	17	00 925 125 1	135.0	7	00 932 149 0	12.0	13	00 934 973 1	54.0	28	00 939 471 1	103.0	1
00 924 517 0	95.0	15	00 925 134 0	16.0	2	00 932 152 0	9.0	24	00 937 011 0	27.0	22	00 939 478 3	104.0	22
00 924 537 0	95.0	22	00 925 134 0	21.0	23	00 932 152 0	18.0	35	00 937 721 0	16.0	37	00 939 520 1	103.0	4
00 924 571 0	95.0	14	00 925 134 0	22.0	21	00 932 159 0	11.0	9	00 937 721 0	21.0	45	00 940 006 0	109.0	5
00 924 576 0	95.0	10	00 925 134 0	81.0	17	00 932 159 0	13.0	8	00 937 727 0	83.0	33	00 940 007 0	109.0	4
00 924 610 3	95.0	9	00 925 134 0	82.0	29	00 932 166 0	8.0	7	00 937 727 0	112.0	7	00 940 097 0	42.0	8
00 924 634 0	100.0	2	00 925 134 0	129.0	44	00 932 166 0	12.0	7	00 937 952 1	47.0	15	00 940 188 1	44.0	26
00 924 675 0	135.0	18	00 925 134 0	131.0	31	00 932 180 0	9.0	19	00 938 303 0	47.0	37	00 940 198 1	107.0	16

ID-NR. ID-NO.	TAFEL DIAG.	POS. POS.	ID-NR. ID-NO.	TAFEL DIAG.	POS. POS.	ID-NR. ID-NO.	TAFEL DIAG.	POS. POS.	ID-NR. ID-NO.	TAFEL DIAG.	POS. POS.	ID-NR. ID-NO.	TAFEL DIAG.	POS. POS.
00 940 287 0	47.0	40	00 945 085 0	14.0	7	00 945 485 0	19.0	5	00 951 397 2	12.0	6	00 953 398 0	25.0	1
00 940 287 0	101.0	3	00 945 085 0	19.0	7	00 945 486 0	14.0	8	00 951 397 2	13.0	3	00 953 398 0	25.0	1
00 940 349 1	42.0	10	00 945 086 0	14.0	6	00 945 486 0	19.0	8	00 951 408 0	13.0	20	00 953 398 0	25.0	1
00 940 562 1	100.0	31	00 945 086 0	19.0	6	00 945 487 0	15.0	3	00 951 413 0	11.0	11	00 953 485 0	25.0	1
00 942 002 4	103.0	6	00 945 088 0	14.0	9	00 945 487 0	16.0	4	00 951 413 0	12.0	15	00 953 486 0	25.0	1
00 942 012 1	104.0	12	00 945 088 0	15.0	2	00 945 487 0	20.0	3	00 951 413 0	13.0	12	00 953 520 1	25.0	1
00 942 016 1	104.0	8	00 945 088 0	16.0	43	00 945 487 0	21.0	4	00 951 418 2	12.0	9	00 953 845 0	18.0	23
00 942 038 1	104.0	3	00 945 088 0	19.0	9	00 945 488 0	14.0	20	00 951 422 0	12.0	12	00 953 943 0	9.0	20
00 942 038 1	128.0	42	00 945 088 0	20.0	2	00 945 488 0	15.0	8	00 951 878 0	8.0	5	00 953 984 0	18.0	20
00 942 107 1	104.0	4	00 945 088 0	21.0	2	00 945 488 0	19.0	20	00 951 878 0	12.0	5	00 955 445 0	78.0	22
00 942 111 0	104.0	1	00 945 089 0	14.0	10	00 945 488 0	20.0	8	00 952 311 0	9.0	26	00 955 445 0	79.0	22
00 942 196 1	103.0	8	00 945 089 0	15.0	1	00 945 504 0	15.0	15	00 952 311 0	18.0	38	00 955 450 0	77.0	17
00 942 196 1	124.0	11	00 945 089 0	16.0	42	00 945 504 0	16.0	8	00 952 335 1	18.0	30	00 955 452 0	77.0	26
00 942 196 1	128.0	40	00 945 089 0	19.0	10	00 945 504 0	20.0	15	00 952 415 1	9.0	18	00 955 453 0	77.0	28
00 942 196 1	131.0	36	00 945 089 0	20.0	1	00 945 504 0	21.0	3	00 952 415 1	18.0	26	00 955 453 0	78.0	28
00 942 218 0	107.0	46	00 945 089 0	21.0	1	00 949 229 0	78.0	48	00 952 421 0	9.0	23	00 955 453 0	79.0	28
00 942 360 4	103.0	5	00 945 104 0	15.0	16	00 949 229 0	79.0	48	00 952 421 0	18.0	34	00 955 456 0	77.0	32
00 942 378 0	104.0	4	00 945 104 0	16.0	9	00 949 852 1	77.0	40	00 952 422 0	18.0	28	00 955 458 0	78.0	40
00 945 000 0	14.0	1	00 945 104 0	20.0	16	00 950 272 4	12.0	1	00 952 446 1	18.0	29	00 955 458 0	79.0	40
00 945 000 0	19.0	1	00 945 104 0	21.0	5	00 950 444 3	8.0	1	00 952 610 0	18.0	31	00 955 944 1	77.0	50
00 945 012 0	14.0	2	00 945 145 0	16.0	12	00 950 465 1	25.0	1	00 953 030 1	25.0	1	00 956 162 1	77.0	21
00 945 012 0	19.0	2	00 945 145 0	21.0	17	00 950 466 1	25.0	1	00 953 060 0	25.0	1	00 956 269 0	77.0	21
00 945 014 0	14.0	11	00 945 157 0	16.0	18	00 950 607 7	10.0	1	00 953 097 1	30.0	1	00 956 269 0	78.0	61
00 945 014 0	19.0	11	00 945 158 1	21.0	12	00 951 300 1	10.0	6	00 953 112 1	25.0	1	00 956 269 0	79.0	61
00 945 037 1	15.0	9	00 945 339 1	14.0	21	00 951 303 1	10.0	9	00 953 125 0	25.0	1	00 956 319 1	78.0	17
00 945 037 1	20.0	9	00 945 339 1	19.0	21	00 951 312 0	10.0	7	00 953 125 0	25.0	1	00 956 319 1	79.0	17
00 945 057 1	15.0	14	00 945 362 0	14.0	24	00 951 313 1	10.0	12	00 953 125 0	25.0	1	00 956 356 0	77.0	6
00 945 057 1	16.0	44	00 945 362 0	19.0	24	00 951 321 1	10.0	10	00 953 145 0	25.0	1	00 956 356 0	78.0	6
00 945 057 1	20.0	14	00 945 409 0	21.0	32	00 951 328 0	8.0	14	00 953 184 0	30.0	5	00 956 356 0	79.0	6
00 945 057 1	21.0	30	00 945 437 0	14.0	1	00 951 328 0	11.0	14	00 953 195 0	25.0	1	00 956 484 0	77.0	5
00 945 067 1	15.0	6	00 945 437 0	14.0	2	00 951 328 0	12.0	16	00 953 195 0	25.0	1	20 026 986 0	134.0	1
00 945 067 1	20.0	6	00 945 437 0	19.0	1	00 951 328 0	13.0	4	00 953 243 0	25.0	1	20 039 714 0	94.0	8
00 945 068 3	15.0	5	00 945 437 0	19.0	2	00 951 350 0	11.0	7	00 953 243 0	25.0	1	20 043 089 0	102.0	12
00 945 068 3	20.0	5	00 945 448 0	14.0	41	00 951 350 0	13.0	10	00 953 267 1	30.0	3	20 053 605 0	113.0	6
00 945 083 0	14.0	4	00 945 448 0	19.0	41	00 951 355 0	11.0	6	00 953 274 0	25.0	1	20 053 605 0	127.0	5
00 945 083 0	19.0	4	00 945 461 0	15.0	7	00 951 355 0	13.0	9	00 953 339 0	30.0	4	20 060 026 0	52.0	18
00 945 083 0	21.0	10	00 945 461 0	20.0	7	00 951 385 0	10.0	20	00 953 396 0	25.0	1	20 060 026 0	53.0	14
00 945 084 0	14.0	3	00 945 484 0	14.0	15	00 951 386 0	10.0	14	00 953 396 0	25.0	1	20 060 026 0	54.0	14
00 945 084 0	19.0	3	00 945 484 0	19.0	15	00 951 397 2	8.0	6	00 953 398 0	25.0	1	20 060 027 0	54.0	16
00 945 084 0	21.0	11	00 945 485 0	14.0	5	00 951 397 2	11.0	3	00 953 398 0	25.0	1	20 060 049 0	44.0	14

ID-NR. ID-NO.	TAFEL DIAG.	POS. POS.	ID-NR. ID-NO.	TAFEL DIAG.	POS. POS.	ID-NR. ID-NO.	TAFEL DIAG.	POS. POS.	ID-NR. ID-NO.	TAFEL DIAG.	POS. POS.	ID-NR. ID-NO.	TAFEL DIAG.	POS. POS.
20 060 050 1	61.0	9	20 060 572 1	59.0	32	20 061 114 4	37.0	28	20 061 480 0	81.0	14	20 062 166 0	46.0	9
20 060 056 0	59.0	19	20 060 575 0	59.0	40	20 061 114 4	38.0	28	20 061 480 0	82.0	14	20 062 167 0	46.0	9
20 060 056 0	118.0	12	20 060 580 1	59.0	8	20 061 114 4	130.0	3	20 061 520 0	54.0	22	20 062 197 1	57.0	31
20 060 058 2	60.0	26	20 060 586 1	60.0	28	20 061 133 2	72.0	17	20 061 521 0	54.0	27	20 062 208 2	69.0	27
20 060 139 3	49.0	12	20 060 591 0	47.0	29	20 061 133 2	73.0	6	20 061 522 0	54.0	30	20 062 210 1	69.0	21
20 060 172 0	37.0	23	20 060 620 1	54.0	9	20 061 187 1	44.0	54	20 061 535 0	59.0	12	20 062 211 0	51.0	27
20 060 172 0	38.0	23	20 060 669 4	54.0	1	20 061 195 3	54.0	42	20 061 546 6	2.0	41	20 062 211 0	69.0	22
20 060 181 0	52.0	14	20 060 670 4	54.0	8	20 061 201 0	71.0	34	20 061 580 1	107.0	13	20 062 212 0	51.0	24
20 060 209 0	52.0	9	20 060 676 2	49.0	27	20 061 202 0	71.0	33	20 061 611 0	32.0	47	20 062 215 0	51.0	22
20 060 214 1	53.0	19	20 060 681 1	37.0	12	20 061 205 0	60.0	3	20 061 612 1	106.0	14	20 062 274 0	55.0	4
20 060 222 0	53.0	12	20 060 681 1	38.0	12	20 061 243 7	6.0	1	20 061 620 2	28.0	12	20 062 275 0	55.0	5
20 060 226 0	53.0	10	20 060 734 0	47.0	29	20 061 244 0	71.0	3	20 061 644 0	55.0	8	20 062 278 0	44.0	42
20 060 233 0	61.0	7	20 060 738 1	47.0	32	20 061 251 0	92.0	12	20 061 676 0	81.0	23	20 062 279 0	44.0	42
20 060 243 2	100.0	13	20 060 739 1	52.0	26	20 061 269 0	6.0	14	20 061 676 0	82.0	34	20 062 283 0	55.0	1
20 060 245 0	100.0	13	20 060 752 0	54.0	49	20 061 313 0	59.0	43	20 061 975 1	49.0	22	20 062 284 0	55.0	1
20 060 364 1	3.0	14	20 060 753 2	71.0	12	20 061 313 0	118.0	24	20 061 977 1	49.0	21	20 062 301 0	52.0	31
20 060 364 1	122.0	1	20 060 755 0	6.0	19	20 061 318 0	61.0	4	20 062 000 0	46.0	3	20 062 307 0	52.0	27
20 060 373 0	53.0	1	20 060 757 1	44.0	51	20 061 324 0	61.0	20	20 062 001 0	46.0	6	20 062 315 0	86.0	29
20 060 385 0	53.0	24	20 060 761 0	33.0	11	20 061 327 0	36.0	47	20 062 002 0	46.0	6	20 062 372 0	16.0	26
20 060 470 1	55.0	2	20 060 762 0	33.0	13	20 061 328 0	58.0	36	20 062 003 1	46.0	4	20 062 373 0	16.0	36
20 060 493 1	72.0	7	20 060 765 1	86.0	21	20 061 330 0	36.0	48	20 062 004 1	46.0	2	20 062 402 0	16.0	36
20 060 495 2	44.0	9	20 060 766 1	33.0	25	20 061 331 3	36.0	45	20 062 016 1	44.0	41	20 062 403 0	16.0	26
20 060 502 1	72.0	2	20 060 767 0	28.0	31	20 061 335 0	38.0	18	20 062 017 1	44.0	41	20 062 421 0	59.0	47
20 060 505 0	50.0	9	20 060 795 1	51.0	14	20 061 338 4	38.0	1	20 062 027 1	55.0	11	20 062 448 0	107.0	37
20 060 507 1	72.0	13	20 060 795 1	69.0	22	20 061 350 2	37.0	43	20 062 028 1	55.0	12	20 062 512 0	86.0	28
20 060 511 1	71.0	24	20 060 800 2	33.0	8	20 061 350 2	38.0	43	20 062 032 3	47.0	27	20 062 527 0	74.0	6
20 060 536 3	55.0	10	20 060 801 0	39.0	41	20 061 362 0	49.0	32	20 062 034 3	47.0	27	20 062 580 0	50.0	1
20 060 537 0	52.0	1	20 060 803 0	39.0	40	20 061 364 0	36.0	24	20 062 052 1	99.0	11	20 062 586 0	113.0	7
20 060 541 2	101.0	4	20 060 936 1	54.0	50	20 061 364 0	39.0	24	20 062 066 1	69.0	20	20 062 586 0	127.0	6
20 060 542 2	101.0	4	20 060 950 1	44.0	35	20 061 399 0	71.0	37	20 062 075 0	50.0	22	20 062 588 1	2.0	43
20 060 543 7	47.0	7	20 060 954 2	14.0	32	20 061 400 0	71.0	52	20 062 094 1	36.0	19	20 062 601 0	2.0	47
20 060 544 7	47.0	30	20 060 954 2	19.0	32	20 061 401 0	71.0	45	20 062 103 8	44.0	1	20 062 766 0	37.0	32
20 060 545 5	47.0	7	20 061 034 0	54.0	56	20 061 403 0	71.0	43	20 062 105 2	69.0	1	20 062 766 0	38.0	32
20 060 546 5	47.0	30	20 061 042 0	44.0	29	20 061 405 1	48.0	15	20 062 108 0	36.0	14	20 062 767 0	38.0	33
20 060 561 1	60.0	2	20 061 101 0	17.0	15	20 061 429 2	54.0	24	20 062 109 0	61.0	3	20 062 768 0	37.0	33
20 060 565 1	58.0	16	20 061 101 0	22.0	12	20 061 440 0	54.0	47	20 062 153 0	71.0	19	20 062 782 2	57.0	33
20 060 566 1	58.0	39	20 061 102 0	17.0	9	20 061 442 0	71.0	56	20 062 153 0	73.0	4	20 062 783 1	57.0	13
20 060 566 1	59.0	35	20 061 102 0	22.0	9	20 061 444 0	54.0	25	20 062 158 2	74.0	3	20 062 785 0	60.0	19
20 060 566 1	117.0	8	20 061 103 0	17.0	11	20 061 450 1	32.0	42	20 062 159 2	74.0	3	20 062 787 1	59.0	42
20 060 566 1	119.0	10	20 061 103 0	22.0	11	20 061 469 0	58.0	32	20 062 164 0	74.0	2	20 062 787 1	60.0	21

ID-NR. ID-NO.	TAFEL DIAG.	POS. POS.	ID-NR. ID-NO.	TAFEL DIAG.	POS. POS.	ID-NR. ID-NO.	TAFEL DIAG.	POS. POS.	ID-NR. ID-NO.	TAFEL DIAG.	POS. POS.	ID-NR. ID-NO.	TAFEL DIAG.	POS. POS.
20 062 923 0	113.0	18	20 064 132 0	128.0	9	20 066 893 0	118.0	21	20 080 265 2	85.0	1	20 082 188 0	135.0	36
20 062 923 0	127.0	10	20 064 134 0	128.0	10	20 066 894 0	53.0	7	20 080 267 0	85.0	4	20 082 188 0	135.0	40
20 062 924 0	113.0	19	20 064 135 0	128.0	7	20 066 894 0	54.0	35	20 080 693 0	92.0	4	20 082 247 0	135.0	33
20 062 924 0	127.0	11	20 064 289 1	49.0	11	20 066 941 1	53.0	8	20 080 753 0	135.0	32	20 082 255 0	135.0	22
20 063 163 0	54.0	23	20 064 291 0	49.0	1	20 066 942 1	53.0	23	20 080 778 0	135.0	34	20 082 257 0	135.0	24
20 063 173 0	52.0	16	20 064 757 0	71.0	13	20 067 033 1	37.0	28	20 080 778 0	135.0	39	20 082 315 0	135.0	21
20 063 173 0	53.0	17	20 064 799 0	52.0	36	20 067 033 1	38.0	28	20 080 783 0	135.0	34	20 082 322 0	135.0	23
20 063 173 0	54.0	10	20 064 801 0	52.0	34	20 067 197 2	107.0	45	20 080 783 0	135.0	39	20 082 369 3	128.0	25
20 063 175 0	74.0	17	20 064 979 1	49.0	12	20 067 387 0	51.0	10	20 080 789 2	88.0	1	20 082 417 0	95.0	21
20 063 184 0	48.0	6	20 065 007 0	129.0	1	20 067 389 2	51.0	28	20 080 808 0	85.0	10	20 082 459 0	96.0	1
20 063 187 6	2.0	29	20 065 008 0	129.0	8	20 067 450 1	51.0	5	20 080 808 0	119.0	33	20 082 459 0	97.0	12
20 063 218 0	51.0	13	20 065 009 0	129.0	39	20 067 650 3	23.0	1	20 081 229 0	114.0	3	20 082 519 0	135.0	23
20 063 302 1	69.0	17	20 065 020 1	2.0	4	20 067 653 1	23.0	18	20 081 229 0	123.0	2	20 082 522 0	135.0	21
20 063 366 0	39.0	27	20 065 288 1	6.0	25	20 067 822 0	44.0	44	20 081 229 0	125.1	2	20 082 568 0	115.0	32
20 063 368 1	39.0	2	20 065 295 0	100.0	34	20 067 865 0	118.0	5	20 081 273 1	91.0	1	20 082 569 1	90.0	6
20 063 376 0	51.0	19	20 065 296 1	45.0	9	20 068 224 1	118.0	9	20 081 273 1	92.0	1	20 082 569 1	91.0	9
20 063 388 0	50.0	19	20 065 297 4	6.0	12	20 068 425 0	118.0	22	20 081 439 0	135.0	32	20 082 569 1	115.0	31
20 063 389 0	50.0	20	20 065 299 2	45.0	5	20 068 756 0	49.0	34	20 081 439 0	135.0	38	20 082 571 1	90.0	12
20 063 400 1	24.0	5	20 065 302 3	102.0	5	20 068 766 2	119.0	1	20 081 637 3	123.0	1	20 082 571 1	91.0	14
20 063 401 1	24.0	4	20 065 303 1	102.0	5	20 068 767 0	119.0	2	20 081 639 0	92.0	10	20 082 571 1	128.0	37
20 063 402 0	24.0	5	20 065 305 0	102.0	9	20 068 860 0	97.0	1	20 081 731 0	125.4	4	20 082 572 1	90.0	10
20 063 403 0	24.0	4	20 065 405 0	37.0	47	20 068 872 2	117.0	20	20 081 731 0	126.0	11	20 082 572 1	91.0	12
20 063 442 0	37.0	15	20 065 405 0	38.0	47	20 068 873 2	117.0	21	20 081 753 0	91.0	20	20 082 572 1	92.0	34
20 063 442 0	38.0	15	20 065 665 0	47.0	19	20 068 885 0	97.0	2	20 081 753 0	92.0	21	20 082 572 1	128.0	36
20 063 726 0	15.0	24	20 065 668 0	47.0	19	20 068 907 1	44.0	5	20 081 912 0	92.0	7	20 082 576 0	115.0	27
20 063 726 0	20.0	24	20 065 760 0	27.0	39	20 069 270 0	118.0	14	20 081 938 0	90.0	3	20 082 605 0	134.0	21
20 063 851 0	47.0	22	20 065 767 0	27.0	40	20 069 361 0	82.0	18	20 081 938 0	91.0	6	20 082 730 0	134.0	18
20 064 044 0	37.0	2	20 065 814 1	32.0	26	20 069 361 0	131.0	28	20 081 938 0	92.0	37	20 082 730 0	134.0	19
20 064 045 1	37.0	3	20 065 874 1	74.0	20	20 069 398 0	117.0	23	20 081 938 0	128.0	34	20 082 747 0	134.0	22
20 064 046 0	128.0	14	20 065 878 0	55.0	8	20 069 408 1	117.0	23	20 081 941 0	90.0	5	20 082 747 0	135.0	44
20 064 047 1	38.0	3	20 065 893 0	74.0	5	20 069 824 0	27.0	34	20 081 941 0	91.0	8	20 082 748 0	135.0	46
20 064 048 0	38.0	2	20 065 895 0	74.0	5	20 078 520 0	119.0	32	20 081 941 0	115.0	30	20 082 809 0	135.0	17
20 064 049 0	128.0	15	20 066 072 0	73.0	4	20 080 238 0	134.0	21	20 081 960 0	135.0	35	20 082 930 0	96.0	7
20 064 050 0	128.0	13	20 066 417 0	36.0	42	20 080 240 0	134.0	21	20 082 103 0	135.0	23	20 083 662 1	135.0	47
20 064 057 0	37.0	38	20 066 418 0	36.0	46	20 080 240 0	135.0	23	20 082 103 0	135.0	32	20 083 737 0	135.0	43
20 064 057 0	38.0	38	20 066 421 0	39.0	39	20 080 240 0	135.0	32	20 082 103 0	135.0	38	20 083 763 0	113.0	22
20 064 065 0	128.0	1	20 066 540 1	51.0	1	20 080 240 0	135.0	38	20 082 108 0	135.0	21	20 083 763 0	121.0	14
20 064 082 0	128.0	16	20 066 562 0	51.0	9	20 080 241 0	135.0	21	20 082 108 0	135.0	34	20 083 789 1	114.0	2
20 064 099 0	37.0	5	20 066 772 0	61.0	27	20 080 241 0	135.0	34	20 082 108 0	135.0	39	20 083 873 0	135.0	15
20 064 099 0	38.0	5	20 066 891 0	117.0	3	20 080 241 0	135.0	39	20 082 188 0	135.0	25	20 083 875 0	135.0	11

ID-NR. ID-NO.	TAFEL DIAG.	POS. POS.	ID-NR. ID-NO.	TAFEL DIAG.	POS. POS.	ID-NR. ID-NO.	TAFEL DIAG.	POS. POS.	ID-NR. ID-NO.	TAFEL DIAG.	POS. POS.	ID-NR. ID-NO.	TAFEL DIAG.	POS. POS.
20 083 876 0	135.0	12	20 086 431 0	126.0	1	20 087 908 0	90.0	1	20 256 734 0	113.0	23	20 263 633 0	131.0	11
20 083 877 0	135.0	13	20 086 669 0	89.0	1	20 087 909 0	91.0	4	20 260 029 0	27.0	17	20 263 702 0	133.0	6
20 084 260 0	133.0	1	20 086 747 2	126.0	2	20 087 910 0	92.0	33	20 260 030 0	27.0	18	20 263 741 0	69.0	15
20 084 373 0	135.0	1	20 086 748 4	126.0	4	20 087 918 1	87.0	1	20 260 032 0	27.0	13	20 263 742 0	69.0	24
20 084 553 0	135.0	19	20 086 749 2	126.0	3	20 088 037 0	115.0	17	20 260 037 0	27.0	14	20 263 812 0	118.0	25
20 084 554 0	134.0	15	20 086 750 1	126.0	13	20 088 110 0	134.0	21	20 260 223 3	27.0	20	20 263 814 1	118.0	4
20 084 649 0	135.0	48	20 086 759 0	125.4	3	20 088 140 0	92.0	35	20 260 627 0	23.0	11	20 263 847 0	118.0	3
20 084 673 0	135.0	45	20 086 759 0	126.0	10	20 088 199 0	115.0	9	20 260 628 0	23.0	10	20 264 102 0	27.0	28
20 084 721 0	95.0	12	20 086 794 2	128.0	31	20 088 199 0	121.0	17	20 260 747 0	48.0	5	20 264 119 0	31.0	4
20 084 746 0	135.0	14	20 086 806 0	97.0	11	20 088 237 0	125.2	2	20 260 873 0	29.0	11	20 264 127 0	31.0	4
20 084 868 0	113.0	24	20 086 810 0	95.0	17	20 088 264 0	125.4	1	20 260 874 0	29.0	15	20 264 140 1	31.0	4
20 084 983 1	135.0	16	20 086 843 0	126.0	7	20 088 265 0	125.4	2	20 260 880 0	29.0	19	20 264 143 1	31.0	4
20 085 156 0	113.0	1	20 086 866 1	121.0	16	20 088 298 0	134.0	22	20 260 941 0	29.0	27	20 264 156 0	49.0	13
20 085 156 0	121.0	2	20 086 868 0	127.0	23	20 088 298 0	135.0	44	20 260 942 0	29.0	26	20 264 156 0	119.0	19
20 085 183 0	87.0	5	20 086 886 0	92.0	30	20 088 299 0	134.0	22	20 261 174 0	33.0	15	20 264 480 1	47.0	9
20 085 183 0	90.0	8	20 086 930 2	115.0	26	20 088 301 0	135.0	47	20 261 204 0	133.0	8	20 264 485 0	47.0	10
20 085 183 0	91.0	11	20 086 933 0	125.4	5	20 088 302 0	135.0	47	20 261 205 0	133.0	7	20 264 543 0	57.0	34
20 085 183 0	128.0	34	20 086 933 0	126.0	12	20 088 314 0	121.0	28	20 261 346 0	29.0	24	20 264 784 0	31.0	7
20 085 246 0	135.0	38	20 086 972 0	90.0	14	20 088 338 0	125.1	1	20 261 382 0	29.0	1	20 264 785 0	31.0	7
20 085 497 0	90.0	17	20 086 972 0	91.0	16	20 088 361 0	125.2	1	20 261 768 0	32.0	36	20 264 890 0	57.0	12
20 085 497 0	91.0	19	20 087 098 0	135.0	20	20 088 367 0	96.0	10	20 261 861 0	21.0	40	20 264 976 0	31.0	7
20 085 509 0	113.0	4	20 087 245 0	89.0	2	20 088 367 0	97.0	15	20 262 088 0	119.0	5	20 265 683 0	49.0	7
20 085 509 0	121.0	1	20 087 247 0	89.0	2	20 088 396 0	94.0	14	20 262 134 0	37.0	48	20 266 262 1	119.0	15
20 085 509 0	127.0	1	20 087 350 0	89.0	17	20 088 487 0	113.0	3	20 262 134 0	38.0	48	20 266 397 2	95.0	2
20 085 783 0	134.0	13	20 087 351 0	89.0	17	20 088 487 0	121.0	12	20 262 205 1	29.0	34	20 266 402 0	95.0	3
20 085 818 1	135.0	37	20 087 354 0	89.0	2	20 088 488 0	113.0	5	20 262 206 1	29.0	33	20 266 408 0	95.0	4
20 085 819 1	135.0	31	20 087 355 0	90.0	11	20 088 488 0	121.0	13	20 262 207 0	29.0	36	20 266 509 4	27.0	1
20 085 863 0	94.0	12	20 087 355 0	91.0	13	20 088 490 0	127.0	22	20 262 209 1	29.0	2	20 266 652 0	41.0	2
20 085 871 4	135.0	41	20 087 498 0	114.0	1	20 088 491 0	121.0	15	20 262 301 0	24.0	3	20 266 653 0	41.0	2
20 085 893 0	96.0	2	20 087 640 0	134.0	23	20 088 491 0	127.0	20	20 262 377 0	117.0	19	20 266 868 0	58.0	13
20 085 951 0	135.0	1	20 087 643 0	134.0	17	20 088 492 0	121.0	27	20 262 882 2	44.0	39	20 266 868 0	119.0	24
20 085 988 1	123.0	3	20 087 645 0	134.0	23	20 088 492 0	127.0	19	20 262 883 2	44.0	39	20 266 962 0	57.0	18
20 086 057 0	126.0	1	20 087 652 0	134.0	23	20 088 495 0	113.0	2	20 263 133 0	118.0	18	20 267 563 0	47.0	14
20 086 131 0	95.0	13	20 087 657 0	134.0	23	20 088 495 0	121.0	11	20 263 354 1	14.0	26	20 267 654 2	28.0	22
20 086 200 0	115.0	23	20 087 662 0	134.0	23	20 088 495 0	127.0	18	20 263 354 1	19.0	26	20 267 655 3	28.0	34
20 086 211 0	95.0	1	20 087 663 0	134.0	23	20 088 496 0	113.0	2	20 263 535 0	38.0	22	20 267 962 0	115.0	4
20 086 229 0	126.0	14	20 087 676 0	134.0	14	20 088 496 0	127.0	18	20 263 536 0	37.0	22	20 267 965 0	115.0	8
20 086 230 0	2.0	57	20 087 714 2	134.0	12	20 088 561 0	94.0	9	20 263 602 0	119.0	17	20 267 972 0	2.0	52
20 086 352 0	115.0	25	20 087 751 1	134.0	10	20 088 563 0	94.0	9	20 263 603 1	119.0	16	20 268 530 1	45.0	1
20 086 431 0	125.4	1	20 087 805 0	134.0	24	20 088 968 0	94.0	7	20 263 633 0	82.0	16	20 268 558 1	60.0	31

ID-NR. ID-NO.	TAFEL DIAG.	POS. POS.	ID-NR. ID-NO.	TAFEL DIAG.	POS. POS.	ID-NR. ID-NO.	TAFEL DIAG.	POS. POS.	ID-NR. ID-NO.	TAFEL DIAG.	POS. POS.	ID-NR. ID-NO.	TAFEL DIAG.	POS. POS.
20 268 563 1	60.0	32	20 460 656 1	100.0	27	20 467 833 0	39.0	48	27 000 925 1	129.0	49	27 004 012 0	129.0	43
20 268 575 0	60.0	39	20 460 679 0	82.0	15	20 468 373 0	44.0	22	27 000 964 0	28.0	11	27 004 223 3	104.0	5
20 268 580 1	60.0	33	20 460 679 0	131.0	13	20 468 997 0	36.0	30	27 001 059 3	36.0	3	27 004 642 0	9.0	13
20 269 004 0	58.0	24	20 460 732 1	100.0	1	20 469 142 0	36.0	30	27 001 059 3	39.0	5	27 004 642 0	18.0	14
20 269 087 1	117.0	28	20 460 735 1	100.0	1	20 469 147 0	39.0	30	27 001 132 0	8.0	13	27 004 680 0	10.0	21
20 269 088 1	117.0	26	20 460 751 1	100.0	27	20 469 566 0	117.0	4	27 001 132 0	12.0	14	27 004 802 0	21.0	12
20 269 547 1	27.0	11	20 460 785 0	96.0	6	20 469 679 0	40.0	12	27 001 133 0	8.0	8	27 005 118 0	11.0	13
20 269 551 1	27.0	10	20 461 151 0	117.0	30	20 469 680 0	40.0	13	27 001 133 0	12.0	8	27 005 119 0	11.0	12
20 269 561 0	28.0	16	20 461 152 0	117.0	31	20 469 681 0	40.0	9	27 001 143 1	11.0	2	27 005 749 1	5.0	1
20 269 587 0	45.0	1	20 461 153 0	117.0	31	20 469 705 0	117.0	32	27 001 143 1	13.0	2	27 005 758 0	104.0	13
20 269 845 0	47.0	28	20 461 154 0	117.0	30	20 469 916 0	121.0	3	27 001 144 0	11.0	10	27 005 824 0	5.0	7
20 269 847 0	47.0	28	20 461 350 0	99.0	1	20 469 923 0	117.0	1	27 001 144 0	13.0	6	27 005 829 0	5.0	11
20 269 883 1	100.0	6	20 461 353 0	99.0	10	20 469 923 0	119.0	6	27 001 147 1	8.0	9	27 005 853 0	135.0	8
20 269 884 0	100.0	23	20 461 355 0	100.0	30	20 472 236 0	115.0	10	27 001 213 0	47.0	38	27 006 379 0	29.0	12
20 269 936 0	15.0	26	20 461 357 0	100.0	30	20 472 236 0	121.0	18	27 001 339 0	77.0	22	27 006 380 0	28.0	3
20 269 936 0	20.0	26	20 461 456 0	100.0	36	20 660 074 0	111.0	3	27 001 420 0	23.0	5	27 007 562 0	21.0	36
20 269 937 0	15.0	25	20 461 612 0	50.0	2	20 660 075 0	111.0	2	27 001 461 1	27.0	32	27 007 902 0	94.0	3
20 269 937 0	20.0	25	20 461 620 0	58.0	1	20 660 076 0	111.0	1	27 001 462 1	27.0	33	27 007 919 0	104.0	4
20 269 940 0	2.0	58	20 462 191 0	121.0	22	20 660 550 0	133.0	15	27 001 469 4	30.0	11	27 008 458 0	11.0	15
20 424 464 1	135.0	5	20 462 377 0	86.0	22	20 660 982 0	55.0	9	27 001 470 4	30.0	11	27 008 458 0	12.0	17
20 460 013 0	117.0	25	20 462 618 0	115.0	16	20 660 983 0	55.0	9	27 001 471 2	30.0	15	27 008 458 0	13.0	14
20 460 015 0	117.0	7	20 462 663 0	40.0	3	27 000 505 1	27.0	8	27 001 472 0	29.0	31	27 008 459 0	11.0	16
20 460 024 1	120.0	3	20 462 665 0	40.0	2	27 000 641 2	32.0	18	27 001 474 0	28.0	30	27 008 459 0	12.0	18
20 460 028 1	120.0	4	20 462 671 0	110.0	3	27 000 647 0	32.0	15	27 001 531 0	81.0	13	27 008 459 0	13.0	13
20 460 063 1	89.0	11	20 462 676 0	40.0	1	27 000 648 0	28.0	5	27 002 455 0	37.0	42	27 008 800 0	18.0	22
20 460 064 0	128.0	26	20 464 524 0	113.0	25	27 000 651 0	32.0	22	27 002 455 0	38.0	42	27 008 855 0	18.0	43
20 460 110 3	89.0	3	20 464 654 0	27.0	2	27 000 905 0	77.0	1	27 002 455 0	82.0	32	27 008 856 0	18.0	17
20 460 125 2	6.0	18	20 465 206 0	34.0	2	27 000 906 0	77.0	2	27 002 455 0	131.0	25	27 008 857 0	9.0	10
20 460 189 0	27.0	12	20 465 206 0	34.0	6	27 000 906 0	78.0	2	27 002 456 0	27.0	3	27 008 857 0	18.0	11
20 460 194 0	128.0	27	20 465 208 0	34.0	3	27 000 906 0	79.0	2	27 002 802 0	99.0	18	27 008 858 0	18.0	40
20 460 477 2	100.0	35	20 465 208 0	34.0	7	27 000 907 0	77.0	12	27 002 849 1	18.0	18	27 008 860 0	18.0	39
20 460 478 1	100.0	35	20 465 245 0	34.0	1	27 000 908 0	77.0	13	27 002 850 1	18.0	15	27 008 876 1	27.0	7
20 460 479 1	100.0	33	20 465 248 0	34.0	5	27 000 909 0	77.0	21	27 002 852 0	18.0	21	27 008 969 0	10.0	2
20 460 484 1	100.0	33	20 465 624 0	35.0	3	27 000 910 0	77.0	25	27 002 997 0	9.0	17	27 009 558 0	82.0	1
20 460 626 0	129.0	51	20 465 624 0	35.0	6	27 000 911 0	77.0	27	27 002 998 0	9.0	12	27 009 558 0	131.0	5
20 460 628 0	129.0	52	20 465 914 0	35.0	2	27 000 911 0	78.0	27	27 003 661 0	11.0	5	27 009 746 0	13.0	1
20 460 629 0	129.0	53	20 465 914 0	35.0	5	27 000 911 0	79.0	27	27 003 661 0	13.0	7	27 009 836 1	27.0	7
20 460 631 0	129.0	40	20 465 922 0	35.0	1	27 000 912 0	77.0	31	27 003 972 0	11.0	1	27 009 971 0	77.0	51
20 460 633 0	129.0	41	20 465 925 0	35.0	4	27 000 913 0	77.0	29	27 003 973 0	104.0	9	27 009 972 0	77.0	52
20 460 634 0	129.0	42	20 467 833 0	36.0	60	27 000 914 0	77.0	30	27 004 009 0	93.0	23	27 010 496 0	13.0	18

ID-NR. ID-NO.	TAFEL DIAG.	POS. POS.	ID-NR. ID-NO.	TAFEL DIAG.	POS. POS.	ID-NR. ID-NO.	TAFEL DIAG.	POS. POS.	ID-NR. ID-NO.	TAFEL DIAG.	POS. POS.	ID-NR. ID-NO.	TAFEL DIAG.	POS. POS.
27 010 498 0	13.0	17	27 013 545 0	79.0	29	27 017 237 0	83.0	15	27 021 852 0	100.0	10	90 000 121 0	2.0	19
27 010 522 0	79.0	62	27 013 546 0	79.0	30	27 017 775 0	103.0	9	27 021 853 0	100.0	9	90 000 121 0	23.0	3
27 010 669 0	129.0	49	27 013 548 1	78.0	21	27 018 170 0	104.0	27	27 021 855 0	104.0	20	90 000 121 0	29.0	17
27 010 886 1	3.0	9	27 013 590 0	24.0	11	27 018 237 0	117.0	36	27 021 856 0	104.0	21	90 000 121 0	60.0	45
27 010 964 0	4.0	1	27 013 746 0	4.0	3	27 018 264 1	100.0	7	27 021 857 0	104.0	20	90 000 123 0	58.0	42
27 010 964 0	116.0	1	27 013 868 0	17.0	42	27 018 656 0	125.0	6	27 021 858 0	104.0	21	90 000 211 0	8.0	4
27 011 013 0	82.0	1	27 013 868 0	22.0	28	27 018 657 0	125.0	12	27 021 864 0	100.0	10	90 000 211 0	10.0	22
27 011 013 0	131.0	5	27 013 868 0	81.0	24	27 018 658 0	125.0	7	27 021 956 1	107.0	6	90 000 211 0	12.0	4
27 011 186 0	82.0	1	27 013 868 0	82.0	37	27 018 659 0	125.0	17	27 022 069 0	104.0	18	90 000 211 0	18.0	3
27 011 186 0	131.0	5	27 013 868 0	83.0	31	27 018 660 0	125.0	3	27 022 069 0	128.0	39	90 000 254 0	33.0	33
27 011 383 0	25.0	1	27 013 868 0	124.0	6	27 018 662 0	125.0	13	27 022 070 0	128.0	38	90 000 337 0	2.0	27
27 011 405 0	25.0	1	27 013 868 0	129.0	24	27 018 663 0	5.0	15	27 022 272 0	132.0	1	90 000 337 0	24.0	10
27 011 414 0	129.0	27	27 013 869 0	17.0	42	27 018 663 0	125.0	16	27 022 539 0	94.0	17	90 000 340 0	22.0	15
27 011 544 0	23.0	20	27 013 869 0	22.0	28	27 018 665 0	125.0	2	27 022 540 0	94.0	17	90 000 340 0	36.0	44
27 012 452 0	94.0	18	27 013 869 0	81.0	24	27 018 667 0	125.0	8	27 022 541 0	94.0	16	90 000 340 0	39.0	34
27 012 453 0	94.0	15	27 013 869 0	82.0	37	27 018 670 0	125.0	3	27 022 542 0	94.0	16	90 000 366 0	54.0	52
27 012 912 0	75.0	19	27 013 869 0	83.0	31	27 018 891 0	125.0	15	27 022 653 0	79.0	21	90 000 373 0	71.0	1
27 013 207 0	78.0	31	27 013 869 0	124.0	6	27 018 892 0	125.0	9	27 023 830 0	121.0	26	90 000 374 0	71.0	2
27 013 207 0	79.0	31	27 013 869 0	129.0	24	27 018 893 0	125.0	5	27 024 093 0	75.0	2	90 000 374 0	72.0	32
27 013 218 0	78.0	29	27 014 371 0	103.0	10	27 018 894 0	125.0	4	27 024 095 0	75.0	3	90 000 374 0	119.0	39
27 013 219 0	78.0	30	27 014 439 0	103.0	13	27 020 479 0	104.0	24	27 024 096 0	75.0	4	90 000 375 0	71.0	2
27 013 225 0	78.0	26	27 015 007 0	42.0	9	27 020 532 0	76.0	2	27 024 097 0	75.0	5	90 000 375 0	72.0	32
27 013 225 0	79.0	26	27 015 406 0	104.0	23	27 020 839 0	5.0	12	27 024 098 0	75.0	6	90 000 375 0	73.0	20
27 013 300 0	78.0	32	27 016 171 0	25.0	1	27 020 840 0	5.0	2	27 024 100 0	75.0	16	90 000 428 0	33.0	34
27 013 300 0	79.0	32	27 016 172 0	25.0	1	27 020 842 0	5.0	8	27 024 217 0	104.0	28	90 000 466 0	59.0	15
27 013 310 0	23.0	6	27 016 173 0	25.0	1	27 020 843 0	5.0	6	27 024 568 1	117.0	35	90 000 470 0	38.0	10
27 013 422 0	103.0	11	27 016 174 0	25.0	1	27 020 845 0	5.0	9	27 024 736 0	103.0	14	90 000 501 0	36.0	13
27 013 453 0	78.0	25	27 016 326 2	104.0	16	27 020 870 0	78.0	62	27 025 138 0	7.0	1	90 000 504 0	72.0	31
27 013 453 0	79.0	25	27 016 326 2	117.0	37	27 020 889 1	117.0	38	27 025 226 0	111.0	4	90 000 505 0	53.0	25
27 013 454 0	78.0	34	27 016 332 0	124.0	1	27 020 897 1	74.0	14	27 025 840 0	117.0	27	90 000 521 0	44.0	43
27 013 454 0	79.0	34	27 016 332 0	125.0	1	27 020 897 1	75.0	1	27 026 204 0	108.0	3	90 000 521 0	55.0	7
27 013 540 0	78.0	1	27 016 422 1	94.0	1	27 021 025 0	29.0	23	27 026 205 0	108.0	4	90 000 585 0	113.0	26
27 013 540 0	79.0	1	27 016 422 1	94.0	10	27 021 087 1	107.0	14	27 026 206 0	108.0	2	90 001 230 0	55.0	20
27 013 541 0	78.0	5	27 016 439 0	9.0	16	27 021 088 1	107.0	1	27 026 207 0	108.0	5	90 001 230 0	121.0	6
27 013 541 0	79.0	5	27 016 483 0	104.0	17	27 021 089 1	107.0	4	27 026 208 0	108.0	6	90 001 297 0	29.0	21
27 013 542 0	78.0	12	27 016 622 1	94.0	1	27 021 090 1	107.0	5	27 026 264 0	111.0	4	90 001 350 0	83.0	23
27 013 542 0	79.0	12	27 016 622 1	94.0	10	27 021 091 0	107.0	8	90 000 081 0	27.0	15	90 001 380 0	41.0	6
27 013 543 0	78.0	13	27 017 197 0	114.0	3	27 021 260 0	104.0	25	90 000 110 0	28.0	7	90 001 380 0	106.0	6
27 013 543 0	79.0	13	27 017 197 0	123.0	2	27 021 396 1	104.0	14	90 000 113 0	89.0	16	90 001 391 0	9.0	11
27 013 544 0	79.0	21	27 017 197 0	125.1	2	27 021 830 0	110.0	1	90 000 113 0	110.0	10	90 001 391 0	18.0	12

ID-NR. ID-NO.	TAFEL DIAG.	POS. POS.	ID-NR. ID-NO.	TAFEL DIAG.	POS. POS.	ID-NR. ID-NO.	TAFEL DIAG.	POS. POS.	ID-NR. ID-NO.	TAFEL DIAG.	POS. POS.	ID-NR. ID-NO.	TAFEL DIAG.	POS. POS.
90 001 461 0	48.0	10	90 003 267 0	121.0	4									
90 001 477 0	51.0	20	90 003 278 0	94.0	11									
90 001 477 0	69.0	29	90 003 282 0	115.0	11									
90 001 519 0	40.0	14	90 003 330 0	94.0	2									
90 001 520 0	53.0	20	90 003 366 0	94.0	13									
90 001 577 0	89.0	12	90 003 373 0	27.0	4									
90 001 577 0	110.0	4	90 003 621 0	117.0	29									
90 001 595 0	83.0	15	90 003 746 0	2.0	38									
90 001 648 0	45.0	2	90 004 040 0	75.0	18									
90 001 648 0	120.0	1	90 004 140 0	75.0	10									
90 001 687 0	55.0	3	90 004 406 0	60.0	4									
90 001 778 0	119.0	39												
90 001 820 0	126.0	8												
90 001 868 0	89.0	13												
90 001 887 0	71.0	39												
90 001 893 0	73.0	19												
90 001 894 0	73.0	19												
90 002 000 0	32.0	13												
90 002 150 0	4.0	2												
90 002 348 0	54.0	62												
90 002 401 0	92.0	22												
90 002 401 0	93.0	12												
90 002 401 0	115.0	13												
90 002 574 0	27.0	19												
90 002 604 0	42.0	6												
90 002 604 0	106.0	9												
90 002 611 0	41.0	5												
90 002 636 0	49.0	36												
90 002 779 0	75.0	18												
90 002 793 0	116.0	2												
90 002 838 0	28.0	2												
90 002 958 0	115.0	21												
90 002 958 0	126.0	9												
90 003 016 0	115.0	14												
90 003 028 0	127.0	26												
90 003 120 0	94.0	4												
90 003 121 0	94.0	5												
90 003 122 0	94.0	6												
90 003 164 0	75.0	16												
90 003 164 0	75.0	17												

Verwenden Sie nur

Original-KRONE-Ersatzteile !

Das gibt Sicherheit und spart Kosten !

Original-KRONE-Ersatzteile bieten die Garantie für höchste Verschleißfestigkeit , lange Lebensdauer und preiswerten Einkauf !

Sie bekommen bei Krone nur Materialien in einwandfreier Qualität und absolut passend für Ihre KRONE-Maschinen. Bei Verwendung von Original-KRONE-Ersatzteilen entspricht das Gerät in Funktion und Arbeitweise wieder der ursprünglichen Ausführung !

Imitationen und Kopien von Teilen, speziell auf dem Sektor Verschleißteile halten nicht das, was sie vom Aussehen vielleicht versprechen. Material-Qualität kann man schlecht optisch prüfen - daher größte Vorsicht bei Billigangeboten !

Darum lieber gleich

Original-KRONE-Ersatzteile !

Ersatzteil-Katalog auch auf CD-ROM erhältlich !

Use

KRONE original spare parts only !

This will increase operational reliability and help to save costs !

KRONE original spare parts give you the guarantee of maximum resistance to wear, long lifetime and low prices !

KRONE provides you with parts of first-rate quality which are perfectly suitable for your KRONE machine. By using KRONE original spare parts you can be sure that function and mode of operation are again as satisfactory as a new machine !

Imitations and copies of parts, in particular wear parts, are not as reliable as they seem to be ! The quality of material can hardly be checked with the eye - it is therefore not advisable to purchase imitation parts even if they are cheaper !

In any case it‘s better

to use Krone original spare parts

Spare parts list also available on CD-ROM !

N‘utiliser que

des pièces de rechange d‘origine KRONE !

Vous augmentez ainsi la sécurité de fonctionnement et vous réduisez considérablement vos coûts !

Les pièces de rechange d‘origine KRONE vous donnent la sécurité d‘une exeptionnelle résistance à l‘usure, d‘une longue durée d‘utilisation et de prix avantageux.

KRONE vous offre uniquement des pièces de première qualité parfaitement adaptées à votre machine KRONE. En utilisant des pièces de rechange d‘origine KRONE vous pouvez être sûr que le fonctionnement et le mode de travail sont identiques à ceux d‘une nouvelle machine.

Les imitations et copies de pièces, tout particulièrement des pièces d‘usure, ne tiennent pas ce qu‘elles promettent par leur apparence ! En effet il n‘est guère possible de vérifier visuellement la qualité d‘une matière. Il est donc prudent de juger avec scepticisme les pièces de rechange à bas prix !

De toute façon il est raisonnable de donner la préférence aux pièces de rechange d‘origine KRONE !

Catalogue de pièces de rechange également disponible sur CD-ROM !

KRONE

. . . konsequent, kompetent

Maschinenfabrik
Bernard KRONE GmbH & Co. KG

Heinrich-Krone-Straße 10, D-48480 Spelle
Postfach 11 63, D-48478 Spelle

Phone +049 (0) 5977 /935-0
Fax +049 (0) 59 77/935-339 - Zentrale
Fax +049 (0) 5977 /935-239 - ET-Lager

Internet: http://www.krone.de
eMail: info.ldm@krone.de