KRONE

ERSATZTEILE
SPARE PARTS
PIÈCES DETACHEES

150 051 159 03 H - 09/09/2020

EasyCut TS 320

ab Masch.-Nr.
from mach.-no.
á partir de mach.-no

1 026 400 - 1 033 600

150 051 159 03 H

Erläuterungen
Explanations
Explications

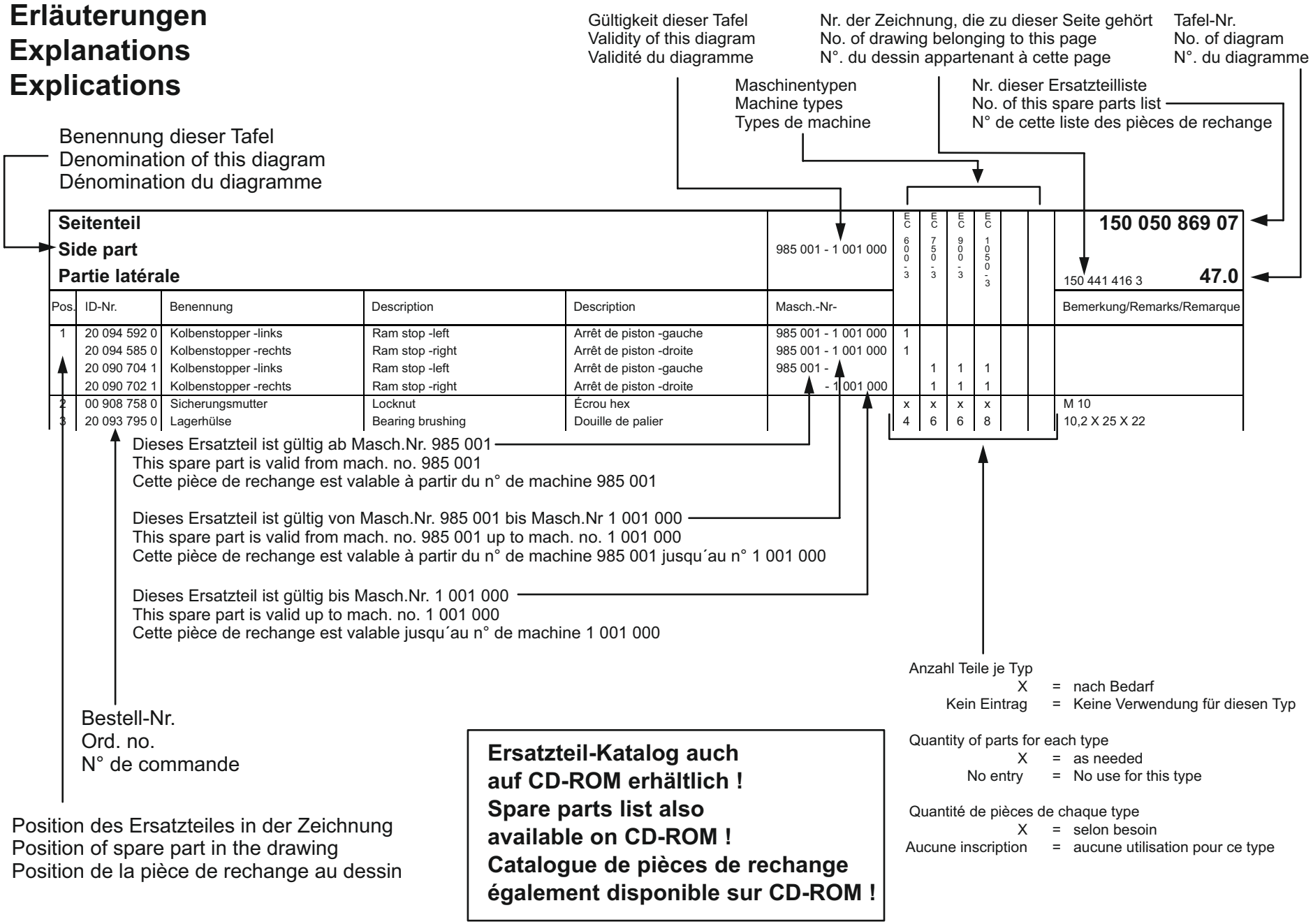

Ersatzteil-Katalog auch auf CD-ROM erhältlich !
Spare parts list also available on CD-ROM !
Catalogue de pièces de rechange également disponible sur CD-ROM !

INHALTSVERZEICHNIS	TABLE OF CONTENTS	TABLE DES MATIERES	TAFEL DIAGRAM DIAGRAMME
-----RAHMEN / DEICHSEL	-----FRAME / DRAWBAR	-----CADRE / TIMON	1.0
Anhängebock kpl.	Headstock cpl.	Chevalet d'attelage cpl.	2.0
Anhängebock Hitch	Headstock hitch	Chevalet d'attelage hitch	3.0
Stützfuß	Support jack	Béquille	4.0
Stützfuß	Support jack	Béquille	5.0
Deichsel	Drawbar	Timon	6.0
Hauptgelenkwelle	Main universal shaft	Arbre à cardan principal	7.0
Hauptgelenkwelle	Main universal shaft	Arbre à cardan principal	8.0
Schwenkgetriebe	Swing gearbox	Carter orientable	9.0
Gelenkwelle	Universal shaft	Arbre à cardan	10.0
Rahmen	Frame	Cadre	11.0
Federentlastung	Spring compensation	Ressort compensateur	12.0
Gelenkwelle	Universal shaft	Arbre à cardan	13.0
-----MÄHEINHEIT	-----MOWER UNIT	-----UNITÉ DE FAUCHAGE	14.0
Mähholm - SafeCut INSIDE	Cutter bar - SafeCut INSIDE	Lamier - SafeCut INSIDE	15.0
Lagergehäuse - links - SafeCut INSIDE	Bearing housing - left - SafeCut INSIDE	Cage de roulement - gauche - SafeCut INSIDE	16.0
Lagergehäuse - rechts - SafeCut INSIDE	Bearing housing - right - SafeCut INSIDE	Cage de roulement - droite - SafeCut INSIDE	17.0
Messerschraubverschluss	Blade fastening	Fixation de couteaux	18.0
Messerschnellverschluss	Blade quick coupler	Bride à fermeture rapide de couteaux	19.0
Getriebe	Gearbox	Boîte de vitesses	20.0
Schutztücher	Rubber skirts	Toile de protection	21.0
Schutze	Guards	Protections	22.0
Tragrahmen	Supporting frame	Cadre de support	23.0
-----HYDRAULIK	-----HYDRAULICS	-----SYSTÈME HYDRAULIQUE	24.0
Hydraulik	Hydraulics	Système hydraulique	25.0
Hydraulik	Hydraulics	Système hydraulique	25.1
-----ELEKTRONIK	-----ELECTRONICS	-----ÉLECTRONIQUE	26.0
Beleuchtung	Lighting	Éclairage	27.0
Beleuchtung	Lighting	Éclairage	28.0
Beleuchtung	Lighting	Éclairage	29.0
-----ZUBEHÖR	-----ACCESSORIES	-----ACCESSOIRES	30.0
Hinweisaufkleber	Information labels	Autocollant d'avertissement	31.0
Sicherheitsaufkleber	Safety label	Autocollant de sécurité	32.0
Dokumentenbehälter	Document box	Boîte à documents	33.0
Mähtrommel	Mower drum	Tambour de coupe	34.0
Schutz f. Messerhalteschraube 2er Set	Prot. for blade retaining screw 2-set	Prot. pour vis porte-ct. jeu de 2	35.0
Hochschnittkufe / Verschleisskufe	High-cut skid / Wear skid	Sabot coupe haute / Patin	36.0
Crop-Lifter	Crop-Lifter	Crop-Lifter	37.0
Leitblech	Deflector sheet	Déflecteur	38.0
Sicherungskette ASAE-89	Safety chain ASAE-89	Chaîne de sécurité ASAE-89	39.0

INHALTSVERZEICHNIS	TABLE OF CONTENTS	TABLE DES MATIERES	TAFEL DIAGRAM DIAGRAMME
Sicherungskette ASAE-44	Safety chain ASAE-44	Chaîne de sécurité ASAE-44	40.0
Gewichte für Achse	Weight for axle	Poinds pour axe	41.0
SMV - Zeichen	SMV emblem	Plaque d'identif. pour véhicules lents	42.0

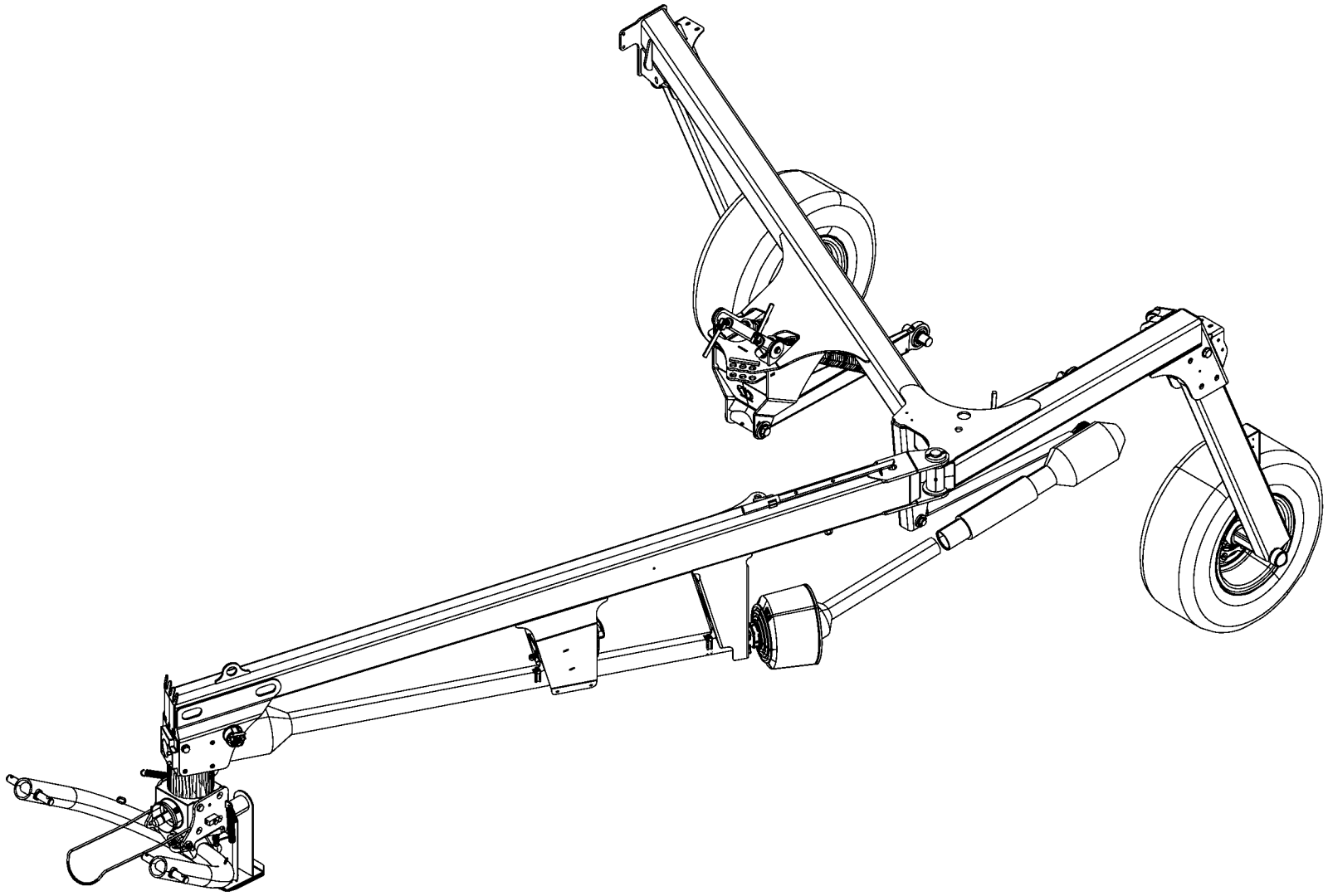

-----RAHMEN / DEICHSEL -----FRAME / DRAWBAR -----CADRE / TIMON					1026400 - 1033600	EC TS 320						150 051 159 03 150 484 429 1 1.0
Pos.	ID-Nr.	Benennung	Description	Description	Masch.-Nr-							Bemerkung/Remarks/Remarque
1						.						

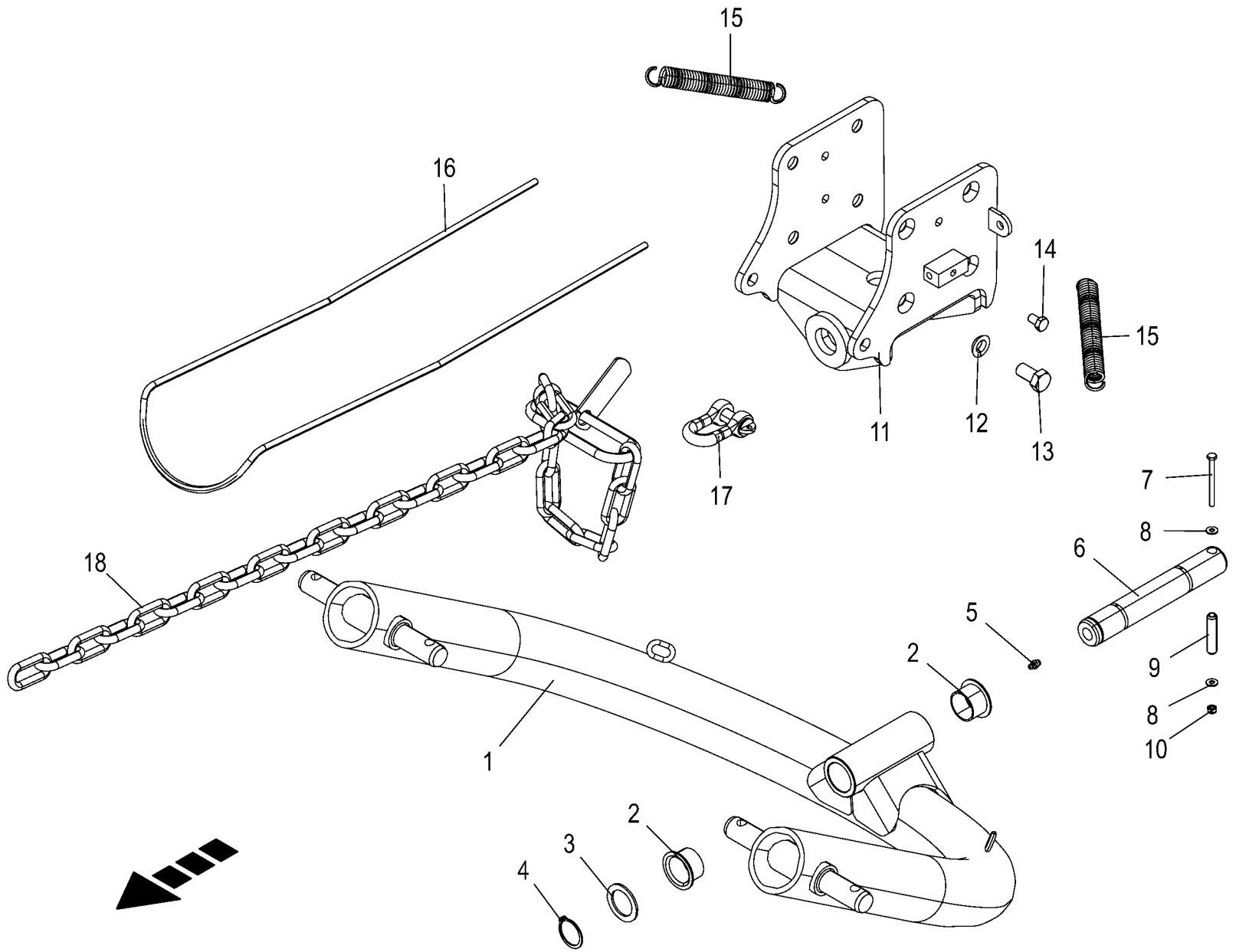

150 051 159 03 / 2.0

150 484 322 01

Anhängebock kpl. **Headstock cpl.** **Chevalet d'attelage cpl.**					1026400 - 1033600	EC TS 320						**150 051 159 03** 150 484 322 1 **2.0**
Pos.	ID-Nr.	Benennung	Description	Description	Masch.-Nr-							Bemerkung/Remarks/Remarque
1	20 232 330 0	Anhängebock m. Buchsen	Hitch support with sockets	Attelage avec douilles		1						
2	00 934 967 0	Kragenbuchse	Collar socket	Douille à col		2						35 X 39 / 50 X 25
3	90 001 561 0	Stützscheibe	Supporting disc	Rondelle diélectrique		x						S 35 X 50 X 2,5
4	00 911 541 0	Sicherungsring	Circlip	Circlip		1						A 35 X 1,5
5	00 919 105 0	Kegelschmiernippel	Grease niple	Graisseur à cone		1						AM 8 X 1
6	20 232 335 1	Bolzen 35 X 223	Bolt 35 X 223	Boulon 35 x 223		1						
7	00 901 004 0	6kt-Schraube	Hex head bolt	Boulon tête hex		x						M 6 X 70
8	00 909 906 1	Sperrkantscheibe	Detent edged washer	Disque à bord d'arrêt		x						SKM 6
9	00 912 747 2	Spannstift	Roll pin	Goupille de serrage		1						12 X 55
10	00 908 704 1	Sicherungsmutter	Locknut	Écrou hex		x						M 6
11	20 232 334 1	Getriebehalterung	Gearbox support	Support de boîte de vitesses		1						
12	00 910 214 0	Federring	Spring washer	Rondelle elastique		x						C 16,5
13	00 900 335 1	6kt-Schraube	Hex head bolt	Boulon tête hex		x						M 16 X 30
14	00 900 632 0	6kt-Schraube	Hex head bolt	Boulon tête hex		x						M 10 X 16
15	00 341 914 1	Zugfeder	Tension spring	Ressort de traction		2						3,5 X 21 X 170
16	00 250 740 0	Gelenkwellenhalter	Pto drive shaft support	Support d'arbre articulé		1						
17	90 002 150 0	Schäkel A 1 -optional	Shackle A 1 -optional	Manille A 1 -optionnel		1						
18	27 010 964 0	Sicherungskette -optional	Protection Chain -optional	Chaine de protection - optionnel		1						Lg.= 1500

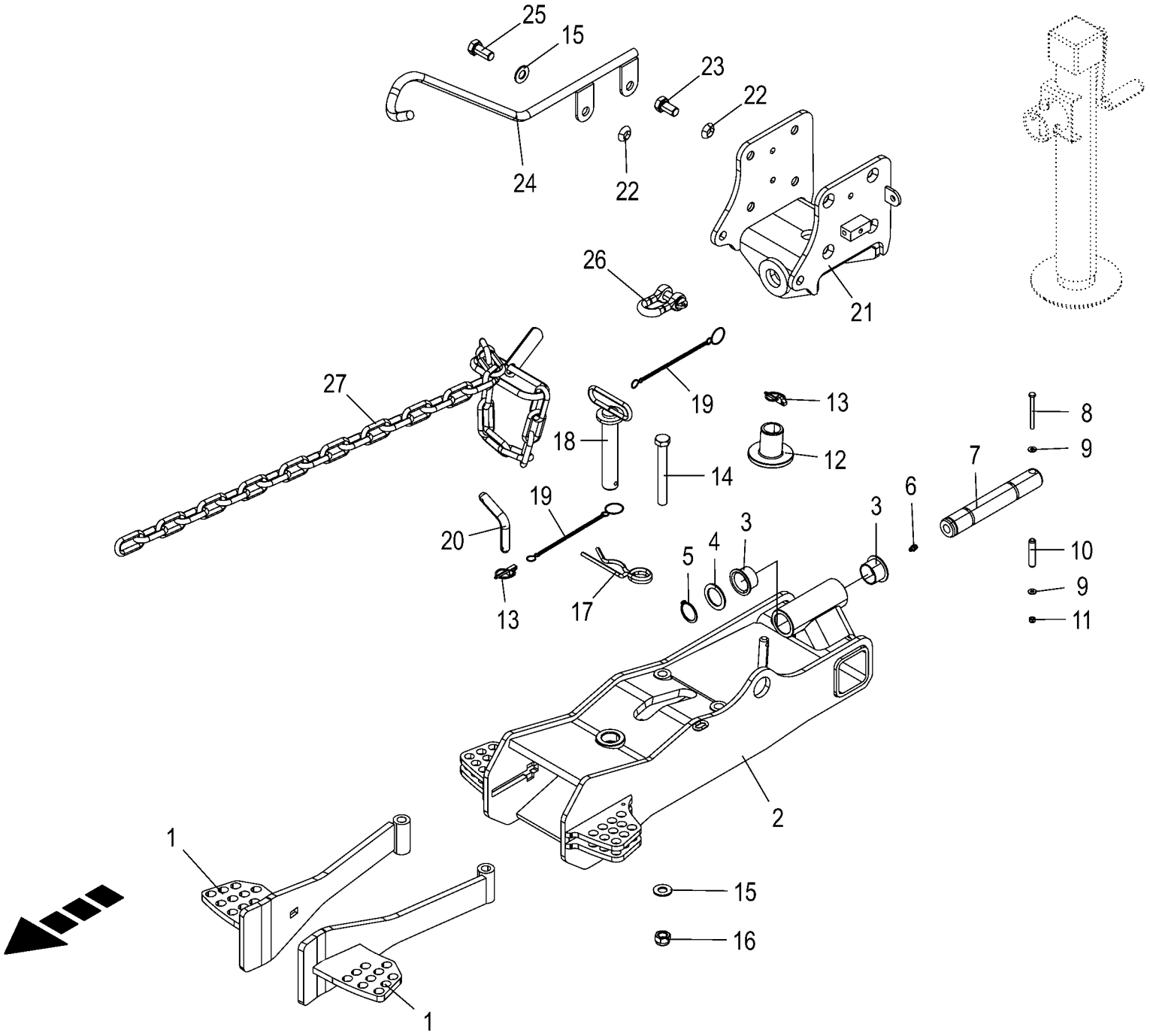

150 051 159 03 / 3.0

150 484 324 01

Anhängebock Hitch **Headstock hitch** **Chevalet d'attelage hitch**					1026400 - 1033600	EC TS 320						**150 051 159 03** 150 484 324 1 **3.0**
Pos.	ID-Nr.	Benennung	Description	Description	Masch.-Nr-							Bemerkung/Remarks/Remarque
1	20 036 313 1	Einstellplatte	Adjusting plate	Plaque de réglage		2						
2	20 233 422 0	Hitch m. Buchsen (fixierbar)	Hitch with sockets (fixable)	Attelage Hitch avec douilles (fixable)		1						
3	00 934 967 0	Kragenbuchse	Collar socket	Douille à col		2						35 X 39 / 50 X 25
4	90 001 561 0	Stützscheibe	Supporting disc	Rondelle diélectrique		x						S 35 X 50 X 2,5
5	00 911 541 0	Sicherungsring	Circlip	Circlip		1						A 35 X 1,5
6	00 919 105 0	Kegelschmiernippel	Grease niple	Graisseur à cone		1						AM 8 X 1
7	20 232 335 1	Bolzen 35 X 223	Bolt 35 X 223	Boulon 35 x 223		1						
8	00 901 004 0	6kt-Schraube	Hex head bolt	Boulon tête hex		x						M 6 X 70
9	00 909 906 1	Sperrkantscheibe	Detent edged washer	Disque à bord d'arrêt		x						SKM 6
10	00 912 747 2	Spannstift	Roll pin	Goupille de serrage		1						12 X 55
11	00 908 704 1	Sicherungsmutter	Locknut	Écrou hex		x						M 6
12	20 036 761 0	Buchse	Socket A3G	Douille A3G		1						
13	00 917 004 1	Klappstecker	Linch pin	Goupille clip		3						5 X 32
14	00 901 491 0	6kt-Schraube	Hex head bolt	Boulon tête hex		x						M 16 X 130
15	00 909 912 1	Sperrkantscheibe	Detent edged washer	Disque à bord d'arrêt		x						SKM 16
16	00 908 719 0	Sicherungsmutter	Locknut	Écrou hex		x						M 16
17	00 917 107 0	Federstecker	Spring clip	Goupille elastique		1						7
18	20 030 944 1	Bolzen	Bolt	Boulon		1						
19	00 922 651 2	Knotenkette	Chain	Chaine		3						Lg.= 215
20	20 036 311 1	Bolzen 16 mm	Bolt 16 mm	Boulon 16 mm		2						
21	20 232 334 1	Getriebehalterung	Gearbox support	Support de boîte de vitesses		1						
22	00 910 214 0	Federring	Spring washer	Rondelle elastique		x						C 16,5
23	00 900 335 1	6kt-Schraube	Hex head bolt	Boulon tête hex		x						M 16 X 30
24	20 036 759 0	Gelenkwellenhalter	PTO shaft holder welded	Support d'arbre à cardan soud.		1						
25	00 900 674 0	6kt-Schraube	Hex head bolt	Boulon tête hex		x						M 16 X 35
26	90 002 150 0	Schäkel A 1 -optional	Shackle A 1 -optional	Manille A 1 -optionnel		1						
27	27 010 964 0	Sicherungskette -optional	Protection Chain -optional	Chaine de protection - optionnel		1						Lg.= 1500

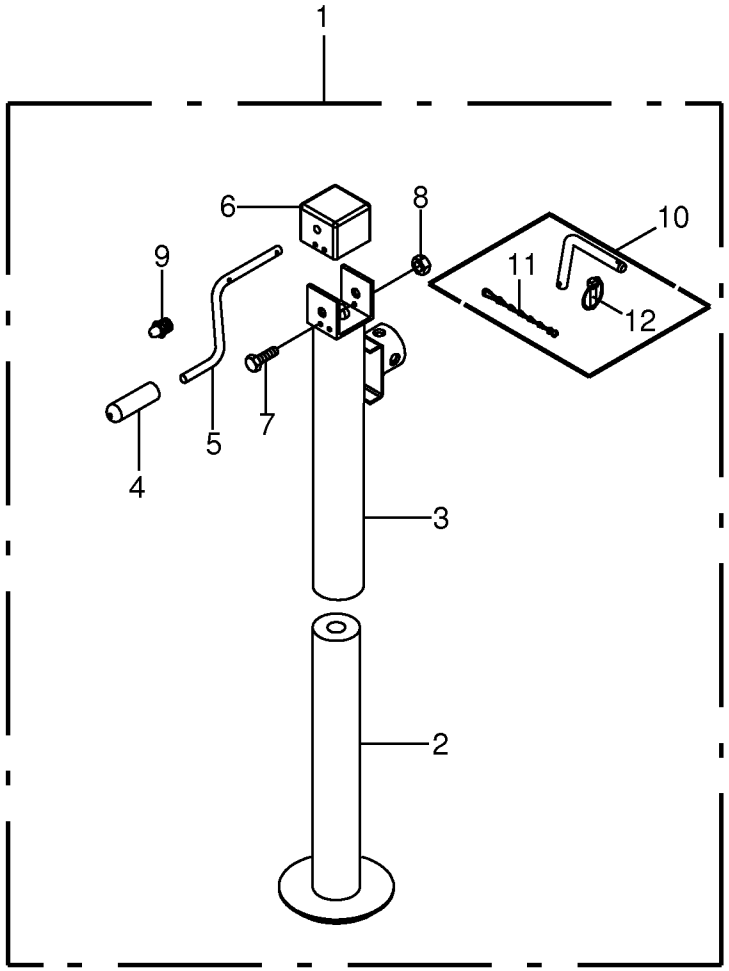
1
6
8
10
9
11
12
5
7
4
3
2

Stützfuß **Support jack** **Béquille**					1026400 - 1033600	EC TS 320						**150 051 159 03** 150 374 677 1 **4.0**
Pos.	ID-Nr.	Benennung	Description	Description	Masch.-Nr-							Bemerkung/Remarks/Remarque
1	00 954 086 1	Stützfuß	Support jack	Béquille		1						
2	27 006 705 0	Innenrohr	Inner tube	Tube intérieur		1						
3	27 006 706 0	Aussenrohr	Outer tube	Tube extérieur		1						
4	27 006 710 0	Griff	Handle	Poignée		1						
5	27 006 704 0	Kurbel	Crank	Manivelle		1						
6	27 006 711 0	Abdeckung	Cover	Couvercle		1						
7	00 901 005 0	6kt-Schraube	Hex head bolt	Boulon tête hex		x						M 6 X 80
8	00 908 208 0	6kt-Mutter	Hex nut	Écrou hex		x						M 6
9	00 919 108 0	Kegelschmiernippel	Grease niple	Graisseur à cone		1						AM 6 X 1
10	00 259 134 2	Steckbolzen	Locking pin	Axe débrochable		1						
11	00 922 651 2	Knotenkette	Chain	Chaine		1						Lg.= 215
12	00 917 004 1	Klappstecker	Linch pin	Goupille clip		1						5 X 32

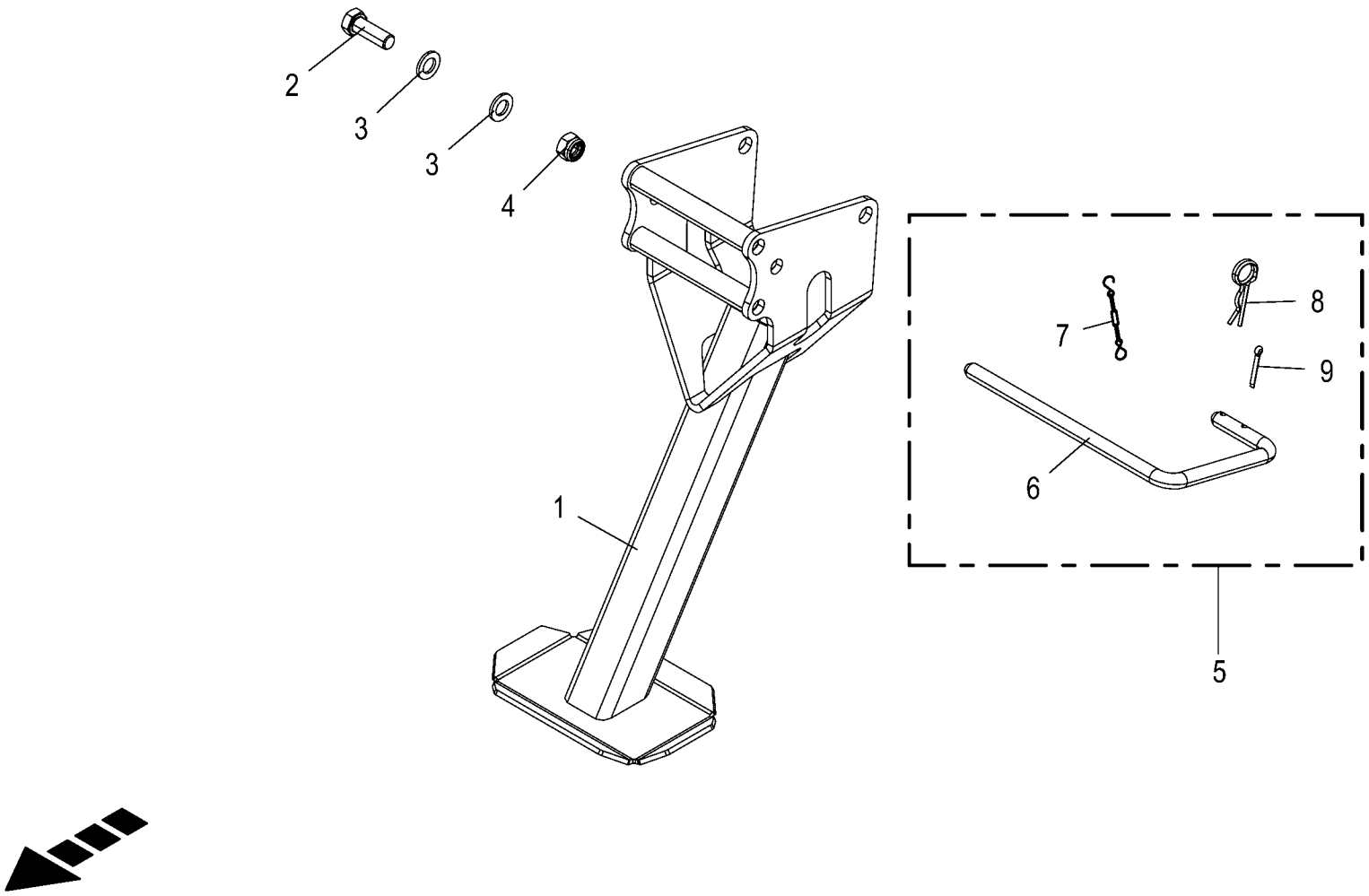
2
3
3
4
1
7
8
9
6
5

Stützfuß **Support jack** **Béquille**					1026400 - 1033600	EC TS 320						**150 051 159 03** 150 506 098 1 **5.0**
Pos.	ID-Nr.	Benennung	Description	Description	Masch.-Nr-							Bemerkung/Remarks/Remarque
1	20 236 420 0	Stützfuß hinten	Rear support jack	Pied d'appui arrière		1						
2	00 900 676 0	6kt-Schraube	Hex head bolt	Boulon tête hex		x						M 16 X 45
3	00 910 303 1	Scheibe	Washer	Rondelle		x						17 X 30 X 3
4	00 908 719 0	Sicherungsmutter	Locknut	Écrou hex		x						M 16
5	00 251 391 0	Bolzen	Pin	Boulon		1						
6	00 251 389 0	Bolzen	Pin	Boulon		1						
7	00 922 652 0	Knotenkette	Chain	Chaine		1						Lg.= 260
8	00 917 104 1	Federstecker	Spring clip	Goupille elastique		1						4
9	00 912 287 1	Splint	Cotter pin	Goupille fendue		1						5 X 32

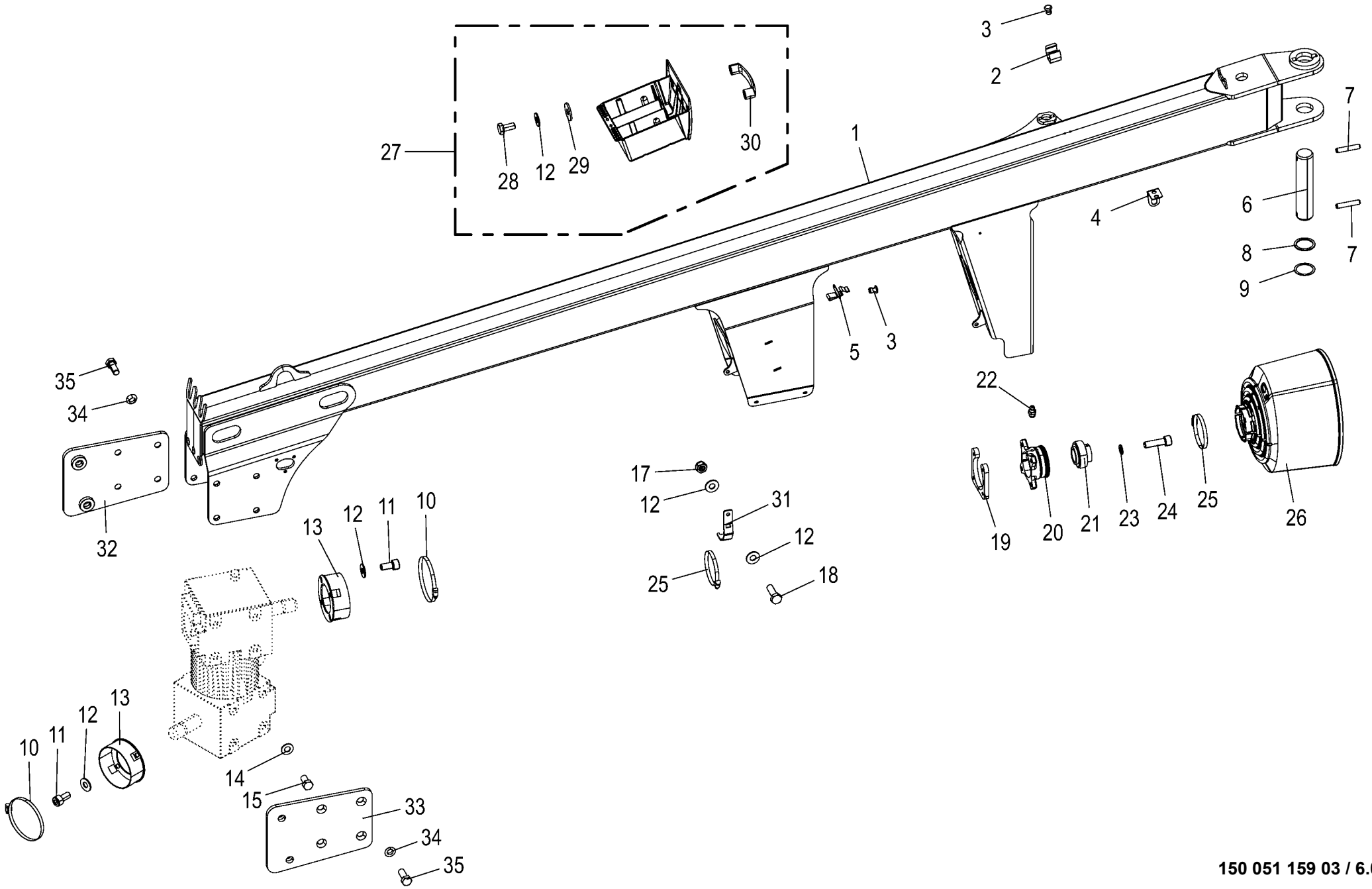

150 051 159 03 / 6.0

150 484 345 03

Deichsel **Drawbar** **Timon**					1026400 - 1033600	EC TS 320						**150 051 159 03** 150 484 345 3 **6.0**
Pos.	ID-Nr.	Benennung	Description	Description	Masch.-Nr-							Bemerkung/Remarks/Remarque
1	20 232 350 2	Deichsel	Drawbar	Timon		1						
2	20 036 836 0	Klemmgabel Messerschlüssel	Clamping fork of blade wrench	Fourche de serrage clé pour couteaux		1						
3	00 914 036 0	Blindniet	Blind rivet	Rivet aveugle		x						4,8 X 11
4	20 234 214 1	Halteblech	Retaining sheet	Tôle de maintien		1						
5	20 033 119 1	Blattfeder	Plate spring	Ressort à lames		1						
6	20 232 339 0	Bolzen 45 X 203	Bolt 45 X 203	Boulon 45 x 203		1						
7	00 912 500 3	Spannstift	Roll pin	Goupille de serrage		2						12 X 65
8	00 910 732 1	Stützscheibe	Supporting disc	Rondelle diélectrique		x						S 45 X 55 X 3,0
9	00 910 899 0	Passscheibe	Shim ring	Rondelle d'ajustage		x						45 X 55 X 1
10	00 924 050 1	Schneckengewindeschelle	Tube clip	Bride		2						120 - 140
11	00 903 073 1	Zylinderschraube	Allen screw	Vis tête cylindrique		x						M 8 X 16
12	00 909 908 1	Sperrkantscheibe	Detent edged washer	Disque à bord d'arrêt		x						SKM 8
13	00 255 871 2	Adapterflansch	Adapter flange	Bride d'adaptateur		2						
14	00 909 912 1	Sperrkantscheibe	Detent edged washer	Disque à bord d'arrêt		x						SKM 16
15	00 900 335 1	6kt-Schraube	Hex head bolt	Boulon tête hex		x						M 16 X 30
17	00 908 706 0	Sicherungsmutter	Locknut	Écrou hex		x						M 8
18	00 900 616 0	6kt-Schraube	Hex head bolt	Boulon tête hex		x						M 8 X 25
19	20 232 611 0	Gewindeplatte	Threaded plate	Plaque filetée		1						
20	00 268 219 1	Flanschlager	Flange bearing	Palier a bride		1						
21	00 934 003 0	Rillenkugellager	Grooved ball bearing	Roulement à gorge		1						UC 207 DG
22	00 919 105 0	Kegelschmiernippel	Grease niple	Graisseur à cone		1						AM 8 X 1
23	00 909 907 0	Sperrkantscheibe	Detent edged washer	Disque à bord d'arrêt		x						SKZ 10
24	00 903 109 1	Zylinderschraube	Allen screw	Vis tête cylindrique		x						M 10 X 35 -10.9
25	00 924 007 0	Schneckengewindeschelle	Tube clip	Bride		3						90 - 110
26	20 046 650 0	Schutztopf	Guard cup	Barillet de protection		1						
27	20 032 548 1	Messerkiste montiert	Blade box assembled	Boîte à couteaux assembl.		1						
28	00 900 612 0	6kt-Schraube	Hex head bolt	Boulon tête hex		x						M 8 X 16
29	00 910 603 0	Scheibe	Washer	Rondelle		x						8,4 X 24 X 2
30	27 006 590 0	Bügelgriff	Handle	Poignee a etrier		1						Lg.= 117
31	20 236 410 0	Schutzrohrhalter	Guard tube holder	Supt du tube de protection		2						
32	20 235 849 0	Befestigungsblech rechts				1						
33	20 235 848 0	Befestigungsblech links				1						
34	00 910 214 0	Federring	Spring washer	Rondelle elastique		x						C 16,5
35	00 900 675 0	6kt-Schraube	Hex head bolt	Boulon tête hex		x						M 16 X 40

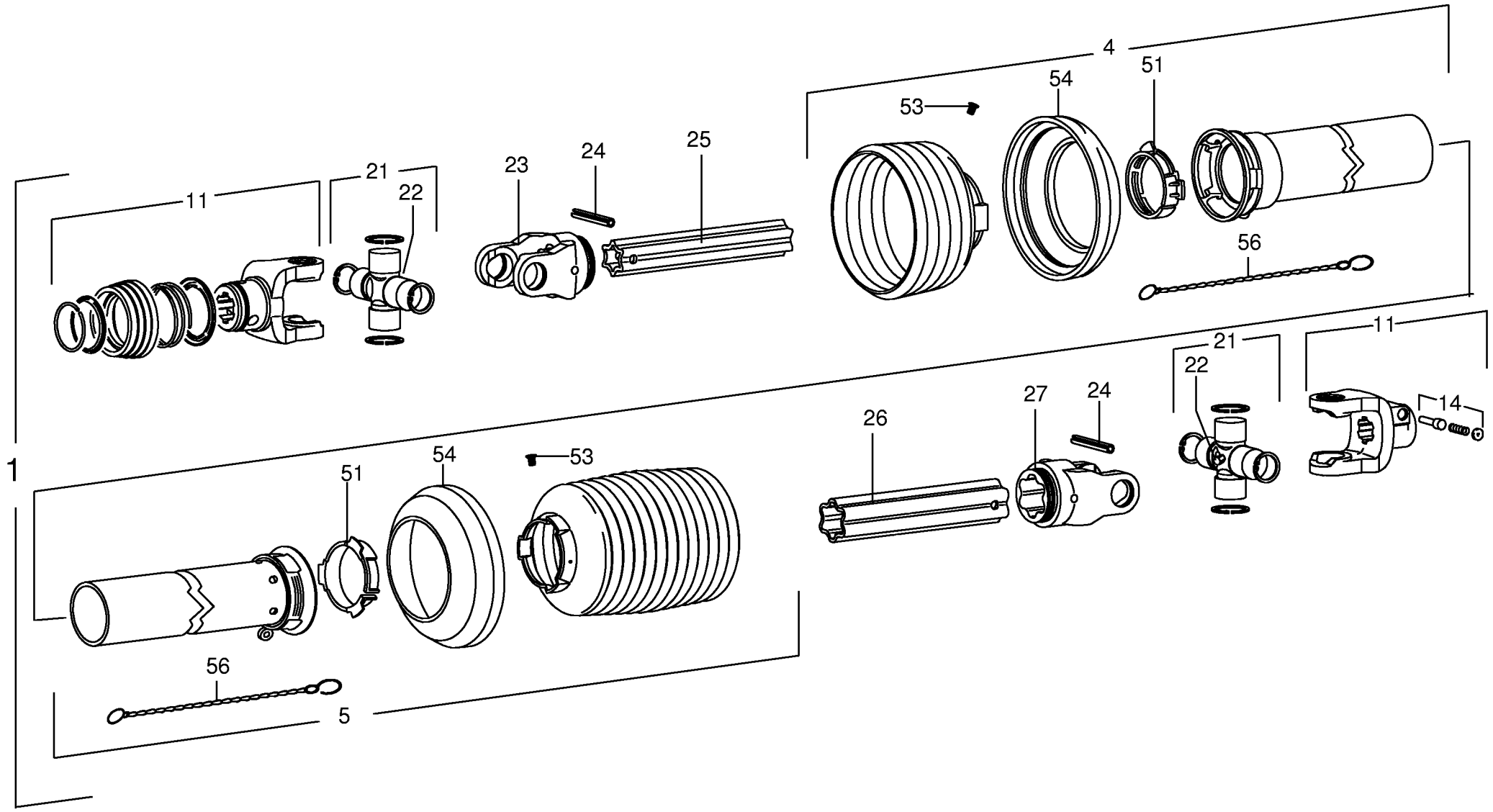

150 051 159 03 / 7.0

150 317 880 01

Hauptgelenkwelle -Z= 6/6 **Main universal shaft** **Arbre à cardan principal**					1026400 - 1033600	EC TS 320						**150 051 159 03** 150 317 880 1 **7.0**
Pos.	ID-Nr.	Benennung	Description	Description	Masch.-Nr-							Bemerkung/Remarks/Remarque
1	00 949 158 2	Gelenkwelle	Universal shaft	Arbre à cardan		1						W2400-SD25-660 Z= 6/6
4	00 949 230 1	Schutzhälfte - aussen	Male tube - outside	1/2 protecteur - extérieur		1						Lg.= 550
5	00 949 231 1	Schutzhälfte - innen	Male tube - inside	1/2 protecteur - intérieure		1						Lg.= 720
11	00 949 522 1	Aufsteckgabel	Outer yoke	Machoire exterieure		1						1 3/8" Z= 6
14	00 949 630 0	Schiebestift	Locking pin	Poussoir		1						
21	00 949 521 0	Kreuzgarnitur	Cross assy	Croisillon		2						
22	00 919 103 0	Kegelschmiernippel	Grease niple	Graisseur à cone		2						M 8 X 1
23	00 949 233 0	Rillengabel	Grooved yoke	Machoire rainuree		1						RG2400-S4
24	00 912 722 1	Spannstift	Roll pin	Goupille de serrage		2						10 X 80
25	00 955 362 0	Profilrohr - innen	Profile tube - inside	Tube profilé - intérieure		1						Lg.= 750
26	00 949 247 0	Profilrohr - aussen	Profile tube - outside	Tube profilé - extérieur		1						Lg.= 800
27	00 949 272 0	Rillengabel	Grooved yoke	Machoire rainuree		1						RG2400-S5
51	00 949 861 0	Gleitring	Sliding ring	Anneau lisse		2						SC25/SD25
53	00 949 281 0	Schraube	Screw	Boulon		x						3,5 X 9,5
54	00 949 352 0	Stützring	Thrust ring	Anneau de support		2						SD 15/25
56	00 949 852 1	Haltekette	Chain	Chainette		2						Lg.= 400

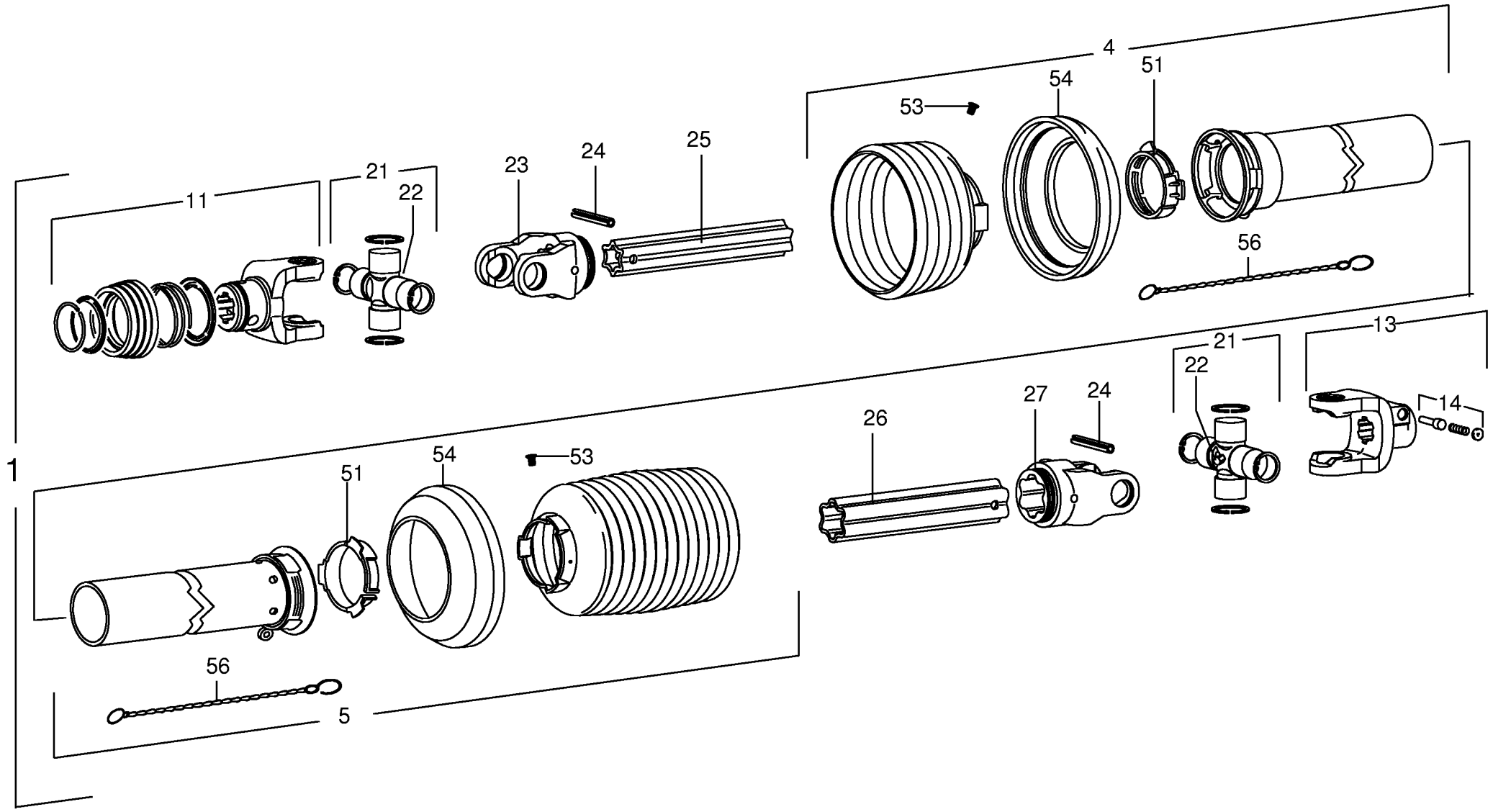

150 051 159 03 / 8.0

150 317 879 01

Hauptgelenkwelle -Z= 6/21 **Main universal shaft** **Arbre à cardan principal**					1026400 - 1033600	ECTS320						**150 051 159 03** 150 317 879 1 **8.0**
Pos.	ID-Nr.	Benennung	Description	Description	Masch.-Nr-							Bemerkung/Remarks/Remarque
1	00 949 161 2	Gelenkwelle	Universal shaft	Arbre à cardan		1						W2400-SD25-660 Z=6/21
4	00 949 230 1	Schutzhälfte - aussen	Male tube - outside	1/2 protecteur - extérieur		1						Lg.= 550
5	00 949 231 1	Schutzhälfte - innen	Male tube - inside	1/2 protecteur - intérieure		1						Lg.= 720
11	00 949 404 1	ASGE-Gabel	ASGE-yoke	Mâchoire ASGE		1						1 3/8" Z= 21
13	00 949 522 1	Aufsteckgabel	Outer yoke	Machoire exterieure		1						1 3/8" Z= 6
14	00 949 630 0	Schiebestift	Locking pin	Poussoir		1						
21	00 949 521 0	Kreuzgarnitur	Cross assy	Croisillon		1						
22	00 919 103 0	Kegelschmiernippel	Grease niple	Graisseur à cone		1						M 8 X 1
23	00 949 233 0	Rillengabel	Grooved yoke	Machoire rainuree		1						RG2400-S4
24	00 912 722 1	Spannstift	Roll pin	Goupille de serrage		2						10 X 80
25	00 955 362 0	Profilrohr - innen	Profile tube - inside	Tube profilé - intérieure		1						Lg.= 750
26	00 949 247 0	Profilrohr - aussen	Profile tube - outside	Tube profilé - extérieur		1						Lg.= 800
27	00 949 272 0	Rillengabel	Grooved yoke	Machoire rainuree		1						RG2400-S5
51	00 949 861 0	Gleitring	Sliding ring	Anneau lisse		2						SC25/SD25
53	00 949 281 0	Schraube	Screw	Boulon		x						3,5 X 9,5
54	00 949 352 0	Stützring	Thrust ring	Anneau de support		2						SD 15/25
56	00 949 852 1	Haltekette	Chain	Chainette		2						Lg.= 400

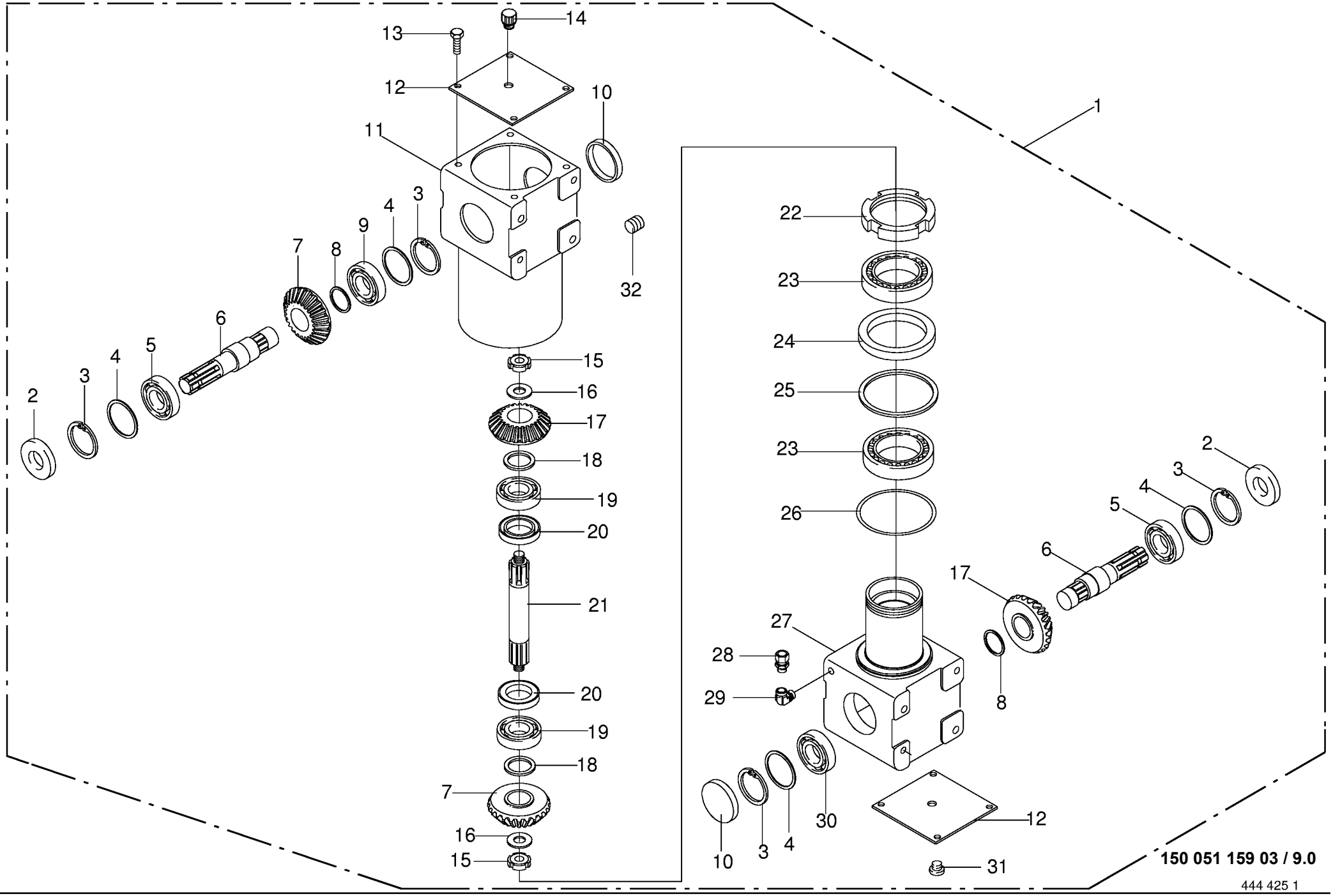
1
2
3
4
5
6
7
8
9
10
11
12
13
14
15
16
17
18
19
20
21
22
23
24
25
26
27
28
29
30
31
32
150 051 159 03 / 9.0
444 425 1

Schwenkgetriebe -Comer **Swing gearbox** **Carter orientable**					1026400 - 1033600	EC TS 320						**150 051 159 03** 444 425 1 **9.0**
Pos.	ID-Nr.	Benennung	Description	Description	Masch.-Nr-							Bemerkung/Remarks/Remarque
1	00 257 698 0	Schwenkgetriebe -beige, Comer	Swing-garbox -beige, Comer	Boîte de vitesse orientable - beige, Comer		1						540 U/Min
	00 257 699 0	Schwenkgetriebe -grün, Comer	Swing-garbox -green, Comer	Boîte de vitesse orientable - vert, Comer		1						1000 U/Min
	00 926 101 0	Getriebeöl -Id.-Nr.= 1ltr	Oil -Id.-no.= 1ltr	Huile -Id.-no.= 1ltr		2,7						
2	00 936 014 0	Radial-Wellendichtring	Radial-shaft sealing ring	Radial-bague d'étanchéité		2						AS 35 X 72 X 10
3	00 911 668 0	Sicherungsring	Circlip	Circlip		4						72 X 2,5
4	00 910 912 0	Passscheibe	Shim ring	Rondelle d'ajustage		x						56 X 72 X 0,3
	00 910 913 0	Passscheibe	Shim ring	Rondelle d'ajustage		x						56 X 72 X 0,5
5	00 930 137 0	Rillenkugellager	Grooved ball bearing	Roulement à gorge		2						6207
6	00 955 694 0	Welle	Shaft	Arbre		2						
7	00 955 691 0	Kegelrad -540 U/Min	Bevel wheel -540 mph	Pignon conique -540 t/mn		2						Z= 17
	00 955 710 0	Kegelrad -1000 U/Min	Bevel wheel -1000 mph	Pignon conique -1000 t/mn		2						Z= 18
8	00 911 134 0	Passscheibe	Shim ring	Rondelle d'ajustage		x						35 X 45 X 1,0
9	00 932 106 0	Kegelrollenlager	Taper roller bearing	Roulement à rouleaux coniques		1						30207 A
10	00 925 203 1	Verschlussdeckel	Sealing cap	Couvercle de fermeture		2						Rd. 72
11	00 955 690 0	Getriebegehäuse	Gearbox housing	Carter du boîte de vitesses		1						
12	00 955 692 0	Getriebedeckel	Gearbox cover	Couvercle du boîte de vitesses		2						
13	00 900 636 0	6kt-Schraube	Hex head bolt	Boulon tête hex		x						M 10 X 25
14	00 955 693 0	Belüftungsfilter	Breather	Reniflard		1						R 3/8"
15	00 955 695 0	Nutmutter	Slotted nut	Écrou cylindrique à encoches		2						M 30 X 1,5
16	00 910 864 1	Passscheibe	Shim ring	Rondelle d'ajustage		x						30 X 42 X 1,0
17	00 955 699 0	Kegelrad -540 U/Min	Bevel wheel -540 mph	Pignon conique -540 t/mn		2						Z= 23
	00 955 710 0	Kegelrad -1000 U/Min	Bevel wheel -1000 mph	Pignon conique -1000 t/mn		2						Z= 18
18	00 910 890 0	Passscheibe	Shim ring	Rondelle d'ajustage		x						40 X 50 X 0,5
	00 910 891 0	Passscheibe	Shim ring	Rondelle d'ajustage		x						40 X 50 X 1
19	00 932 107 0	Kegelrollenlager	Taper roller bearing	Roulement à rouleaux coniques		2						30208 A
20	00 936 356 0	Radial-Wellendichtring	Radial-shaft sealing ring	Radial-bague d'étanchéité		2						B2 40 X 68 X 12
21	00 955 697 0	Welle	Shaft	Arbre		1						
22	00 955 696 0	Nutmutter	Slotted nut	Écrou cylindrique à encoches		1						M 95 X 2
23	00 930 357 0	Kegelrollenlager	Taper roller bearing	Roulement à rouleaux coniques		2						32019 X
24	00 936 068 0	Radial-Wellendichtring	Radial-shaft sealing ring	Radial-bague d'étanchéité		1						AS 95 X 120 X 12
25	00 910 923 0	Passscheibe	Shim ring	Rondelle d'ajustage		x						130 X 144 X 0,3
	00 910 924 0	Passscheibe	Shim ring	Rondelle d'ajustage		x						130 X 144 X 0,5
26	00 955 698 0	O-Ring	O-ring	Joint torique		1						152,07 X 2,62
27	00 955 700 0	Getriebegehäuse	Gearbox housing	Carter du boîte de vitesses		1						
28	00 919 802 0	Belüftungsfilter	Breather	Reniflard		1						1/4"
29	00 925 901 0	Winkel	Angle	Angle		1						1/4"

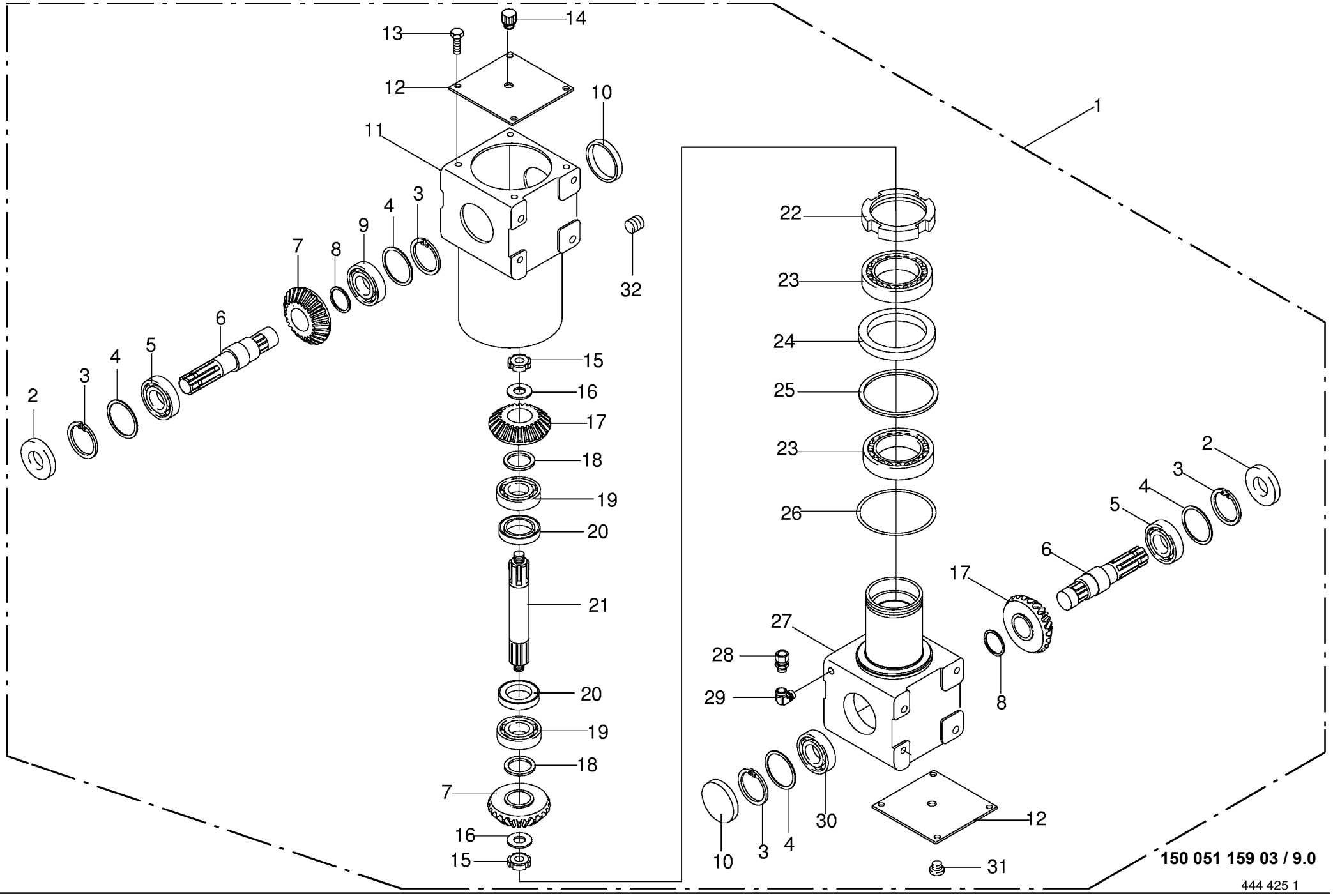
1
2
3
4
5
6
7
8
9
10
11
12
13
14
15
16
17
18
19
20
21
22
23
24
25
26
27
28
29
30
31
32
150 051 159 03 / 9.0
444 425 1

Schwenkgetriebe -Comer **Swing gearbox** **Carter orientable**					1026400 - 1033600	ECTS 320						**150 051 159 03** 444 425 1 **9.0**
Pos.	ID-Nr.	Benennung	Description	Description	Masch.-Nr-							Bemerkung/Remarks/Remarque
30	00 932 106 0	Kegelrollenlager	Taper roller bearing	Roulement à rouleaux coniques		1						30207 A
31	00 906 008 0	Verschlussschraube	Screw plug	Bouchon fileté		4						R 3/8"
32	00 906 009 0	Verschlussschraube	Screw plug	Bouchon fileté		1						R 1/4"

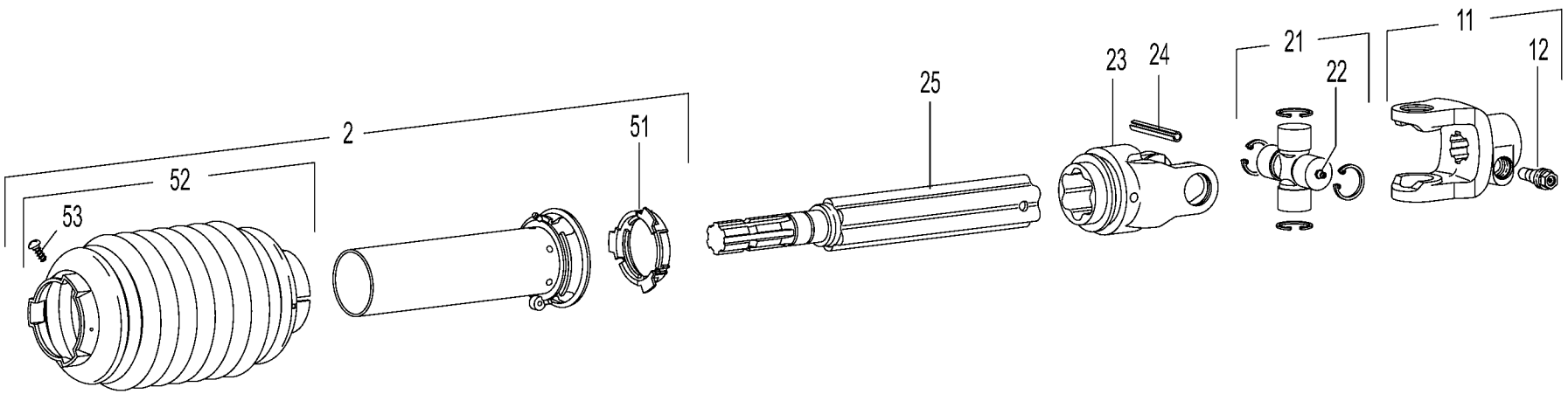

1

150 051 159 03 / 10.0

150 484 350 02

Gelenkwelle **Universal shaft** **Arbre à cardan**					1026400 - 1033600	EC TS 320						**150 051 159 03** 150 484 350 2 **10.0**
Pos.	ID-Nr.	Benennung	Description	Description	Masch.-Nr-							Bemerkung/Remarks/Remarque
1	27 019 657 0	Gelenkwelle ZW 2400 SC25 SW 2115	Universal shaft ZW 2400 SC25 SW 2115	Ar à cardan ZW 2400 SC25 SW 2115		1						
2	27 022 230 0	Schutzhäl. (85.26.600) SCH SW 25 A 1855	Guard half (85.26.600) SCH SW 25 A 1855	Moitié prot (85.26.600) SCH SW 25 A 1855		1						
13	27 022 231 0	Aufsteckgabel AGCC 2400 1 3/8"(6)	Slip-on yoke AGCC 2400 1 3/8"(6)	Fourche amovible AGCC 2400 1 3/8"(6)		1						
14	00 955 282 0	Klemm-Konus	Taper lock	Cône de serrage		1						1 3/8"
21	00 956 434 0	Kreuzgarnitur	Cross assy	Croisillon		1						
22	00 919 002 0	Kegelschmiernippel	Grease niple	Graisseur à cone		1						M 6 X 1
23	00 949 272 0	Rillengabel	Grooved yoke	Machoire rainuree		1						RG2400-S5
24	00 912 722 1	Spannstift	Roll pin	Goupille de serrage		1						10 X 80
25	27 022 232 0	Zwischenwellenhälfte 1 3/8"(6) S5 2065	Interm. shaft half 1 3/8"(6) S5 2065	Moitié arbre interméd. 1 3/8"(6) S5 2065		1						
51	00 949 861 0	Gleitring	Sliding ring	Anneau lisse		1						SC25/SD25
52	00 955 410 0	Schutztrichter	Guard hopper	Trémie de protection		1						
53	00 949 281 0	Schraube	Screw	Boulon		1						3,5 X 9,5

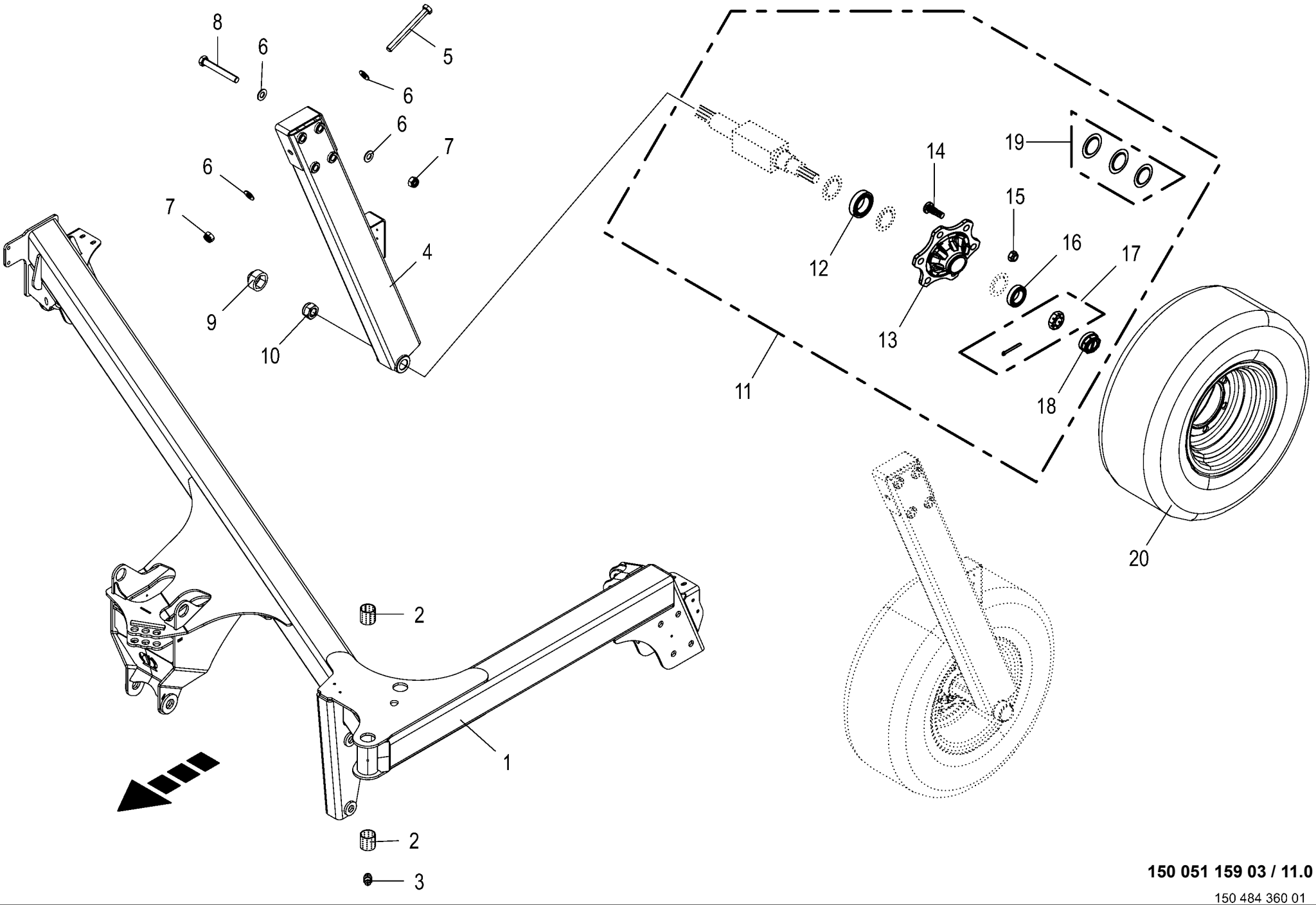

150 051 159 03 / 11.0

150 484 360 01

Rahmen **Frame** **Cadre**					1026400 - 1033600	EC TS 320						**150 051 159 03** 150 484 360 1 **11.0**
Pos.	ID-Nr.	Benennung	Description	Description	Masch.-Nr-							Bemerkung/Remarks/Remarque
1	20 232 442 3	Rahmen mit Buchsen EC TS 320	Frame with bushings EC TS 320	Cadre avec douilles EC TS 320		1						
2	90 001 576 0	Lagerbuchse	Bearing bush	Coussinet		2						45 X 50 X 50
3	00 919 105 0	Kegelschmiernippel	Grease niple	Graisseur à cone		1						AM 8 X 1
4	20 232 396 1	Radarm	Wheel arm	Bras de roue		2						
5	00 901 218 2	6kt-Schraube	Hex head bolt	Boulon tête hex		x						M 20 X 190
6	00 909 913 1	Sperrkantscheibe	Detent edged washer	Disque à bord d'arrêt		x						SKM 20
7	00 908 721 0	Sicherungsmutter	Locknut	Écrou hex		x						M 20
8	00 901 214 3	6kt-Schraube	Hex head bolt	Boulon tête hex		x						M 20 X 150
9	00 938 625 2	6kt-Schutzkappe	Hex. protective cap	Chapeau protecteur hexag.		2						SW 46
10	00 908 732 0	Sicherungsmutter	Locknut	Écrou hex		x						M 30 X 1,5
11	00 950 481 1	Laufachsstummel	Running axle stub	Embout de l'essieu de roulement		2						Lg.= 350
12	00 932 108 0	Kegelrollenlager	Taper roller bearing	Roulement à rouleaux coniques		2						30209 A
13	00 951 309 0	Radnabe	Hub f. axle	Moyeu de roue		2						6/160/205
14	00 951 300 1	Riffelbolzen	Wheel pin	Boulon de fix.de roue		12						M 18 X 1,5 X 54
15	00 910 225 0	Radmutter	Nut	Ecrou de roue		12						A 18 X 1,5
16	00 932 105 0	Kegelrollenlager	Taper roller bearing	Roulement à rouleaux coniques		2						30206 A
17	27 003 648 0	Kronenmutter	Castellated nut	Ecrou crenele plat		2						M 27 X 1,5
18	27 026 105 0	Radkappe Ø62 "ADR"	Hubcap Ø62 "ADR"	Bouchon d'essieu Ø62 "ADR"		2						
19	27 003 649 0	Dichtungssatz	Sealing set	Jeu de joints		2						
20	00 953 010 1	Rad	Wheel	Roue		2						10.0/75-15.3 6/TL
	00 953 210 0	Reifen	Tyre	Pneu		2						10.0/75-15.3 IMPL 8 PLY
	00 953 118 0	Felge	Rim	Jante		2						9.00 X 15.3
	00 953 398 0	Ventil -für schlauchlose Räder	Valve -for tubeless wheels	Soupape -pour des rovers sans chambre		2						Rd. 15,7 X 42,5 TR 415

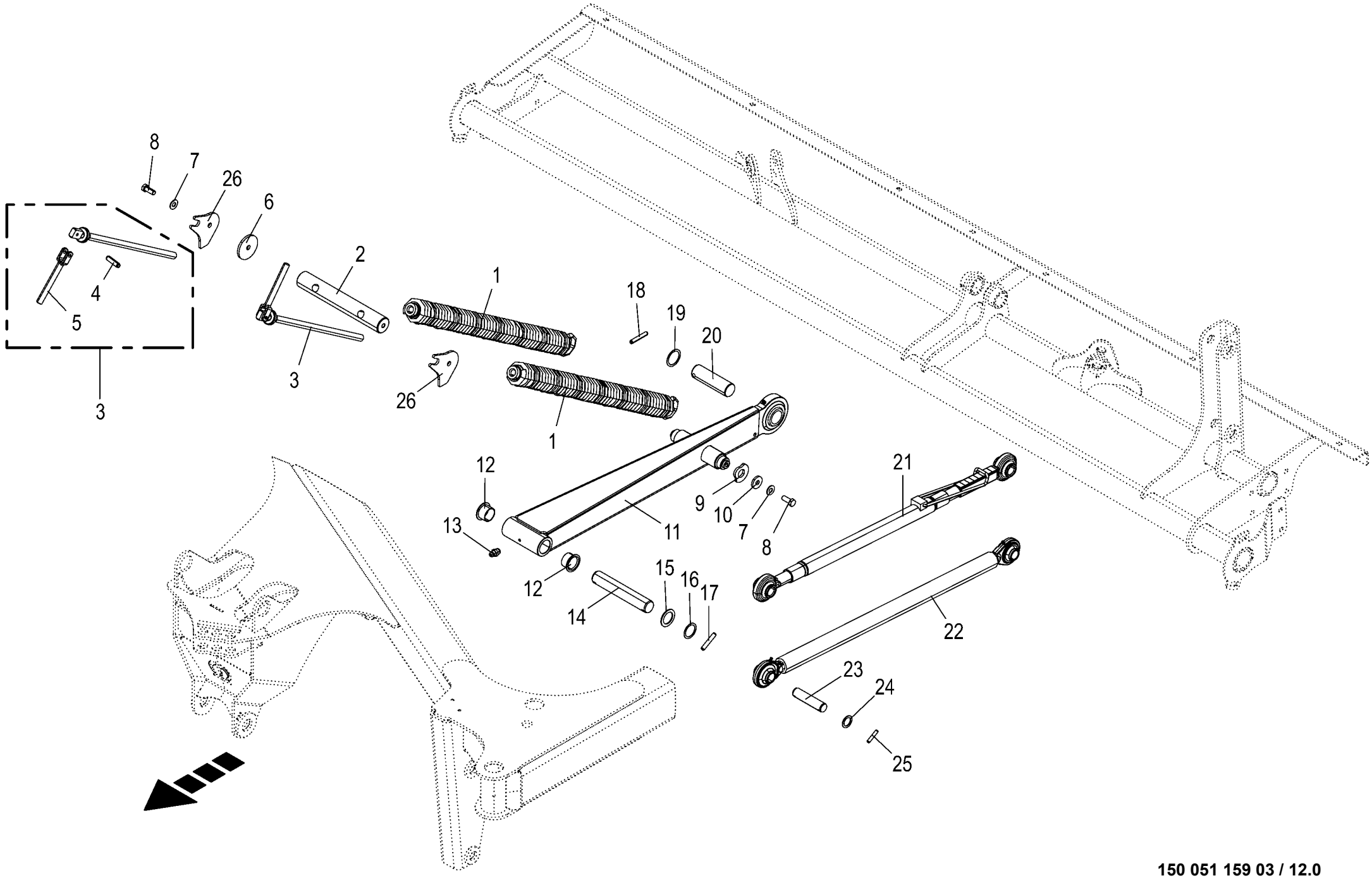

150 051 159 03 / 12.0

150 484 387 02

Federentlastung **Spring compensation** **Ressort compensateur**					1026400 - 1033600	EC TS 320						**150 051 159 03** 150 484 387 2 **12.0**
Pos.	ID-Nr.	Benennung	Description	Description	Masch.-Nr-							Bemerkung/Remarks/Remarque
1	20 232 365 0	Zugfeder m. Gew.-Stück 13 x 53 x 735	Tension spring w thr piece 13 x 53 x 735	Ressort tract. + pièce fil 13 x 53 x 735		2						
2	20 232 375 0	Bolzen 45 X 304 Zn8	Bolt 45 X 304	Boulon 45 X 304		1						
3	00 256 361 0	Spindel -kpl.	Spindle -cpl.	Fuseau -cpl.		2						
4	00 912 671 2	Spannstift	Roll pin	Goupille de serrage		2						8 X 30
5	00 062 057 3	Griff	Handle	Poignée		2						
6	00 910 642 0	Scheibe	Washer	Rondelle		x						13 X 70 X 6
7	00 909 910 1	Sperrkantscheibe	Detent edged washer	Disque à bord d'arrêt		x						SKM 12
8	00 900 656 0	6kt-Schraube	Hex head bolt	Boulon tête hex		x						M 12 X 30
9	20 031 950 0	Scheibe	Washer	Rondelle		2						
10	00 910 378 0	Scheibe	Washer	Rondelle		x						13 X 35 X 5
11	20 232 598 0	Pendelholm m. Buchsen	Pendulum bar with sockets	Mancheron pendulaire + douilles		1						
12	00 934 967 0	Kragenbuchse	Collar socket	Douille à col		2						35 X 39 / 50 X 25
13	00 919 105 0	Kegelschmiernippel	Grease niple	Graisseur à cone		1						AM 8 X 1
14	20 232 547 0	Bolzen 35 X 199,5 Zn8	Bolt 35 x 199.5	Boulon 35 X 199,5		1						
15	90 001 561 0	Stützscheibe	Supporting disc	Rondelle diélectrique		x						S 35 X 50 X 2,5
16	00 911 134 0	Passscheibe	Shim ring	Rondelle d'ajustage		x						35 X 45 X 1,0
17	00 912 717 2	Spannstift	Roll pin	Goupille de serrage		2						10 X 55
18	00 912 718 2	Spannstift	Roll pin	Goupille de serrage		1						10 X 60
19	90 001 565 0	Passscheibe	Shim ring	Rondelle d'ajustage		x						40 X 50 X 1
20	20 033 016 0	Bolzen	Pin	Boulon		1						Rd. 38 X 127
21	27 022 190 0	Oberlenker 810-1030	Top link 810-1030	Bras supérieur 810-1030		1						
22	20 232 358 1	Oberlenker 915mm	Top link 915mm	Bras supérieur 915mm		1						
23	20 232 371 0	Bolzen 25 X 106	Bolt 25 x 106	Boulon 25 X 106		4						
24	00 910 845 1	Passscheibe	Shim ring	Rondelle d'ajustage		x						25 X 35 X 2,0
25	00 912 670 1	Spannstift	Roll pin	Goupille de serrage		8						8 X 40
26	20 236 411 0	Kurbelhalter	Crank holder	Support de manivelle		2						

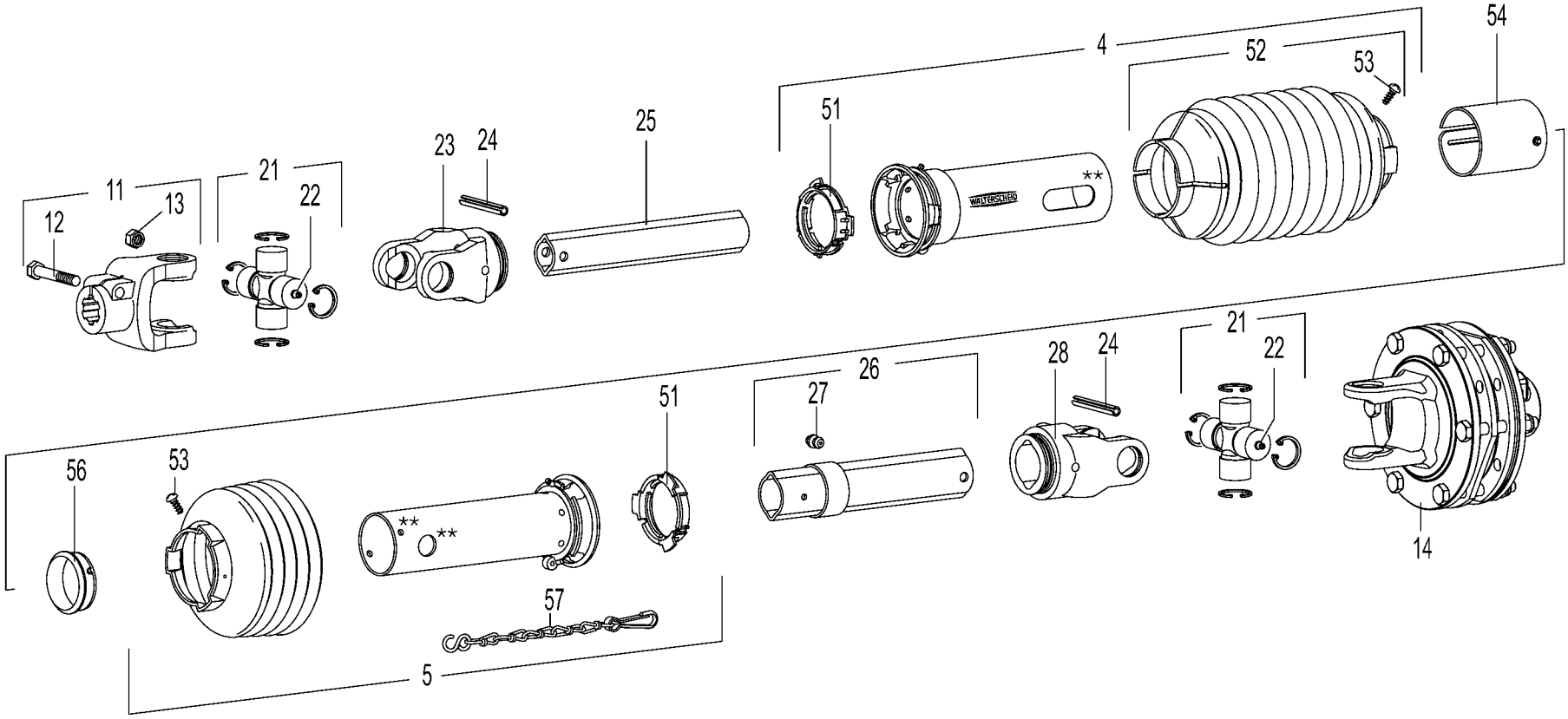

1

150 051 159 03 / 13.0

150 484 455 02

Gelenkwelle **Universal shaft** **Arbre à cardan**					1026400 - 1033600	EC TS 320						**150 051 159 03** 150 484 455 2 **13.0**
Pos.	ID-Nr.	Benennung	Description	Description	Masch.-Nr-							Bemerkung/Remarks/Remarque
1	27 019 656 0	Gelenkwelle W 2400 SC25Z SW 1110 K92/4	Univ. shaft W 2400 SC25Z SW 1110 K92/4	Ar à cardan W 2400 SC25Z SW 1110 K92/4		1						
4	27 011 015 0	Schutzhälfte (85.25.602) SD SW 25 A 1000	Safety guard half (85.25.602) SD SW 25 1	Moitié de protection (85.25. 602) SD SW		1						
5	27 011 016 0	Schutzhäl. (85.25.42-K) SD SW 25 J 1000	Safety guard hal. (85.25.42-K) SD SW 25	Moitié de prot. (85.25.42-K) SD SW 25 2		1						
	00 949 352 0	Stützring -optional	Thrust ring -optional	Anneau de support -optionnel		1						SD 15/25
11	00 949 380 0	Aufsteckgabel	Outer yoke	Machoire exterieure		1						1 3/8" Z= 6
12	00 901 122 0	6kt-Schraube	Hex head bolt	Boulon tête hex		x						M 12 X 70
13	00 908 701 0	Sicherungsmutter	Locknut	Écrou hex		x						M 12
14	27 022 217 0	Reibkupplung 2400 K90/4TF 1350Nm	Friction clutch 2400 K90/4TF 1,350Nm	Accoupl. à friction 2400 K90/ 4TF 1350Nm		1						
	00 949 568 0	Reibscheibe	Friction disc	Disque de friction		4						91 X 150 X 3
	00 901 453 0	6kt-Schraube	Hex head bolt	Boulon tête hex		x						M 12 X 65
	00 908 701 0	Sicherungsmutter	Locknut	Écrou hex		x						M 12
21	00 956 434 0	Kreuzgarnitur	Cross assy	Croisillon		2						
22	00 919 002 0	Kegelschmiernippel	Grease niple	Graisseur à cone		2						M 6 X 1
23	00 949 523 0	Rillengabel	Grooved yoke	Machoire rainuree		1						RG2400-1b
24	00 912 722 1	Spannstift	Roll pin	Goupille de serrage		2						10 X 80
25	00 955 387 1	Profilrohr - innen	Profile tube - inside	Tube profilé - intérieure		1						Lg.= 1000
26	27 022 219 0	Profilrohr außen 2a 965	Section tube outside 2a 965	Tube profilé extérieur 2a 965		1						
27	00 949 238 0	Schlag-Schmiernippel	Drive-in type lubrication	Graisseur à frapper		1						
28	00 949 524 0	Rillengabel	Grooved yoke	Machoire rainuree		1						RG2400-2a
51	00 949 861 0	Gleitring	Sliding ring	Anneau lisse		2						SC25/SD25
52	00 955 355 1	Schutztrichter	Guard hopper	Trémie de protection		1						
53	00 949 281 0	Schraube	Screw	Boulon		x						3,5 X 9,5
54	27 002 283 0	Abdeckung	Cover	Couvercle		1						
56	00 949 338 0	Gleitring	Sliding ring	Anneau lisse		1						SC25
57	00 949 852 1	Haltekette	Chain	Chainette		1						Lg.= 400

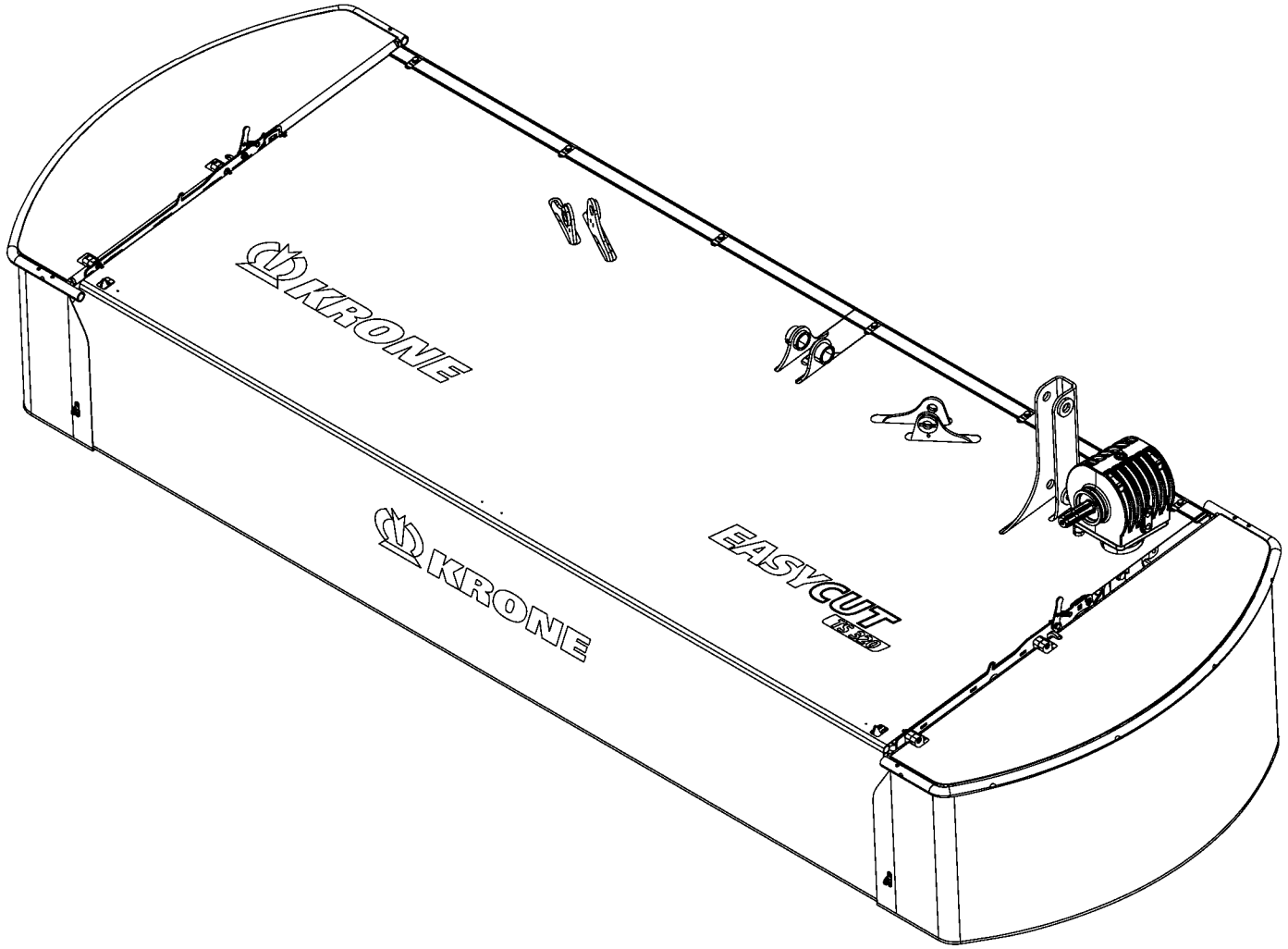
KRONE
KRONE
EASYCUT

-----MÄHEINHEIT -----MOWER UNIT -----UNITÉ DE FAUCHAGE					1026400 - 1033600	EC TS 320						150 051 159 03 150 484 432 1 14.0
Pos.	ID-Nr.	Benennung	Description	Description	Masch.-Nr-							Bemerkung/Remarks/Remarque
1						.						

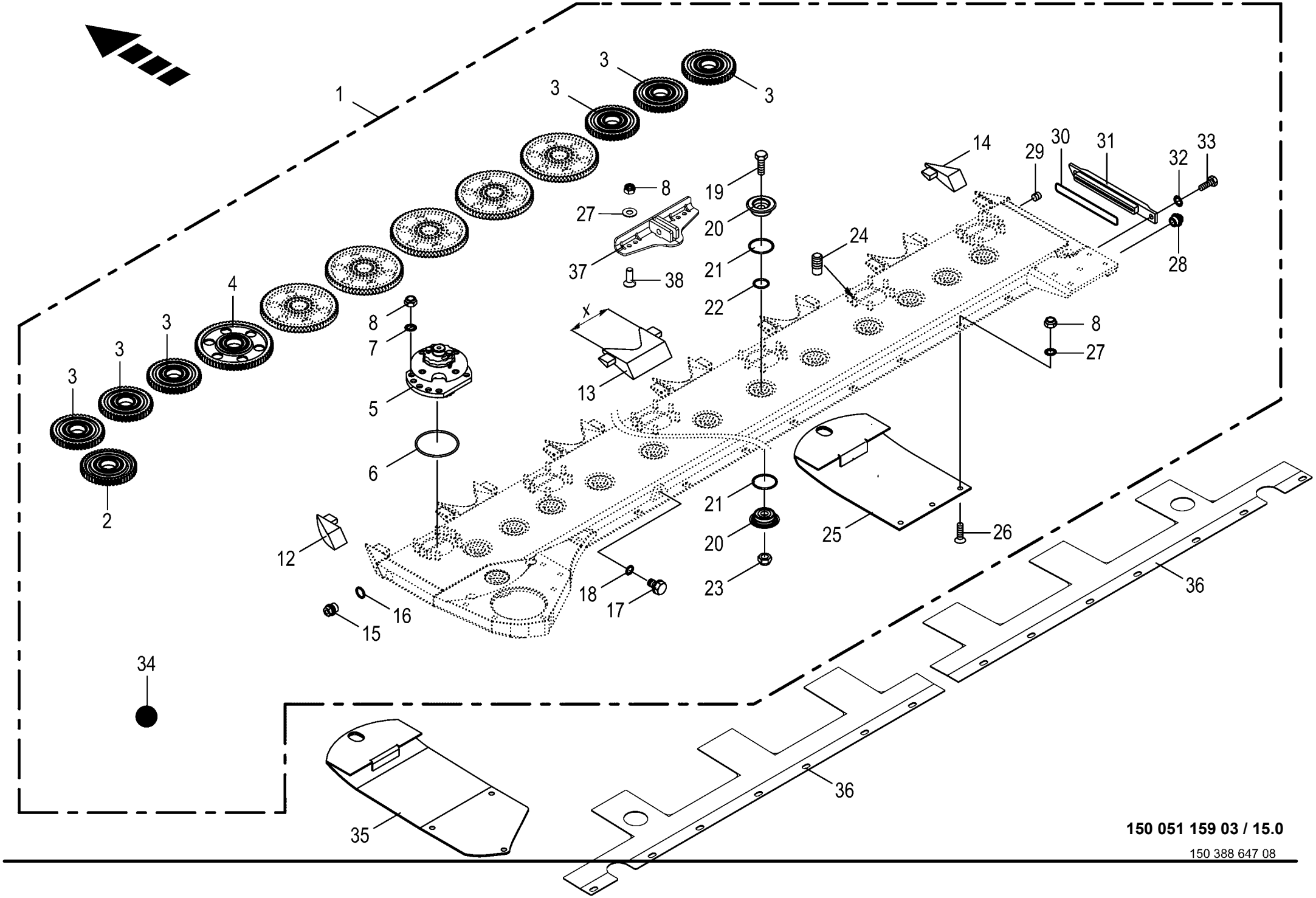

150 051 159 03 / 15.0

150 388 647 08

Mähholm - SafeCut INSIDE **Cutter bar - SafeCut INSIDE** **Lamier - SafeCut INSIDE**					1026400 - 1033600	EC TS 320						**150 051 159 03** 150 388 647 8 **15.0**
Pos.	ID-Nr.	Benennung	Description	Description	Masch.-Nr-							Bemerkung/Remarks/Remarque
1	20 033 533 0	Mähholm -kpl. -"A"	Cutter bar -cpl. -"A"	Lamier -cpl. -"A"		1						
2	20 033 196 1	Stirnrad M=3,25 Z=47 mit Lager	Spur wheel M=3.25 Z=47 with bearing	Pignon droit M=3,25 Z=47 avec palier		1						
3	20 033 197 1	Stirnrad M=3,25 Z=45 mit Lager	Spur wheel M=3.25 Z=45 with bearing	Pignon droit M=3,25 Z=45 avec palier		6						
4	00 253 030 0	Stirnrad	Spur gear	Roue d'engrenage		8						Z= 66
5	20 031 128 4	Kreiselnabe mont. 10Loch rechts	Rotary hub 10 assembled holes right	Moyeu de toupie ass. 10 trous dr.		4						
	20 031 129 4	Kreiselnabe mont. 10Loch links	Rotary hub 10 assembled holes left	Moyeu de toupie ass. 10 trous ga.		3						
6	00 937 576 0	O-Ring	O-ring	Joint torique		7						89 X 4,5
7	90 000 123 0	Sperrkantscheibe	Detent edged washer	Disque à bord d'arrêt		x						SKK 12
8	00 908 701 0	Sicherungsmutter	Locknut	Écrou hex		x						M 12
12	20 034 818 0	Stosskante -links	Sheet edge -left	Arête du bord à souder -gauche		1						
13	00 253 547 0	Stosskante	Sheet edge	Arête du bord à souder		6						X= 145
14	20 034 817 0	Stosskante -rechts	Sheet edge -right	Arête du bord à souder -droite		1						
15	00 906 010 1	Verschlussschraube	Screw plug	Bouchon fileté		1						M 18 X 1,5
16	00 937 727 0	Dichtring	Gasket ring	Bague d'étanchéité		1						A 18 X 24
17	00 906 007 1	Verschlussschraube	Screw plug	Bouchon fileté		1						M 16 X 1,5
18	00 937 721 0	Dichtring	Gasket ring	Bague d'étanchéité		1						A 16 X 22
19	00 900 335 0	6kt-Schraube	Hex head bolt	Boulon tête hex		x						M 16 X 30
20	00 253 020 1	Klemmtopf	Clamping piece	Pièce de serrage		30						Rd. 65 X 18,5
21	00 937 579 0	O-Ring	O-ring	Joint torique		30						50 X 4
22	90 000 109 0	O-Ring	O-ring	Joint torique		15						30 X 5
23	00 909 611 0	Tensirip Mutter	Self-locking nut	Ecrou autobloquant		x						M 16
24	00 906 404 0	Schweißbolzen	Weld. pin	Boulon soude		55						M 12 X 25
25	00 253 480 1	Gleitkufe	Skid	Lame		7						
26	00 904 062 2	Senkschraube	Countersunkscrew	Vis à tête fraisée		x						M 12 X 25 -10.9
	00 904 071 1	Senkschraube	Countersunkscrew	Vis à tête fraisée		x						M 12 X 50
	00 904 002 2	Senkschraube	Countersunkscrew	Vis à tête fraisée		x						M 12 X 20
27	00 909 910 1	Sperrkantscheibe	Detent edged washer	Disque à bord d'arrêt		x						SKM 12
28	27 008 972 0	Entlüftungsventil	Air bleed valve	Clapet de purge		1						M 18 X 1,5
29	00 906 031 0	Verschlussschraube	Screw plug	Bouchon fileté		1						M 10 X 1
30	00 937 568 0	O-Ring	O-ring	Joint torique		1						151,99 X 3,53
31	00 253 421 4	Deckel	Cover	Couvercle		1						
32	00 909 909 1	Sperrkantscheibe	Detent edged washer	Disque à bord d'arrêt		x						SKM 10
33	00 900 634 0	6kt-Schraube	Hex head bolt	Boulon tête hex		x						M 10 X 20
34	00 926 101 0	Getriebeöl -Id.-Nr.= 1ltr	Oil -Id.-no.= 1ltr	Huile -Id.-no.= 1ltr		7						

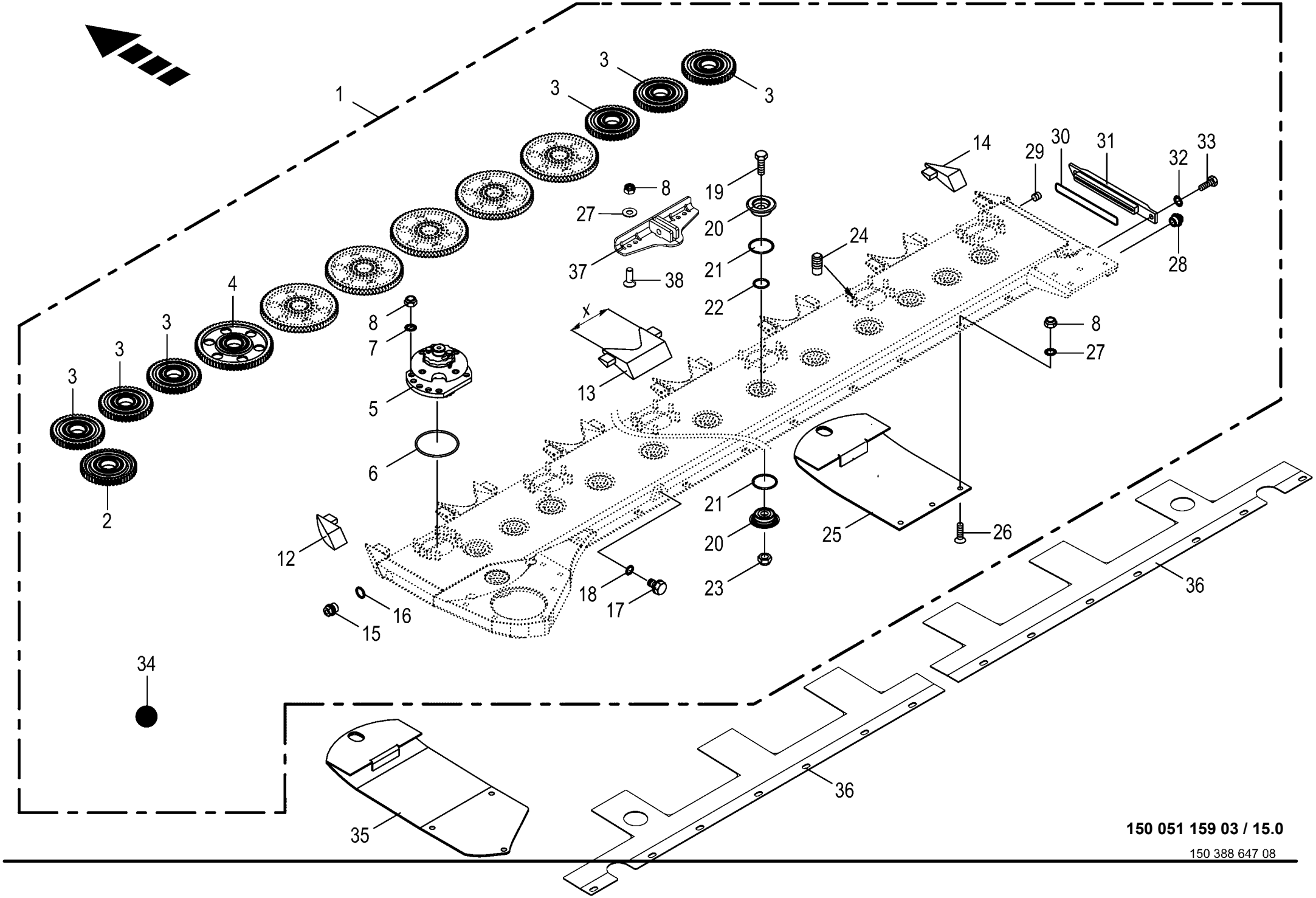

150 051 159 03 / 15.0

150 388 647 08

Mähholm - SafeCut INSIDE **Cutter bar - SafeCut INSIDE** **Lamier - SafeCut INSIDE**					1026400 - 1033600	ECTS320						**150 051 159 03** 150 388 647 8 **15.0**
Pos.	ID-Nr.	Benennung	Description	Description	Masch.-Nr-							Bemerkung/Remarks/Remarque
35	20 034 838 0	Gleitkufe -optional	Skid -optional	Lame -optionnel		1						
36	20 232 852 0	Verschleißblechhälfte	Wear plate half	Moitié de tôle d'usure		2						
37	00 000 001 0	-nicht für diese Maschine	-not for this machine	-non prevu pour cette machine		x						
38	00 000 001 0	-nicht für diese Maschine	-not for this machine	-non prevu pour cette machine		x						

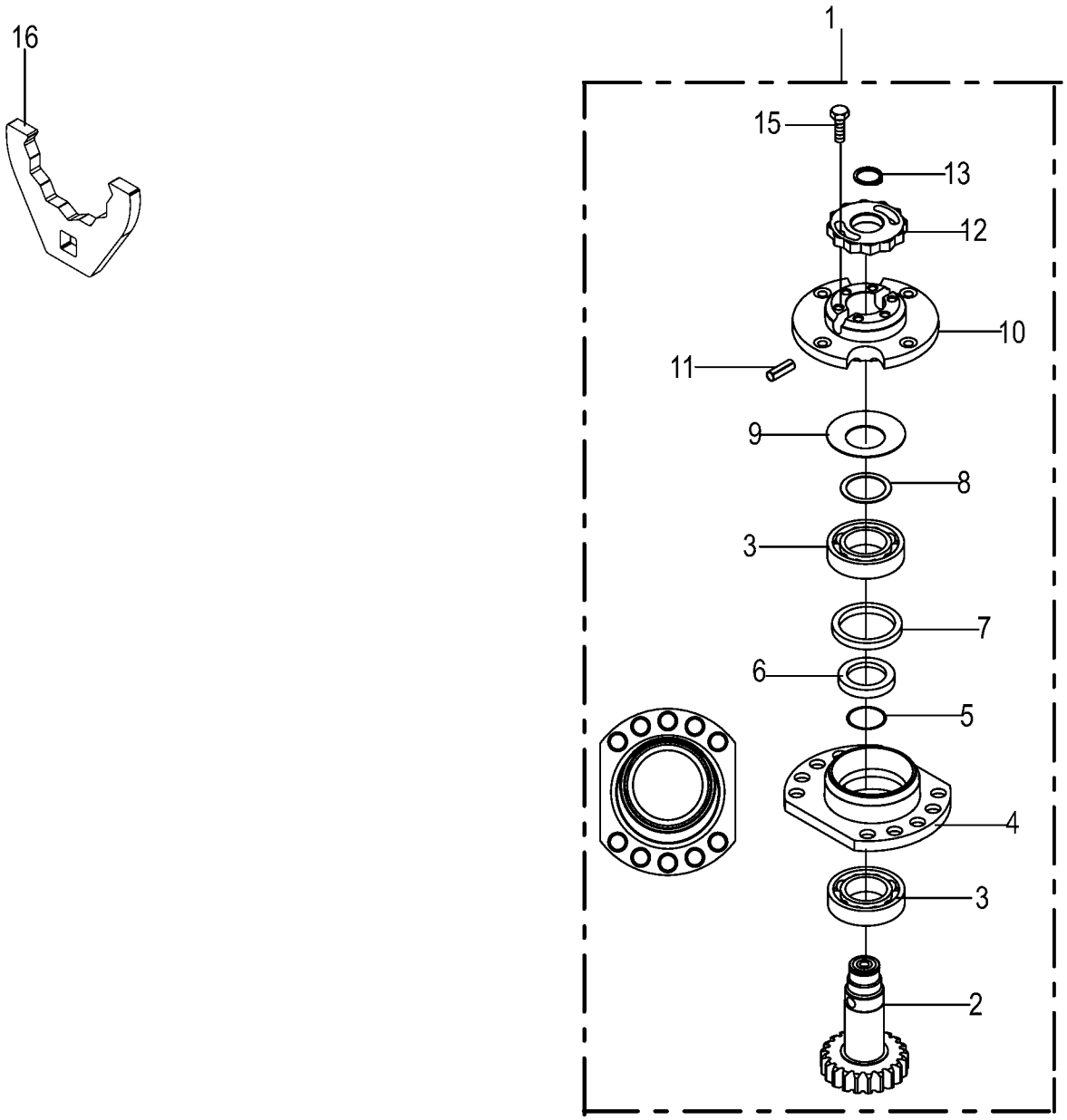
16
1
15
13
12
10
11
9
8
3
7
6
5
4
3
2

Lagergehäuse - links - SafeCut INSIDE Bearing housing - left - SafeCut INSIDE Cage de roulement - gauche - SafeCut INSIDE					1026400 - 1033600	ECTS320						150 051 159 03 150 450 611 1 16.0
Pos.	ID-Nr.	Benennung	Description	Description	Masch.-Nr-							Bemerkung/Remarks/Remarque
1	20 031 129 4	Kreiselnabe mont. 10Loch links	Rotary hub 10 assembled holes left	Moyeu de toupie ass. 10 trous ga.		1						
2	20 031 137 1	Stirnritzelwelle M=3,25 Z=21 linksdrehs. -Linksdrehsinn	F pinion shaft M=3.25 Z=21 anticlock rot -left hand direction of rotation	Arb.de pig. de front M=3,25 Z= 21 rot.ga. -sens de rotation en gauche		1						
3	00 930 341 0	Rillenkugellager	Grooved ball bearing	Roulement à gorge		2						6207 2RS-C3
4	00 253 024 3	Lagergehäuse	Bearing housing	Cage de roulement		1						
5	00 937 502 0	O-Ring	O-ring	Joint torique		1						35 X 2,5
6	00 253 026 5	Distanzring	Spacer ring	Bague d'écartement		1						35 X 50 X 8,6
7	00 936 049 1	Radial-Wellendichtring	Radial-shaft sealing ring	Radial-bague d'étanchéité		1						A 50 X 62 X 7
8	00 911 133 0	Passscheibe	Shim ring	Rondelle d'ajustage		x						35 X 45 X 0,5
9	00 253 028 1	Federscheibe	Spring washer	Rondelle à ressort		1						70 X 35,5 X 3,5/5,3
10	20 031 123 3	Kreiselnabe	Rotary hub	Moyeu de toupie		1						
11	00 912 530 0	Spannstift	Roll pin	Goupille de serrage		2						10 X 35
	00 912 643 2	Spannstift	Roll pin	Goupille de serrage		2						6 X 35
12	20 031 136 0	Mutter -Linksdrehsinn	Nut -left hand direction of rotation	Écrou -sens de rotation en gauche		1						M 30 X 2 - LH
13	00 911 503 0	Sicherungsring	Circlip	Circlip		1						A 25 X 2,0
15	90 001 863 0	6kt-Schraube	Hex head bolt	Boulon tête hex		x						M 8 X 20
16	20 230 375 0	Schlüssel f. Safe Cut	Key for SafeCut	Clé pour Safe Cut		1						

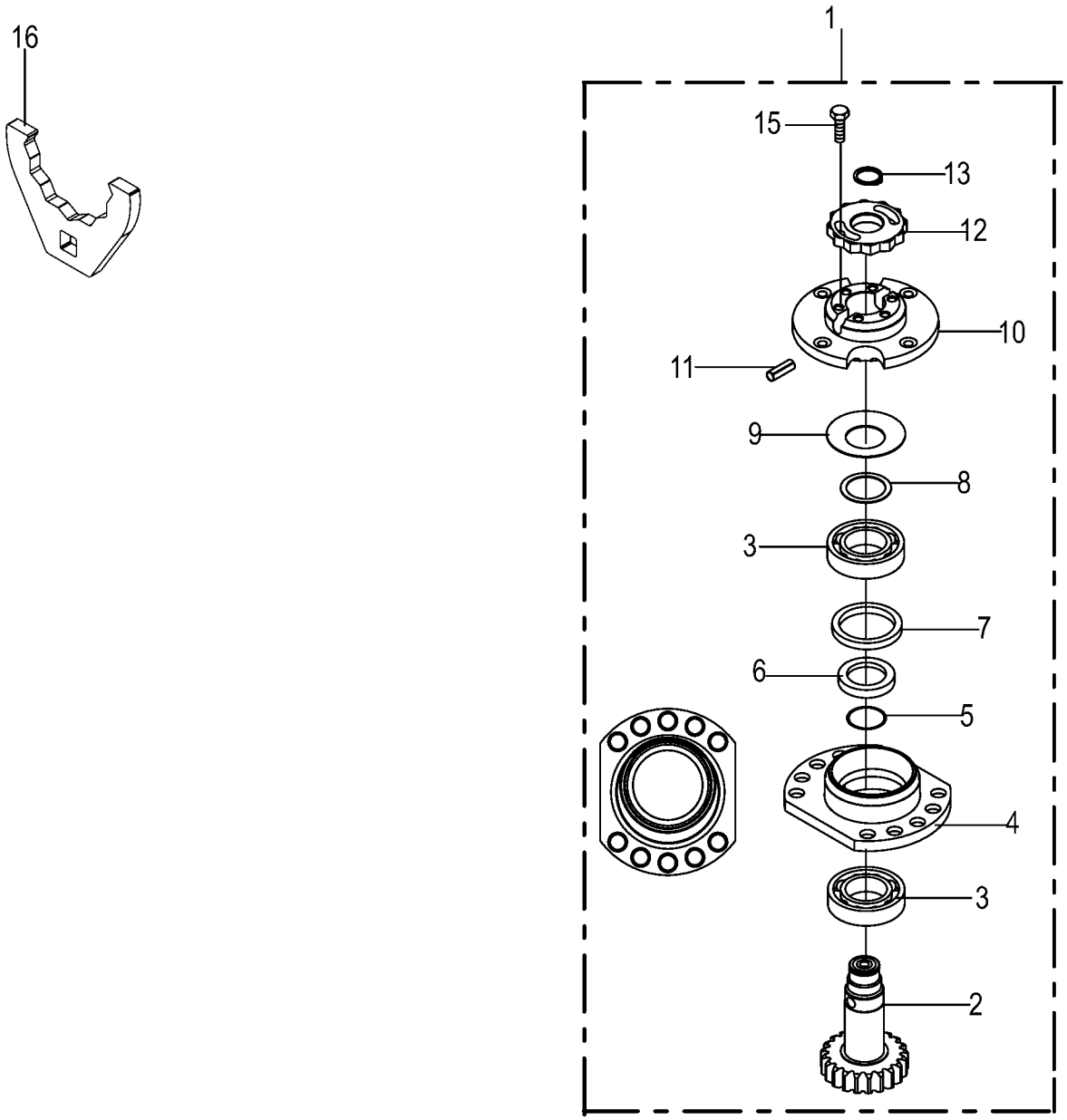
16
1
15
13
12
10
11
9
8
3
7
6
5
4
3
2

Lagergehäuse - rechts - SafeCut INSIDE
Bearing housing - right - SafeCut INSIDE
Cage de roulement - droite - SafeCut INSIDE

1026400 - 1033600

ECTS320

150 051 159 03

150 450 610 1 **17.0**

Pos.	ID-Nr.	Benennung	Description	Description	Masch.-Nr-							Bemerkung/Remarks/Remarque
1	20 031 128 4	Kreiselnabe mont. 10Loch rechts	Rotary hub 10 assembled holes right	Moyeu de toupie ass. 10 trous dr.		1						
2	20 031 133 1	Stirnritzelwelle M=3,25 Z=21 rechts -Rechtsdrehsinn	Front pinion shaft M=3.25 Z= 21 right -right hand direction of rotation	Arbre de pignon de front M=3, 25 Z=21 dr. -sens de rotation à droite		1						
3	00 930 341 0	Rillenkugellager	Grooved ball bearing	Roulement à gorge		2						6207 2RS-C3
4	00 253 024 3	Lagergehäuse	Bearing housing	Cage de roulement		1						
5	00 937 502 0	O-Ring	O-ring	Joint torique		1						35 X 2,5
6	00 253 026 5	Distanzring	Spacer ring	Bague d'écartement		1						35 X 50 X 8,6
7	00 936 049 1	Radial-Wellendichtring	Radial-shaft sealing ring	Radial-bague d'étanchéité		1						A 50 X 62 X 7
8	00 911 133 0	Passscheibe	Shim ring	Rondelle d'ajustage		x						35 X 45 X 0,5
9	00 253 028 1	Federscheibe	Spring washer	Rondelle à ressort		1						70 X 35,5 X 3,5/5,3
10	20 031 123 3	Kreiselnabe	Rotary hub	Moyeu de toupie		1						
11	00 912 530 0	Spannstift	Roll pin	Goupille de serrage		2						10 X 35
	00 912 643 2	Spannstift	Roll pin	Goupille de serrage		2						6 X 35
12	20 031 134 0	Mutter -Rechtsdrehsinn	Nut -right hand direction of rotation	Écrou -sens de rotation à droite		1						M 30 X 2
13	00 911 503 0	Sicherungsring	Circlip	Circlip		1						A 25 X 2,0
15	90 001 863 0	6kt-Schraube	Hex head bolt	Boulon tête hex		x						M 8 X 20
16	20 230 375 0	Schlüssel f. Safe Cut	Key for SafeCut	Clé pour Safe Cut		1						

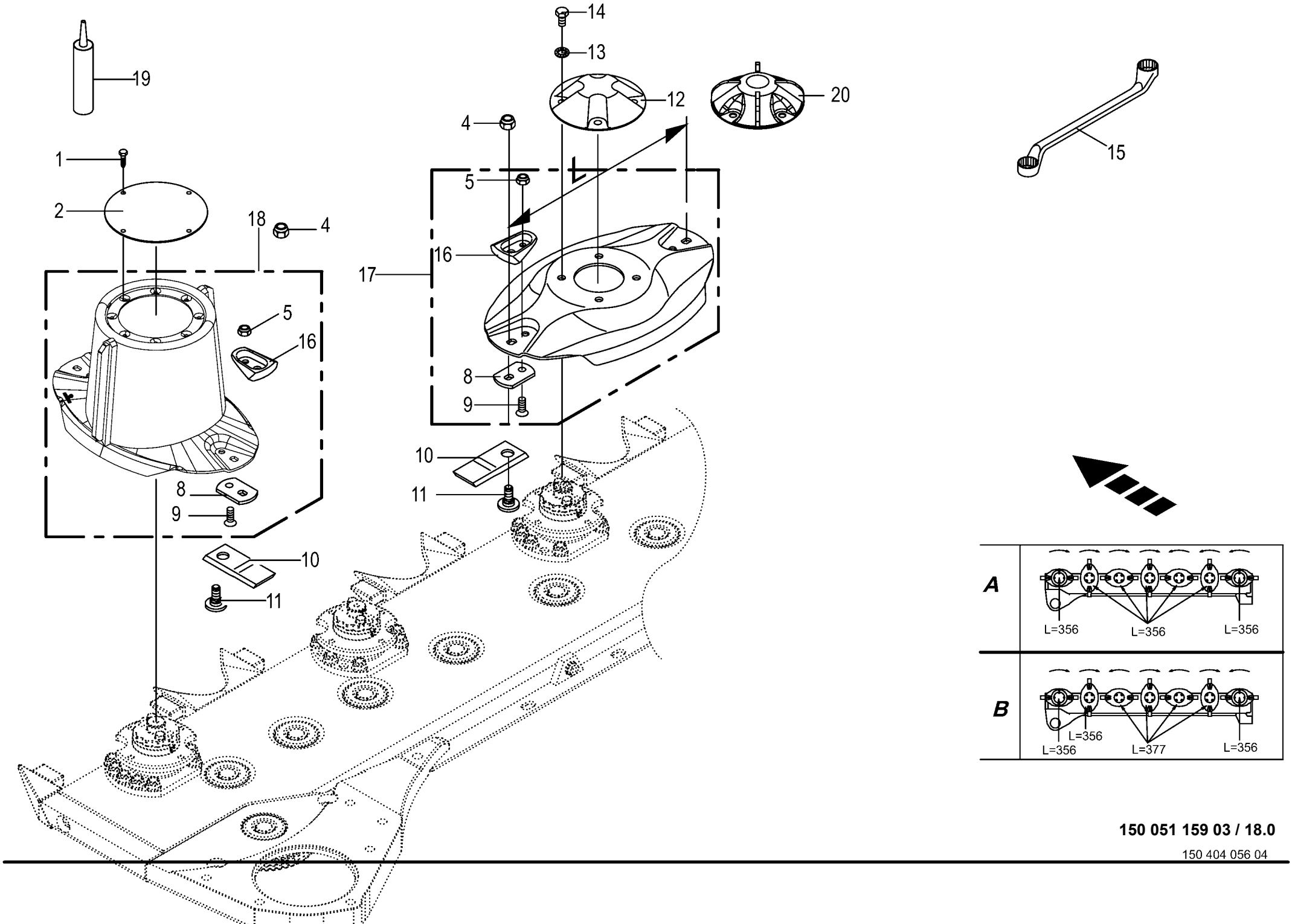

150 051 159 03 / 18.0

150 404 056 04

Messerschraubverschluss **Blade fastening** **Fixation de couteaux**					1026400 - 1033600	EC TS 320						**150 051 159 03** 150 404 056 4 **18.0**
Pos.	ID-Nr.	Benennung	Description	Description	Masch.-Nr-							Bemerkung/Remarks/Remarque
1	00 906 949 0	Blechschraube	Self-tapping screw	Vis autoaraudeuse		x						6,3 X 16
2	00 253 052 1	Deckel	Cover	Couvercle		2						Rd. 155
4	00 908 056 0	Tensilokmutter	Self-locking nut	Ecrou autobloquant		x						M 12 Kopfh. 8,7
5	00 908 758 0	Sicherungsmutter	Locknut	Écrou hex		x						M 10
8	20 038 051 0	Messerhalter	Blade support	Porte-couteaux		14						
9	00 904 045 3	Senkschraube	Countersunkscrew	Vis à tête fraisée		x						M 10 X 25 -10.9
10	00 139 888 4	Messer links 4 X 50 X 118	Blade lh 4 x 50 x 118	Couteau ga. 4 X 50 X 118		6						
	00 139 889 4	Messer rechts 4 X 50 X 118	Blade rh 4 x 50 x 118	Couteau dr. 4 X 50 X 118		8						
11	00 253 744 0	Messerschraube	Knife screw	Vis couteau		14						M 12 X 29
12	00 253 047 0	Deckel	Cover	Couvercle		5						
13	00 909 909 1	Sperrkantscheibe	Detent edged washer	Disque à bord d'arrêt		x						SKM 10
14	00 900 637 0	6kt-Schraube	Hex head bolt	Boulon tête hex		x						M 10 X 30
15	00 925 303 2	Doppelringschlüssel	Spanner key	Cle		1						SW 17/19
16	20 038 055 1	Schutz f. Messerhalteschraube	Guard for blade retaining screw	Protection pour vis porte- couteaux		14						
17	20 031 062 1	Messerteller (356) - "A"	Cutting disc (356) screw connection - "A"	Disque de coupe (356) - "A"		5						
	20 031 061 1	Messerteller (377) - "B"	Cutting disc (377) screw connection - "B"	Disque de coupe (377) - "B"		4						
	20 031 062 1	Messerteller (356) - "B"	Cutting disc (356) screw connection - "B"	Disque de coupe (356) - "B"		1						
18	20 031 311 1	Mähtrommel (356) Schraubv. br. Leiste	Mower drum 356EC screw conn. wide bar	Tam de coupe (356) ferm à vis large bag		2						
19	00 940 236 0	Abdichtmittel - Silikonfrei	Sealant - silicone-free	Remide d'étanchéité - dégagé de silicone		x						310 Ml
20	20 035 230 0	Deckel f. Messerteller m. Wurfblechen -optional	Cover for blade disc + discharge plates -optional	Couv. p. porte-cout.+ tôles d'éjection -optionnel		x						

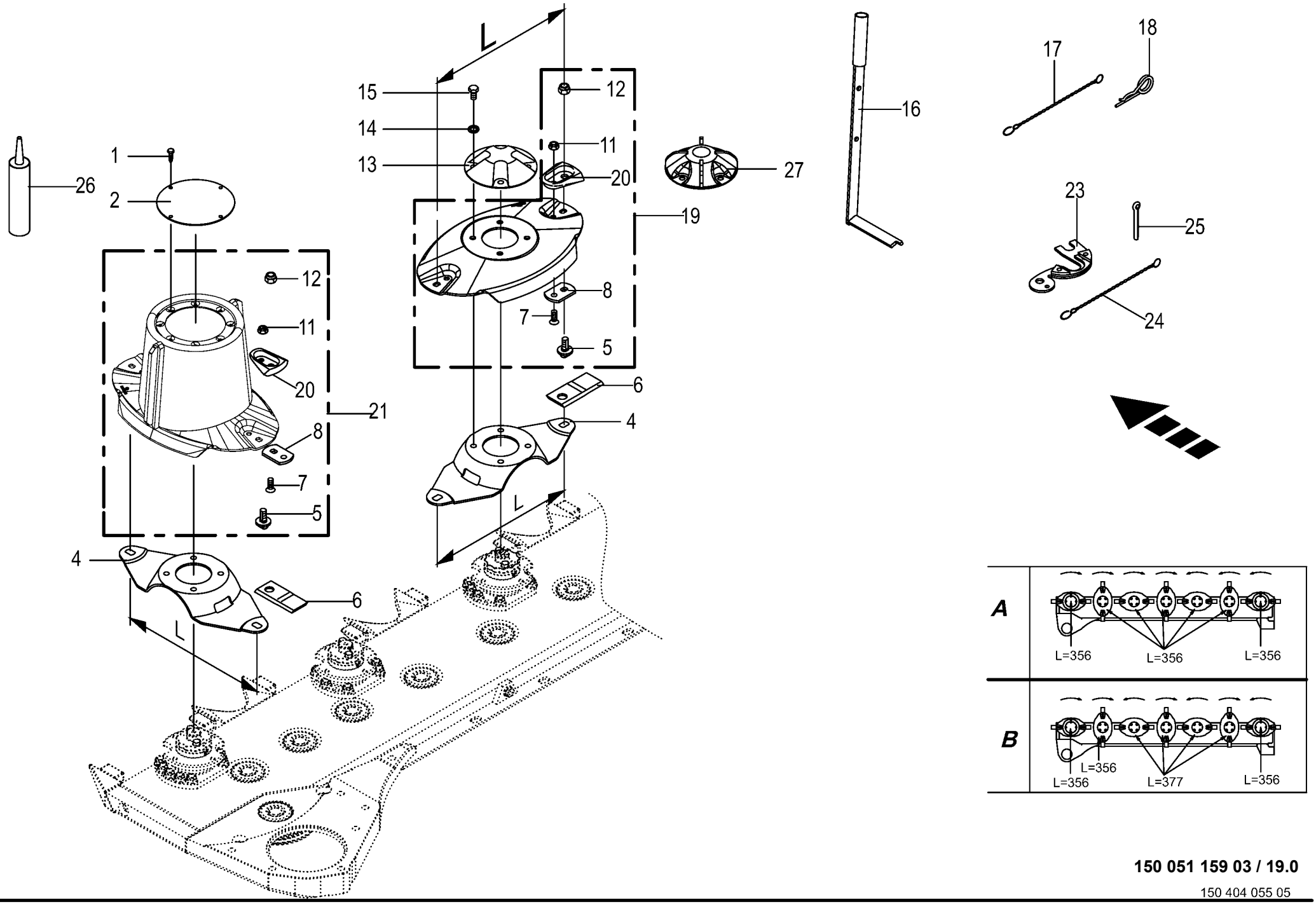

150 051 159 03 / 19.0

150 404 055 05

Messerschnellverschluss **Blade quick coupler** **Bride à fermeture rapide de couteaux**					1026400 - 1033600	EC TS 320						**150 051 159 03** 150 404 055 5 **19.0**
Pos.	ID-Nr.	Benennung	Description	Description	Masch.-Nr-							Bemerkung/Remarks/Remarque
1	00 906 949 0	Blechschraube	Self-tapping screw	Vis autoaraudeuse		x						6,3 X 16
2	00 253 052 1	Deckel	Cover	Couvercle		2						Rd. 155
4	20 036 169 0	Messerträger L=356 - "A"	Blade carrier L=356 - "A"	Porte-couteaux L=356 - "A"		7						
	20 036 170 0	Messerträger L=377 - "B"	Blade carrier L=377 - "B"	Porte-couteaux L=377 - "B"		4						
	20 036 169 0	Messerträger L=356 - "B"	Blade carrier L=356 - "B"	Porte-couteaux L=356 - "B"		3						
	20 035 851 0	Messerträger L=356 VS - optional	Blade carrier L=356 VS - optional	Porte-couteaux L=356 VS - optionnel		x						
	20 035 852 0	Messerträger L=377 VS - optional	Blade carrier L=377 VS - optional	Porte-couteaux L=377 VS - optionnel		x						
5	00 253 745 0	Messerzapfen	Mower pin	Couteau de teton		14						M 12 X 20 -10.9
6	00 139 888 4	Messer links 4 X 50 X 118	Blade lh 4 x 50 x 118	Couteau ga. 4 X 50 X 118		6						
	00 139 889 4	Messer rechts 4 X 50 X 118	Blade rh 4 x 50 x 118	Couteau dr. 4 X 50 X 118		8						
7	00 904 045 3	Senkschraube	Countersunkscrew	Vis à tête fraisée		x						M 10 X 25 -10.9
8	20 038 051 0	Messerhalter	Blade support	Porte-couteaux		14						
11	00 908 758 0	Sicherungsmutter	Locknut	Écrou hex		x						M 10
12	00 908 056 0	Tensilokmutter	Self-locking nut	Ecrou autobloquant		x						M 12 Kopfh. 8,7
13	00 253 047 0	Deckel	Cover	Couvercle		5						
14	00 909 909 1	Sperrkantscheibe	Detent edged washer	Disque à bord d'arrêt		x						SKM 10
15	00 900 637 0	6kt-Schraube	Hex head bolt	Boulon tête hex		x						M 10 X 30
16	20 033 458 1	Messerschlüssel	Blade key	Clé pour couteaux		1						
17	00 922 651 2	Knotenkette	Chain	Chaine		1						Lg.= 215
18	00 917 104 1	Federstecker	Spring clip	Goupille elastique		1						4
19	20 037 604 1	Messerteller (356) Schnellverschluß - "A"	Cutting disc(356) quick release fastener - "A"	Disque de coupe (356) fermeture rapide - "A"		5						
	20 037 605 1	Messerteller (377) Schnellverschluß - "B"	Cutting disc(377) quick release fastener - "B"	Disque de coupe (377) fermeture rapide - "B"		4						
	20 037 604 1	Messerteller (356) Schnellverschluß - "B"	Cutting disc(356) quick release fastener - "B"	Disque de coupe (356) fermeture rapide - "B"		1						
20	20 038 055 1	Schutz f. Messerhalteschraube	Guard for blade retaining screw	Protection pour vis porte- couteaux		14						
21	20 037 602 1	Mähtrommel (356) Schnellv. br. Leiste	Mower drum (356) quick rel fast wide bar	Tam de coupe (356) ferm. rap. large bag		2						
23	20 031 007 0	Lehre	Gauge	Gabarit		1						
24	90 000 338 0	Knotenkette	Chain	Chaine		1						Lg.= 125
25	00 912 066 1	Splint	Cotter pin	Goupille fendue		1						4 X 28
26	00 940 236 0	Abdichtmittel - Silikonfrei	Sealant - silicone-free	Remide d'étanchéité - dégagé de silicone		x						310 Ml
27	20 035 230 0	Deckel f. Messerteller m. Wurfblechen -optional	Cover for blade disc + discharge plates -optional	Couv. p. porte-cout.+ tôles d'éjection -optionnel		x						

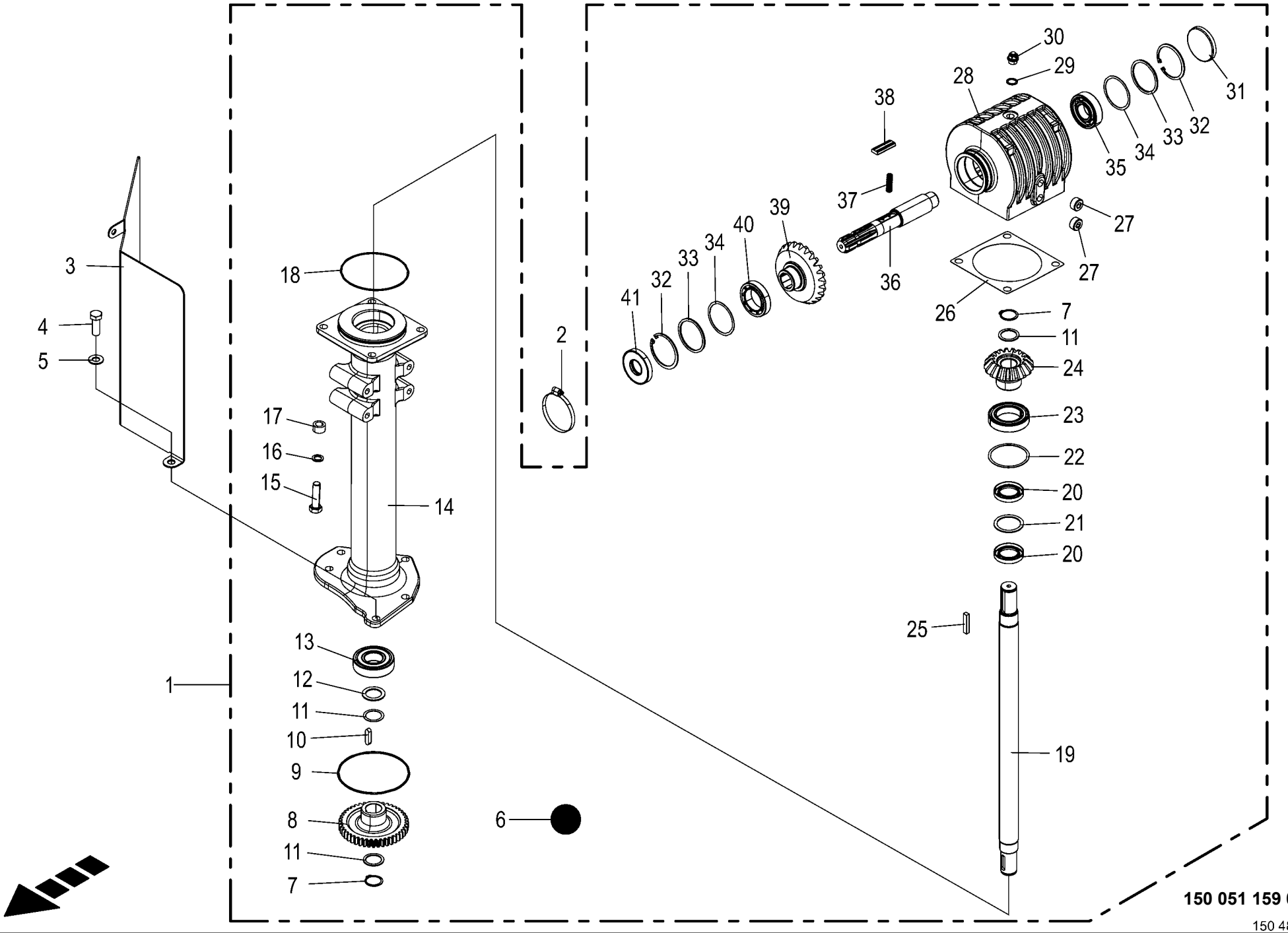

150 051 159 03 / 20.0

150 484 451 02

Getriebe **Gearbox** **Boîte de vitesses**					1026400 - 1033600	EC TS 320						**150 051 159 03** 150 484 451 2 **20.0**
Pos.	ID-Nr.	Benennung	Description	Description	Masch.-Nr-							Bemerkung/Remarks/Remarque
1	20 232 319 1	Mäherantriebsgetriebe mont.	Mower drive gearbox assembled	Engrenage d'entraîn. de la faucheuse ass		1						
2	00 924 007 0	Schneckengewindeschelle	Tube clip	Bride		1						90 - 110
3	20 232 320 1	Leitblech links	Deflector sheet left	Déflecteur gauche		1						
4	00 900 676 0	6kt-Schraube	Hex head bolt	Boulon tête hex		x						M 16 X 45
5	00 909 912 1	Sperrkantscheibe	Detent edged washer	Disque à bord d'arrêt		x						SKM 16
6	00 926 101 0	Getriebeöl -Id.-Nr.= 1ltr	Oil -Id.-no.= 1ltr	Huile -Id.-no.= 1ltr		0,9						
7	00 911 541 0	Sicherungsring	Circlip	Circlip		2						A 35 X 1,5
8	00 253 034 4	Stirnrad	Spur gear	Roue d'engrenage		1						Z= 44
9	00 937 568 0	O-Ring	O-ring	Joint torique		1						151,99 X 3,53
10	00 915 122 0	Passfeder	Fit-in key	Clavette		1						A 10 X 8 X 40
11	00 911 130 0	Passscheibe	Shim ring	Rondelle d'ajustage		x						35 X 45 X 0,1
	00 911 132 0	Passscheibe	Shim ring	Rondelle d'ajustage		x						35 X 45 X 0,3
	00 911 134 0	Passscheibe	Shim ring	Rondelle d'ajustage		x						35 X 45 X 1,0
	00 911 136 1	Passscheibe	Shim ring	Rondelle d'ajustage		x						35 X 45 X 2,0
12	90 001 561 0	Stützscheibe	Supporting disc	Rondelle diélectrique		x						S 35 X 50 X 2,5
13	00 930 568 0	Rillenkugellager	Grooved ball bearing	Roulement à gorge		1						6308 2RS
14	20 232 308 2	Getriebegehäuse (Verl.)	Gearbox housing (extens.)	Carter de boîte de vitesses (rallonge)		1						
15	00 901 482 0	6kt-Schraube	Hex head bolt	Boulon tête hex		x						M 16 X 60
16	00 909 904 1	Sperrkantscheibe	Detent edged washer	Disque à bord d'arrêt		x						SKZ 16
17	00 277 698 1	Distanzbuchse	Spacer bushing	Entretoise prise femelle		4						17 X 26,9 X 15
18	00 937 590 0	O-Ring	O-ring	Joint torique		1						144,5 X 3
19	20 232 318 0	Antriebswelle Rd 42 x765	Drive shaft Rd 42 x 765	Arbre d'entraînement Rd 42 x765		1						
20	00 936 352 3	Radial-Wellendichtring	Radial-shaft sealing ring	Radial-bague d'étanchéité		2						A 40 X 65 X 10
21	90 000 097 0	Passscheibe	Shim ring	Rondelle d'ajustage		x						52 X 65 X 2
22	00 910 944 0	Passscheibe	Shim ring	Rondelle d'ajustage		x						80 X 90 X 0,1
	00 910 945 0	Passscheibe	Shim ring	Rondelle d'ajustage		x						80 X 90 X 0,3
	00 910 946 0	Passscheibe	Shim ring	Rondelle d'ajustage		x						80 X 90 X 0,5
	00 910 947 0	Passscheibe	Shim ring	Rondelle d'ajustage		x						80 X 90 X 1,0
23	00 930 154 0	Rillenkugellager	Grooved ball bearing	Roulement à gorge		1						6011 2RS
24	00 258 020 0	Kegelrad	Bevel wheel	Pignon conique		1						Z= 17
25	00 915 127 0	Passfeder	Fit-in key	Clavette		1						B 10 X 8 X 50
26	20 035 386 0	Passscheibe 150x0,2 A3G	Shim ring 150x0.2 A3G	Rondelle d'ajustage 150x0,2 A3G		x						
	20 035 385 0	Passscheibe 150x0,5 A3G	Shim ring 150x0.5 A3G	Rondelle d'ajustage 150x0,5 A3G		x						
27	00 906 040 1	Verschlussschraube	Screw plug	Bouchon fileté		2						M 18 X 1,5
28	20 232 312 0	Getriebegehäuse (rund)	Gearbox housing (round)	Carter de boîte de vitesses (rond)		1						
29	00 937 727 0	Dichtring	Gasket ring	Bague d'étanchéité		1						A 18 X 24

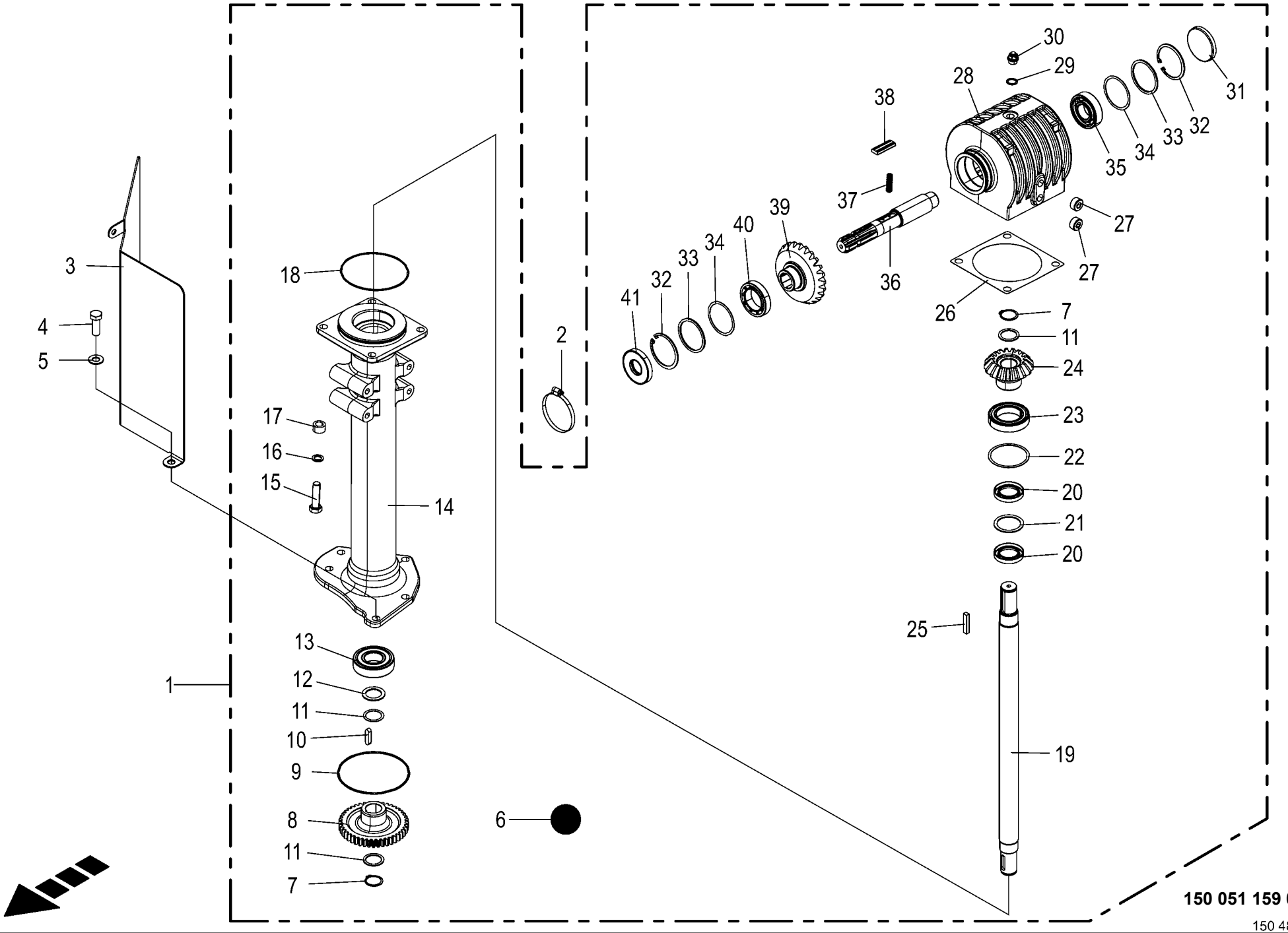

150 051 159 03 / 20.0

150 484 451 02

Getriebe **Gearbox** **Boîte de vitesses**					1026400 - 1033600	EC TS 320						**150 051 159 03** 150 484 451 2 **20.0**
Pos.	ID-Nr.	Benennung	Description	Description	Masch.-Nr-							Bemerkung/Remarks/Remarque
30	27 008 972 0	Entlüftungsventil	Air bleed valve	Clapet de purge		1						M 18 X 1,5
31	90 000 426 0	Verschlussdeckel	Sealing cap	Couvercle de fermeture		1						Rd. 80 X 10
32	00 911 673 0	Sicherungsring	Circlip	Circlip		2						80 X 2,5
33	90 001 226 0	Stützscheibe	Supporting disc	Rondelle diélectrique		x						S 70 X 80 X 3
34	00 911 022 0	Passscheibe	Shim ring	Rondelle d'ajustage		x						70 X 80 X 0,1
	00 911 023 0	Passscheibe	Shim ring	Rondelle d'ajustage		x						70 X 80 X 0,3
	00 911 024 1	Passscheibe	Shim ring	Rondelle d'ajustage		x						70 X 80 X 1,0
35	00 930 167 0	Rillenkugellager	Grooved ball bearing	Roulement à gorge		1						6307
36	20 232 313 2	Antriebswelle	Drive shaft	Arbre d'entraînement		1						
37	20 031 618 0	Druckfeder	Pressure spring	Ressort de pression		4						0,6 X 3,5 X 14
38	20 034 544 0	Freilauf-Klinke	Freewheel ratchet	Cliquet à roue libre		2						
39	20 233 280 0	Tellerrad M=6 Z=24/17 93°	Crown wheel M=6 Z=24/17 93deg	Couronne M=6 Z=24/17 93°		1						
40	00 932 177 0	Kegelrollenlager	Taper roller bearing	Roulement à rouleaux coniques		1						32010 X
41	00 936 021 0	Radial-Wellendichtring	Radial-shaft sealing ring	Radial-bague d'étanchéité		1						AS 35 X 80 X 12

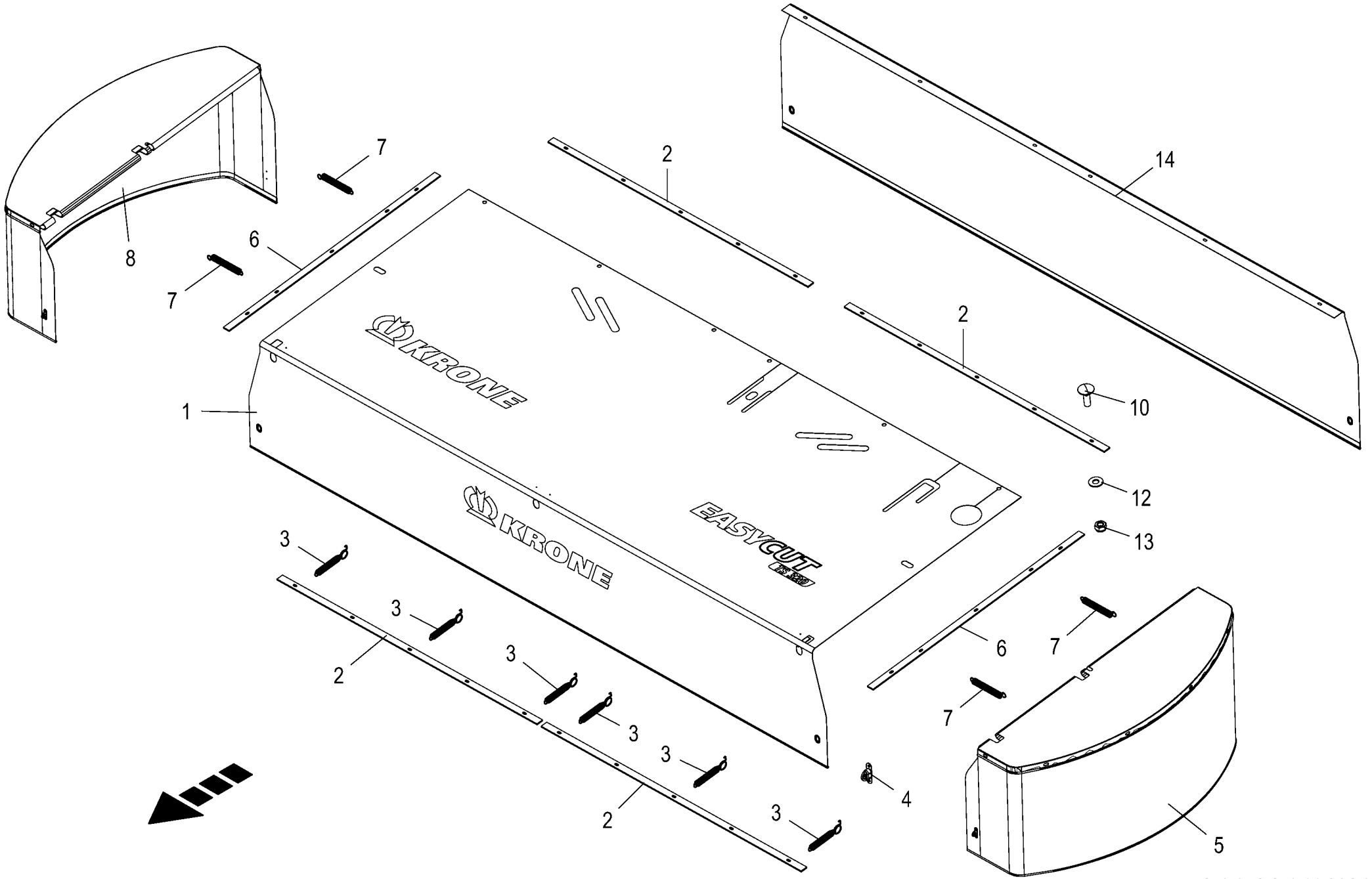

150 051 159 03 / 21.0

150 484 459 02

Schutztücher **Rubber skirts** **Toile de protection**					1026400 - 1033600	EC TS 320						**150 051 159 03** 150 484 459 2 **21.0**
Pos.	ID-Nr.	Benennung	Description	Description	Masch.-Nr-							Bemerkung/Remarks/Remarque
1	20 236 594 1	Schutztuch vorne	Guard cloth front	Tablier de protection avant		1						
2	20 234 578 1	Klemmleiste 1360mm 5 Loch	Terminal strip 1360 mm 3 holes	Barre de serrage 1360 mm 5 trous		4						
3	20 238 722 0	Zugfeder 2,5 x 21 x 180 verzinkt	Tension spring 2.5 x 21 x 180	Ressort de traction 2,5 x 21 x 180		6						
4	27 005 078 0	Drehverschluss m. Befestigungsmaterial	Screw lock with fastening material	Verr. de rotation + mat. de fixation		4						
5	20 234 147 0	Schutztuch links	Guard cloth lh.	Tablier de protection gauche		1						
6	20 233 580 1	Klemmleiste 1150 mm 5 Loch	Clamping bar 1150mm 5-hole	Barre de serrage 1150 mm 5 trous		2						
7	00 341 914 1	Zugfeder	Tension spring	Ressort de traction		4						3,5 X 21 X 170
8	20 234 146 0	Schutztuch rechts	Guard cloth rh	Tablier de protection droit		1						
10	00 904 732 2	Flachrundschraube	Coach bolt	Vis a tête bombée		x						M 8 X 25
12	00 909 908 1	Sperrkantscheibe	Detent edged washer	Disque à bord d'arrêt		x						SKM 8
13	00 908 706 0	Sicherungsmutter	Locknut	Écrou hex		x						M 8
14	20 234 281 2	Schutztuch hinten	Guard cloth rear	Tablier de protection arrière		1						

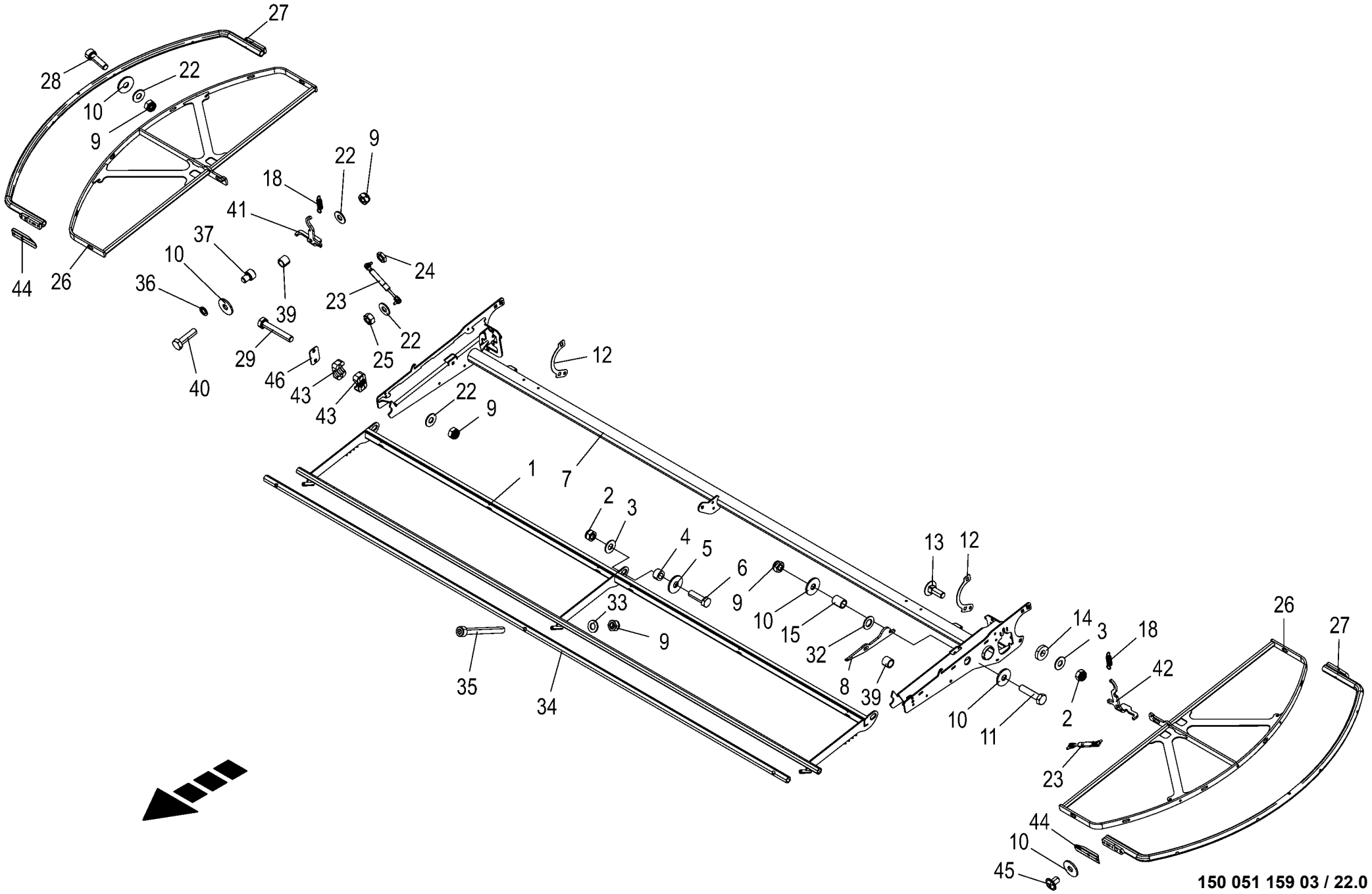

150 051 159 03 / 22.0

150 484 469 06

Schutze **Guards** **Protections**					1026400 - 1033600	ECTS320						**150 051 159 03** 150 484 469 6 **22.0**
Pos.	ID-Nr.	Benennung	Description	Description	Masch.-Nr-							Bemerkung/Remarks/Remarque
1	20 236 572 0	Frontschutz	Front guard	Protection frontale		1						
2	00 908 701 0	Sicherungsmutter	Locknut	Écrou hex		x						M 12
3	00 909 909 1	Sperrkantscheibe	Detent edged washer	Disque à bord d'arrêt		x						SKM 10
4	00 227 680 2	Hülse	Bushing	Douille		3						12,1 X 20 X 11,5
5	00 910 609 0	Scheibe	Washer	Rondelle		x						13 X 37 X 3
6	00 900 658 0	6kt-Schraube	Hex head bolt	Boulon tête hex		x						M 12 X 40
7	20 236 569 0	Schutzträger	Protective strut	Support de protection		1						
8	20 234 593 1	Aufstellstütze	Hinge bracket	Support		1						
9	00 908 706 0	Sicherungsmutter	Locknut	Écrou hex		x						M 8
10	00 910 603 0	Scheibe	Washer	Rondelle		x						8,4 X 24 X 2
11	00 901 042 1	6kt-Schraube	Hex head bolt	Boulon tête hex		x						M 8 X 35
12	20 234 582 1	Ausgleichsblech	Shim	Tôle de compensation		x						
13	90 001 829 0	Flachrundschraube	Coach bolt	Vis a tête bombée		x						M 12 X 40 -10.9
14	00 910 320 0	Scheibe	Washer	Rondelle		x						13 X 30 X 6
15	00 185 506 2	Distanzbuchse	Spacer bushing	Entretoise prise femelle		1						
18	00 003 028 3	Zugfeder	Tension spring	Ressort de traction		2						1,5 X 11,5 X 48,5
22	00 909 908 1	Sperrkantscheibe	Detent edged washer	Disque à bord d'arrêt		x						SKM 8
23	00 939 009 0	Gasfeder	Gas spring	Ressort à gaz		2						Lg.= 245 - 700 N
24	00 908 510 1	6kt-Mutter -niedrige Form	Hex nut -low form	Écrou hex -forme basse		x						M 8
25	00 908 210 0	6kt-Mutter	Hex nut	Écrou hex		x						M 8
26	20 233 562 3	Seitenschutz rechts / links	Side guard left and right	Protection latérale droite / gauche		2						
27	20 238 780 0	Schutzrohr	Guard tube	Tube de protection		2						
28	00 903 078 1	Zylinderschraube	Allen screw	Vis tête cylindrique		x						M 8 X 30
29	00 901 423 0	6kt-Schraube	Hex head bolt	Boulon tête hex		x						M 8 X 50
32	00 910 512 2	Scheibe	Washer	Rondelle		x						21 X 37 X 3
33	00 910 413 0	Scheibe	Washer	Rondelle		x						8,4 X 17 X 1,6
34	20 234 789 1	Schutzrohr vorne	Guard tube front	Tube de protection avant		1						
35	00 903 088 1	Zylinderschraube	Allen screw	Vis tête cylindrique		x						M 8 X 80
36	00 909 903 0	Sperrkantscheibe	Detent edged washer	Disque à bord d'arrêt		x						SKZ 8
37	90 004 108 0	Zylindersch.I-6kt M8 x 10 Zn8	Cylin screw hexagon socket M8 x 10 Zn8	Vis cylindr. à six p. creux M8x110 Zn8		x						
39	20 235 463 0	Hülse 9 x 12 x 10	Sleeve 9 x 12 x 10	Douille 9 x 12 x 10		3						
40	00 900 617 0	6kt-Schraube	Hex head bolt	Boulon tête hex		x						M 8 X 30
41	20 235 464 1	Seitenschutzverriegelung rechts	Side guard locking right	Verrouillage de protection latérale dr.		1						
42	20 235 465 1	Seitenschutzverriegelung links	Side guard locking left	Verrouillage de protection latérale ga.		1						
43	27 023 594 0	Rohrschelle 22,2mm	Pipe clamp 22.2mm	Collier 22,2 mm		8						

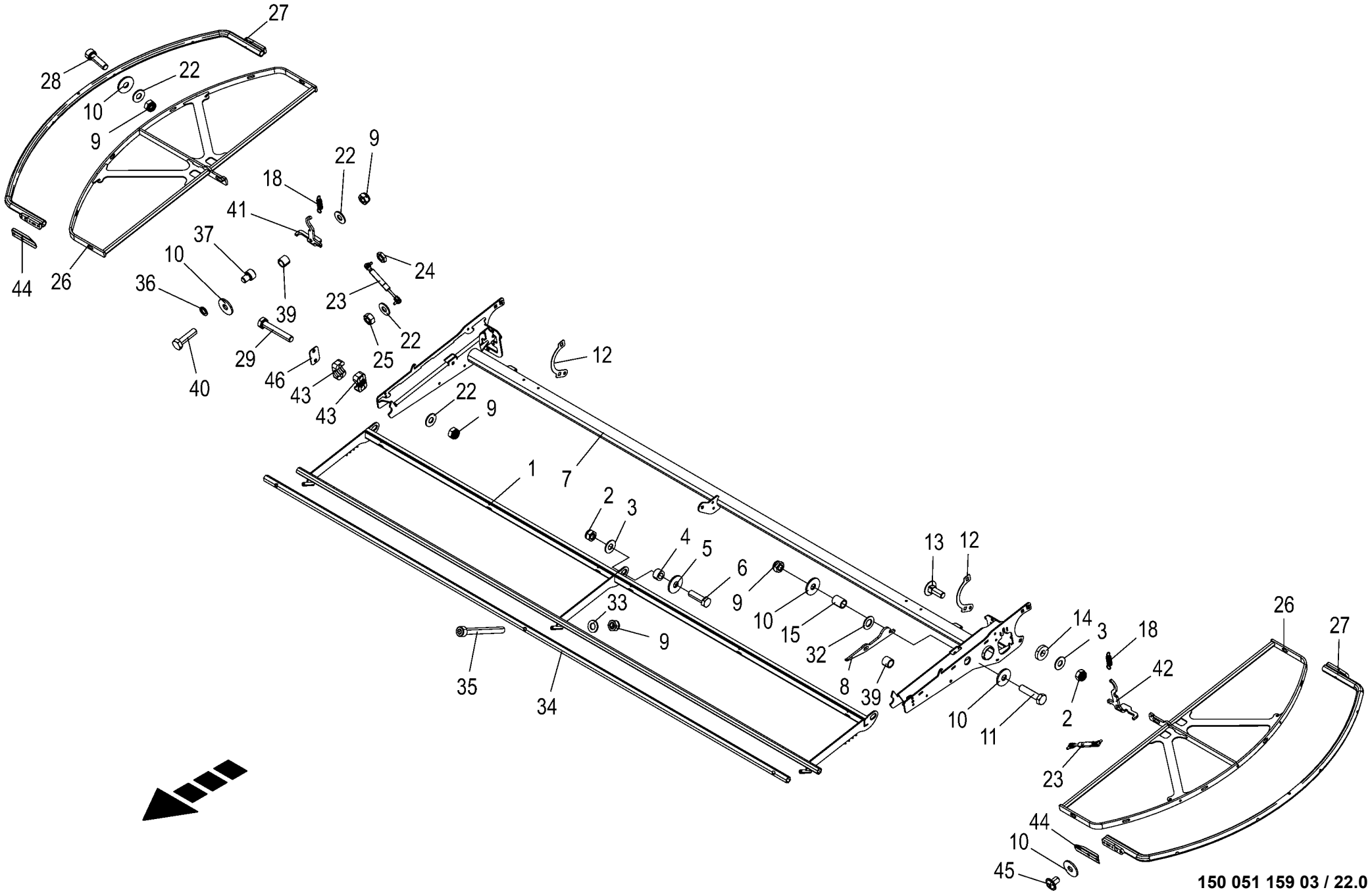

150 051 159 03 / 22.0

150 484 469 06

Schutze **Guards** **Protections**					1026400 - 1033600	ECTS 320						**150 051 159 03** 150 484 469 6 **22.0**
Pos.	ID-Nr.	Benennung	Description	Description	Masch.-Nr-							Bemerkung/Remarks/Remarque
44	20 238 781 0	Schutzblech	Guard sheet	Tôle de protection		2						
45	90 000 081 0	Linsenblechschraube	Slotted pan head screw	Vis autotaraudeuse tête bombee		x						M 8 X 12 10.9
46	20 432 273 0	Deckplatte	Cover plate Bl 2	Plaque Bl 2		4						

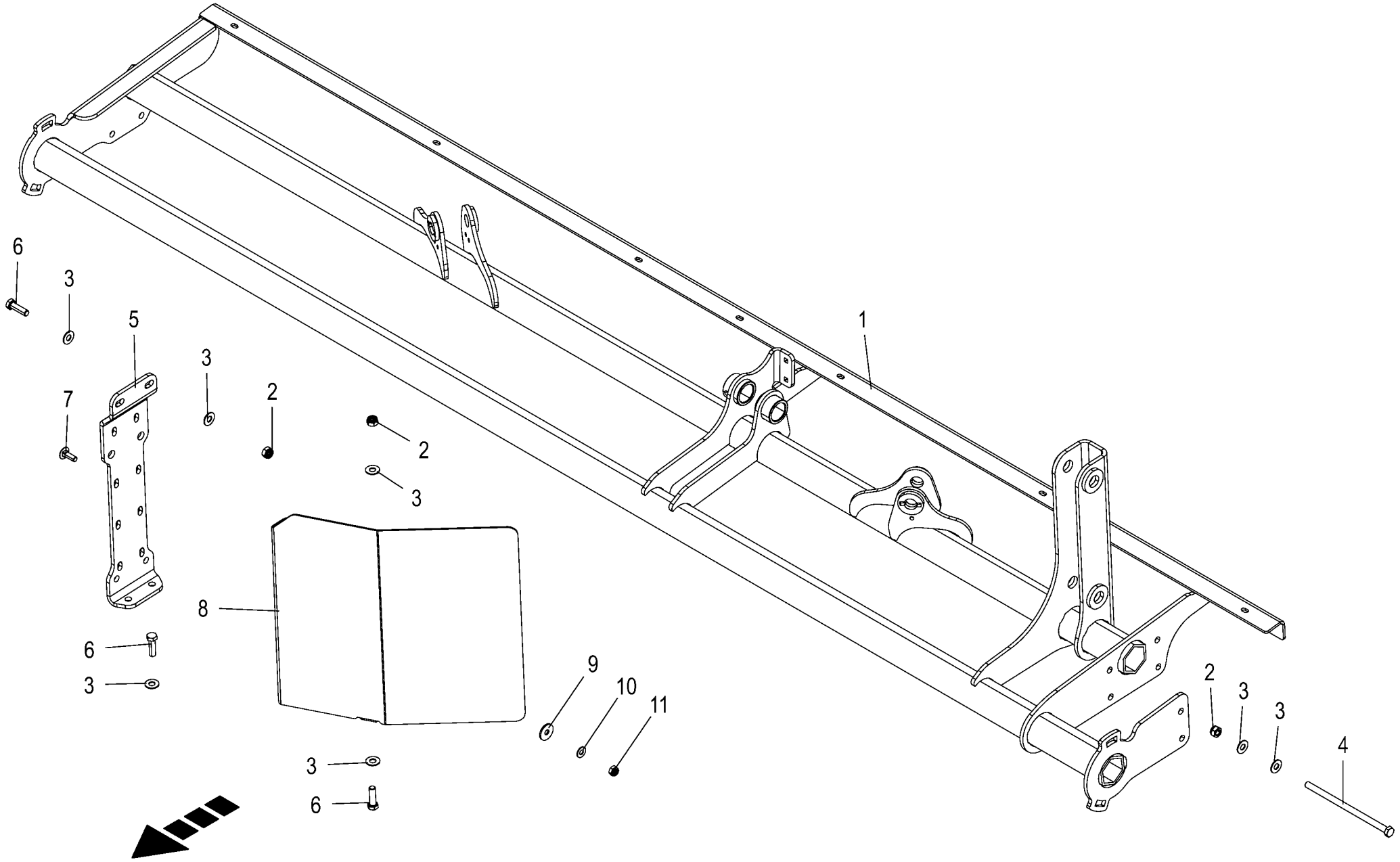

150 051 159 03 / 23.0

150 484 477 02

Tragrahmen **Supporting frame** **Cadre de support**					1026400 - 1033600	EC TS 320						**150 051 159 03** 150 484 477 2 **23.0**
Pos.	ID-Nr.	Benennung	Description	Description	Masch.-Nr-							Bemerkung/Remarks/Remarque
1	20 232 378 4	Tragrahmen	Supporting frame	Cadre de support		1						
2	00 908 701 0	Sicherungsmutter	Locknut	Écrou hex		x						M 12
3	00 909 910 1	Sperrkantscheibe	Detent edged washer	Disque à bord d'arrêt		x						SKM 12
4	00 900 354 0	6kt-Schraube	Hex head bolt	Boulon tête hex		x						M 12 X 220
5	20 232 379 3	Strebe	Strut	Potence		1						
6	00 900 658 0	6kt-Schraube	Hex head bolt	Boulon tête hex		x						M 12 X 40
7	00 904 745 1	Flachrundschraube	Coach bolt	Vis a tête bombée		x						M 10 X 30
8	20 232 392 3	Leitblech rechts	Deflector sheet right	Déflecteur droit		1						
9	00 910 353 0	Scheibe	Washer	Rondelle		x						11 X 34 X 3
10	00 909 909 1	Sperrkantscheibe	Detent edged washer	Disque à bord d'arrêt		x						SKM 10
11	00 908 758 0	Sicherungsmutter	Locknut	Écrou hex		x						M 10

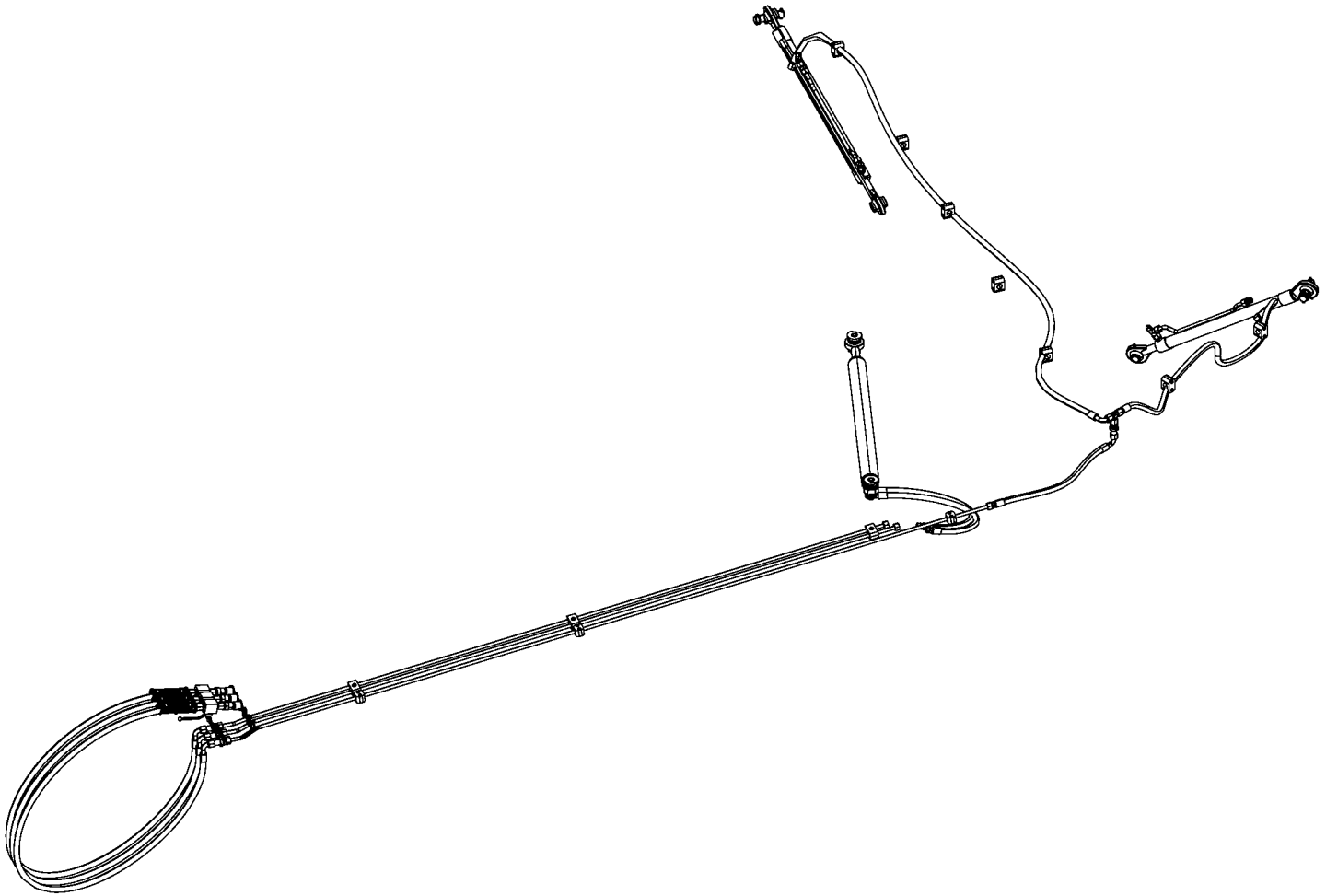

-----HYDRAULIK -----HYDRAULICS -----SYSTÈME HYDRAULIQUE					1026400 - 1033600	ECTS320						150 051 159 03 150 484 430 1 24.0
Pos.	ID-Nr.	Benennung	Description	Description	Masch.-Nr-							Bemerkung/Remarks/Remarque
1						.						

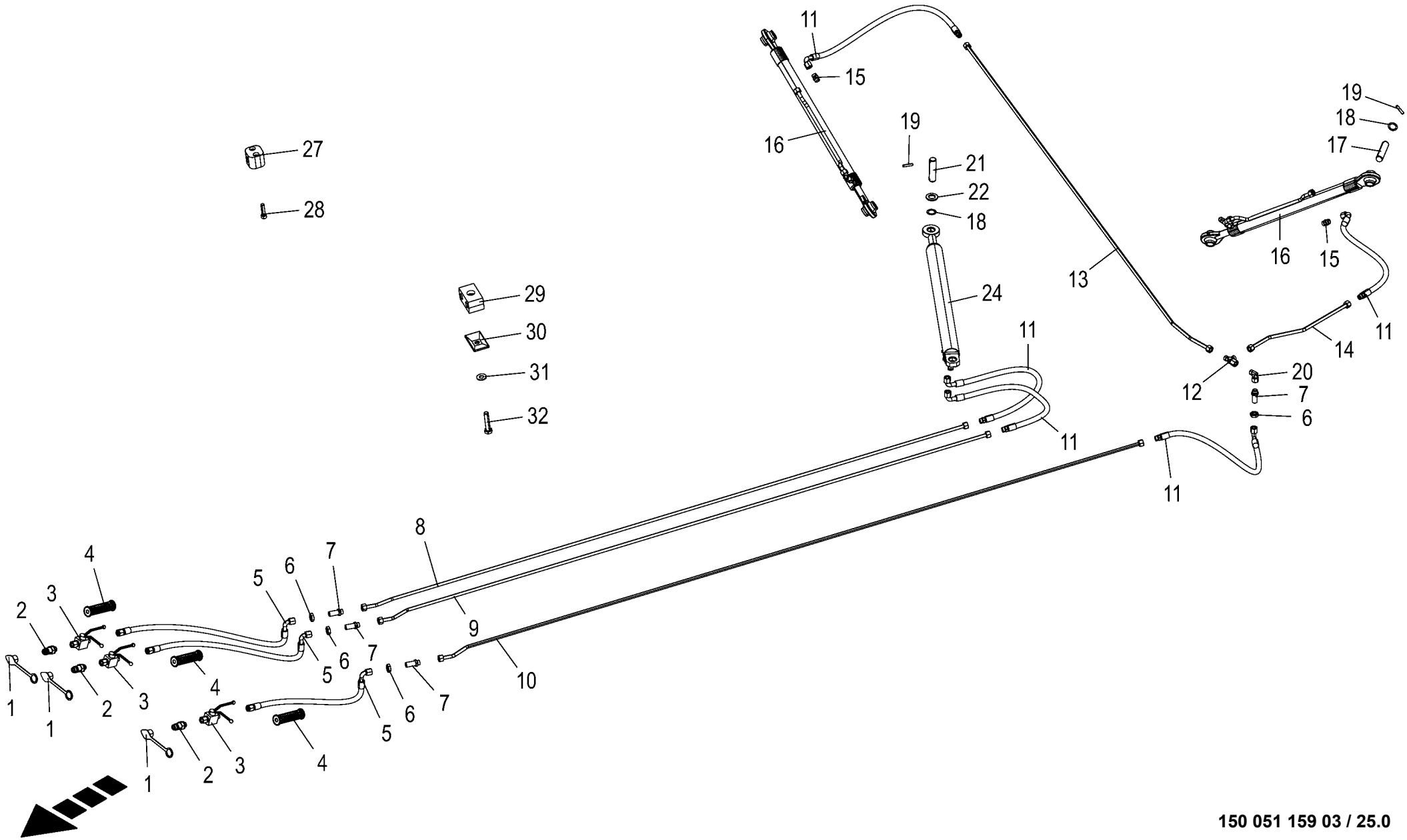

150 051 159 03 / 25.0

150 484 393 02

Hydraulik **Hydraulics** **Système hydraulique**					1026400 - 1036000	ECTS320						**150 051 159 03** 150 484 393 2 **25.0**
Pos.	ID-Nr.	Benennung	Description	Description	Masch.-Nr-							Bemerkung/Remarks/Remarque
1	00 921 171 1	Staubmuffe -rot	Dust cap -red	Manchon anti-poussiere -rouge		3						
2	00 921 145 0	Kupplungsstecker	Connector plug	Fiche de jonction		3						M 18 X 1,5
3	00 919 603 0	Kugelhahn	Ball valve	Robinet à bille		3						M 18 X 1,5 250 Bar
	00 919 664 0	Handhebel -inkl. Schraube, Scheibe	Hand lever -incl. screw, washer	Levier à main -incl. boulon, rondelle		3						
4	27 013 869 0	Griffhälften+Beschrift-Satz NW06/10	Handle halves + labelling set NW06/10	Moitié de poignée de DPR + Jeu inscript.		3						
	27 013 868 0	Hydr-Schlauchbeschriftung (Satz für ET)	Labelling kit hydraulic hose 40numbers	Jeu inscrip. du tuyau flex. hydr 40chif.		1						
5	00 920 989 0	Hochdruckschlauchleitung	High pressure hose line	Conduite de tuyau haute pression		3						Lg.= 2000
6	00 908 524 2	6kt-Mutter -niedrige Form	Hex nut -low form	Écrou hex -forme basse		x						M 18 X 1,5
7	00 921 087 1	Gerade-Schottstutzen	Straight 2-way connector	Coupleur droit deux raccords		4						M 18 X 1,5
8	20 232 673 0	Hyd.-Leitung 12 x 1,5 x 2449 2 Bögen	Hydraulic line 12 x 1,5 x 2449	Conduite hydraulique 12 x 1,5 x 2449		1						
9	20 232 677 0	Hyd.-Leitung 12 x 1,5 x 2480 2 Bögen	Hydraulic line 12 x 1,5 x 2480	Conduite hydraulique 12 x 1,5 x 2480		1						
10	20 232 678 1	Hyd.-Leitung 12 x 1,5 x 2849 2 Bögen	Hydraulic line 12 x 1,5 x 2849	Conduite hydraulique 12 x 1,5 x 2849		1						
11	00 921 003 1	Hochdruckschlauchleitung	High pressure hose line	Conduite de tuyau haute pression		5						Lg.= 620
12	00 921 079 1	L-Stutzen	Adjustable L connection	Raccord L réglable		1						L 12
13	20 235 469 0	Hyd.-Leitung 12 x 1,5 x 2211 2 Bögen	Hydraulic line 12 x 1,5 x 2211	Conduite hydraulique 12 x 1,5 x 2211		1						
14	20 235 470 0	Hyd.-Leitung 12 x 1,5 x 500 2 Bögen	Hydraulic line 12 x 1,5 x 500	Conduite hydraulique 12 x 1,5 x 500		1						
15	00 921 054 1	Verbindungsstutzen	Connector	Raccord		2						M 18 X 1,5
16	27 018 378 0	Hyd-Zylinder EZ 25/35x530/800	Hydraulic cylinder EZ 25/ 35x530/800	Vérin hydraulique EZ 25/ 35x530/800		2						
	00 921 234 0	Drossel-Einstellbar	Adjustable restrictor	Restricteur, reglable		2						
	00 919 105 0	Kegelschmiernippel	Grease niple	Graisseur à cone		4						AM 8 X 1
	27 021 035 0	Dichtungssatz DZ25/35	Sealing kit DC 25/55	Jeu de joints DZ25/35		2						
17	20 232 371 0	Bolzen 25 X 106	Bolt 25 x 106	Boulon 25 X 106		4						
18	00 910 844 1	Passscheibe	Shim ring	Rondelle d'ajustage		x						25 X 35 X 1,0
	00 910 845 1	Passscheibe	Shim ring	Rondelle d'ajustage		x						25 X 35 X 2,0
19	00 912 670 1	Spannstift	Roll pin	Goupille de serrage		14						8 X 40
20	00 921 067 1	Winkelstutzen	Angle lug	Jarret tubulure		1						M 18 X 1,5
21	00 250 721 0	Bolzen	Pin	Boulon		2						Rd. 25 X 97
22	00 910 514 1	Scheibe	Washer	Rondelle		x						26 X 44 X 4
24	27 019 778 0	Hyd-Zylinder DZ 28/50x600/860	Hyd. cylinder dc 28/50x600/860	Vérin hyd. DZ 28/50x600/860		1						

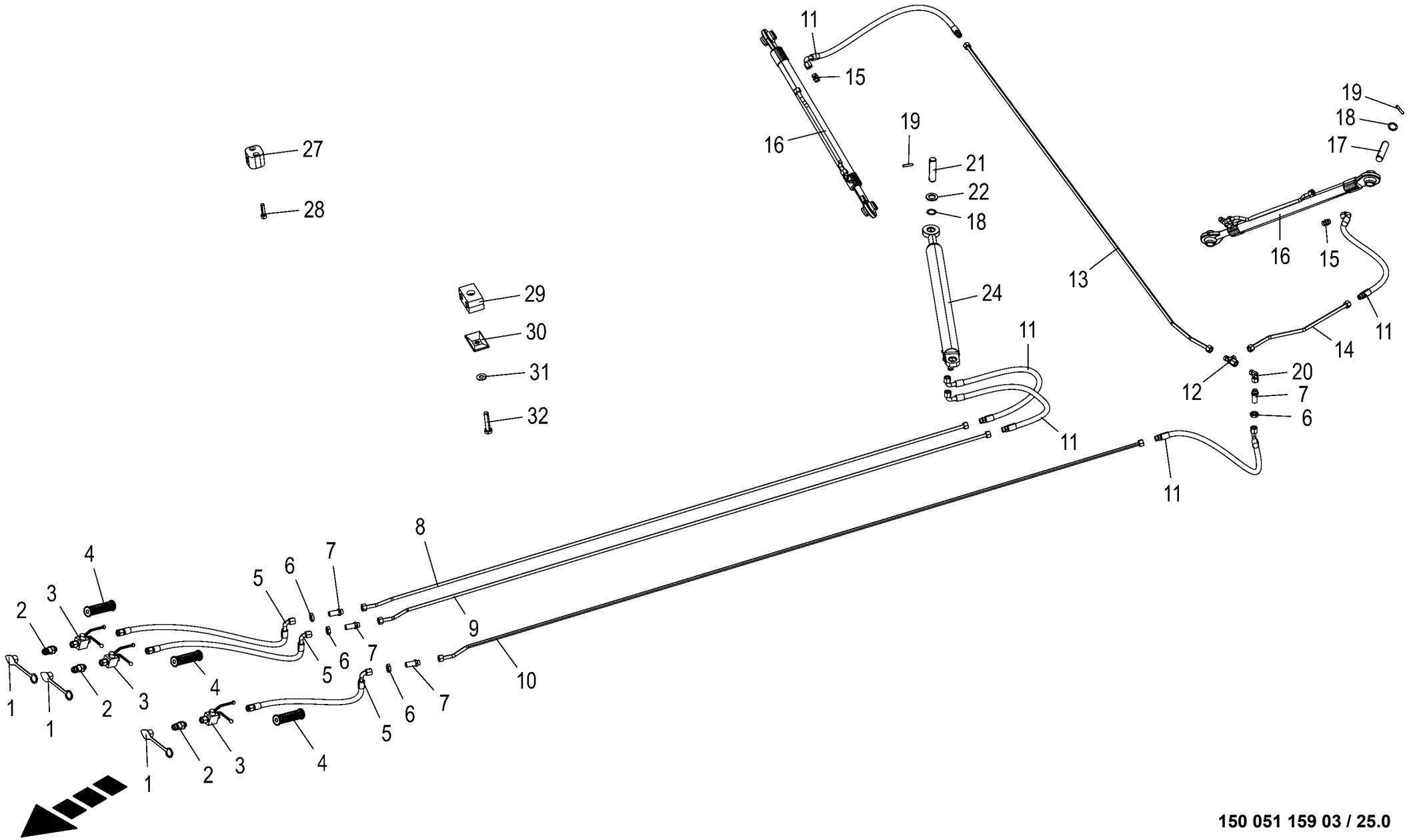

150 051 159 03 / 25.0

150 484 393 02

Hydraulik **Hydraulics** **Système hydraulique**					1026400 - 1036000	EC TS 320						**150 051 159 03** 150 484 393 2 **25.0**
Pos.	ID-Nr.	Benennung	Description	Description	Masch.-Nr-							Bemerkung/Remarks/Remarque
	27 017 142 0	Dichtungssatz DZ28/50	Gasket set DZ28/50	Jeu de joints DZ28/50		1						
27	00 925 107 1	Rohrschelle -2 Hälften	Tube clamp -2 halves	Bride -2 moitiés		7						Bo.= 12
28	00 903 047 1	Zylinderschraube	Allen screw	Vis tête cylindrique		x						M 6 X 25
29	00 925 105 0	Rohrschelle -2 Hälften	Tube clamp -2 halves	Bride -2 moitiés		3						Bo.= 12/12
30	00 925 134 0	Deckplatte	Cover plate	Plaque de recouvrement		3						
31	00 909 908 1	Sperrkantscheibe	Detent edged washer	Disque à bord d'arrêt		x						SKM 8
32	00 901 613 1	6kt-Schraube	Hex head bolt	Boulon tête hex		x						M 8 X 40

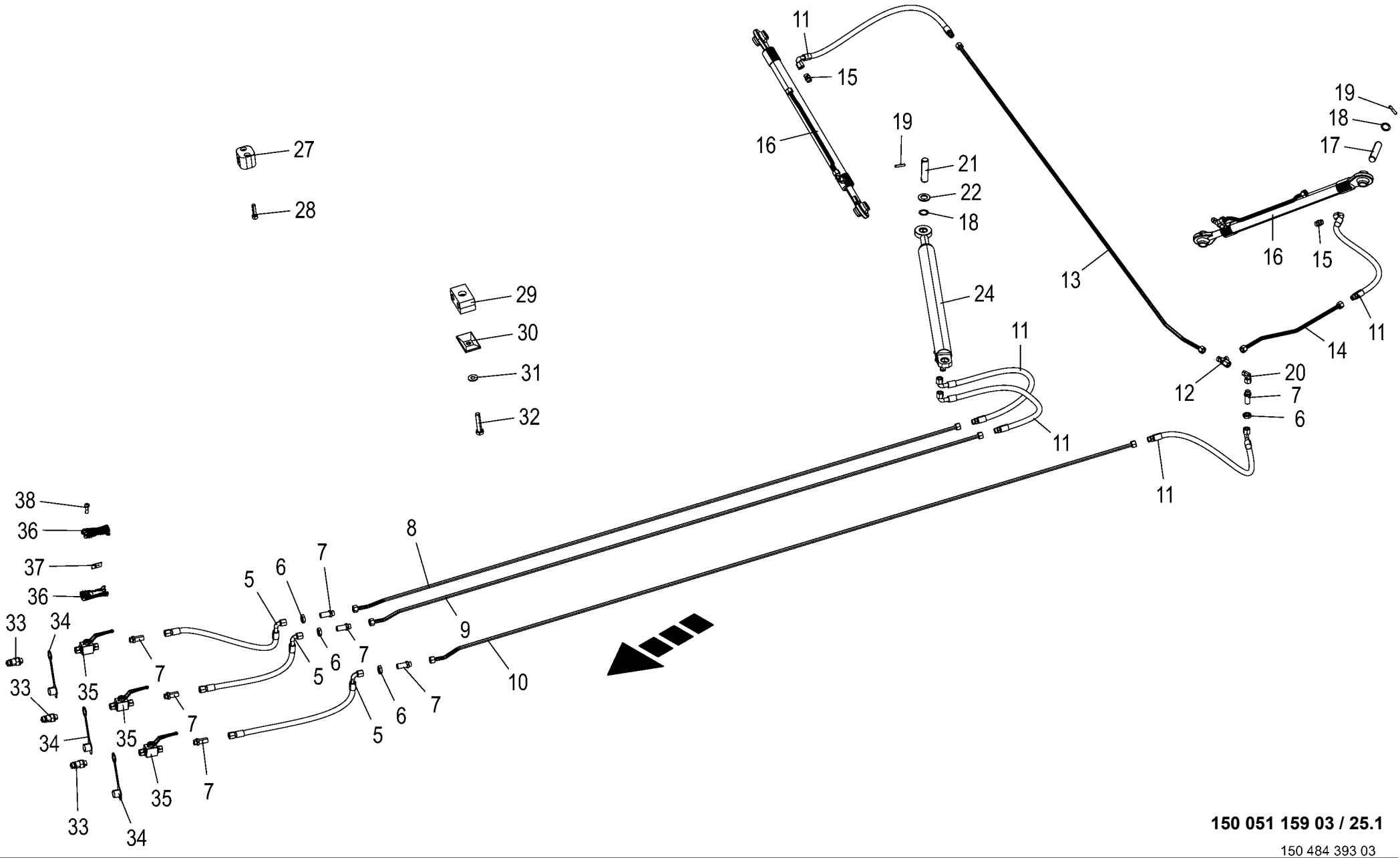

150 051 159 03 / 25.1

150 484 393 03

Hydraulik **Hydraulics** **Système hydraulique**					1036001 - 1033600	EC TS 320						**150 051 159 03** 150 484 393 3 **25.1**
Pos.	ID-Nr.	Benennung	Description	Description	Masch.-Nr-							Bemerkung/Remarks/Remarque
5	00 920 989 0	Hochdruckschlauchleitung	High pressure hose line	Conduite de tuyau haute pression		3						Lg.= 2000
6	00 908 524 2	6kt-Mutter -niedrige Form	Hex nut -low form	Écrou hex -forme basse		x						M 18 X 1,5
7	00 921 087 1	Gerade-Schottstutzen	Straight 2-way connector	Coupleur droit deux raccords		4						M 18 X 1,5
8	20 232 673 0	Hyd.-Leitung 12 x 1,5 x 2449 2	Hydraulic line 12 x 1,5 x 2449	Conduite hydraulique 12 x 1,5 x		1						
		Bögen		2449								
9	20 232 677 0	Hyd.-Leitung 12 x 1,5 x 2480 2	Hydraulic line 12 x 1,5 x 2480	Conduite hydraulique 12 x 1,5 x		1						
		Bögen		2480								
10	20 232 678 1	Hyd.-Leitung 12 x 1,5 x 2849 2	Hydraulic line 12 x 1,5 x 2849	Conduite hydraulique 12 x 1,5 x		1						
		Bögen		2849								
11	00 921 003 1	Hochdruckschlauchleitung	High pressure hose line	Conduite de tuyau haute pression		5						Lg.= 620
12	00 921 079 1	L-Stutzen	Adjustable L connection	Raccord L réglable		1						L 12
13	20 235 469 0	Hyd.-Leitung 12 x 1,5 x 2211 2	Hydraulic line 12 x 1,5 x 2211	Conduite hydraulique 12 x 1,5 x		1						
		Bögen		2211								
14	20 235 470 0	Hyd.-Leitung 12 x 1,5 x 500 2	Hydraulic line 12 x 1,5 x 500	Conduite hydraulique 12 x 1,5 x		1						
		Bögen		500								
15	00 921 054 1	Verbindungsstutzen	Connector	Raccord		2						M 18 X 1,5
16	27 018 378 0	Hyd-Zylinder EZ 25/35x530/800	Hydraulic cylinder EZ 25/	Vérin hydraulique EZ 25/		2						
			35x530/800	35x530/800								
	00 921 234 0	Drossel-Einstellbar	Adjustable restrictor	Restricteur, reglable		2						
	00 919 105 0	Kegelschmiernippel	Grease niple	Graisseur à cone		4						AM 8 X 1
	27 021 035 0	Dichtungssatz DZ25/35	Sealing kit DC 25/55	Jeu de joints DZ25/35		2						
17	20 232 371 0	Bolzen 25 X 106	Bolt 25 x 106	Boulon 25 X 106		4						
18	00 910 844 1	Passscheibe	Shim ring	Rondelle d'ajustage		x						25 X 35 X 1,0
	00 910 845 1	Passscheibe	Shim ring	Rondelle d'ajustage		x						25 X 35 X 2,0
19	00 912 670 1	Spannstift	Roll pin	Goupille de serrage		14						8 X 40
20	00 921 067 1	Winkelstutzen	Angle lug	Jarret tubulure		1						M 18 X 1,5
21	00 250 721 0	Bolzen	Pin	Boulon		2						Rd. 25 X 97
22	00 910 514 1	Scheibe	Washer	Rondelle		x						26 X 44 X 4
24	27 019 778 0	Hyd-Zylinder DZ 28/50x600/860	Hyd. cylinder dc 28/50x600/860	Vérin hyd. DZ 28/50x600/860		1						
	27 017 142 0	Dichtungssatz DZ28/50	Gasket set DZ28/50	Jeu de joints DZ28/50		1						
27	00 925 107 1	Rohrschelle -2 Hälften	Tube clamp -2 halves	Bride -2 moitiés		7						Bo.= 12
28	00 903 047 1	Zylinderschraube	Allen screw	Vis tête cylindrique		x						M 6 X 25
29	00 925 105 0	Rohrschelle -2 Hälften	Tube clamp -2 halves	Bride -2 moitiés		3						Bo.= 12/12
30	00 925 134 0	Deckplatte	Cover plate	Plaque de recouvrement		3						
31	00 909 908 1	Sperrkantscheibe	Detent edged washer	Disque à bord d'arrêt		x						SKM 8
32	00 901 613 1	6kt-Schraube	Hex head bolt	Boulon tête hex		x						M 8 X 40
33	00 921 145 0	Kupplungsstecker	Connector plug	Fiche de jonction		3						M 18 X 1,5
34	00 921 171 1	Staubmuffe -rot	Dust cap -red	Manchon anti-poussiere -rouge		3						

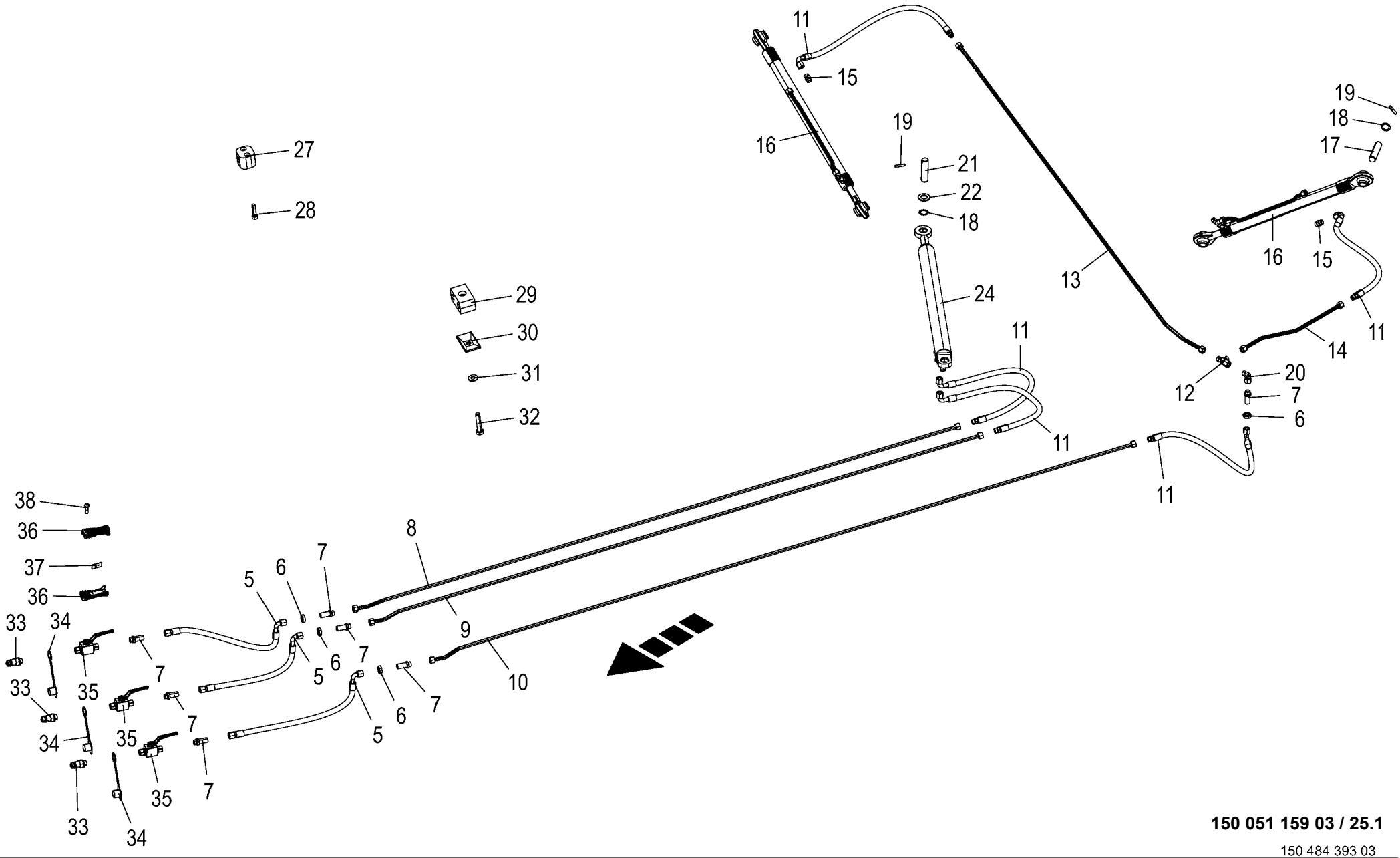

150 051 159 03 / 25.1

150 484 393 03

Hydraulik **Hydraulics** **Système hydraulique**					1036001 - 1033600	ECTS 320						**150 051 159 03** 150 484 393 3 **25.1**
Pos.	ID-Nr.	Benennung	Description	Description	Masch.-Nr-							Bemerkung/Remarks/Remarque
35	27 025 612 0	Kugelhahn -12L-10 2-Wege 250bar	Ball valve -12L-10 2-ways 250bar	Robinet à bille -12L-10 2 voies 250 bar		3						
36	20 430 830 0	Handgriff geschraubt M18 / SW22	Handle screwed M18 / SW22	Poignée vissée M18 / SW22		6						
37	27 013 868 0	Hydr-Schlauchbeschriftung (Satz für ET)	Labelling kit hydraulic hose 40numbers	Jeu inscrip. du tuyau flex. hydr 40chif.		1						
38	90 003 121 0	Linsenkopf-Schr.-Torx 5,0x16 verzinkt	Oval-head screw Torx 5.0 x 16 galvanised	Vis à tête bombée Torx 5,0x16 zinguée		x						

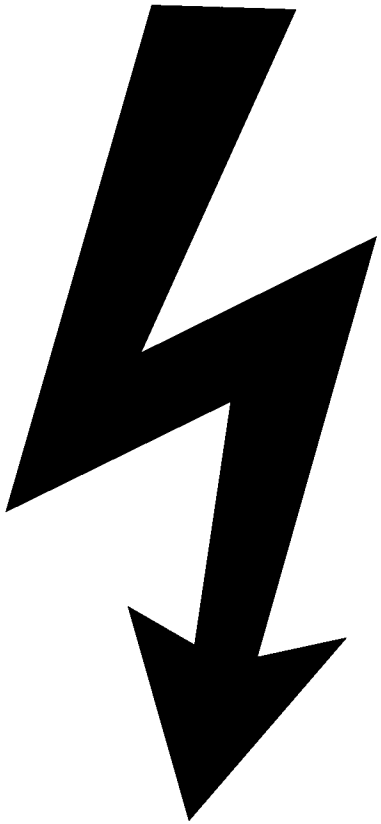

-----ELEKTRONIK -----ELECTRONICS -----ÉLECTRONIQUE					1026400 - 1033600	ECTS320						150 051 159 03 150 435 588 1 26.0
Pos.	ID-Nr.	Benennung	Description	Description	Masch.-Nr-							Bemerkung/Remarks/Remarque
1						.						

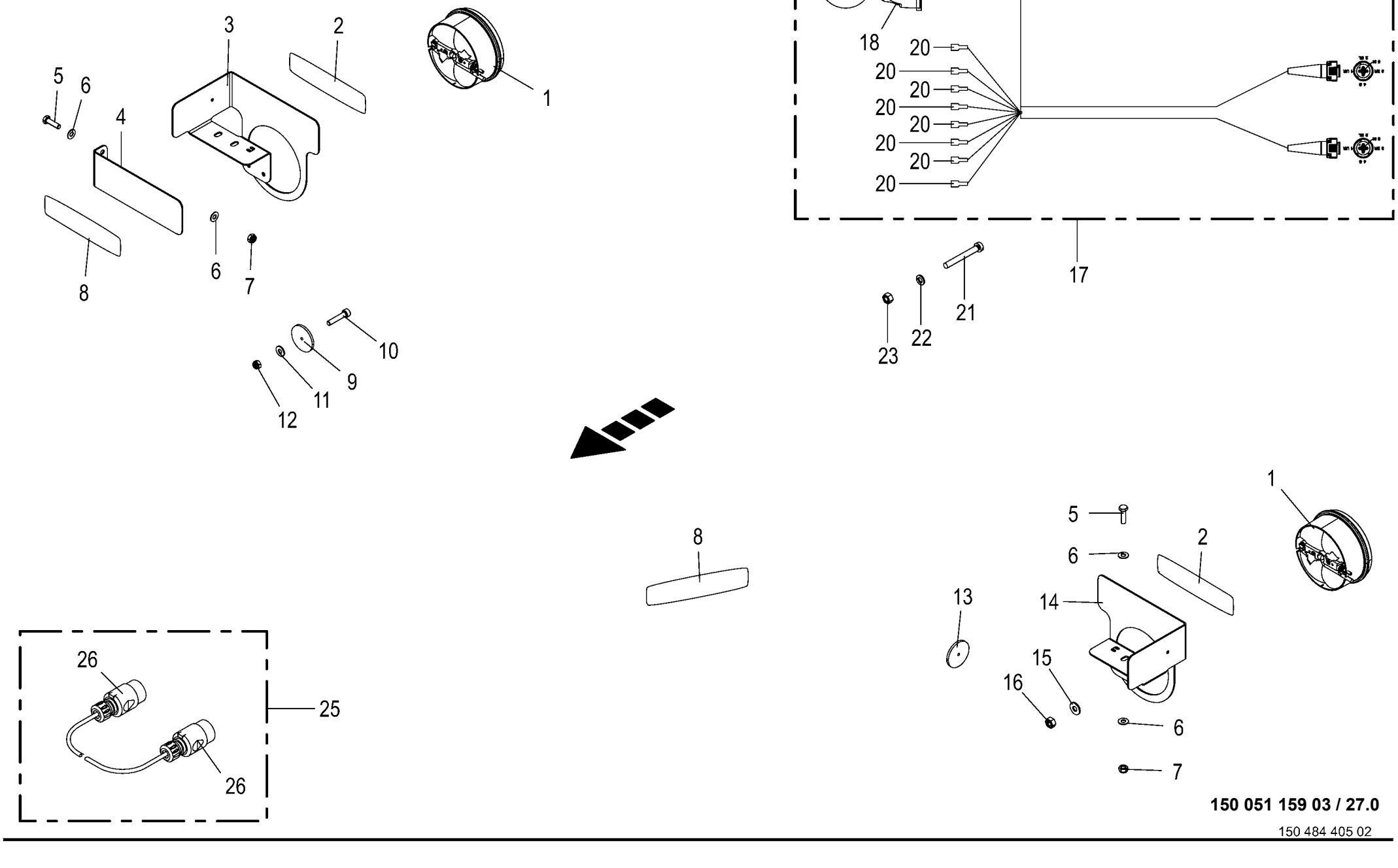

150 051 159 03 / 27.0

150 484 405 02

Beleuchtung -USA **Lighting** **Éclairage**					1026400 - 1033600	ECTS320						**150 051 159 03** 150 484 405 2 **27.0**
Pos.	ID-Nr.	Benennung	Description	Description	Masch.-Nr-							Bemerkung/Remarks/Remarque
1	20 088 564 0	Leuchte S/B/BL LED 5-p Baj. Verb. KPL	Lamp S/B/BL LED 5-p bayonet joint cpl.	Voyant S/B/BL LED 5-p Baj. Verb. KPL 1		2						
2	27 012 453 0	Aufkleber retroreflektierende Folie rot	Label	Autocollant		2						
3	20 232 507 0	Lampenhalter rechts	Lamp support right	Support de lampe dr.		1						
4	20 232 506 0	Warntafelhalter	Warning panel support	Support de panneau d'avertissement		1						
5	00 900 638 0	6kt-Schraube	Hex head bolt	Boulon tête hex		x						M 10 X 35
6	00 909 909 1	Sperrkantscheibe	Detent edged washer	Disque à bord d'arrêt		x						SKM 10
7	00 908 758 0	Sicherungsmutter	Locknut	Écrou hex		x						M 10
8	27 012 452 0	Aufkleber retroreflektierende Folie gelb	Label	Autocollant		2						
9	00 924 535 1	Rückstrahler -rot	Rear reflector -red	Reflecteur -rouge		2						Rd. 62
10	90 001 595 0	Zylinderschraube	Allen screw	Vis tête cylindrique		x						M 5 X 25
11	90 002 958 0	Sperrkantscheibe SKM 5 ZLÜ	Detent edged washer SKM 5	Rondelle d'arrêt SKM 5		x						
12	00 908 702 0	Sicherungsmutter	Locknut	Écrou hex		x						M 5
13	00 924 634 0	Begrenzungsstrahler -gelb -selbstklebend	Side light -yellow -self- adhesive	Feu d'encombrement -jaune -autoadhésif		6						Rd. 62
14	20 232 542 0	Lampenhalter links	Lamp support left	Support de lampe ga.		1						
15	00 909 906 1	Sperrkantscheibe	Detent edged washer	Disque à bord d'arrêt		x						SKM 6
16	00 908 208 0	6kt-Mutter	Hex nut	Écrou hex		x						M 6
17	20 086 654 3	Kabelb. Adapt. 7-p Typ 12N auf 2 mal_5-p	CH adapter 7-p type 12N on 2x_ 5-p	Fais.d.c. adaptateur 7p type 12N à 2x 5p		1						
18	00 924 571 0	Steckdose -7-polig	Socket -7-pole	Prise de courant -7-pôle		x						
19	00 924 517 0	Steckdosenuntersatz	Socket base	Base de prise de courant		x						
20	00 302 688 0	Flachsteckhülse -rot	Flat sleeve -red	Douille plate -rouge		x						6,3 X 0,8
21	00 903 453 1	Zylinderschraube	Allen screw	Vis tête cylindrique		x						M 5 X 40
22	00 910 031 0	Federring	Spring washer	Rondelle elastique		x						B 5
23	00 908 207 1	6kt-Mutter	Hex nut	Écrou hex		x						M 5
25	00 924 610 3	Adapter 7-p Typ 12N - 7-p Typ 12N	Adapter 7-p Typ 12N - 7-p Typ 12N	Adaptateur 7-p type 12N - 7-p type 12N		1						
26	00 924 576 0	Stecker	Plug	Connecteur		x						

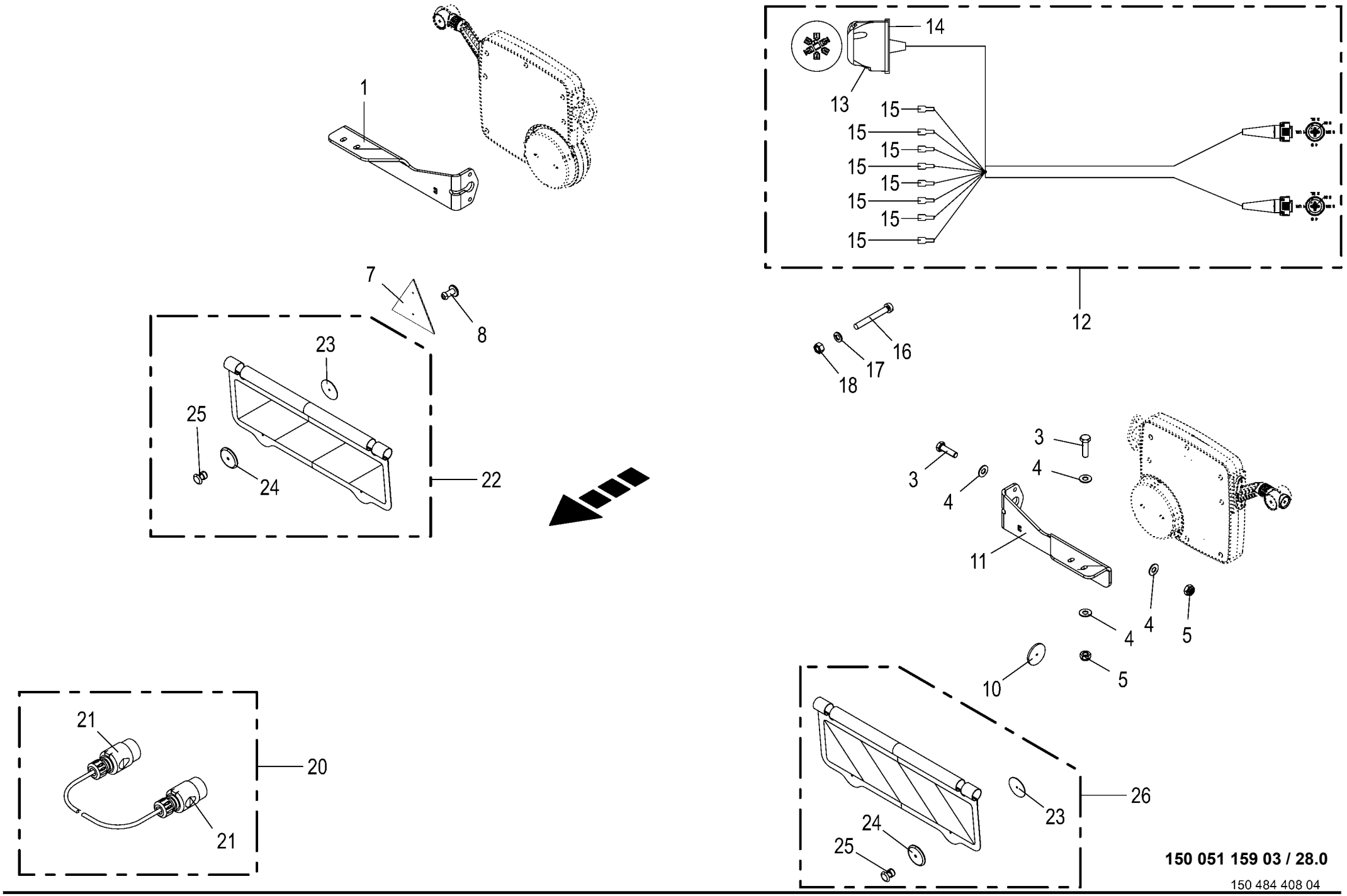

150 051 159 03 / 28.0

150 484 408 04

Beleuchtung **Lighting** **Éclairage**					1026400 - 1033600	EC TS 320						**150 051 159 03** 150 484 408 4 **28.0**
Pos.	ID-Nr.	Benennung	Description	Description	Masch.-Nr-							Bemerkung/Remarks/Remarque
1	20 232 540 0	Haltewinkel rechts	Support bracket rh.	Équerre de fixation dr.		1						
3	00 900 638 0	6kt-Schraube	Hex head bolt	Boulon tête hex		x						M 10 X 35
4	00 909 909 1	Sperrkantscheibe	Detent edged washer	Disque à bord d'arrêt		x						SKM 10
5	00 908 758 0	Sicherungsmutter	Locknut	Écrou hex		x						M 10
7	00 924 532 0	Dreieck-Rückstrahler	Rear reflector	Catephote		2						
8	00 914 138 0	Blindniet	Blind rivet	Rivet aveugle		x						5 X 14,5
10	00 924 634 0	Begrenzungsstrahler -gelb - selbstklebend	Side light -yellow -self- adhesive	Feu d'encombrement -jaune - autoadhésif		6						Rd. 62
11	20 232 541 0	Haltewinkel links	Support bracket lh.	Équerre de fixation ga.		1						
12	20 086 654 3	Kabelb. Adapt. 7-p Typ 12N auf 2 mal_5-p	CH adapter 7-p type 12N on 2x_ 5-p	Fais.d.c. adaptateur 7p type 12N à 2x 5p		1						
13	00 924 571 0	Steckdose -7-polig	Socket -7-pole	Prise de courant -7-pôle		x						
14	00 924 517 0	Steckdosenuntersatz	Socket base	Base de prise de courant		x						
15	00 302 688 0	Flachsteckhülse -rot	Flat sleeve -red	Douille plate -rouge		x						6,3 X 0,8
16	00 903 453 1	Zylinderschraube	Allen screw	Vis tête cylindrique		x						M 5 X 40
17	00 910 031 0	Federring	Spring washer	Rondelle elastique		x						B 5
18	00 908 207 1	6kt-Mutter	Hex nut	Écrou hex		x						M 5
20	00 924 610 3	Adapter 7-p Typ 12N - 7-p Typ 12N	Adapter 7-p Typ 12N - 7-p Typ 12N	Adaptateur 7-p type 12N - 7-p type 12N		1						
21	00 924 576 0	Stecker	Plug	Connecteur		x						
22	20 235 384 1	Warnfolie vo.re.	Warning film front right	Warnfolie vo.re.		1						
23	20 431 268 0	Scheibe 5,3 x 60 x 1,5 Zn8	Disc 5.3 x 60 x 1.5 Zn8	Rondelle 5,3 x 60 x 1,5 Zn8		x						
24	00 924 537 0	Frontstrahler -weiss	Side lights -white	Catadiptre -blanc		2						Rd. 62
25	00 914 036 0	Blindniet	Blind rivet	Rivet aveugle		x						4,8 X 11
26	20 235 385 1	Warnfolie vo.li.	Warning film front left	Warnfolie vo.li.		1						

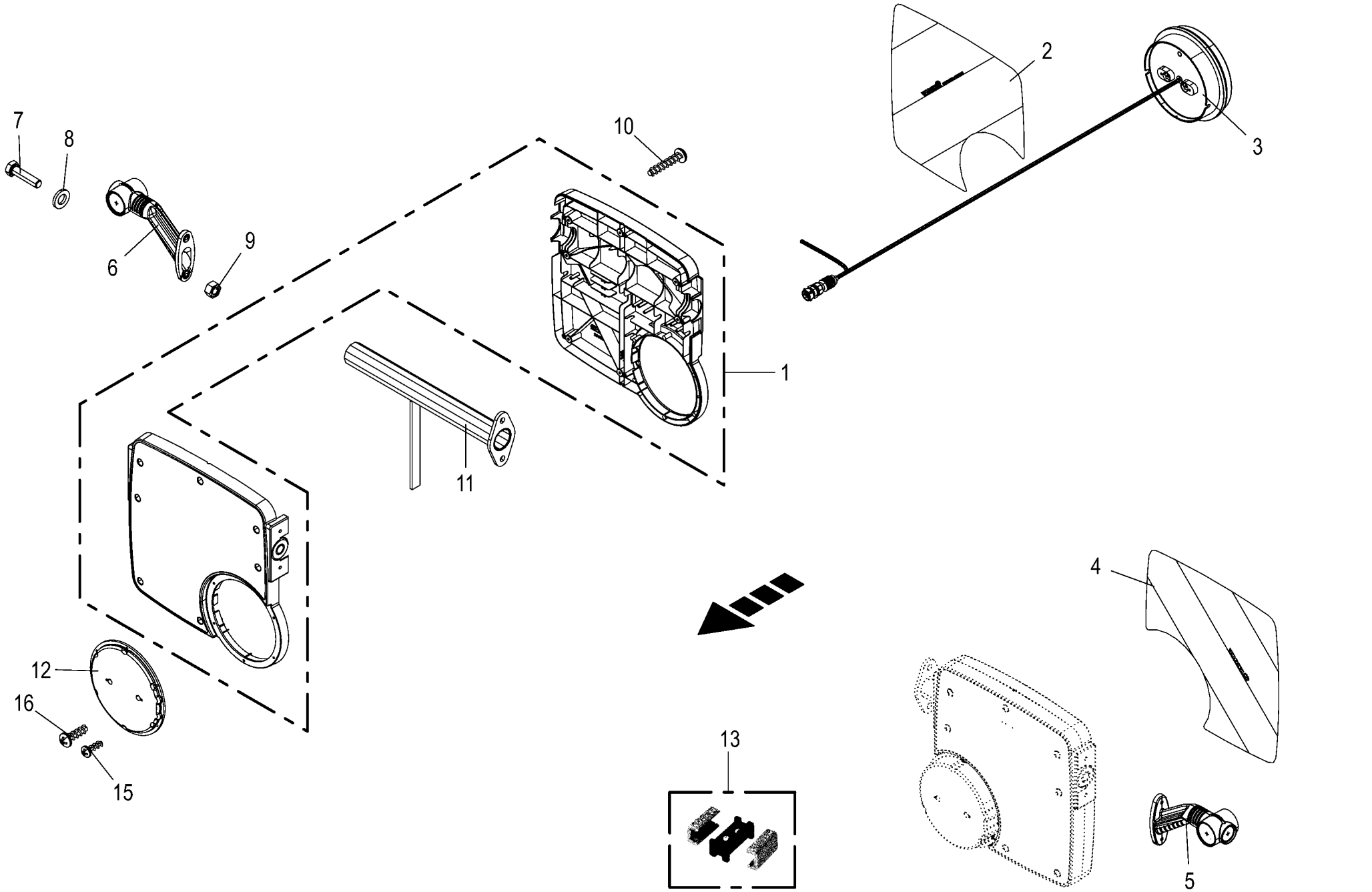

150 051 159 03 / 29.0

Beleuchtung **Lighting** **Éclairage**					1026400 - 1033600	EC TS 320						**150 051 159 03** 150 484 412 2 **29.0**
Pos.	ID-Nr.	Benennung	Description	Description	Masch.-Nr-							Bemerkung/Remarks/Remarque
1	20 088 968 0	Gehäuse Satz Beleuchtung	Housing set lighting	Jeu de carters d'éclairage		2						
2	27 016 422 1	Aufkleber Warnfolie re vollrefl. Typ III	Label	Autocollant Droit		1						
3	20 088 561 0	Leuchte S/B/BL LED 5-p Baj. Verb. kpl.	Lamp S/B/BL LED 5-p bayonet joint cpl.	Voyant S/B/BL LED 5-p Baj. Verb. KPL 1		2						
4	27 016 421 1	Aufkleber Warnfolie li vollrefl. Typ III	Label	Autocollant Gauche		1						
5	27 008 297 0	Umrissleuchte	End-outline marker lamp	Feu de gabarit		1						
6	27 008 298 0	Umrissleuchte	End-outline marker lamp	Feu de gabarit		1						
7	90 000 541 0	6kt-Schraube	Hex head bolt	Boulon tête hex		x						M 5 X 20
8	00 910 411 1	Scheibe	Washer	Rondelle		x						6,4 X 12,5 X 1,6
9	00 908 207 1	6kt-Mutter	Hex nut	Écrou hex		x						M 5
10	90 003 122 0	Linsenkopf-Schr.-Torx 5,0x25 verzinkt	Oval-head screw Torx 5,0x25 verzinkt	Vis à tête cylind bombée Torx 5,0x25		x						
11	20 039 714 0	Halterohr	Support tube	Tube de support		2						
12	20 088 396 0	Deckel VKM15U 180x180x31mm	Cover VKM15U 180x180x31mm	Couvercle VKM15U 180x180x31mm		2						
13	20 082 417 0	Mehrfachverteiler	Distributor	Distributeur		2						
15	90 003 120 0	Linsenkopf-Schr.-Torx 4,0x12 verzinkt	Oval-head screw Torx 4,0x12 verzinkt	Vis à tête cylind bombée Torx 4,0x12		x						
16	90 003 121 0	Linsenkopf-Schr.-Torx 5,0x16 verzinkt	Oval-head screw Torx 5.0 x 16 galvanised	Vis à tête bombée Torx 5,0x16 zinguée		x						

Zubehör
Accessories
Accessoires

-----ZUBEHÖR -----ACCESSORIES -----ACCESSOIRES					1026400 - 1033600	ECTS320						150 051 159 03 150 435 591 1 30.0
Pos.	ID-Nr.	Benennung	Description	Description	Masch.-Nr-							Bemerkung/Remarks/Remarque
1						.						

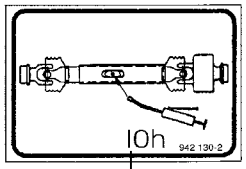

1

2

3

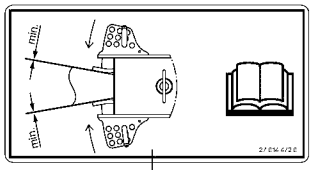

11

DE Absperrhahn bei Transport schließen.
EN Close ball valve when transporting.
ES Bloquear el grifo de cierre antes del transporte.
FR Fermer le robinet d'arrêt avant le transport.
IT Fermare la chiavetta d'arresto prima del trasporto.
NL Afsluitkraan bij transport sluiten.
RU При транспортировке закрыть RU запорный кран.

12

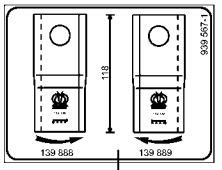

15

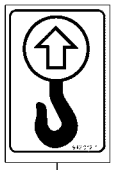

16

DE Vor der Erstinbetriebnahme und 1x jährlich vor der Ernte muss die Reibkupplung gelüftet werden
EN The friction clutch must be bled at the first operation and once a year before the harvesting season.
ES El embrague de seguridad debe someterse a una purga antes de la primera puesta en marcha y una vez al año antes de iniciarse la campaña de trabajo.
FR La sécurité à friction doit faire l'objet d'une purge lors de la première mise en route et une fois par an avant le début de la saison.
IT La frizione di sicurezza deve essere sottomessa ad uno spurgo alla prima messa in campo come pure una volta all'anno prima della campagna.
NL Voor de eerste inbedrijfstelling en eenmaal per jaar voor de oogst moet de frictiekoppeling worden belucht.
RU Перед первым вводом в эксплуатацию и 1 раз в годи ред уборкой урожая необхо димо растормозить фрикционную муфту.

5

DE Radmuttern nach erstem Einsatz nachziehen.
EN Retighten wheel nuts after the first use.
ES Apretar las tuercas de fijación de ruedas después de la primera puesta en servicio.
FR Resserrer les écrous de fixation de roue après la premièremise en service.
IT Stringere i dadi di fissaggio delle ruote dopo il primo impiego.
NL Wielmoeren na het eerste gebruik natrekken.
RU После первого использования подтянуть гайки колес.
942 134 2

6

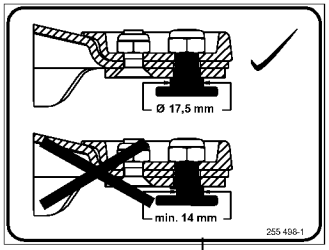

13

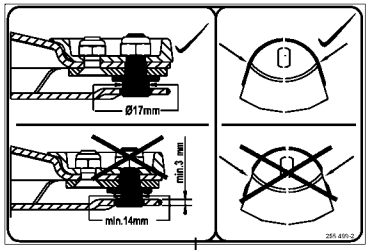

14

1,5 bar
21,8 psi

7

KRONE

8

9

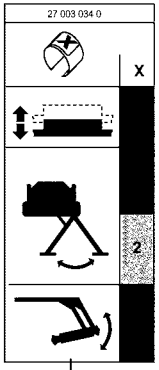

10

150 051 159 03 / 31.0

150 484 480 03

Hinweisaufkleber
Information labels
Autocollant d'avertissement

1026400 - 1033600

EC TS 320

150 051 159 03

150 484 480 3 **31.0**

Pos.	ID-Nr.	Benennung	Description	Description	Masch.-Nr-							Bemerkung/Remarks/Remarque
1	00 942 130 2	Aufkleber	Label	Autocollant		1						
2	00 939 145 1	Aufkleber	Label	Autocollant		1						40
3	00 939 218 1	Aufkleber	Label	Autocollant		1						25
5	00 939 278 4	Aufkleber Reibkupplung lüften blau DE	Label "Vent friction clutch" blue EN	Autocollant Reibkupplung lüften bleu DE		1						
6	00 942 134 2	Aufkleber Radmuttern nachziehen blau DE	Label "Retightening wheel nuts" blue DE	Autocol. Radmuttern nachziehen bleu DE		2						
7	00 942 107 1	Aufkleber	Label	Autocollant		2						1,5 bar
8	00 942 295 0	Aufkleber -beige	Tag -beige	Autocollant -beige		3						Lg.= 500
9	27 021 260 0	Aufkleber Fettpresse blau	Label Fettpresse blue	Autocollant Fettpresse bleu		3						
10	27 003 034 0	Aufkleber	Label	Autocollant		1						
11	27 014 472 0	Aufkleber Anschlag Anhängekupplung blau	Label stop tow coupling blue	Autocollant Anschlag Anhängekupplung		1						
12	00 939 180 2	Aufkleber	Label	Autocollant		1						
13	00 255 498 1	Aufkleber	Label	Autocollant		1						
14	00 255 499 2	Aufkleber	Label	Autocollant		1						
15	00 939 567 1	Aufkleber	Label	Autocollant		1						
16	00 942 012 1	Aufkleber	Label	Autocollant		4						

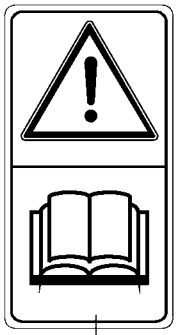

1

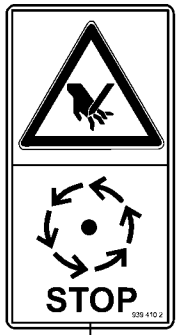

2

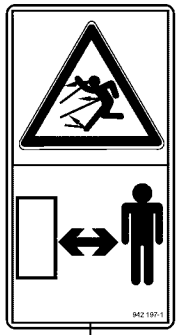

3

4

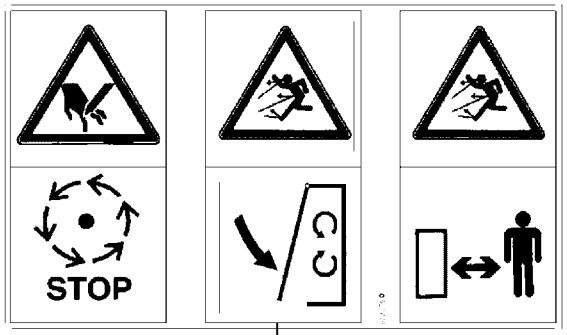

5

6

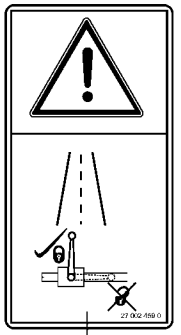

17

16

9

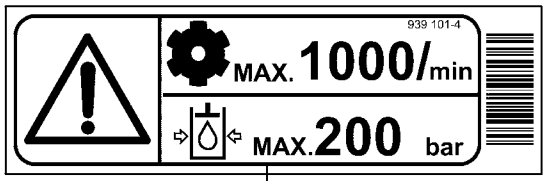

7

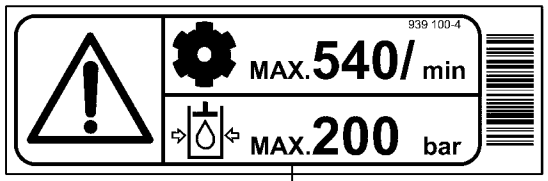

8

12

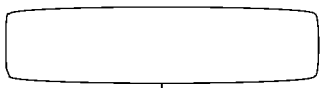

13

14

15

Sicherheitsaufkleber **Safety label** **Autocollant de sécurité**					1026400 - 1033600	EC TS 320						**150 051 159 03** 150 484 485 4 **32.0**
Pos.	ID-Nr.	Benennung	Description	Description	Masch.-Nr-							Bemerkung/Remarks/Remarque
1	00 939 471 1	Aufkleber	Label	Autocollant		1						
2	00 939 410 2	Aufkleber	Label	Autocollant		3						
3	00 942 197 1	Aufkleber	Label	Autocollant		3						
4	00 942 196 1	Aufkleber	Label	Autocollant		5						
5	00 939 576 0	Aufkleber	Label	Autocollant		3						
6	00 939 572 0	Aufkleber	Label	Autocollant		1						
7	00 939 101 4	Aufkleber	Label	Autocollant		1						
8	00 939 100 4	Aufkleber	Label	Autocollant		1						
9	27 012 550 0	Aufkleber Gefahr Schwenkbereich gelb	Label Gefahr Schwenkbereich yellow	Autocollant Gefahr Schwenkbereich jaune		2						
12	27 012 453 0	Aufkleber retroreflektierende Folie rot	Label	Autocollant		2						
13	27 012 452 0	Aufkleber retroreflektierende Folie gelb	Label	Autocollant		2						
14	27 016 421 1	Aufkleber Warnfolie li vollrefl. Typ III	Label	Autocollant Gauche		1						
15	27 016 422 1	Aufkleber Warnfolie re vollrefl. Typ III	Label	Autocollant Droit		1						
16	27 021 592 0	Aufkleber Traktorhydraulik sperren gelb	Label lock tractor hydraulics yellow	Autocollant Traktorhydraulik sperren		1						
17	27 002 459 0	Aufkleber	Label	Autocollant		1						

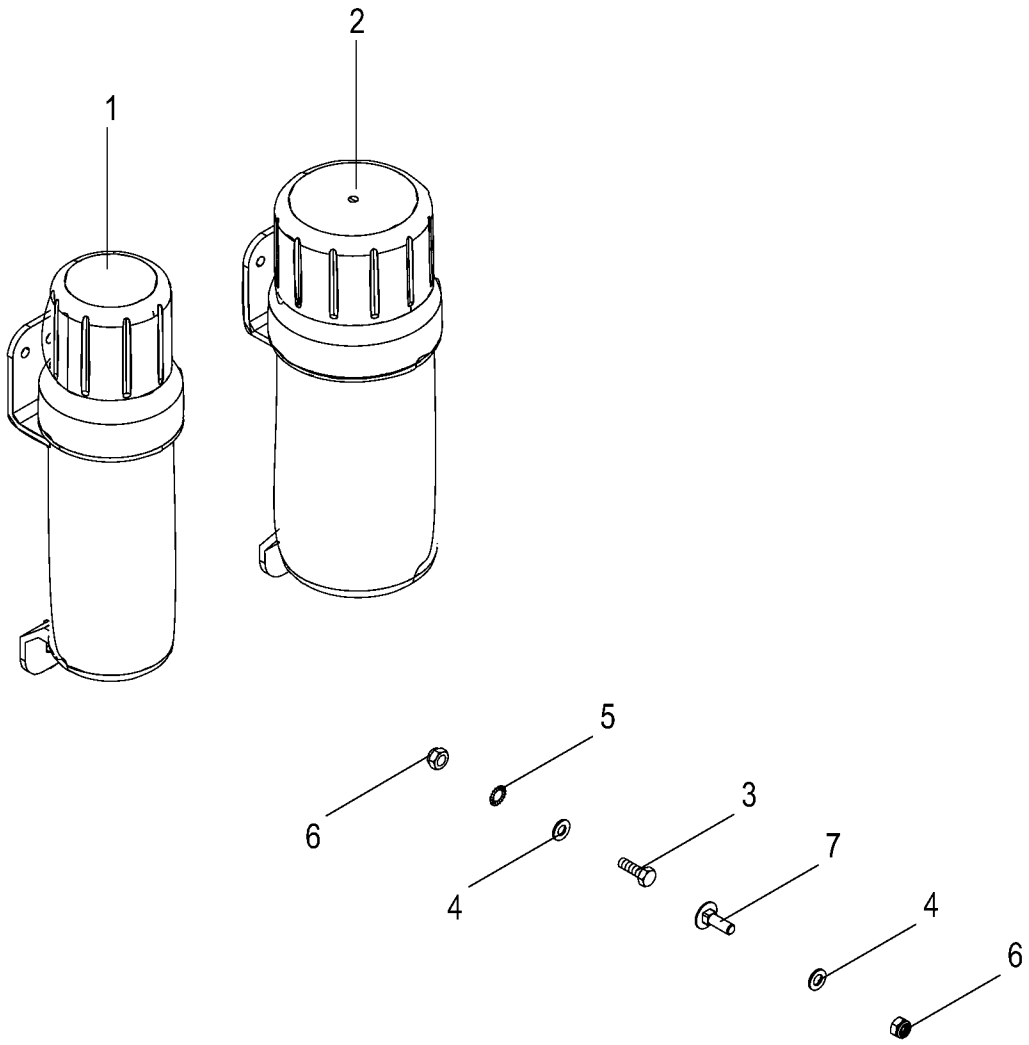

150 051 159 03 / 33.0

150 491 752 02

Dokumentenbehälter **Document box** **Boîte à documents**					1026400 - 1033600	EC TS 320						**150 051 159 03** 150 491 752 2 **33.0**
Pos.	ID-Nr.	Benennung	Description	Description	Masch.-Nr-							Bemerkung/Remarks/Remarque
1	27 021 829 0	Betriebsanltg-Box klein 318 x Ø84 mm	Op. instructions box small 318 x Ø84 mm	Boîte notice d'util. petite 318 x Ø84 mm		1						
2	27 021 830 0	Betriebsanltg-Box gross 319 x Ø109 mm	Operating instr. box large 318 x Ø84 mm	Boîte notice d'util. large 319 x Ø109 mm		1						
3	00 900 616 0	6kt-Schraube	Hex head bolt	Boulon tête hex		x						M 8 X 25
	00 900 617 0	6kt-Schraube	Hex head bolt	Boulon tête hex		x						M 8 X 30
4	00 910 413 0	Scheibe	Washer	Rondelle		x						8,4 X 17 X 1,6
5	00 909 908 1	Sperrkantscheibe	Detent edged washer	Disque à bord d'arrêt		x						SKM 8
6	00 908 706 0	Sicherungsmutter	Locknut	Écrou hex		x						M 8
7	00 904 732 2	Flachrundschraube	Coach bolt	Vis a tête bombée		x						M 8 X 25
	00 904 951 2	Flachrundschraube	Coach bolt	Vis a tête bombée		x						M 8 X 20

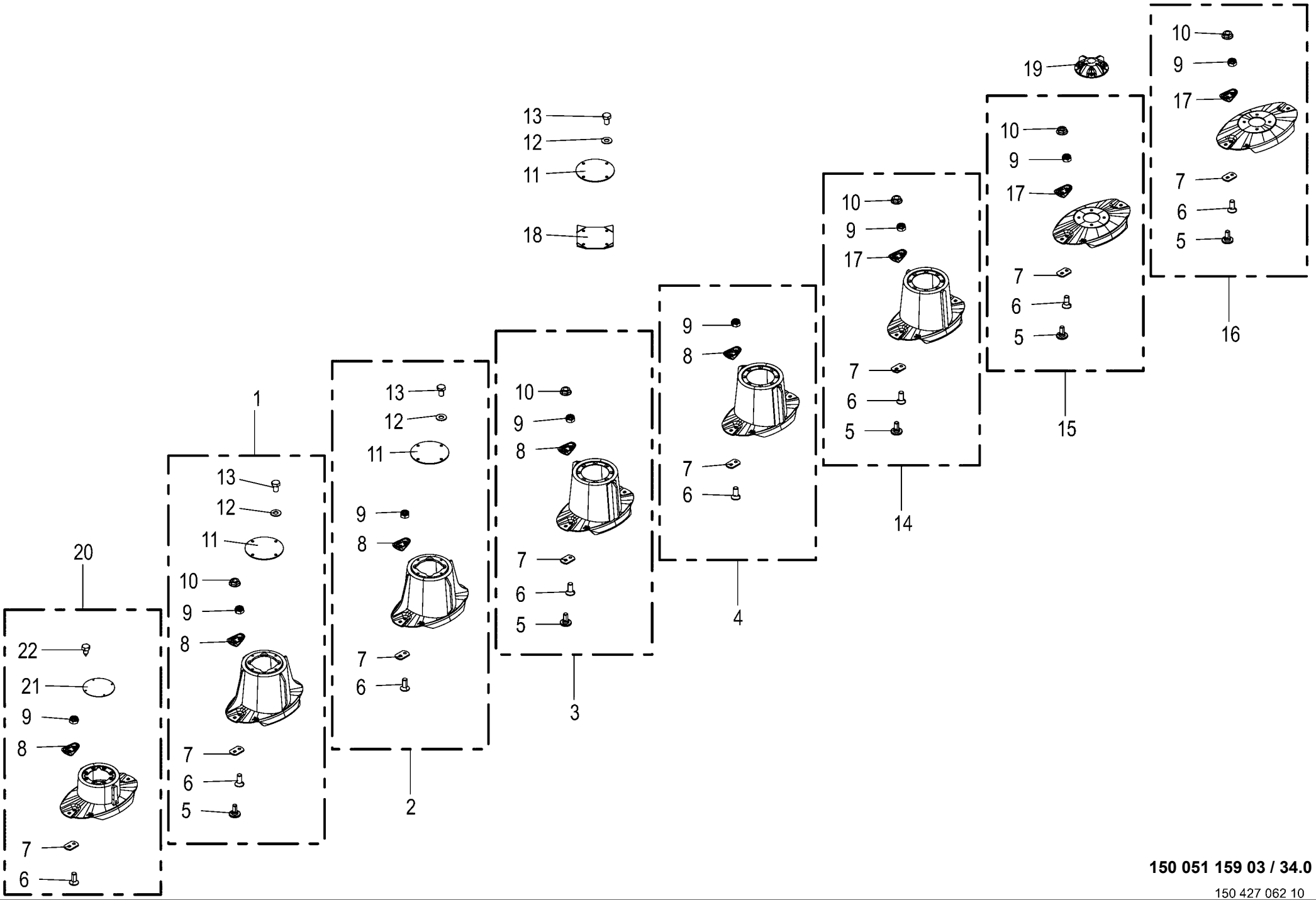

150 051 159 03 / 34.0

150 427 062 10

Mähtrommel -optional **Mower drum** **Tambour de coupe**					1026400 - 1033600	EC TS 320						**150 051 159 03** 150 427 062 10 **34.0**
Pos.	ID-Nr.	Benennung	Description	Description	Masch.-Nr-							Bemerkung/Remarks/Remarque
1	20 037 993 2	Mähtrommel L=356 Schnellv. Schlagl.	Mower drum L=356 quick rel fast blow bar	Tamb. de coupe L=356 ferm.rap. à vis ta.		x						
2	20 037 992 2	Mähtrommel L=356 Schraubv. Schlagl.	Mower drum L=356 screw cap Blow bar	Tambour de coupe L=356 ferm.à vis taquet		x						
3	20 038 613 1	Mähtrommel L=356 Schnellv. Zusatzleisten	Mower drum L=356 quick release add. bars	Tamb de coupe L=356 fer rap barres suppl		x						
4	20 038 618 1	Mähtrommel L=356 Schraubv. Zusatzleisten	Mower drum L=356 screw conn add. bars	Tam de coupe L=356 fer à vis barres supp		x						
5	00 253 744 0	Messerschraube	Knife screw	Vis couteau		x						M 12 X 29
6	00 904 045 3	Senkschraube	Countersunkscrew	Vis à tête fraisée		x						M 10 X 25 -10.9
7	20 038 051 0	Messerhalter	Blade support	Porte-couteaux		x						
8	20 038 055 1	Schutz f. Messerhalteschraube	Guard for blade retaining screw	Protection pour vis porte- couteaux		x						
9	00 908 758 0	Sicherungsmutter	Locknut	Écrou hex		x						M 10
10	00 908 056 0	Tensilokmutter	Self-locking nut	Ecrou autobloquant		x						M 12 Kopfh. 8,7
11	20 031 266 0	Verschlussdeckel	Sealing cap	Couvercle de fermeture		x						
12	00 909 909 1	Sperrkantscheibe	Detent edged washer	Disque à bord d'arrêt		x						SKM 10
13	00 900 632 0	6kt-Schraube	Hex head bolt	Boulon tête hex		x						M 10 X 16
14	20 037 610 2	Mähtrommel "BS" (356) Schnellverschluß	Mower drum “BS"(356) quick rel. fastener	Tambour de coupe revêtu (356) fer rap		x						
15	20 037 611 2	Messerteller "BS" (356) Schnellverschluß	Cutting disc “BS”(356)quick rel fastener	Disque de coupe revêtu (356) fer. rapide		x						
16	20 037 615 2	Messerteller "BS" (377) Schnellverschluß	Cutting disc “BS”(377)quick rel fastener	Disque de coupe revêtu (377) fer rapide		x						
17	20 038 094 1	Schutz f. Messerhalteschraube				x						
18	20 031 255 0	Räumer	Stripper	Deflecteur		x						
19	20 035 230 0	Deckel f. Messerteller m. Wurfblechen	Cover for blade disc + discharge plates	Couv. p. porte-cout.+ tôles d'éjection		x						
20	20 234 465 0	Mähtrommel L=356 Schraubv. niedrig	Mower drum L=356 screw conn low	Tam de coupe L=356 fermeture vissée		x						
21	00 144 943 3	Deckel	Cover	Couvercle		x						Rd. 135,5
22	00 906 948 0	Blechschraube	Self-tapping screw	Vis autoaraudeuse		x						B 6,3 X 13

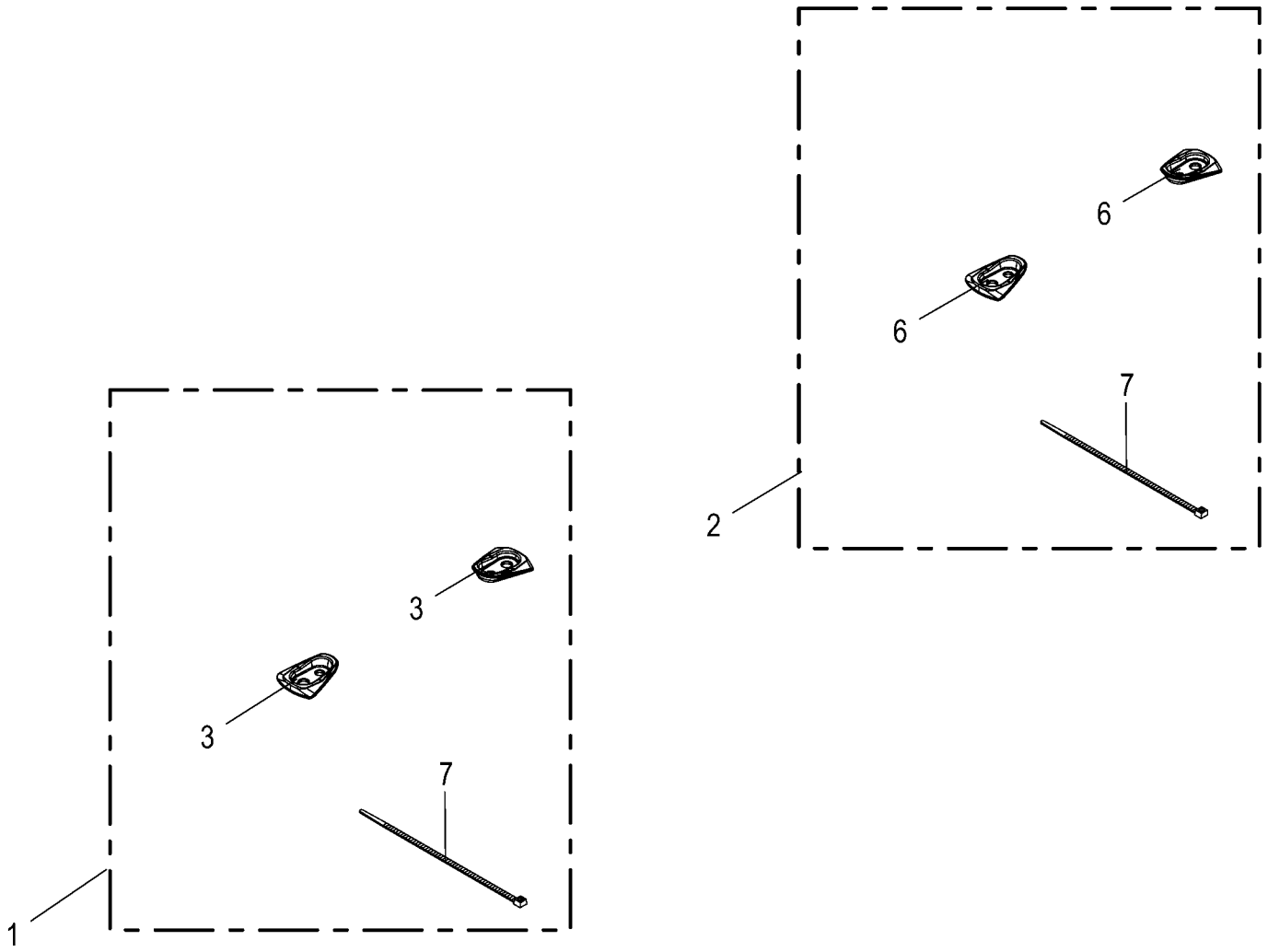
6
6
7
2
3
3
7
1

Schutz f. Messerhalteschraube 2er Set Prot. for blade retaining screw 2-set Prot. pour vis porte-ct. jeu de 2					1026400 - 1033600	EC TS 320						150 051 159 03 150 451 541 2 35.0
Pos.	ID-Nr.	Benennung	Description	Description	Masch.-Nr-							Bemerkung/Remarks/Remarque
1	20 231 672 0	Schutz f. Messerhalteschraube 2er Set EC	Prot. for blade retaining 2- set EC	Prot. pour vis porte-ct. jeu de 2 EC		x						
2	20 231 673 0	Schutz f. Messerhalteschraube 2er Set HD	Prot. for blade retaining screw 2-set HD	Prot. pour vis porte-ct. jeu de 2 HD		x						
3	20 038 055 1	Schutz f. Messerhalteschraube	Guard for blade retaining screw	Protection pour vis porte- couteaux		x						
6	20 038 094 1	Schutz f. Messerhalteschraube				x						
7	00 922 672 2	Kabelbinder	Cable band	Collier de serrage		x						Lg.= 450

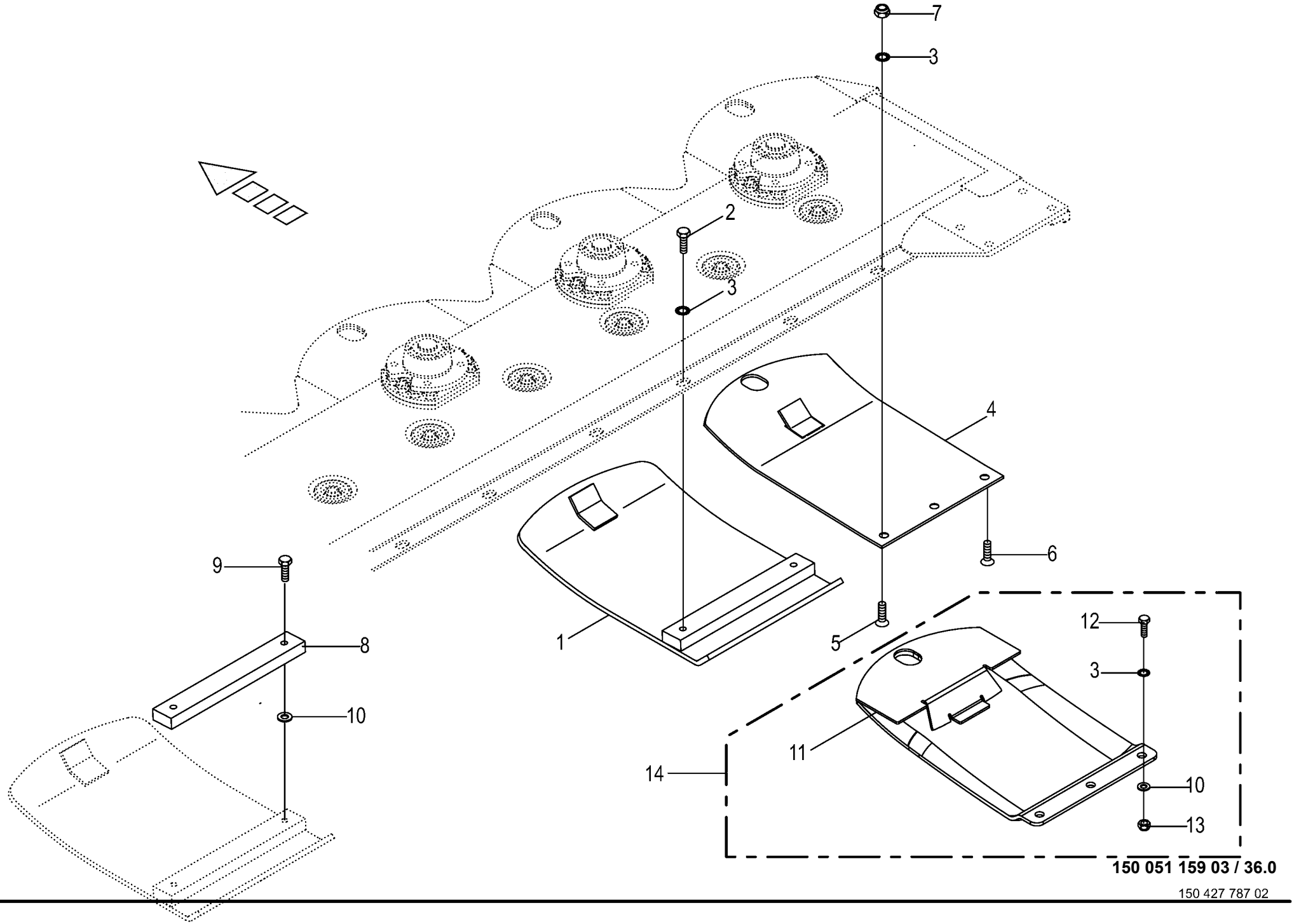

150 051 159 03 / 36.0

Hochschnittkufe / Verschleisskufe -optional High-cut skid / Wear skid Sabot coupe haute / Patin					1026400 - 1033600	EC TS 320						150 051 159 03 150 427 787 2 36.0
Pos.	ID-Nr.	Benennung	Description	Description	Masch.-Nr-							Bemerkung/Remarks/Remarque
1	00 253 566 3	Hochschnittkufe -gesamte Maschine	High-cut-skid -total machine	Patin coupe haute -machine totale		2						
2	00 900 655 0	6kt-Schraube	Hex head bolt	Boulon tête hex		x						M 12 X 25
	00 901 452 0	6kt-Schraube	Hex head bolt	Boulon tête hex		x						M 12 X 50
3	00 909 910 1	Sperrkantscheibe	Detent edged washer	Disque à bord d'arrêt		x						SKM 12
4	00 253 657 0	Verschleisskufe	Wear skid	Patin d'usure		7						
5	00 904 064 0	Senkschraube	Countersunkscrew	Vis à tête fraisée		x						M 12 X 35
6	00 904 017 1	Senkschraube	Countersunkscrew	Vis à tête fraisée		x						M 12 X 60
7	00 908 701 0	Sicherungsmutter	Locknut	Écrou hex		x						M 12
8	20 030 024 0	Zwischenstück -optional	Intermediate piece -optional	Raccord -optionnel		2						40 X 20 X 290
9	00 900 658 0	6kt-Schraube	Hex head bolt	Boulon tête hex		x						M 12 X 40
10	00 910 506 1	Scheibe	Washer	Rondelle		x						13 X 24 X 2,5
11	20 036 974 0	Kombikufe	Combi base EC	Patin combi.		7						
12	00 900 657 0	6kt-Schraube	Hex head bolt	Boulon tête hex		x						M 12 X 35
	00 901 454 0	6kt-Schraube	Hex head bolt	Boulon tête hex		x						M 12 X 55
13	00 908 701 0	Sicherungsmutter	Locknut	Écrou hex		x						M 12
14	20 039 716 0	Kombikufe m. Zubehör	Combi base with acc.	Patin combi. avec accessoires		7						

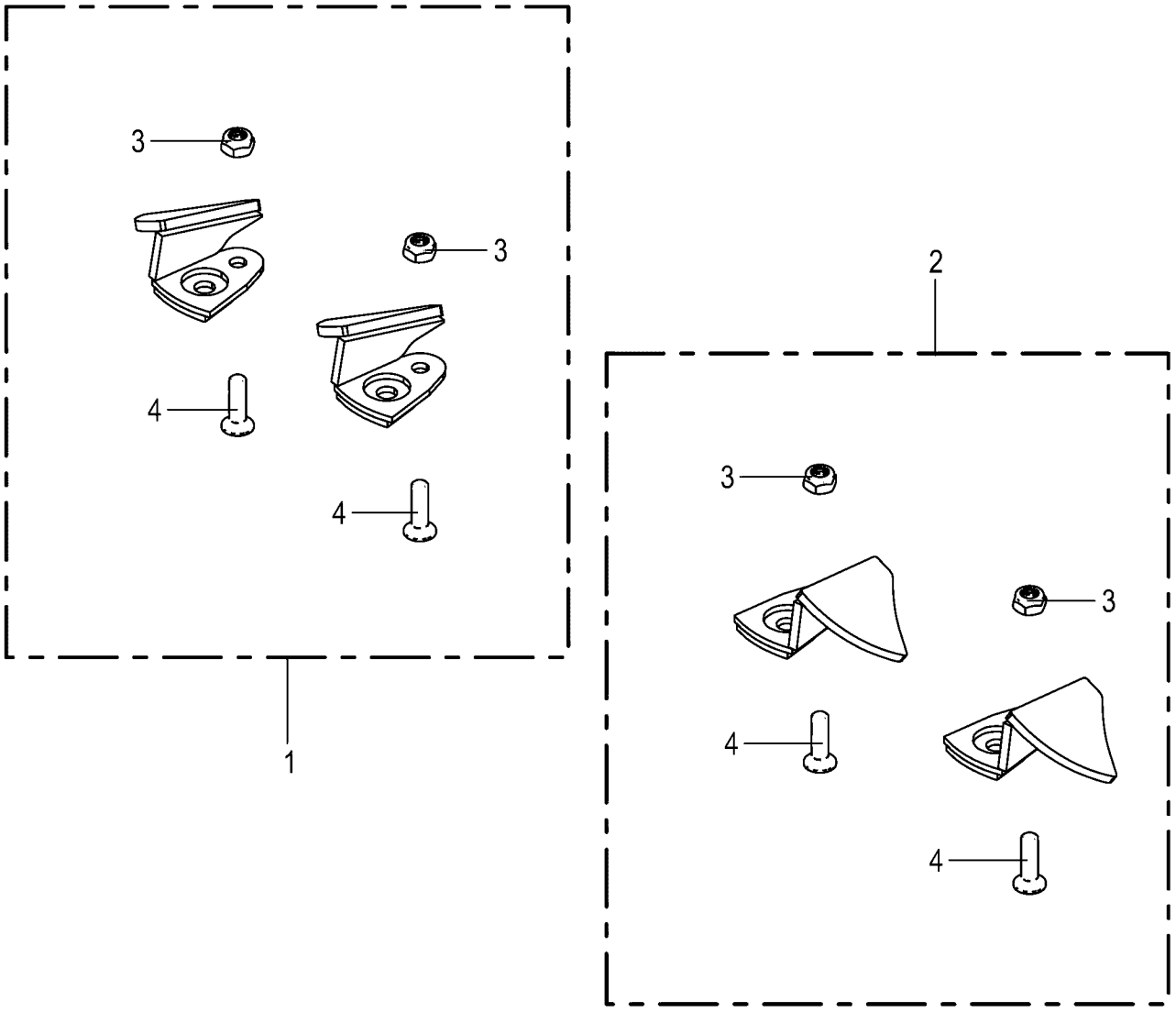
3
3
4
4
1
2
3
3
4
4

Crop-Lifter -optional **Crop-Lifter** **Crop-Lifter**					1026400 - 1033600	EC TS 320						**150 051 159 03** 150 439 781 1 **37.0**
Pos.	ID-Nr.	Benennung	Description	Description	Masch.-Nr-							Bemerkung/Remarks/Remarque
1	20 039 597 0	Crop-Lifter 2er Set Drehr. rechts	Crop lifter 2 parts direction of rot lh.	Crop-Lifter set à deux sens de rot. dr.		x						
2	20 039 596 0	Crop-Lifter 2er Set Drehr. links	Crop lifter 2 parts direction of rot lh.	Crop-Lifter set à deux sens de rot. ga.		x						
3	00 908 758 0	Sicherungsmutter	Locknut	Écrou hex		x						M 10
4	00 904 047 3	Senkschraube	Countersunkscrew	Vis à tête fraisée		x						M 10 X 35 -10.9

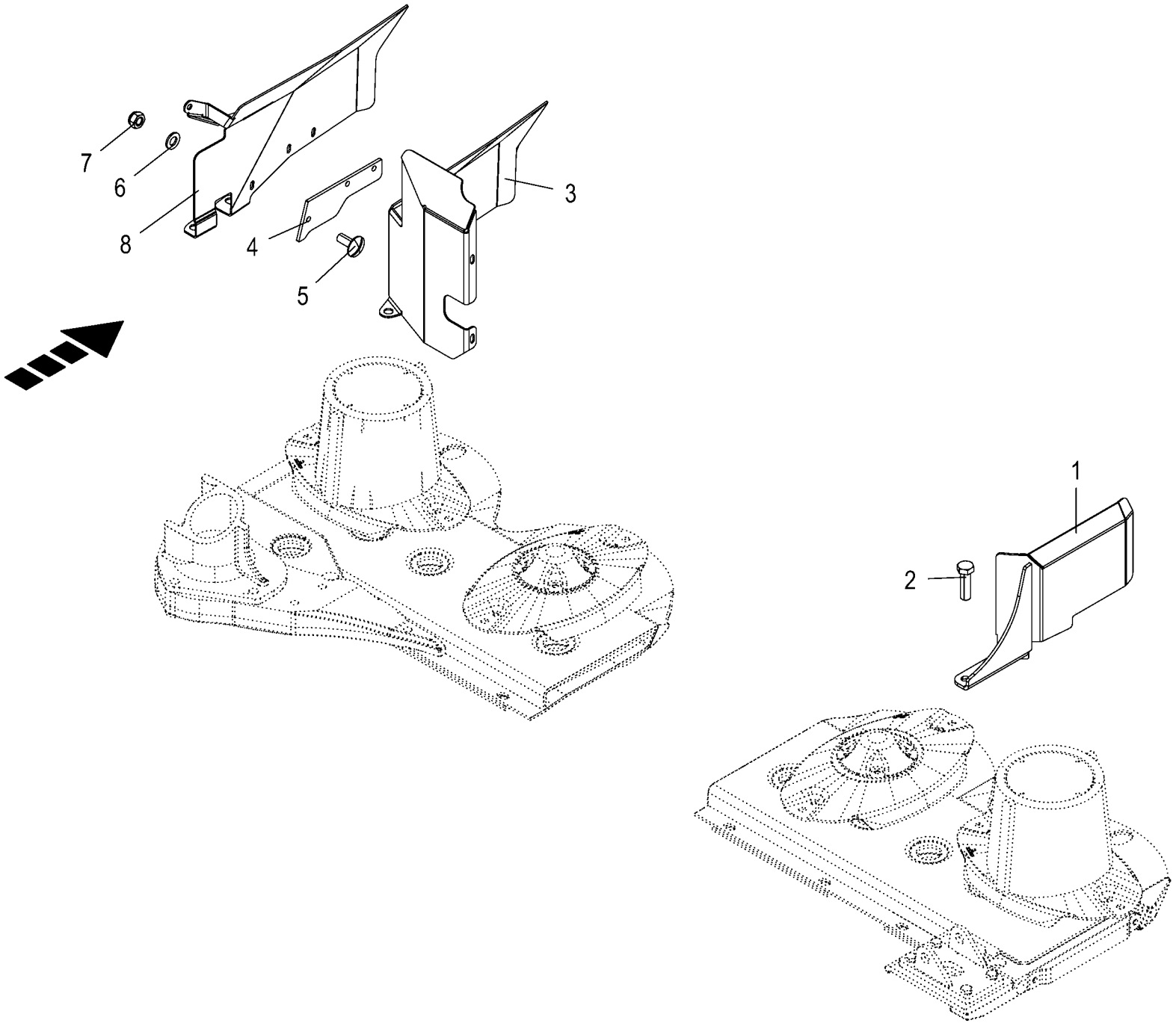
7
6
8
4
5
3
1
2

Leitblech -optional **Deflector sheet** **Déflecteur**					1026400 - 1033600	EC TS 320						**150 051 159 03** 150 458 651 3 **38.0**
Pos.	ID-Nr.	Benennung	Description	Description	Masch.-Nr-							Bemerkung/Remarks/Remarque
1	20 233 600 0	Leitblech rechts	Deflector sheet right	Déflecteur droit		1						
2	90 002 510 0	6kt-Schraube M12 x 40	Hexagon head screw M12 x 40	Vis six pans M12 x 40		x						
3	00 000 001 0	-nicht für diese Maschine	-not for this machine	-non prevu pour cette machine		x						
4	20 031 308 0	Gummi	Rubber	Caoutchouc		1						
5	00 905 231 1	Flachrundschraube	Coach bolt	Vis a tête bombée		x						M 8 X 20
6	00 910 413 0	Scheibe	Washer	Rondelle		x						8,4 X 17 X 1,6
7	00 908 706 0	Sicherungsmutter	Locknut	Écrou hex		x						M 8
8	20 032 163 0	Abweisblech	Deflector plate	Tôle du déflecteur		1						

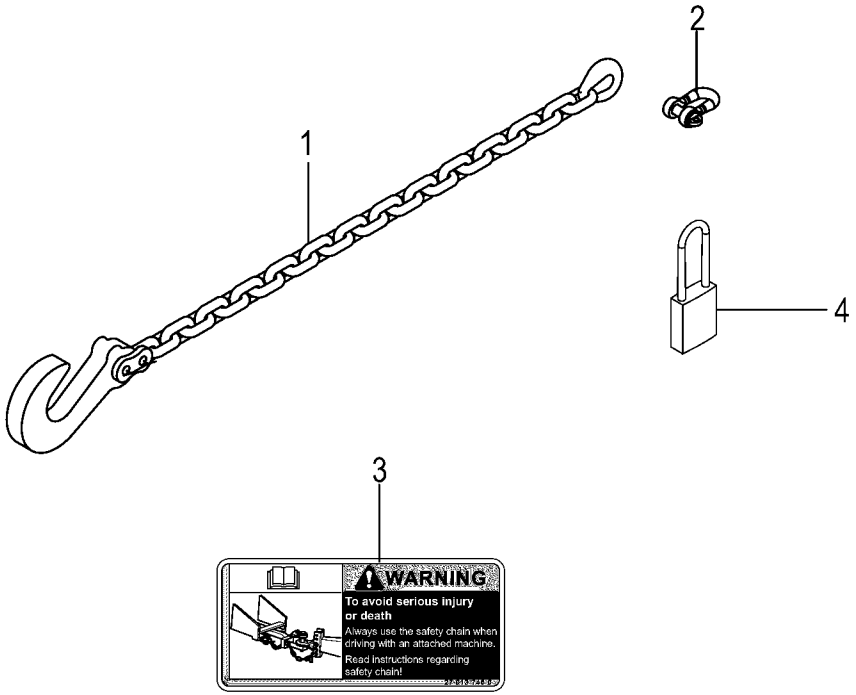
1
2
3
4
WARNING
To avoid serious injury or death
Always use the safety chain when driving with an attached machine.
Read instructions regarding safety chain!

Sicherungskette ASAE-89 -optional **Safety chain ASAE-89** **Chaîne de sécurité ASAE-89**					1026400 - 1033600	EC TS 320						**150 051 159 03** 150 523 665 1 **39.0**
Pos.	ID-Nr.	Benennung	Description	Description	Masch.-Nr-							Bemerkung/Remarks/Remarque
1	27 010 964 0	Sicherungskette	Protection Chain	Chaine de protection		1						Lg.= 1500
2	90 002 793 0	Schäkel C 1 verzinkt mit Lösesicherung	Shackle C 1 verzinkt	Manille C 1 verzinkt		1						
3	27 013 746 0	Aufkleber Sicherheitskette verwenden EN	Label Sicherheitskette	Autocollant Sicherheitskette verwenden		1						
4	27 025 226 0	Vorhängeschloss Burgwächter 400E HB	Padlock Burgwächter 400E HB	Cadenas Burgwächter 400E HB		1						
	27 026 264 0	Schlüssel für Vorhängeschloss 400E HB	Key for padlock 400E HB			2						

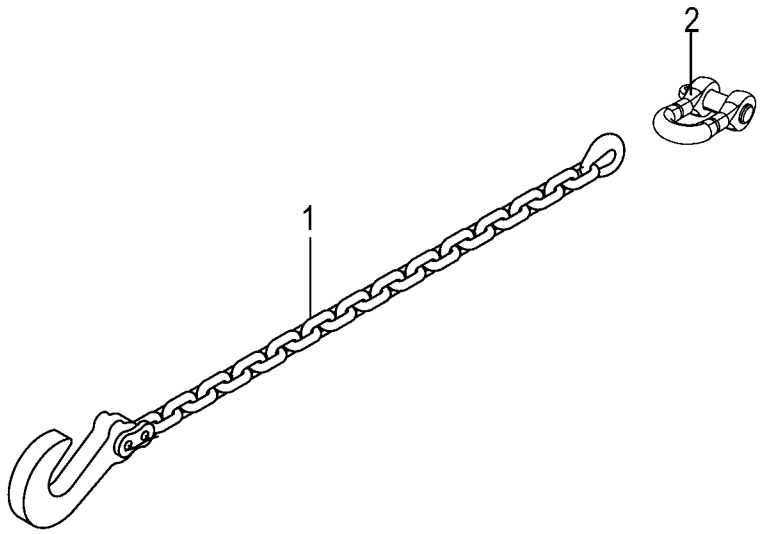
2
1

Sicherungskette ASAE-44 -optional **Safety chain ASAE-44** **Chaîne de sécurité ASAE-44**					1026400 - 1033600	EC TS 320						**150 051 159 03** 150 512 302 1 **40.0**
Pos.	ID-Nr.	Benennung	Description	Description	Masch.-Nr-							Bemerkung/Remarks/Remarque
1	27 013 830 0	Sicherungskette ASAE-44	Safety chain ASAE-44	Chaîne de sécurité ASAE-44		1						
2	90 002 150 0	Schäkel A 1	Shackle A 1	Manille A 1		1						

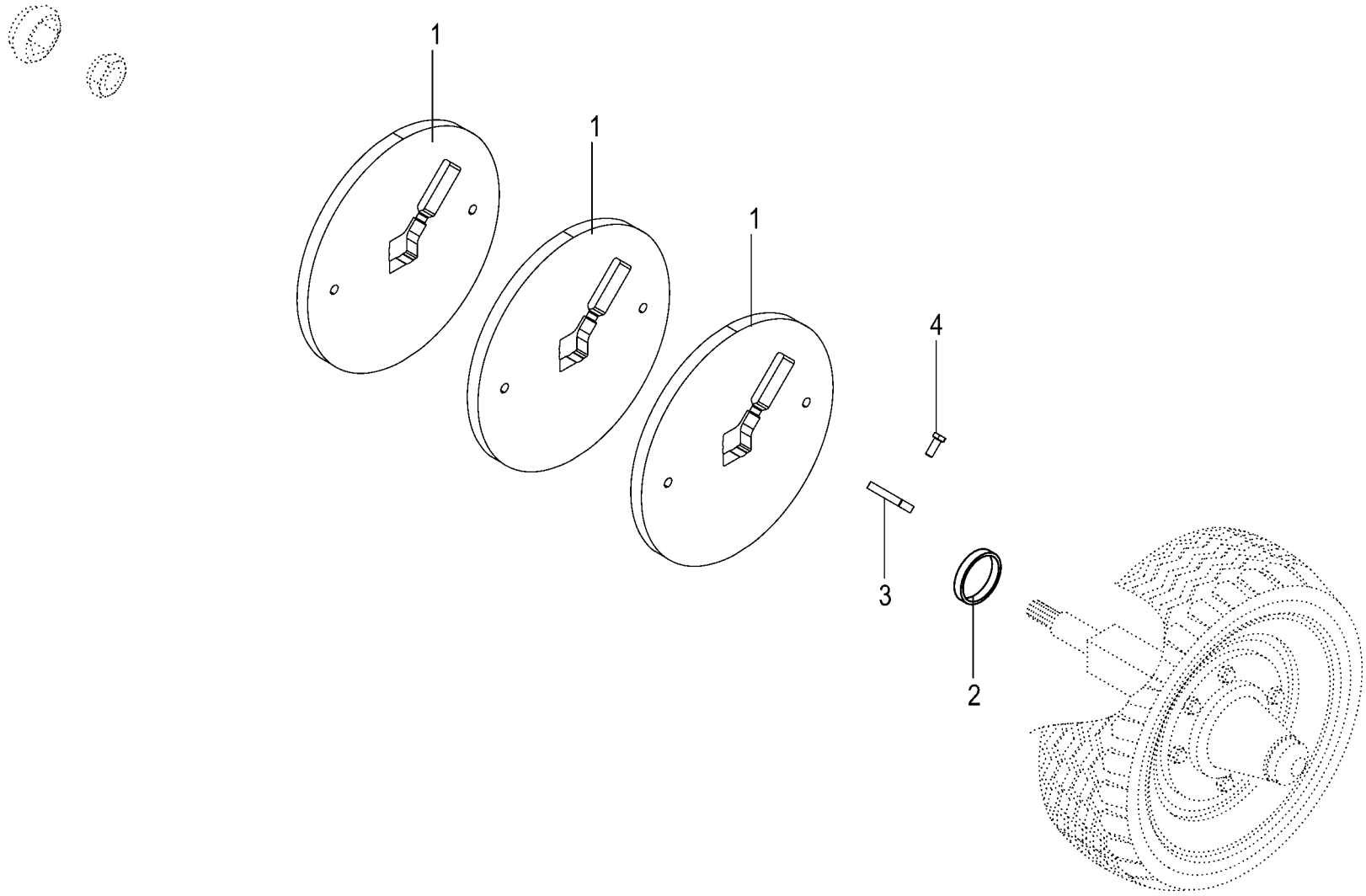

150 051 159 03 / 41.0

Gewichte für Achse -optional **Weight for axle** **Poinds pour axe**					1026400 - 1033600	EC TS 320						**150 051 159 03** 444 215 2 **41.0**
Pos.	ID-Nr.	Benennung	Description	Description	Masch.-Nr-							Bemerkung/Remarks/Remarque
1	20 049 546 0	Gewicht f. Achse	Weight f. axle	Poids p. essieu		x						
2	00 251 631 1	Distanzring	Spacer ring	Bague d'écartement		x						66,5 X 76,1 X 12
3	20 049 547 0	Anschlag	Stop	Butée		x						
4	00 900 636 0	6kt-Schraube	Hex head bolt	Boulon tête hex		x						M 10 X 25

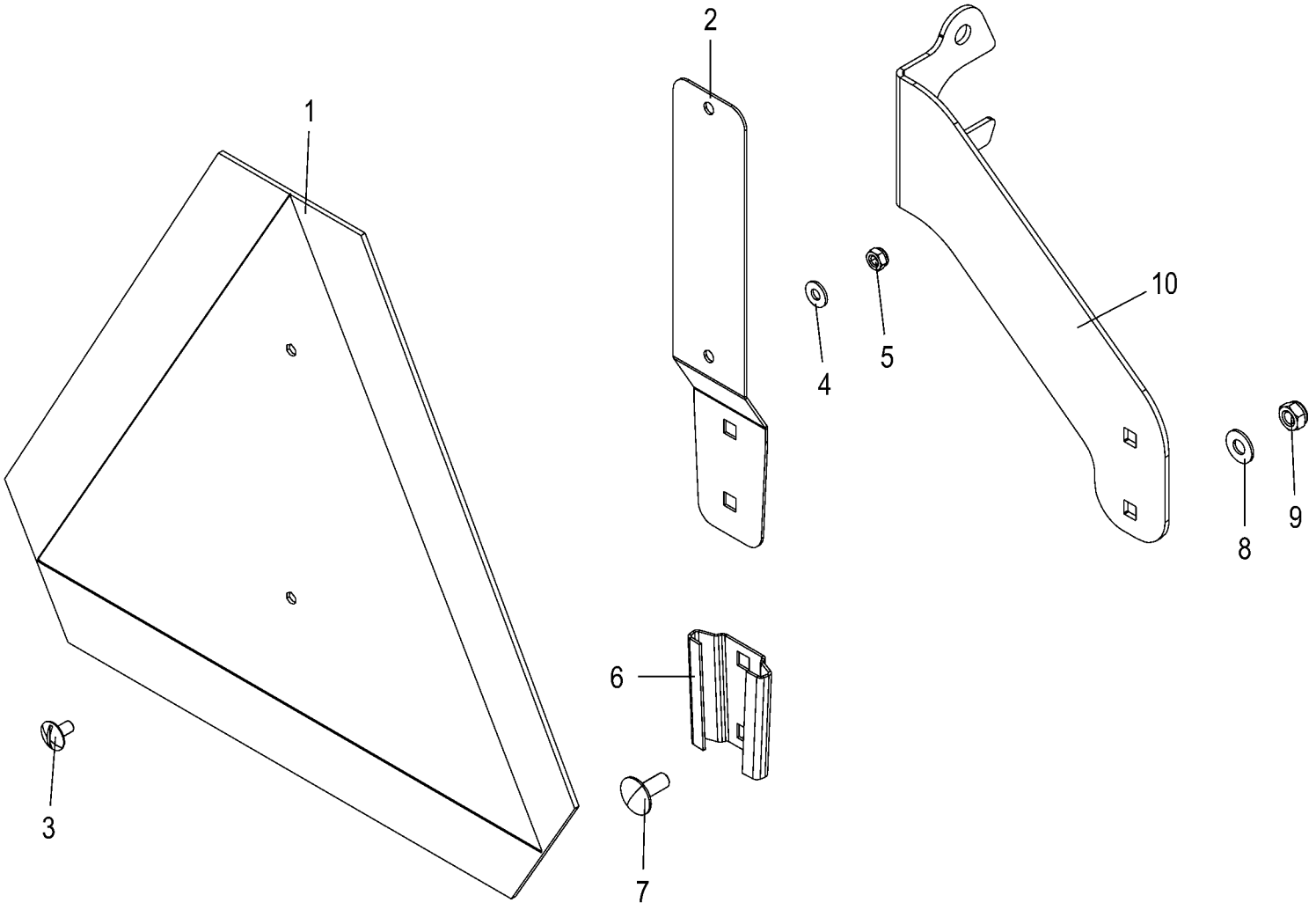
1
2
3
4
5
6
7
8
9
10

SMV - Zeichen -optional
SMV emblem
Plaque d'identif. pour véhicules lents

1026400 - 1033600

EC TS 320

150 051 159 03

150 474 690 2 **42.0**

Pos.	ID-Nr.	Benennung	Description	Description	Masch.-Nr-							Bemerkung/Remarks/Remarque
1	27 020 001 0	Beschilderung SMV-Zeichen-ASAE (S276.7)	Labelling SMV-Zeichen-ASAE (S276.7)	Signalisation SMV-Zeichen- ASAE (S276.7)		1						
2	27 020 169 0	Halteblech	Retaining sheet	Tôle de maintien		1						
3	00 905 000 2	Flachrundschraube	Coach bolt	Vis a tête bombée		x						M 6 X 12
4	00 909 906 1	Sperrkantscheibe	Detent edged washer	Disque à bord d'arrêt		x						SKM 6
5	00 908 704 1	Sicherungsmutter	Locknut	Écrou hex		x						M 6
6	27 020 168 0	Einstecktasche SMV-Zeichen	Insert pocket SMV sign	Poche plaque d'ident p véhicules lents		1						
7	00 904 951 2	Flachrundschraube	Coach bolt	Vis a tête bombée		x						M 8 X 20
8	00 909 908 1	Sperrkantscheibe	Detent edged washer	Disque à bord d'arrêt		x						SKM 8
9	00 908 706 0	Sicherungsmutter	Locknut	Écrou hex		x						M 8
10	20 240 543 0	Halterung SMV-Zeichen	Support SMV emblem	Fixation plaque d'ident véhicules lents		1						

ID-NR. ID-NO.	TAFEL DIAG.	POS. POS.	ID-NR. ID-NO.	TAFEL DIAG.	POS. POS.	ID-NR. ID-NO.	TAFEL DIAG.	POS. POS.	ID-NR. ID-NO.	TAFEL DIAG.	POS. POS.	ID-NR. ID-NO.	TAFEL DIAG.	POS. POS.
00 000 001 0	15.0	37	00 255 499 2	31.0	14	00 900 676 0	5.0	2	00 905 231 1	38.0	5	00 908 719 0	3.0	16
00 000 001 0	15.0	38	00 255 871 2	6.0	13	00 900 676 0	20.0	4	00 906 007 1	15.0	17	00 908 719 0	5.0	4
00 000 001 0	38.0	3	00 256 361 0	12.0	3	00 901 004 0	2.0	7	00 906 008 0	9.0	31	00 908 721 0	11.0	7
00 003 028 3	22.0	18	00 257 698 0	9.0	1	00 901 004 0	3.0	8	00 906 009 0	9.0	32	00 908 732 0	11.0	10
00 062 057 3	12.0	5	00 257 699 0	9.0	1	00 901 005 0	4.0	7	00 906 010 1	15.0	15	00 908 758 0	18.0	5
00 139 888 4	18.0	10	00 258 020 0	20.0	24	00 901 042 1	22.0	11	00 906 031 0	15.0	29	00 908 758 0	19.0	11
00 139 888 4	19.0	6	00 259 134 2	4.0	10	00 901 122 0	13.0	12	00 906 040 1	20.0	27	00 908 758 0	23.0	11
00 139 889 4	18.0	10	00 268 219 1	6.0	20	00 901 214 3	11.0	8	00 906 404 0	15.0	24	00 908 758 0	27.0	7
00 139 889 4	19.0	6	00 277 698 1	20.0	17	00 901 218 2	11.0	5	00 906 948 0	34.0	22	00 908 758 0	28.0	5
00 144 943 3	34.0	21	00 302 688 0	27.0	20	00 901 423 0	22.0	29	00 906 949 0	18.0	1	00 908 758 0	34.0	9
00 185 506 2	22.0	15	00 302 688 0	28.0	15	00 901 452 0	36.0	2	00 906 949 0	19.0	1	00 908 758 0	37.0	3
00 227 680 2	22.0	4	00 341 914 1	2.0	15	00 901 453 0	13.0	14	00 908 056 0	18.0	4	00 909 611 0	15.0	23
00 250 721 0	25.0	21	00 341 914 1	21.0	7	00 901 454 0	36.0	12	00 908 056 0	19.0	12	00 909 903 0	22.0	36
00 250 721 0	25.1	21	00 900 335 0	15.0	19	00 901 482 0	20.0	15	00 908 056 0	34.0	10	00 909 904 1	20.0	16
00 250 740 0	2.0	16	00 900 335 1	2.0	13	00 901 491 0	3.0	14	00 908 207 1	27.0	23	00 909 906 1	2.0	8
00 251 389 0	5.0	6	00 900 335 1	3.0	23	00 901 613 1	25.0	32	00 908 207 1	28.0	18	00 909 906 1	3.0	9
00 251 391 0	5.0	5	00 900 335 1	6.0	15	00 901 613 1	25.1	32	00 908 207 1	29.0	9	00 909 906 1	27.0	15
00 251 631 1	41.0	2	00 900 354 0	23.0	4	00 903 047 1	25.0	28	00 908 208 0	4.0	8	00 909 906 1	42.0	4
00 253 020 1	15.0	20	00 900 612 0	6.0	28	00 903 047 1	25.1	28	00 908 208 0	27.0	16	00 909 907 0	6.0	23
00 253 024 3	16.0	4	00 900 616 0	6.0	18	00 903 073 1	6.0	11	00 908 210 0	22.0	25	00 909 908 1	6.0	12
00 253 024 3	17.0	4	00 900 616 0	33.0	3	00 903 078 1	22.0	28	00 908 510 1	22.0	24	00 909 908 1	21.0	12
00 253 026 5	16.0	6	00 900 617 0	22.0	40	00 903 088 1	22.0	35	00 908 524 2	25.0	6	00 909 908 1	22.0	22
00 253 026 5	17.0	6	00 900 617 0	33.0	3	00 903 109 1	6.0	24	00 908 524 2	25.1	6	00 909 908 1	25.0	31
00 253 028 1	16.0	9	00 900 632 0	2.0	14	00 903 453 1	27.0	21	00 908 701 0	13.0	13	00 909 908 1	25.1	31
00 253 028 1	17.0	9	00 900 632 0	34.0	13	00 903 453 1	28.0	16	00 908 701 0	13.0	14	00 909 908 1	33.0	5
00 253 030 0	15.0	4	00 900 634 0	15.0	33	00 904 002 2	15.0	26	00 908 701 0	15.0	8	00 909 908 1	42.0	8
00 253 034 4	20.0	8	00 900 636 0	9.0	13	00 904 017 1	36.0	6	00 908 701 0	22.0	2	00 909 909 1	15.0	32
00 253 047 0	18.0	12	00 900 636 0	41.0	4	00 904 045 3	18.0	9	00 908 701 0	23.0	2	00 909 909 1	18.0	13
00 253 047 0	19.0	13	00 900 637 0	18.0	14	00 904 045 3	19.0	7	00 908 701 0	36.0	7	00 909 909 1	19.0	14
00 253 052 1	18.0	2	00 900 637 0	19.0	15	00 904 045 3	34.0	6	00 908 701 0	36.0	13	00 909 909 1	22.0	3
00 253 052 1	19.0	2	00 900 638 0	27.0	5	00 904 047 3	37.0	4	00 908 702 0	27.0	12	00 909 909 1	23.0	10
00 253 421 4	15.0	31	00 900 638 0	28.0	3	00 904 062 2	15.0	26	00 908 704 1	2.0	10	00 909 909 1	27.0	6
00 253 480 1	15.0	25	00 900 655 0	36.0	2	00 904 064 0	36.0	5	00 908 704 1	3.0	11	00 909 909 1	28.0	4
00 253 547 0	15.0	13	00 900 656 0	12.0	8	00 904 071 1	15.0	26	00 908 704 1	42.0	5	00 909 909 1	34.0	12
00 253 566 3	36.0	1	00 900 657 0	36.0	12	00 904 732 2	21.0	10	00 908 706 0	6.0	17	00 909 910 1	12.0	7
00 253 657 0	36.0	4	00 900 658 0	22.0	6	00 904 732 2	33.0	7	00 908 706 0	21.0	13	00 909 910 1	15.0	27
00 253 744 0	18.0	11	00 900 658 0	23.0	6	00 904 745 1	23.0	7	00 908 706 0	22.0	9	00 909 910 1	23.0	3
00 253 744 0	34.0	5	00 900 658 0	36.0	9	00 904 951 2	33.0	7	00 908 706 0	33.0	6	00 909 910 1	36.0	3
00 253 745 0	19.0	5	00 900 674 0	3.0	25	00 904 951 2	42.0	7	00 908 706 0	38.0	7	00 909 912 1	3.0	15
00 255 498 1	31.0	13	00 900 675 0	6.0	35	00 905 000 2	42.0	3	00 908 706 0	42.0	9	00 909 912 1	6.0	14

ID-NR. ID-NO.	TAFEL DIAG.	POS. POS.	ID-NR. ID-NO.	TAFEL DIAG.	POS. POS.	ID-NR. ID-NO.	TAFEL DIAG.	POS. POS.	ID-NR. ID-NO.	TAFEL DIAG.	POS. POS.	ID-NR. ID-NO.	TAFEL DIAG.	POS. POS.
00 909 912 1	20.0	5	00 910 946 0	20.0	22	00 914 036 0	28.0	25	00 921 234 0	25.0	16	00 930 357 0	9.0	23
00 909 913 1	11.0	6	00 910 947 0	20.0	22	00 914 138 0	28.0	8	00 921 234 0	25.1	16	00 930 568 0	20.0	13
00 910 031 0	27.0	22	00 911 022 0	20.0	34	00 915 122 0	20.0	10	00 922 651 2	3.0	19	00 932 105 0	11.0	16
00 910 031 0	28.0	17	00 911 023 0	20.0	34	00 915 127 0	20.0	25	00 922 651 2	4.0	11	00 932 106 0	9.0	9
00 910 214 0	2.0	12	00 911 024 1	20.0	34	00 917 004 1	3.0	13	00 922 651 2	19.0	17	00 932 106 0	9.0	30
00 910 214 0	3.0	22	00 911 130 0	20.0	11	00 917 004 1	4.0	12	00 922 652 0	5.0	7	00 932 107 0	9.0	19
00 910 214 0	6.0	34	00 911 132 0	20.0	11	00 917 104 1	5.0	8	00 922 672 2	35.0	7	00 932 108 0	11.0	12
00 910 225 0	11.0	15	00 911 133 0	16.0	8	00 917 104 1	19.0	18	00 924 007 0	6.0	25	00 932 177 0	20.0	40
00 910 303 1	5.0	3	00 911 133 0	17.0	8	00 917 107 0	3.0	17	00 924 007 0	20.0	2	00 934 003 0	6.0	21
00 910 320 0	22.0	14	00 911 134 0	9.0	8	00 919 002 0	10.0	22	00 924 050 1	6.0	10	00 934 967 0	2.0	2
00 910 353 0	23.0	9	00 911 134 0	12.0	16	00 919 002 0	13.0	22	00 924 517 0	27.0	19	00 934 967 0	3.0	3
00 910 378 0	12.0	10	00 911 134 0	20.0	11	00 919 103 0	7.0	22	00 924 517 0	28.0	14	00 934 967 0	12.0	12
00 910 411 1	29.0	8	00 911 136 1	20.0	11	00 919 103 0	8.0	22	00 924 532 0	28.0	7	00 936 014 0	9.0	2
00 910 413 0	22.0	33	00 911 503 0	16.0	13	00 919 105 0	2.0	5	00 924 535 1	27.0	9	00 936 021 0	20.0	41
00 910 413 0	33.0	4	00 911 503 0	17.0	13	00 919 105 0	3.0	6	00 924 537 0	28.0	24	00 936 049 1	16.0	7
00 910 413 0	38.0	6	00 911 541 0	2.0	4	00 919 105 0	6.0	22	00 924 571 0	27.0	18	00 936 049 1	17.0	7
00 910 506 1	36.0	10	00 911 541 0	3.0	5	00 919 105 0	11.0	3	00 924 571 0	28.0	13	00 936 068 0	9.0	24
00 910 512 2	22.0	32	00 911 541 0	20.0	7	00 919 105 0	12.0	13	00 924 576 0	27.0	26	00 936 352 3	20.0	20
00 910 514 1	25.0	22	00 911 668 0	9.0	3	00 919 105 0	25.0	16	00 924 576 0	28.0	21	00 936 356 0	9.0	20
00 910 514 1	25.1	22	00 911 673 0	20.0	32	00 919 105 0	25.1	16	00 924 610 3	27.0	25	00 937 502 0	16.0	5
00 910 603 0	6.0	29	00 912 066 1	19.0	25	00 919 108 0	4.0	9	00 924 610 3	28.0	20	00 937 502 0	17.0	5
00 910 603 0	22.0	10	00 912 287 1	5.0	9	00 919 603 0	25.0	3	00 924 634 0	27.0	13	00 937 568 0	15.0	30
00 910 609 0	22.0	5	00 912 500 3	6.0	7	00 919 664 0	25.0	3	00 924 634 0	28.0	10	00 937 568 0	20.0	9
00 910 642 0	12.0	6	00 912 530 0	16.0	11	00 919 802 0	9.0	28	00 925 105 0	25.0	29	00 937 576 0	15.0	6
00 910 732 1	6.0	8	00 912 530 0	17.0	11	00 920 989 0	25.0	5	00 925 105 0	25.1	29	00 937 579 0	15.0	21
00 910 844 1	25.0	18	00 912 643 2	16.0	11	00 920 989 0	25.1	5	00 925 107 1	25.0	27	00 937 590 0	20.0	18
00 910 844 1	25.1	18	00 912 643 2	17.0	11	00 921 003 1	25.0	11	00 925 107 1	25.1	27	00 937 721 0	15.0	18
00 910 845 1	12.0	24	00 912 670 1	12.0	25	00 921 003 1	25.1	11	00 925 134 0	25.0	30	00 937 727 0	15.0	16
00 910 845 1	25.0	18	00 912 670 1	25.0	19	00 921 054 1	25.0	15	00 925 134 0	25.1	30	00 937 727 0	20.0	29
00 910 845 1	25.1	18	00 912 670 1	25.1	19	00 921 054 1	25.1	15	00 925 203 1	9.0	10	00 938 625 2	11.0	9
00 910 864 1	9.0	16	00 912 671 2	12.0	4	00 921 067 1	25.0	20	00 925 303 2	18.0	15	00 939 009 0	22.0	23
00 910 890 0	9.0	18	00 912 717 2	12.0	17	00 921 067 1	25.1	20	00 925 901 0	9.0	29	00 939 100 4	32.0	8
00 910 891 0	9.0	18	00 912 718 2	12.0	18	00 921 079 1	25.0	12	00 926 101 0	9.0	1	00 939 101 4	32.0	7
00 910 899 0	6.0	9	00 912 722 1	7.0	24	00 921 079 1	25.1	12	00 926 101 0	15.0	34	00 939 145 1	31.0	2
00 910 912 0	9.0	4	00 912 722 1	8.0	24	00 921 087 1	25.0	7	00 926 101 0	20.0	6	00 939 180 2	31.0	12
00 910 913 0	9.0	4	00 912 722 1	10.0	24	00 921 087 1	25.1	7	00 930 137 0	9.0	5	00 939 218 1	31.0	3
00 910 923 0	9.0	25	00 912 722 1	13.0	24	00 921 145 0	25.0	2	00 930 154 0	20.0	23	00 939 278 4	31.0	5
00 910 924 0	9.0	25	00 912 747 2	2.0	9	00 921 145 0	25.1	33	00 930 167 0	20.0	35	00 939 410 2	32.0	2
00 910 944 0	20.0	22	00 912 747 2	3.0	10	00 921 171 1	25.0	1	00 930 341 0	16.0	3	00 939 471 1	32.0	1
00 910 945 0	20.0	22	00 914 036 0	6.0	3	00 921 171 1	25.1	34	00 930 341 0	17.0	3	00 939 567 1	31.0	15

ID-NR. ID-NO.	TAFEL DIAG.	POS. POS.	ID-NR. ID-NO.	TAFEL DIAG.	POS. POS.	ID-NR. ID-NO.	TAFEL DIAG.	POS. POS.	ID-NR. ID-NO.	TAFEL DIAG.	POS. POS.	ID-NR. ID-NO.	TAFEL DIAG.	POS. POS.
00 939 572 0	32.0	6	00 949 524 0	13.0	28	20 030 024 0	36.0	8	20 035 852 0	19.0	4	20 088 396 0	29.0	12
00 939 576 0	32.0	5	00 949 568 0	13.0	14	20 030 944 1	3.0	18	20 036 169 0	19.0	4	20 088 561 0	29.0	3
00 940 236 0	18.0	19	00 949 630 0	7.0	14	20 031 007 0	19.0	23	20 036 169 0	19.0	4	20 088 564 0	27.0	1
00 940 236 0	19.0	26	00 949 630 0	8.0	14	20 031 061 1	18.0	17	20 036 170 0	19.0	4	20 088 968 0	29.0	1
00 942 012 1	31.0	16	00 949 852 1	7.0	56	20 031 062 1	18.0	17	20 036 311 1	3.0	20	20 230 375 0	16.0	16
00 942 107 1	31.0	7	00 949 852 1	8.0	56	20 031 062 1	18.0	17	20 036 313 1	3.0	1	20 230 375 0	17.0	16
00 942 130 2	31.0	1	00 949 852 1	13.0	57	20 031 123 3	16.0	10	20 036 759 0	3.0	24	20 231 672 0	35.0	1
00 942 134 2	31.0	6	00 949 861 0	7.0	51	20 031 123 3	17.0	10	20 036 761 0	3.0	12	20 231 673 0	35.0	2
00 942 196 1	32.0	4	00 949 861 0	8.0	51	20 031 128 4	15.0	5	20 036 836 0	6.0	2	20 232 308 2	20.0	14
00 942 197 1	32.0	3	00 949 861 0	10.0	51	20 031 128 4	17.0	1	20 036 974 0	36.0	11	20 232 312 0	20.0	28
00 942 295 0	31.0	8	00 949 861 0	13.0	51	20 031 129 4	15.0	5	20 037 602 1	19.0	21	20 232 313 2	20.0	36
00 949 158 2	7.0	1	00 950 481 1	11.0	11	20 031 129 4	16.0	1	20 037 604 1	19.0	19	20 232 318 0	20.0	19
00 949 161 2	8.0	1	00 951 300 1	11.0	14	20 031 133 1	17.0	2	20 037 604 1	19.0	19	20 232 319 1	20.0	1
00 949 230 1	7.0	4	00 951 309 0	11.0	13	20 031 134 0	17.0	12	20 037 605 1	19.0	19	20 232 320 1	20.0	3
00 949 230 1	8.0	4	00 953 010 1	11.0	20	20 031 136 0	16.0	12	20 037 610 2	34.0	14	20 232 330 0	2.0	1
00 949 231 1	7.0	5	00 953 118 0	11.0	20	20 031 137 1	16.0	2	20 037 611 2	34.0	15	20 232 334 1	2.0	11
00 949 231 1	8.0	5	00 953 210 0	11.0	20	20 031 255 0	34.0	18	20 037 615 2	34.0	16	20 232 334 1	3.0	21
00 949 233 0	7.0	23	00 953 398 0	11.0	20	20 031 266 0	34.0	11	20 037 992 2	34.0	2	20 232 335 1	2.0	6
00 949 233 0	8.0	23	00 954 086 1	4.0	1	20 031 308 0	38.0	4	20 037 993 2	34.0	1	20 232 335 1	3.0	7
00 949 238 0	13.0	27	00 955 282 0	10.0	14	20 031 311 1	18.0	18	20 038 051 0	18.0	8	20 232 339 0	6.0	6
00 949 247 0	7.0	26	00 955 355 1	13.0	52	20 031 618 0	20.0	37	20 038 051 0	19.0	8	20 232 350 2	6.0	1
00 949 247 0	8.0	26	00 955 362 0	7.0	25	20 031 950 0	12.0	9	20 038 051 0	34.0	7	20 232 358 1	12.0	22
00 949 272 0	7.0	27	00 955 362 0	8.0	25	20 032 163 0	38.0	8	20 038 055 1	18.0	16	20 232 365 0	12.0	1
00 949 272 0	8.0	27	00 955 387 1	13.0	25	20 032 548 1	6.0	27	20 038 055 1	19.0	20	20 232 371 0	12.0	23
00 949 272 0	10.0	23	00 955 410 0	10.0	52	20 033 016 0	12.0	20	20 038 055 1	34.0	8	20 232 371 0	25.0	17
00 949 281 0	7.0	53	00 955 690 0	9.0	11	20 033 119 1	6.0	5	20 038 055 1	35.0	3	20 232 371 0	25.1	17
00 949 281 0	8.0	53	00 955 691 0	9.0	7	20 033 196 1	15.0	2	20 038 094 1	34.0	17	20 232 375 0	12.0	2
00 949 281 0	10.0	53	00 955 692 0	9.0	12	20 033 197 1	15.0	3	20 038 094 1	35.0	6	20 232 378 4	23.0	1
00 949 281 0	13.0	53	00 955 693 0	9.0	14	20 033 458 1	19.0	16	20 038 613 1	34.0	3	20 232 379 3	23.0	5
00 949 338 0	13.0	56	00 955 694 0	9.0	6	20 033 533 0	15.0	1	20 038 618 1	34.0	4	20 232 392 3	23.0	8
00 949 352 0	7.0	54	00 955 695 0	9.0	15	20 034 544 0	20.0	38	20 039 596 0	37.0	2	20 232 396 1	11.0	4
00 949 352 0	8.0	54	00 955 696 0	9.0	22	20 034 817 0	15.0	14	20 039 597 0	37.0	1	20 232 442 3	11.0	1
00 949 352 0	13.0	5	00 955 697 0	9.0	21	20 034 818 0	15.0	12	20 039 714 0	29.0	11	20 232 506 0	27.0	4
00 949 380 0	13.0	11	00 955 698 0	9.0	26	20 034 838 0	15.0	35	20 039 716 0	36.0	14	20 232 507 0	27.0	3
00 949 404 1	8.0	11	00 955 699 0	9.0	17	20 035 230 0	18.0	20	20 046 650 0	6.0	26	20 232 540 0	28.0	1
00 949 521 0	7.0	21	00 955 700 0	9.0	27	20 035 230 0	19.0	27	20 049 546 0	41.0	1	20 232 541 0	28.0	11
00 949 521 0	8.0	21	00 955 710 0	9.0	7	20 035 230 0	34.0	19	20 049 547 0	41.0	3	20 232 542 0	27.0	14
00 949 522 1	7.0	11	00 955 710 0	9.0	17	20 035 385 0	20.0	26	20 082 417 0	29.0	13	20 232 547 0	12.0	14
00 949 522 1	8.0	13	00 956 434 0	10.0	21	20 035 386 0	20.0	26	20 086 654 3	27.0	17	20 232 598 0	12.0	11
00 949 523 0	13.0	23	00 956 434 0	13.0	21	20 035 851 0	19.0	4	20 086 654 3	28.0	12	20 232 611 0	6.0	19

ID-NR. ID-NO.	TAFEL DIAG.	POS. POS.	ID-NR. ID-NO.	TAFEL DIAG.	POS. POS.	ID-NR. ID-NO.	TAFEL DIAG.	POS. POS.	ID-NR. ID-NO.	TAFEL DIAG.	POS. POS.	ID-NR. ID-NO.	TAFEL DIAG.	POS. POS.
20 232 673 0	25.0	8	20 238 781 0	22.0	44	27 016 422 1	32.0	15	90 001 561 0	20.0	12			
20 232 673 0	25.1	8	20 240 543 0	42.0	10	27 017 142 0	25.0	24	90 001 565 0	12.0	19			
20 232 677 0	25.0	9	20 430 830 0	25.1	36	27 017 142 0	25.1	24	90 001 576 0	11.0	2			
20 232 677 0	25.1	9	20 431 268 0	28.0	23	27 018 378 0	25.0	16	90 001 595 0	27.0	10			
20 232 678 1	25.0	10	20 432 273 0	22.0	46	27 018 378 0	25.1	16	90 001 829 0	22.0	13			
20 232 678 1	25.1	10	27 002 283 0	13.0	54	27 019 656 0	13.0	1	90 001 863 0	16.0	15			
20 232 852 0	15.0	36	27 002 459 0	32.0	17	27 019 657 0	10.0	1	90 001 863 0	17.0	15			
20 233 280 0	20.0	39	27 003 034 0	31.0	10	27 019 778 0	25.0	24	90 002 150 0	2.0	17			
20 233 422 0	3.0	2	27 003 648 0	11.0	17	27 019 778 0	25.1	24	90 002 150 0	3.0	26			
20 233 562 3	22.0	26	27 003 649 0	11.0	19	27 020 001 0	42.0	1	90 002 150 0	40.0	2			
20 233 580 1	21.0	6	27 005 078 0	21.0	4	27 020 168 0	42.0	6	90 002 510 0	38.0	2			
20 233 600 0	38.0	1	27 006 590 0	6.0	30	27 020 169 0	42.0	2	90 002 793 0	39.0	2			
20 234 146 0	21.0	8	27 006 704 0	4.0	5	27 021 035 0	25.0	16	90 002 958 0	27.0	11			
20 234 147 0	21.0	5	27 006 705 0	4.0	2	27 021 035 0	25.1	16	90 003 120 0	29.0	15			
20 234 214 1	6.0	4	27 006 706 0	4.0	3	27 021 260 0	31.0	9	90 003 121 0	25.1	38			
20 234 281 2	21.0	14	27 006 710 0	4.0	4	27 021 592 0	32.0	16	90 003 121 0	29.0	16			
20 234 465 0	34.0	20	27 006 711 0	4.0	6	27 021 829 0	33.0	1	90 003 122 0	29.0	10			
20 234 578 1	21.0	2	27 008 297 0	29.0	5	27 021 830 0	33.0	2	90 004 108 0	22.0	37			
20 234 582 1	22.0	12	27 008 298 0	29.0	6	27 022 190 0	12.0	21						
20 234 593 1	22.0	8	27 008 972 0	15.0	28	27 022 217 0	13.0	14						
20 234 789 1	22.0	34	27 008 972 0	20.0	30	27 022 219 0	13.0	26						
20 235 384 1	28.0	22	27 010 964 0	2.0	18	27 022 230 0	10.0	2						
20 235 385 1	28.0	26	27 010 964 0	3.0	27	27 022 231 0	10.0	13						
20 235 463 0	22.0	39	27 010 964 0	39.0	1	27 022 232 0	10.0	25						
20 235 464 1	22.0	41	27 011 015 0	13.0	4	27 023 594 0	22.0	43						
20 235 465 1	22.0	42	27 011 016 0	13.0	5	27 025 226 0	39.0	4						
20 235 469 0	25.0	13	27 012 452 0	27.0	8	27 025 612 0	25.1	35						
20 235 469 0	25.1	13	27 012 452 0	32.0	13	27 026 105 0	11.0	18						
20 235 470 0	25.0	14	27 012 453 0	27.0	2	27 026 264 0	39.0	4						
20 235 470 0	25.1	14	27 012 453 0	32.0	12	90 000 081 0	22.0	45						
20 235 848 0	6.0	33	27 012 550 0	32.0	9	90 000 097 0	20.0	21						
20 235 849 0	6.0	32	27 013 746 0	39.0	3	90 000 109 0	15.0	22						
20 236 410 0	6.0	31	27 013 830 0	40.0	1	90 000 123 0	15.0	7						
20 236 411 0	12.0	26	27 013 868 0	25.0	4	90 000 338 0	19.0	24						
20 236 420 0	5.0	1	27 013 868 0	25.1	37	90 000 426 0	20.0	31						
20 236 569 0	22.0	7	27 013 869 0	25.0	4	90 000 541 0	29.0	7						
20 236 572 0	22.0	1	27 014 472 0	31.0	11	90 001 226 0	20.0	33						
20 236 594 1	21.0	1	27 016 421 1	29.0	4	90 001 561 0	2.0	3						
20 238 722 0	21.0	3	27 016 421 1	32.0	14	90 001 561 0	3.0	4						
20 238 780 0	22.0	27	27 016 422 1	29.0	2	90 001 561 0	12.0	15						

Verwenden Sie nur

Original-KRONE-Ersatzteile !

Das gibt Sicherheit und spart Kosten !

Original-KRONE-Ersatzteile bieten die Garantie für höchste Verschleißfestigkeit , lange Lebensdauer und preiswerten Einkauf !

Sie bekommen bei Krone nur Materialien in einwandfreier Qualität und absolut passend für Ihre KRONE-Maschinen. Bei Verwendung von Original-KRONE-Ersatzteilen entspricht das Gerät in Funktion und Arbeitweise wieder der ursprünglichen Ausführung !

Imitationen und Kopien von Teilen, speziell auf dem Sektor Verschleißteile halten nicht das, was sie vom Aussehen vielleicht versprechen. Material-Qualität kann man schlecht optisch prüfen - daher größte Vorsicht bei Billigangeboten !

Darum lieber gleich

Original-KRONE-Ersatzteile !

Ersatzteil-Katalog auch auf CD-ROM erhältlich !

Use

KRONE original spare parts only !

This will increase operational reliability and help to save costs !

KRONE original spare parts give you the guarantee of maximum resistance to wear, long lifetime and low prices !

KRONE provides you with parts of first-rate quality which are perfectly suitable for your KRONE machine. By using KRONE original spare parts you can be sure that function and mode of operation are again as satisfactory as a new machine !

Imitations and copies of parts, in particular wear parts, are not as reliable as they seem to be ! The quality of material can hardly be checked with the eye - it is therefore not advisable to purchase imitation parts even if they are cheaper !

In any case it‘s better

to use Krone original spare parts

Spare parts list also available on CD-ROM !

N‘utiliser que

des pièces de rechange d‘origine KRONE !

Vous augmentez ainsi la sécurité de fonctionnement et vous réduisez considérablement vos coûts !

Les pièces de rechange d‘origine KRONE vous donnent la sécurité d‘une exeptionnelle résistance à l‘usure, d‘une longue durée d‘utilisation et de prix avantageux.

KRONE vous offre uniquement des pièces de première qualité parfaitement adaptées à votre machine KRONE. En utilisant des pièces de rechange d‘origine KRONE vous pouvez être sûr que le fonctionnement et le mode de travail sont identiques à ceux d‘une nouvelle machine.

Les imitations et copies de pièces, tout particulièrement des pièces d‘usure, ne tiennent pas ce qu‘elles promettent par leur apparence ! En effet il n‘est guère possible de vérifier visuellement la qualité d‘une matière. Il est donc prudent de juger avec scepticisme les pièces de rechange à bas prix !

De toute façon il est raisonnable de donner la préférence aux pièces de rechange d‘origine KRONE !

Catalogue de pièces de rechange également disponible sur CD-ROM !

KRONE

. . . konsequent, kompetent

Maschinenfabrik
Bernard KRONE GmbH & Co. KG

Heinrich-Krone-Straße 10, D-48480 Spelle
Postfach 11 63, D-48478 Spelle

Phone +049 (0) 5977 /935-0
Fax +049 (0) 59 77/935-339 - Zentrale
Fax +049 (0) 5977 /935-239 - ET-Lager

Internet: http://www.krone.de
eMail: info.ldm@krone.de