KRONE

ERSATZTEILE
SPARE PARTS
PIÈCES DETACHEES

150 051 208 02 H - 09/09/2020

Fortima F 1250 - RP601-10

Fortima F 1600 - RP601-20

Fortima F 1250 MC - RP601-11

Fortima F 1600 MC - RP601-21

ab Masch.-Nr.
from mach.-no.
á partir de mach.-no

1 026 400 - 1 046 900

150 051 208 02 H

Erläuterungen
Explanations
Explications

Gültigkeit dieser Tafel
Validity of this diagram
Validité du diagramme

Nr. der Zeichnung, die zu dieser Seite gehört
No. of drawing belonging to this page
N°. du dessin appartenant à cette page

Tafel-Nr.
No. of diagram
N°. du diagramme

Maschinentypen
Machine types
Types de machine

Nr. dieser Ersatzteilliste
No. of this spare parts list
N° de cette liste des pièces de rechange

Benennung dieser Tafel
Denomination of this diagram
Dénomination du diagramme

Seitenteil
Side part
Partie latérale

985 001 - 1 001 000

150 050 869 07

150 441 416 3 **47.0**

Pos.	ID-Nr.	Benennung	Description	Description	Masch.-Nr-	EC 600-3	EC 750-3	EC 900-3	EC 1050-3			Bemerkung/Remarks/Remarque
1	20 094 592 0	Kolbenstopper -links	Ram stop -left	Arrêt de piston -gauche	985 001 - 1 001 000	1						
	20 094 585 0	Kolbenstopper -rechts	Ram stop -right	Arrêt de piston -droite	985 001 - 1 001 000	1						
	20 090 704 1	Kolbenstopper -links	Ram stop -left	Arrêt de piston -gauche	985 001 -		1	1	1			
	20 090 702 1	Kolbenstopper -rechts	Ram stop -right	Arrêt de piston -droite	- 1 001 000		1	1	1			
2	00 908 758 0	Sicherungsmutter	Locknut	Écrou hex		x	x	x	x			M 10
3	20 093 795 0	Lagerhülse	Bearing brushing	Douille de palier		4	6	6	8			10,2 X 25 X 22

Dieses Ersatzteil ist gültig ab Masch.Nr. 985 001
This spare part is valid from mach. no. 985 001
Cette pièce de rechange est valable à partir du n° de machine 985 001

Dieses Ersatzteil ist gültig von Masch.Nr. 985 001 bis Masch.Nr 1 001 000
This spare part is valid from mach. no. 985 001 up to mach. no. 1 001 000
Cette pièce de rechange est valable à partir du n° de machine 985 001 jusqu´au n° 1 001 000

Dieses Ersatzteil ist gültig bis Masch.Nr. 1 001 000
This spare part is valid up to mach. no. 1 001 000
Cette pièce de rechange est valable jusqu´au n° de machine 1 001 000

Anzahl Teile je Typ
X = nach Bedarf
Kein Eintrag = Keine Verwendung für diesen Typ

Quantity of parts for each type
X = as needed
No entry = No use for this type

Quantité de pièces de chaque type
X = selon besoin
Aucune inscription = aucune utilisation pour ce type

Bestell-Nr.
Ord. no.
N° de commande

Position des Ersatzteiles in der Zeichnung
Position of spare part in the drawing
Position de la pièce de rechange au dessin

Ersatzteil-Katalog auch auf CD-ROM erhältlich !
Spare parts list also available on CD-ROM !
Catalogue de pièces de rechange également disponible sur CD-ROM !

INHALTSVERZEICHNIS	TABLE OF CONTENTS	TABLE DES MATIERES	TAFEL DIAGRAM DIAGRAMME
Deichsel	Drawbar	Timon	1.0
Zugösen	Drawbar eyes	Oeillets d'attelage	2.0
Sicherungskette ASAE-89	Safety chain ASAE-89	Chaîne de sécurité ASAE-89	3.0
Stützfuß	Support jack	Béquille	4.0
Gehäuse vorn	Housing front	Carter avant	5.0
Gehäuse hinten	Housing rear	Carter arrière	6.0
Gehäuseverriegelung	Housing locking	Verrouillage du carter	7.0
Füllanzeige	Filling indicator	Indicateur	8.0
Garnkasten	Twine box	Boîte à ficelle	9.0
Laufachse	Idling axle	Essieu portant	10.0
Tandemachse ungebremst - 40 km/h BPW	Tandem axle unbraqked - 40 km/h BPW	Esieu tandem sans freins- 40 km/h BPW	11.0
Bremsachse	Brake axle	Essieu freiné	12.0
Bremsachse	Brake axle	Essieu freiné	13.0
Brems-u.-Vorrats-Kupplung z.Bremsventil	Brake coupling to brake valve	Accouplement de frein robinet de freinag	14.0
Vom Bremsventil zum Kessel	Brom brake valve to reservoir	Robinet de freinage reservoir	15.0
Vom Bremsventil zum Kessel	Brom brake valve to reservoir	Robinet de freinage reservoir	16.0
Vom Bremsventil zur Einzelachse	Front brake valve to axle	Robin de freinage essieu	17.0
Vom Bremsventil zur Einzelachse	Front brake valve to axle	Robin de freinage essieu	18.0
Hydraulikbremse	Hydraulic brake	Frein hydraulique	19.0
Hilfsbremse	Auxiliary brake	Frein auxiliaire	20.0
Tandemachse	Tandem axle	Essieu tandem	21.0
Tandemachse	Tandem axle	Essieu tandem	22.0
Handbremshebel	Hand brake lever	Levier de frein	23.0
Bowdenzug	Bowden cable	Câble de Bowden	24.0
Brems-u.-Vorrats-Kupplung z.Bremsventil	Brake coupling to brake valve	Accouplement de frein robinet de freinag	25.0
Vom Bremsventil zum Kessel	Brom brake valve to reservoir	Robinet de freinage reservoir	26.0
Vom Bremsventil zum Kessel	Brom brake valve to reservoir	Robinet de freinage reservoir	27.0
Vom Bremsventil zur Tandemachse	From brake valve to tandem axle	Robin de freinage essieu tandem	28.0
Vom Bremsventil zur Tandemachse	From brake valve to tandem axle	Robin de freinage essieu tandem	29.0
Hydraulikbremse	Hydraulic brake	Frein hydraulique	30.0
Hilfsbremse	Auxiliary brake	Frein auxiliaire	31.0
Betriebsbremse	Service brake	Frein de service	32.0
Bereifung / Vorlegekeil	Tyres / wheel chock	Pneumatiques / cale d'arrêt	33.0
Schwenkvorrichtung / Bremsteller / Netzrolle	Swivelling device / brake disc / wrapping roll	Mecanisme de pivotement / rondelle frein / rouleau de filet	34.0
Bremshebel	Brake lever	Levier de frein	35.0
Anbauteile - Netzbremse lösen	Mounting parts - net brake loosen	Pièces de montage - filet frein dèvissen	36.0
Messerschaltung	Knife swidching mechanism	Montage en couteau	37.0
Netzbindung / Schneidmesser	Net tying / knife	Attache de résean / couteau	38.0
Garnbindung	Twine tying	Liage par ficelle	39.0
Magnetkupplung	Magnetic coupling	Embrayage magnétique	40.0

INHALTSVERZEICHNIS	TABLE OF CONTENTS	TABLE DES MATIERES	TAFEL DIAGRAM DIAGRAMME
Garnbindung	Twine tying	Liage par ficelle	41.0
Anbauteile für Kombination NETZ/GARN	Mounting parts for net/twine wrap	Pièces de montage pour filet/ficelle	42.0
Schwinge	Rocker	Aile	43.0
Gummirolle montiert	Rubber roller installed	Rouleau caoutchou montee	44.0
Hauptgetriebe 540 U/min	Main gearbox 540 U/min	Carter principal 540 U/min	45.0
Spiralwalze mit Abstreiferbalken	Spiral roller with stripper bar	Rouleau spiral avec barre racleuse	46.0
Starterwalze / Kettenantrieb	Starter roller / Chain drive	Rouleau starter / Entraînement par chaîne	47.0
Kettenantrieb links	Chain drive lh side	Entraînement par chaîne côte gauche	48.0
Rollbodenantriebswelle	Drive shaft of bale formation conveyor	Arbre d'entrainement du fond à rouleaux	49.0
Spannvorrichtung	Tension equipment	Dispositif tendeur	50.0
Rollboden kpl. mit Laufrollen	Baling floor Fortima F 1250	Fond de pressage Fortima F 1250	51.0
Rollboden kpl. mit Lager	Baling floor Fortima F 1250	Fond de pressage Fortima F 1250	52.0
Pick-up	Pick-up	Ramasseur	53.0
Rotor - Rückdrehsicherung	Rotor reversing prevention	Fusible de reverser du rotor	54.0
Schnecke	Auger	Vis	55.0
Anbauteile Pick-up	Mounting parts of pick-up	Pièces rapportées ramasseur	56.0
Rollenniederhalter	Crop press roller unit	Dispositif de placage à rouleaux	57.0
Tasträder kpl.	Guide wheels cpl.	Roues de jauge cpl.	58.0
Kettenantrieb rechts	Chain drive rh side	Entraînement par chaîne côte droit	61.0
Pick-up Antrieb	Pick-up drive	Entraînement du pick-up	62.0
Schneidwerk	Cutting mechanism	Dispositif de coupe	63.0
Messer	Knife	Couteau	64.0
Fremdkörpersicherung - Messerschaltung	Safety device against foreign bodies	Sècuritè contre corps ètrangers	65.0
Förderrotor	Feed rotor	Rotor d'alimentation	66.0
Ballenauswerfer	Bale ejecter	Ejecteur de balle	67.0
Auffangblech	Collecting plate	Tôle réceptrice	68.0
Schutze vorn	Front guard	Protections avant	69.0
Seitenschutz	Side guard	Protection latérale	70.0
Schutz hinten	Rear guard	Tole de protection arriere	71.0
Hydraulik Pick-up Standard	Hydraulic pick-up lift	Relevage hydraulique du pick-up	72.0
Hydr.-elektr Pick-up- Messer 0 Schaltung	Hydraulic- Pick-up- Blades 0 positining	Circuit hydraulique	73.0
Hydraulik- Pick-up- Messer 0 Schaltung	Hydraulic- Pick-up- Blades 0 positining	Circuit hydraulique	74.0
Hydraulik Heckklappe	Hydraulics tailgate	Système hydraulique trappe arrière	75.0
Zentralschmierung - Öl	Central lubrication system - oil	Système de lubrification central - huile	76.0
Pumpe	Pump	Pompe	77.0
Zentralschmierung - Fett	Central lubrication system - grease	Système de lubrification central-graisse	78.0
Steuerung	Control	Commande	79.0
Kabelbaum Schneidwerk	Cable harness cutting system	Faisceau de câbles mécanisme de coupe	80.0
Kabelbaum	Cable harness	Faisceau de câbles	81.0
Kabelbaum - Garnbindung	Cable harness - Twine wrapping	Faisceau de câbles - Liage par ficelle	82.0

INHALTSVERZEICHNIS	TABLE OF CONTENTS	TABLE DES MATIERES	TAFEL DIAGRAM DIAGRAMME
Bedienung	Control	Commande	83.0
Beleuchtung	Lighting	Éclairage	84.0
Zusatzbeleuchtung	Auxiliary lighting	Éclairage d'additif	85.0
Zusatzbeleuchtung	Auxiliary lighting	Éclairage d'additif	86.0
SMV - Zeichen	SMV emblem	Plaque d'identif. pour véhicules lents	87.0
Kamerasystem	Camera system	Système de caméra	88.0
Zweite Kamera	Additional camera	Deuxième caméra	89.0
Terminal - DS 100 RP	Terminal - DS 100 RP	Terminal - DS 100 RP	89.1
Terminal - DS 500	Terminal - DS 500	Terminal - DS 500	89.2
Terminal - Beta II	Terminal - Beta II	Terminal - Beta II	90.0
Terminal - Delta	Terminal - Delta	Terminal - Delta	91.0
Terminal CCI 800	Terminal CCI 800	Terminal CCI 800	91.2
Terminal CCI 1200	Terminal CCI 1200	Terminal CCI 1200	92.0
Videosystem / CCI	Camera system / CCI	Système de caméra / CCI	93.0
Traktor Nachrüstung	Tractor retrofitting	Équipement ultérieur tracteur	94.0
Schutztopf	Protecting cup	Pot de protection	95.0
Gelenkwelle	Universal shaft	Arbre à cardan	96.0
Gelenkwelle	Universal shaft	Arbre à cardan	97.0
Gelenkwelle	Universal shaft	Arbre à cardan	98.0
Sicherheitsaufkleber	Safety label	Autocollant de sécurité	99.0
Hinweisaufkleber	Information labels	Autocollant d'avertissement	100.0
Dokumentenbehälter	Document box	Boîte à documents	101.0
Sicherung gegen unbefugte Benutzung	Dev. to prevent unautho. use	Des. de prot. contre une utilis. non autorisée	102.0

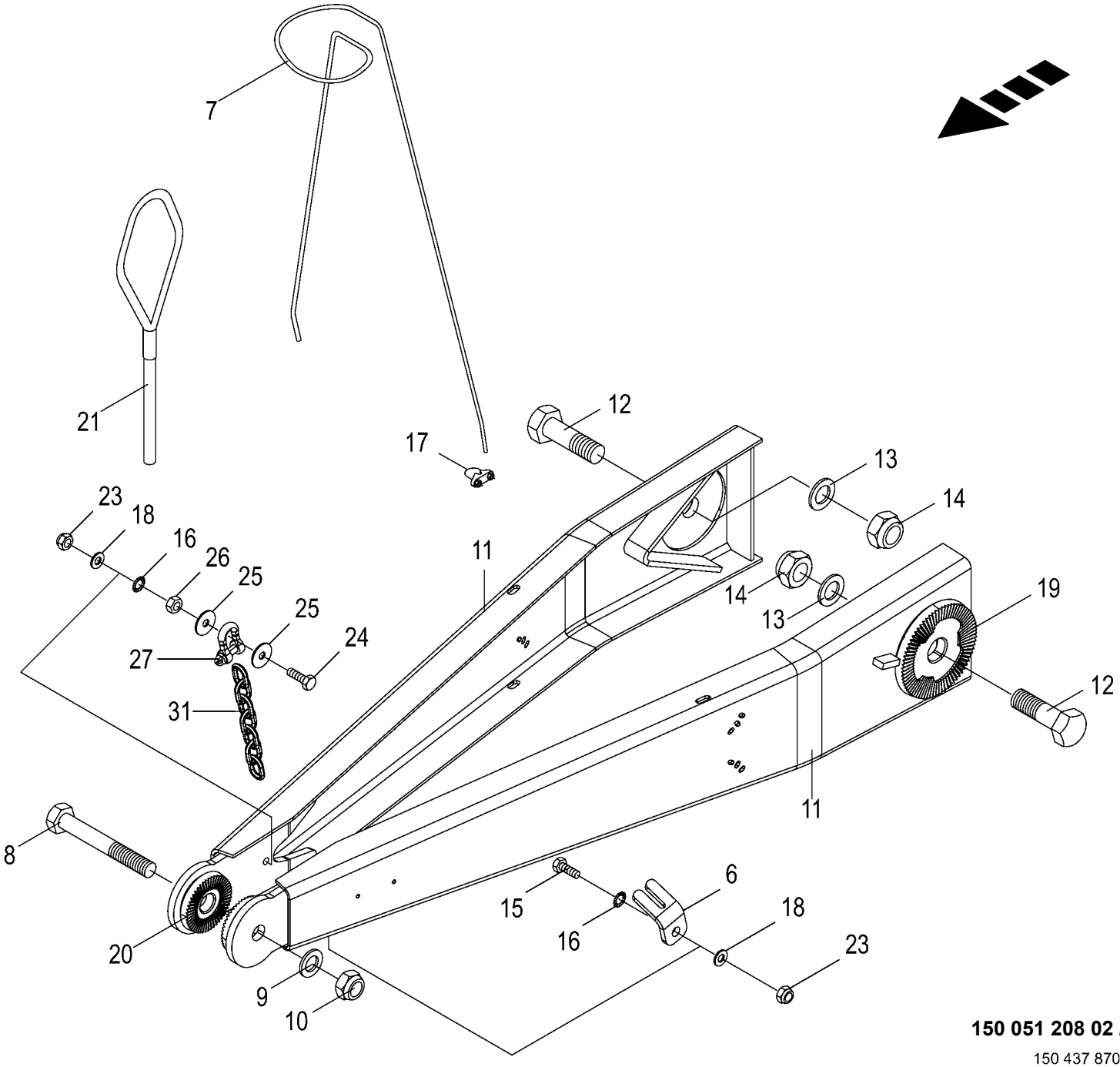

150 051 208 02 / 1.0

150 437 870 08

Deichsel
Drawbar
Timon

1026400 - 1046900

150 051 208 02

150 437 870 8 **1.0**

Pos.	ID-Nr.	Benennung	Description	Description	Masch.-Nr-	RP601-10	RP601-20	RP601-11	RP601-21			Bemerkung/Remarks/Remarque
6	20 065 020 1	Kettenhalter	Chain support	Support de chaîne		1	1	1	1			
7	00 346 376 2	Schlauchhalter	Hose support	Support de tuyau		1	1	1	1			
8	00 901 243 1	6kt-Schraube	Hex head bolt	Boulon tête hex		x	x	x	x			M 24 X 170
9	00 910 514 1	Scheibe	Washer	Rondelle		x	x	x	x			26 X 44 X 4
10	00 908 726 2	Sicherungsmutter	Locknut	Écrou hex		x	x	x	x			M 24
11	00 278 666 5	Deichselholm	Drawbar beam	Poutre du timon		2	2	2	2			
12	00 900 324 0	6kt-Schraube	Hex head bolt	Boulon tête hex		x	x	x	x			M 30 X 1,5 X 100
13	00 910 515 2	Scheibe	Washer	Rondelle		x	x	x	x			31 X 56 X 4
14	00 908 732 0	Sicherungsmutter	Locknut	Écrou hex		x	x	x	x			M 30 X 1,5
15	00 900 639 0	6kt-Schraube	Hex head bolt	Boulon tête hex		x	x	x	x			M 10 X 40
16	00 909 909 1	Sperrkantscheibe	Detent edged washer	Disque à bord d'arrêt		x	x	x	x			SKM 10
17	90 003 746 0	Drahtseilklemme 8mm/M6	Wire rope clamp 8mm/M6	Pince pour câble d'acier 8mm/ M6	974501 -	2	2	2	2			
18	00 910 414 0	Scheibe	Washer	Rondelle		x	x	x	x			10,5 X 21 X 2
19	00 277 577 3	Zahnscheibe	Toothwasher	Rondelle crantee		2	2	2	2			D= 150
20	00 277 576 3	Zahnscheibe	Toothwasher	Rondelle crantee		4	4	4	4			Rd. 90
21	00 922 990 0	Fangschlaufe	Loop	Cable de securite		1	1	1	1			
23	00 908 758 0	Sicherungsmutter	Locknut	Écrou hex		x	x	x	x			M 10
24	00 901 434 0	6kt-Schraube	Hex head bolt	Boulon tête hex		x	x	x	x			M 10 X 55
25	90 000 121 0	Scheibe	Washer	Rondelle		x	x	x	x			10,5 X 30 X 2,5
26	00 908 212 0	6kt-Mutter	Hex nut	Écrou hex		x	x	x	x			M 10
27	00 918 203 1	Schäkel	Shackle	Maillon		1	1	1	1			
31	00 922 542 0	Rundstahlkette	Steel chain	Chaîne acier		1	1	1	1			G 5 X 21 X 35 Glieder

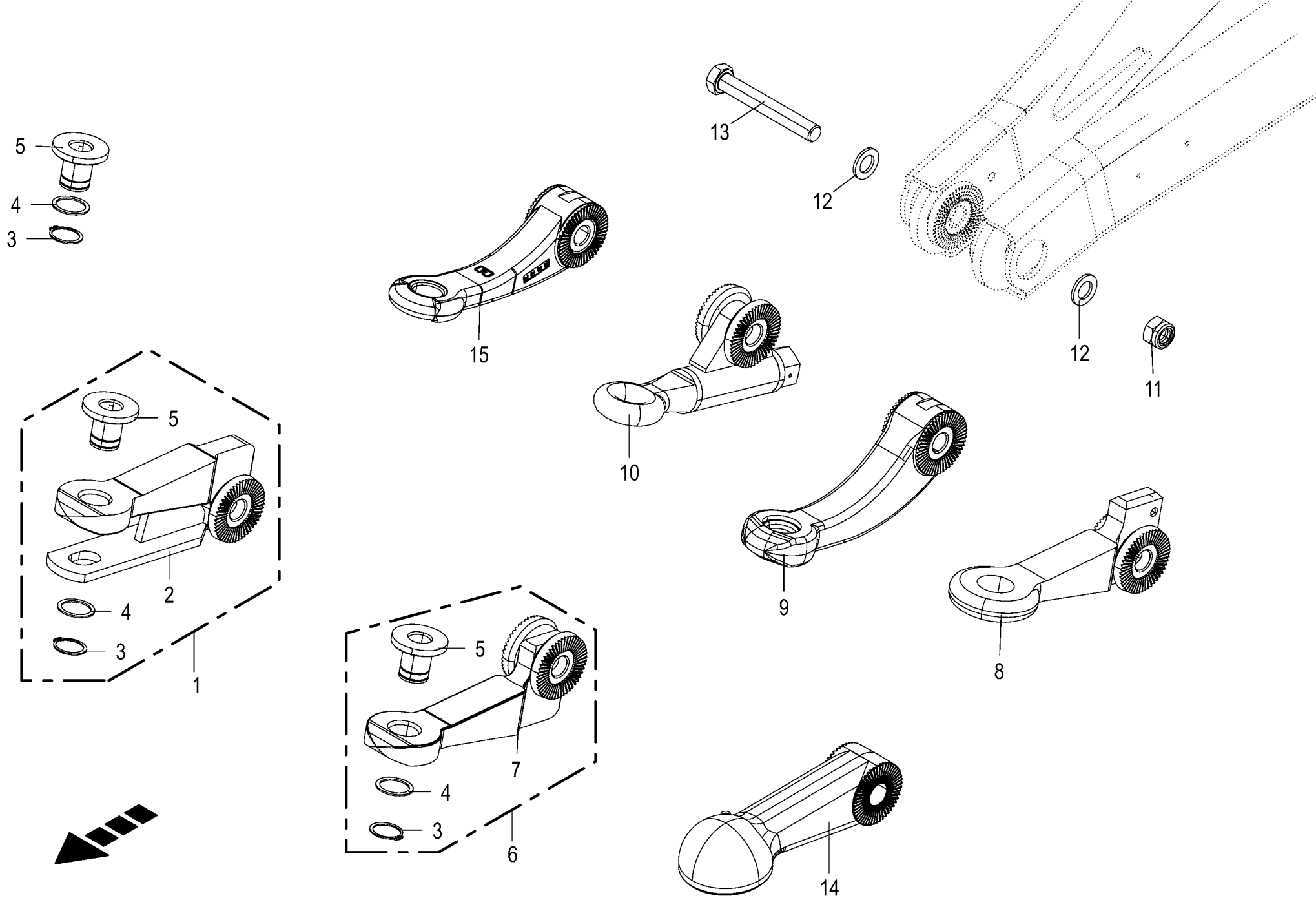

150 051 208 02 / 2.0

150 517 045 03

Zugösen
Drawbar eyes
Oeillets d'attelage

1026400 - 1046900

150 051 208 02

150 517 045 3 **2.0**

Pos.	ID-Nr.	Benennung	Description	Description	Masch.-Nr-	RP601-10	RP601-20	RP601-11	RP601-21			Bemerkung/Remarks/Remarque
1	00 277 581 8	Zugmaul -kpl.	Hitch -cpl.	Chape d'attelage -cpl.		1	1	1	1			D= 30
2	00 278 987 2	Zugmaul	Hitch	Chape d'attelage		1	1	1	1			D= 40
3	00 911 545 0	Sicherungsring	Circlip	Circlip		3	3	3	3			A 40 X 1,75
4	00 910 885 0	Passscheibe	Shim ring	Rondelle d'ajustage		x	x	x	x			40 X 50 X 2
5	00 282 593 4	Bundbuchse	Collar bush	Douille de touchette		3	3	3	3			30 X 39/75 X 58
6	00 277 731 6	Zugöse -kpl.	Drawbar eye -cpl.	Œillet d'attelage -cpl.		1	1	1	1			D= 30
7	00 277 575 6	Zugöse	Drawbar eye	Œillet d'attelage		1	1	1	1			D= 40
8	00 277 505 2	Ringzugöse R50 Hitch	Towing ring R50 Hitch	Anneau d'attelage R50 Hitch		1	1	1	1			
9	27 010 886 1	Zugöse gekröpft	Drawbar eye cranked	Œillet d'attelage coudé		1	1	1	1			
10	00 277 729 4	Zugöse	Drawbar eye	Œillet d'attelage		1	1	1	1			D= 35
11	00 908 726 2	Sicherungsmutter	Locknut	Écrou hex		x	x	x	x			M 24
12	00 910 514 1	Scheibe	Washer	Rondelle		x	x	x	x			26 X 44 X 4
13	00 901 243 1	6kt-Schraube	Hex head bolt	Boulon tête hex		x	x	x	x			M 24 X 170
14	20 060 364 1	Kugelkopfzugöse RD 80 - optional	Ball head hitch RD 80 - optional	Œill. d'att. de la tête sphér. RD 80 -optionnel		1	1	1	1			
15	00 277 575 7	Zugöse 40 unten	Drawbar eye 40 bottom	Aneau d'attelage D40		1	1	1	1			

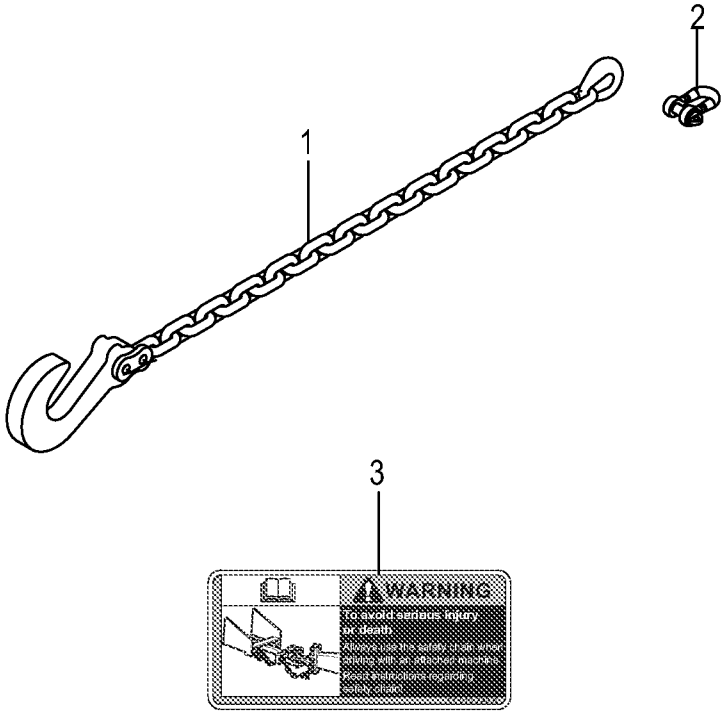

150 051 208 02 / 3.0

150 412 595 02

Sicherungskette ASAE-89 -optional Safety chain ASAE-89 Chaîne de sécurité ASAE-89					1026400 - 1046900	RP601-10	RP601-20	RP601-11	RP601-21			150 051 208 02 150 412 595 2 3.0
Pos.	ID-Nr.	Benennung	Description	Description	Masch.-Nr-							Bemerkung/Remarks/Remarque
1	27 010 964 0	Sicherungskette	Protection Chain	Chaine de protection		1	1	1	1			Lg.= 1500
2	90 002 793 0	Schäkel C 1 verzinkt mit Lösesicherung	Shackle C 1 verzinkt	Manille C 1 verzinkt		1	1	1	1			
3	27 013 746 0	Aufkleber Sicherheitskette verwenden EN	Label Sicherheitskette verwenden	Autocollant Sicherheitskette verwenden		1	1	1	1			

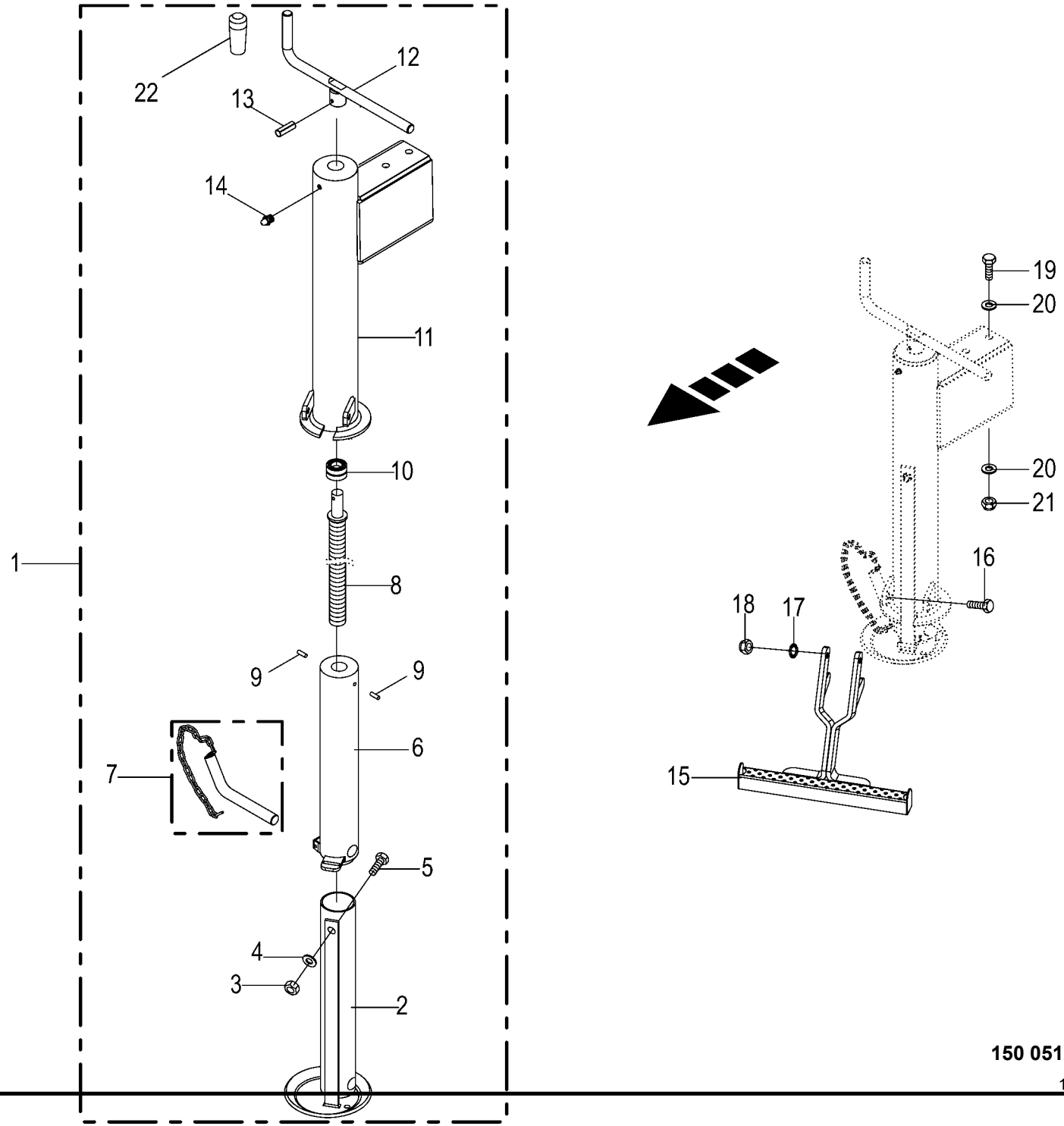

150 051 208 02 / 4.0

150 362 329 03

Stützfuß
Support jack
Béquille

1026400 - 1046900

150 051 208 02

150 362 329 3 **4.0**

Pos.	ID-Nr.	Benennung	Description	Description	Masch.-Nr-	RP601-10	RP601-20	RP601-11	RP601-21			Bemerkung/Remarks/Remarque
1	27 005 749 1	Stützfuss kpl.	Support jack cpl.	Pied d'appui cpl.		1	1	1	1			
2	27 020 840 0	Innenrohr m. Teller	Inner disc with plate	Tube intérieur av. disque		1	1	1	1			
3	00 908 210 0	6kt-Mutter	Hex nut	Écrou hex		x	x	x	x			M 8
4	00 910 413 0	Scheibe	Washer	Rondelle		x	x	x	x			8,4 X 17 X 1,6
5	00 900 614 0	6kt-Schraube	Hex head bolt	Boulon tête hex		x	x	x	x			M 8 X 20
6	27 020 843 0	Mittelrohr	Central tube	Tube central		1	1	1	1			
7	27 005 824 0	Bolzen	Pin	Boulon		1	1	1	1			
8	27 020 842 0	Spindel mit Mutter	Spindle with nut	Broche avec écrou		1	1	1	1			
9	27 020 845 0	Splint	Split pin	Goupille		2	2	2	2			
10	00 933 523 0	Axial-Rillenkugellager	Axial grooved ball bearing	Roulement rainures à billes axiale		1	1	1	1			51204
11	27 005 829 0	Aussenrohr	Outer tube	Tube extérieur		1	1	1	1			
12	27 020 839 0	Handkurbel	Crank handle	Manivelle		1	1	1	1			
13	00 912 641 2	Spannstift	Roll pin	Goupille de serrage		1	1	1	1			6 X 30
14	00 919 105 0	Kegelschmiernippel	Grease niple	Graisseur à cone		1	1	1	1			AM 8 X 1
15	00 290 324 1	Auftritt	Support draw bar	Marche pied		1	1	1	1			
16	00 900 638 0	6kt-Schraube	Hex head bolt	Boulon tête hex		x	x	x	x			M 10 X 35
17	00 909 909 1	Sperrkantscheibe	Detent edged washer	Disque à bord d'arrêt		x	x	x	x			SKM 10
18	00 908 758 0	Sicherungsmutter	Locknut	Écrou hex		x	x	x	x			M 10
19	00 900 260 0	6kt-Schraube	Hex head bolt	Boulon tête hex		x	x	x	x			M 12 X 190
20	00 910 506 1	Scheibe	Washer	Rondelle		x	x	x	x			13 X 24 X 2,5
21	00 908 701 0	Sicherungsmutter	Locknut	Écrou hex		x	x	x	x			M 12
22	27 018 663 0	Handgriff Stützfuss	Handle support jack	Poignée béquille		1	1	1	1			

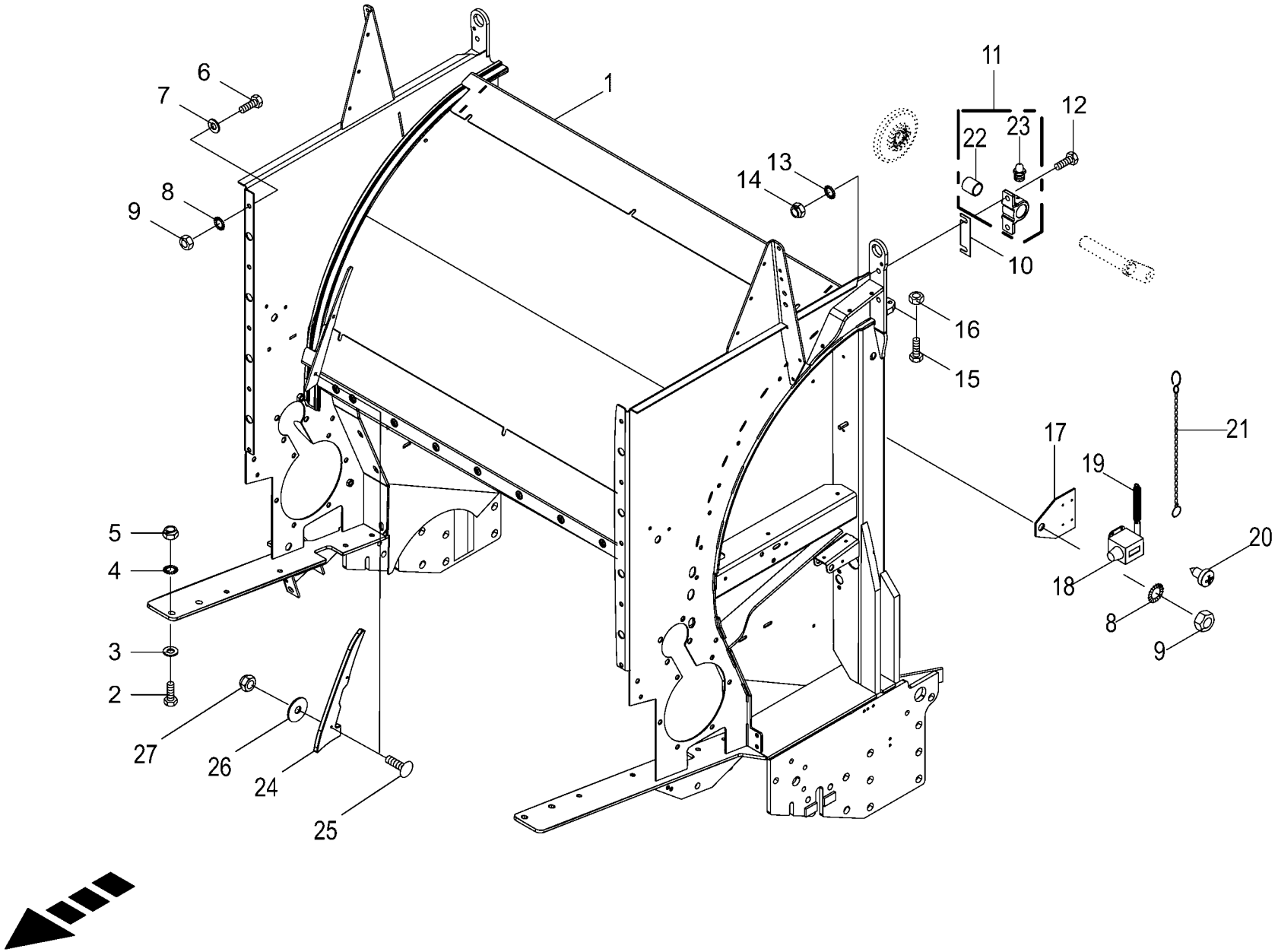

150 051 208 02 / 5.0

150 407 223 09

Gehäuse vorn -kpl.
Housing front
Carter avant

1026400 - 1046900

150 051 208 02

150 407 223 9 **5.0**

Pos.	ID-Nr.	Benennung	Description	Description	Masch.-Nr-	RP601-10	RP601-20	RP601-11	RP601-21			Bemerkung/Remarks/Remarque
1	20 065 170 6	Gehäuse vorne	Housing front	Carter avant		1		1				
	20 261 213 4	Gehäuse vorne	Housing front	Carter avant			1		1			
2	00 900 677 0	6kt-Schraube	Hex head bolt	Boulon tête hex		x	x	x	x			M 16 X 50
3	00 910 303 1	Scheibe	Washer	Rondelle		x	x	x	x			17 X 30 X 3
4	00 909 912 1	Sperrkantscheibe	Detent edged washer	Disque à bord d'arrêt		x	x	x	x			SKM 16
5	00 908 719 0	Sicherungsmutter	Locknut	Écrou hex		x	x	x	x			M 16
6	00 900 636 0	6kt-Schraube	Hex head bolt	Boulon tête hex		x	x	x	x			M 10 X 25
7	00 910 414 0	Scheibe	Washer	Rondelle		x	x	x	x			10,5 X 21 X 2
8	00 909 909 1	Sperrkantscheibe	Detent edged washer	Disque à bord d'arrêt		x	x	x	x			SKM 10
9	00 908 212 0	6kt-Mutter	Hex nut	Écrou hex		x	x	x	x			M 10
10	00 280 497 2	Ausgleichsblech	Filler plate	Pièce de compensation		x	x	x	x			
11	00 219 034 4	Stehlager	Pillow block bearing	Palier à chapeau		2	2	2	2			
12	00 901 451 0	6kt-Schraube	Hex head bolt	Boulon tête hex		x	x	x	x			M 12 X 45
13	00 909 910 1	Sperrkantscheibe	Detent edged washer	Disque à bord d'arrêt		x	x	x	x			SKM 12
14	00 908 701 0	Sicherungsmutter	Locknut	Écrou hex		x	x	x	x			M 12
15	00 900 306 1	6kt-Schraube	Hex head bolt	Boulon tête hex		x	x	x	x			M 12 X 70
16	00 908 215 0	6kt-Mutter	Hex nut	Écrou hex		x	x	x	x			M 12
17	00 278 367 3	Sockel-Ballenzähler	Bale counter	Compteur de balles		1	1	1	1			
18	00 274 340 0	Ballenzähler	Bale counter	Compteur de balles		1	1	1	1			
19	00 940 188 1	Zugfeder	Tension spring	Ressort de traction		1	1	1	1			0,5 X 4 X 39,4
20	00 906 800 2	Linsenblechschraube	Slotted pan head screw	Vis autotaraudeuse tête bombee		x	x	x	x			2,9 X 9,5
21	00 275 346 1	Knotenkette	Chain	Chaine		1	1	1	1			Lg= 450
22	00 441 190 1	Lagerbuchse	Bearing bush	Coussinet		2	2	2	2			30 X 36 X 38
23	00 919 105 0	Kegelschmiernippel	Grease niple	Graisseur à cone		2	2	2	2			AM 8 X 1
24	20 261 238 1	Kettenübergabe vorne	Chain guide front	Guidage de chaîne avant		2		2				
	20 263 825 0	Rollbodenführung vorne	Floor conveyor guidance front	Guidage du fond à rouleaux avant			2		2			
25	00 904 804 1	Flachrundschraube	Coach bolt	Vis a tête bombée		x	x	x	x			M 6 X 30
26	00 910 351 1	Scheibe	Washer	Rondelle		x	x	x	x			6,4 X 18 X 1,6
27	00 908 704 1	Sicherungsmutter	Locknut	Écrou hex		x	x	x	x			M 6

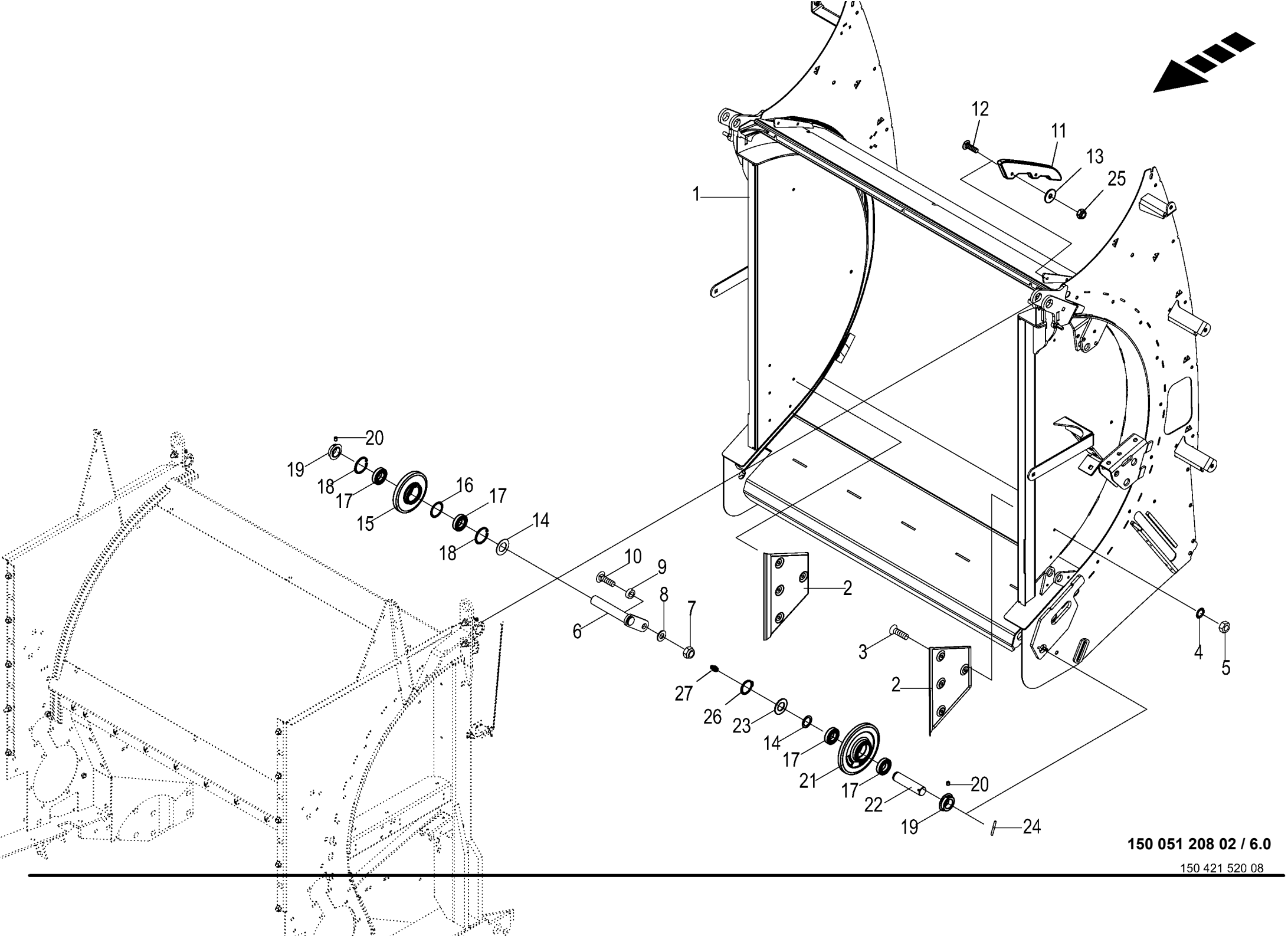

150 051 208 02 / 6.0

150 421 520 08

Gehäuse hinten -kpl.
Housing rear
Carter arrière

1026400 - 1046900

150 051 208 02

150 421 520 8 **6.0**

Pos.	ID-Nr.	Benennung	Description	Description	Masch.-Nr-	RP601-10	RP601-20	RP601-11	RP601-21			Bemerkung/Remarks/Remarque
1	20 065 171 4	Gehäuse hinten	Housing rear	Carter arrière		1		1				
	20 261 214 2	Gehäuse hinten	Housing rear	Carter arrière			1		1			
2	00 274 376 2	Anlageblech	Fitting plate	Plaque d'adaption		2	2	2	2			
3	00 905 231 1	Flachrundschraube	Coach bolt	Vis a tête bombée		x	x	x	x			M 8 X 20
4	00 909 903 0	Sperrkantscheibe	Detent edged washer	Disque à bord d'arrêt		x	x	x	x			SKZ 8
5	00 908 210 0	6kt-Mutter	Hex nut	Écrou hex		x	x	x	x			M 8
6	20 069 708 0	Lagerbolzen+Verdrehsicherung	Bearing journal+anti-twist lock	Boulon de palier + sécurité anti-rot.		2	2	2	2			
7	00 908 758 0	Sicherungsmutter	Locknut	Écrou hex		x	x	x	x			M 10
8	00 910 353 0	Scheibe	Washer	Rondelle		x	x	x	x			11 X 34 X 3
9	00 281 790 5	Buchse	Bushing	Douille		2	2	2	2			11 X 18 X 10
10	00 904 754 2	Flachrundschraube	Coach bolt	Vis a tête bombée		x	x	x	x			M 10 X 35
11	20 261 076 1	Kettenübergabe hinten	Chain guide rear	Guidage de chaîne arrière		2		2				
	20 263 582 0	Rollbodenführung hinten	Floor conveyor guidance rear	Guidage du fond à rouleaux arrière			2		2			
12	00 904 804 1	Flachrundschraube	Coach bolt	Vis a tête bombée		x	x	x	x			M 6 X 30
13	00 910 351 1	Scheibe	Washer	Rondelle		x	x	x	x			6,4 X 18 X 1,6
14	00 910 863 0	Passscheibe	Shim ring	Rondelle d'ajustage		x	x	x	x			30 X 42 X 0,5
	00 910 864 1	Passscheibe	Shim ring	Rondelle d'ajustage		x	x	x	x			30 X 42 X 1,0
	00 910 865 1	Passscheibe	Shim ring	Rondelle d'ajustage		x	x	x	x			30 X 42 X 2,0
15	20 069 705 0	Umlenkrad	Guide wheel	Poulie de renvoi		2	2	2	2			
16	00 910 898 0	Passscheibe	Shim ring	Rondelle d'ajustage		x	x	x	x			45 X 55 X 0,5
17	00 930 132 0	Rillenkugellager	Grooved ball bearing	Roulement à gorge		4	4	4	4			6006 RS
	00 930 506 0	Rillenkugellager	Grooved ball bearing	Roulement à gorge			x		x			6006 2RS
18	00 911 653 0	Sicherungsring	Circlip	Circlip		4	4	4	4			55 X 2
19	00 275 739 4	Abdeckring	Cover ring	Coiffe isolante		6	6	6	6			
20	00 905 922 1	Gewindestift	Threaded pin	Goujon fileté		x	x	x	x			M 8 X 10
21	00 290 467 1	Umlenkrad	Guide wheel	Roue de renvoi		2	2	2	2			Rd. 180 X 50
22	20 261 489 1	Bolzen 28,6 X 122 Zn8	Bolt	Boulon		2	2	2	2			
23	00 910 866 1	Passscheibe	Shim ring	Rondelle d'ajustage		x	x	x	x			30 X 55 X 2
24	00 912 646 2	Spannstift	Roll pin	Goupille de serrage		2	2	2	2			6 X 50
25	00 908 704 1	Sicherungsmutter	Locknut	Écrou hex		x	x	x	x			M 6
26	00 911 535 1	Sicherungsring	Circlip	Circlip		2	2	2	2			A 30 X 1,5
27	00 919 105 0	Kegelschmiernippel	Grease niple	Graisseur à cone		2	2	2	2			AM 8 X 1

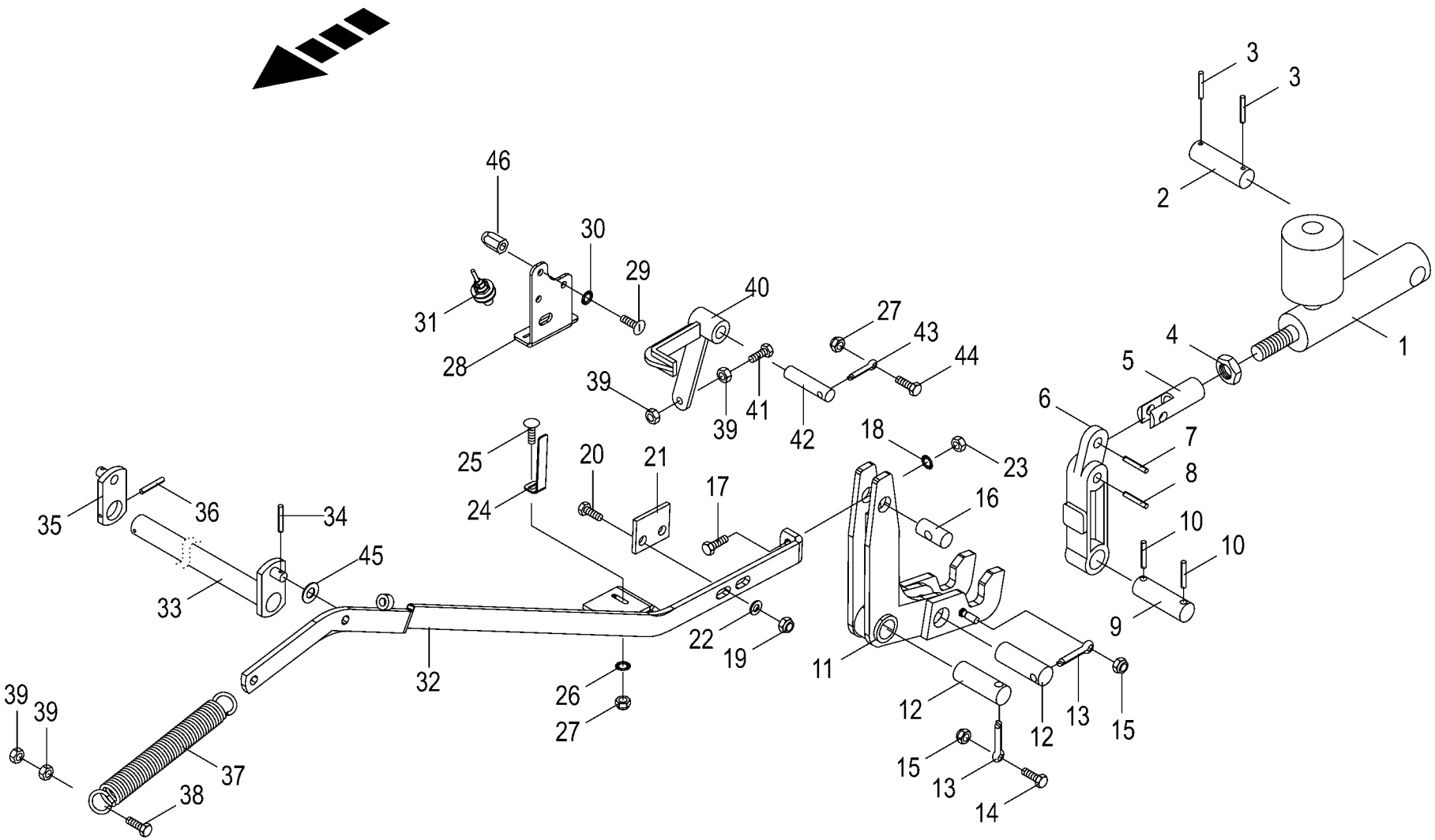

150 051 208 02 / 7.0

150 407 729 04

Gehäuseverriegelung
Housing locking
Verrouillage du carter

1026400 - 1046900

150 051 208 02

150 407 729 4 **7.0**

Pos.	ID-Nr.	Benennung	Description	Description	Masch.-Nr-	RP601-10	RP601-20	RP601-11	RP601-21			Bemerkung/Remarks/Remarque
1	00 918 409 0	Hydraulikzylinder - Dichtungssatz nicht möglich	Hydraulic cylinder -Seal kit not available	Vérin hydraulique -Jeu de joints non disponible		2	2	2	2			Dz 20/40 X 90/305
2	00 274 731 2	Bolzen	Pin	Boulon		2	2	2	2			Rd. 25 X 85
3	00 912 615 2	Spannstift	Roll pin	Goupille de serrage		4	4	4	4			5 X 35
4	00 908 525 1	6kt-Mutter -niedrige Form	Hex nut -low form	Écrou hex -forme basse		x	x	x	x			M 20
5	00 274 718 2	Gabelkopf	Clevis	Tête de fourche		2	2	2	2			
6	00 274 711 3	Hebel	Lever	Levier		2	2	2	2			
7	00 912 774 2	Spannstift	Roll pin	Goupille de serrage		2	2	2	2			13 X 40
	00 912 670 1	Spannstift	Roll pin	Goupille de serrage		2	2	2	2			8 X 40
8	00 912 780 2	Spannstift	Roll pin	Goupille de serrage		2	2	2	2			13 X 75
	00 912 681 2	Spannstift	Roll pin	Goupille de serrage		2	2	2	2			8 X 75
9	00 274 066 3	Bolzen	Pin	Boulon		2	2	2	2			Rd. 25 X 80
10	00 912 673 2	Spannstift	Roll pin	Goupille de serrage		4	4	4	4			8 X 35
11	00 274 349 5	UMLENKHEBEL LINKS	DEFLECTION LEVER LH.	UMLENKHEBEL LINKS		1	1	1	1			
	00 274 350 5	UMLENKHEBEL RECHTS	DEFLECTION LEVER RH.	UMLENKHEBEL RECHTS		1	1	1	1			
12	00 280 159 4	Bolzen	Pin	Boulon		4	4	4	4			Rd. 25 X 78
13	00 912 145 2	Splint 10 x 50 Zn8	SPLIT PIN 10X50	GOUPILLE FENDUE 10X50		4	4	4	4			
14	00 900 614 0	6kt-Schraube	Hex head bolt	Boulon tête hex		x	x	x	x			M 8 X 20
15	00 908 706 0	Sicherungsmutter	Locknut	Écrou hex		x	x	x	x			M 8
16	00 274 078 2	Gewindebolzen	Threaded bolt	Boulon fileté		2	2	2	2			
17	00 900 310 1	6kt-Schraube	Hex head bolt	Boulon tête hex		x	x	x	x			M 12 X 110
18	00 909 910 1	Sperrkantscheibe	Detent edged washer	Disque à bord d'arrêt		x	x	x	x			SKM 12
19	00 908 701 0	Sicherungsmutter	Locknut	Écrou hex		x	x	x	x			M 12
20	00 900 656 0	6kt-Schraube	Hex head bolt	Boulon tête hex		x	x	x	x			M 12 X 30
21	00 275 353 4	LASCHE	Lug	Attache		1		1				
	20 264 068 0	Lasche	Link	Languette			1		1			
22	00 910 506 1	Scheibe	Washer	Rondelle		x	x	x	x			13 X 24 X 2,5
23	00 908 215 0	6kt-Mutter	Hex nut	Écrou hex		x	x	x	x			M 12
24	20 067 237 0	Sensorfahne Verriegelung	Sensor flag locking	Drapeau de capteur verrouillage		1	1	1	1			
25	00 904 710 1	Flachrundschraube	Coach bolt	Vis a tête bombée		x	x	x	x			M 6 X 16
26	00 910 351 1	Scheibe	Washer	Rondelle		x	x	x	x			6,4 X 18 X 1,6
27	00 908 704 1	Sicherungsmutter	Locknut	Écrou hex		x	x	x	x			M 6
28	20 067 238 0	Sensorhalter Verriegelung	Sensor support locking	Support de capteur verrouillage		1	1	1	1			
29	00 905 232 1	Flachrundschraube	Coach bolt	Vis a tête bombée		x	x	x	x			M 8 X 25
30	00 909 908 1	Sperrkantscheibe	Detent edged washer	Disque à bord d'arrêt		x	x	x	x			SKM 8
31	00 302 409 2	Ind. Näherungsschalter Namur M12 6mm	Namur sensor Namur M12	Capt. Namur		1		1				
32	00 278 249 3	Gestänge -links	Rod -left	Tringlerie -gauche		1		1				

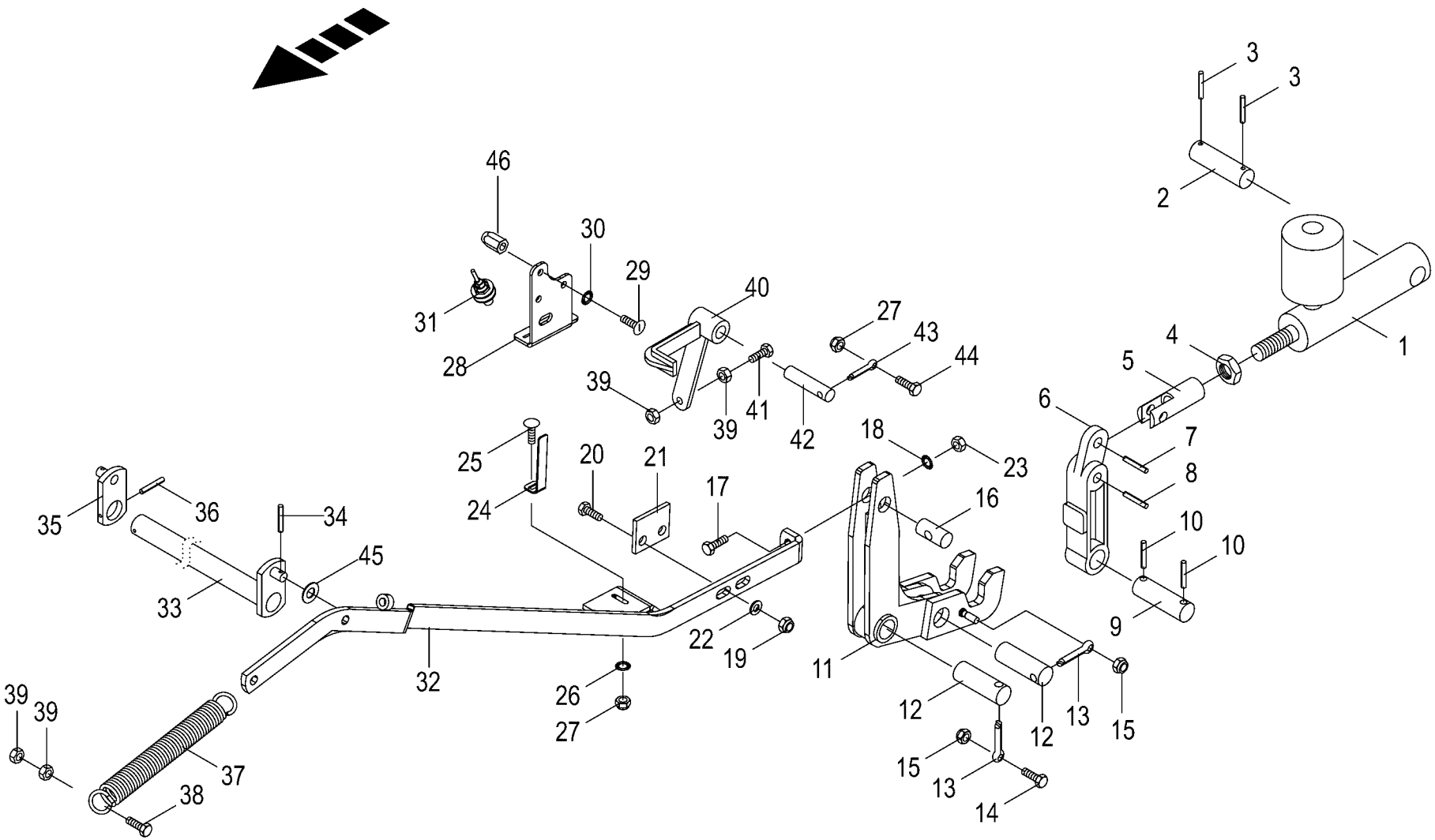

150 051 208 02 / 7.0

150 407 729 04

Gehäuseverriegelung
Housing locking
Verrouillage du carter

1026400 - 1046900

150 051 208 02

150 407 729 4 **7.0**

Pos.	ID-Nr.	Benennung	Description	Description	Masch.-Nr-	RP601-10	RP601-20	RP601-11	RP601-21			Bemerkung/Remarks/Remarque
	00 278 303 2	Gestänge -rechts	Rod -right	Tringlerie -droite		1		1				
	00 278 310 3	Gestänge -links	Rod -left	Tringlerie -gauche			1		1			
	00 278 313 4	Gestänge -rechts	Rod -right	Tringlerie -droite			1		1			
33	00 274 085 4	Ausgleichswelle	Balance shaft	Arbre de compensation		1	1	1	1			
34	00 912 608 2	Spannstift	Roll pin	Goupille de serrage		2		2				5 X 20
	00 912 579 2	Spannstift	Roll pin	Goupille de serrage			2		2			4 X 20
35	00 277 143 2	Hebel	Lever	Levier		1	1	1	1			
36	00 912 645 2	Spannstift	Roll pin	Goupille de serrage		1	1	1	1			6 X 45
37	00 345 478 2	Zugfeder	Tension spring	Ressort de traction		2	2	2	2			4,5 X 27,5 X 250
38	00 901 422 0	6kt-Schraube	Hex head bolt	Boulon tête hex		x	x	x	x			M 8 X 45
39	00 908 210 0	6kt-Mutter	Hex nut	Écrou hex		x	x	x	x			M 8
40	00 275 357 1	Klinke	Ratchet	Cliquet		1	1	1	1			
41	00 900 264 1	6kt-Schraube	Hex head bolt	Boulon tête hex		x	x	x	x			M 8 X 45
42	00 275 352 1	Bolzen	Pin	Boulon		1	1	1	1			Rd. 16 X 70
43	00 912 130 1	Splint	Cotter pin	Goupille fendue		1	1	1	1			8 X 45
44	00 900 608 0	6kt-Schraube	Hex head bolt	Boulon tête hex		x	x	x	x			M 6 X 20
45	00 910 803 0	Passscheibe	Shim ring	Rondelle d'ajustage		x	x	x	x			12 X 18 X 1,0
46	90 000 113 0	Blindnietmutter	Blind rivet nut	Ecrou rivet aveugle		x	x	x	x			M 8 X 20,5

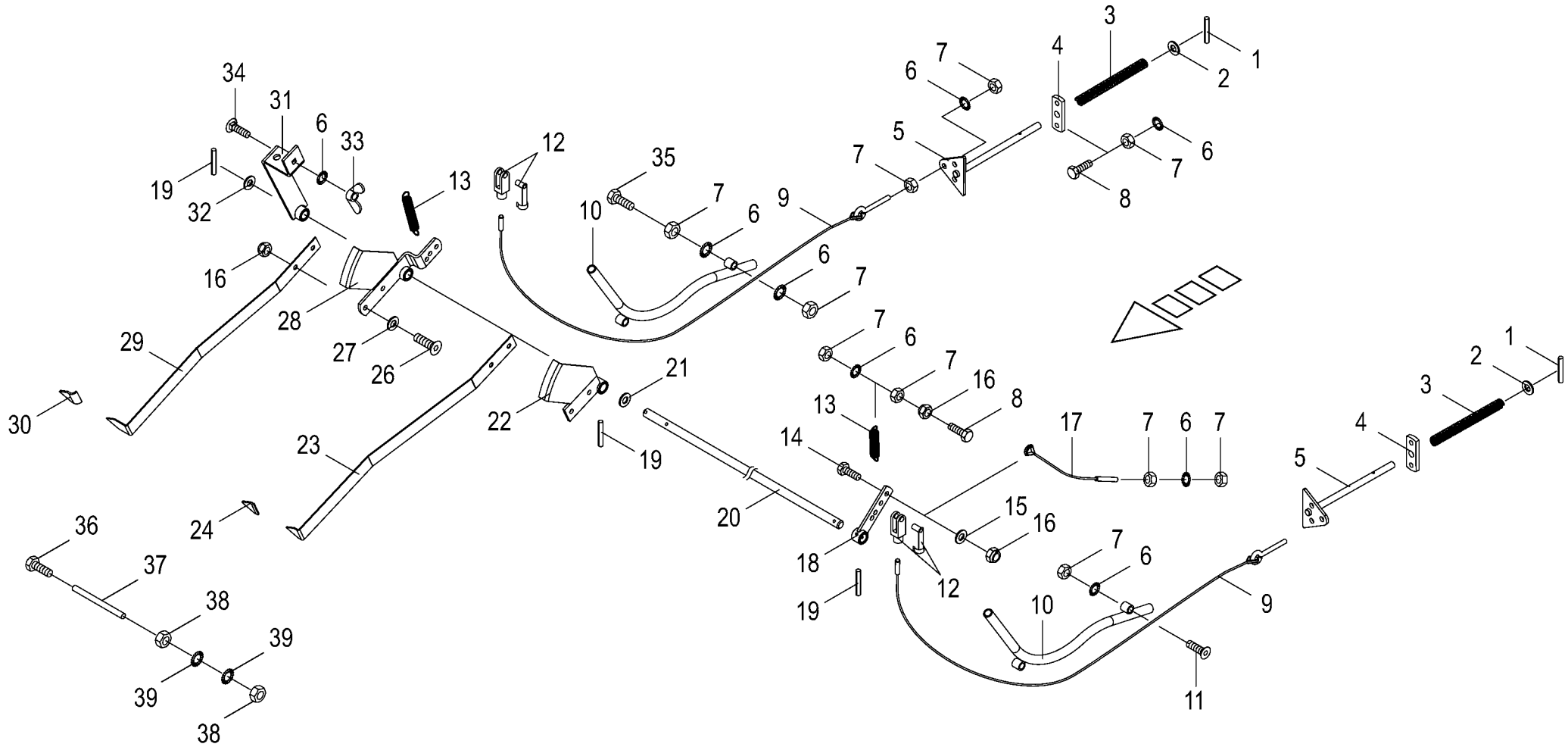

150 051 208 02 / 8.0

150 407 489 05

Füllanzeige -Medium **Filling indicator** **Indicateur**					1026400 - 1046900	RP601-10	RP601-20	RP601-11	RP601-21			**150 051 208 02** 150 407 489 5 **8.0**
Pos.	ID-Nr.	Benennung	Description	Description	Masch.-Nr-							Bemerkung/Remarks/Remarque
1	00 912 579 2	Spannstift	Roll pin	Goupille de serrage		2	2	2	2			4 X 20
2	00 910 506 1	Scheibe	Washer	Rondelle		x	x	x	x			13 X 24 X 2,5
3	00 939 732 1	Druckfeder	Pressure spring	Ressort de pression		2	2	2	2			2,5 X 15,5 X 175
4	00 274 336 3	Führungslasche	Guide strap	Patte de guidage		2	2	2	2			
5	00 274 136 3	Taster	Feeler	Palpeur		2	2	2	2			
6	00 909 908 1	Sperrkantscheibe	Detent edged washer	Disque à bord d'arrêt		x	x	x	x			SKM 8
7	00 908 210 0	6kt-Mutter	Hex nut	Écrou hex		x	x	x	x			M 8
8	00 900 622 0	6kt-Schraube	Hex head bolt	Boulon tête hex		x	x	x	x			M 8 X 70
9	00 278 409 0	Seil für Anzeige	Rope for indicator	Cable d indicateur		2		2				Lg.= 1152
	00 278 410 0	Seil für Anzeige	Rope for indicator	Cable d indicateur			2		2			Lg.= 1300
10	00 277 892 1	Führungsrohr	Guide tube	Tube de guidage		2	2	2	2			
11	00 904 026 0	Senkschraube	Countersunkscrew	Vis à tête fraisée		x	x	x	x			M 8 X 30
12	00 927 105 0	Gabelkopf mit Es-Bolzen	Clevis 1 clip ass.	Fourche		2	2	2	2			G 8 X 32
13	00 270 283 1	Zugfeder	Tension spring	Ressort de traction		2	2	2	2			1,5 X 15 X 100
14	00 900 616 0	6kt-Schraube	Hex head bolt	Boulon tête hex		x	x	x	x			M 8 X 25
15	00 910 603 0	Scheibe	Washer	Rondelle		x	x	x	x			8,4 X 24 X 2
16	00 908 706 0	Sicherungsmutter	Locknut	Écrou hex		x	x	x	x			M 8
17	00 278 411 2	Drahtseil	Steel wire rope	Câble d'acier		1	1	1	1			lg.=280
18	00 278 383 2	Arm	Arm	Bras		1	1	1	1			
19	00 912 611 2	Spannstift	Roll pin	Goupille de serrage		3	3	3	3			5 X 26
20	00 278 370 0	Welle	Shaft	Arbre		1	1	1	1			Rd. 16 X 1488
21	00 910 303 1	Scheibe	Washer	Rondelle		x	x	x	x			17 X 30 X 3
22	00 278 390 1	Halter für Zeiger	Pointer bracket	Support d`indicateur		1	1	1	1			
23	20 066 848 0	Zeiger links - rot	Pointer lh. - red	Aiguille ga. - rouge		1	1	1	1			
24	00 279 440 0	Kunststoffkappe -rot	Plastic Cap -red	Chape plastique -rouge		1	1	1	1			
26	90 001 577 0	Linsenflanschschraube	Fillister head screw	Vis à tête conique bombèe		x	x	x	x			M 8 X 20
27	00 910 413 0	Scheibe	Washer	Rondelle		x	x	x	x			8,4 X 17 X 1,6
28	00 278 402 2	Halter für Zeiger	Pointer bracket	Support d`indicateur		1	1	1	1			
29	20 066 850 0	Zeiger rechts - schwarz	Indicator rh. - black	Indicateur droit - noir		1	1	1	1			
30	00 279 441 0	Kunststoffkappe -schwarz	Plastic Cap -black	Chape plastique -noir		1	1	1	1			
31	00 278 936 2	Einstellung	Adjusting device	Dispositif de reglage		1	1	1	1			
32	00 910 303 1	Scheibe	Washer	Rondelle		x	x	x	x			17 X 30 X 3
33	00 909 410 1	Flügelmutter	Nut	Ecrou		x	x	x	x			M 8
34	00 904 731 2	Flachrundschraube	Coach bolt	Vis a tête bombée		x	x	x	x			M 8 X 20
35	00 901 423 0	6kt-Schraube	Hex head bolt	Boulon tête hex		x	x	x	x			M 8 X 50
36	00 901 073 1	6kt-Schraube	Hex head bolt	Boulon tête hex		x	x	x	x			M 10 X 110
37	00 938 675 0	Schlauch -Id.-Nr.= 1m	Hose -Id.-no.= 1m	Tuyau -Id.-no.= 1m		x	x	x	x			
38	00 908 212 0	6kt-Mutter	Hex nut	Écrou hex		x	x	x	x			M 10

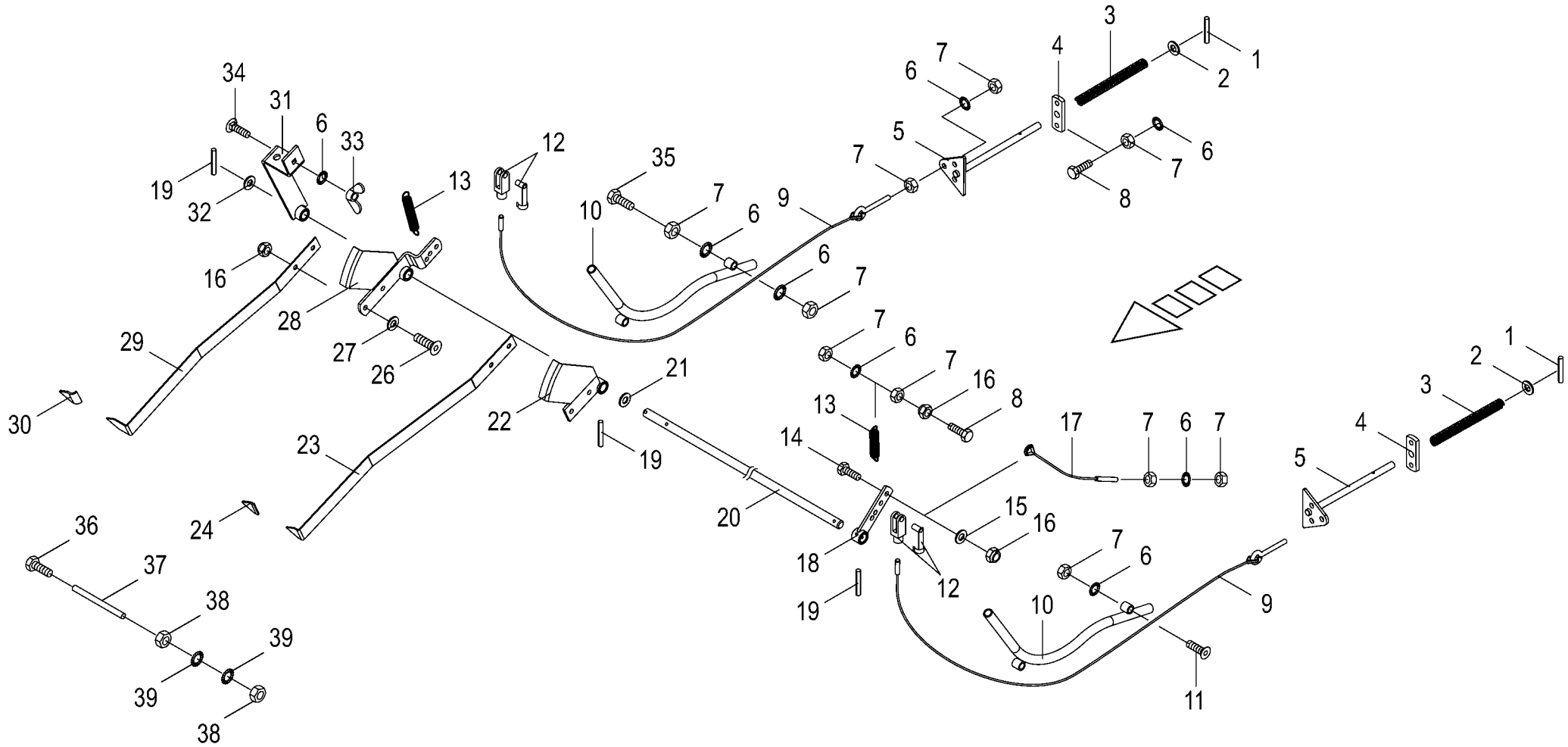

150 051 208 02 / 8.0

150 407 489 05

Füllanzeige -Medium Filling indicator Indicateur					1026400 - 1046900	RP601-10	RP601-20	RP601-11	RP601-21			150 051 208 02 150 407 489 5 8.0
Pos.	ID-Nr.	Benennung	Description	Description	Masch.-Nr-							Bemerkung/Remarks/Remarque
39	00 909 909 1	Sperrkantscheibe	Detent edged washer	Disque à bord d'arrêt		x	x	x	x			SKM 10

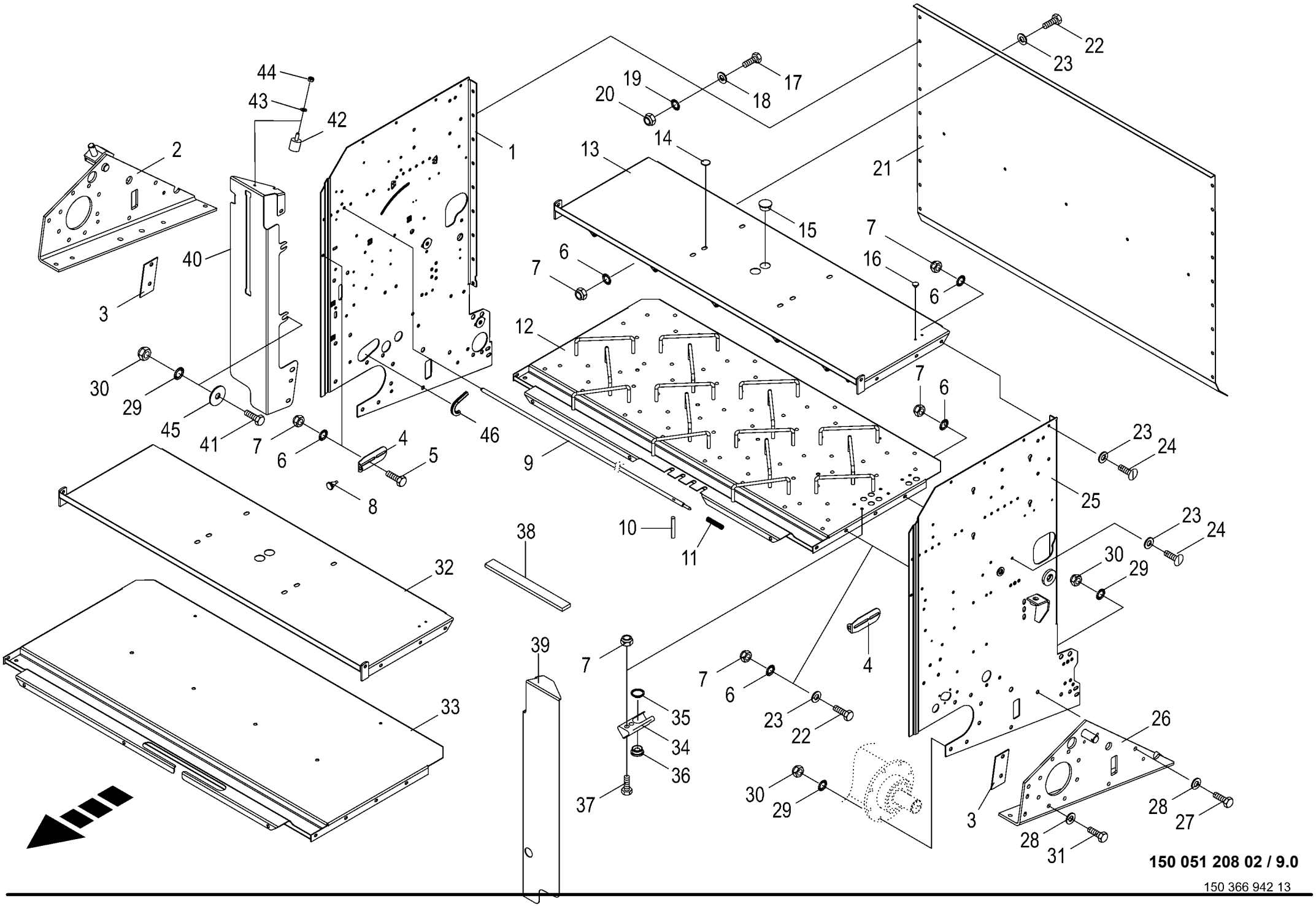

150 051 208 02 / 9.0

150 366 942 13

Garnkasten
Twine box
Boîte à ficelle

1026400 - 1046900

150 051 208 02

150 366 942 13 **9.0**

Pos.	ID-Nr.	Benennung	Description	Description	Masch.-Nr-	RP601-10	RP601-20	RP601-11	RP601-21			Bemerkung/Remarks/Remarque
1	20 062 862 6	Garnkastenseitenwand rechts	Twine box side wall right	Paroi latérale de boîte à ficelle droite		1	1	1	1			
2	00 278 418 8	Getriebehalter -rechts	Gearbox support -right	Support de boîte de vitesse - droite		1	1	1	1			
3	00 277 750 2	Deckblech	Cover plate	Tôle de recouvrement		2	2	2	2			
4	20 063 492 0	Anschlag	Limit stop	Butée		2	2	2	2			
5	00 900 614 0	6kt-Schraube	Hex head bolt	Boulon tête hex		x	x	x	x			M 8 X 20
6	00 909 908 1	Sperrkantscheibe	Detent edged washer	Disque à bord d'arrêt		x	x	x	x			SKM 8
7	00 908 706 0	Sicherungsmutter	Locknut	Écrou hex		x	x	x	x			M 8
8	00 924 262 0	Gummifuss	Ruber grommet	Douille en caoutchouc		2	2	2	2			
9	00 279 234 2	Federstange	Spring rod	Ressort tringle		1	1	1	1			Lg.= 1391
10	00 912 539 2	Spannstift	Roll pin	Goupille de serrage		2	2	2	2			3 X 20
11	00 015 145 1	Druckfeder	Pressure spring	Ressort de pression		1	1	1	1			2 X 15 X 70
12	20 262 507 0	Garnkastenboden	Twine box ground	Fond de boîte à ficelle		1	1	1	1			
13	00 277 493 9	Haube oben -Garnbindung	Hood top twine tying	Capot en haut liage par ficelle		1	1	1	1			
14	00 924 950 0	Abdeckung	Cover	Couvercle		8	8	8	8			14,5/30 X 7,1/9,5
15	00 925 008 0	Verschlussstopfen	Sealing plug	Bouchon d'étanchéité		3	3	3	3			35,5/42 X 15/18
16	00 925 003 0	Verschlussstopfen	Sealing plug	Bouchon d'étanchéité		2	2	2	2			Rd. 7,2/14 X 6/8
17	00 900 636 0	6kt-Schraube	Hex head bolt	Boulon tête hex		x	x	x	x			M 10 X 25
18	00 910 414 0	Scheibe	Washer	Rondelle		x	x	x	x			10,5 X 21 X 2
19	00 909 909 1	Sperrkantscheibe	Detent edged washer	Disque à bord d'arrêt		x	x	x	x			SKM 10
20	00 908 758 0	Sicherungsmutter	Locknut	Écrou hex		x	x	x	x			M 10
21	00 277 744 5	Mittelwand f. Garnkasten	Central wall for twine box	Paroi médiane pour boîte à ficelle		1	1	1	1			
22	00 900 614 0	6kt-Schraube	Hex head bolt	Boulon tête hex		x	x	x	x			M 8 X 20
23	00 910 413 0	Scheibe	Washer	Rondelle		x	x	x	x			8,4 X 17 X 1,6
24	00 905 231 1	Flachrundschraube	Coach bolt	Vis a tête bombée		x	x	x	x			M 8 X 20
25	20 062 861 4	Garnkastenseitenwand links	Twine box side wall left	Paroi latérale de boîte à ficelle gauche		1	1	1	1			
26	20 062 864 0	Getriebehalter -links	Gearbox support -left	Support de boîte de vitesse - gauche		1	1	1	1			
27	00 900 657 0	6kt-Schraube	Hex head bolt	Boulon tête hex		x	x	x	x			M 12 X 35
28	00 910 506 1	Scheibe	Washer	Rondelle		x	x	x	x			13 X 24 X 2,5
29	00 909 910 1	Sperrkantscheibe	Detent edged washer	Disque à bord d'arrêt		x	x	x	x			SKM 12
30	00 908 701 0	Sicherungsmutter	Locknut	Écrou hex		x	x	x	x			M 12
31	00 900 301 1	6kt-Schraube	Hex head bolt	Boulon tête hex		x	x	x	x			M 12 X 55 -10.9
32	00 279 787 4	Haube oben -Netzbindung	Hood top net tying	Capot en haut attache de résean		1	1	1	1			
33	20 262 717 0	Garnkastenboden	Twine box ground	Fond de la boîte à ficelle		1	1	1	1			
34	00 274 459 2	Fadenhalter	Cord holder	Support de ficelle		4	4	4	4			
35	00 911 522 1	Sicherungsring	Circlip	Circlip		4	4	4	4			20 X 1,2

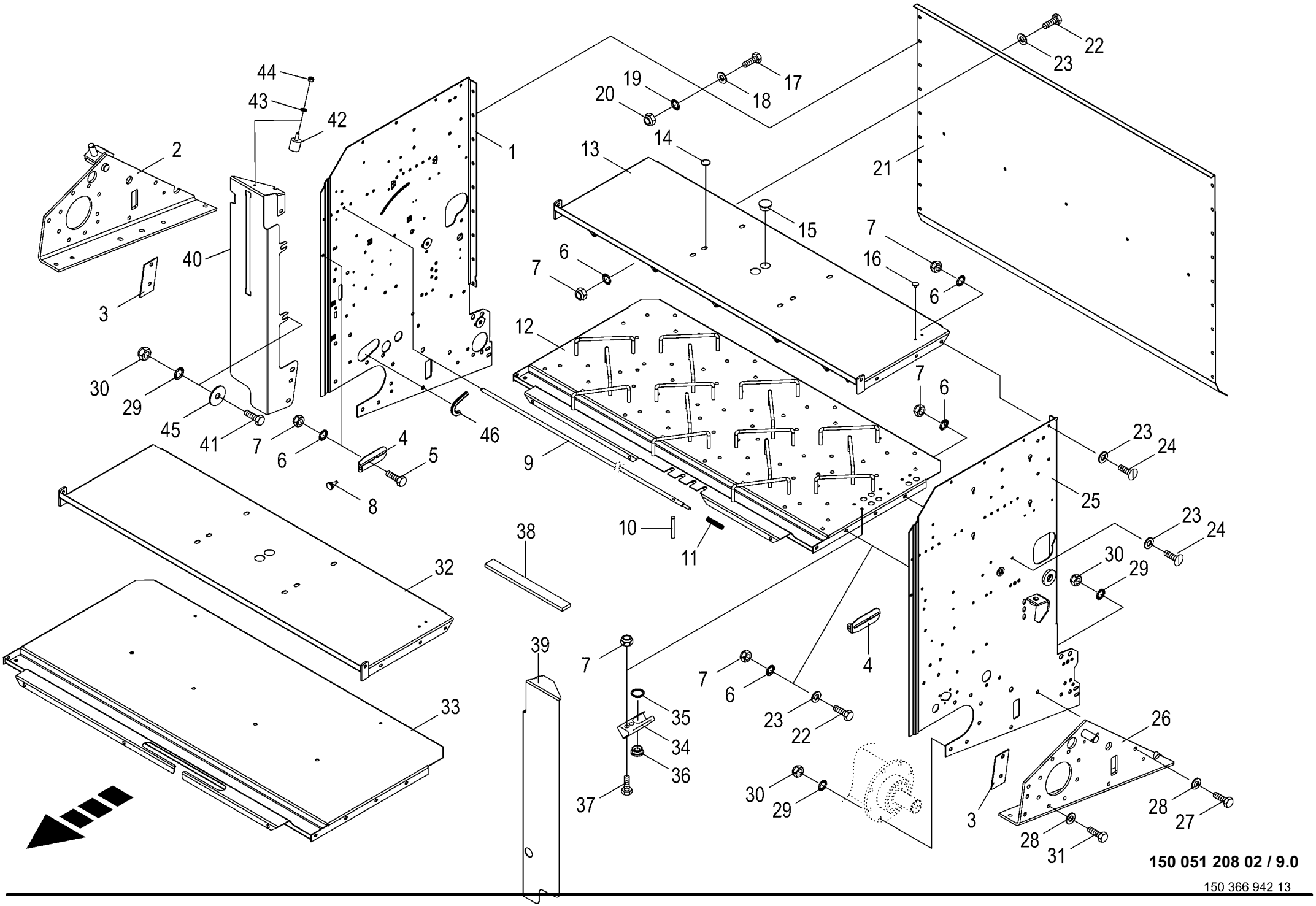

150 051 208 02 / 9.0

150 366 942 13

Garnkasten
Twine box
Boîte à ficelle

1026400 - 1046900

150 051 208 02

150 366 942 13 **9.0**

Pos.	ID-Nr.	Benennung	Description	Description	Masch.-Nr-	RP601-10	RP601-20	RP601-11	RP601-21			Bemerkung/Remarks/Remarque
36	00 924 919 2	Seilführungsstück	Rope guide	Pièce de guidage		4	4	4	4			
37	00 900 612 0	6kt-Schraube	Hex head bolt	Boulon tête hex		x	x	x	x			M 8 X 16
38	00 938 556 0	Selbstklebende Dichtstreifen - Id.-Nr.= 1m	Self-adhesive sealing strip - Id.-no.= 1m	Joint auto-adhésif -Id.-no.= 1m		x	x	x	x			40 X 10
39	20 067 666 1	Blende Garnkasten links	Orifice twine box lh.	Recouvrement boîte à ficelle gauche		1	1	1	1			
40	20 067 667 1	Blende Garnkasten rechts	Orifice twine box rh.	Recouvrement boîte à ficelle droit		1	1	1	1			
41	00 900 655 0	6kt-Schraube	Hex head bolt	Boulon tête hex		x	x	x	x			M 12 X 25
42	27 001 206 0	Gummipuffer	Rubber pad	Tampon en caoutchouc		1	1	1	1			Rd. 20 X 20 / M 6
43	00 910 411 1	Scheibe	Washer	Rondelle		x	x	x	x			6,4 X 12,5 X 1,6
44	00 908 704 1	Sicherungsmutter	Locknut	Écrou hex		x	x	x	x			M 6
45	00 910 353 0	Scheibe	Washer	Rondelle		x	x	x	x			11 X 34 X 3
46	00 925 111 0	Kantenschutz -Id.-Nr.= 1m	Edge protection -Id.-no.= 1m	Bordure de protection -Id.-no. = 1m		x	x	x	x			

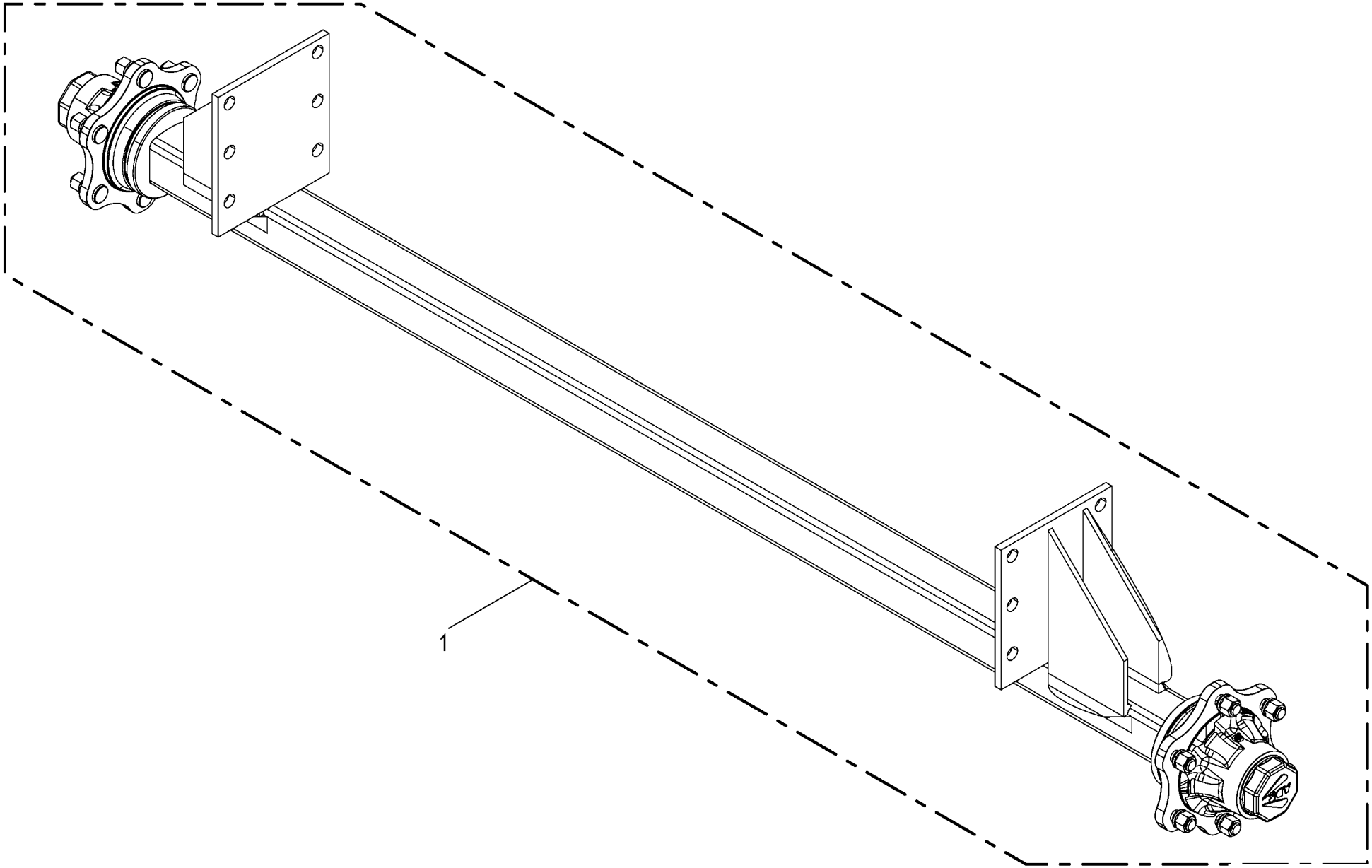

150 051 208 02 / 10.0

150 521 553 01

Laufachse -ADR 6-Loch Idling axle Essieu portant					1026400 - 1046900	RP601-10	RP601-20	RP601-11	RP601-21			150 051 208 02 150 521 553 1 10.0
Pos.	ID-Nr.	Benennung	Description	Description	Masch.-Nr-							Bemerkung/Remarks/Remarque
1	27 025 138 0	La-Achse 6/160/205/M18X1,5 2150 6000/40	Trailing axle 6/160/205/M18X1, 5 2150	Essieu de roulement 6/160/205/ M18X1,5		1	1	1	1			

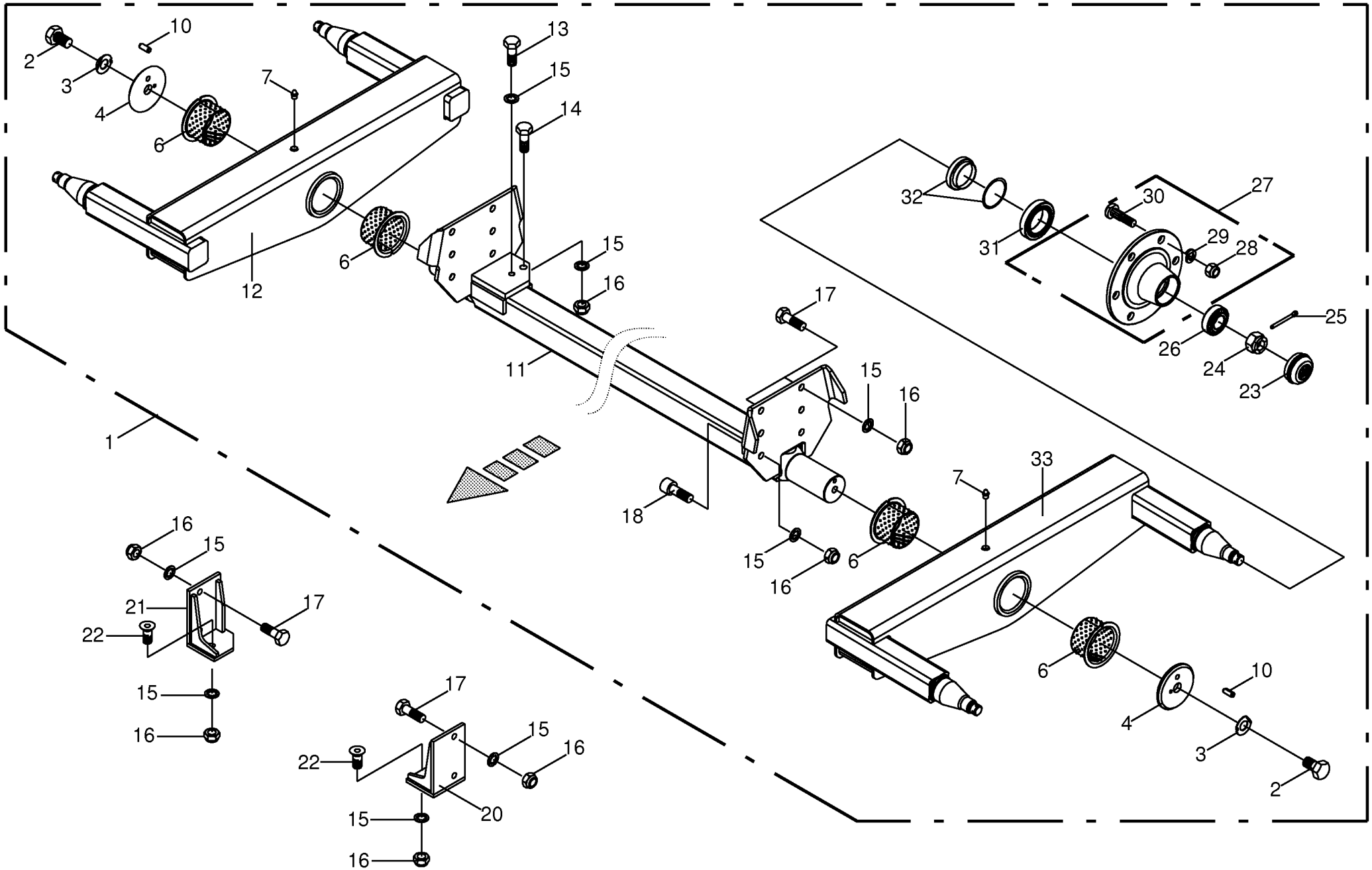

150 051 208 02 / 11.0

449 539 4

Tandemachse ungebremst - 40 km/h BPW
Tandem axle unbraqked - 40 km/h BPW
Esieu tandem sans freins- 40 km/h BPW

1026400 - 1046900

150 051 208 02

449 539 4 **11.0**

Pos.	ID-Nr.	Benennung	Description	Description	Masch.-Nr-	RP601-10	RP601-20	RP601-11	RP601-21			Bemerkung/Remarks/Remarque
1	00 950 345 2	Tandemachse -ungebremst	Tandem axle -non-braked	Essieu tandem -illimité		1	1	1	1			
2	00 900 224 0	6kt-Schraube	Hex head bolt	Boulon tête hex		x	x	x	x			M 24 X 35
3	00 910 342 0	Sicherungsscheibe	Lock washer	Rondelle de protection		x	x	x	x			25 X 50 X 1,6
4	00 952 679 0	Scheibe	Washer	Rondelle		x	x	x	x			25 X 120 X 10
6	90 001 391 0	Kragenbuchse	Collar socket	Douille à col		4	4	4	4			90 X 95 X 60
7	00 919 102 0	Kegelschmiernippel	Grease niple	Graisseur à cone		2	2	2	2			H2/S M 6
10	00 912 742 2	Spannstift	Roll pin	Goupille de serrage		2	2	2	2			12 X 30
11	27 002 843 0	Achskörper	Axle body	Corps d essieu		1	1	1	1			
12	27 008 975 0	Pendelarm -rechts	Self alligning arm -right	Bras pendulaire -droite		1	1	1	1			
13	00 900 375 1	6kt-Schraube	Hex head bolt	Boulon tête hex		x	x	x	x			M 20 X 35
14	00 900 380 1	6kt-Schraube	Hex head bolt	Boulon tête hex		x	x	x	x			M 20 X 60
15	00 909 913 1	Sperrkantscheibe	Detent edged washer	Disque à bord d'arrêt		x	x	x	x			SKM 20
16	00 908 225 0	6kt-Mutter	Hex nut	Écrou hex		x	x	x	x			M 20
17	00 900 688 0	6kt-Schraube	Hex head bolt	Boulon tête hex		x	x	x	x			M 20 X 50
18	00 903 252 1	Zylinderschraube	Allen screw	Vis tête cylindrique		x	x	x	x			M 20 X 50
20	00 278 720 0	Stützwinkel -links	Support angle -left	Équerre de support -gauche		1	1	1	1			
21	00 278 721 0	Stützwinkel -rechts	Support angle -right	Équerre de support -droite		1	1	1	1			
22	00 904 012 0	Senkschraube	Countersunkscrew	Vis à tête fraisée		x	x	x	x			M 20 X 60
23	00 952 311 0	Radkappe	Wheel cap	Chapeau de roue		4	4	4	4			Rd. 72,1
24	00 908 931 1	Kronenmutter	Castellated nut	Ecrou crenele plat		4	4	4	4			M 27 X 1,5
25	00 912 091 1	Splint	Cotter pin	Goupille fendue		4	4	4	4			5 X 50
26	00 932 152 0	Kegelrollenlager	Taper roller bearing	Roulement à rouleaux coniques		4	4	4	4			32207 A
27	00 953 943 0	Radnabe	Hub f. axle	Moyeu de roue		4	4	4	4			6/160/205
28	00 952 421 0	Radmutter	Nut	Ecrou de roue		24	24	24	24			B 18 X 1,5
29	00 910 215 0	Federring	Spring washer	Rondelle elastique		x	x	x	x			C 18,5
30	00 910 256 0	Riffelbolzen	Wheel pin	Boulon de fix.de roue		24	24	24	24			M 18 X 1,5 X 46
31	00 932 180 0	Kegelrollenlager	Taper roller bearing	Roulement à rouleaux coniques		4	4	4	4			32013 X
32	00 952 415 1	Stoss- und Dichtring	Sealing ring	Bague d'étanchéité		4	4	4	4			
33	27 008 974 0	Pendelarm -links	Self alligning arm -left	Bras pendulaire -gauche		1	1	1	1			

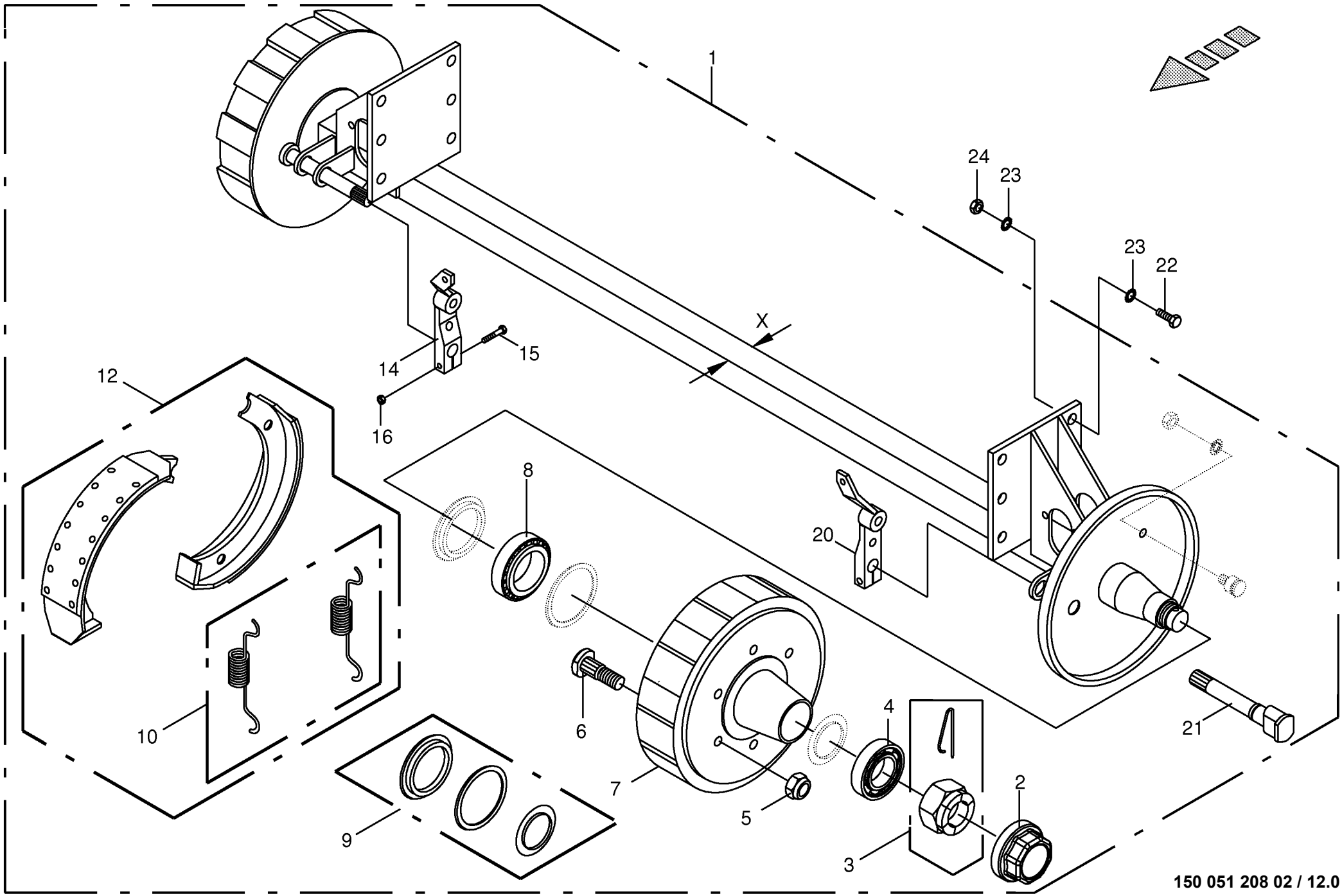
1
24
23
23
22
X
14
15
16
12
8
20
10
6
4
21
7
5
2
9
3
150 051 208 02 / 12.0

Bremsachse -6-Loch **Brake axle** **Essieu freiné**					1026400 - 1046900	RP601-10	RP601-20	RP601-11	RP601-21			**150 051 208 02** 448 772 8 **12.0**
Pos.	ID-Nr.	Benennung	Description	Description	Masch.-Nr-							Bemerkung/Remarks/Remarque
1	00 950 607 7	Bremsachse -X= 60	Brake axle -X= 60	Essieu freiné -X= 60		1	1	1	1			6/160/205 2150 30M
2	27 008 969 0	Radkappe	Wheel cap	Chapeau de roue		2	2	2	2			Rd.80
3	00 908 805 1	Kronenmutter	Castellated nut	Ecrou crenele plat		1	1	1	1			M 39 X 1,5
4	00 932 107 0	Kegelrollenlager	Taper roller bearing	Roulement à rouleaux coniques		2	2	2	2			30208 A
5	00 910 225 0	Radmutter	Nut	Ecrou de roue		12	12	12	12			A 18 X 1,5
6	00 951 300 1	Riffelbolzen	Wheel pin	Boulon de fix.de roue		12	12	12	12			M 18 X 1,5 X 54
7	00 951 312 0	Bremstrommel	Brake drum	Moyeu tambour		2	2	2	2			300 X 60
8	00 932 110 0	Kegelrollenlager	Taper roller bearing	Roulement à rouleaux coniques		2	2	2	2			30211 A
9	00 951 303 1	Dichtungssatz	Sealing set	Jeu de joints		1	1	1	1			
10	00 951 321 1	Zugfeder -1 Satz pro Achse	Tension spring -1 Set per axle	Ressort de traction -1 Jeu par essieu		2	2	2	2			
12	00 951 313 1	Bremsbacke -mit Belag	Brake shoe -with coating	Machoire de frein -avec revêtment		2	2	2	2			300 X 60
14	00 951 386 0	Bremshebel -rechts	Brake lever -right	Levier de frein -droite		1	1	1	1			
15	00 901 435 0	6kt-Schraube	Hex head bolt	Boulon tête hex		x	x	x	x			M 10 X 60
16	00 908 758 0	Sicherungsmutter	Locknut	Écrou hex		x	x	x	x			M 10
20	00 951 385 0	Bremshebel -links	Brake lever -left	Levier de frein -gauche		1	1	1	1			
21	27 004 680 0	Bremswelle	Brake shaft	Arbre de frein		2	2	2	2			
22	00 900 688 0	6kt-Schraube	Hex head bolt	Boulon tête hex		x	x	x	x			M 20 X 50
23	00 909 913 1	Sperrkantscheibe	Detent edged washer	Disque à bord d'arrêt		x	x	x	x			SKM 20
24	00 908 225 0	6kt-Mutter	Hex nut	Écrou hex		x	x	x	x			M 20

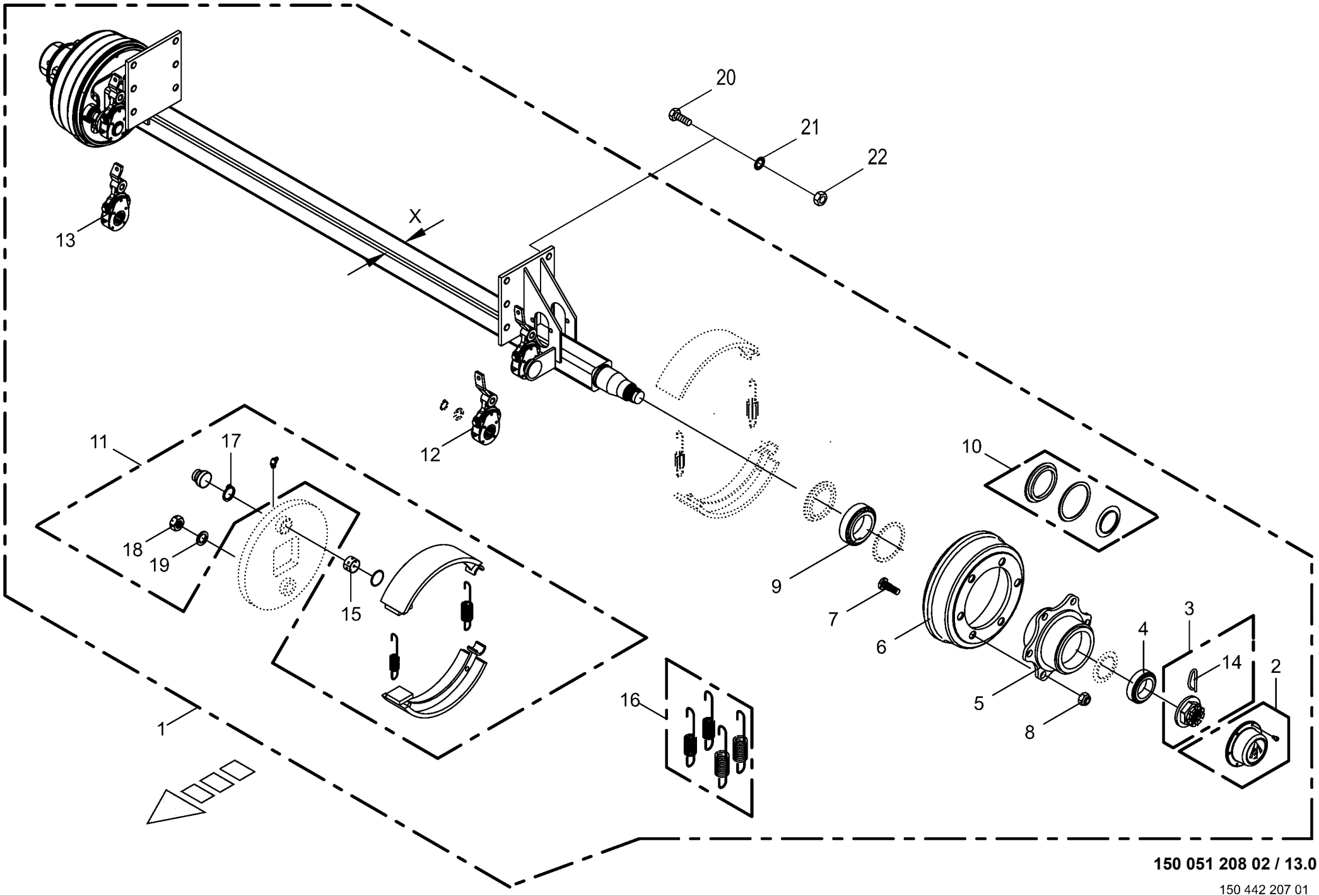

150 051 208 02 / 13.0

150 442 207 01

Bremsachse -ADR 6-Loch
Brake axle
Essieu freiné

1026400 - 1046900

150 051 208 02

150 442 207 1 **13.0**

Pos.	ID-Nr.	Benennung	Description	Description	Masch.-Nr-	RP601-10	RP601-20	RP601-11	RP601-21			Bemerkung/Remarks/Remarque
1	27 003 972 0	Bremsachse -X= 80	Brake axle -X= 80	Essieu freiné -X= 80		1	1	1	1			
2	27 001 143 1	Radkappe	Wheel cap	Chapeau de roue		2	2	2	2			Rd. 124
3	00 951 397 2	Kronenmutter	Castellated nut	Ecrou crenele plat		2	2	2	2			M 48 X 1,5
4	00 932 141 0	Kegelrollenlager	Taper roller bearing	Roulement à rouleaux coniques		2	2	2	2			32212
5	27 003 661 0	Radnabe	Hub f. axle	Moyeu de roue		2	2	2	2			6/160/205
6	00 951 355 0	Bremstrommel	Brake drum	Moyeu tambour		2	2	2	2			300 X 100
7	00 951 350 0	Riffelbolzen	Wheel pin	Boulon de fix.de roue		12	12	12	12			M 18 X 1,5 X 61
8	00 910 225 0	Radmutter	Nut	Ecrou de roue		12	12	12	12			A 18 X 1,5
9	00 932 159 0	Kegelrollenlager	Taper roller bearing	Roulement à rouleaux coniques		2	2	2	2			32 215
10	27 001 144 0	Dichtungssatz	Sealing set	Jeu de joints		2	2	2	2			
11	00 951 413 0	Bremsbacke	Brake shoe	Machoire de frein		2	2	2	2			300 X 90
12	27 005 119 0	Gestängesteller -links	Rod control -left	Element de commande -gauche		1	1	1	1			
13	27 005 118 0	Gestängesteller -rechts	Rod control -right	Element de commande -droite		1	1	1	1			
14	00 951 328 0	Splint	Cotter pin	Goupille fendue		2	2	2	2			5 X 90
15	27 008 458 0	Buchse	Bushing	Douille		2	2	2	2			
16	27 008 459 0	Federnsatz	Spring set	Ensemble de ressort		1	1	1	1			
17	00 911 510 0	Sicherungsring	Circlip	Circlip		2	2	2	2			A 38 X 1,75
18	00 908 727 1	Sicherungsmutter	Locknut	Écrou hex		x	x	x	x			M 24 X 1,5
19	00 910 514 1	Scheibe	Washer	Rondelle		x	x	x	x			26 X 44 X 4
20	00 900 688 0	6kt-Schraube	Hex head bolt	Boulon tête hex		x	x	x	x			M 20 X 50
21	00 909 913 1	Sperrkantscheibe	Detent edged washer	Disque à bord d'arrêt		x	x	x	x			SKM 20
22	00 908 225 0	6kt-Mutter	Hex nut	Écrou hex		x	x	x	x			M 20

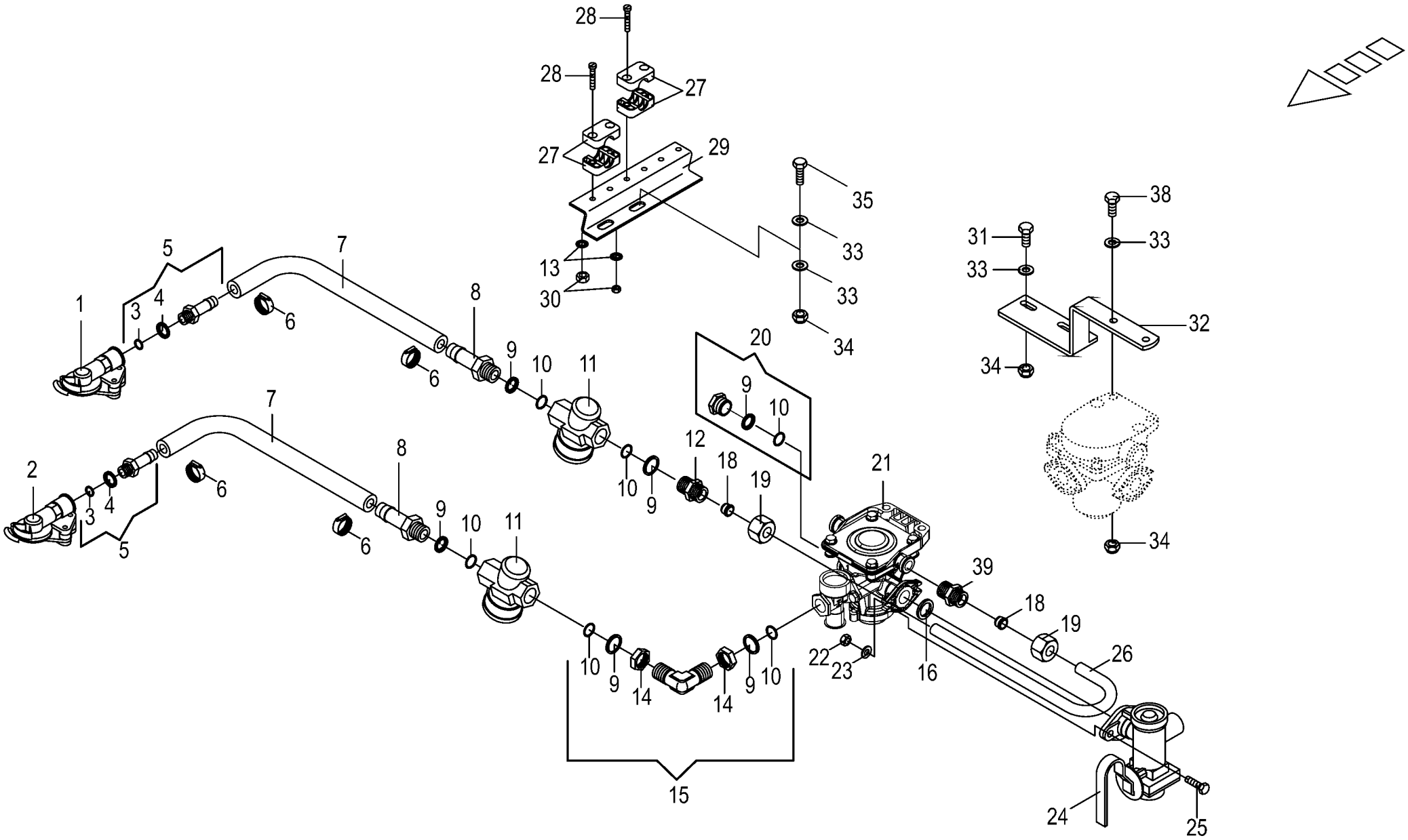

150 051 208 02 / 14.0

150 438 101 02

Brems-u.-Vorrats-Kupplung z.Bremsventil
Brake coupling to brake valve
Accouplement de frein robinet de freinag

1026400 - 1046900

150 051 208 02

150 438 101 2 **14.0**

Pos.	ID-Nr.	Benennung	Description	Description	Masch.-Nr-	RP601-10	RP601-20	RP601-11	RP601-21			Bemerkung/Remarks/Remarque
1	00 945 000 0	Kupplungskopf -gelb	Clutch head -yellow	Tête d'accouplement -jaune		1	1	1	1			
	00 945 437 0	Dichtung	Gasket	Joint		1	1	1	1			
2	00 945 012 0	Kupplungskopf -rot	Clutch head -red	Tête d'accouplement -rouge		1	1	1	1			
	00 945 437 0	Dichtung	Gasket	Joint		1	1	1	1			
3	00 945 084 0	O-Ring	O-ring	Joint torique		2	2	2	2			15 X 2
4	00 945 083 0	Druckring	Thrust ring	Anneau de pression		2	2	2	2			M 16
5	00 945 485 0	Schlauchstutzen	Hose connector	Raccord d'haute		2	2	2	2			M 16 X 1,5
6	00 945 086 0	Schlauchschelle	Hose clamp	Collier de serrage de tuyau		4	4	4	4			S 18 / 12
7	00 945 085 0	Schlauch -Id.-Nr.= 1m	Hose -Id.-no.= 1m	Tuyau -Id.-no.= 1m		x	x	x	x			Rd. 11 / 18
8	00 945 486 0	Schlauchstutzen	Hose connector	Raccord d'haute		2	2	2	2			M 22 X 1,5
9	00 945 088 0	Druckring	Thrust ring	Anneau de pression		5	5	5	5			M 22
10	00 945 089 0	O-Ring	O-ring	Joint torique		5	5	5	5			20,3 X 2,4
11	00 945 014 0	Luftfilter	Air filter	Filtre à air		2	2	2	2			M 22 X 1,5
12	00 920 911 1	Einschraubstutzen	Male connector	Raccord filet		1	1	1	1			L 15
13	00 909 906 1	Sperrkantscheibe	Detent edged washer	Disque à bord d'arrêt		x	x	x	x			SKM 6
14	00 945 057 1	6kt-Mutter	Hex nut	Écrou hex		x	x	x	x			M 22 X 1,5
15	00 945 484 0	Winkel-Einschraubstutzen	Angle-male connector	Angle-raccord filet		1	1	1	1			M 22 X 1,5
16	00 945 448 0	Dichtring	Gasket ring	Bague d'étanchéité		1	1	1	1			Rd. 20 / 28 X 3
18	00 921 047 1	Schneidring	Cutting ring	Baque coupante		2	2	2	2			L 15
19	00 921 043 0	Überwurfmutter	Nozzle disc cap	Écrou de buse-pastille		2	2	2	2			AL 15
20	00 945 488 0	Hohlschraube	Hollow screw	Vis creuse		1	1	1	1			M 22 X 1,5
21	00 945 339 1	Bremsventil m. Löseventil	Brake valve with release valve	Vanne de frein avec soupape de décharge		1	1	1	1			
22	00 908 706 0	Sicherungsmutter	Locknut	Écrou hex		x	x	x	x			M 8
23	00 910 413 0	Scheibe	Washer	Rondelle		x	x	x	x			8,4 X 17 X 1,6
24	00 945 362 0	Bremskraftregler	Brake engine regulator	Regulateur de puissance de fr.		1	1	1	1			
25	00 900 617 0	6kt-Schraube	Hex head bolt	Boulon tête hex		x	x	x	x			M 8 X 30
26	00 278 580 2	Rohrwinkel	Tube angle	Tube patte angulaire		1	1	1	1			15 X 1,5
27	00 925 102 1	Rohrschelle -2 Hälften	Tube clamp -2 halves	Bride -2 moitiés		2	2	2	2			Bo.= 18
28	00 903 017 1	Zylinderschraube	Allen screw	Vis tête cylindrique		x	x	x	x			M 6 X 45
29	00 278 574 4	Blechwinkel	Sheet steel angle	Patte angulaire		1	1	1	1			
30	00 908 704 1	Sicherungsmutter	Locknut	Écrou hex		x	x	x	x			M 6
31	00 900 638 0	6kt-Schraube	Hex head bolt	Boulon tête hex		x	x	x	x			M 10 X 35
32	00 278 573 4	Halter	Support	Cadre support		1	1	1	1			
33	00 910 414 0	Scheibe	Washer	Rondelle		x	x	x	x			10,5 X 21 X 2
34	00 908 758 0	Sicherungsmutter	Locknut	Écrou hex		x	x	x	x			M 10
35	00 900 637 0	6kt-Schraube	Hex head bolt	Boulon tête hex			x		x			M 10 X 30
38	00 900 639 0	6kt-Schraube	Hex head bolt	Boulon tête hex		x	x	x	x			M 10 X 40

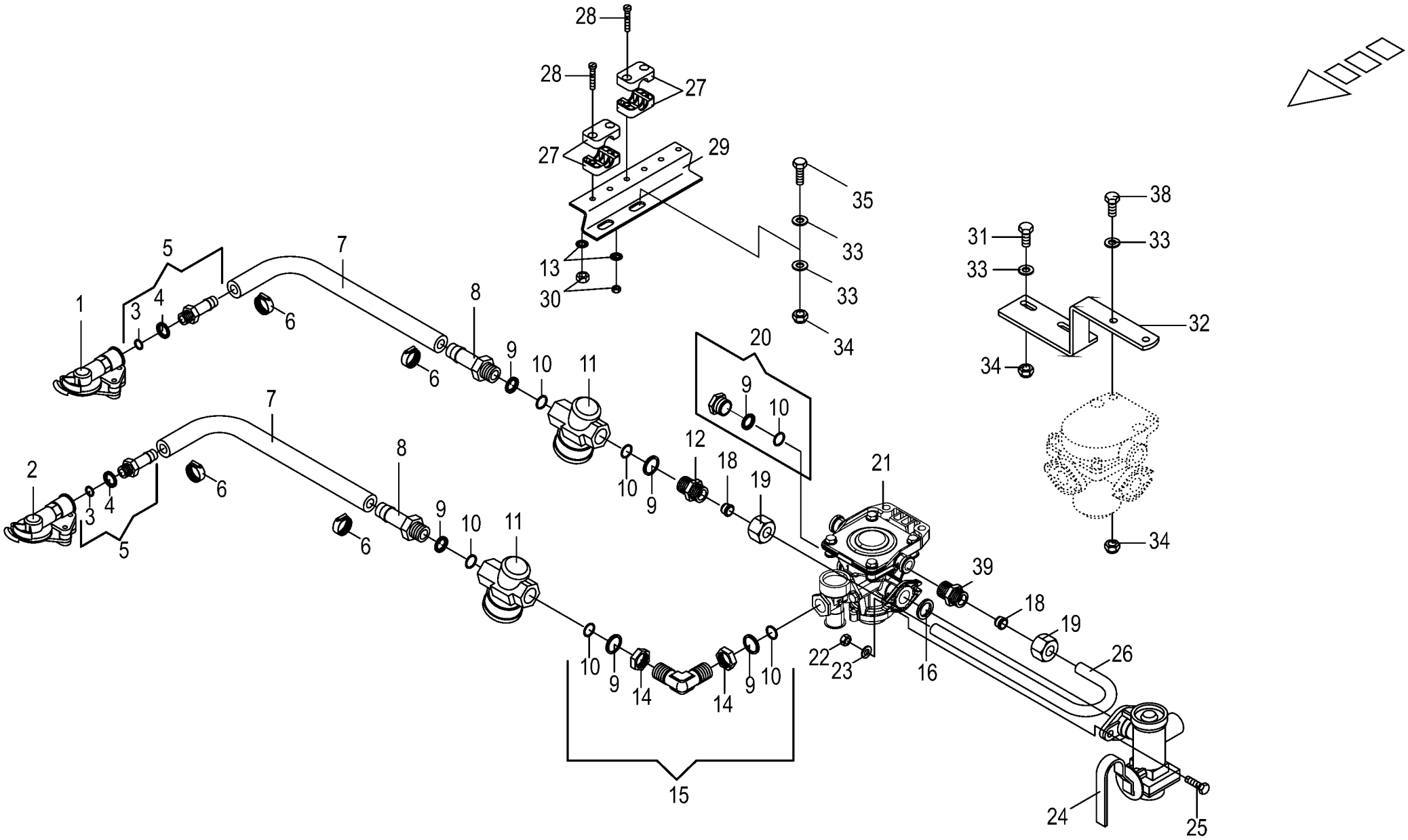

150 051 208 02 / 14.0

150 438 101 02

Brems-u.-Vorrats-Kupplung z.Bremsventil Brake coupling to brake valve Accouplement de frein robinet de freinag					1026400 - 1046900	RP601-10	RP601-20	RP601-11	RP601-21			150 051 208 02 150 438 101 2 14.0
Pos.	ID-Nr.	Benennung	Description	Description	Masch.-Nr-							Bemerkung/Remarks/Remarque
39	00 919 370 0	Einschraubstutzen	Male connector	Raccord filet		1	1	1	1			L 15

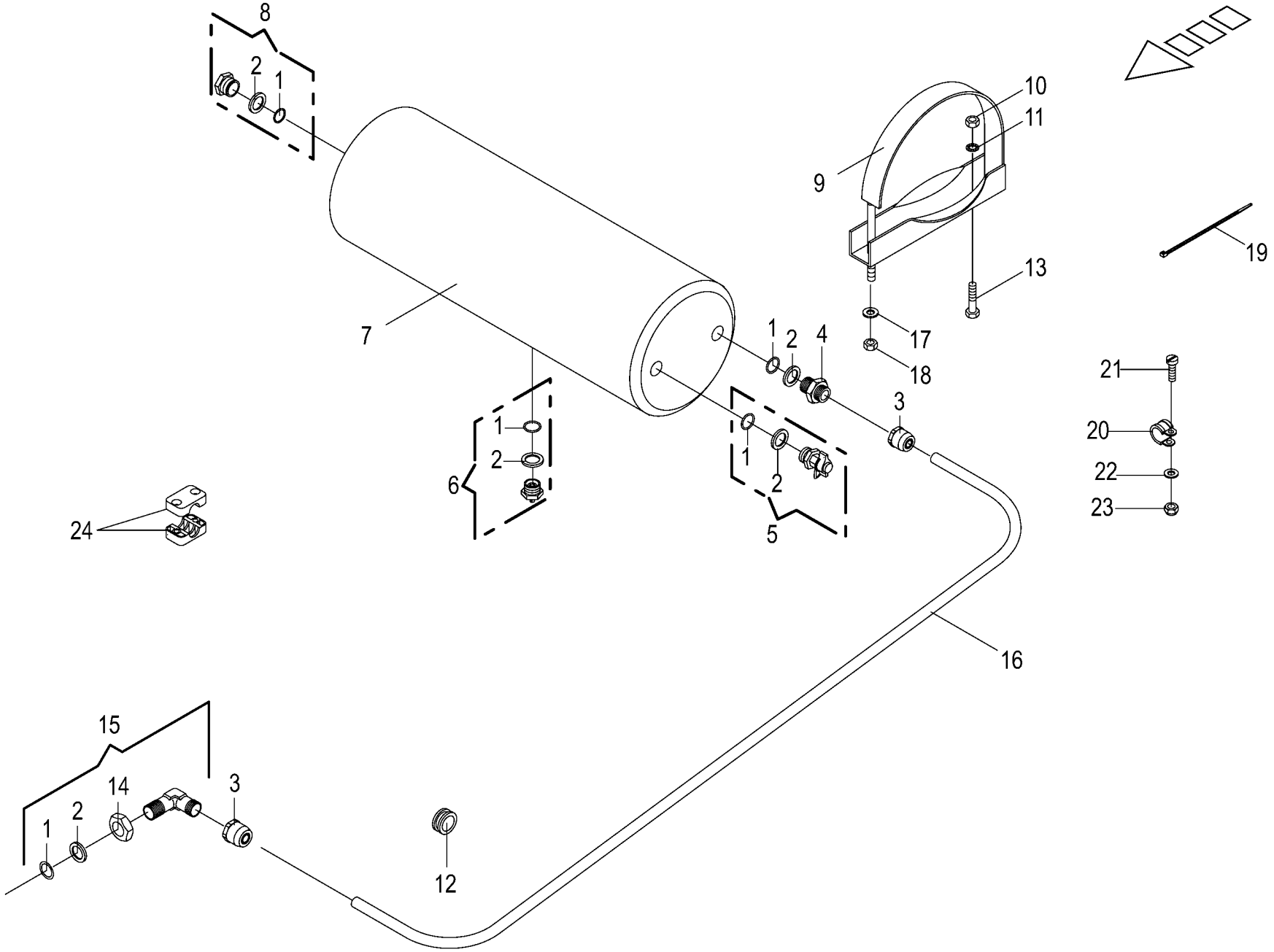

150 051 208 02 / 15.0

150 438 102 01

Vom Bremsventil zum Kessel
Brom brake valve to reservoir
Robinet de freinage reservoir

1026400 - 1046900

150 051 208 02

150 438 102 1 **15.0**

Pos.	ID-Nr.	Benennung	Description	Description	Masch.-Nr-	RP601-10	RP601-20	RP601-11	RP601-21			Bemerkung/Remarks/Remarque
1	00 945 089 0	O-Ring	O-ring	Joint torique		4	4	4	4			20,3 X 2,4
2	00 945 088 0	Druckring	Thrust ring	Anneau de pression		4	4	4	4			M 22
3	00 945 487 0	Steckeinheit	Snap-on connection	Unité enfichable		2	2	2	2			M 22 X 1,5
4	00 920 911 1	Einschraubstutzen	Male connector	Raccord filet		1	1	1	1			L 15
5	00 945 068 3	Prüfanschluss	Connection for testing instr.	Racc. pour appareil de contrôl		1	1	1	1			M 22 X 1,5/M 16 X 1,5
6	00 945 067 1	Entwässerungsventil	Drain valve	Soupape de vidange d'eau		1	1	1	1			M 22 X 1,5
7	00 945 461 0	Druckluftbehälter	Air pressure container	Reservoir a air comprime		1	1	1	1			20 ltr.
8	00 945 488 0	Hohlschraube	Hollow screw	Vis creuse		1	1	1	1			M 22 X 1,5
9	00 945 037 1	Spannband	Tension band	Collier tendeur		2	2	2	2			
10	00 908 212 0	6kt-Mutter	Hex nut	Écrou hex		x	x	x	x			M 10
11	00 909 909 1	Sperrkantscheibe	Detent edged washer	Disque à bord d'arrêt		x	x	x	x			SKM 10
12	00 924 217 0	Kabelführungstülle	Cable bushing	Passe cable		2	2	2	2			Rd. 20/28
13	00 900 634 0	6kt-Schraube	Hex head bolt	Boulon tête hex		x	x	x	x			M 10 X 20
14	00 945 057 1	6kt-Mutter	Hex nut	Écrou hex		x	x	x	x			M 22 X 1,5
15	00 945 504 0	Winkel-Einschraubstutzen	Angle-male connector	Angle-raccord filet		1	1	1	1			M 22 X 1,5
16	00 945 104 0	Kunststoffrohr -Id.-Nr.= 1m	Plastic tube -Id.-no.= 1m	Tube plastique -Id.-no.= 1m		x	x	x	x			15 X 1,5
17	00 910 506 1	Scheibe	Washer	Rondelle		x	x	x	x			13 X 24 X 2,5
18	00 908 701 0	Sicherungsmutter	Locknut	Écrou hex		x	x	x	x			M 12
19	00 922 671 1	Kabelbinder	Cable band	Collier de serrage		x	x	x	x			Lg.= 300
20	00 924 008 0	Rohrschelle mit Gummiprofil	Tube clip w. rubber	Bride		1	1	1	1			Rd. 15
21	00 903 745 0	Zylinderschraube	Allen screw	Vis tête cylindrique		x	x	x	x			M 5 X 16
22	00 910 500 1	Scheibe	Washer	Rondelle		x	x	x	x			5,3 X 10 X 1
23	00 908 702 0	Sicherungsmutter	Locknut	Écrou hex		x	x	x	x			M 5
24	27 009 402 0	Rohrschelle 15mm glatt	Tube clamp 15mm	Joint 15mm			x		x			

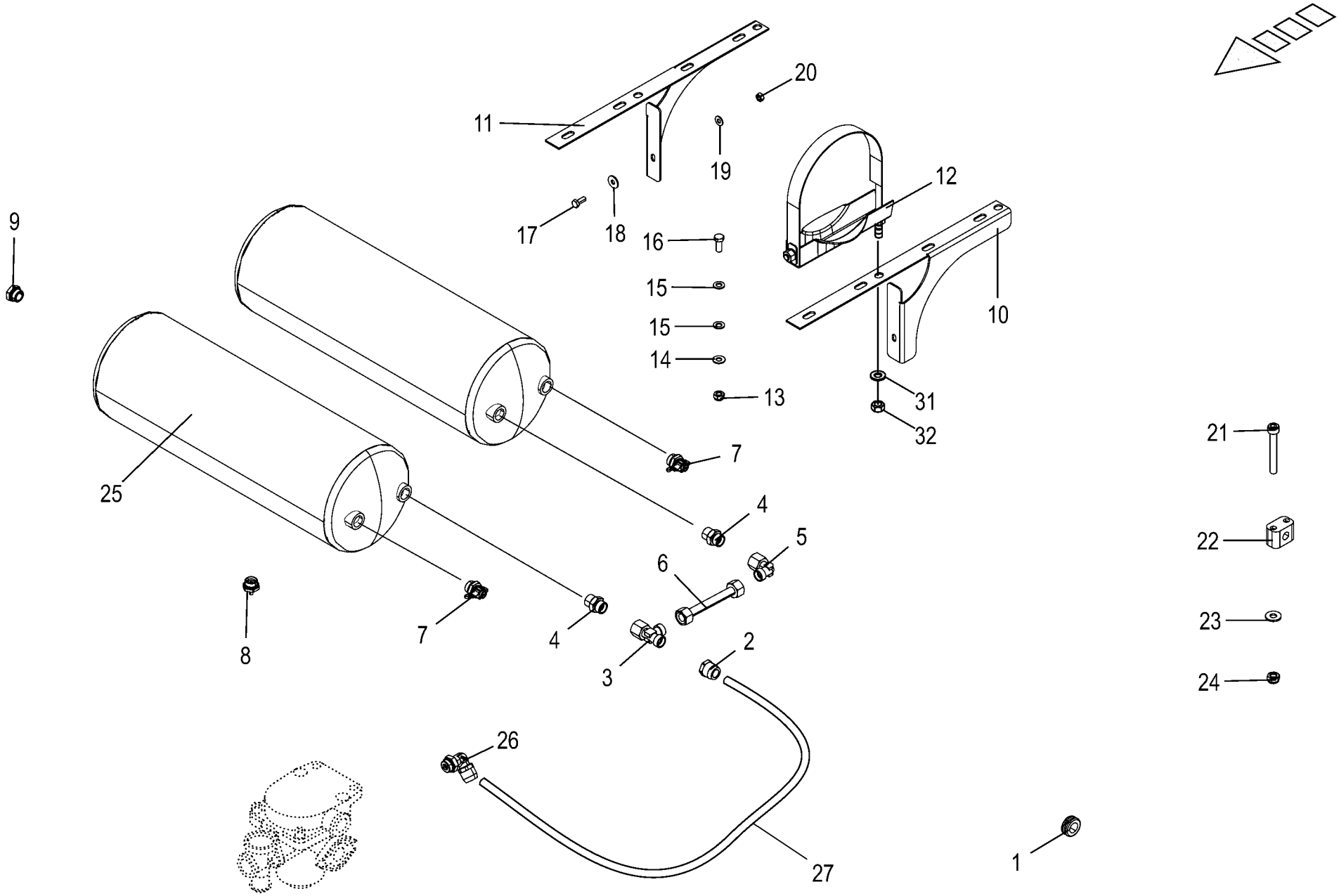

150 051 208 02 / 16.0

150 438 112 02

Vom Bremsventil zum Kessel -ITA
Brom brake valve to reservoir
Robinet de freinage reservoir

1026400 - 1046900

150 051 208 02

150 438 112 2 **16.0**

Pos.	ID-Nr.	Benennung	Description	Description	Masch.-Nr-	RP601-10	RP601-20	RP601-11	RP601-21			Bemerkung/Remarks/Remarque
1	00 924 217 0	Kabelführungstülle	Cable bushing	Passe cable		2	2	2	2			Rd. 20/28
2	00 945 487 0	Steckeinheit	Snap-on connection	Unité enfichable		1	1	1	1			M 22 X 1,5
3	00 921 075 0	L-Stutzen	Adjustable L connection	Raccord L réglable		1	1	1	1			L 15
4	00 920 911 1	Einschraubstutzen	Male connector	Raccord filet		2	2	2	2			L 15
5	00 921 065 1	Winkelstutzen	Angle lug	Jarret tubulure		1	1	1	1			L 15
6	20 262 305 0	Hyd.-Leitung 15 x 1,5 x 157 0 Bögen	Hydraulic line 15 x 1,5 x 157	Conduite hydraulique 15 x 1,5 x 157		1	1	1	1			
7	00 945 068 3	Prüfanschluss	Connection for testing instr.	Racc. pour appareil de contrôl		1	1	1	1			M 22 X 1,5/M 16 X 1,5
	00 945 088 0	Druckring	Thrust ring	Anneau de pression		1	1	1	1			M 22
	00 945 089 0	O-Ring	O-ring	Joint torique		1	1	1	1			20,3 X 2,4
8	00 945 067 1	Entwässerungsventil	Drain valve	Soupape de vidange d'eau		2	2	2	2			M 22 X 1,5
	00 945 088 0	Druckring	Thrust ring	Anneau de pression		2	2	2	2			M 22
	00 945 089 0	O-Ring	O-ring	Joint torique		2	2	2	2			20,3 X 2,4
9	00 945 488 0	Hohlschraube	Hollow screw	Vis creuse		2	2	2	2			M 22 X 1,5
	00 945 088 0	Druckring	Thrust ring	Anneau de pression		2	2	2	2			M 22
	00 945 089 0	O-Ring	O-ring	Joint torique		2	2	2	2			20,3 X 2,4
10	20 262 299 0	Aufnahme links	Holder left	Logement ga.		1	1	1	1			
11	20 262 302 0	Aufnahme rechts	Holder right	Logement dr.		1	1	1	1			
12	00 945 037 1	Spannband	Tension band	Collier tendeur		4	4	4	4			
13	00 908 758 0	Sicherungsmutter	Locknut	Écrou hex		x	x	x	x			M 10
14	00 909 909 1	Sperrkantscheibe	Detent edged washer	Disque à bord d'arrêt		x	x	x	x			SKM 10
15	00 910 414 0	Scheibe	Washer	Rondelle		x	x	x	x			10,5 X 21 X 2
16	00 900 636 0	6kt-Schraube	Hex head bolt	Boulon tête hex		x	x	x	x			M 10 X 25
17	00 900 614 0	6kt-Schraube	Hex head bolt	Boulon tête hex		x	x	x	x			M 8 X 20
18	00 910 603 0	Scheibe	Washer	Rondelle		x	x	x	x			8,4 X 24 X 2
19	00 909 908 1	Sperrkantscheibe	Detent edged washer	Disque à bord d'arrêt		x	x	x	x			SKM 8
20	00 908 210 0	6kt-Mutter	Hex nut	Écrou hex		x	x	x	x			M 8
21	00 903 017 1	Zylinderschraube	Allen screw	Vis tête cylindrique		x	x	x	x			M 6 X 45
22	27 009 402 0	Rohrschelle 15mm glatt	Tube clamp 15mm	Joint 15mm		1	1	1	1			
23	00 909 906 1	Sperrkantscheibe	Detent edged washer	Disque à bord d'arrêt		x	x	x	x			SKM 6
24	00 908 704 1	Sicherungsmutter	Locknut	Écrou hex		x	x	x	x			M 6
25	00 945 461 0	Druckluftbehälter	Air pressure container	Reservoir a air comprime		2	2	2	2			20 ltr.
26	00 945 454 1	Winkel-Einschraubsteckverbindung	Threaded elbow union	Raccord fileté angulaire		1	1	1	1			M 22 X 1,5
27	00 945 104 0	Kunststoffrohr -Id.-Nr.= 1m	Plastic tube -Id.-no.= 1m	Tube plastique -Id.-no.= 1m		x	x	x	x			15 X 1,5
31	00 910 506 1	Scheibe	Washer	Rondelle		x	x	x	x			13 X 24 X 2,5
32	00 908 701 0	Sicherungsmutter	Locknut	Écrou hex		x	x	x	x			M 12

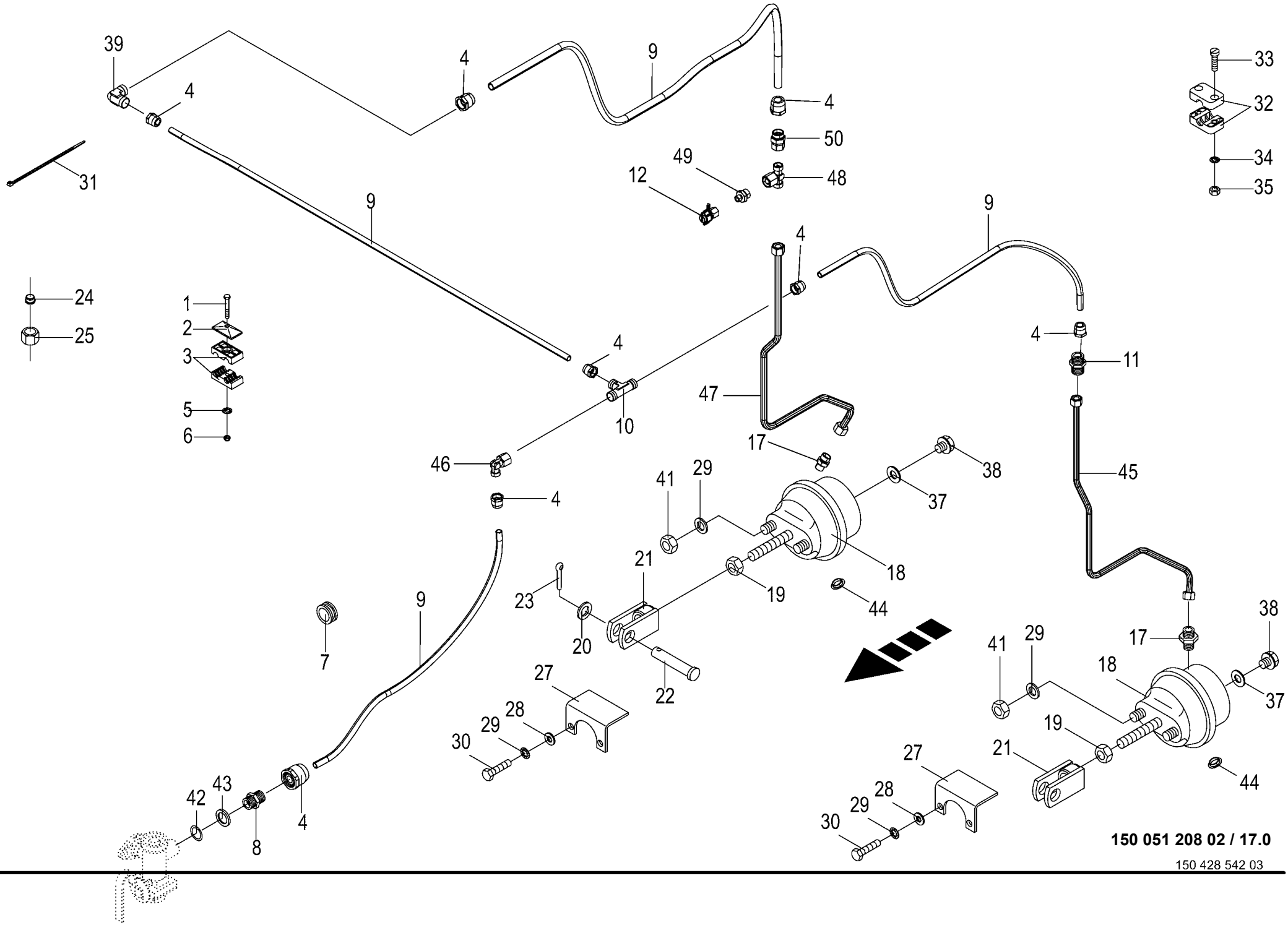
39
4
4
9
4
50
49
48
12
33
32
34
35
31
9
9
4
24
25
1
2
3
5
6
4
10
47
4
11
17
46
38
45
41
29
37
4
21
18
23
19
44
9
7
20
22
38
17
41
29
18
37
27
28
29
30
19
21
27
44
42
43
8
4
28
29
30
150 051 208 02 / 17.0
150 428 542 03

Vom Bremsventil zur Einzelachse F 1250
Front brake valve to axle
Robin de freinage essieu

1026400 - 1046900

150 051 208 02

150 428 542 3 **17.0**

Pos.	ID-Nr.	Benennung	Description	Description	Masch.-Nr-	RP601-10	RP601-20	RP601-11	RP601-21			Bemerkung/Remarks/Remarque
1	00 901 423 0	6kt-Schraube	Hex head bolt	Boulon tête hex		x		x				M 8 X 50
2	00 925 134 0	Deckplatte	Cover plate	Plaque de recouvrement		x		x				
3	00 925 146 0	Rohrschelle -2 Hälften	Tube clamp -2 halves	Bride -2 moitiés		x		x				Bo.= 15/12
4	00 945 487 0	Steckeinheit	Snap-on connection	Unité enfichable		7		7				M 22 X 1,5
5	00 910 603 0	Scheibe	Washer	Rondelle		x		x				8,4 X 24 X 2
6	00 908 706 0	Sicherungsmutter	Locknut	Écrou hex		x		x				M 8
7	00 924 217 0	Kabelführungstülle	Cable bushing	Passe cable		2		2				Rd. 20/28
8	00 920 911 1	Einschraubstutzen	Male connector	Raccord filet		2		2				L 15
9	00 945 104 0	Kunststoffrohr -Id.-Nr.= 1m	Plastic tube -Id.-no.= 1m	Tube plastique -Id.-no.= 1m		x		x				15 X 1,5
10	00 921 073 1	T-Verbindungsstutzen	T-connector	T-raccord		1		1				L 15
11	00 920 942 0	Reduzier-Verschraubung	Reducer fitting	Réduction		1		1				L 15 / 12
12	00 945 145 0	Prüfanschluss	Connection for testing instr.	Racc. pour appareil de contrôl		1		1				M 12 X 1,5 / M 16 X 1,5
17	00 921 060 2	Einschraubstutzen	Male connector	Raccord filet		2		2				L 12 MB
18	00 945 158 1	Membran-Zylinder	Cylinder membr.	Plancher complet		2		2				Typ 12
	27 004 802 0	Faltenbalg	Bellows	Soufflet		2		2				Typ 12
	00 945 159 1	Membran-Zylinder	Cylinder membr.	Plancher complet		2		2				Typ 9
	27 004 801 0	Faltenbalg	Bellows	Soufflet		2		2				Typ 9
19	00 908 013 0	6kt-Mutter	Hex nut	Écrou hex		x		x				M 16 X 1,5
20	00 910 327 0	Scheibe	Washer	Rondelle		x		x				17 X 50 X 3
21	00 278 504 4	Gabel	Fork	Fourche		2		2				
22	00 916 056 3	Bolzen	Pin	Boulon		2		2				Rd. 16 X 70
23	00 912 066 1	Splint	Cotter pin	Goupille fendue		2		2				4 X 28
24	00 921 046 1	Schneidring	Cutting ring	Baque coupante		x		x				L 12
25	00 921 206 0	Überwurfmutter	Nozzle disc cap	Écrou de buse-pastille		x		x				AL 12
27	00 279 000 0	Schutz	Guard	Protecteur		2		2				
28	00 910 506 1	Scheibe	Washer	Rondelle		x		x				13 X 24 X 2,5
29	00 909 910 1	Sperrkantscheibe	Detent edged washer	Disque à bord d'arrêt		x		x				SKM 12
30	00 900 656 0	6kt-Schraube	Hex head bolt	Boulon tête hex		x		x				M 12 X 30
31	00 922 671 1	Kabelbinder	Cable band	Collier de serrage		x		x				Lg.= 300
32	00 925 101 1	Rohrschelle -2 Hälften	Tube clamp -2 halves	Bride -2 moitiés		2		2				Bo.= 14
	00 925 107 1	Rohrschelle -2 Hälften	Tube clamp -2 halves	Bride -2 moitiés		2		2				Bo.= 12
33	00 903 484 1	Zylinderschraube	Allen screw	Vis tête cylindrique		x		x				M 6 X 45
34	00 909 906 1	Sperrkantscheibe	Detent edged washer	Disque à bord d'arrêt		x		x				SKM 6
35	00 908 208 0	6kt-Mutter	Hex nut	Écrou hex		x		x				M 6
37	00 937 721 0	Dichtring	Gasket ring	Bague d'étanchéité		x		x				A 16 X 22
38	00 906 007 1	Verschlussschraube	Screw plug	Bouchon fileté		2		2				M 16 X 1,5
39	00 921 088 1	Winkel-Verbindungsstutzen	Elbow union	Raccord coude		x		x				L 15
41	00 908 036 0	Mutter	Nut	Écrou		4		4				M 12 X 1,5

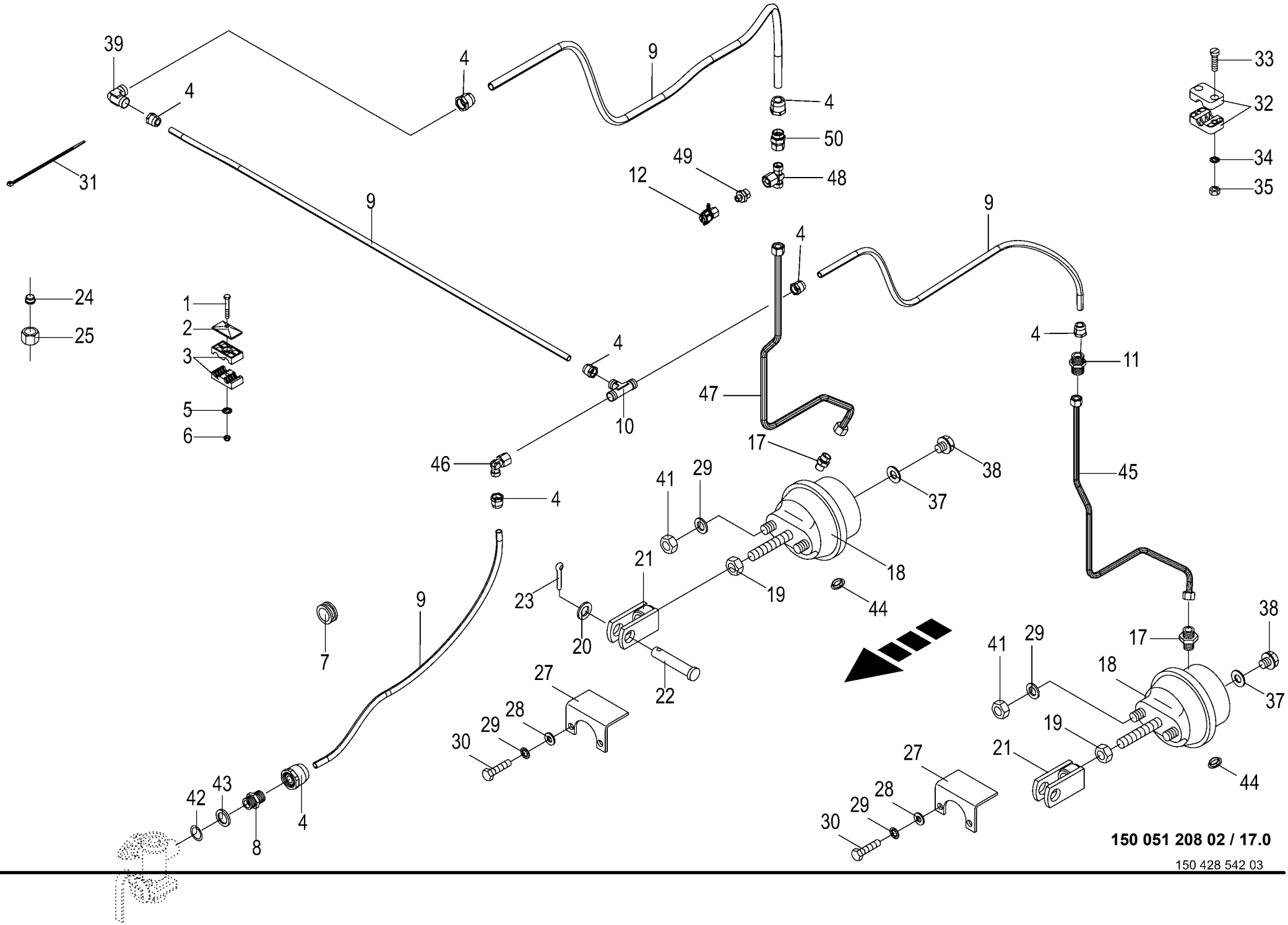
39
4
4
9
4
50
49
48
12
33
32
34
35
31
9
9
4
24
25
1
2
3
5
6
4
10
47
4
11
17
46
38
45
41
29
37
4
21
18
23
19
44
9
7
20
22
38
17
41
29
18
37
27
28
29
30
19
21
27
44
42
43
8
4
28
29
30
150 051 208 02 / 17.0
150 428 542 03

Vom Bremsventil zur Einzelachse F 1250
Front brake valve to axle
Robin de freinage essieu

1026400 - 1046900

150 051 208 02

150 428 542 3 **17.0**

Pos.	ID-Nr.	Benennung	Description	Description	Masch.-Nr-	RP601-10	RP601-20	RP601-11	RP601-21			Bemerkung/Remarks/Remarque
42	00 945 089 0	O-Ring	O-ring	Joint torique		1		1				20,3 X 2,4
43	00 945 088 0	Druckring	Thrust ring	Anneau de pression		1		1				M 22
44	00 925 056 0	Verschlussstopfen	Sealing plug	Bouchon d'étanchéité		2		2				9/6,6 X 4/5,2
45	20 069 962 1	Hyd.-Leitung 12 x 1,5 x 830 5	Hydraulic line 12 x 1,5 x 830	Conduite hydraulique 12 x 1,5 x		1		1				
		Bögen		830								
46	00 921 065 1	Winkelstutzen	Angle lug	Jarret tubulure		1		1				L 15
47	20 069 958 1	Hyd.-Leitung 12 x 1,5 x 825 5	Hydraulic line 12 x 1,5 x 825	Conduite hydraulique 12 x 1,5 x		1		1				
		Bögen		825								
48	00 921 077 1	T-Stutzen	T connector	Raccord T réglable		1		1				M 18 X 1,5
49	00 920 897 0	Reduzier-Verschraubung	Reducer fitting	Réduction		1		1				L 12 / 6
50	90 002 671 0	Red-Verschraubung L 12/15 Zn8	Reducer connector L 12/15 Zn8	Connecteur réducteur L 12/15 Zn8		1		1				

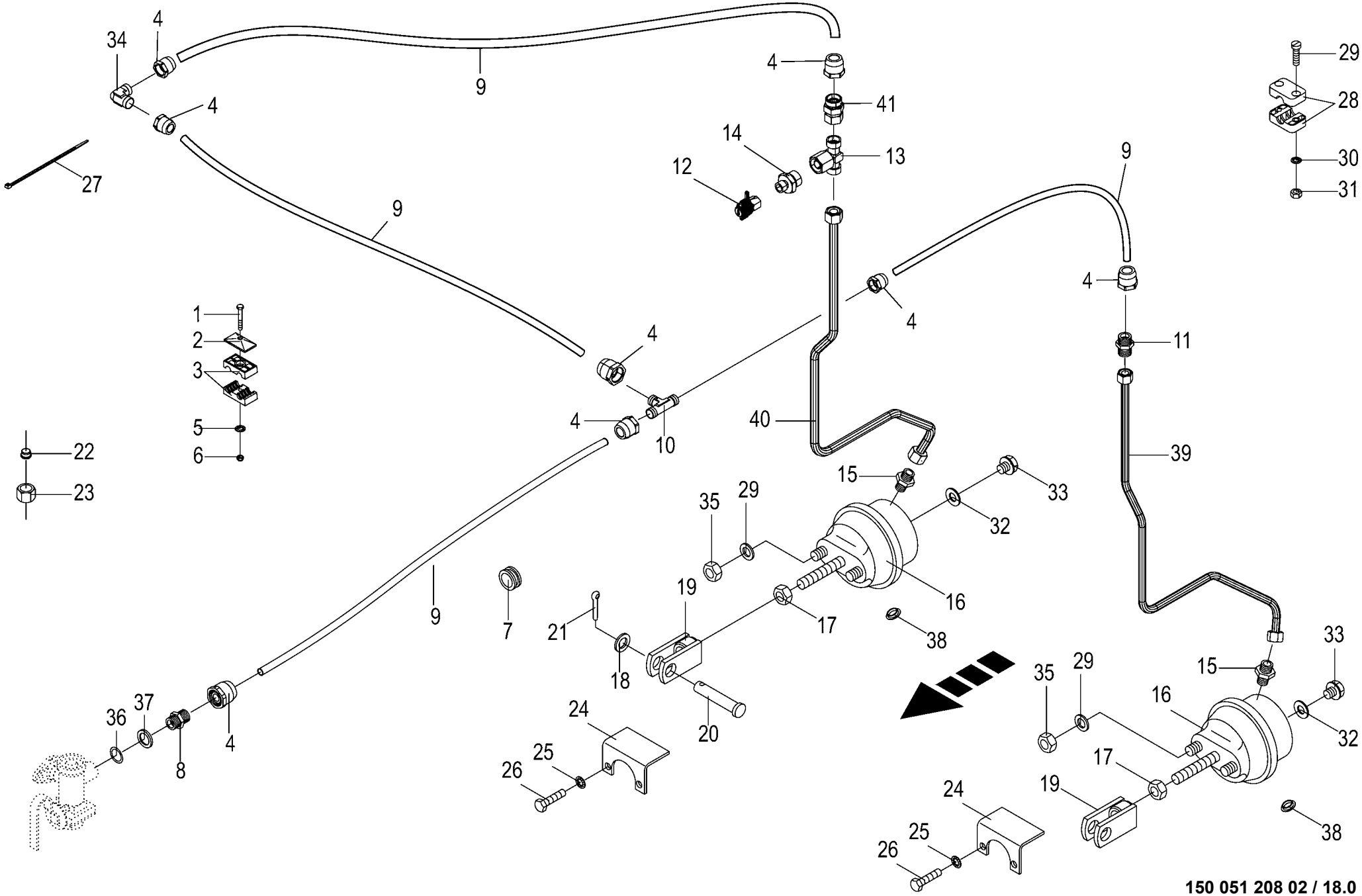

150 051 208 02 / 18.0

150 437 475 04

Vom Bremsventil zur Einzelachse F 1600
Front brake valve to axle
Robin de freinage essieu

1026400 - 1046900

150 051 208 02

150 437 475 4 **18.0**

Pos.	ID-Nr.	Benennung	Description	Description	Masch.-Nr-	RP601-10	RP601-20	RP601-11	RP601-21			Bemerkung/Remarks/Remarque
1	00 901 423 0	6kt-Schraube	Hex head bolt	Boulon tête hex			x		x			M 8 X 50
2	00 925 134 0	Deckplatte	Cover plate	Plaque de recouvrement			x		x			
3	00 925 146 0	Rohrschelle -2 Hälften	Tube clamp -2 halves	Bride -2 moitiés			x		x			Bo.= 15/12
4	00 945 487 0	Steckeinheit	Snap-on connection	Unité enfichable			8		8			M 22 X 1,5
5	00 910 603 0	Scheibe	Washer	Rondelle			x		x			8,4 X 24 X 2
6	00 908 706 0	Sicherungsmutter	Locknut	Écrou hex			x		x			M 8
7	00 924 217 0	Kabelführungstülle	Cable bushing	Passe cable			2		2			Rd. 20/28
8	00 920 911 1	Einschraubstutzen	Male connector	Raccord filet			1		1			L 15
9	00 945 104 0	Kunststoffrohr -Id.-Nr.= 1m	Plastic tube -Id.-no.= 1m	Tube plastique -Id.-no.= 1m			x		x			15 X 1,5
10	00 921 073 1	T-Verbindungsstutzen	T-connector	T-raccord			1		1			L 15
11	00 920 942 0	Reduzier-Verschraubung	Reducer fitting	Réduction			2		2			L 15 / 12
12	00 945 145 0	Prüfanschluss	Connection for testing instr.	Racc. pour appareil de contrôl			1		1			M 12 X 1,5 / M 16 X 1,5
13	00 921 077 1	T-Stutzen	T connector	Raccord T réglable			1		1			M 18 X 1,5
14	00 921 083 1	Reduzier-Verschraubung	Reducer fitting	Réduction			1		1			M 18 X 1,5 / M 12 X 1,5
15	00 921 060 2	Einschraubstutzen	Male connector	Raccord filet			2		2			L 12 MB
16	00 945 158 1	Membran-Zylinder	Cylinder membr.	Plancher complet			2		2			Typ 12
	27 004 802 0	Faltenbalg	Bellows	Soufflet			2		2			Typ 12
	00 945 157 0	Membran-Zylinder	Cylinder membr.	Plancher complet			2		2			Typ 16
							.		.			
17	00 908 013 0	6kt-Mutter	Hex nut	Écrou hex			x		x			M 16 X 1,5
18	00 910 327 0	Scheibe	Washer	Rondelle			x		x			17 X 50 X 3
19	00 278 504 4	Gabel	Fork	Fourche			2		2			
20	00 916 056 3	Bolzen	Pin	Boulon			2		2			Rd. 16 X 70
21	00 912 066 1	Splint	Cotter pin	Goupille fendue			2		2			4 X 28
22	00 921 046 1	Schneidring	Cutting ring	Baque coupante			x		x			L 12
23	00 921 206 0	Überwurfmutter	Nozzle disc cap	Écrou de buse-pastille			x		x			AL 12
24	00 279 000 0	Schutz	Guard	Protecteur			2		2			
25	00 909 910 1	Sperrkantscheibe	Detent edged washer	Disque à bord d'arrêt			x		x			SKM 12
26	00 900 656 0	6kt-Schraube	Hex head bolt	Boulon tête hex			x		x			M 12 X 30
27	00 922 671 1	Kabelbinder	Cable band	Collier de serrage			x		x			Lg.= 300
28	00 925 107 1	Rohrschelle -2 Hälften	Tube clamp -2 halves	Bride -2 moitiés			2		2			Bo.= 12
29	00 903 484 1	Zylinderschraube	Allen screw	Vis tête cylindrique			x		x			M 6 X 45
30	00 909 906 1	Sperrkantscheibe	Detent edged washer	Disque à bord d'arrêt			x		x			SKM 6
31	00 908 208 0	6kt-Mutter	Hex nut	Écrou hex			x		x			M 6
32	00 937 721 0	Dichtring	Gasket ring	Bague d'étanchéité			2		2			A 16 X 22
33	00 906 007 1	Verschlussschraube	Screw plug	Bouchon fileté			2		2			M 16 X 1,5
34	00 921 088 1	Winkel-Verbindungsstutzen	Elbow union	Raccord coude			1		1			L 15
35	00 908 036 0	Mutter	Nut	Écrou			4		4			M 12 X 1,5

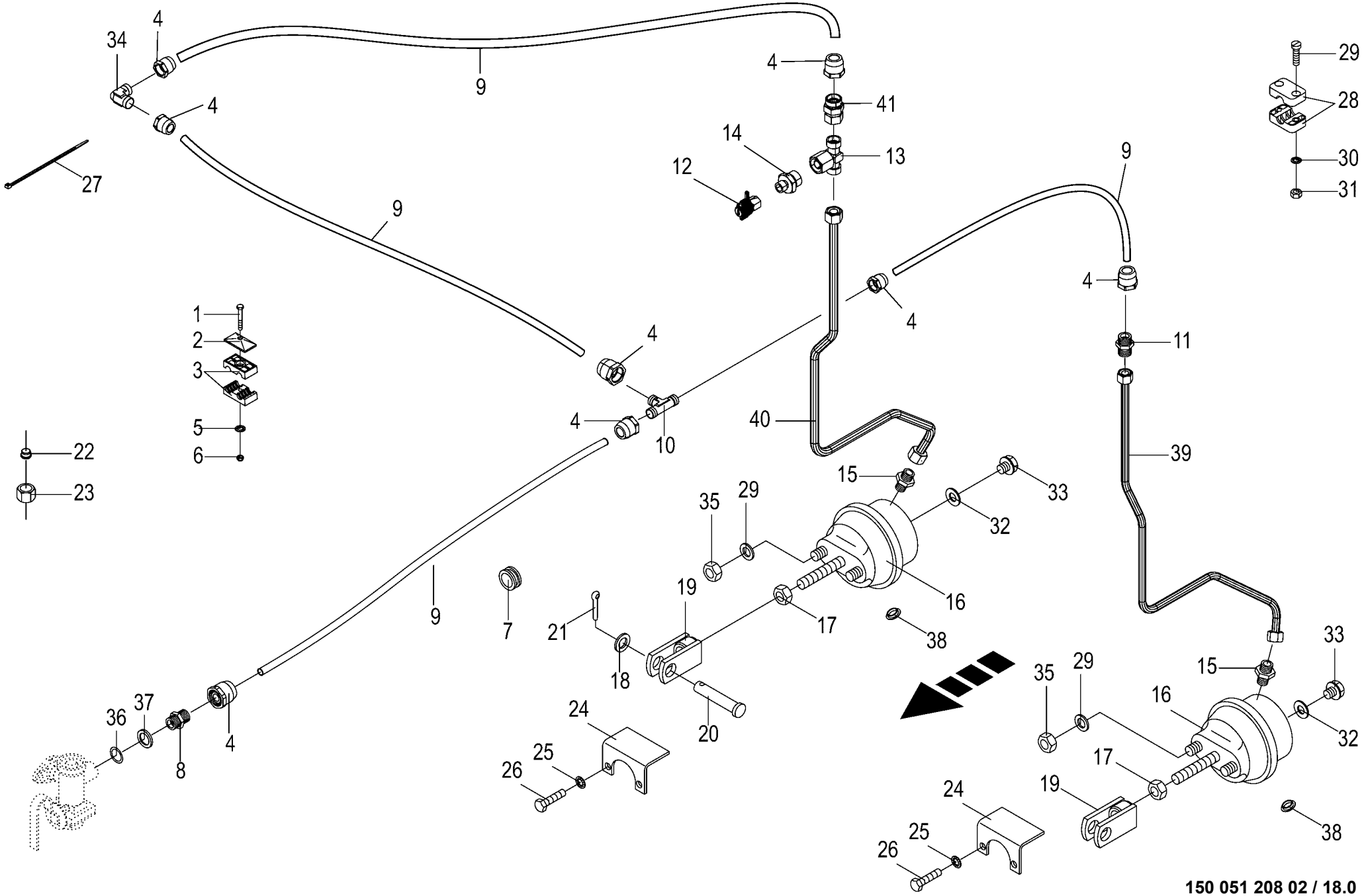

150 051 208 02 / 18.0

150 437 475 04

Vom Bremsventil zur Einzelachse F 1600
Front brake valve to axle
Robin de freinage essieu

1026400 - 1046900

150 051 208 02

150 437 475 4 **18.0**

Pos.	ID-Nr.	Benennung	Description	Description	Masch.-Nr-	RP601-10	RP601-20	RP601-11	RP601-21			Bemerkung/Remarks/Remarque
36	00 945 089 0	O-Ring	O-ring	Joint torique			1		1			20,3 X 2,4
37	00 945 088 0	Druckring	Thrust ring	Anneau de pression			1		1			M 22
38	00 925 056 0	Verschlussstopfen	Sealing plug	Bouchon d'étanchéité			2		2			9/6,6 X 4/5,2
39	20 069 962 1	Hyd.-Leitung 12 x 1,5 x 830 5 Bögen	Hydraulic line 12 x 1,5 x 830	Conduite hydraulique 12 x 1,5 x 830			1		1			
40	20 069 958 1	Hyd.-Leitung 12 x 1,5 x 825 5 Bögen	Hydraulic line 12 x 1,5 x 825	Conduite hydraulique 12 x 1,5 x 825			1		1			
41	00 920 942 0	Reduzier-Verschraubung	Reducer fitting	Réduction			1		1			L 15 / 12

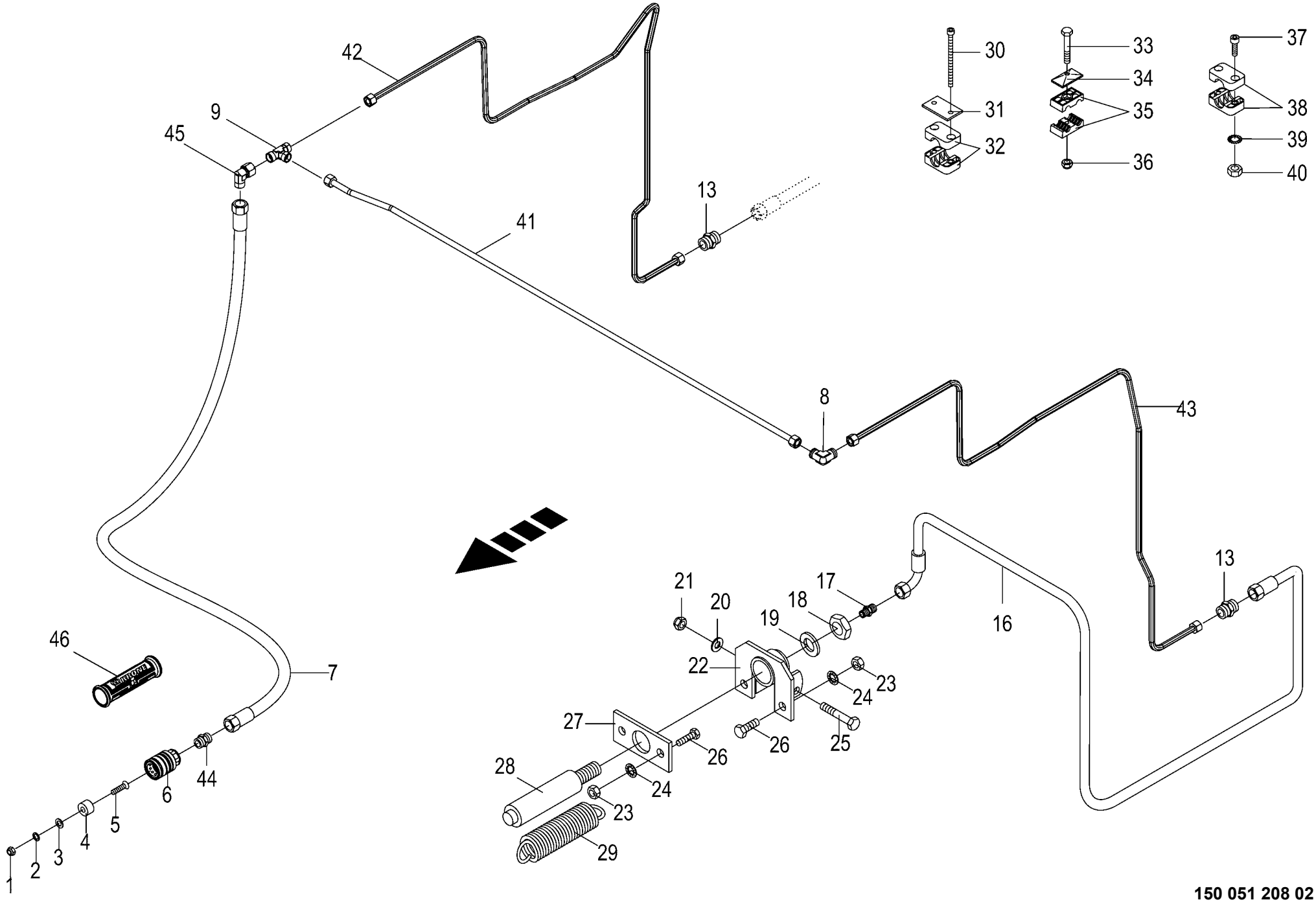

150 051 208 02 / 19.0

150 428 555 05

Hydraulikbremse
Hydraulic brake
Frein hydraulique

1026400 - 1046900

150 051 208 02

150 428 555 5 **19.0**

Pos.	ID-Nr.	Benennung	Description	Description	Masch.-Nr-	RP601-10	RP601-20	RP601-11	RP601-21			Bemerkung/Remarks/Remarque
1	00 908 207 1	6kt-Mutter	Hex nut	Écrou hex		x	x	x	x			M 5
2	00 910 031 0	Federring	Spring washer	Rondelle elastique		x	x	x	x			B 5
3	00 910 351 1	Scheibe	Washer	Rondelle		x	x	x	x			6,4 X 18 X 1,6
4	00 187 960 0	Blindstopfen	Blind plug	Plot de remplissage		1	1	1	1			Rd. 35 X 17
5	00 904 347 1	Senkschraube	Countersunkscrew	Vis à tête fraisée		x	x	x	x			M 5 X 20
6	00 921 155 0	Kupplungsmuffe	Sleeve	Cache poussiere		1	1	1	1			M 18 X 1,5
7	00 920 005 0	Hochdruckschlauchleitung	High pressure hose line	Conduite de tuyau haute pression		1	1	1	1			Lg.= 3800
8	00 921 066 1	Winkel-Verbindungsstutzen	Elbow union	Raccord coude		1	1	1	1			L 12
9	00 921 071 1	T-Stutzen	T connector	Raccord T réglable		1	1	1	1			L 12
13	00 920 897 0	Reduzier-Verschraubung	Reducer fitting	Réduction		2	2	2	2			L 12 / 6
16	00 920 977 1	Hyd-Schlauch 1SN-K 6x400 DKOL DKOL90	Hyd. hose 1SN-K 6x400 DKOL DKOL90°	Flex. hyd. 1SN-K 6x400 DKOL DKOL90°		2		2				
	27 010 176 0	Hyd-Schlauch 2SN 6x550 DKOL DKOL90	Hyd. hose 2 SN 6x550 DKOL DKOL90°	Flex. hyd. 2 SN 6x550 DKOL DKOL90°			2		2			
17	00 921 059 2	Einschraubstutzen	Male connector	Raccord filet		2	2	2	2			M 10 X 1 / M 12 X 1,5
18	00 908 525 1	6kt-Mutter -niedrige Form	Hex nut -low form	Écrou hex -forme basse		x	x	x	x			M 20
19	00 909 913 1	Sperrkantscheibe	Detent edged washer	Disque à bord d'arrêt		x	x	x	x			SKM 20
20	00 910 414 0	Scheibe	Washer	Rondelle		x	x	x	x			10,5 X 21 X 2
21	00 908 758 0	Sicherungsmutter	Locknut	Écrou hex		x	x	x	x			M 10
22	00 279 369 2	Halter	Support	Cadre support		2	2	2	2			
23	00 908 701 0	Sicherungsmutter	Locknut	Écrou hex		x	x	x	x			M 12
24	00 909 910 1	Sperrkantscheibe	Detent edged washer	Disque à bord d'arrêt		x	x	x	x			SKM 12
25	00 901 436 0	6kt-Schraube	Hex head bolt	Boulon tête hex		x	x	x	x			M 10 X 65
26	00 900 656 0	6kt-Schraube	Hex head bolt	Boulon tête hex		x	x	x	x			M 12 X 30
27	00 279 371 3	Halteplatte f. Bremszylinder				2	2	2	2			
28	00 279 368 0	Hydraulikzylinder	Hydraulic cylinder	Vérin hydraulique		2	2	2	2			Ez 25/30 X 50/175
	00 921 417 1	Dichtungssatz	Sealing set	Jeu de joints		2	2	2	2			Ez 25/30
29	00 250 067 4	Zugfeder	Tension spring	Ressort de traction		2	2	2	2			5 X 30 X 150
	00 270 181 0	Zugfeder	Tension spring	Ressort de traction		2		2				
30	00 903 057 2	Zylinderschraube	Allen screw	Vis tête cylindrique		x	x	x	x			M 6 X 90
	90 002 148 0	Zylindersch.I-6kt M6 x 55 Zn8	Cylinder screw hexagon socket M6 x 55	Vis cylind à six pans creux M6 x 55 Zn8		x		x				
31	00 925 145 0	Deckplatte	Cover plate	Plaque de recouvrement		x	x	x	x			
32	00 925 102 1	Rohrschelle -2 Hälften	Tube clamp -2 halves	Bride -2 moitiés		1	1	1	1			Bo.= 18
33	00 901 423 0	6kt-Schraube	Hex head bolt	Boulon tête hex		x		x				M 8 X 50
34	00 925 134 0	Deckplatte	Cover plate	Plaque de recouvrement		x		x				
35	00 925 105 0	Rohrschelle -2 Hälften	Tube clamp -2 halves	Bride -2 moitiés		x		x				Bo.= 12/12
36	00 908 706 0	Sicherungsmutter	Locknut	Écrou hex		x		x				M 8

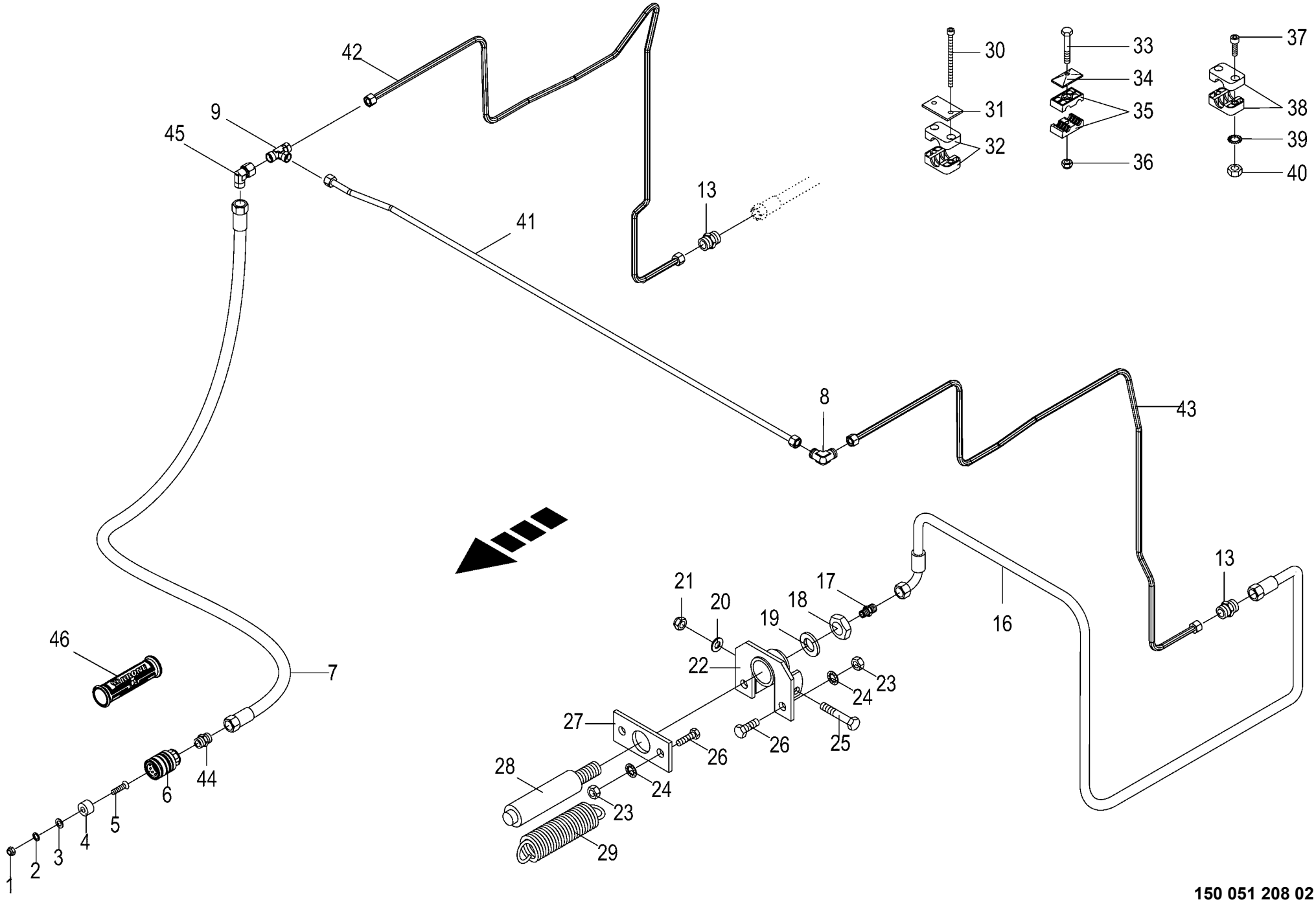

150 051 208 02 / 19.0

150 428 555 05

Hydraulikbremse
Hydraulic brake
Frein hydraulique

1026400 - 1046900

150 051 208 02

150 428 555 5 **19.0**

Pos.	ID-Nr.	Benennung	Description	Description	Masch.-Nr-	RP601-10	RP601-20	RP601-11	RP601-21			Bemerkung/Remarks/Remarque
37	00 903 050 2	Zylinderschraube	Allen screw	Vis tête cylindrique		x	x	x	x			M 6 X 40
	00 903 017 1	Zylinderschraube	Allen screw	Vis tête cylindrique		x	x	x	x			M 6 X 45
38	00 925 107 1	Rohrschelle -2 Hälften	Tube clamp -2 halves	Bride -2 moitiés		x	x	x	x			Bo.= 12
39	00 909 906 1	Sperrkantscheibe	Detent edged washer	Disque à bord d'arrêt		x	x	x	x			SKM 6
40	00 908 208 0	6kt-Mutter	Hex nut	Écrou hex		x	x	x	x			M 6
41	20 069 920 0	Hyd.-Leitung 12 x 1,5 x 1413 4 Bögen	Hydraulic line 12 x 1,5 x 1413	Conduite hydraulique 12 x 1,5 x 1413		1		1				
	20 262 282 0	Hyd.-Leitung 12 x 1,5 x 1439 4 Bögen	Hydraulic line 12 x 1,5 x 1439	Conduite hydraulique 12 x 1,5 x 1439			1		1			
42	20 069 972 2	Hyd.-Leitung 12 x 1,5 x 2013 10 Bögen	Hydr. line 12 x 1.5 x 2013 10 bows	Conduite hyd. 12 x 1,5 x 2013 10 coudes		1		1				
	20 262 284 0	Hyd.-Leitung 12 x 1,5 x 1634 6 Bögen	Hydraulic line 12 x 1,5 x 1634	Conduite hydraulique 12 x 1,5 x 1634			1		1			
43	20 069 919 1	Hyd.-Leitung 12 x 1,5 x 1903 8 Bögen	Hydraulic line 12 x 1,5 x 1903	Conduite hydraulique 12 x 1,5 x 1903		1		1				
	20 262 283 0	Hyd.-Leitung 12 x 1,5 x 1661 6 Bögen	Hydraulic line 12 x 1,5 x 1661	Conduite hydraulique 12 x 1,5 x 1661			1		1			
44	00 920 901 1	Einschraubstutzen	Male connector	Raccord filet		1	1	1	1			M 18 X 1,5
45	00 921 067 1	Winkelstutzen	Angle lug	Jarret tubulure		1	1	1	1			M 18 X 1,5
46	27 013 869 0	Griffhälften+Beschrift-Satz	Handle halves + labelling set	Moitié de poignée de DPR + Jeu inscript.		1	1	1	1			
	27 013 868 0	NW06/10 Hydr-Schlauchbeschriftung (Satz für ET)	NW06/10 Labelling kit hydraulic hose 40numbers	Jeu inscrip. du tuyau flex. hydr 40chif.		1	1	1	1			

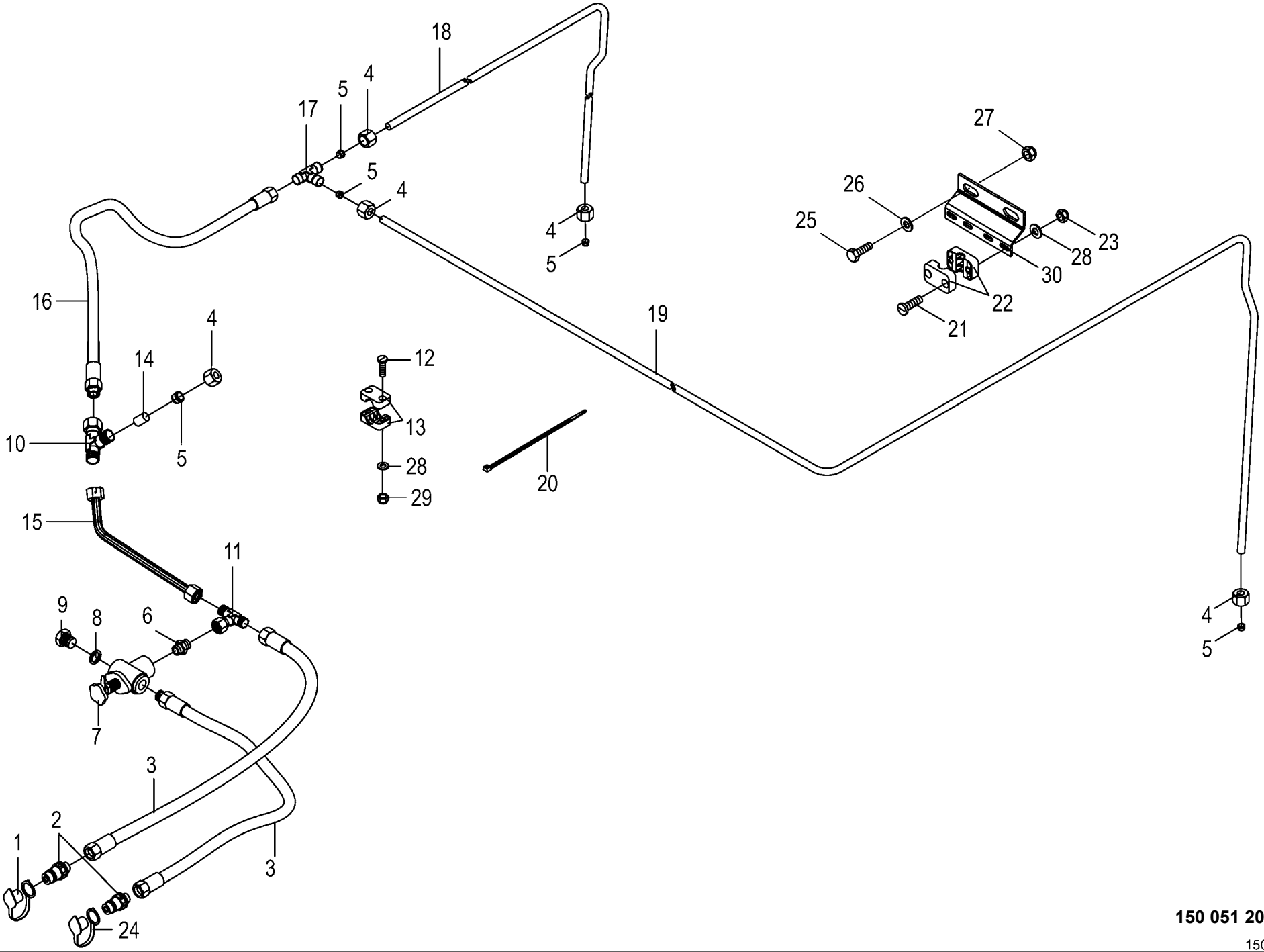

150 051 208 02 / 20.0

150 437 624 01

Hilfsbremse -optional
Auxiliary brake
Frein auxiliaire

1026400 - 1046900

150 051 208 02

150 437 624 1 **20.0**

Pos.	ID-Nr.	Benennung	Description	Description	Masch.-Nr-	RP601-10	RP601-20	RP601-11	RP601-21			Bemerkung/Remarks/Remarque
1	00 921 171 1	Staubmuffe -rot	Dust cap -red	Manchon anti-poussiere -rouge		1	1	1	1			
2	00 921 145 0	Kupplungsstecker	Connector plug	Fiche de jonction		2	2	2	2			M 18 X 1,5
3	00 921 019 1	Hochdruckschlauchleitung	High pressure hose line	Conduite de tuyau haute pression		2	2	2	2			Lg.= 2200
4	00 921 206 0	Überwurfmutter	Nozzle disc cap	Écrou de buse-pastille		5	5	5	5			AL 12
5	00 921 046 1	Schneidring	Cutting ring	Baque coupante		5	5	5	5			L 12
6	00 920 901 1	Einschraubstutzen	Male connector	Raccord filet		1	1	1	1			M 18 X 1,5
7	00 920 943 0	Druckbegrenzungsventil	Pressure limiting valve	Soupape de limitation de pression		1	1	1	1			15 - 150 bar
8	00 937 727 0	Dichtring	Gasket ring	Bague d'étanchéité		1	1	1	1			A 18 X 24
9	00 906 010 1	Verschlussschraube	Screw plug	Bouchon fileté		1	1	1	1			M 18 X 1,5
10	00 921 079 1	L-Stutzen	Adjustable L connection	Raccord L réglable		1	1	1	1			L 12
11	00 921 077 1	T-Stutzen	T connector	Raccord T réglable		1	1	1	1			M 18 X 1,5
	00 903 484 1	Zylinderschraube	Allen screw	Vis tête cylindrique		x	x	x	x			M 6 X 45
13	00 925 102 1	Rohrschelle -2 Hälften	Tube clamp -2 halves	Bride -2 moitiés		x	x	x	x			Bo.= 18
14	00 919 300 0	Verschlusskegel mit O-Ring	Locking cone w. O-ring	Cône de verouillage av.joint t		1	1	1	1			L 12
15	00 279 254 0	Hydraulikleitung	Hydraulic line	Ligne hydraulique		1	1	1	1			12 X 1,5
16	00 921 002 0	Hochdruckschlauchleitung	High pressure hose line	Conduite de tuyau haute pression		1	1	1	1			Lg.= 1200
17	00 921 071 1	T-Stutzen	T connector	Raccord T réglable		1	1	1	1			L 12
18	00 279 249 2	Hydraulikleitung	Hydraulic line	Ligne hydraulique		1	1	1	1			12 X 1,5
19	00 279 250 1	Hydraulikleitung	Hydraulic line	Ligne hydraulique		1	1	1	1			12 X 1,5
20	00 922 671 1	Kabelbinder	Cable band	Collier de serrage		x	x	x	x			Lg.= 300
	00 922 672 2	Kabelbinder	Cable band	Collier de serrage		x	x	x	x			Lg.= 450
21	00 903 482 1	Zylinderschraube	Allen screw	Vis tête cylindrique		x	x	x	x			M 6 X 35
22	00 925 107 1	Rohrschelle -2 Hälften	Tube clamp -2 halves	Bride -2 moitiés		x	x	x	x			Bo.= 12
23	00 908 704 1	Sicherungsmutter	Locknut	Écrou hex		x	x	x	x			M 6
24	00 921 263 1	Staubmuffe -blau	Dust cap -blue	Manchon anti-poussiere -bleu		1	1	1	1			
25	00 900 636 0	6kt-Schraube	Hex head bolt	Boulon tête hex		x	x	x	x			M 10 X 25
26	00 910 414 0	Scheibe	Washer	Rondelle		x	x	x	x			10,5 X 21 X 2
27	00 908 758 0	Sicherungsmutter	Locknut	Écrou hex		x	x	x	x			M 10
28	00 910 411 1	Scheibe	Washer	Rondelle		x	x	x	x			6,4 X 12,5 X 1,6
29	00 908 704 1	Sicherungsmutter	Locknut	Écrou hex		x	x	x	x			M 6
30	00 278 574 4	Blechwinkel	Sheet steel angle	Patte angulaire		1	1	1	1			

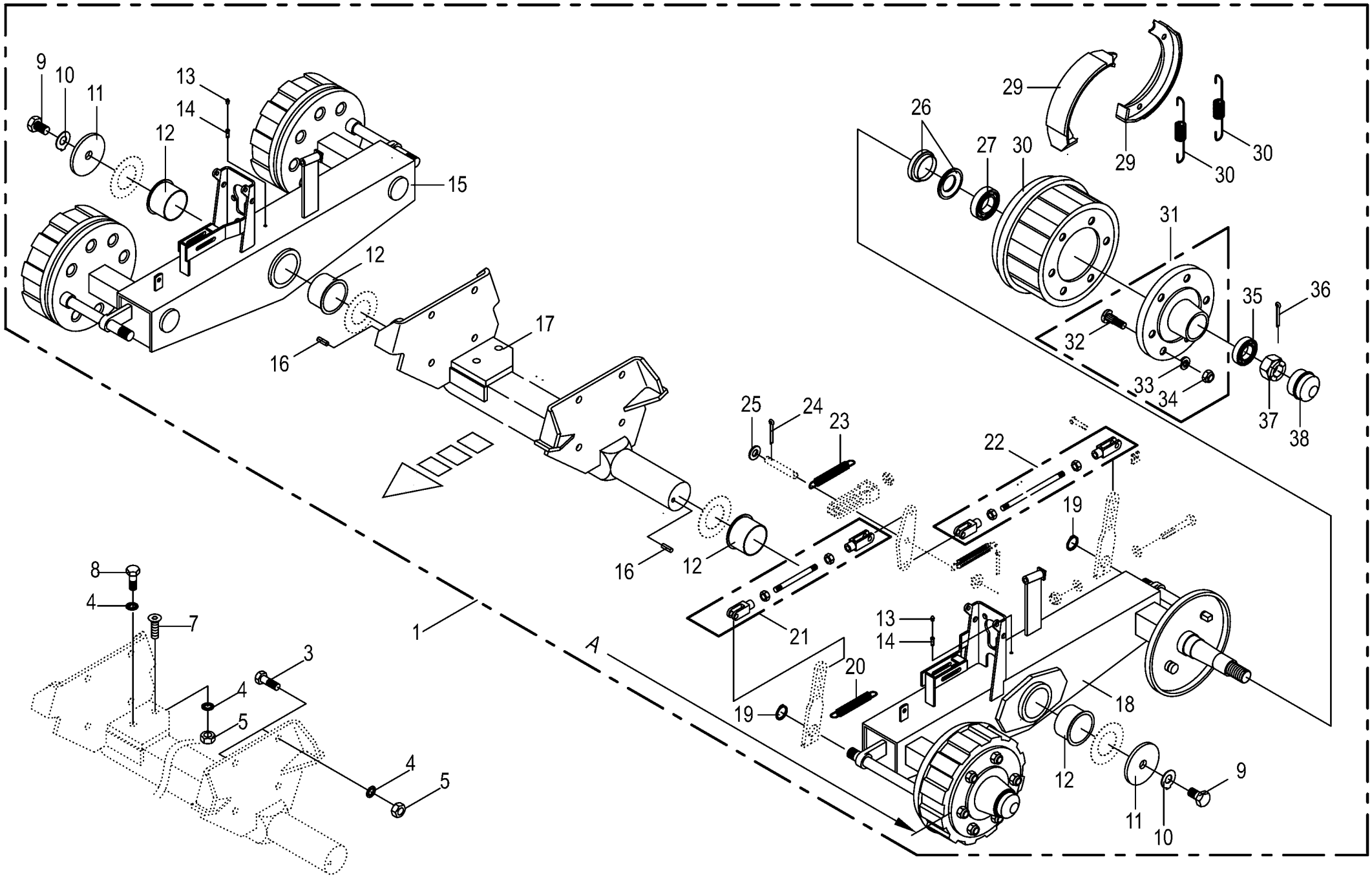

150 051 208 02 / 21.0

150 442 202 01

Tandemachse F 1250
Tandem axle
Essieu tandem

1026400 - 1046900

150 051 208 02

150 442 202 1 **21.0**

Pos.	ID-Nr.	Benennung	Description	Description	Masch.-Nr-	RP601-10	RP601-20	RP601-11	RP601-21			Bemerkung/Remarks/Remarque
1	00 950 387 0	Tandemachse kpl.	Tandem axle cpl.	Essieu tandem cpl.		1		1				A = 2430
3	00 900 688 0	6kt-Schraube	Hex head bolt	Boulon tête hex		x		x				M 20 X 50
	00 900 380 1	6kt-Schraube	Hex head bolt	Boulon tête hex		x		x				M 20 X 60
4	00 909 913 1	Sperrkantscheibe	Detent edged washer	Disque à bord d'arrêt		x		x				SKM 20
5	00 908 225 0	6kt-Mutter	Hex nut	Écrou hex		x		x				M 20
7	00 904 012 0	Senkschraube	Countersunkscrew	Vis à tête fraisée		x		x				M 20 X 60
8	00 900 375 1	6kt-Schraube	Hex head bolt	Boulon tête hex		x		x				M 20 X 35
9	00 900 224 0	6kt-Schraube	Hex head bolt	Boulon tête hex		x		x				M 24 X 35
10	00 910 342 0	Sicherungsscheibe	Lock washer	Rondelle de protection		x		x				25 X 50 X 1,6
11	00 952 679 0	Scheibe	Washer	Rondelle		x		x				25 X 120 X 10
12	90 001 391 0	Kragenbuchse	Collar socket	Douille à col		4		4				90 X 95 X 60
13	00 919 102 0	Kegelschmiernippel	Grease niple	Graisseur à cone		2		2				H2/S M 6
14	00 952 191 0	Schmiereinsatz	Lubricating nipple	Graisseur		2		2				M 8 X 1 X 86
15	27 002 844 0	Pendelarm -rechts	Self alligning arm -right	Bras pendulaire -droite		1		1				
16	00 912 742 2	Spannstift	Roll pin	Goupille de serrage		2		2				12 X 30
17	27 002 843 0	Achskörper	Axle body	Corps d essieu		1		1				
18	27 002 845 0	Pendelarm -links	Self alligning arm -left	Bras pendulaire -gauche		1		1				
19	00 911 535 1	Sicherungsring	Circlip	Circlip		4		4				A 30 X 1,5
20	00 953 984 0	Zugfeder	Tension spring	Ressort de traction		2		2				3 X 27 X 120
21	27 002 846 0	Zugstange	Drawbar	Tringle		2		2				Lg.= 330
22	27 002 847 0	Zugstange	Drawbar	Tringle		2		2				Lg.= 943
23	00 953 845 0	Zugfeder	Tension spring	Ressort de traction		4		4				2,8 X 23 X 148
24	00 912 066 1	Splint	Cotter pin	Goupille fendue		4		4				4 X 28
25	00 910 510 2	Scheibe	Washer	Rondelle		x		x				15 X 28 X 2,5
26	00 952 415 1	Stoss- und Dichtring	Sealing ring	Bague d'étanchéité		4		4				
27	00 932 180 0	Kegelrollenlager	Taper roller bearing	Roulement à rouleaux coniques		4		4				32013 X
28	00 952 422 0	Bremstrommel	Brake drum	Moyeu tambour		4		4				300 x 60
29	00 952 446 1	Bremsbacke -mit Belag	Brake shoe -with coating	Machoire de frein -avec revêtment		8		8				300 X 60
30	00 952 335 1	Zugfeder	Tension spring	Ressort de traction		8		8				4,25 X 19 X 170
31	00 952 610 0	Radnabe -inkl. Radbolzen, Radmutter	Hub f. axle -incl. wheel pin, nut	Moyeu de roue -incl. boulon cyclable, ecrou de roue		4		4				6/160/205
32	00 910 250 1	Riffelbolzen	Wheel pin	Boulon de fix.de roue		24		24				M 18 X 1.5 X 57
33	00 910 215 0	Federring	Spring washer	Rondelle elastique		x		x				C 18,5
34	00 952 421 0	Radmutter	Nut	Ecrou de roue		24		24				B 18 X 1,5
35	00 932 152 0	Kegelrollenlager	Taper roller bearing	Roulement à rouleaux coniques		4		4				32207 A
36	00 912 091 1	Splint	Cotter pin	Goupille fendue		4		4				5 X 50
37	00 908 931 1	Kronenmutter	Castellated nut	Ecrou crenele plat		4		4				M 27 X 1,5
38	00 952 311 0	Radkappe	Wheel cap	Chapeau de roue		4		4				Rd. 72,1

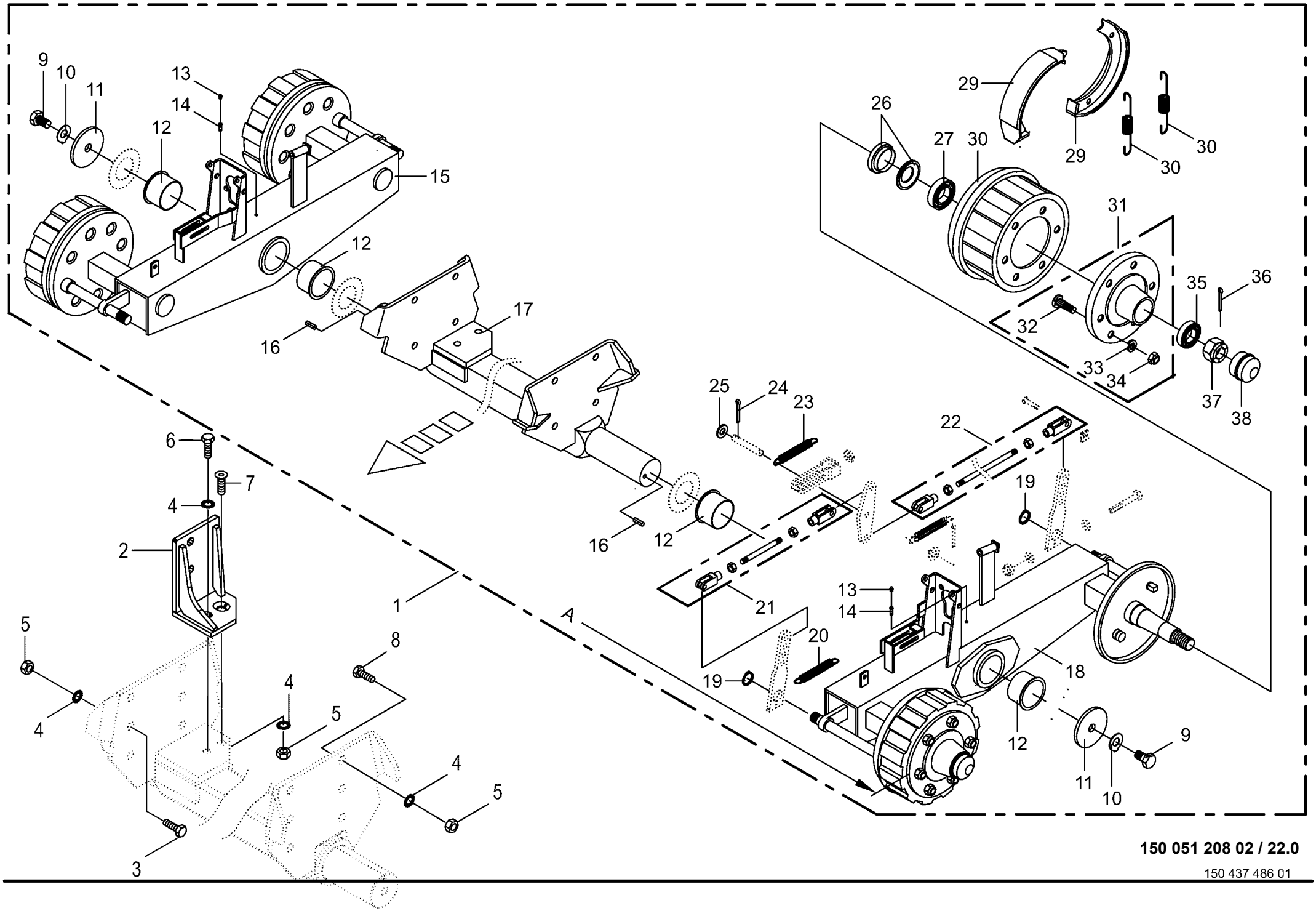

150 051 208 02 / 22.0

150 437 486 01

Tandemachse F 1600 **Tandem axle** **Essieu tandem**					1026400 - 1046900	RP601-10	RP601-20	RP601-11	RP601-21			**150 051 208 02** 150 437 486 1 **22.0**
Pos.	ID-Nr.	Benennung	Description	Description	Masch.-Nr-							Bemerkung/Remarks/Remarque
1	00 950 387 0	Tandemachse kpl.	Tandem axle cpl.	Essieu tandem cpl.			1		1			A = 2430
2	00 278 721 0	Stützwinkel	Support angle	Équerre de support			1		1			
	00 278 720 0	Stützwinkel	Support angle	Équerre de support			1		1			
3	00 900 688 0	6kt-Schraube	Hex head bolt	Boulon tête hex			x		x			M 20 X 50
4	00 909 913 1	Sperrkantscheibe	Detent edged washer	Disque à bord d'arrêt			x		x			SKM 20
5	00 908 225 0	6kt-Mutter	Hex nut	Écrou hex			x		x			M 20
6	00 900 375 1	6kt-Schraube	Hex head bolt	Boulon tête hex			x		x			M 20 X 35
7	00 904 012 0	Senkschraube	Countersunkscrew	Vis à tête fraisée			x		x			M 20 X 60
8	00 900 380 1	6kt-Schraube	Hex head bolt	Boulon tête hex			x		x			M 20 X 60
9	00 900 224 0	6kt-Schraube	Hex head bolt	Boulon tête hex			x		x			M 24 X 35
10	00 910 342 0	Sicherungsscheibe	Lock washer	Rondelle de protection			x		x			25 X 50 X 1,6
11	00 952 679 0	Scheibe	Washer	Rondelle			x		x			25 X 120 X 10
12	90 001 391 0	Kragenbuchse	Collar socket	Douille à col			4		4			90 X 95 X 60
13	00 919 102 0	Kegelschmiernippel	Grease niple	Graisseur à cone			2		2			H2/S M 6
14	00 952 191 0	Schmiereinsatz	Lubricating nipple	Graisseur			2		2			M 8 X 1 X 86
15	27 002 844 0	Pendelarm -rechts	Self alligning arm -right	Bras pendulaire -droite			1		1			
16	00 912 742 2	Spannstift	Roll pin	Goupille de serrage			2		2			12 X 30
17	27 002 843 0	Achskörper	Axle body	Corps d essieu			1		1			
18	27 002 845 0	Pendelarm -links	Self alligning arm -left	Bras pendulaire -gauche			1		1			
19	00 911 535 1	Sicherungsring	Circlip	Circlip			4		4			A 30 X 1,5
20	00 953 984 0	Zugfeder	Tension spring	Ressort de traction			2		2			3 X 27 X 120
21	27 002 846 0	Zugstange	Drawbar	Tringle			2		2			Lg.= 330
22	27 002 847 0	Zugstange	Drawbar	Tringle			2		2			Lg.= 943
23	00 953 845 0	Zugfeder	Tension spring	Ressort de traction			4		4			2,8 X 23 X 148
24	00 912 066 1	Splint	Cotter pin	Goupille fendue			4		4			4 X 28
25	00 910 510 2	Scheibe	Washer	Rondelle			x		x			15 X 28 X 2,5
26	00 952 415 1	Stoss- und Dichtring	Sealing ring	Bague d'étanchéité			4		4			
27	00 932 180 0	Kegelrollenlager	Taper roller bearing	Roulement à rouleaux coniques			4		4			32013 X
28	00 952 422 0	Bremstrommel	Brake drum	Moyeu tambour			4		4			300 x 60
29	00 952 446 1	Bremsbacke -mit Belag	Brake shoe -with coating	Machoire de frein -avec revêtment			8		8			300 X 60
30	00 952 335 1	Zugfeder	Tension spring	Ressort de traction			8		8			4,25 X 19 X 170
31	00 952 610 0	Radnabe -inkl. Radbolzen,	Hub f. axle -incl. wheel pin, nut	Moyeu de roue -incl. boulon			4		4			6/160/205
		Radmutter		cyclable, ecrou de roue								
32	00 910 250 1	Riffelbolzen	Wheel pin	Boulon de fix.de roue			24		24			M 18 X 1.5 X 57
33	00 910 215 0	Federring	Spring washer	Rondelle elastique			x		x			C 18,5
34	00 952 421 0	Radmutter	Nut	Ecrou de roue			24		24			B 18 X 1,5
35	00 932 152 0	Kegelrollenlager	Taper roller bearing	Roulement à rouleaux coniques			4		4			32207 A
36	00 912 091 1	Splint	Cotter pin	Goupille fendue			4		4			5 X 50

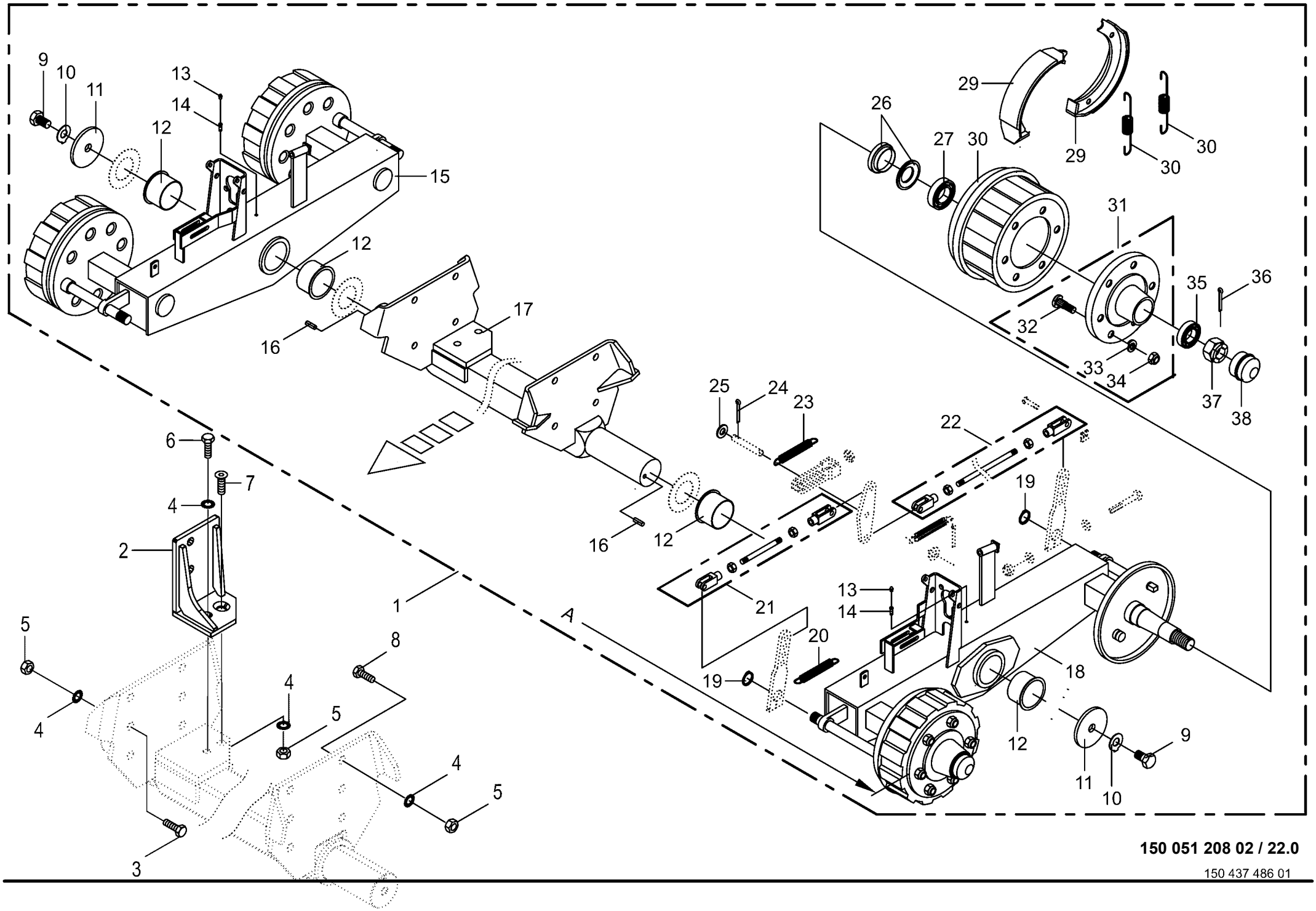

150 051 208 02 / 22.0

150 437 486 01

Tandemachse F 1600 Tandem axle Essieu tandem					1026400 - 1046900	RP601-10	RP601-20	RP601-11	RP601-21			150 051 208 02 150 437 486 1 22.0
Pos.	ID-Nr.	Benennung	Description	Description	Masch.-Nr-							Bemerkung/Remarks/Remarque
37	00 908 931 1	Kronenmutter	Castellated nut	Ecrou crenele plat			4		4			M 27 X 1,5
38	00 952 311 0	Radkappe	Wheel cap	Chapeau de roue			4		4			Rd. 72,1

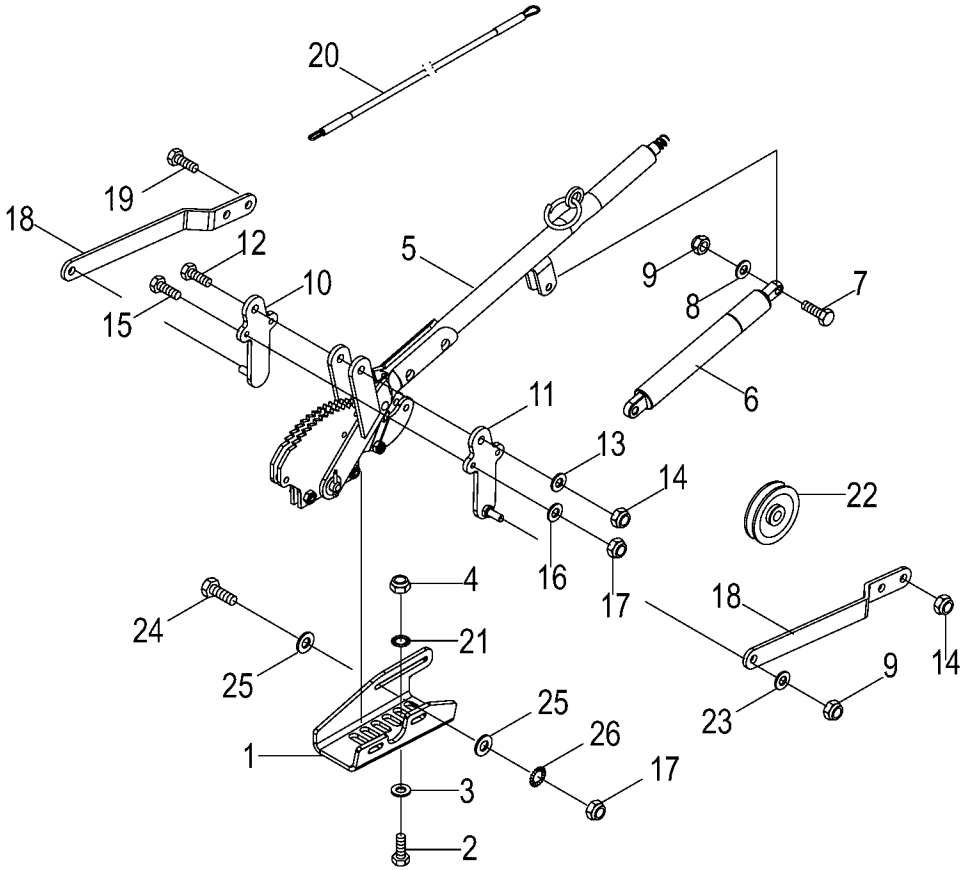
20
19
18
12
10
15
5
9
8
7
6
11
13
14
22
16
17
4
21
24
25
18
14
9
23
25
26
1
17
3
2

Handbremshebel
Hand brake lever
Levier de frein

1026400 - 1046900

150 051 208 02

150 419 090 5 **23.0**

Pos.	ID-Nr.	Benennung	Description	Description	Masch.-Nr-	RP601-10	RP601-20	RP601-11	RP601-21			Bemerkung/Remarks/Remarque
1	20 067 650 3	Aufnahme Handbremse	Holder parking brake	Logement frein à main		1	1	1	1			
2	00 900 657 0	6kt-Schraube	Hex head bolt	Boulon tête hex		x	x	x	x			M 12 X 35
3	00 910 506 1	Scheibe	Washer	Rondelle		x	x	x	x			13 X 24 X 2,5
4	00 908 701 0	Sicherungsmutter	Locknut	Écrou hex		x	x	x	x			M 12
5	27 001 420 0	Handbremshebel	Hand brake lever	Levier de frein		1	1	1	1			
6	27 013 310 0	Gasfeder 385/145 900N	Gas spring 385/145 900N	Ressort à gaz 385/145 900N		1	1	1	1			
7	00 900 201 0	6kt-Schraube	Hex head bolt	Boulon tête hex		x	x	x	x			M 8 X 35
8	00 910 413 0	Scheibe	Washer	Rondelle		x	x	x	x			8,4 X 17 X 1,6
9	00 908 706 0	Sicherungsmutter	Locknut	Écrou hex		x	x	x	x			M 8
10	20 260 628 0	Aufnahme Bremshebel 55mm rechts	Holder brake lever 55mm rh	Log. levier de freinage 55mm dr.		1	1	1	1			
11	20 260 627 0	Aufnahme Bremshebel 55mm links	Holder brake lever 55mm lh	Log. levier de freinage 55mm ga.		1	1	1	1			
12	00 901 437 0	6kt-Schraube	Hex head bolt	Boulon tête hex		x	x	x	x			M 10 X 70
13	00 910 414 0	Scheibe	Washer	Rondelle		x	x	x	x			10,5 X 21 X 2
14	00 908 758 0	Sicherungsmutter	Locknut	Écrou hex		x	x	x	x			M 10
15	00 901 004 0	6kt-Schraube	Hex head bolt	Boulon tête hex		x	x	x	x			M 6 X 70
16	00 910 411 1	Scheibe	Washer	Rondelle		x	x	x	x			6,4 X 12,5 X 1,6
17	00 908 704 1	Sicherungsmutter	Locknut	Écrou hex		x	x	x	x			M 6
18	20 067 653 1	Hebel	Lever	Levier		1	1	1	1			
19	00 901 431 0	6kt-Schraube	Hex head bolt	Boulon tête hex		x	x	x	x			M 10 X 40
20	27 011 544 0	Bedienungsseil Ø6x3500	Control cable RD6 3500mm	Câble de commande RD6 3500mm		1	1	1	1			
21	00 909 909 1	Sperrkantscheibe	Detent edged washer	Disque à bord d'arrêt		x	x	x	x			SKM 10
22	00 274 363 1	Seilrolle	Rope pulley	Poulie à cable		1	1	1	1			
23	00 910 364 0	Scheibe	Washer	Rondelle		x	x	x	x			8,4 X 17 X 1,6
24	00 900 239 1	6kt-Schraube	Hex head bolt	Boulon tête hex		x	x	x	x			M 6 X 25
25	00 910 351 1	Scheibe	Washer	Rondelle		x	x	x	x			6,4 X 18 X 1,6
26	00 909 906 1	Sperrkantscheibe	Detent edged washer	Disque à bord d'arrêt		x	x	x	x			SKM 6

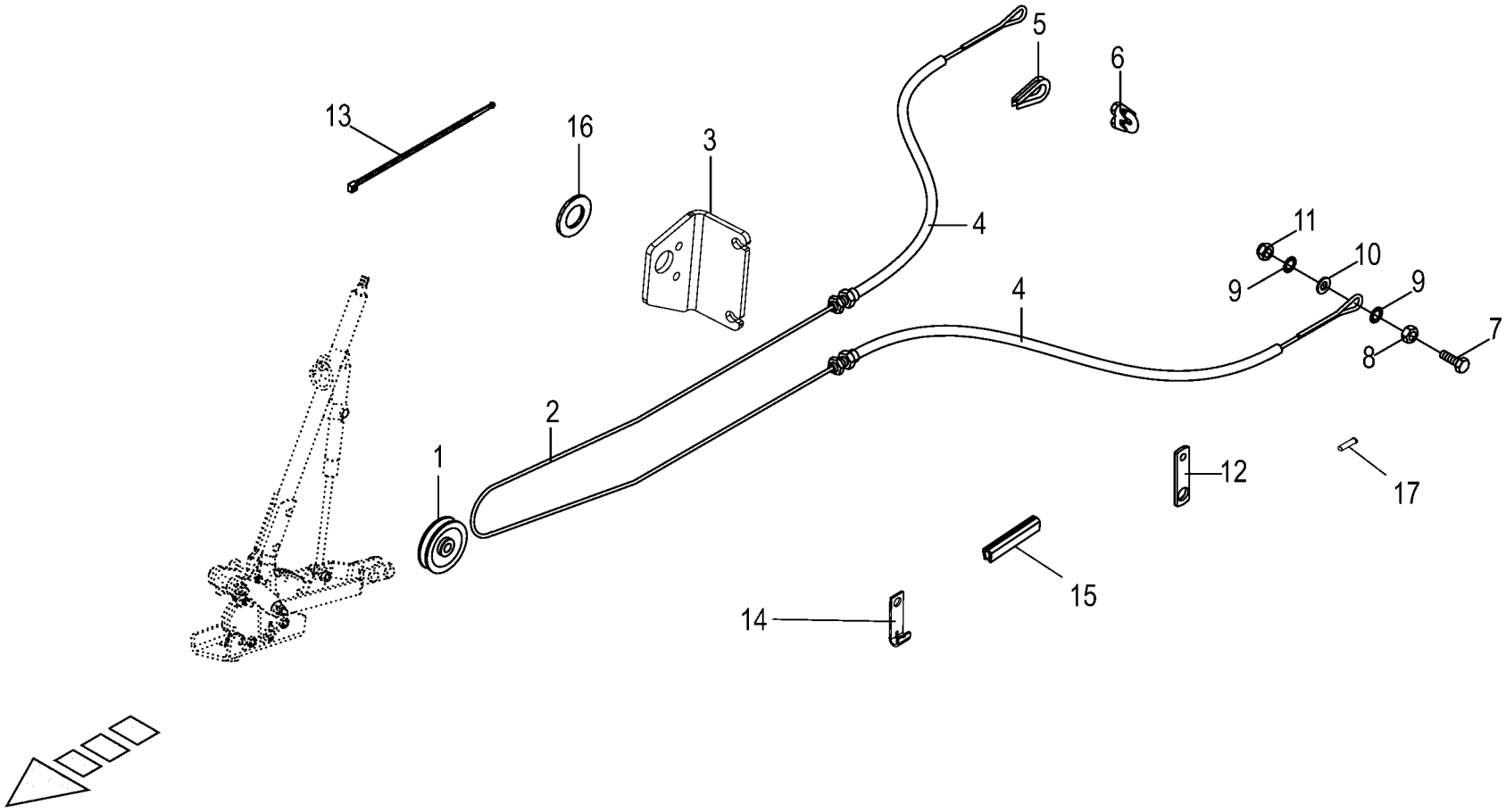

150 051 208 02 / 24.0

150 438 096 02

Bowdenzug
Bowden cable
Câble de Bowden

1026400 - 1046900

150 051 208 02

150 438 096 2 **24.0**

Pos.	ID-Nr.	Benennung	Description	Description	Masch.-Nr-	RP601-10	RP601-20	RP601-11	RP601-21			Bemerkung/Remarks/Remarque
1	00 274 363 1	Seilrolle	Rope pulley	Poulie à cable		1	1	1	1			
2	00 922 900 1	Drahtseil -Id.-Nr.= 1m - Einzelachse	Steel wire rope -Id.-no.= 1m - single axle	Câble d'acier -Id.-no.= 1m - simple axe		5,5	5,5	5,5	5,5			Rd. 5
	00 922 900 1	Drahtseil -Id.-Nr.= 1m - Tandemachse	Steel wire rope -Id.-no.= 1m - tandem axle	Câble d'acier -Id.-no.= 1m - essieu tandem		6,5	6,5	6,5	6,5			Rd. 5
3	20 262 482 0	Winkelblech	Angle sheet	Cornière en tôle		1	1	1	1			
4	20 063 402 0	Bowdenzughülle -Einzelachse	Bowden cable mantle -single axle	Gaine de câble Bowden -simple axe		1	1	1	1			Rd. 13,8 X 2200
	20 063 400 1	Bowdenzughülle13,8 x /2700 + Rohr POM -Einzelachse	Bowden cab enve 13.8 x /2700 + tube POM -single axle	En. du câble bow. 13,8 x / 2700 + tu. POM -simple axe		1	1	1	1			
	00 278 993 0	Bowdenzughülle -Tandemachse	Bowden cable mantle -tandem axle	Gaine de câble Bowden -essieu tandem		1	1	1	1			Rd. 14 X 2680
	00 279 203 0	Bowdenzughülle -Tandemachse	Bowden cable mantle -tandem axle	Gaine de câble Bowden -essieu tandem		1	1	1	1			Rd. 14 X 3120
5	00 917 506 0	Kausche	Grommet thimble	Cosse a corde		1	1	1	1			A 6
6	00 917 602 0	Drahtseilklemme	Wire rope clamp	Pince de cable metallique		6	6	6	6			5
7	00 900 302 1	6kt-Schraube	Hex head bolt	Boulon tête hex		x	x	x	x			M 12 X 50
8	00 908 215 0	6kt-Mutter	Hex nut	Écrou hex		x	x	x	x			M 12
9	00 909 910 1	Sperrkantscheibe	Detent edged washer	Disque à bord d'arrêt		x	x	x	x			SKM 12
10	00 910 506 1	Scheibe	Washer	Rondelle		x	x	x	x			13 X 24 X 2,5
11	00 908 701 0	Sicherungsmutter	Locknut	Écrou hex		x	x	x	x			M 12
12	00 335 776 1	Lasche	Strap	Patte		1	1	1	1			
13	00 922 671 1	Kabelbinder	Cable band	Collier de serrage		x	x	x	x			Lg.= 300
14	00 293 642 1	Bowdenzughalter	Bowden cable	Support du câble bowden		2	2	2	2			
15	00 925 156 0	Kantenschutz -Id.-Nr.= 1m	Edge protection -Id.-no.= 1m	Bordure de protection -Id.-no. = 1m		x	x	x	x			
16	00 910 515 2	Scheibe	Washer	Rondelle		x	x	x	x			31 X 56 X 4
17	27 013 590 0	Aderendhülse	Wire end sleeve 1x16mm2	Embout 1x16mm2		x	x	x	x			

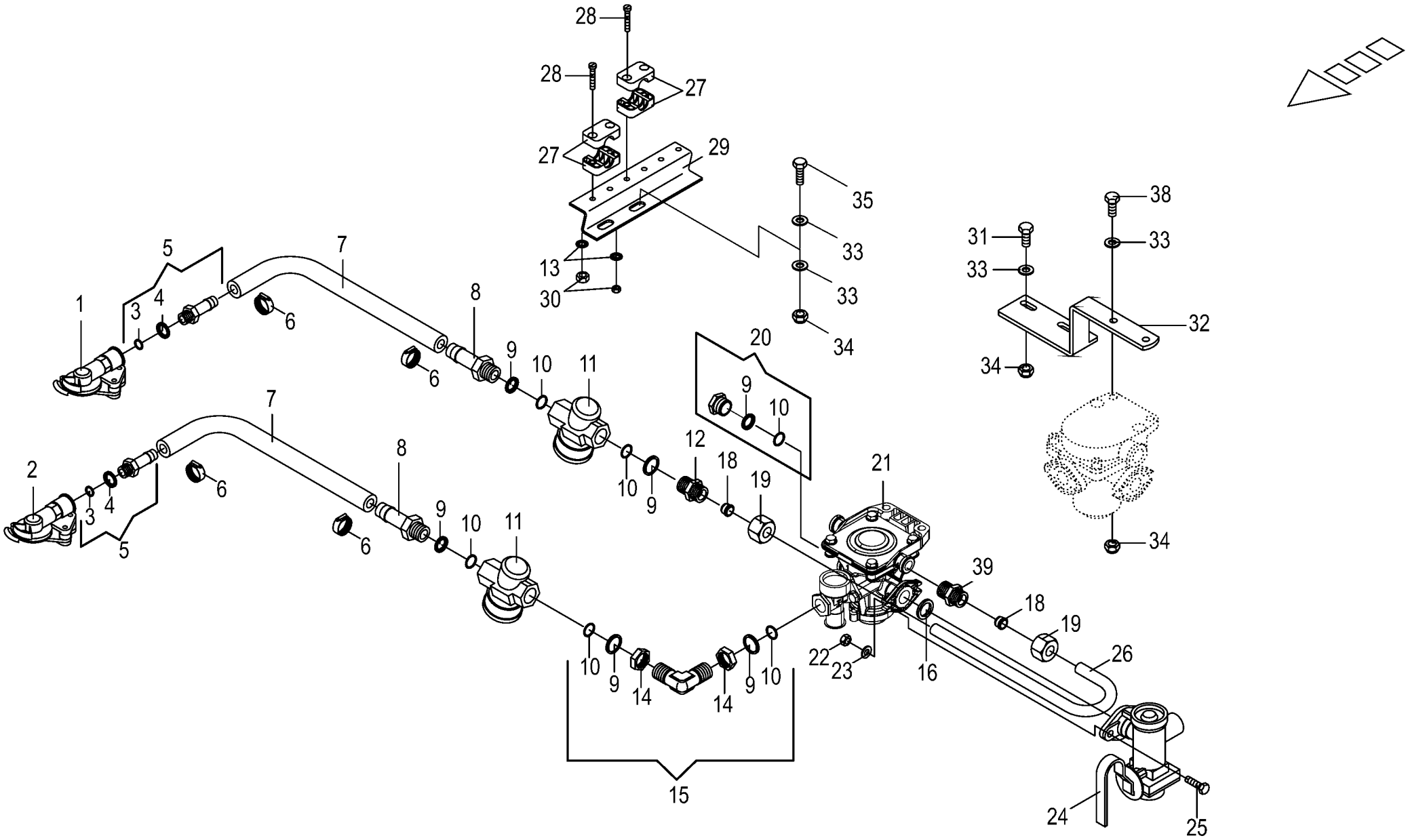

150 051 208 02 / 25.0

150 438 101 02

Brems-u.-Vorrats-Kupplung z.Bremsventil
Brake coupling to brake valve
Accouplement de frein robinet de freinag

1026400 - 1046900

150 051 208 02

150 438 101 2 **25.0**

Pos.	ID-Nr.	Benennung	Description	Description	Masch.-Nr-	RP601-10	RP601-20	RP601-11	RP601-21			Bemerkung/Remarks/Remarque
1	00 945 000 0	Kupplungskopf -gelb	Clutch head -yellow	Tête d'accouplement -jaune		1	1	1	1			
	00 945 437 0	Dichtung	Gasket	Joint		1	1	1	1			
2	00 945 012 0	Kupplungskopf -rot	Clutch head -red	Tête d'accouplement -rouge		1	1	1	1			
	00 945 437 0	Dichtung	Gasket	Joint		1	1	1	1			
3	00 945 084 0	O-Ring	O-ring	Joint torique		2	2	2	2			15 X 2
4	00 945 083 0	Druckring	Thrust ring	Anneau de pression		2	2	2	2			M 16
5	00 945 485 0	Schlauchstutzen	Hose connector	Raccord d'haute		2	2	2	2			M 16 X 1,5
6	00 945 086 0	Schlauchschelle	Hose clamp	Collier de serrage de tuyau		4	4	4	4			S 18 / 12
7	00 945 085 0	Schlauch -Id.-Nr.= 1m	Hose -Id.-no.= 1m	Tuyau -Id.-no.= 1m		x	x	x	x			Rd. 11 / 18
8	00 945 486 0	Schlauchstutzen	Hose connector	Raccord d'haute		2	2	2	2			M 22 X 1,5
9	00 945 088 0	Druckring	Thrust ring	Anneau de pression		5	5	5	5			M 22
10	00 945 089 0	O-Ring	O-ring	Joint torique		5	5	5	5			20,3 X 2,4
11	00 945 014 0	Luftfilter	Air filter	Filtre à air		2	2	2	2			M 22 X 1,5
12	00 920 911 1	Einschraubstutzen	Male connector	Raccord filet		1	1	1	1			L 15
13	00 909 906 1	Sperrkantscheibe	Detent edged washer	Disque à bord d'arrêt		x	x	x	x			SKM 6
14	00 945 057 1	6kt-Mutter	Hex nut	Écrou hex		x	x	x	x			M 22 X 1,5
15	00 945 484 0	Winkel-Einschraubstutzen	Angle-male connector	Angle-raccord filet		1	1	1	1			M 22 X 1,5
16	00 945 448 0	Dichtring	Gasket ring	Bague d'étanchéité		1	1	1	1			Rd. 20 / 28 X 3
18	00 921 047 1	Schneidring	Cutting ring	Baque coupante		2	2	2	2			L 15
19	00 921 043 0	Überwurfmutter	Nozzle disc cap	Écrou de buse-pastille		2	2	2	2			AL 15
20	00 945 488 0	Hohlschraube	Hollow screw	Vis creuse		1	1	1	1			M 22 X 1,5
21	00 945 339 1	Bremsventil m. Löseventil	Brake valve with release valve	Vanne de frein avec soupape de décharge		1	1	1	1			
22	00 908 706 0	Sicherungsmutter	Locknut	Écrou hex		x	x	x	x			M 8
23	00 910 413 0	Scheibe	Washer	Rondelle		x	x	x	x			8,4 X 17 X 1,6
24	00 945 362 0	Bremskraftregler	Brake engine regulator	Regulateur de puissance de fr.		1	1	1	1			
25	00 900 617 0	6kt-Schraube	Hex head bolt	Boulon tête hex		x	x	x	x			M 8 X 30
26	00 278 580 2	Rohrwinkel	Tube angle	Tube patte angulaire		1	1	1	1			15 X 1,5
27	00 925 102 1	Rohrschelle -2 Hälften	Tube clamp -2 halves	Bride -2 moitiés		2	2	2	2			Bo.= 18
28	00 903 017 1	Zylinderschraube	Allen screw	Vis tête cylindrique		x	x	x	x			M 6 X 45
29	00 278 574 4	Blechwinkel	Sheet steel angle	Patte angulaire		1	1	1	1			
30	00 908 704 1	Sicherungsmutter	Locknut	Écrou hex		x	x	x	x			M 6
31	00 900 638 0	6kt-Schraube	Hex head bolt	Boulon tête hex		x	x	x	x			M 10 X 35
32	00 278 573 4	Halter	Support	Cadre support		1	1	1	1			
33	00 910 414 0	Scheibe	Washer	Rondelle		x	x	x	x			10,5 X 21 X 2
34	00 908 758 0	Sicherungsmutter	Locknut	Écrou hex		x	x	x	x			M 10
35	00 900 637 0	6kt-Schraube	Hex head bolt	Boulon tête hex			x		x			M 10 X 30
38	00 900 639 0	6kt-Schraube	Hex head bolt	Boulon tête hex		x	x	x	x			M 10 X 40

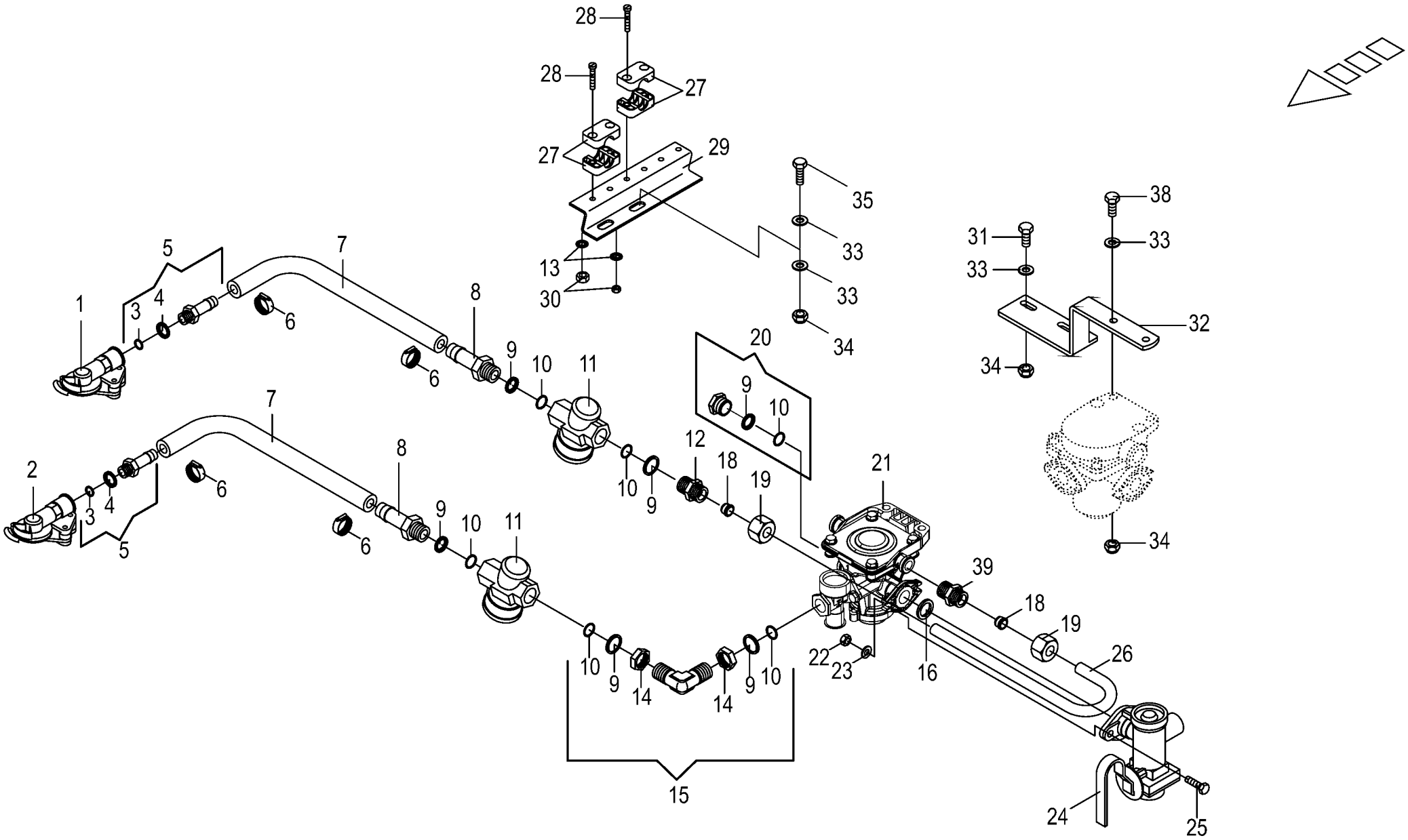

150 051 208 02 / 25.0

150 438 101 02

Brems-u.-Vorrats-Kupplung z.Bremsventil Brake coupling to brake valve Accouplement de frein robinet de freinag					1026400 - 1046900	RP601-10	RP601-20	RP601-11	RP601-21			150 051 208 02 150 438 101 2 25.0
Pos.	ID-Nr.	Benennung	Description	Description	Masch.-Nr-							Bemerkung/Remarks/Remarque
39	00 919 370 0	Einschraubstutzen	Male connector	Raccord filet		1	1	1	1			L 15

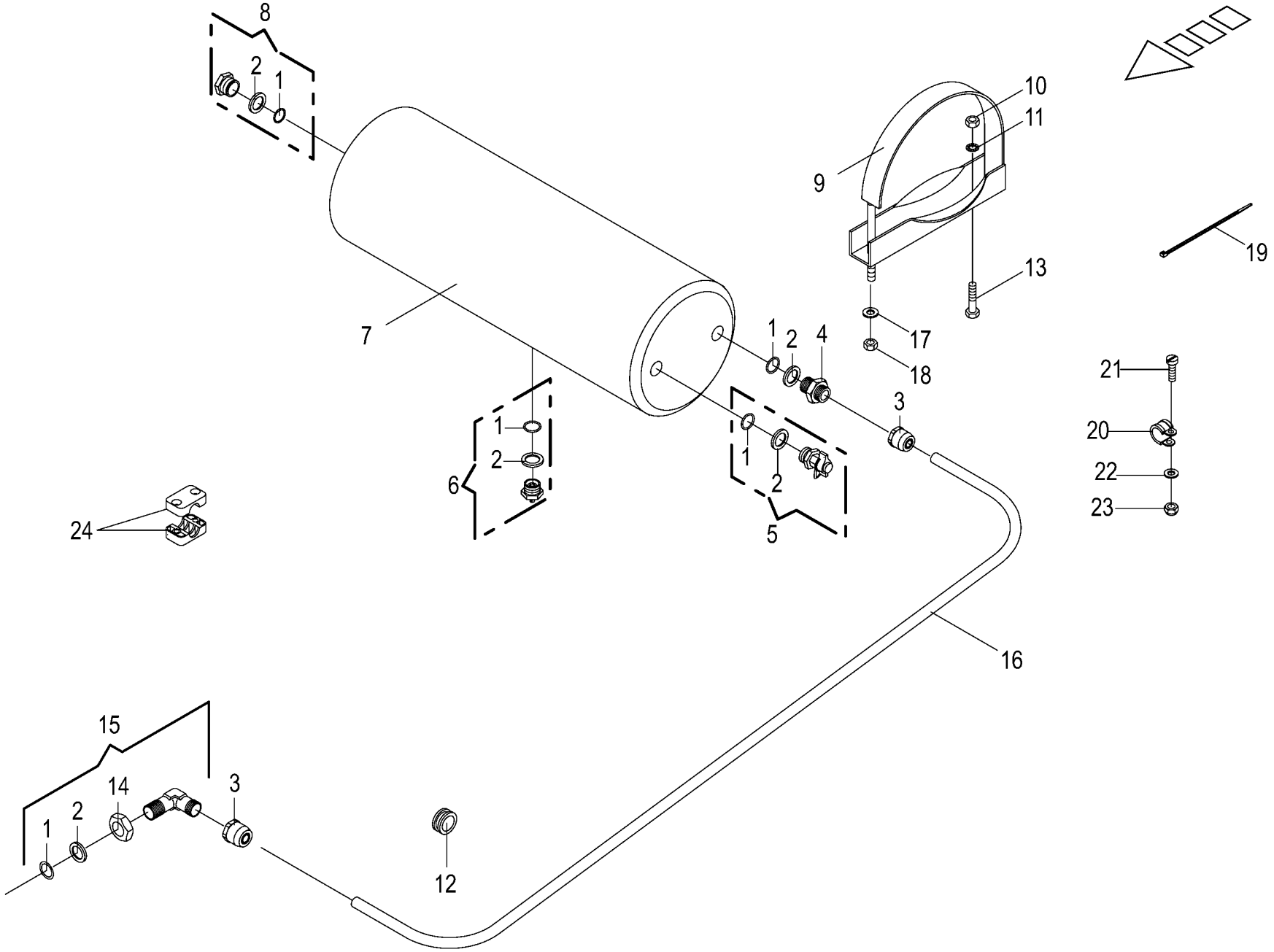

150 051 208 02 / 26.0

150 438 102 01

Vom Bremsventil zum Kessel
Brom brake valve to reservoir
Robinet de freinage reservoir

1026400 - 1046900

150 051 208 02

150 438 102 1 **26.0**

Pos.	ID-Nr.	Benennung	Description	Description	Masch.-Nr-	RP601-10	RP601-20	RP601-11	RP601-21			Bemerkung/Remarks/Remarque
1	00 945 089 0	O-Ring	O-ring	Joint torique		4	4	4	4			20,3 X 2,4
2	00 945 088 0	Druckring	Thrust ring	Anneau de pression		4	4	4	4			M 22
3	00 945 487 0	Steckeinheit	Snap-on connection	Unité enfichable		2	2	2	2			M 22 X 1,5
4	00 920 911 1	Einschraubstutzen	Male connector	Raccord filet		1	1	1	1			L 15
5	00 945 068 3	Prüfanschluss	Connection for testing instr.	Racc. pour appareil de contrôl		1	1	1	1			M 22 X 1,5/M 16 X 1,5
6	00 945 067 1	Entwässerungsventil	Drain valve	Soupape de vidange d'eau		1	1	1	1			M 22 X 1,5
7	00 945 461 0	Druckluftbehälter	Air pressure container	Reservoir a air comprime		1	1	1	1			20 ltr.
8	00 945 488 0	Hohlschraube	Hollow screw	Vis creuse		1	1	1	1			M 22 X 1,5
9	00 945 037 1	Spannband	Tension band	Collier tendeur		2	2	2	2			
10	00 908 212 0	6kt-Mutter	Hex nut	Écrou hex		x	x	x	x			M 10
11	00 909 909 1	Sperrkantscheibe	Detent edged washer	Disque à bord d'arrêt		x	x	x	x			SKM 10
12	00 924 217 0	Kabelführungstülle	Cable bushing	Passe cable		2	2	2	2			Rd. 20/28
13	00 900 634 0	6kt-Schraube	Hex head bolt	Boulon tête hex		x	x	x	x			M 10 X 20
14	00 945 057 1	6kt-Mutter	Hex nut	Écrou hex		x	x	x	x			M 22 X 1,5
15	00 945 504 0	Winkel-Einschraubstutzen	Angle-male connector	Angle-raccord filet		1	1	1	1			M 22 X 1,5
16	00 945 104 0	Kunststoffrohr -Id.-Nr.= 1m	Plastic tube -Id.-no.= 1m	Tube plastique -Id.-no.= 1m		x	x	x	x			15 X 1,5
17	00 910 506 1	Scheibe	Washer	Rondelle		x	x	x	x			13 X 24 X 2,5
18	00 908 701 0	Sicherungsmutter	Locknut	Écrou hex		x	x	x	x			M 12
19	00 922 671 1	Kabelbinder	Cable band	Collier de serrage		x	x	x	x			Lg.= 300
20	00 924 008 0	Rohrschelle mit Gummiprofil	Tube clip w. rubber	Bride		1	1	1	1			Rd. 15
21	00 903 745 0	Zylinderschraube	Allen screw	Vis tête cylindrique		x	x	x	x			M 5 X 16
22	00 910 500 1	Scheibe	Washer	Rondelle		x	x	x	x			5,3 X 10 X 1
23	00 908 702 0	Sicherungsmutter	Locknut	Écrou hex		x	x	x	x			M 5
24	27 009 402 0	Rohrschelle 15mm glatt	Tube clamp 15mm	Joint 15mm			x		x			

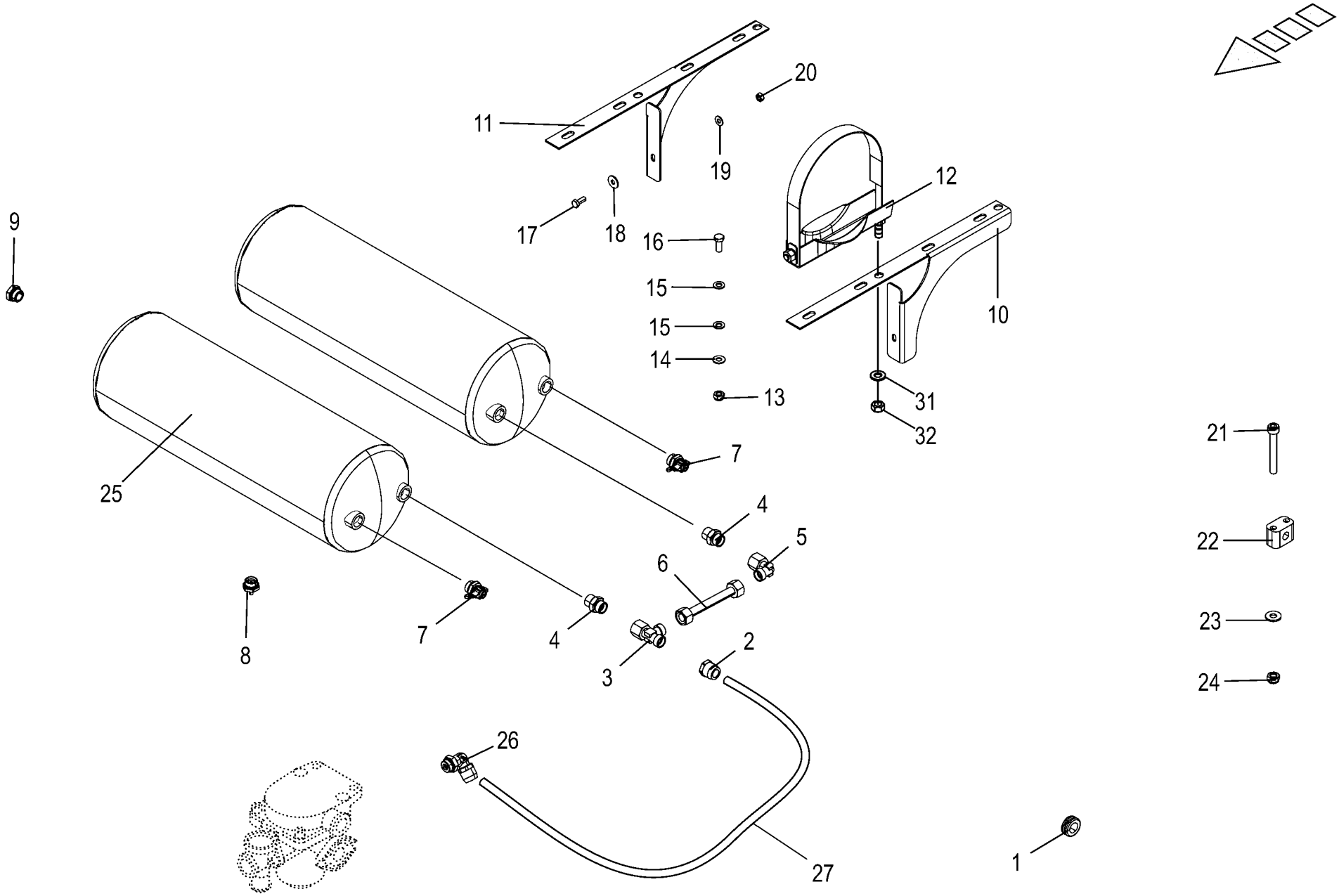

150 051 208 02 / 27.0

150 438 112 02

Vom Bremsventil zum Kessel -ITA
Brom brake valve to reservoir
Robinet de freinage reservoir

1026400 - 1046900

150 051 208 02

150 438 112 2 **27.0**

Pos.	ID-Nr.	Benennung	Description	Description	Masch.-Nr-	RP601-10	RP601-20	RP601-11	RP601-21			Bemerkung/Remarks/Remarque
1	00 924 217 0	Kabelführungstülle	Cable bushing	Passe cable		2	2	2	2			Rd. 20/28
2	00 945 487 0	Steckeinheit	Snap-on connection	Unité enfichable		1	1	1	1			M 22 X 1,5
3	00 921 075 0	L-Stutzen	Adjustable L connection	Raccord L réglable		1	1	1	1			L 15
4	00 920 911 1	Einschraubstutzen	Male connector	Raccord filet		2	2	2	2			L 15
5	00 921 065 1	Winkelstutzen	Angle lug	Jarret tubulure		1	1	1	1			L 15
6	20 262 305 0	Hyd.-Leitung 15 x 1,5 x 157 0 Bögen	Hydraulic line 15 x 1,5 x 157	Conduite hydraulique 15 x 1,5 x 157		1	1	1	1			
7	00 945 068 3	Prüfanschluss	Connection for testing instr.	Racc. pour appareil de contrôl		1	1	1	1			M 22 X 1,5/M 16 X 1,5
	00 945 088 0	Druckring	Thrust ring	Anneau de pression		1	1	1	1			M 22
	00 945 089 0	O-Ring	O-ring	Joint torique		1	1	1	1			20,3 X 2,4
8	00 945 067 1	Entwässerungsventil	Drain valve	Soupape de vidange d'eau		2	2	2	2			M 22 X 1,5
	00 945 088 0	Druckring	Thrust ring	Anneau de pression		2	2	2	2			M 22
	00 945 089 0	O-Ring	O-ring	Joint torique		2	2	2	2			20,3 X 2,4
9	00 945 488 0	Hohlschraube	Hollow screw	Vis creuse		2	2	2	2			M 22 X 1,5
	00 945 088 0	Druckring	Thrust ring	Anneau de pression		2	2	2	2			M 22
	00 945 089 0	O-Ring	O-ring	Joint torique		2	2	2	2			20,3 X 2,4
10	20 262 299 0	Aufnahme links	Holder left	Logement ga.		1	1	1	1			
11	20 262 302 0	Aufnahme rechts	Holder right	Logement dr.		1	1	1	1			
12	00 945 037 1	Spannband	Tension band	Collier tendeur		4	4	4	4			
13	00 908 758 0	Sicherungsmutter	Locknut	Écrou hex		x	x	x	x			M 10
14	00 909 909 1	Sperrkantscheibe	Detent edged washer	Disque à bord d'arrêt		x	x	x	x			SKM 10
15	00 910 414 0	Scheibe	Washer	Rondelle		x	x	x	x			10,5 X 21 X 2
16	00 900 636 0	6kt-Schraube	Hex head bolt	Boulon tête hex		x	x	x	x			M 10 X 25
17	00 900 614 0	6kt-Schraube	Hex head bolt	Boulon tête hex		x	x	x	x			M 8 X 20
18	00 910 603 0	Scheibe	Washer	Rondelle		x	x	x	x			8,4 X 24 X 2
19	00 909 908 1	Sperrkantscheibe	Detent edged washer	Disque à bord d'arrêt		x	x	x	x			SKM 8
20	00 908 210 0	6kt-Mutter	Hex nut	Écrou hex		x	x	x	x			M 8
21	00 903 017 1	Zylinderschraube	Allen screw	Vis tête cylindrique		x	x	x	x			M 6 X 45
22	27 009 402 0	Rohrschelle 15mm glatt	Tube clamp 15mm	Joint 15mm		1	1	1	1			
23	00 909 906 1	Sperrkantscheibe	Detent edged washer	Disque à bord d'arrêt		x	x	x	x			SKM 6
24	00 908 704 1	Sicherungsmutter	Locknut	Écrou hex		x	x	x	x			M 6
25	00 945 461 0	Druckluftbehälter	Air pressure container	Reservoir a air comprime		2	2	2	2			20 ltr.
26	00 945 454 1	Winkel-Einschraubsteckverbindung	Threaded elbow union	Raccord fileté angulaire		1	1	1	1			M 22 X 1,5
27	00 945 104 0	Kunststoffrohr -Id.-Nr.= 1m	Plastic tube -Id.-no.= 1m	Tube plastique -Id.-no.= 1m		x	x	x	x			15 X 1,5
31	00 910 506 1	Scheibe	Washer	Rondelle		x	x	x	x			13 X 24 X 2,5
32	00 908 701 0	Sicherungsmutter	Locknut	Écrou hex		x	x	x	x			M 12

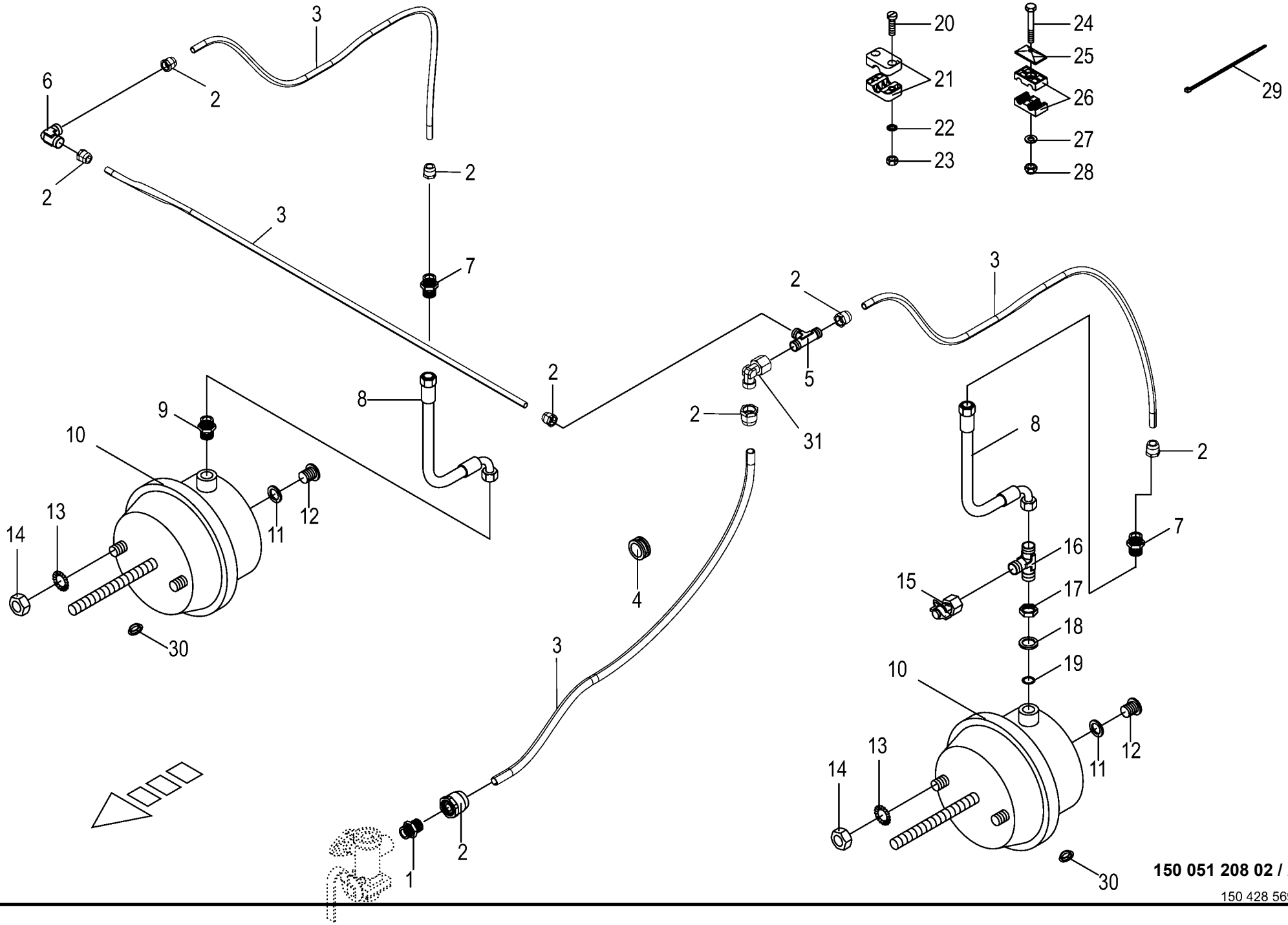

150 051 208 02 / 28.0

150 428 569 02

Vom Bremsventil zur Tandemachse F 1250
From brake valve to tandem axle
Robin de freinage essieu tandem

1026400 - 1046900

150 051 208 02

150 428 569 2 **28.0**

Pos.	ID-Nr.	Benennung	Description	Description	Masch.-Nr-	RP601-10	RP601-20	RP601-11	RP601-21			Bemerkung/Remarks/Remarque
1	00 920 911 1	Einschraubstutzen	Male connector	Raccord filet		1		1				L 15
2	00 945 487 0	Steckeinheit	Snap-on connection	Unité enfichable		8		8				M 22 X 1,5
3	00 945 104 0	Kunststoffrohr -Id.-Nr.= 1m	Plastic tube -Id.-no.= 1m	Tube plastique -Id.-no.= 1m		x		x				15 X 1,5
4	00 924 217 0	Kabelführungstülle	Cable bushing	Passe cable		2		2				Rd. 20/28
5	00 921 073 1	T-Verbindungsstutzen	T-connector	T-raccord		1		1				L 15
6	00 921 088 1	Winkel-Verbindungsstutzen	Elbow union	Raccord coude		1		1				L 15
7	00 920 942 0	Reduzier-Verschraubung	Reducer fitting	Réduction		2		2				L 15 / 12
8	27 007 117 0	Hochdruckschlauchleitung	High pressure hose line	Conduite de tuyau haute pression		2		2				Lg.= 450
9	00 921 060 2	Einschraubstutzen	Male connector	Raccord filet		1		1				L 12 MB
10	00 945 158 1	Membran-Zylinder	Cylinder membr.	Plancher complet		2		2				Typ 12
	27 004 802 0	Faltenbalg	Bellows	Soufflet		2		2				Typ 12
11	00 937 721 0	Dichtring	Gasket ring	Bague d'étanchéité		2		2				A 16 X 22
12	00 906 007 1	Verschlussschraube	Screw plug	Bouchon fileté		2		2				M 16 X 1,5
13	00 909 910 1	Sperrkantscheibe	Detent edged washer	Disque à bord d'arrêt		x		x				SKM 12
14	00 908 036 0	Mutter	Nut	Écrou		x		x				M 12 X 1,5
15	00 945 145 0	Prüfanschluss	Connection for testing instr.	Racc. pour appareil de contrôl		1		1				M 12 X 1,5 / M 16 X 1,5
16	00 945 409 0	T-Stück	T-piece	Té		1		1				M 16 / 12 / 18 X 1,5
17	00 908 521 2	6kt-Mutter -niedrige Form	Hex nut -low form	Écrou hex -forme basse		x		x				M 16 X 1,5
18	00 945 083 0	Druckring	Thrust ring	Anneau de pression		1		1				M 16
19	00 945 084 0	O-Ring	O-ring	Joint torique		1		1				15 X 2
20	00 903 484 1	Zylinderschraube	Allen screw	Vis tête cylindrique		x		x				M 6 X 45
21	00 925 102 1	Rohrschelle -2 Hälften	Tube clamp -2 halves	Bride -2 moitiés		x		x				Bo.= 18
22	00 909 906 1	Sperrkantscheibe	Detent edged washer	Disque à bord d'arrêt		x		x				SKM 6
23	00 908 208 0	6kt-Mutter	Hex nut	Écrou hex		x		x				M 6
24	00 901 423 0	6kt-Schraube	Hex head bolt	Boulon tête hex		x		x				M 8 X 50
25	00 925 134 0	Deckplatte	Cover plate	Plaque de recouvrement		x		x				
26	00 925 146 0	Rohrschelle -2 Hälften	Tube clamp -2 halves	Bride -2 moitiés		x		x				Bo.= 15/12
27	00 910 603 0	Scheibe	Washer	Rondelle		x		x				8,4 X 24 X 2
28	00 908 706 0	Sicherungsmutter	Locknut	Écrou hex		x		x				M 8
29	00 922 671 1	Kabelbinder	Cable band	Collier de serrage		x		x				Lg.= 300
30	00 925 056 0	Verschlussstopfen	Sealing plug	Bouchon d'étanchéité		2		2				9/6,6 X 4/5,2
31	00 921 065 1	Winkelstutzen	Angle lug	Jarret tubulure		1		1				L 15

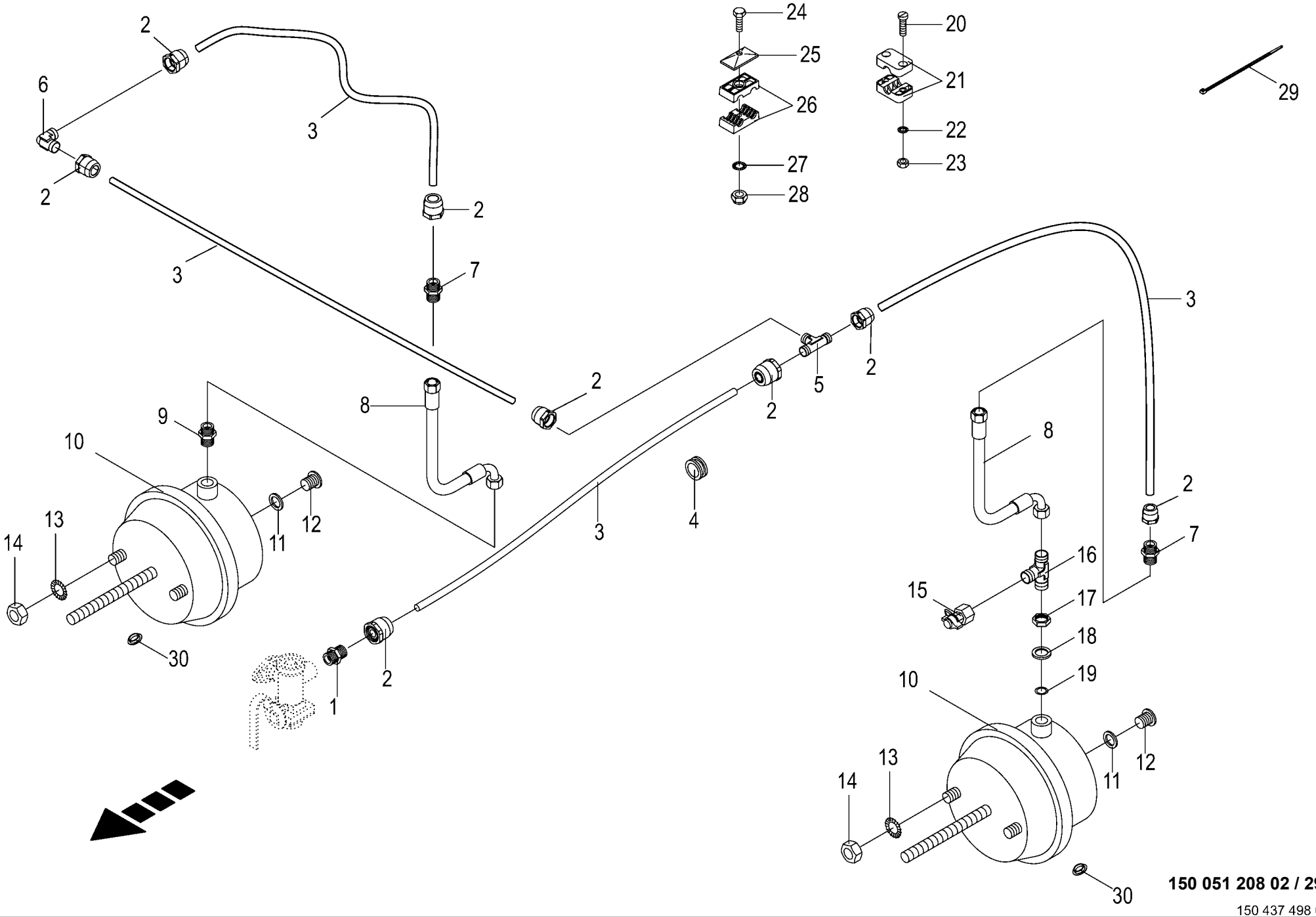

150 051 208 02 / 29.0

150 437 498 02

Vom Bremsventil zur Tandemachse F 1600
From brake valve to tandem axle
Robin de freinage essieu tandem

1026400 - 1046900

150 051 208 02

150 437 498 2 **29.0**

Pos.	ID-Nr.	Benennung	Description	Description	Masch.-Nr-	RP601-10	RP601-20	RP601-11	RP601-21			Bemerkung/Remarks/Remarque
1	00 920 911 1	Einschraubstutzen	Male connector	Raccord filet			1		1			L 15
2	00 945 487 0	Steckeinheit	Snap-on connection	Unité enfichable			8		8			M 22 X 1,5
3	00 945 104 0	Kunststoffrohr -Id.-Nr.= 1m	Plastic tube -Id.-no.= 1m	Tube plastique -Id.-no.= 1m			x		x			15 X 1,5
4	00 924 217 0	Kabelführungstülle	Cable bushing	Passe cable			2		2			Rd. 20/28
5	00 921 073 1	T-Verbindungsstutzen	T-connector	T-raccord			2		2			L 15
6	00 921 088 1	Winkel-Verbindungsstutzen	Elbow union	Raccord coude			1		1			L 15
7	00 920 942 0	Reduzier-Verschraubung	Reducer fitting	Réduction			2		2			L 15 / 12
8	00 920 972 0	Hochdruckschlauchleitung	High pressure hose line	Conduite de tuyau haute pression			2		2			Lg.= 500
9	00 921 060 2	Einschraubstutzen	Male connector	Raccord filet			1		1			L 12 MB
10	00 945 158 1	Membran-Zylinder	Cylinder membr.	Plancher complet			2		2			Typ 12
	27 004 802 0	Faltenbalg	Bellows	Soufflet			2		2			Typ 12
11	00 937 721 0	Dichtring	Gasket ring	Bague d'étanchéité			2		2			A 16 X 22
12	00 906 007 1	Verschlussschraube	Screw plug	Bouchon fileté			2		2			M 16 X 1,5
13	00 909 910 1	Sperrkantscheibe	Detent edged washer	Disque à bord d'arrêt			x		x			SKM 12
14	00 908 036 0	Mutter	Nut	Écrou			x		x			M 12 X 1,5
15	00 945 145 0	Prüfanschluss	Connection for testing instr.	Racc. pour appareil de contrôl			1		1			M 12 X 1,5 / M 16 X 1,5
16	00 945 409 0	T-Stück	T-piece	Té			1		1			M 16 / 12 / 18 X 1,5
17	00 908 521 2	6kt-Mutter -niedrige Form	Hex nut -low form	Écrou hex -forme basse			x		x			M 16 X 1,5
18	00 945 083 0	Druckring	Thrust ring	Anneau de pression			1		1			M 16
19	00 945 084 0	O-Ring	O-ring	Joint torique			1		1			15 X 2
20	00 903 484 1	Zylinderschraube	Allen screw	Vis tête cylindrique			x		x			M 6 X 45
21	00 925 107 1	Rohrschelle -2 Hälften	Tube clamp -2 halves	Bride -2 moitiés			x		x			Bo.= 12
22	00 909 906 1	Sperrkantscheibe	Detent edged washer	Disque à bord d'arrêt			x		x			SKM 6
23	00 908 208 0	6kt-Mutter	Hex nut	Écrou hex			x		x			M 6
24	00 901 422 0	6kt-Schraube	Hex head bolt	Boulon tête hex			x		x			M 8 X 45
25	00 925 134 0	Deckplatte	Cover plate	Plaque de recouvrement			2		2			
26	00 925 146 0	Rohrschelle -2 Hälften	Tube clamp -2 halves	Bride -2 moitiés			2		2			Bo.= 15/12
27	00 909 908 1	Sperrkantscheibe	Detent edged washer	Disque à bord d'arrêt			x		x			SKM 8
28	00 908 706 0	Sicherungsmutter	Locknut	Écrou hex			x		x			M 8
29	00 922 671 1	Kabelbinder	Cable band	Collier de serrage			x		x			Lg.= 300
30	00 925 056 0	Verschlussstopfen	Sealing plug	Bouchon d'étanchéité			2		2			9/6,6 X 4/5,2

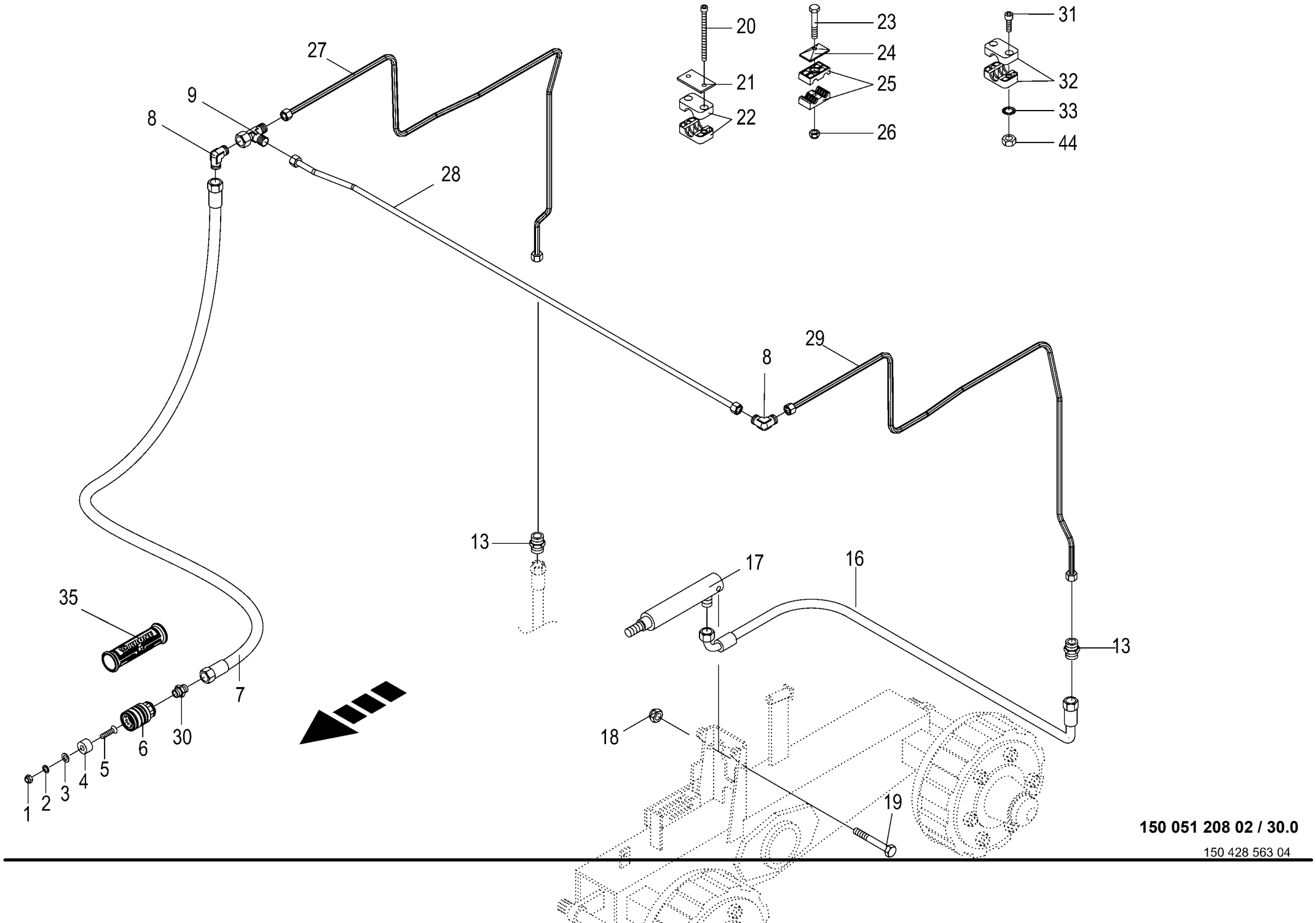

150 051 208 02 / 30.0

150 428 563 04

Hydraulikbremse
Hydraulic brake
Frein hydraulique

1026400 - 1046900

150 051 208 02

150 428 563 4 **30.0**

Pos.	ID-Nr.	Benennung	Description	Description	Masch.-Nr-	RP601-10	RP601-20	RP601-11	RP601-21			Bemerkung/Remarks/Remarque
1	00 908 207 1	6kt-Mutter	Hex nut	Écrou hex		x	x	x	x			M 5
2	00 910 031 0	Federring	Spring washer	Rondelle elastique		x	x	x	x			B 5
3	00 910 351 1	Scheibe	Washer	Rondelle		x	x	x	x			6,4 X 18 X 1,6
4	00 187 960 0	Blindstopfen	Blind plug	Plot de remplissage		1	1	1	1			Rd. 35 X 17
5	00 904 347 1	Senkschraube	Countersunkscrew	Vis à tête fraisée		x	x	x	x			M 5 X 20
6	00 921 155 0	Kupplungsmuffe	Sleeve	Cache poussiere		1	1	1	1			M 18 X 1,5
7	00 920 005 0	Hochdruckschlauchleitung	High pressure hose line	Conduite de tuyau haute pression		1	1	1	1			Lg.= 3800
8	00 921 066 1	Winkel-Verbindungsstutzen	Elbow union	Raccord coude		2	2	2	2			L 12
9	00 921 079 1	L-Stutzen	Adjustable L connection	Raccord L réglable		1	1	1	1			L 12
13	00 921 054 1	Verbindungsstutzen	Connector	Raccord		2		2				M 18 X 1,5
	00 920 897 0	Reduzier-Verschraubung	Reducer fitting	Réduction			2		2			L 12 / 6
16	27 007 117 0	Hochdruckschlauchleitung	High pressure hose line	Conduite de tuyau haute pression		2		2				Lg.= 450
	00 921 003 1	Hochdruckschlauchleitung	High pressure hose line	Conduite de tuyau haute pression			2		2			Lg.= 620
17	00 283 231 1	Hydraulikzylinder	Hydraulic cylinder	Vérin hydraulique		2		2				Ez 18/25 X 60/165
	00 918 734 1	Dichtungssatz	Sealing set	Jeu de joints		2		2				Ez 18/25
	00 918 506 0	Hydraulikzylinder	Hydraulic cylinder	Vérin hydraulique			2		2			Ez 22/25 X 60/165
	00 918 802 0	Dichtungssatz	Sealing set	Jeu de joints			2		2			Ez 22/25
18	00 908 701 0	Sicherungsmutter	Locknut	Écrou hex		x	x	x	x			M 12
19	00 901 462 2	6kt-Schraube	Hex head bolt	Boulon tête hex		x	x	x	x			M 12 X 120 -10.9
20	90 002 148 0	Zylindersch.I-6kt M6 x 55 Zn8	Cylinder screw hexagon socket M6	Vis cylind à six pans creux M6 x 55		x		x				
			x 55	Zn8								
	00 903 057 2	Zylinderschraube	Allen screw	Vis tête cylindrique			x		x			M 6 X 90
21	00 925 145 0	Deckplatte	Cover plate	Plaque de recouvrement		x	x	x	x			
22	00 925 102 1	Rohrschelle -2 Hälften	Tube clamp -2 halves	Bride -2 moitiés		x	x	x	x			Bo.= 18
	00 925 162 0	Rohrschelle -2 Hälften	Tube clamp -2 halves	Bride -2 moitiés		x		x				Bo.= 22
23	00 901 423 0	6kt-Schraube	Hex head bolt	Boulon tête hex		x		x				M 8 X 50
24	00 925 134 0	Deckplatte	Cover plate	Plaque de recouvrement		x		x				
25	00 925 105 0	Rohrschelle -2 Hälften	Tube clamp -2 halves	Bride -2 moitiés		x		x				Bo.= 12/12
26	00 908 706 0	Sicherungsmutter	Locknut	Écrou hex		x		x				M 8
27	20 260 201 1	Hyd.-Leitung 12 x 1,5 x 1710 8	Hydraulic line 12 x 1,5 x 1710	Conduite hydraulique 12 x 1,5 x		1		1				
		Bögen		1710								
	20 262 284 0	Hyd.-Leitung 12 x 1,5 x 1634 6	Hydraulic line 12 x 1,5 x 1634	Conduite hydraulique 12 x 1,5 x			1		1			
		Bögen		1634								
28	20 069 920 0	Hyd.-Leitung 12 x 1,5 x 1413 4	Hydraulic line 12 x 1,5 x 1413	Conduite hydraulique 12 x 1,5 x		1		1				
		Bögen		1413								
	20 262 282 0	Hyd.-Leitung 12 x 1,5 x 1439 4	Hydraulic line 12 x 1,5 x 1439	Conduite hydraulique 12 x 1,5 x			1		1			
		Bögen		1439								

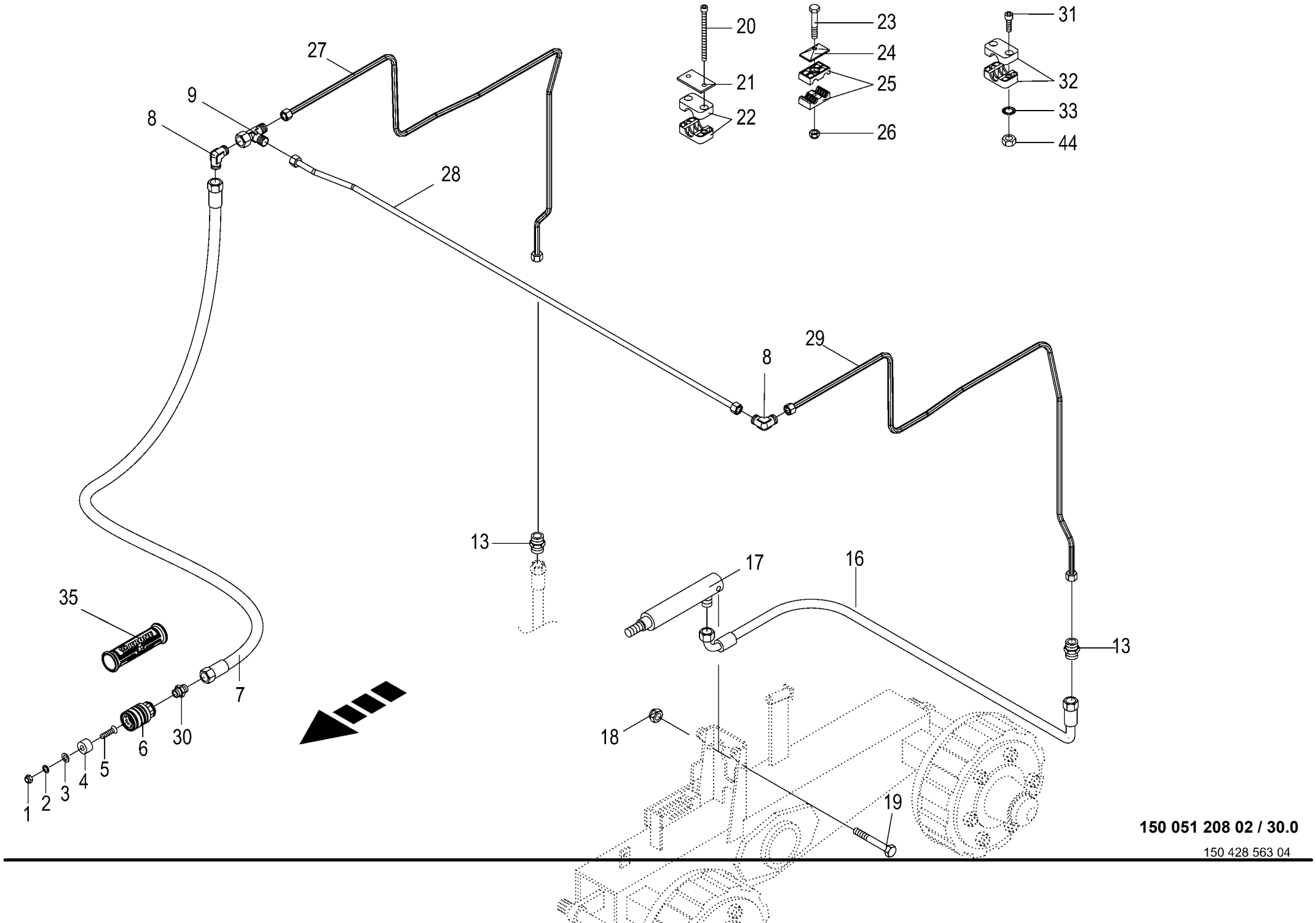

150 051 208 02 / 30.0

150 428 563 04

Hydraulikbremse
Hydraulic brake
Frein hydraulique

1026400 - 1046900

150 051 208 02

150 428 563 4 **30.0**

Pos.	ID-Nr.	Benennung	Description	Description	Masch.-Nr-	RP601-10	RP601-20	RP601-11	RP601-21			Bemerkung/Remarks/Remarque
29	20 260 205 1	Hyd.-Leitung 12 x 1,5 x 1690 8 Bögen	Hydraulic line 12 x 1,5 x 1690	Conduite hydraulique 12 x 1,5 x 1690		1		1				
	20 262 283 0	Hyd.-Leitung 12 x 1,5 x 1661 6 Bögen	Hydraulic line 12 x 1,5 x 1661	Conduite hydraulique 12 x 1,5 x 1661			1		1			
30	00 920 901 1	Einschraubstutzen	Male connector	Raccord filet		1	1	1	1			M 18 X 1,5
31	00 903 017 1	Zylinderschraube	Allen screw	Vis tête cylindrique		x	x	x	x			M 6 X 45
32	00 925 107 1	Rohrschelle -2 Hälften	Tube clamp -2 halves	Bride -2 moitiés		x	x	x	x			Bo.= 12
33	00 909 906 1	Sperrkantscheibe	Detent edged washer	Disque à bord d'arrêt		x	x	x	x			SKM 6
34	00 908 208 0	6kt-Mutter	Hex nut	Écrou hex		x	x	x	x			M 6
35	27 013 869 0	Griffhälften+Beschrift-Satz NW06/10	Handle halves + labelling set NW06/10	Moitié de poignée de DPR + Jeu inscript.		x	1	x	1			
	27 013 868 0	Hydr-Schlauchbeschriftung (Satz für ET)	Labelling kit hydraulic hose 40numbers	Jeu inscrip. du tuyau flex. hydr 40chif.		x	1	x	1			

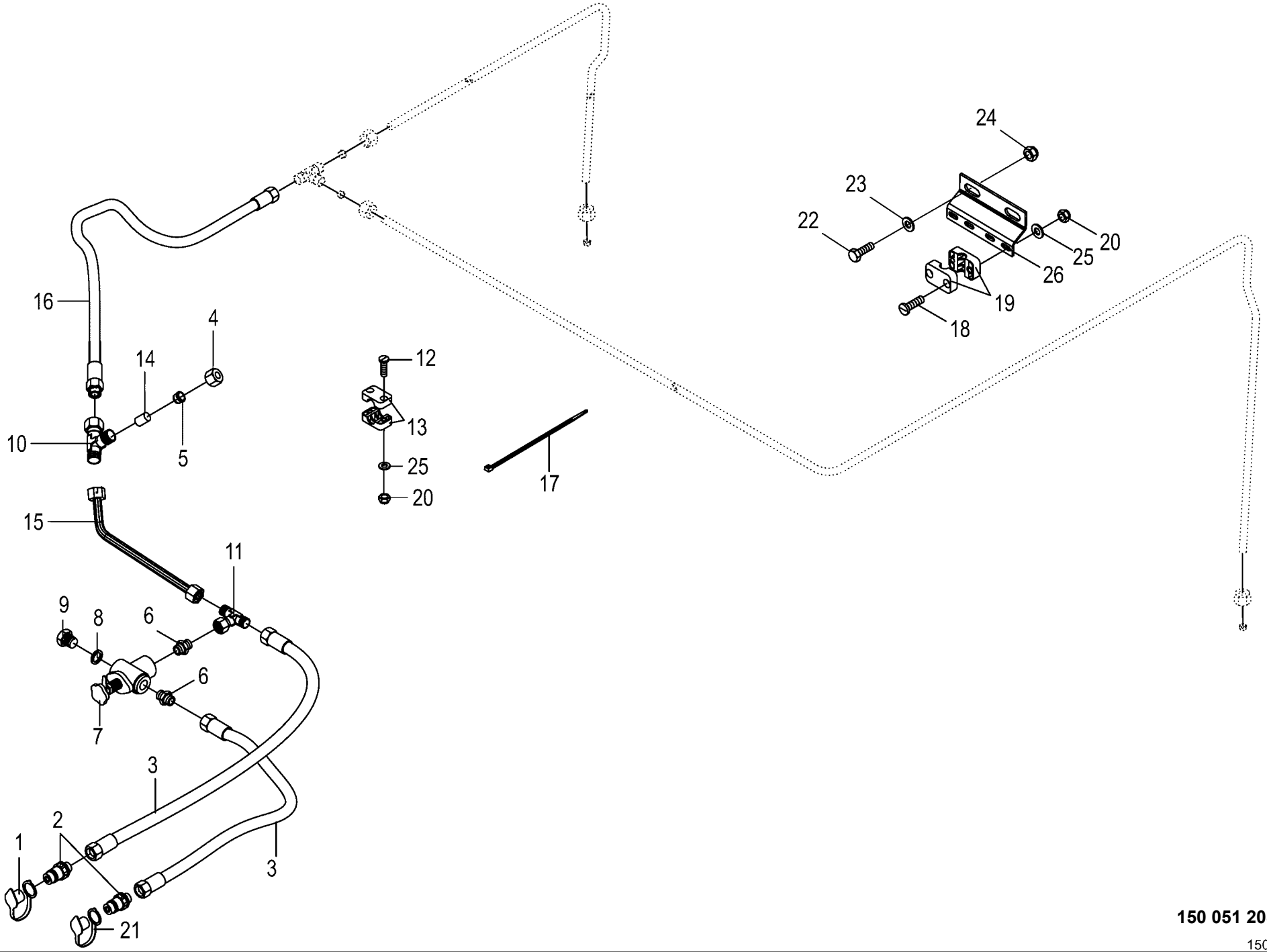

150 051 208 02 / 31.0

150 500 349 01

Hilfsbremse -optional
Auxiliary brake
Frein auxiliaire

1026400 - 1046900

150 051 208 02

150 500 349 1 **31.0**

Pos.	ID-Nr.	Benennung	Description	Description	Masch.-Nr-	RP601-10	RP601-20	RP601-11	RP601-21			Bemerkung/Remarks/Remarque
1	00 921 171 1	Staubmuffe -rot	Dust cap -red	Manchon anti-poussiere -rouge		1	1	1	1			
2	00 921 145 0	Kupplungsstecker	Connector plug	Fiche de jonction		2	2	2	2			M 18 X 1,5
3	00 921 019 1	Hochdruckschlauchleitung	High pressure hose line	Conduite de tuyau haute pression		2	2	2	2			Lg.= 2200
4	00 921 206 0	Überwurfmutter	Nozzle disc cap	Écrou de buse-pastille		x	x	x	x			AL 12
5	00 921 046 1	Schneidring	Cutting ring	Baque coupante		x	x	x	x			L 12
6	00 920 901 1	Einschraubstutzen	Male connector	Raccord filet		2	2	2	2			M 18 X 1,5
7	00 920 943 0	Druckbegrenzungsventil	Pressure limiting valve	Soupape de limitation de pression		1	1	1	1			15 - 150 bar
8	00 937 727 0	Dichtring	Gasket ring	Bague d'étanchéité		1	1	1	1			A 18 X 24
9	00 906 010 1	Verschlussschraube	Screw plug	Bouchon fileté		1	1	1	1			M 18 X 1,5
10	00 921 079 1	L-Stutzen	Adjustable L connection	Raccord L réglable		1	1	1	1			L 12
11	00 921 077 1	T-Stutzen	T connector	Raccord T réglable		1	1	1	1			M 18 X 1,5
12	00 903 484 1	Zylinderschraube	Allen screw	Vis tête cylindrique		x	x	x	x			M 6 X 45
13	00 925 102 1	Rohrschelle -2 Hälften	Tube clamp -2 halves	Bride -2 moitiés		x	x	x	x			Bo.= 18
14	00 919 300 0	Verschlusskegel mit O-Ring	Locking cone w. O-ring	Cône de verouillage av.joint t		1	1	1	1			L 12
15	00 279 254 0	Hydraulikleitung	Hydraulic line	Ligne hydraulique		1	1	1	1			12 X 1,5
16	00 921 002 0	Hochdruckschlauchleitung	High pressure hose line	Conduite de tuyau haute pression		1	1	1	1			Lg.= 1200
17	00 922 671 1	Kabelbinder	Cable band	Collier de serrage		x	x	x	x			Lg.= 300
	00 922 672 2	Kabelbinder	Cable band	Collier de serrage		x	x	x	x			Lg.= 450
18	00 903 482 1	Zylinderschraube	Allen screw	Vis tête cylindrique		x	x	x	x			M 6 X 35
19	00 925 107 1	Rohrschelle -2 Hälften	Tube clamp -2 halves	Bride -2 moitiés		1	x	x	x			Bo.= 12
20	00 908 704 1	Sicherungsmutter	Locknut	Écrou hex		x	x	x	x			M 6
21	00 921 263 1	Staubmuffe -blau	Dust cap -blue	Manchon anti-poussiere -bleu		1	1	1	1			
22	00 900 636 0	6kt-Schraube	Hex head bolt	Boulon tête hex		x	x	x	x			M 10 X 25
23	00 910 414 0	Scheibe	Washer	Rondelle		x	x	x	x			10,5 X 21 X 2
24	00 908 758 0	Sicherungsmutter	Locknut	Écrou hex		x	x	x	x			M 10
25	00 910 411 1	Scheibe	Washer	Rondelle		x	x	x	x			6,4 X 12,5 X 1,6
26	00 278 574 4	Blechwinkel	Sheet steel angle	Patte angulaire		2	2	2	2			

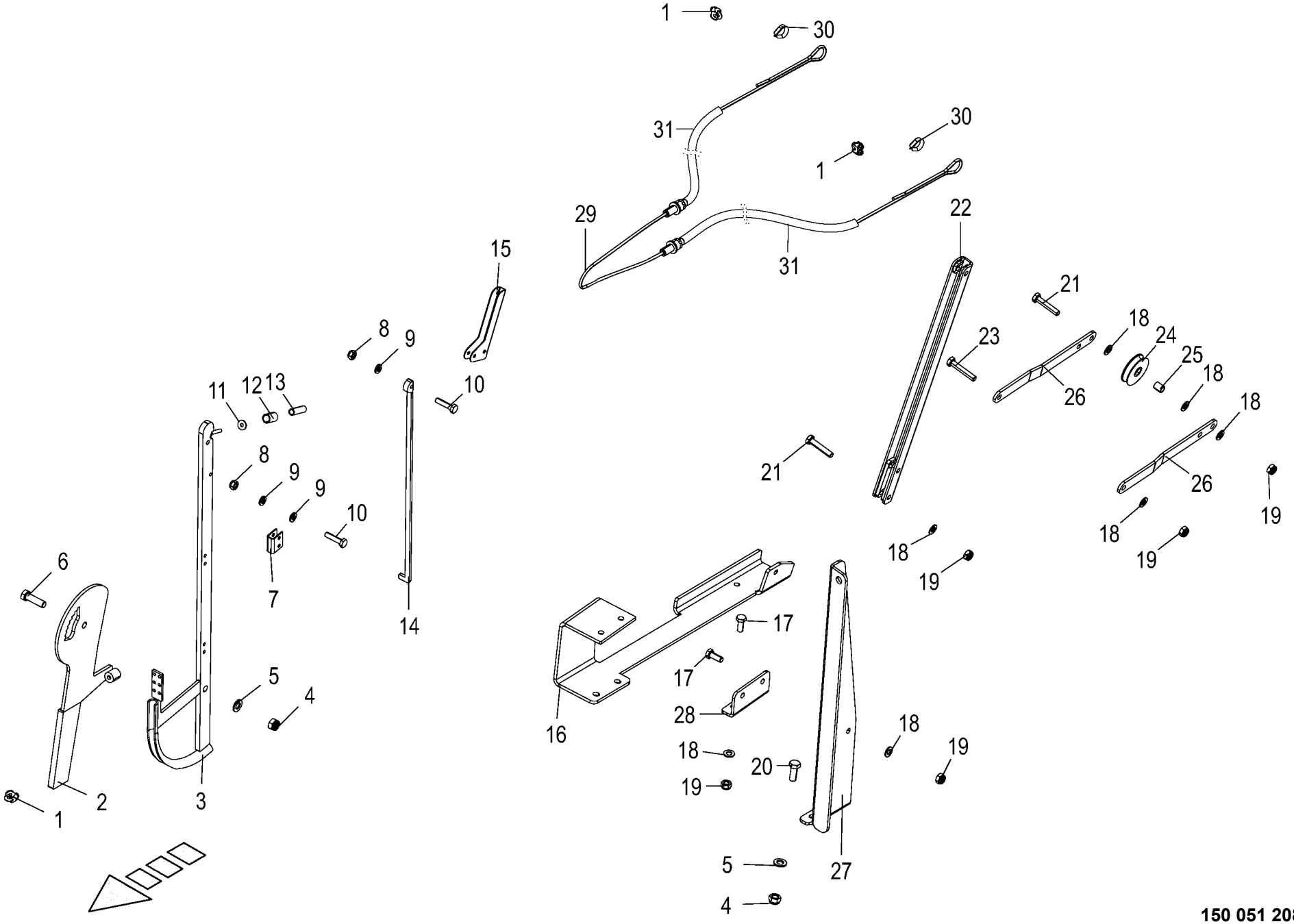

150 051 208 02 / 32.0

150 442 190 01

Betriebsbremse -optional -ITA
Service brake
Frein de service

1026400 - 1046900

150 051 208 02

150 442 190 1 **32.0**

Pos.	ID-Nr.	Benennung	Description	Description	Masch.-Nr-	RP601-10	RP601-20	RP601-11	RP601-21			Bemerkung/Remarks/Remarque
1	00 917 602 0	Drahtseilklemme	Wire rope clamp	Pince de cable metallique		3	3	3	3			5
2	20 262 765 0	Zahnplatte	Toothed plate	Plaque dentée		1	1	1	1			
3	20 262 768 0	Hebel	Lever	Levier		1	1	1	1			
4	00 908 701 0	Sicherungsmutter	Locknut	Écrou hex		x	x	x	x			M 12
5	00 910 506 1	Scheibe	Washer	Rondelle		x	x	x	x			13 X 24 X 2,5
6	00 900 658 0	6kt-Schraube	Hex head bolt	Boulon tête hex		x	x	x	x			M 12 X 40
7	20 262 763 0	Führungsblech	Guide plate	Tôle de guidage		2	2	2	2			
8	00 908 704 1	Sicherungsmutter	Locknut	Écrou hex		x	x	x	x			M 6
9	00 910 411 1	Scheibe	Washer	Rondelle		x	x	x	x			6,4 X 12,5 X 1,6
10	00 900 239 1	6kt-Schraube	Hex head bolt	Boulon tête hex		x	x	x	x			M 6 X 25
11	00 910 351 1	Scheibe	Washer	Rondelle		x	x	x	x			6,4 X 18 X 1,6
12	27 014 220 0	Druckfeder 2 x 15 x 50	Compression spring 2 x 15 x 50	Ressort de compression 2 x 15 x 50		1	1	1	1			
13	20 263 151 0	Hülse f. Feder	Sleeve for spring A3G	Douille pour ressort A3G		1	1	1	1			
14	20 262 766 0	Öffner	Opener	Outil à ouverture		1	1	1	1			
15	20 262 764 0	Griff	Handle	Poignée		1	1	1	1			
16	20 263 011 0	Hauptblech	Main sheet	Tôle principale		1	1	1	1			
17	00 900 636 0	6kt-Schraube	Hex head bolt	Boulon tête hex		x	x	x	x			M 10 X 25
18	00 910 414 0	Scheibe	Washer	Rondelle		x	x	x	x			10,5 X 21 X 2
19	00 908 758 0	Sicherungsmutter	Locknut	Écrou hex		x	x	x	x			M 10
20	00 900 656 0	6kt-Schraube	Hex head bolt	Boulon tête hex		x	x	x	x			M 12 X 30
21	00 901 433 0	6kt-Schraube	Hex head bolt	Boulon tête hex		x	x	x	x			M 10 X 50
22	20 262 777 0	Strebe	Strut	Potence		1	1	1	1			
23	00 901 434 0	6kt-Schraube	Hex head bolt	Boulon tête hex		x	x	x	x			M 10 X 55
24	00 003 041 4	Seilrolle	Rope pulley	Poulie à cable		1	1	1	1			Rd. 60
25	20 263 042 0	Hülse	Sleeve	Douille		1	1	1	1			
26	20 262 779 0	Hebel	Lever	Levier		2	2	2	2			
27	20 262 783 0	Gegenblech	Counter plate	Contre-tôle		1	1	1	1			
28	20 262 786 0	Verbindungsblech	Connection plate	Tôle de raccordement		1	1	1	1			
29	00 922 900 1	Drahtseil -Id.-Nr.= 1m	Steel wire rope -Id.-no.= 1m	Câble d'acier -Id.-no.= 1m		x	x	x	x			Rd. 5
30	00 917 506 0	Kausche	Grommet thimble	Cosse a corde		1	1	1	1			A 6
31	00 279 203 0	Bowdenzughülle	Bowden cable mantle	Gaine de câble Bowden		x	x	x	x			Rd. 14 X 3120

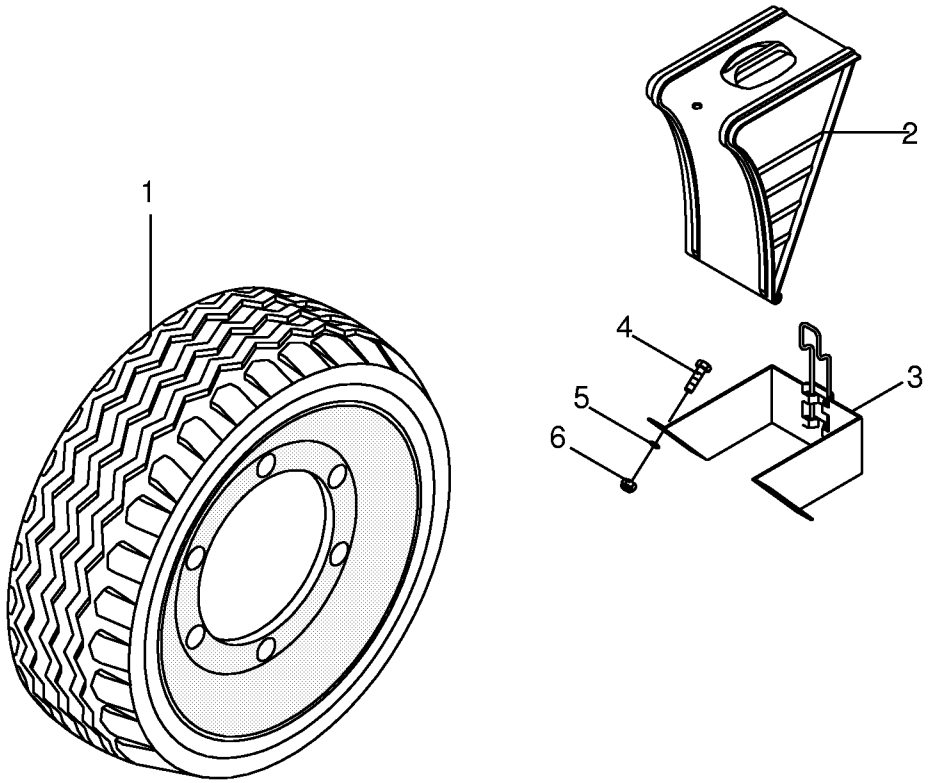

150 051 208 02 / 33.0

150 314 460 01

Bereifung / Vorlegekeil
Tyres / wheel chock
Pneumatiques / cale d'arrêt

1026400 - 1046900

150 051 208 02

150 314 460 1 **33.0**

Pos.	ID-Nr.	Benennung	Description	Description	Masch.-Nr-	RP601-10	RP601-20	RP601-11	RP601-21			Bemerkung/Remarks/Remarque
1	00 953 016 1	Rad -6 Loch, -BKT	Wheel -6 hole, -BKT	Roue -6 trou, -BKT		x	x	x	x			11.5/80-15.3 6/TL
	00 953 216 0	Reifen	Tyre	Pneu		x	x	x	x			11.5/80 - 15.3
	00 953 398 0	Ventil -für schlauchlose Räder	Valve -for tubeless wheels	Soupape -pour des rovers sans chambre		x	x	x	x			Rd. 15,7 X 42,5 TR 415
	00 953 118 0	Felge -6 Loch	Rim -6 hole	Jante -6 trou		x	x	x	x			9.00 X 15.3
	00 953 030 1	Rad -6 Loch, -BKT	Wheel -6 hole, -BKT	Roue -6 trou, -BKT		x	x	x	x			15.0/55-17 IMPL 10 PR
	00 953 230 0	Reifen	Tyre	Pneu		x	x	x	x			15.0/55 - 17 IMPL 10 PR
	00 953 398 0	Ventil -für schlauchlose Räder	Valve -for tubeless wheels	Soupape -pour des rovers sans chambre		x	x	x	x			Rd. 15,7 X 42,5 TR 415
	00 953 112 1	Felge -6 Loch	Rim -6 hole	Jante -6 trou		x	x	x	x			13.00 X 17
	00 953 036 0	Rad -6 Loch, -BKT	Wheel -6 hole, -BKT	Roue -6 trou, -BKT		x	x	x	x			19.0/45-17 10 PLY
	00 953 248 0	Reifen	Tyre	Pneu		x	x	x	x			19.0/45-17 10 PLY
	00 953 398 0	Ventil -für schlauchlose Räder	Valve -for tubeless wheels	Soupape -pour des rovers sans chambre		x	x	x	x			Rd. 15,7 X 42,5 TR 415
	00 953 125 0	Felge -6 Loch	Rim -6 hole	Jante -6 trou		x	x	x	x			16.00 X 17 6/161/205/0 A2
	00 953 060 0	Rad -6 Loch, -Vredestein	Wheel -6 hole, -Vredestein	Roue -6 trou, -Vredestein		x	x	x	x			500/50-17 10 PR
	00 953 243 0	Reifen	Tyre	Pneu		x	x	x	x			500/50-17 10PR
	00 953 398 0	Ventil -für schlauchlose Räder	Valve -for tubeless wheels	Soupape -pour des rovers sans chambre		x	x	x	x			Rd. 15,7 X 42,5 TR 415
	00 953 125 0	Felge -6 Loch	Rim -6 hole	Jante -6 trou		x	x	x	x			16.00 X 17 6/161/205/0 A2
	00 953 099 0	Rad -6 Loch, -Vredestein	Wheel -6 hole, -Vredestein	Roue -6 trou, -Vredestein		x		x				500/50-17/14 PLY TL AW
	00 953 269 0	Reifen	Tyre	Pneu		x		x				500/50 R17
	00 953 396 0	Ventil mit Ventilfuss -für schlauchlose Räder	Valve -for tubeless wheels	Soupape -pour des rovers sans chambre		x		x				Rd. 15,7 X 50 TR 618 A
	00 953 125 0	Felge -6 Loch	Rim -6 hole	Jante -6 trou		x		x				16.00 X 17 6/161/205/0 A2
	00 950 465 1	Rad -rechts, 8 Loch, -Alliance	Wheel -right, 8 hole, - Alliance	Roue -à droite, 8 trou, - Alliance		x		x				600/50-22.5 8PR
	00 950 466 1	Rad -links, 8 Loch, -Alliance	Wheel -left, 8 hole, -Alliance	Roue -gauche, 8 trou, - Alliance		x		x				600/50-22.5 8PR
	00 953 520 1	Reifen	Tyre	Pneu		x		x				600/50-22.5
	00 953 398 0	Ventil -für schlauchlose Räder	Valve -for tubeless wheels	Soupape -pour des rovers sans chambre		x		x				Rd. 15,7 X 42,5 TR 415
	00 953 145 0	Felge -8 Loch	Rim -8 hole	Jante -8 trou		x		x				20.00 X 22.5 8/221/275/0 A3
	00 953 455 1	Rad - links -Vredestein	Wheel - lh -Vredestein	Roue - gauche -Vredestein		x		x				500/55-20 150A8 TL

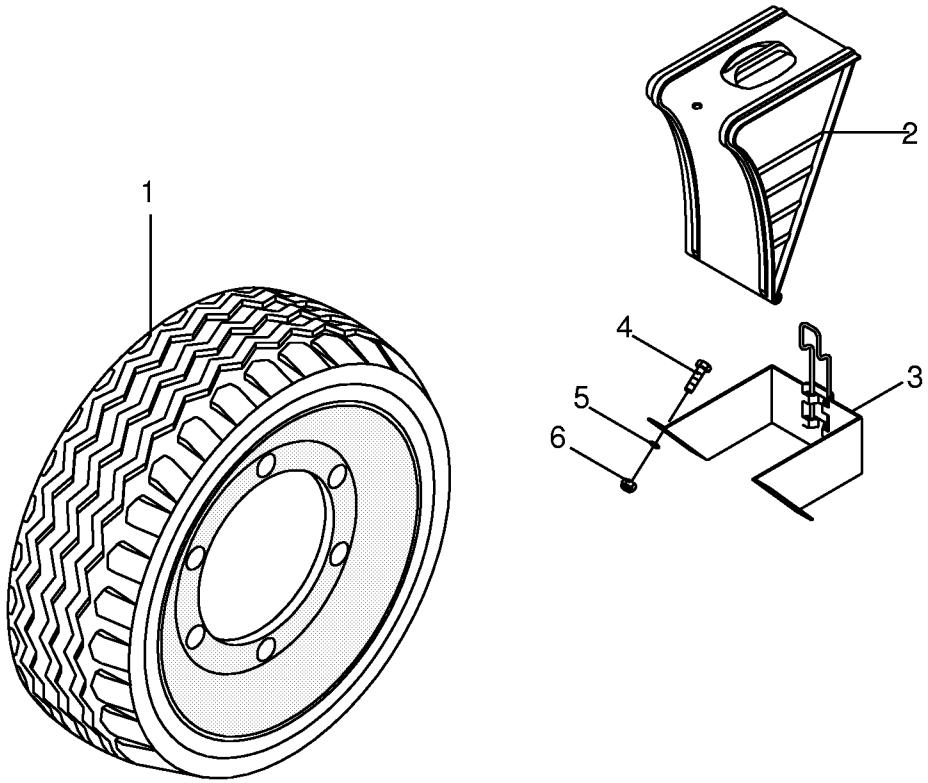

150 051 208 02 / 33.0

150 314 460 01

Bereifung / Vorlegekeil
Tyres / wheel chock
Pneumatiques / cale d'arrêt

1026400 - 1046900

150 051 208 02

150 314 460 1 **33.0**

Pos.	ID-Nr.	Benennung	Description	Description	Masch.-Nr-	RP601-10	RP601-20	RP601-11	RP601-21			Bemerkung/Remarks/Remarque
	00 953 405 0	Rad - rechts -Vredestein	Wheel - rh -Vredestein	Roue - droite -Vredestein		x		x				500/55-20 150A8 TL
	00 953 274 0	Reifen	Tyre	Pneu		x		x				500/55-20 150A8
	00 953 396 0	Ventil mit Ventilfuss -für schlauchlose Räder	Valve -for tubeless wheels	Soupape -pour des rovers sans chambre		x		x				Rd. 15,7 X 50 TR 618 A
	00 953 149 1	Felge -8 Loch	Rim -8 hole	Jante -8 trou		x		x				16.00 x 20 8/221/275/0 A3
	27 011 387 0	Rad -Alliance	Wheel -Alliance	Roue -Alliance		x		x				500/55-20 150A8 TL Farm pro 327
	27 011 405 0	Reifen	Tyre	Pneu		x		x				500/55-20 155A8 TL Farm pro 327
	00 953 149 1	Felge -8 Loch	Rim -8 hole	Jante -8 trou		x		x				16.00 x 20 8/221/275/0 A3
	00 953 396 0	Ventil mit Ventilfuss -für schlauchlose Räder	Valve -for tubeless wheels	Soupape -pour des rovers sans chambre		x		x				Rd. 15,7 X 50 TR 618 A
	00 953 016 1	Rad -BKT	Wheel -BKT	Roue -BKT			x		x			11.5/80-15.3 6/TL
	00 953 216 0	Reifen	Tyre	Pneu			x		x			11.5/80 - 15.3
	00 953 398 0	Ventil -für schlauchlose Räder	Valve -for tubeless wheels	Soupape -pour des rovers sans chambre			x		x			Rd. 15,7 X 42,5 TR 415
	00 953 118 0	Felge	Rim	Jante			x		x			9.00 X 15.3
	00 953 030 1	Rad -BKT	Wheel -BKT	Roue -BKT			x		x			15.0/55-17 IMPL 10 PR
	00 953 230 0	Reifen	Tyre	Pneu			x		x			15.0/55 - 17 IMPL 10 PR
	00 953 398 0	Ventil -für schlauchlose Räder	Valve -for tubeless wheels	Soupape -pour des rovers sans chambre			x		x			Rd. 15,7 X 42,5 TR 415
	00 953 112 1	Felge	Rim	Jante			x		x			13.00 X 17
	00 953 036 0	Rad -BKT	Wheel -BKT	Roue -BKT			x		x			19.0/45-17 10 PLY
	00 953 125 0	Felge -6 Loch	Rim -6 hole	Jante -6 trou			x		x			16.00 X 17 6/161/205/0 A2
	00 953 398 0	Ventil -für schlauchlose Räder	Valve -for tubeless wheels	Soupape -pour des rovers sans chambre			x		x			Rd. 15,7 X 42,5 TR 415
	00 953 248 0	Reifen	Tyre	Pneu			x		x			19.0/45-17 10 PLY
	27 016 173 0	Rad 500/50-17 10PR TL AW 320 - Alliance	Wheel 500/50-17 10PR TL AW 320 -Alliance	Roue 500/50-17 10PR TL AW 320 -Alliance		x	x	x	x			
	27 016 171 0	Reifen 500/50-17 10PR TL AW 320	Tyre 500/50-17 10PR TL AW 320	Pneumatique 500/50-17 10PR TL AW 320		x	x	x	x			
	00 953 125 0	Felge -6 Loch	Rim -6 hole	Jante -6 trou		x	x	x	x			16.00 X 17 6/161/205/0 A2

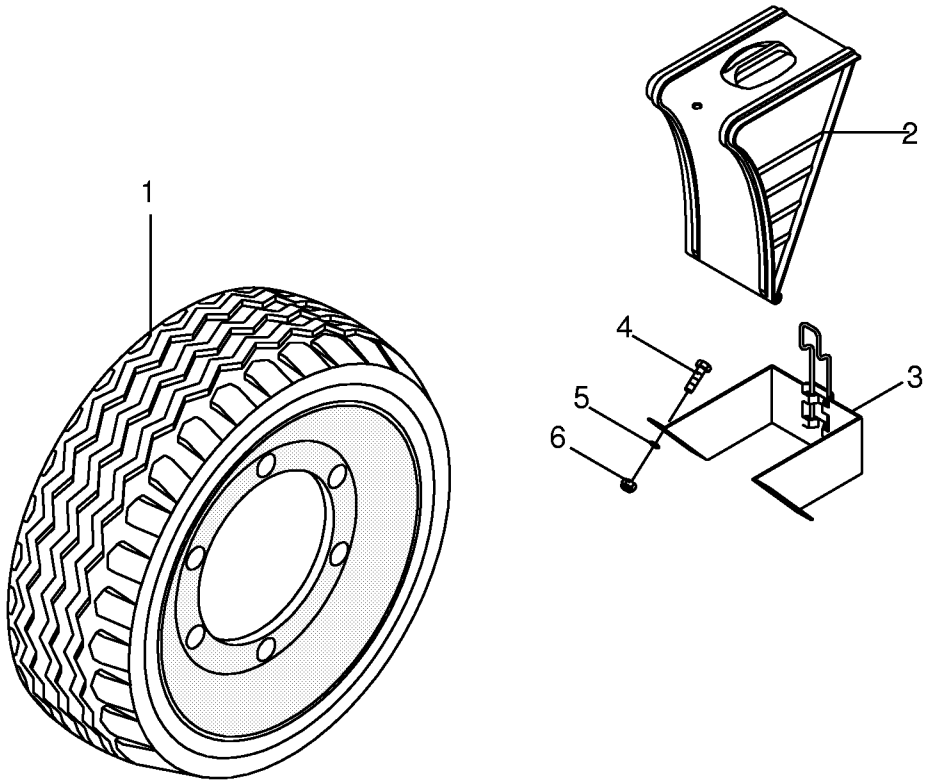

150 051 208 02 / 33.0

150 314 460 01

Bereifung / Vorlegekeil
Tyres / wheel chock
Pneumatiques / cale d'arrêt

1026400 - 1046900

150 051 208 02

150 314 460 1 **33.0**

Pos.	ID-Nr.	Benennung	Description	Description	Masch.-Nr-	RP601-10	RP601-20	RP601-11	RP601-21			Bemerkung/Remarks/Remarque
	00 953 398 0	Ventil -für schlauchlose Räder	Valve -for tubeless wheels	Soupape -pour des rovers sans chambre		x	x	x	x			Rd. 15,7 X 42,5 TR 415
	27 016 174 0	Rad 500/50-17 10PR TL AW 708 - BKT	Wheel 500/50-17 10PR TL AW 708 -BKT	Roue 500/50-17 10PR TL AW 708 -BKT		x	x	x	x			
	27 016 172 0	Reifen 500/50-17 10PR TL AW 708	Tyre 500/50-17 10PR TL AW 708	Pneumatique 500/50-17 10PR TL AW 708		x	x	x	x			
	00 953 398 0	Ventil -für schlauchlose Räder	Valve -for tubeless wheels	Soupape -pour des rovers sans chambre		x	x	x	x			Rd. 15,7 X 42,5 TR 415
	00 953 125 0	Felge -6 Loch	Rim -6 hole	Jante -6 trou		x	x	x	x			16.00 X 17 6/161/205/0 A2
2	00 940 006 0	Vorlegekeil	Wheel chock	Cale de freinage		2	2	2	2			
3	00 940 007 0	Tasche für Vorlegekeil	Bracket for wedge	Support de cale		2	2	2	2			
4	00 900 614 0	6kt-Schraube	Hex head bolt	Boulon tête hex		x	x	x	x			M 8 X 20
5	00 909 908 1	Sperrkantscheibe	Detent edged washer	Disque à bord d'arrêt		x	x	x	x			SKM 8
6	00 908 706 0	Sicherungsmutter	Locknut	Écrou hex		x	x	x	x			M 8

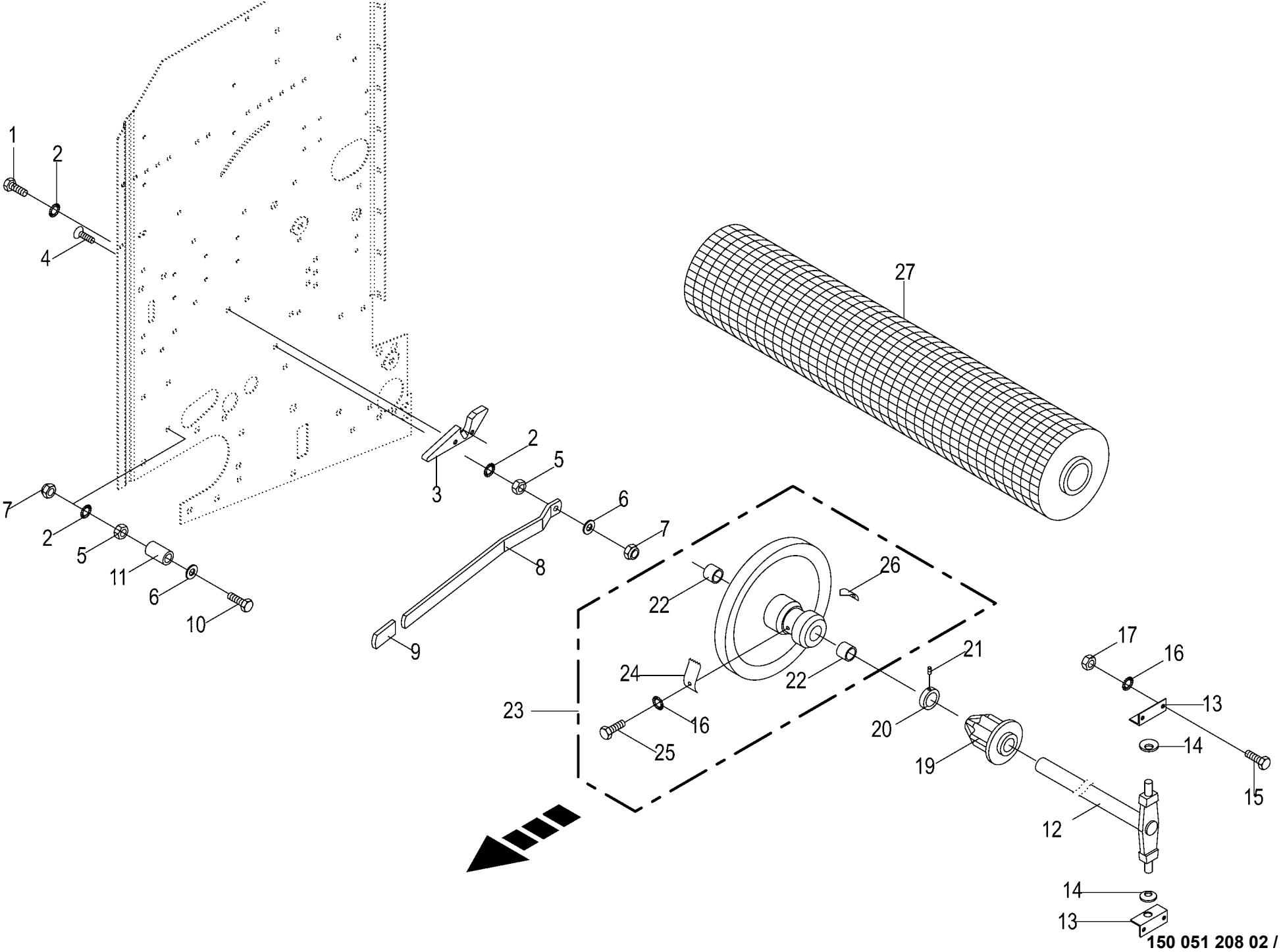

150 051 208 02 / 34.0

150 367 033 02

Schwenkvorrichtung / Bremsteller / Netzrolle -Netzbindung
Swivelling device / brake disc / wrapping roll
Mecanisme de pivotement / rondelle frein / rouleau de filet

1026400 - 1046900

150 051 208 02

150 367 033 2 **34.0**

Pos.	ID-Nr.	Benennung	Description	Description	Masch.-Nr-	RP601-10	RP601-20	RP601-11	RP601-21			Bemerkung/Remarks/Remarque
1	00 900 632 0	6kt-Schraube	Hex head bolt	Boulon tête hex		x	x	x	x			M 10 X 16
2	00 909 909 1	Sperrkantscheibe	Detent edged washer	Disque à bord d'arrêt		x	x	x	x			SKM 10
3	00 273 316 6	Auflaufstück	Ramp piece	Pièce rampe		1	1	1	1			
4	00 905 154 2	Flachrundschraube	Coach bolt	Vis a tête bombée		x	x	x	x			M 10 X 35
5	00 908 212 0	6kt-Mutter	Hex nut	Écrou hex		x	x	x	x			M 10
6	00 910 414 0	Scheibe	Washer	Rondelle		x	x	x	x			10,5 X 21 X 2
7	00 908 758 0	Sicherungsmutter	Locknut	Écrou hex		x	x	x	x			M 10
8	00 278 475 3	Hebel	Lever	Levier		1	1	1	1			
9	00 925 016 0	Griff	Handle	Poignée		1	1	1	1			
10	00 901 072 1	6kt-Schraube	Hex head bolt	Boulon tête hex		x	x	x	x			M 10 X 100
11	00 938 675 0	Schlauch -Id.-Nr.= 1m	Hose -Id.-no.= 1m	Tuyau -Id.-no.= 1m		x	x	x	x			
12	00 273 319 0	Schwenkvorrichtung	Swivel device	Dispositif de pivotement		1	1	1	1			
13	00 274 215 3	Halter	Support	Cadre support		2	2	2	2			
14	00 909 920 1	Federscheibe	Spring washer	Rondelle à ressort		2	2	2	2			B 31,5 X 16,3 X 1,25
15	00 900 614 0	6kt-Schraube	Hex head bolt	Boulon tête hex		x	x	x	x			M 8 X 20
16	00 909 908 1	Sperrkantscheibe	Detent edged washer	Disque à bord d'arrêt		x	x	x	x			SKM 8
17	00 908 210 0	6kt-Mutter	Hex nut	Écrou hex		x	x	x	x			M 8
19	00 273 321 2	Rollenhalter	Roller support	Support de rouleau		1	1	1	1			
20	00 911 319 1	Stellring	Collar	Bague d'arrêt		1	1	1	1			A= 30
21	00 905 922 1	Gewindestift	Threaded pin	Goujon fileté		x	x	x	x			M 8 X 10
22	00 934 901 0	Lagerbuchse	Bearing bush	Coussinet		2	2	2	2			30 X 34 X 40
23	00 273 323 4	Bremsteller mont.	Brake disc assembled	Disque de freinage assembl.		2	2	2	2			
24	00 273 327 3	Feder	Spring	Ressort		2	2	2	2			1,25 X 30 X 90
25	00 900 253 1	6kt-Schraube	Hex head bolt	Boulon tête hex		x	x	x	x			M 8 X 12
26	00 279 049 1	Feder	Spring	Ressort		2	2	2	2			
27	00 926 180 0	Excellent Edge X-tra 2.600	Excellent Edge X-tra 2.600	Filet Edge X-tra 2600m		x	x	x	x			
	00 929 926 0	Excellent Edge X-tra 3.600	Excellent Edge X-tra 3.600	Filet Edge X-tra 3600M		x	x	x	x			
	00 927 921 1	Wickelnetz-Rolle 300m EDGE X-	Net wrap roll 300m EDGE X-TRA	Roul. de filet d'enr. 300 m. EDGE		x	x	x	x			
		TRA		X-TRA								

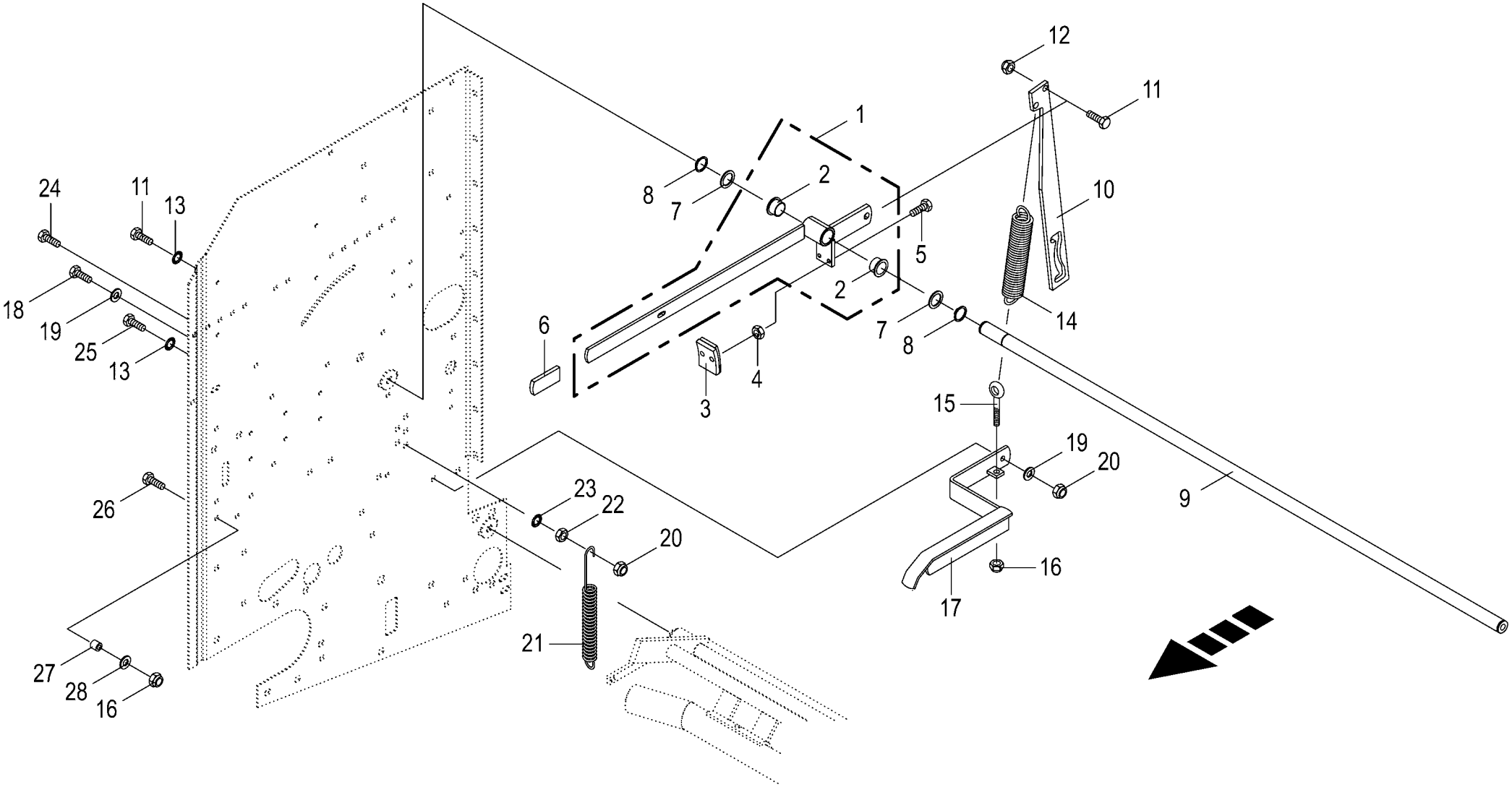

150 051 208 02 / 35.0

150 367 058 02

Bremshebel -Netzbindung
Brake lever
Levier de frein

1026400 - 1046900

150 051 208 02

150 367 058 2 **35.0**

Pos.	ID-Nr.	Benennung	Description	Description	Masch.-Nr-	RP601-10	RP601-20	RP601-11	RP601-21			Bemerkung/Remarks/Remarque
1	00 278 025 5	BREMSHEBEL mit Buchsen		Levier de frein avec douilles		1	1	1	1			
2	00 934 927 0	Bundbuchse	Collar bush	Douille de touchette		2	2	2	2			25 X 28/35 X 16,5
3	00 278 035 0	Bremsbacke	Brake shoe	Machoire de frein		1	1	1	1			
	00 273 355 1	Bremsbelag	Brake lining	Machoire de frein		1	1	1	1			60 X 8 X 45
	00 913 809 0	Niet	Rivet	Rivet		2	2	2	2			B 6 X 12
4	00 908 208 0	6kt-Mutter	Hex nut	Écrou hex		x	x	x	x			M 6
5	00 900 608 0	6kt-Schraube	Hex head bolt	Boulon tête hex		x	x	x	x			M 6 X 20
6	00 925 016 0	Griff	Handle	Poignée		1	1	1	1			
7	00 910 842 0	Passscheibe	Shim ring	Rondelle d'ajustage		x	x	x	x			25 X 35 X 0,3
8	00 911 529 0	Sicherungsring	Circlip	Circlip		2	2	2	2			A 25 X 1,2
9	00 278 024 0	Umlenkwelle	Guide shaft	Arbre de renvoi		1	1	1	1			Lg.= 1368
10	00 278 052 1	Rasthebel	Stop lever	Levier de pause		1	1	1	1			
11	00 900 656 0	6kt-Schraube	Hex head bolt	Boulon tête hex		x	x	x	x			M 12 X 30
12	00 908 701 0	Sicherungsmutter	Locknut	Écrou hex		x	x	x	x			M 12
13	00 909 910 1	Sperrkantscheibe	Detent edged washer	Disque à bord d'arrêt		x	x	x	x			SKM 12
14	00 250 067 4	Zugfeder	Tension spring	Ressort de traction		1	1	1	1			5 X 30 X 150
15	00 918 310 0	Ösenschraube	Eye screw	Vis à oeillet		1	1	1	1			M 8 X 95
16	00 908 706 0	Sicherungsmutter	Locknut	Écrou hex		x	x	x	x			M 8
17	00 278 054 8	Spannhebel	Tension lever	Levier de commande		1	1	1	1			
18	00 900 636 0	6kt-Schraube	Hex head bolt	Boulon tête hex		x	x	x	x			M 10 X 25
19	00 910 414 0	Scheibe	Washer	Rondelle		x	x	x	x			10,5 X 21 X 2
20	00 908 758 0	Sicherungsmutter	Locknut	Écrou hex		x	x	x	x			M 10
21	00 274 327 6	Zugfeder	Tension spring	Ressort de traction		1	1	1	1			2,5 X 21 X 180
22	00 908 212 0	6kt-Mutter	Hex nut	Écrou hex		x	x	x	x			M 10
23	00 909 909 1	Sperrkantscheibe	Detent edged washer	Disque à bord d'arrêt		x	x	x	x			SKM 10
24	00 901 061 2	6kt-Schraube	Hex head bolt	Boulon tête hex		x	x	x	x			M 10 X 45 -10.9
25	00 900 655 0	6kt-Schraube	Hex head bolt	Boulon tête hex		x	x	x	x			M 12 X 25
26	00 900 201 0	6kt-Schraube	Hex head bolt	Boulon tête hex		x	x	x	x			M 8 X 35
27	00 344 518 3	Distanzrohr	Spacer tube	Tube d'entretoisement		1	1	1	1			9,2 X 20 X 15
28	00 910 413 0	Scheibe	Washer	Rondelle		x	x	x	x			8,4 X 17 X 1,6

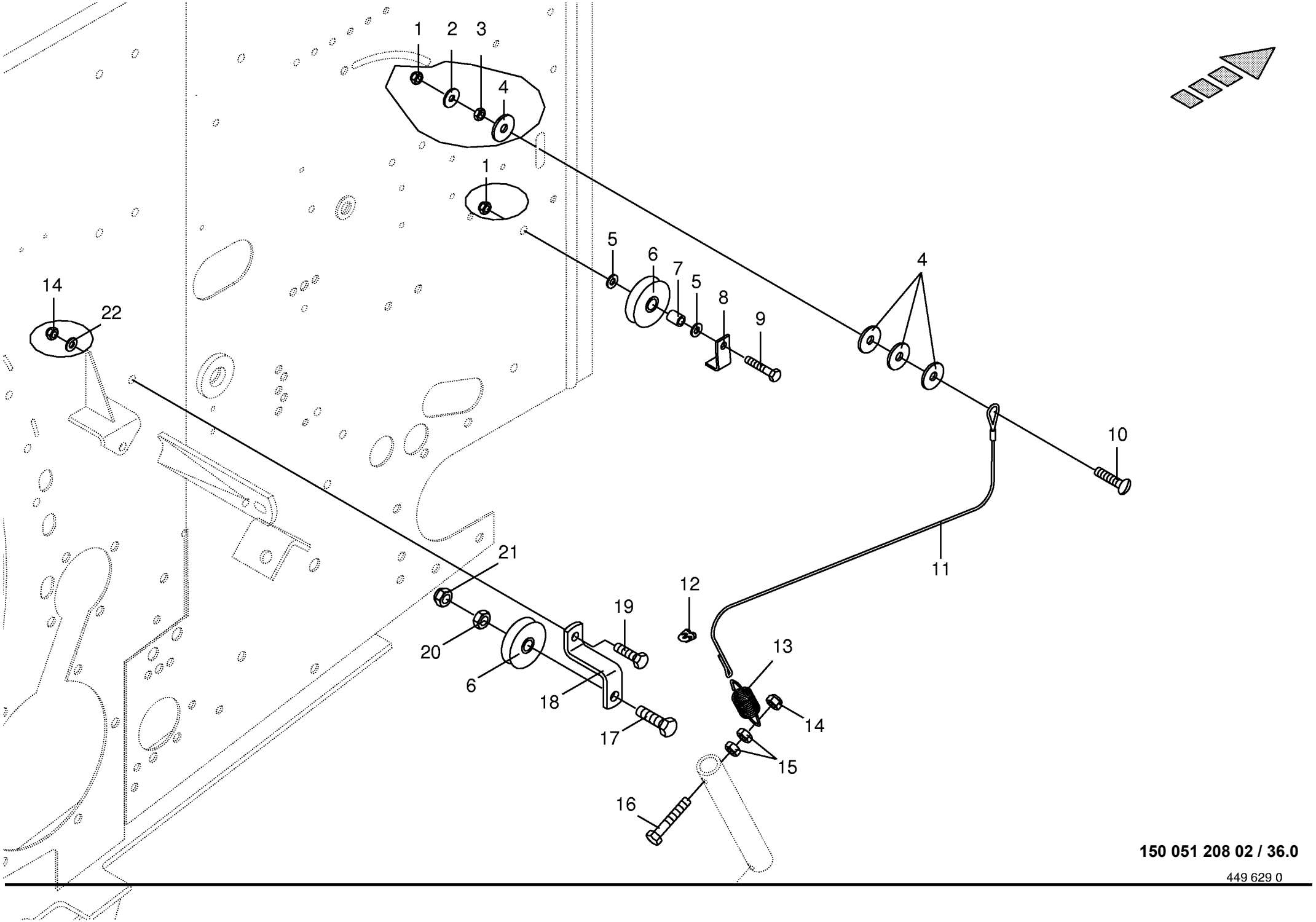

150 051 208 02 / 36.0

449 629 0

Anbauteile - Netzbremse lösen
Mounting parts - net brake loosen
Pièces de montage - filet frein dèvissen

1026400 - 1046900

150 051 208 02

449 629 0 **36.0**

Pos.	ID-Nr.	Benennung	Description	Description	Masch.-Nr-	RP601-10	RP601-20	RP601-11	RP601-21			Bemerkung/Remarks/Remarque
1	00 908 706 0	Sicherungsmutter	Locknut	Écrou hex		x	x	x	x			M 8
2	00 910 603 0	Scheibe	Washer	Rondelle		x	x	x	x			8,4 X 24 X 2
3	00 908 210 0	6kt-Mutter	Hex nut	Écrou hex		x	x	x	x			M 8
4	00 910 353 0	Scheibe	Washer	Rondelle		x	x	x	x			11 X 34 X 3
5	00 910 413 0	Scheibe	Washer	Rondelle		x	x	x	x			8,4 X 17 X 1,6
6	00 003 041 4	Seilrolle	Rope pulley	Poulie à cable		2	2	2	2			Rd. 60
7	00 279 582 0	Buchse	Bushing	Douille		1	1	1	1			8,8 X 13,5 X 17
8	00 279 581 0	Halteblech	Holding plate	Tôle de fixation		1	1	1	1			
9	00 900 201 0	6kt-Schraube	Hex head bolt	Boulon tête hex		x	x	x	x			M 8 X 35
10	00 905 237 0	Flachrundschraube	Coach bolt	Vis a tête bombée		x		x				M 8 X 50
	00 905 235 1	Flachrundschraube	Coach bolt	Vis a tête bombée			x		x			M 8 X 40
11	00 279 586 0	Drahtseil	Steel wire rope	Câble d'acier		1	1	1	1			Lg.= 1180
12	00 917 601 0	Drahtseilklemme	Wire rope clamp	Pince de cable metallique		1	1	1	1			3
13	00 279 587 1	Zugfeder	Tension spring	Ressort de traction		1	1	1	1			2,5 X 21 X 79
14	00 908 758 0	Sicherungsmutter	Locknut	Écrou hex		x	x	x	x			M 10
15	00 908 212 0	6kt-Mutter	Hex nut	Écrou hex		x	x	x	x			M 10
16	00 900 287 1	6kt-Schraube	Hex head bolt	Boulon tête hex		x	x	x	x			M 10 X 70
17	00 901 451 0	6kt-Schraube	Hex head bolt	Boulon tête hex		x	x	x	x			M 12 X 45
18	00 279 580 2	Rollenhalter	Roller support	Support de rouleau		1	1	1	1			
19	00 900 636 0	6kt-Schraube	Hex head bolt	Boulon tête hex		x	x	x	x			M 10 X 25
20	00 908 215 0	6kt-Mutter	Hex nut	Écrou hex		x	x	x	x			M 12
21	00 908 701 0	Sicherungsmutter	Locknut	Écrou hex		x	x	x	x			M 12
22	00 910 414 0	Scheibe	Washer	Rondelle		x	x	x	x			10,5 X 21 X 2

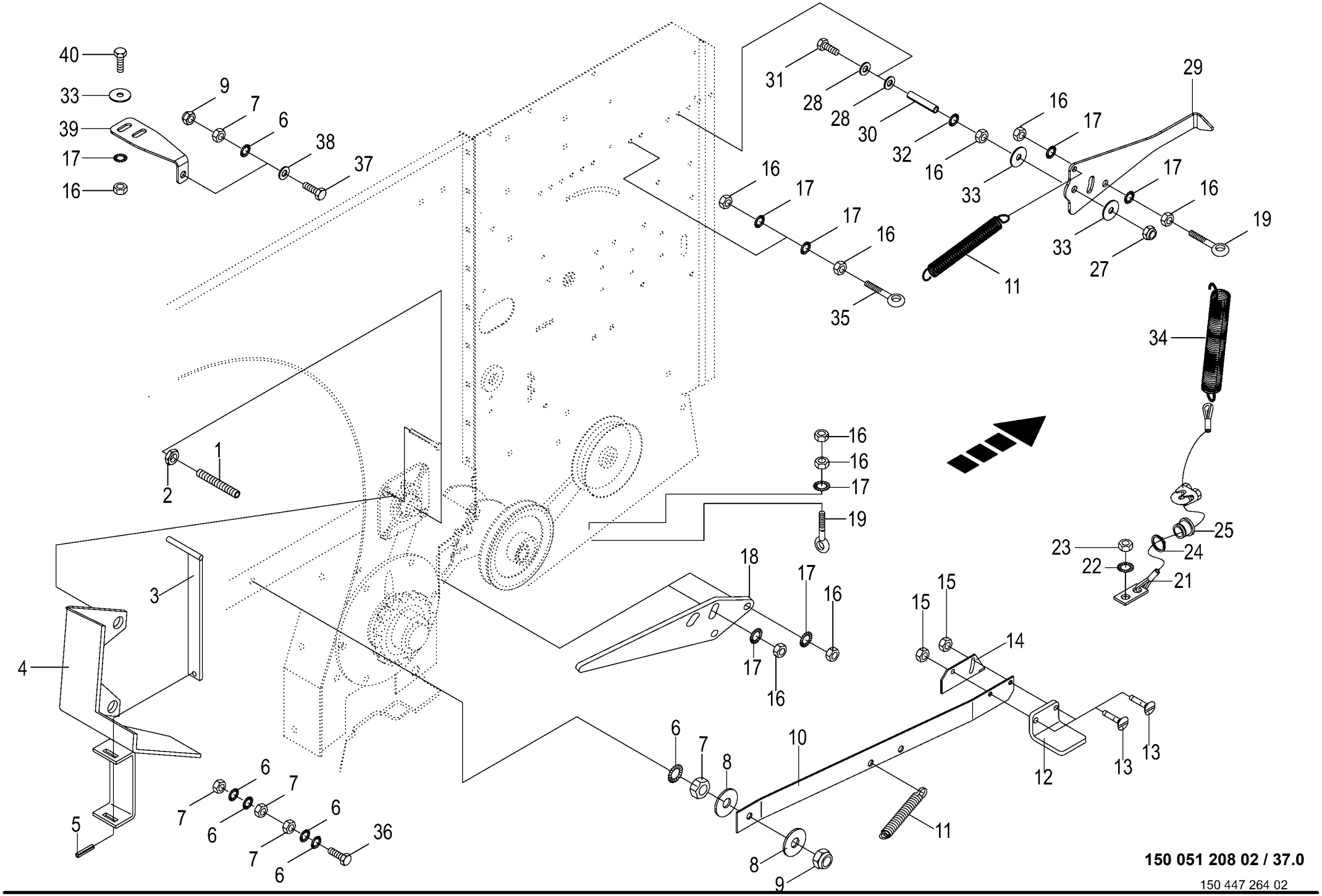

150 051 208 02 / 37.0

150 447 264 02

Messerschaltung -Medium **Knife swidching mechanism** **Montage en couteau**					1026400 - 1046900	RP601-10	RP601-20	RP601-11	RP601-21			**150 051 208 02** 150 447 264 2 **37.0**
Pos.	ID-Nr.	Benennung	Description	Description	Masch.-Nr-							Bemerkung/Remarks/Remarque
1	00 905 710 1	Gewindestift -Linksgewinde	Threaded pin -left-hand thread	Goujon fileté -filetage à gauche		x	x	x	x			M 16 X 80
2	00 908 526 1	6kt-Mutter	Hex nut	Écrou hex		x	x	x	x			M 16 X 1,5
3	00 290 273 0	Hammer	Hammer	Marteau		1	1	1	1			
4	00 290 277 1	Klaue	Claw	Mâchoire		1	1	1	1			
5	00 912 608 2	Spannstift	Roll pin	Goupille de serrage		1	1	1	1			5 X 20
6	00 909 909 1	Sperrkantscheibe	Detent edged washer	Disque à bord d'arrêt		x	x	x	x			SKM 10
7	00 908 212 0	6kt-Mutter	Hex nut	Écrou hex		x	x	x	x			M 10
8	00 910 353 0	Scheibe	Washer	Rondelle		x	x	x	x			11 X 34 X 3
9	00 908 758 0	Sicherungsmutter	Locknut	Écrou hex		x	x	x	x			M 10
10	00 290 278 1	Klinkenhalter	Support	Support		1	1	1	1			
11	00 270 283 1	Zugfeder	Tension spring	Ressort de traction		1	1	1	1			1,5 X 15 X 100
12	00 279 974 4	Winkel	Angle	Angle		1	1	1	1			
13	00 905 210 1	Flachrundschraube	Coach bolt	Vis a tête bombée		x	x	x	x			M 6 X 16
14	00 275 177 3	Raste	Notch	Cran d'arrêt		1	1	1	1			
15	00 908 208 0	6kt-Mutter	Hex nut	Écrou hex		x	x	x	x			M 6
16	00 908 210 0	6kt-Mutter	Hex nut	Écrou hex		x	x	x	x			M 8
17	00 909 908 1	Sperrkantscheibe	Detent edged washer	Disque à bord d'arrêt		x	x	x	x			SKM 8
18	00 290 279 0	Führungsspitze	Guide tip	Pointe de guidage		1	1	1	1			
19	00 280 400 2	Ringschraube	Eyebolt	Piton		1	1	1	1			M 8 X 45
21	00 290 286 1	Seil für Anzeige	Rope for indicator	Cable d indicateur		1	1	1	1			Lg.= 2500
	00 917 505 1	Kausche	Grommet thimble	Cosse a corde		1	1	1	1			A 4
22	00 909 910 1	Sperrkantscheibe	Detent edged washer	Disque à bord d'arrêt		x	x	x	x			SKM 12
23	00 908 215 0	6kt-Mutter	Hex nut	Écrou hex		x	x	x	x			M 12
24	00 911 522 1	Sicherungsring	Circlip	Circlip		1	1	1	1			20 X 1,2
25	00 938 974 3	Seilführungsstück	Rope guide	Pièce de guidage		1	1	1	1			Rd. 25 X 13
26	00 917 601 0	Drahtseilklemme	Wire rope clamp	Pince de cable metallique		2	2	2	2			3
27	00 908 706 0	Sicherungsmutter	Locknut	Écrou hex		x	x	x	x			M 8
28	00 910 413 0	Scheibe	Washer	Rondelle		x	x	x	x			8,4 X 17 X 1,6
29	20 263 941 0	Zeiger	Indicator	Indicateur		1	1	1	1			
30	20 263 992 0	Distanzstück	Spacer	Pièce d'écartement		2	2	2	2			
31	00 901 009 2	6kt-Schraube	Hex head bolt	Boulon tête hex		x	x	x	x			M 8 X 90 -10.9
32	00 909 903 0	Sperrkantscheibe	Detent edged washer	Disque à bord d'arrêt		x	x	x	x			SKZ 8
33	00 910 603 0	Scheibe	Washer	Rondelle		x	x	x	x			8,4 X 24 X 2
34	00 030 124 2	Zugfeder	Tension spring	Ressort de traction		1	1	1	1			2,5 X 21 X 170
35	00 918 309 1	Ösenschraube	Eye screw	Vis à oeillet		1	1	1	1			M 8 X 75
36	00 900 287 1	6kt-Schraube	Hex head bolt	Boulon tête hex		x	x	x	x			M 10 X 70
37	00 900 637 0	6kt-Schraube	Hex head bolt	Boulon tête hex		x		x				M 10 X 30
38	00 910 414 0	Scheibe	Washer	Rondelle		x		x				10,5 X 21 X 2

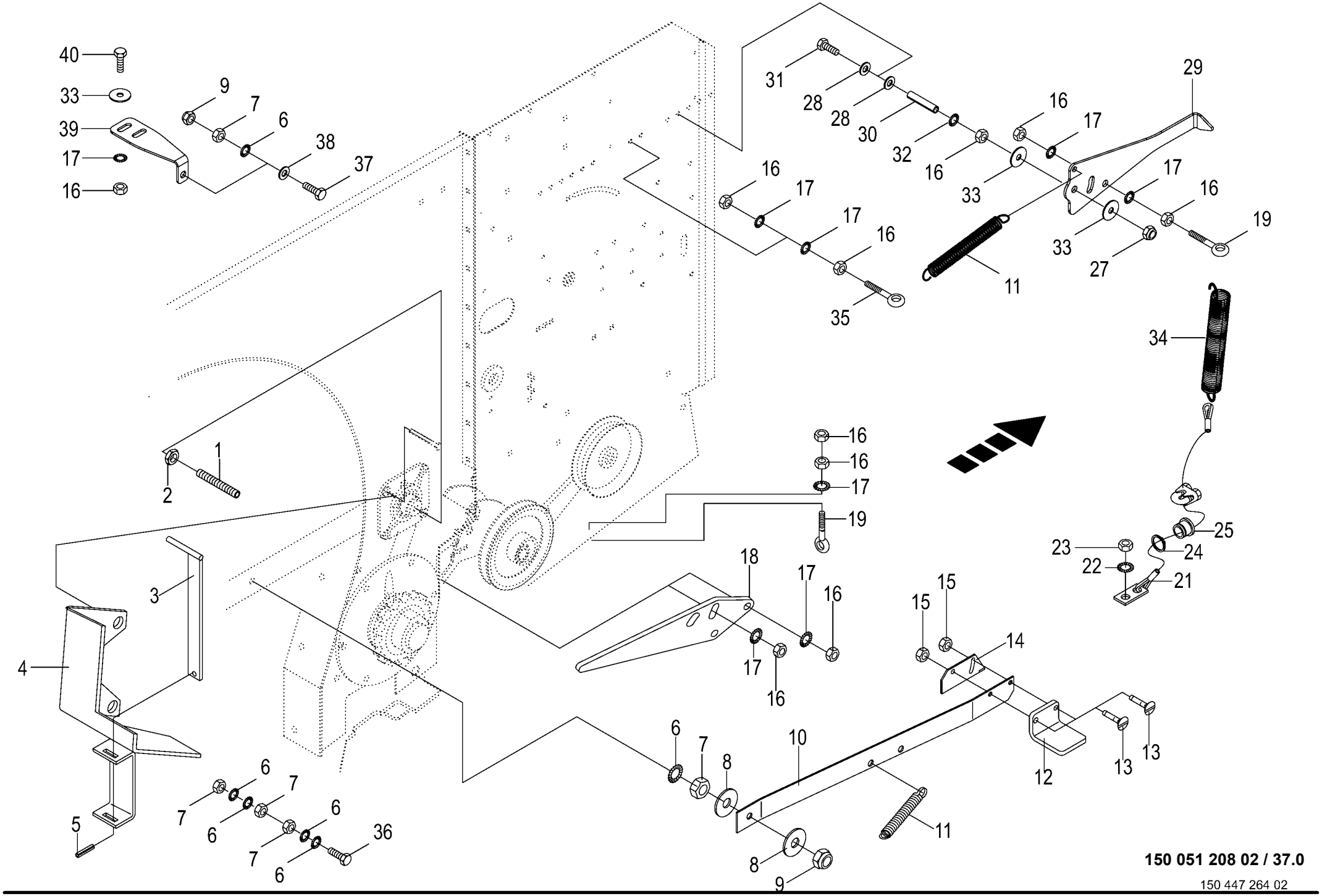

150 051 208 02 / 37.0

150 447 264 02

Messerschaltung -Medium
Knife swidching mechanism
Montage en couteau

1026400 - 1046900

150 051 208 02

150 447 264 2 **37.0**

Pos.	ID-Nr.	Benennung	Description	Description	Masch.-Nr-	RP601-10	RP601-20	RP601-11	RP601-21			Bemerkung/Remarks/Remarque
39	20 263 937 0	Klinkenhalteraufnahme	Ratchet support holder	Logement de support de cliquet		1		1				
40	00 900 614 0	6kt-Schraube	Hex head bolt	Boulon tête hex		x		x				M 8 X 20

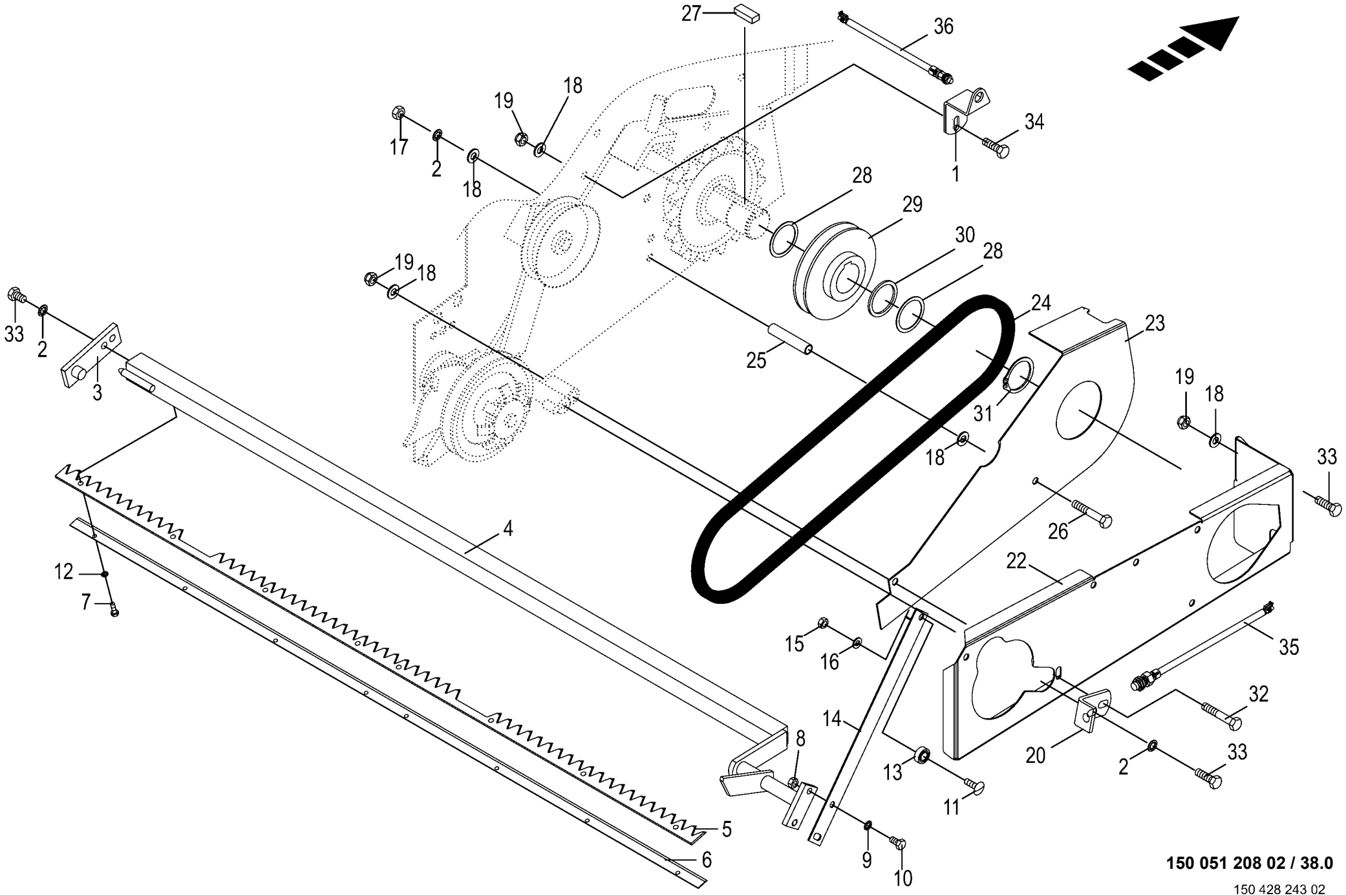

150 051 208 02 / 38.0

150 428 243 02

Netzbindung / Schneidmesser
Net tying / knife
Attache de résean / couteau

1026400 - 1046900

150 051 208 02

150 428 243 2 **38.0**

Pos.	ID-Nr.	Benennung	Description	Description	Masch.-Nr-	RP601-10	RP601-20	RP601-11	RP601-21			Bemerkung/Remarks/Remarque
1	00 279 297 3	Sensorhalter	Sensor support	Support de capteur		1	1	1	1			
2	00 909 909 1	Sperrkantscheibe	Detent edged washer	Disque à bord d'arrêt		x	x	x	x			SKM 10
3	00 278 049 5	Messerhalterung	Knive holder	Porte-couteau		1	1	1	1			
4	00 279 607 0	Messerhalterung	Knive holder	Porte-couteau		1	1	1	1			
5	00 278 692 5	Messerkamm	Knife comb	Peigne à couteaux		1	1	1	1			Lg.= 1240
	00 279 599 0	Messerkamm	Knife comb	Peigne à couteaux		1	1	1	1			
6	00 278 685 2	Schneidmesser	Knife	Couteau		1	1	1	1			Lg.= 1250
7	00 900 606 0	6kt-Schraube	Hex head bolt	Boulon tête hex		x	x	x	x			M 6 X 12
8	00 908 210 0	6kt-Mutter	Hex nut	Écrou hex		x	x	x	x			M 8
9	00 909 908 1	Sperrkantscheibe	Detent edged washer	Disque à bord d'arrêt		x	x	x	x			SKM 8
10	00 900 614 0	6kt-Schraube	Hex head bolt	Boulon tête hex		x	x	x	x			M 8 X 20
11	00 905 111 4	Flachrundschraube	Coach bolt	Vis a tête bombée		x	x	x	x			M 6 X 20
12	00 909 906 1	Sperrkantscheibe	Detent edged washer	Disque à bord d'arrêt		x	x	x	x			SKM 6
13	00 930 328 0	Rillenkugellager	Grooved ball bearing	Roulement à gorge		1	1	1	1			626 2RS
14	00 278 051 5	Federschiene	Spring bar	Rail de ressort		1	1	1	1			Lg.= 360
15	00 908 704 1	Sicherungsmutter	Locknut	Écrou hex		x	x	x	x			M 6
16	00 910 411 1	Scheibe	Washer	Rondelle		x	x	x	x			6,4 X 12,5 X 1,6
17	00 908 212 0	6kt-Mutter	Hex nut	Écrou hex		x	x	x	x			M 10
18	00 910 414 0	Scheibe	Washer	Rondelle		x	x	x	x			10,5 X 21 X 2
19	00 908 758 0	Sicherungsmutter	Locknut	Écrou hex		x	x	x	x			M 10
20	00 279 594 0	Sensorhalter	Sensor support	Support de capteur		1	1	1	1			
22	20 069 901 1	Schutz	Guard	Protection		1	1	1	1			
23	00 278 922 5	Schutz f. Starterriemen	Guard for starter belt	Protection pour courroie de démarrage		1	1	1	1			
24	00 921 513 0	Keilriemen	V-belt	Courroie trapézoïdale		1	1	1	1			17 X 1473
25	00 278 087 1	Distanzrohr	Spacer tube	Tube d'entretoisement		1	1	1	1			12,5 X 17,2 X 73
26	00 901 445 0	6kt-Schraube	Hex head bolt	Boulon tête hex		x	x	x	x			M 10 X 120
27	00 915 003 0	Passfeder	Fit-in key	Clavette		1	1	1	1			B 14 X 9 X 36
28	00 910 899 0	Passscheibe	Shim ring	Rondelle d'ajustage		x	x	x	x			45 X 55 X 1
29	00 279 290 0	Keilriemenscheibe	V-belt pulley	Poulie à gorges		1	1	1	1			DW 133
30	00 910 732 1	Stützscheibe	Supporting disc	Rondelle diélectrique		1	1	1	1			S 45 X 55 X 3,0
31	00 911 549 1	Sicherungsring	Circlip	Circlip		1	1	1	1			A 45 X 1,75
32	00 901 436 0	6kt-Schraube	Hex head bolt	Boulon tête hex		x	x	x	x			M 10 X 65
33	00 900 636 0	6kt-Schraube	Hex head bolt	Boulon tête hex		x	x	x	x			M 10 X 25
34	00 900 637 0	6kt-Schraube	Hex head bolt	Boulon tête hex		x	x	x	x			M 10 X 30
35	00 302 409 2	Ind. Näherungsschalter Namur	Namur sensor Namur M12	Capt. Namur		1	1	1	1			
		M12 6mm										

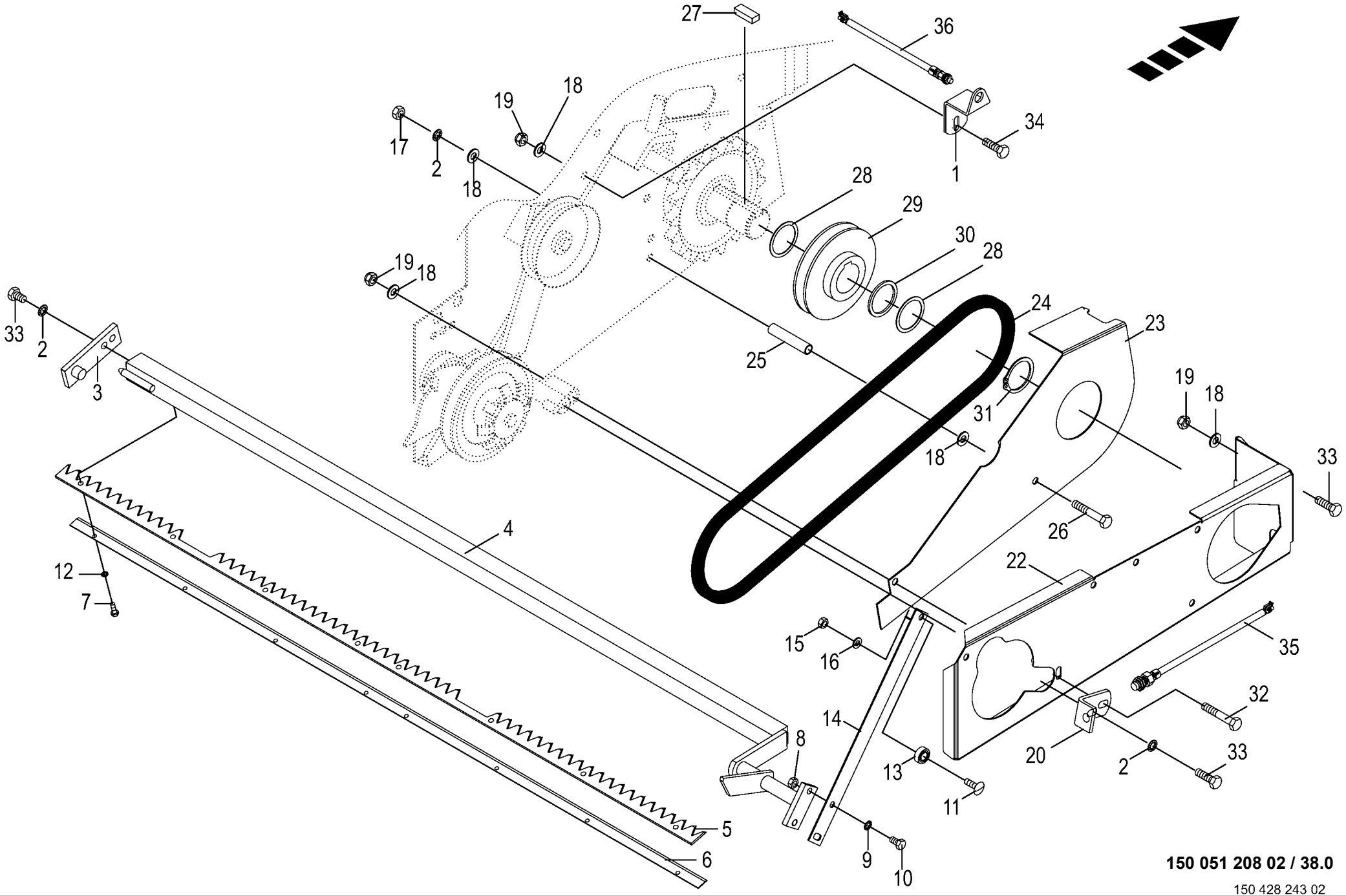

150 051 208 02 / 38.0

150 428 243 02

Netzbindung / Schneidmesser Net tying / knife Attache de résean / couteau					1026400 - 1046900	RP601-10	RP601-20	RP601-11	RP601-21			150 051 208 02 150 428 243 2 38.0
Pos.	ID-Nr.	Benennung	Description	Description	Masch.-Nr-							Bemerkung/Remarks/Remarque
36	00 302 321 2	Ind. Näherungsschalter Namur M18 8mm	Namur sensor Namur M18	Capt. Namur Namur M18		1	1	1	1			

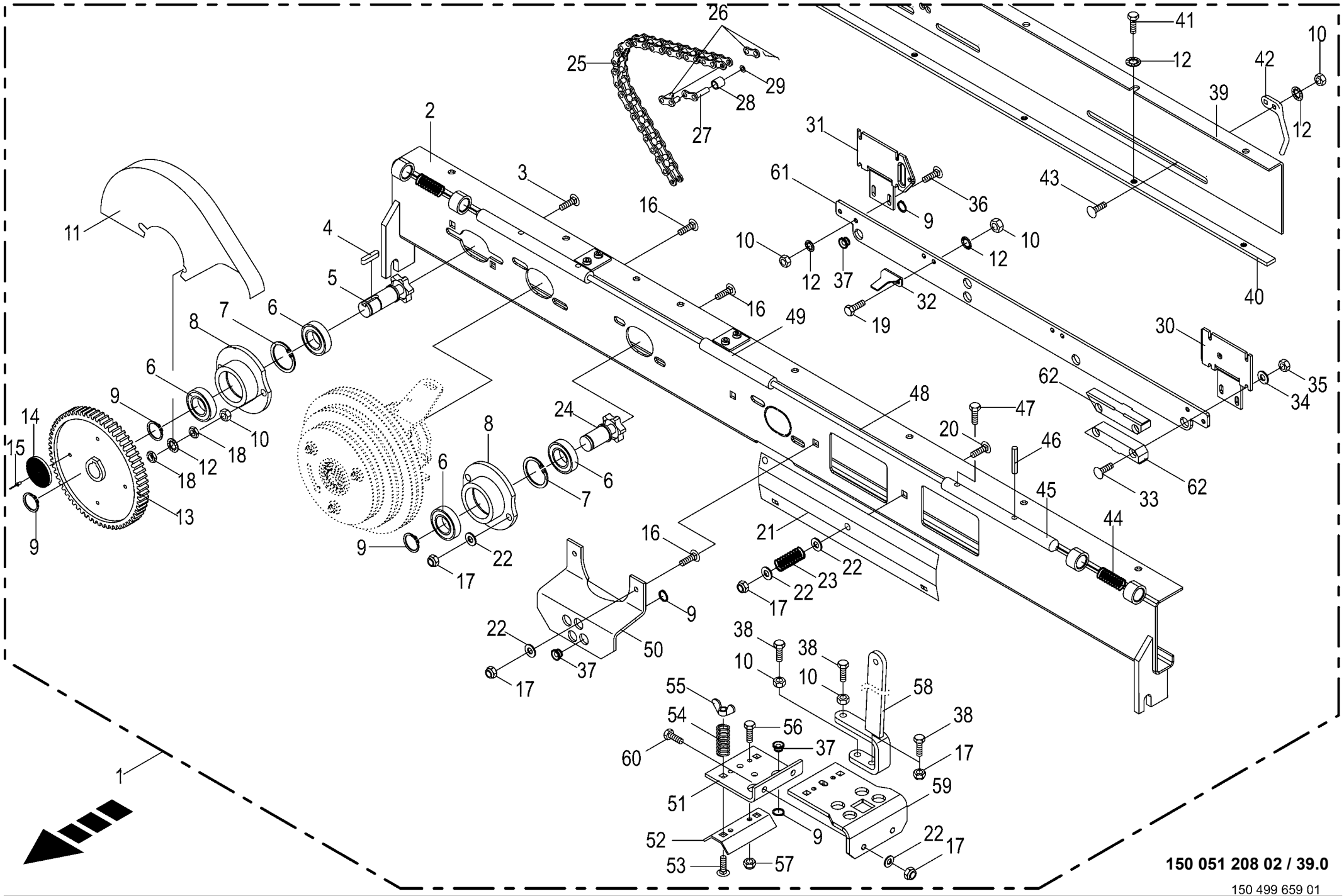
26
25
29
28
27
41
12
10
42
39
12
2
31
3
61
36
43
16
9
10
10
12
12
37
32
4
11
5
16
19
40
6
7
8
49
30
6
9
62
35
34
48
47
14
24
8
20
46
15
18
12
18
10
6
6
7
45
33
62
13
44
9
9
22
16
21
22
17
23
22
17
9
22
50
37
17
38
38
10
10
58
55
54
56
38
60
37
17
51
59
52
9
22
17
53
57
1
150 051 208 02 / 39.0
150 499 659 01

Garnbindung -Komfort
Twine tying
Liage par ficelle

1026400 - 1046900

150 051 208 02

150 499 659 1 **39.0**

Pos.	ID-Nr.	Benennung	Description	Description	Masch.-Nr-	RP601-10	RP601-20	RP601-11	RP601-21			Bemerkung/Remarks/Remarque
1	20 068 167 0	Garnführung mit Magnetkupplung -kpl.	Twine guide + magnetic transmission -cpl.	Guidage de fic. + embrayage magnétique -cpl.		1	1	1	1			
2	20 068 168 0	Führungsschiene	Guide rail	Glissière de guidage		1	1	1	1			
3	00 905 233 1	Flachrundschraube	Coach bolt	Vis a tête bombée		x	x	x	x			M 8 X 30
4	00 915 015 0	Passfeder	Fit-in key	Clavette		1	1	1	1			B 6 x 6 x 14
5	00 280 054 5	Kettenrad	Chain sprocket	Roue à chaînes		1	1	1	1			5/8" Z= 6
6	00 930 504 0	Rillenkugellager	Grooved ball bearing	Roulement à gorge		4	4	4	4			6004 2RS
7	00 911 642 0	Sicherungsring	Circlip	Circlip		2	2	2	2			I 42 X 1,75
8	00 280 052 7	Lagergehäuse	Bearing housing	Cage de roulement		2	2	2	2			
9	00 911 522 1	Sicherungsring	Circlip	Circlip		17	17	17	17			20 X 1,2
10	00 908 210 0	6kt-Mutter	Hex nut	Écrou hex		x	x	x	x			M 8
11	00 277 282 3	Schutzkasten	Protective box	Caisson de protection		1	1	1	1			
12	00 909 908 1	Sperrkantscheibe	Detent edged washer	Disque à bord d'arrêt		x	x	x	x			SKM 8
13	00 277 273 2	Stirnrad	Spur gear	Roue d'engrenage		1	1	1	1			Z= 82
14	00 924 535 1	Rückstrahler -rot	Rear reflector -red	Reflecteur -rouge		1	1	1	1			Rd. 62
15	00 914 138 0	Blindniet	Blind rivet	Rivet aveugle		x	x	x	x			5 X 14,5
16	00 904 951 2	Flachrundschraube	Coach bolt	Vis a tête bombée		x	x	x	x			M 8 X 20
17	00 908 706 0	Sicherungsmutter	Locknut	Écrou hex		x	x	x	x			M 8
18	00 908 510 1	6kt-Mutter -niedrige Form	Hex nut -low form	Écrou hex -forme basse		x	x	x	x			M 8
19	00 900 614 0	6kt-Schraube	Hex head bolt	Boulon tête hex		x	x	x	x			M 8 X 20
20	00 904 817 1	Flachrundschraube	Coach bolt	Vis a tête bombée		x	x	x	x			M 8 X 50
21	00 277 206 2	Deckel	Cover	Couvercle		1	1	1	1			
22	00 910 413 0	Scheibe	Washer	Rondelle		x	x	x	x			8,4 X 17 X 1,6
23	00 274 949 0	Druckfeder	Pressure spring	Ressort de pression		2	2	2	2			1,6 X 13,4 X 40
24	00 280 457 5	Kettenrad	Chain sprocket	Roue à chaînes		1	1	1	1			5/8" Z= 6
25	27 014 174 0	Rollenkette kpl. einfach 5/ 8"x42Ro	Roller chain kpl. single 5/ 8"x42Ro	Chaîne articulée cpl. simple 5/8"x42Ro		1	1	1	1			
26	00 921 983 0	Steckglied mit Drahtverschluss	Chain lock	Joint de chaine		1	1	1	1			5/8 "
27	00 921 999 0	Gekröpftes Glied	Cranked chain link	Maillon coudé		1	1	1	1			5/8"
28	00 280 098 1	Buchse	Bushing	Douille		1	1	1	1			5,2 X 16 X 16
29	00 910 817 0	Passscheibe	Shim ring	Rondelle d'ajustage		x	x	x	x			6 X 12 X 0,5
30	00 290 444 0	Platte -links	Plate -left	Plaque -gauche		1	1	1	1			
31	00 290 446 0	Platte -rechts	Plate -right	Plaque -droite		1	1	1	1			
32	20 066 912 0	Sensorfahne	Sensor flag	Drapeau de capteur		2	2	2	2			
33	00 904 714 1	Flachrundschraube	Coach bolt	Vis a tête bombée		x	x	x	x			M 6 X 35
34	00 910 411 1	Scheibe	Washer	Rondelle		x	x	x	x			6,4 X 12,5 X 1,6
35	00 908 208 0	6kt-Mutter	Hex nut	Écrou hex		x	x	x	x			M 6
36	00 904 732 2	Flachrundschraube	Coach bolt	Vis a tête bombée		x	x	x	x			M 8 X 25

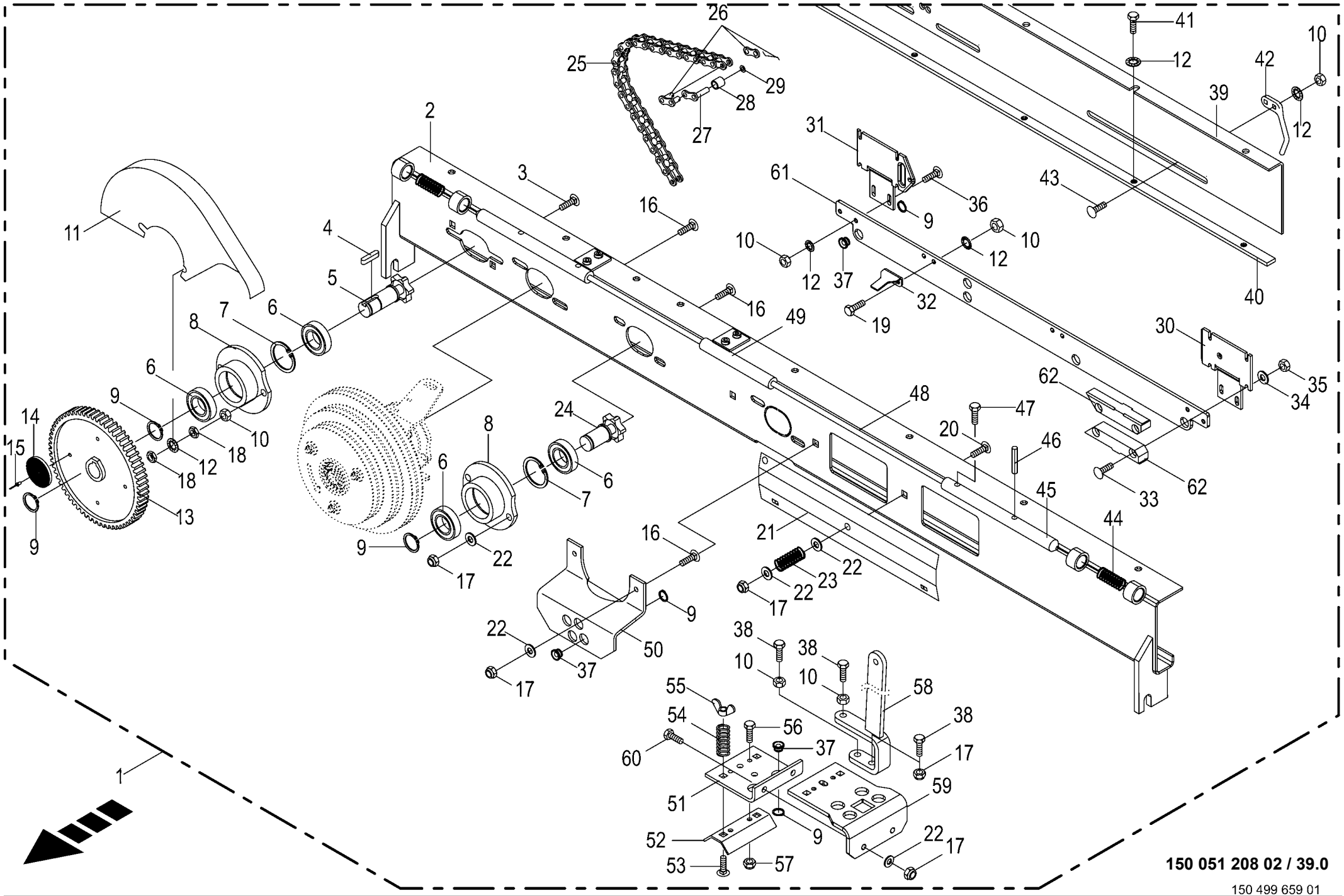
26
25
29
28
27
41
12
10
42
39
12
2
31
3
61
36
43
16
9
10
10
12
12
37
32
4
11
5
16
19
40
6
7
8
49
30
6
9
62
35
34
48
47
14
24
8
20
46
15
18
12
18
10
6
6
7
45
33
62
13
44
9
9
22
16
21
22
17
23
22
17
9
22
50
37
17
38
38
10
10
58
55
54
56
38
60
37
17
51
59
52
9
22
17
53
57
1
150 051 208 02 / 39.0
150 499 659 01

Garnbindung -Komfort Twine tying Liage par ficelle					1026400 - 1046900	RP601-10	RP601-20	RP601-11	RP601-21			150 051 208 02 150 499 659 1 39.0
Pos.	ID-Nr.	Benennung	Description	Description	Masch.-Nr-							Bemerkung/Remarks/Remarque
37	00 938 974 3	Seilführungsstück	Rope guide	Pièce de guidage		14	14	14	14			Rd. 25 X 13
38	00 900 616 0	6kt-Schraube	Hex head bolt	Boulon tête hex		x	x	x	x			M 8 X 25
39	00 278 073 2	Schutz -für Garnführung	Guard -for twine guide	Protecteur -pour guide-ficelle		1	1	1	1			Lg.= 1300
40	00 278 074 0	Anschlagschiene	Limit stop rail	Rail butée		1	1	1	1			Lg.= 1300
41	00 900 253 1	6kt-Schraube	Hex head bolt	Boulon tête hex		x	x	x	x			M 8 X 12
42	00 275 674 5	Fadenbegrenzer	Twine limiting device	Limiteur de ficelle		2	2	2	2			
43	00 904 732 2	Flachrundschraube	Coach bolt	Vis a tête bombée		x	x	x	x			M 8 X 25
44	00 132 189 1	Druckfeder	Pressure spring	Ressort de pression		2	2	2	2			3 X 22 X 90
45	00 337 238 5	Einrastbolzen	Bolt	Axe		2	2	2	2			Rd. 16 X 195
46	00 912 638 2	Spannstift	Roll pin	Goupille de serrage		2	2	2	2			6 X 24
47	00 900 610 0	6kt-Schraube	Hex head bolt	Boulon tête hex		x	x	x	x			M 8 X 10
48	00 273 445 0	Drahtseil	Steel wire rope	Câble d'acier		1	1	1	1			Rd. 4 X 1065
49	00 337 296 0	Gummigriff	Rubber holder	Ppoignee caoutchou		1	1	1	1			
50	20 062 719 0	Fadenführungsplatte	Twine guide plate	Plaque guidage ficelle		1	1	1	1			
51	00 290 449 0	Halter	Support	Cadre support		1	1	1	1			
52	00 280 222 5	Blech - Fadenbremse	Plate for twine brake	Plaque pur frein de ficelle		2	2	2	2			
53	00 904 819 1	Flachrundschraube	Coach bolt	Vis a tête bombée		x	x	x	x			M 8 X 60
54	00 274 949 0	Druckfeder	Pressure spring	Ressort de pression		4	4	4	4			1,6 X 13,4 X 40
55	00 909 410 1	Flügelmutter	Nut	Ecrou		x	x	x	x			M 8
56	00 901 028 1	6kt-Schraube	Hex head bolt	Boulon tête hex		x	x	x	x			M 6 X 30
57	00 908 704 1	Sicherungsmutter	Locknut	Écrou hex		x	x	x	x			M 6
58	20 062 728 1	Bremsstange	Brake rod	Tige de commande de frein		1	1	1	1			
59	20 062 725 1	Halter	Support	Cadre support		1	1	1	1			
60	00 901 421 1	6kt-Schraube	Hex head bolt	Boulon tête hex		x	x	x	x			M 8 X 40
61	20 066 908 0	Schlitten 4-Faden	Slide 4 twines	Chariot 4 ficelles		1	1	1	1			
62	00 277 207 1	Gleitschiene	Guide rail	Glissière		4	4	4	4			

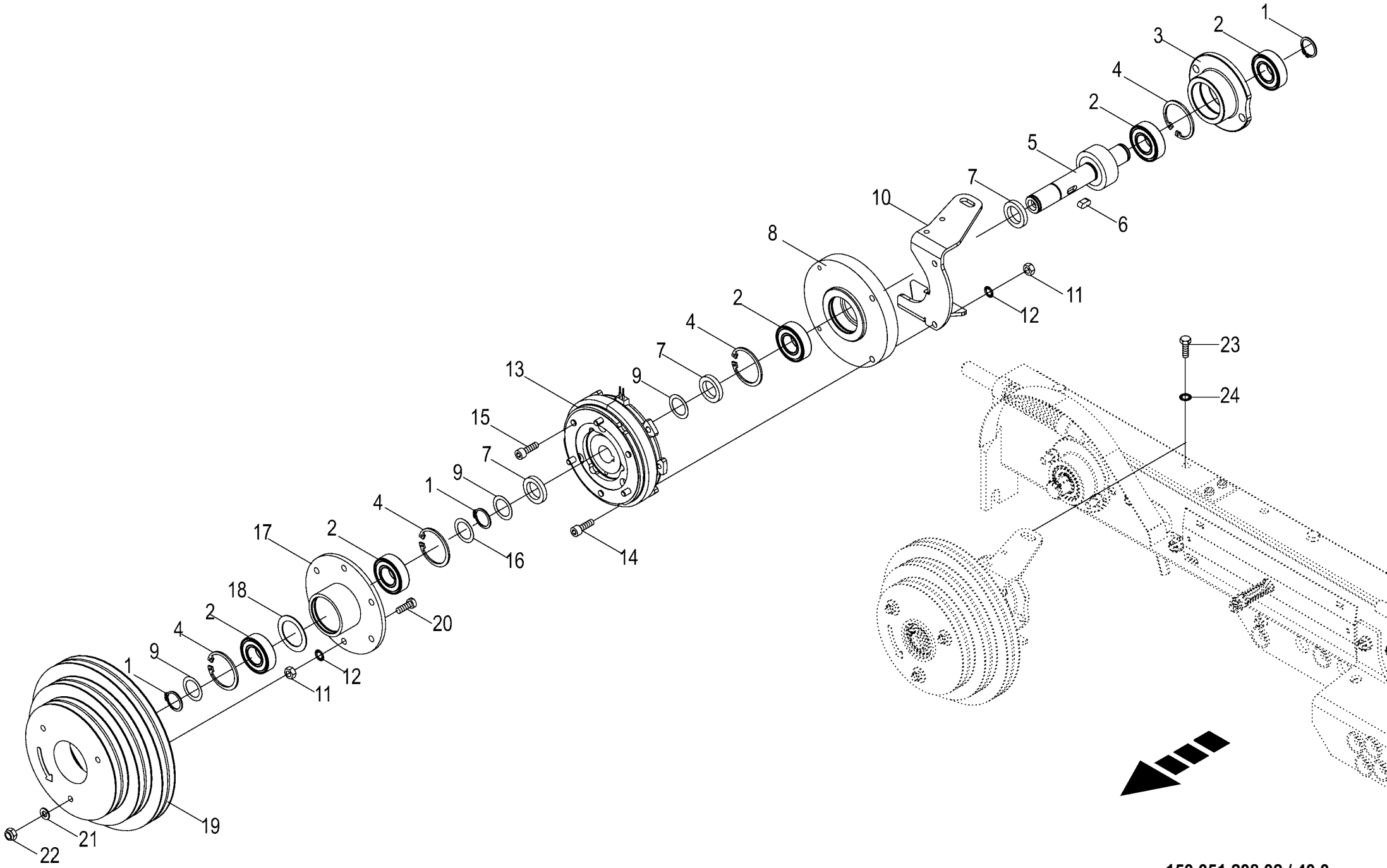

150 051 208 02 / 40.0

150 401 732 02

Magnetkupplung -Komfort
Magnetic coupling
Embrayage magnétique

1026400 - 1046900

150 051 208 02

150 401 732 2 **40.0**

Pos.	ID-Nr.	Benennung	Description	Description	Masch.-Nr-	RP601-10	RP601-20	RP601-11	RP601-21			Bemerkung/Remarks/Remarque
1	00 911 522 1	Sicherungsring	Circlip	Circlip		3	3	3	3			20 X 1,2
2	00 930 504 0	Rillenkugellager	Grooved ball bearing	Roulement à gorge		5	5	5	5			6004 2RS
3	00 280 052 7	Lagergehäuse	Bearing housing	Cage de roulement		1	1	1	1			
4	00 911 642 0	Sicherungsring	Circlip	Circlip		4	4	4	4			I 42 X 1,75
5	20 066 903 0	Ritzelwelle 8 Zähne	Pinion shaft 8 gears	Arbre de pignon 8 dents		1	1	1	1			
6	00 915 043 0	Passfeder	Fit-in key	Clavette		1	1	1	1			A 6 X 6 X 14
7	00 225 461 1	Ring	Ring	Anneau		3	3	3	3			20,2 X 30,2 X 5
8	20 064 957 0	Halter	Halter geschw.	Halter		1	1	1	1			
9	00 910 826 1	Passscheibe	Shim ring	Rondelle d'ajustage		x	x	x	x			20 X 28 X 1,0
10	20 064 958 0	Drehmomentstütze	Torque support	Support de couple		1	1	1	1			
11	00 908 208 0	6kt-Mutter	Hex nut	Écrou hex		x	x	x	x			M 6
12	00 909 906 1	Sperrkantscheibe	Detent edged washer	Disque à bord d'arrêt		x	x	x	x			SKM 6
13	20 081 652 0	Magnetkupplung	Magnetic coupling	Embrayage magnétique		1	1	1	1			12 V
14	90 001 350 0	Zylinderschraube	Allen screw	Vis tête cylindrique		x	x	x	x			M 6 X 35
15	00 903 045 1	Zylinderschraube	Allen screw	Vis tête cylindrique		x	x	x	x			M 6 X 20
16	00 910 808 1	Passscheibe	Shim ring	Rondelle d'ajustage		x	x	x	x			20 X 28 X 0,3
17	20 064 963 0	Halter	Support	Cadre support		1	1	1	1			
18	00 910 864 1	Passscheibe	Shim ring	Rondelle d'ajustage		x	x	x	x			30 X 42 X 1,0
19	20 064 961 1	Antriebsrolle	Drive pulley	Poulie d'entrainement		1	1	1	1			
20	00 903 483 1	Zylinderschraube	Allen screw	Vis tête cylindrique		x	x	x	x			M 6 X 40
21	00 910 351 1	Scheibe	Washer	Rondelle		x	x	x	x			6,4 X 18 X 1,6
22	00 908 704 1	Sicherungsmutter	Locknut	Écrou hex		x	x	x	x			M 6
23	00 900 612 0	6kt-Schraube	Hex head bolt	Boulon tête hex		x	x	x	x			M 8 X 16
24	00 909 908 1	Sperrkantscheibe	Detent edged washer	Disque à bord d'arrêt		x	x	x	x			SKM 8

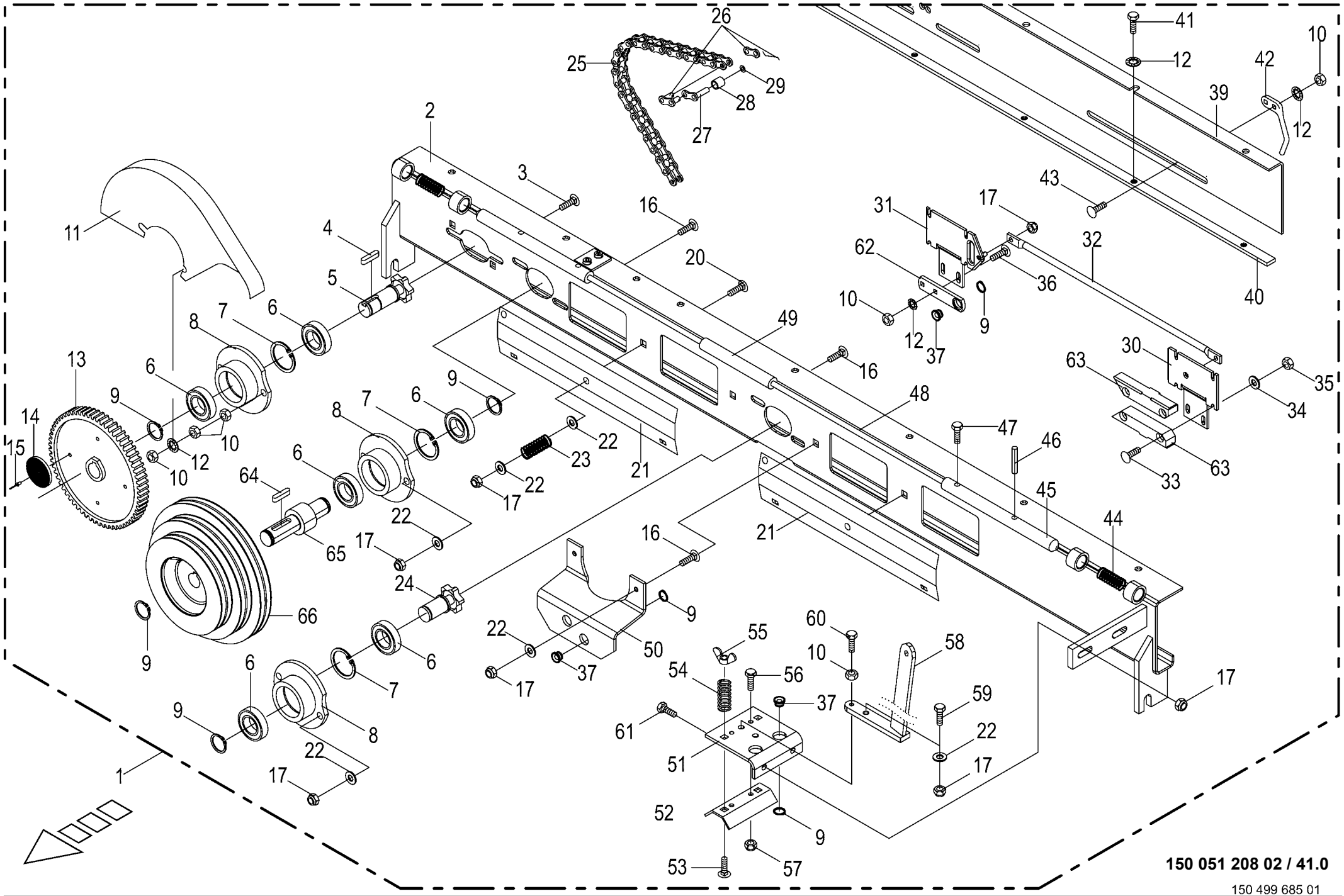
26
25
29
28
27
41
12
10
42
39
12
2
3
43
16
17
31
11
4
20
62
32
36
5
10
9
40
7
6
8
49
12
37
13
6
9
16
30
63
35
9
7
6
48
34
14
8
22
47
46
15
10
12
23
21
63
10
64
6
22
17
33
45
22
44
17
16
21
65
24
9
66
22
50
60
55
10
58
9
6
6
7
54
56
37
17
59
37
61
8
22
51
22
1
17
17
52
9
53
57
150 051 208 02 / 41.0
150 499 685 01

Garnbindung -Medium
Twine tying
Liage par ficelle

1026400 - 1046900

150 051 208 02

150 499 685 1 **41.0**

Pos.	ID-Nr.	Benennung	Description	Description	Masch.-Nr-	RP601-10	RP601-20	RP601-11	RP601-21			Bemerkung/Remarks/Remarque
1	00 290 439 2	Grundholm -kpl.	Beam -cpl.	Poutre -cpl.		1	1	1	1			Z= 11
2	00 290 440 0	Führungsschiene	Guide rail	Reglette de guidage		1	1	1	1			
3	00 905 233 1	Flachrundschraube	Coach bolt	Vis a tête bombée		x	x	x	x			M 8 X 30
4	00 915 015 0	Passfeder	Fit-in key	Clavette		x	x	x	x			B 6 x 6 x 14
5	00 280 054 5	Kettenrad	Chain sprocket	Roue à chaînes		1	1	1	1			5/8" Z= 6
6	00 930 504 0	Rillenkugellager	Grooved ball bearing	Roulement à gorge		6	6	6	6			6004 2RS
7	00 911 642 0	Sicherungsring	Circlip	Circlip		3	3	3	3			I 42 X 1,75
8	00 280 052 7	Lagergehäuse	Bearing housing	Cage de roulement		3	3	3	3			
9	00 911 522 1	Sicherungsring	Circlip	Circlip		11	11	11	11			20 X 1,2
10	00 908 210 0	6kt-Mutter	Hex nut	Écrou hex		x	x	x	x			M 8
11	00 277 282 3	Schutzkasten	Protective box	Caisson de protection		1	1	1	1			
12	00 909 908 1	Sperrkantscheibe	Detent edged washer	Disque à bord d'arrêt		x	x	x	x			SKM 8
13	00 277 273 2	Stirnrad	Spur gear	Roue d'engrenage		1	1	1	1			Z= 82
14	00 924 535 1	Rückstrahler -rot	Rear reflector -red	Reflecteur -rouge		1	1	1	1			Rd. 62
15	00 914 138 0	Blindniet	Blind rivet	Rivet aveugle		x	x	x	x			5 X 14,5
16	00 904 951 2	Flachrundschraube	Coach bolt	Vis a tête bombée		x	x	x	x			M 8 X 20
17	00 908 706 0	Sicherungsmutter	Locknut	Écrou hex		x	x	x	x			M 8
20	00 904 817 1	Flachrundschraube	Coach bolt	Vis a tête bombée		x	x	x	x			M 8 X 50
21	00 277 206 2	Deckel	Cover	Couvercle		2	2	2	2			
22	00 910 413 0	Scheibe	Washer	Rondelle		x	x	x	x			8,4 X 17 X 1,6
23	00 274 949 0	Druckfeder	Pressure spring	Ressort de pression		2	2	2	2			1,6 X 13,4 X 40
24	00 280 457 5	Kettenrad	Chain sprocket	Roue à chaînes		1	1	1	1			5/8" Z= 6
25	00 921 858 0	Rollenkette	Roller chain	Chain à rouleaux		1	1	1	1			5/8" X 72 Ro.
26	00 921 983 0	Steckglied mit Drahtverschluss	Chain lock	Joint de chaine		1	1	1	1			5/8 "
27	00 921 999 0	Gekröpftes Glied	Cranked chain link	Maillon coudé		1	1	1	1			5/8"
28	00 280 098 1	Buchse	Bushing	Douille		1	1	1	1			5,2 X 16 X 16
29	00 910 817 0	Passscheibe	Shim ring	Rondelle d'ajustage		x	x	x	x			6 X 12 X 0,5
30	00 290 444 0	Platte -links	Plate -left	Plaque -gauche		1	1	1	1			
31	00 290 446 0	Platte -rechts	Plate -right	Plaque -droite		1	1	1	1			
32	00 290 447 0	Zugstange	Drawbar	Tringle		1	1	1	1			Rd. 12 X 550
33	00 904 714 1	Flachrundschraube	Coach bolt	Vis a tête bombée		x	x	x	x			M 6 X 35
34	00 910 411 1	Scheibe	Washer	Rondelle		x	x	x	x			6,4 X 12,5 X 1,6
35	00 908 208 0	6kt-Mutter	Hex nut	Écrou hex		x	x	x	x			M 6
36	00 904 732 2	Flachrundschraube	Coach bolt	Vis a tête bombée		x	x	x	x			M 8 X 25
37	00 938 974 3	Seilführungsstück	Rope guide	Pièce de guidage		6	6	6	6			Rd. 25 X 13
39	00 278 073 2	Schutz -für Garnführung	Guard -for twine guide	Protecteur -pour guide-ficelle		1	1	1	1			Lg.= 1300
40	00 278 074 0	Anschlagschiene	Limit stop rail	Rail butée		1	1	1	1			Lg.= 1300
41	00 900 253 1	6kt-Schraube	Hex head bolt	Boulon tête hex		x	x	x	x			M 8 X 12

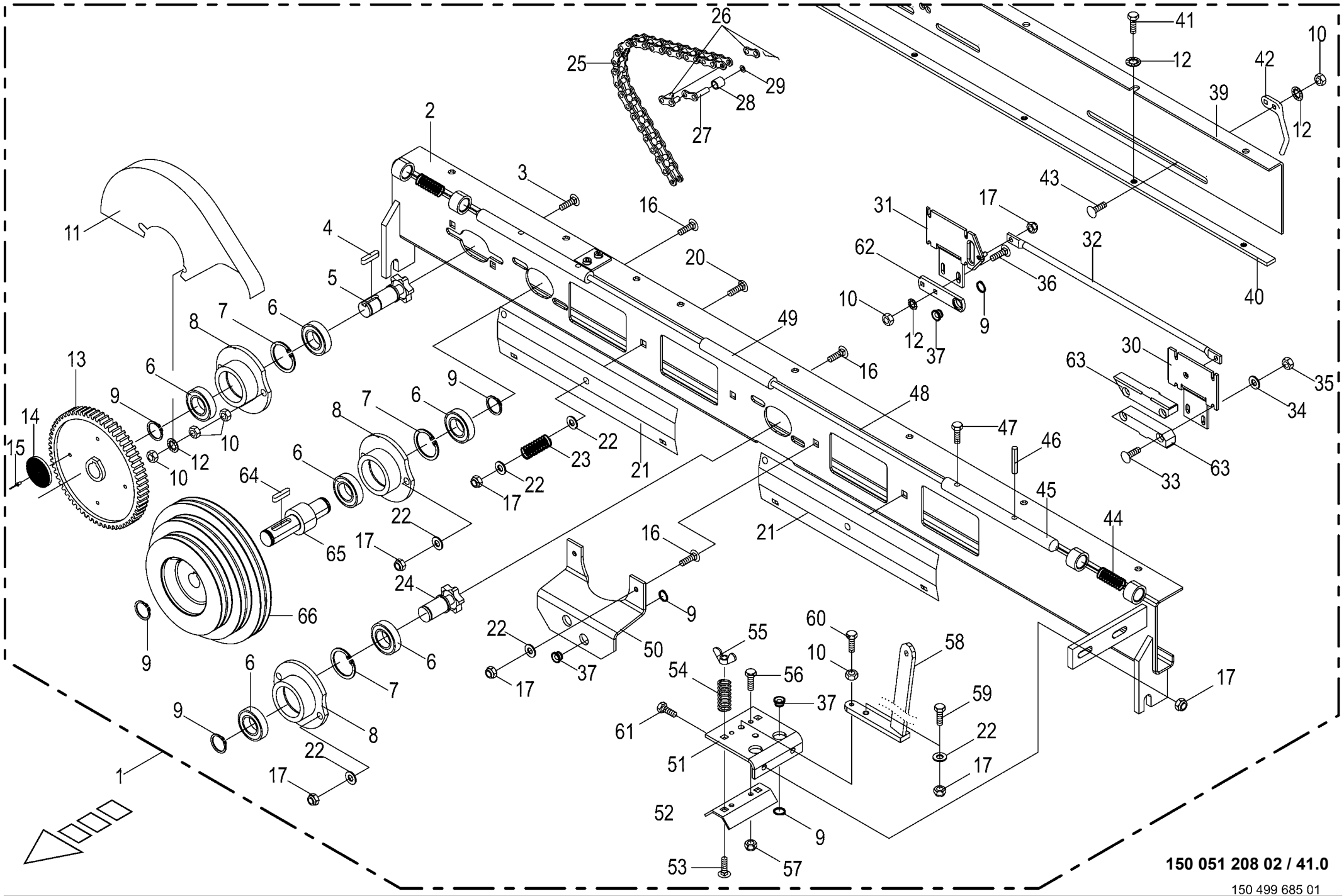
26
25
29
28
27
41
12
10
42
39
12
2
3
43
16
17
31
11
4
20
62
32
36
5
10
9
40
7
6
8
49
12
37
13
6
9
16
30
63
35
9
7
6
48
34
14
8
22
47
46
15
10
12
23
21
63
10
64
6
22
17
33
45
22
44
17
16
21
65
24
9
66
22
50
60
55
10
58
9
6
6
7
54
56
37
17
59
37
61
8
22
51
22
1
17
17
52
9
53
57
150 051 208 02 / 41.0
150 499 685 01

Garnbindung -Medium Twine tying Liage par ficelle					1026400 - 1046900	RP601-10	RP601-20	RP601-11	RP601-21			150 051 208 02 150 499 685 1 41.0
Pos.	ID-Nr.	Benennung	Description	Description	Masch.-Nr-							Bemerkung/Remarks/Remarque
42	00 275 674 5	Fadenbegrenzer	Twine limiting device	Limiteur de ficelle		2	2	2	2			
43	00 904 732 2	Flachrundschraube	Coach bolt	Vis a tête bombée		x	x	x	x			M 8 X 25
44	00 132 189 1	Druckfeder	Pressure spring	Ressort de pression		2	2	2	2			3 X 22 X 90
45	00 337 238 5	Einrastbolzen	Bolt	Axe		2	2	2	2			Rd. 16 X 195
46	00 912 638 2	Spannstift	Roll pin	Goupille de serrage		2	2	2	2			6 X 24
47	00 900 610 0	6kt-Schraube	Hex head bolt	Boulon tête hex		x	x	x	x			M 8 X 10
48	00 273 445 0	Drahtseil	Steel wire rope	Câble d'acier		1	1	1	1			Rd. 4 X 1065
49	00 337 296 0	Gummigriff	Rubber holder	Ppoignee caoutchou		1	1	1	1			
50	00 278 106 5	Fadenführungsplatte	Twine guide plate	Plaque guidage ficelle		1	1	1	1			
51	00 290 449 0	Halter	Support	Cadre support		1	1	1	1			
52	00 280 222 5	Blech - Fadenbremse	Plate for twine brake	Plaque pur frein de ficelle		2	2	2	2			
53	00 904 819 1	Flachrundschraube	Coach bolt	Vis a tête bombée		x	x	x	x			M 8 X 60
54	00 015 296 2	Druckfeder	Pressure spring	Ressort de pression		2	2	2	2			2 X 11 X 45
55	00 909 410 1	Flügelmutter	Nut	Ecrou		x	x	x	x			M 8
56	00 901 028 1	6kt-Schraube	Hex head bolt	Boulon tête hex		x	x	x	x			M 6 X 30
57	00 908 704 1	Sicherungsmutter	Locknut	Écrou hex		x	x	x	x			M 6
58	00 290 450 0	Bremsstange	Brake rod	Tige de commande de frein		1	1	1	1			
59	00 900 617 0	6kt-Schraube	Hex head bolt	Boulon tête hex		x	x	x	x			M 8 X 30
60	00 900 616 0	6kt-Schraube	Hex head bolt	Boulon tête hex		x	x	x	x			M 8 X 25
61	00 900 612 0	6kt-Schraube	Hex head bolt	Boulon tête hex		x	x	x	x			M 8 X 16
62	00 278 077 3	Fadenführung	Twine guide	Guide-ficelle		2	2	2	2			
63	00 277 207 1	Gleitschiene	Guide rail	Glissière		4	4	4	4			
64	00 915 047 0	Passfeder	Fit-in key	Clavette		1	1	1	1			A 6 X 6 X 28
65	00 274 448 2	Ritzelwelle	Pinion shaft	Arbre de pignon		1	1	1	1			Z= 11
66	00 275 628 1	Antriebsrolle	Drive pulley	Poulie d'entrainement		1	1	1	1			

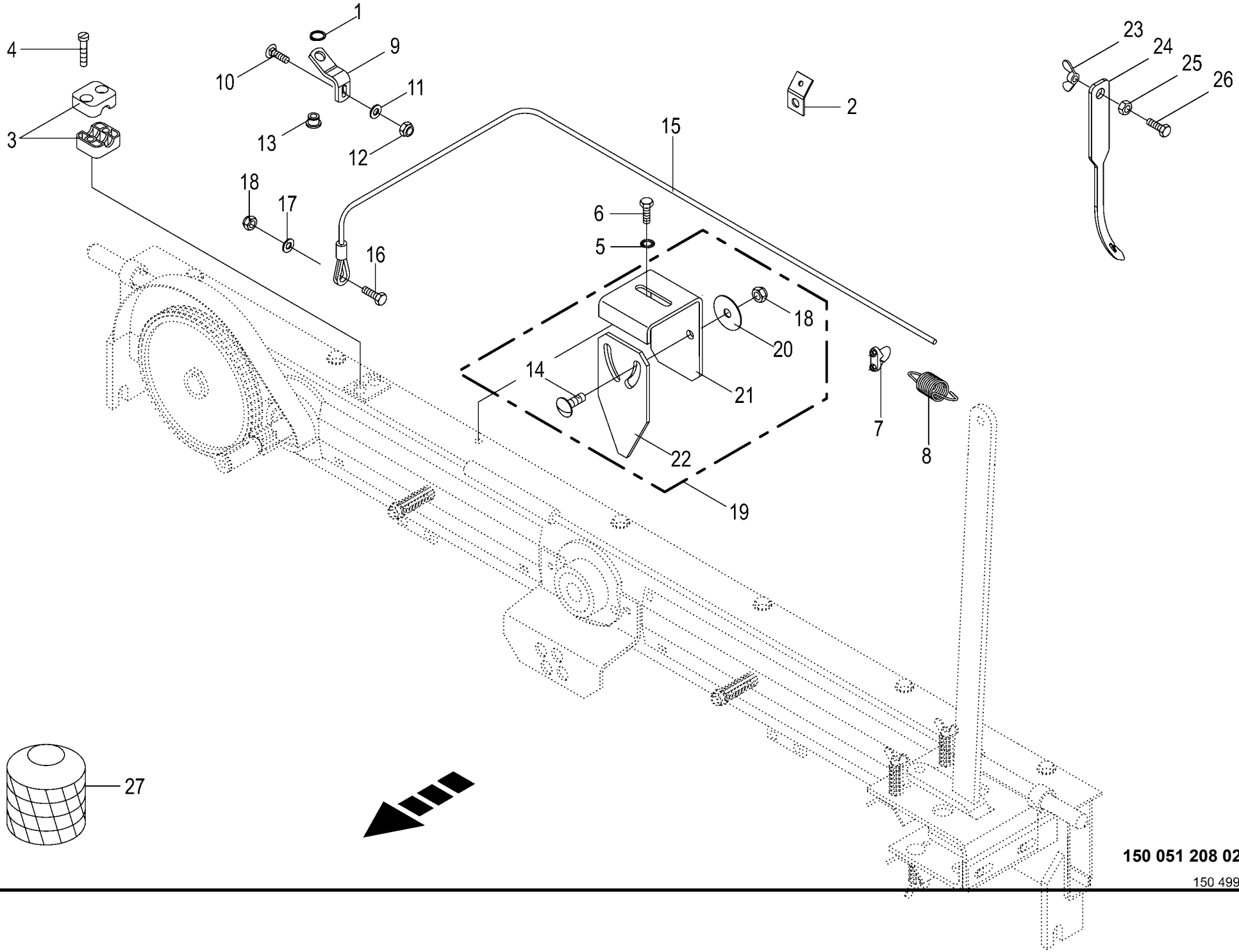

150 051 208 02 / 42.0

150 499 689 02

Anbauteile für Kombination NETZ/GARN
Mounting parts for net/twine wrap
Pièces de montage pour filet/ficelle

1026400 - 1046900

150 051 208 02

150 499 689 2 **42.0**

Pos.	ID-Nr.	Benennung	Description	Description	Masch.-Nr-	RP601-10	RP601-20	RP601-11	RP601-21			Bemerkung/Remarks/Remarque
1	00 911 522 1	Sicherungsring	Circlip	Circlip		1	1	1	1			20 X 1,2
2	00 336 735 1	Halteblech	Holding plate	Tôle de fixation		1	1	1	1			
3	00 925 107 1	Rohrschelle -2 Hälften	Tube clamp -2 halves	Bride -2 moitiés		x	x	x	x			Bo.= 12
4	00 903 477 1	Zylinderschraube	Allen screw	Vis tête cylindrique		x	x	x	x			AM 6 X 20
5	00 909 908 1	Sperrkantscheibe	Detent edged washer	Disque à bord d'arrêt		x	x	x	x			SKM 8
6	00 900 612 0	6kt-Schraube	Hex head bolt	Boulon tête hex		x	x	x	x			M 8 X 16
7	00 917 601 0	Drahtseilklemme	Wire rope clamp	Pince de cable metallique		1	1	1	1			3
8	00 279 587 1	Zugfeder	Tension spring	Ressort de traction		1	1	1	1			2,5 X 21 X 79
9	00 290 448 1	Fadenführung	Twine guidance	Boîte à ficelle		1	1	1	1			
10	00 905 252 1	Flachrundschraube	Coach bolt	Vis a tête bombée		x	x	x	x			M 10 X 25
11	90 000 121 0	Scheibe	Washer	Rondelle		x	x	x	x			10,5 X 30 X 2,5
12	00 908 758 0	Sicherungsmutter	Locknut	Écrou hex		x	x	x	x			M 10
13	00 938 974 3	Seilführungsstück	Rope guide	Pièce de guidage		1	1	1	1			Rd. 25 X 13
14	00 905 231 1	Flachrundschraube	Coach bolt	Vis a tête bombée		x	x	x	x			M 8 X 20
15	00 290 442 1	Seil für Anzeige	Rope for indicator	Cable d indicateur		1	1	1	1			Lg.= 2100
16	00 900 616 0	6kt-Schraube	Hex head bolt	Boulon tête hex		x	x	x	x			M 8 X 25
17	00 910 603 0	Scheibe	Washer	Rondelle		x	x	x	x			8,4 X 24 X 2
18	00 908 706 0	Sicherungsmutter	Locknut	Écrou hex		x	x	x	x			M 8
19	00 278 524 5	Wippschalter -kpl.	Toggle switch -cpl.	Interrupteur a bascule -cpl.		1	1	1	1			
20	00 910 603 0	Scheibe	Washer	Rondelle		x	x	x	x			8,4 X 24 X 2
21	00 278 526 6	Halterung	Bracket	Support		1	1	1	1			
22	00 278 527 2	Schaltwippe	Shift rocker	Bascule de commande		1	1	1	1			
23	00 909 410 1	Flügelmutter	Nut	Ecrou		1	1	1	1			M 8
24	20 463 458 0	Garnbindungswerkzeug	Twine tying tool	Outil de liage par ficelle		1	1	1	1			
25	00 908 210 0	6kt-Mutter	Hex nut	Écrou hex		x	x	x	x			M 8
26	90 002 636 0	6kt-Schraube M8 x 60	Hexagon head screw M8 x 60	Vis six pans M8 x 60		x	x	x	x			
27	00 929 951 0	Excellent Twine RB 1.000 Pack a 10kg	Round Baler Twine 1000m/kg	Round Baler Twine 1000m/kg		x	x	x	x			

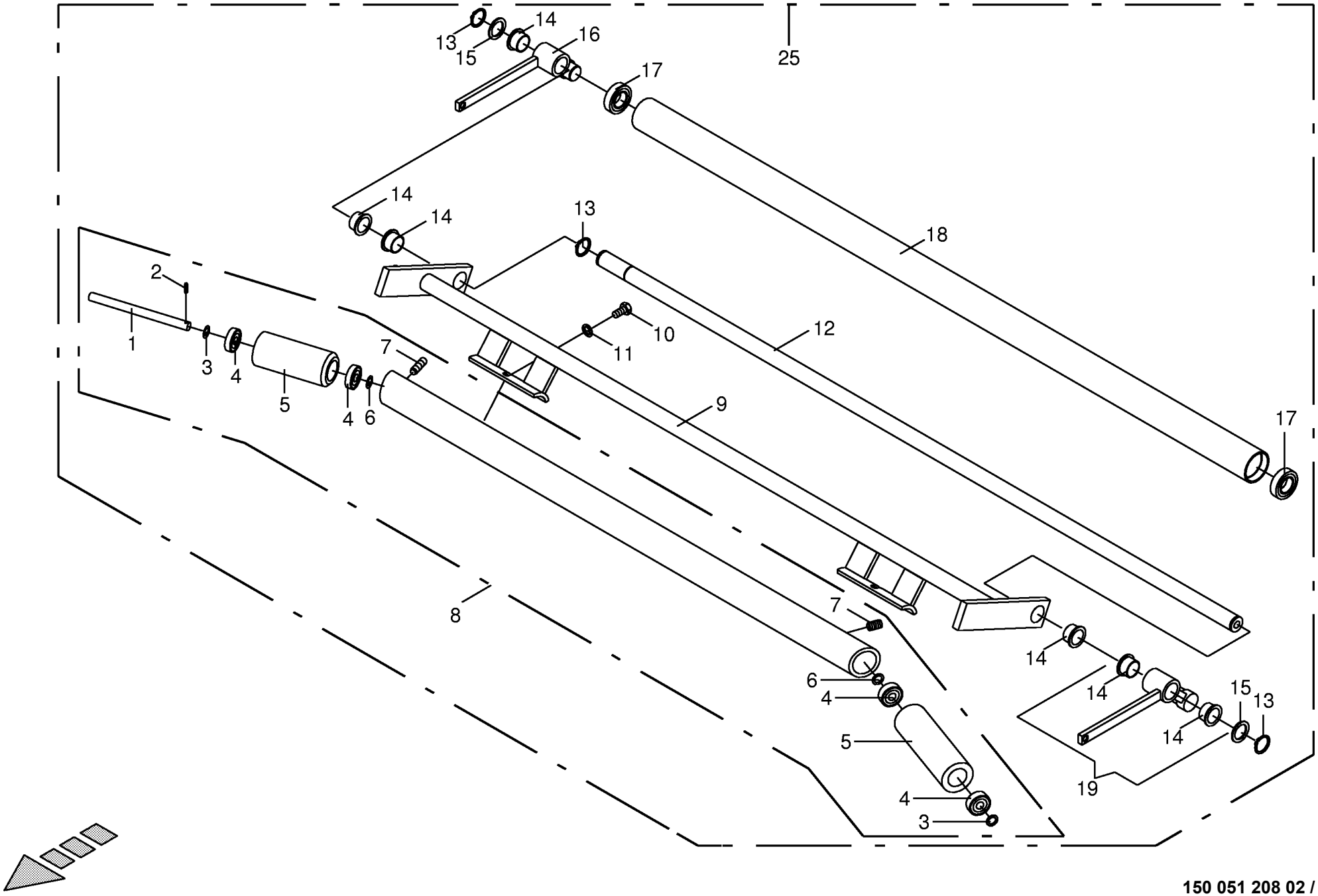

150 051 208 02 / 43.0

Schwinge **Rocker** **Aile**					1026400 - 1046900	RP601-10	RP601-20	RP601-11	RP601-21			**150 051 208 02** 448 760 0 **43.0**
Pos.	ID-Nr.	Benennung	Description	Description	Masch.-Nr-							Bemerkung/Remarks/Remarque
1	00 276 154 0	Bolzen	Pin	Boulon		2	2	2	2			Rd. 12 X 192
2	00 912 509 1	Spannstift	Roll pin	Goupille de serrage		2	2	2	2			4 X 16
3	00 910 803 0	Passscheibe	Shim ring	Rondelle d'ajustage		x	x	x	x			12 X 18 X 1,0
4	00 930 131 0	Rillenkugellager	Grooved ball bearing	Roulement à gorge		4	4	4	4			6201 2RS
5	00 276 148 3	Gummirolle	Rubber roller	Galet gommeux		2	2	2	2			
6	00 910 807 0	Passscheibe	Shim ring	Rondelle d'ajustage		x	x	x	x			12 X 18 X 0,3
7	00 905 937 0	Gewindestift	Threaded pin	Goujon fileté		x	x	x	x			M 10 X 20
8	00 278 641 1	Breitrollenhalter	Wide roll support	Support		1	1	1	1			
9	00 278 036 2	Breithalterschwinge	Expander arm	Balancier d'elargisseur		1	1	1	1			
10	00 900 634 0	6kt-Schraube	Hex head bolt	Boulon tête hex		x	x	x	x			M 10 X 20
11	00 909 909 1	Sperrkantscheibe	Detent edged washer	Disque à bord d'arrêt		x	x	x	x			SKM 10
12	00 278 024 0	Umlenkwelle	Guide shaft	Arbre de renvoi		1	1	1	1			Lg.= 1368
13	00 911 529 0	Sicherungsring	Circlip	Circlip		2	2	2	2			A 25 X 1,2
14	00 934 927 0	Bundbuchse	Collar bush	Douille de touchette		2	2	2	2			25 X 28/35 X 16,5
15	00 910 845 1	Passscheibe	Shim ring	Rondelle d'ajustage		x	x	x	x			25 X 35 X 2,0
16	00 278 451 2	Zughebel -rechts, inkl. Buchse	Lever -right, incl. bushing	Levier cote -droite, incl. douille		1	1	1	1			
17	00 930 505 0	Rillenkugellager	Grooved ball bearing	Roulement à gorge		2	2	2	2			6005 2RS
18	00 279 726 0	Andrückrolle	Pressure roller	Rouleau de pression		1	1	1	1			Lg.= 1320
19	00 278 450 2	Zughebel -links, inkl. Buchse	Lever -left, incl. bushing	Levier cote -gauche, incl. douille		1	1	1	1			
25	00 278 041 4	Breithalterschwinge	Expander arm	Balancier d'elargisseur		1	1	1	1			

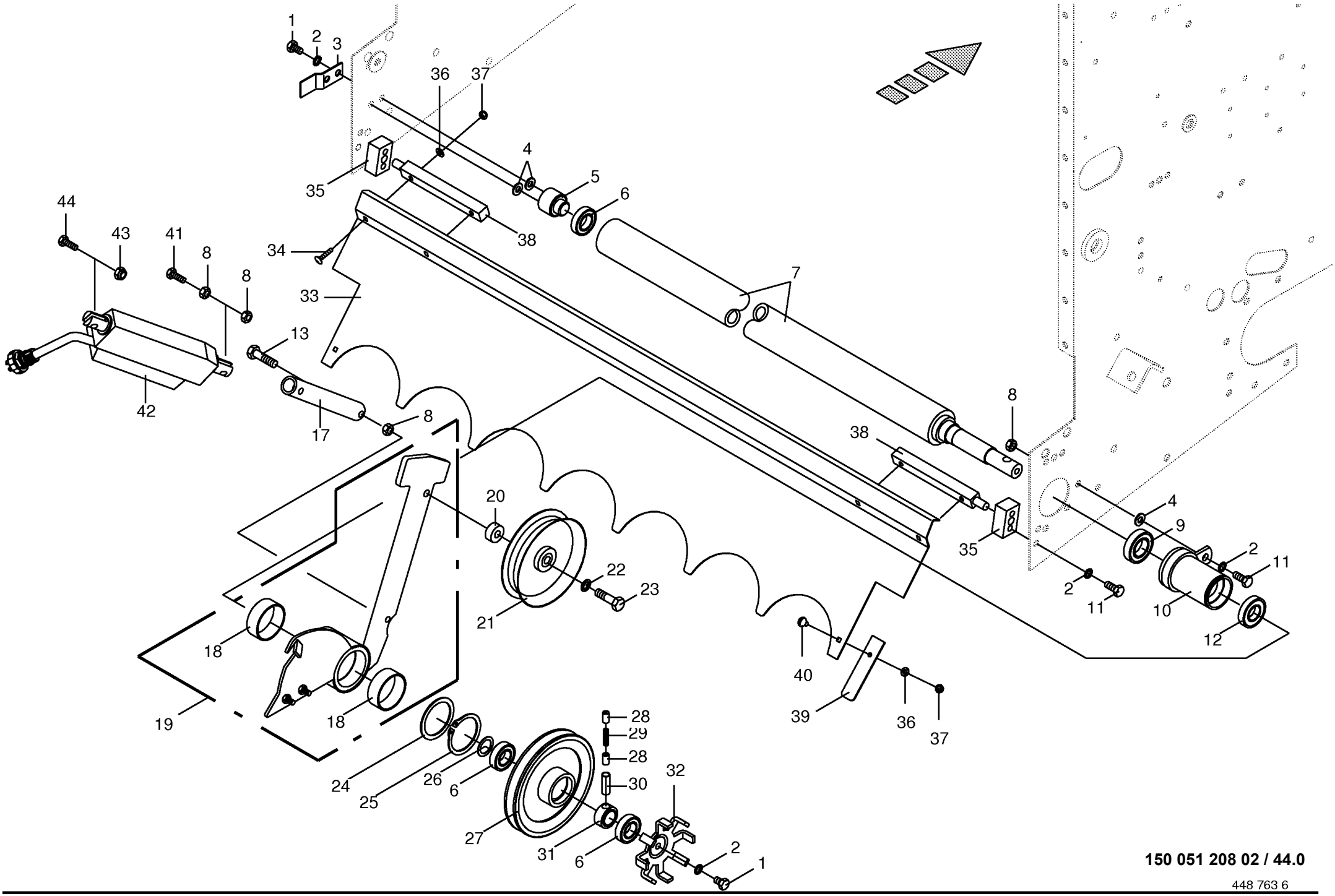

150 051 208 02 / 44.0

448 763 6

Gummirolle montiert
Rubber roller installed
Rouleau caoutchou montee

1026400 - 1046900

150 051 208 02

448 763 6 **44.0**

Pos.	ID-Nr.	Benennung	Description	Description	Masch.-Nr-	RP601-10	RP601-20	RP601-11	RP601-21			Bemerkung/Remarks/Remarque
1	00 900 632 0	6kt-Schraube	Hex head bolt	Boulon tête hex		x	x	x	x			M 10 X 16
2	00 909 909 1	Sperrkantscheibe	Detent edged washer	Disque à bord d'arrêt		x	x	x	x			SKM 10
3	00 278 586 2	Kabelhalter	Cable support	Support de câble		1	1	1	1			
4	00 910 414 0	Scheibe	Washer	Rondelle		x	x	x	x			10,5 X 21 X 2
5	00 277 988 0	Lagerbolzen	Bearing bolt	Boulon d'appui		1	1	1	1			
6	00 930 505 0	Rillenkugellager	Grooved ball bearing	Roulement à gorge		3	3	3	3			6005 2RS
7	00 277 985 5	Gummirolle	Rubber roller	Galet gommeux		1	1	1	1			
8	00 908 212 0	6kt-Mutter	Hex nut	Écrou hex		x	x	x	x			M 10
9	00 930 506 0	Rillenkugellager	Grooved ball bearing	Roulement à gorge		1	1	1	1			6006 2RS
10	00 277 993 6	Lagergehäuse	Bearing housing	Cage de roulement		1	1	1	1			
11	00 900 636 0	6kt-Schraube	Hex head bolt	Boulon tête hex		x	x	x	x			M 10 X 25
12	00 930 535 0	Rillenkugellager	Grooved ball bearing	Roulement à gorge		1	1	1	1			6205 2RS
13	00 901 434 0	6kt-Schraube	Hex head bolt	Boulon tête hex		x	x	x	x			M 10 X 55
17	00 279 318 2	Kupplungsbolzen	Pin	Axe		1	1	1	1			Rd. 30 X 205
18	00 934 913 1	Lagerbuchse	Bearing bush	Coussinet		2	2	2	2			MB 6023 Du
19	00 279 285 2	Spannvorrichtung	Tension equipment	Dispositif tendeur		1	1	1	1			
20	00 278 010 0	Hülse	Bushing	Douille		1	1	1	1			12,5 X 30 X 13
21	00 922 300 0	Spannrolle	Tension roll	Galet tendeur		1	1	1	1			Rd. 156,25
22	00 909 910 1	Sperrkantscheibe	Detent edged washer	Disque à bord d'arrêt		x	x	x	x			SKM 12
23	00 901 451 0	6kt-Schraube	Hex head bolt	Boulon tête hex		x	x	x	x			M 12 X 45
24	00 911 004 0	Passscheibe	Shim ring	Rondelle d'ajustage		x	x	x	x			60 X 75 X 1,0
25	00 911 561 0	Sicherungsring	Circlip	Circlip		1	1	1	1			A 60 X 2
26	00 910 844 1	Passscheibe	Shim ring	Rondelle d'ajustage		x	x	x	x			25 X 35 X 1,0
27	00 279 289 0	Kupplungsrad	Clutch wheel	Roue d'embrayage		1	1	1	1			DM 173
28	00 273 005 0	Sperrbolzen	Locking pin	Cheville d'arret		2	2	2	2			Rd. 10 X 19
29	00 939 737 1	Druckfeder	Pressure spring	Ressort de pression		1	1	1	1			0,8 X 6,3 X 33
30	00 912 515 0	Spannstift	Roll pin	Goupille de serrage		1	1	1	1			13 X 36
31	00 273 006 0	Buchse	Bushing	Douille		1	1	1	1			Rd. 40 X 18
32	00 279 595 0	Signalscheibe	Indicator disc	Disque de signalisation		1	1	1	1			Rd. 108
33	00 279 688 0	Gleitblech -oben	Folding plate -top	Plaque de glissement -en haut		1	1	1	1			
34	00 904 804 1	Flachrundschraube	Coach bolt	Vis a tête bombée		x	x	x	x			M 6 X 30
35	00 279 690 0	Haltestück	Holding piece	Pièce de retenue		2	2	2	2			
36	00 910 411 1	Scheibe	Washer	Rondelle		x	x	x	x			6,4 X 12,5 X 1,6
37	00 908 704 1	Sicherungsmutter	Locknut	Écrou hex		x	x	x	x			M 6
38	00 279 689 1	Halter Gleitblech	Support slide sheet	Support de la tôle de glissement		2	2	2	2			
39	00 279 458 0	Abstreifer	Scraper	Racloir		2	2	2	2			
40	00 905 000 2	Flachrundschraube	Coach bolt	Vis a tête bombée		x	x	x	x			M 6 X 12
41	00 900 290 0	6kt-Schraube	Hex head bolt	Boulon tête hex		x	x	x	x			M 10 X 100

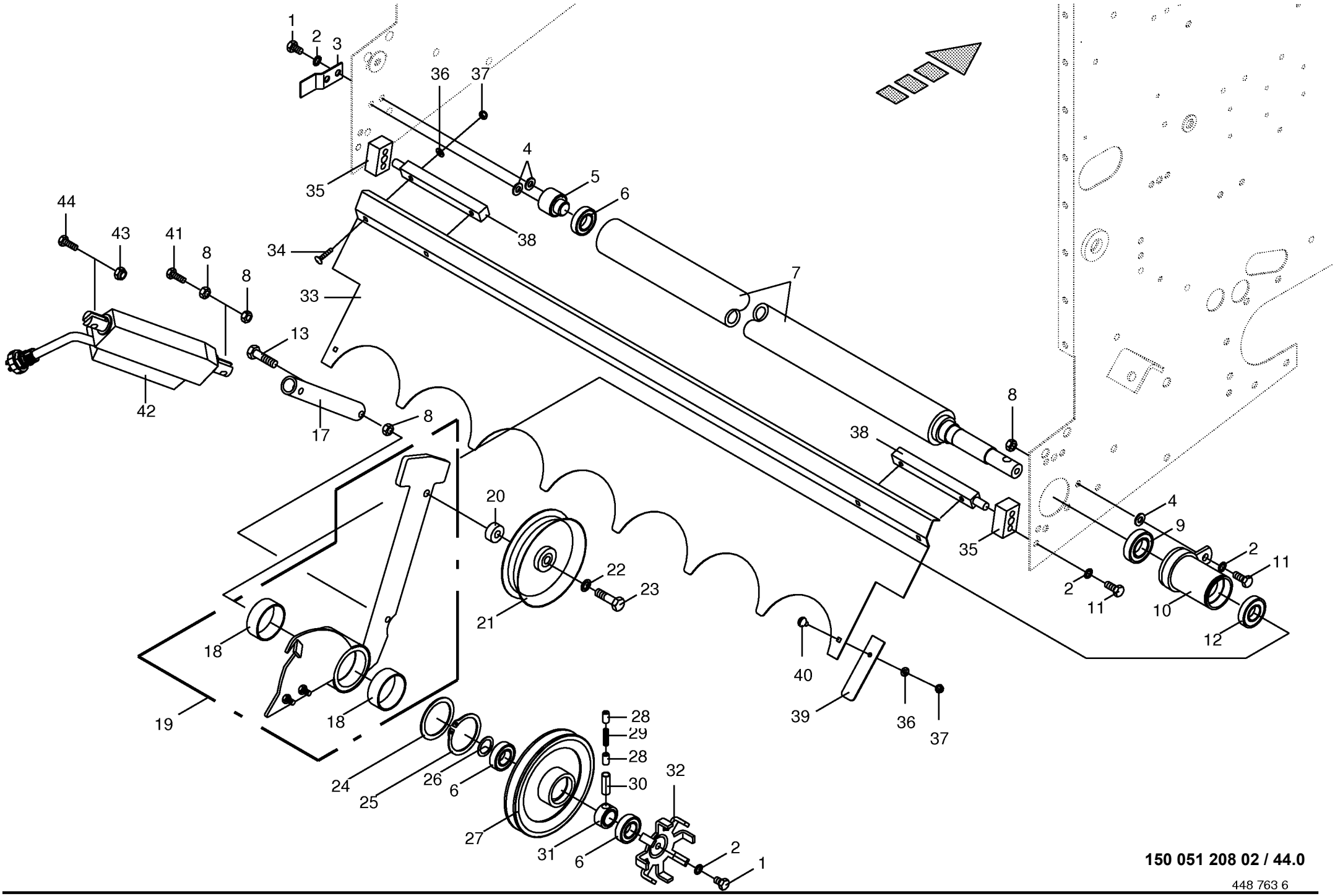

150 051 208 02 / 44.0

448 763 6

Gummirolle montiert **Rubber roller installed** **Rouleau caoutchou montee**					1026400 - 1046900	RP601-10	RP601-20	RP601-11	RP601-21			**150 051 208 02** 448 763 6 **44.0**
Pos.	ID-Nr.	Benennung	Description	Description	Masch.-Nr-							Bemerkung/Remarks/Remarque
42	20 087 802 0	Linearmotor 12V 130mm 200N KPL	Linear motor 12V 130mm 200N cpl	Moteur linéaire 12 V 130mm 200N cpl		1	1	1	1			
43	00 908 758 0	Sicherungsmutter	Locknut	Écrou hex		x	x	x	x			M 10
44	00 901 061 2	6kt-Schraube	Hex head bolt	Boulon tête hex		x	x	x	x			M 10 X 45 -10.9

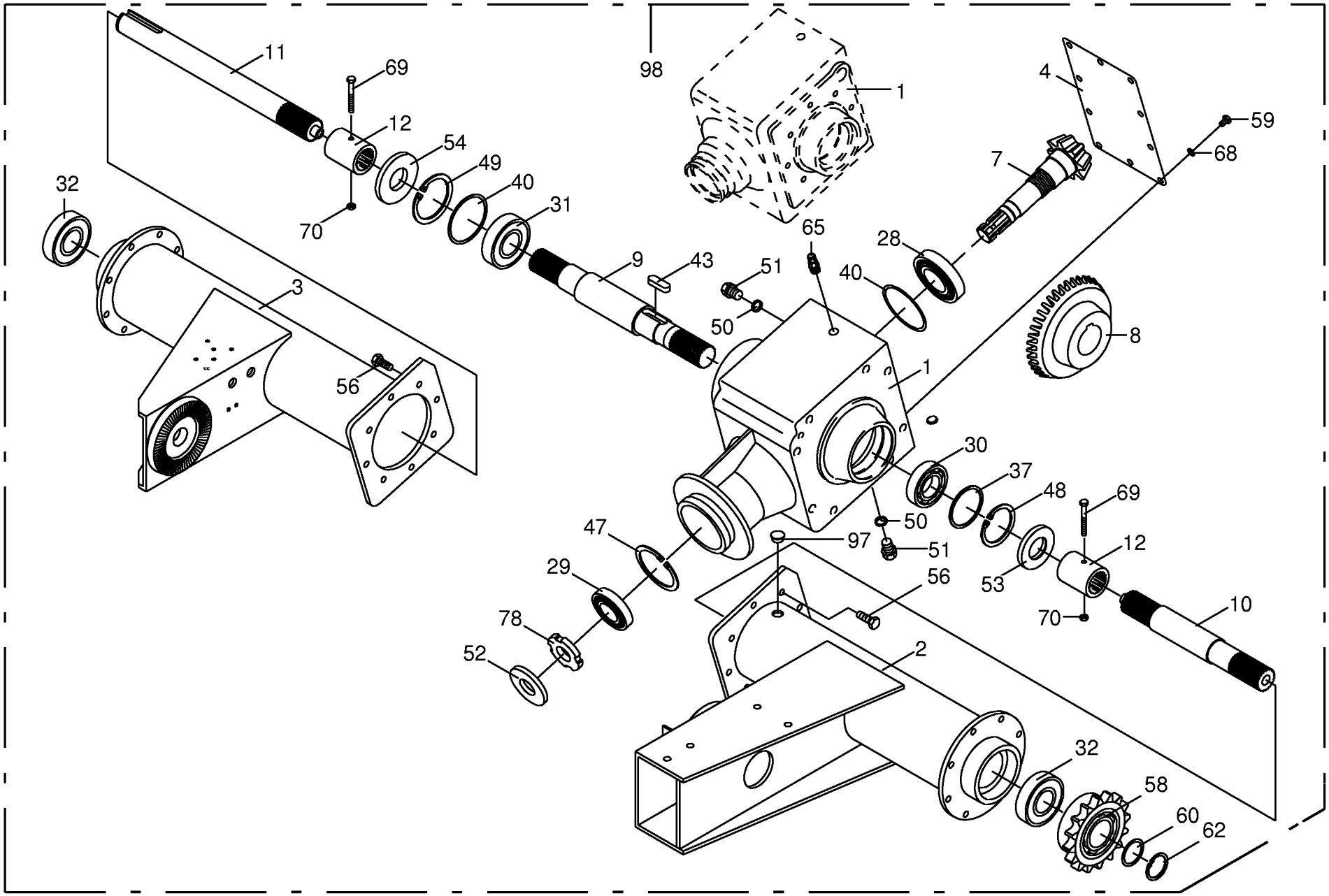

150 051 208 02 / 45.0

448 932 3

Hauptgetriebe 540 U/min **Main gearbox 540 U/min** **Carter principal 540 U/min**					1026400 - 1046900	RP601-10	RP601-20	RP601-11	RP601-21			**150 051 208 02** 448 932 3 **45.0**
Pos.	ID-Nr.	Benennung	Description	Description	Masch.-Nr-							Bemerkung/Remarks/Remarque
1	00 290 553 0	Getriebegehäuse	Gearbox housing	Carter du boîte de vitesses		1	1	1	1			
2	00 955 563 0	Getriebehals -links	Gearbox neck -left	Col de boîte de vitesses - gauche		1	1	1	1			
3	00 955 564 0	Getriebehals -rechts	Gearbox neck -right	Col de boîte de vitesses - droite		1	1	1	1			
4	00 290 550 0	Getriebedeckel	Gearbox cover	Couvercle du boîte de vitesses		1	1	1	1			
7	00 955 615 0	Ritzelwelle	Pinion shaft	Arbre de pignon		1	1	1	1			Z= 11
8	00 955 567 0	Kegelrad	Bevel wheel	Pignon conique		1	1	1	1			Z= 25
9	00 955 568 0	Getriebewelle	Gearbox shaft	Arbre de boîte de vitesse		1	1	1	1			
10	00 955 569 0	Antriebswelle -links	Drive shaft -left	Arbre d'entraînement -gauche		1	1	1	1			
11	00 955 570 0	Antriebswelle -rechts	Drive shaft -right	Arbre d'entraînement -droite		1	1	1	1			
12	00 955 571 0	Profilbuchse	Profile bushing	Douille profilé		1	1	1	1			
28	00 932 110 0	Kegelrollenlager	Taper roller bearing	Roulement à rouleaux coniques		1	1	1	1			30211 A
29	00 932 131 0	Kegelrollenlager	Taper roller bearing	Roulement à rouleaux coniques		1	1	1	1			32009
30	00 932 108 0	Kegelrollenlager	Taper roller bearing	Roulement à rouleaux coniques		1	1	1	1			30209 A
31	00 930 169 0	Rillenkugellager	Grooved ball bearing	Roulement à gorge		1	1	1	1			6309
32	00 930 569 0	Rillenkugellager	Grooved ball bearing	Roulement à gorge		2	2	2	2			6309 2RS
37	00 910 854 0	Passscheibe	Shim ring	Rondelle d'ajustage		x	x	x	x			75 X 85 X 0,5
	00 910 855 0	Passscheibe	Shim ring	Rondelle d'ajustage		x	x	x	x			75 X 85 X 0,3
	00 910 856 0	Passscheibe	Shim ring	Rondelle d'ajustage		x	x	x	x			75 X 85 X 0,1
40	00 911 168 0	Passscheibe	Shim ring	Rondelle d'ajustage		x	x	x	x			90 X 100 X 1
	00 911 166 0	Passscheibe	Shim ring	Rondelle d'ajustage		x	x	x	x			90 X 100 X 0,3
	00 911 165 0	Passscheibe	Shim ring	Rondelle d'ajustage		x	x	x	x			90 X 100 X 0,1
43	00 915 009 0	Passfeder	Fit-in key	Clavette		1	1	1	1			B 16 X 10 X 50
47	00 911 670 0	Sicherungsring	Circlip	Circlip		1	1	1	1			I 75 X 2,5
48	00 911 676 0	Sicherungsring	Circlip	Circlip		1	1	1	1			I 85 x 3,0
49	00 911 686 0	Sicherungsring	Circlip	Circlip		1	1	1	1			100 X 3,0
50	00 937 721 0	Dichtring	Gasket ring	Bague d'étanchéité		3	3	3	3			A 16 X 22
51	00 906 007 1	Verschlussschraube	Screw plug	Bouchon fileté		3	3	3	3			M 16 X 1,5
52	00 936 021 0	Radial-Wellendichtring	Radial-shaft sealing ring	Radial-bague d'étanchéité		1	1	1	1			AS 35 X 80 X 12
53	00 936 033 1	Radial-Wellendichtring	Radial-shaft sealing ring	Radial-bague d'étanchéité		1	1	1	1			AS 45 X 85 X 10
54	00 936 035 0	Radial-Wellendichtring	Radial-shaft sealing ring	Radial-bague d'étanchéité		1	1	1	1			AS 45 X 100 X 10
56	00 900 656 0	6kt-Schraube	Hex head bolt	Boulon tête hex		x	x	x	x			M 12 X 30
58	00 955 293 1	Sperrkeilfreilauf	Wedge lock freewheel	Roue libre à clavette		1	1	1	1			EF5/1L
59	00 900 617 0	6kt-Schraube	Hex head bolt	Boulon tête hex		x	x	x	x			M 8 X 30
60	00 910 898 0	Passscheibe	Shim ring	Rondelle d'ajustage		x	x	x	x			45 X 55 X 0,5
	00 910 894 0	Passscheibe	Shim ring	Rondelle d'ajustage		x	x	x	x			45 X 55 X 0,3
	00 910 893 0	Passscheibe	Shim ring	Rondelle d'ajustage		x	x	x	x			45 X 55 X 0,1
62	00 911 549 1	Sicherungsring	Circlip	Circlip		1	1	1	1			A 45 X 1,75
65	00 919 816 0	Belüftungsfilter	Breather	Reniflard		1	1	1	1			M 16 X 1,5

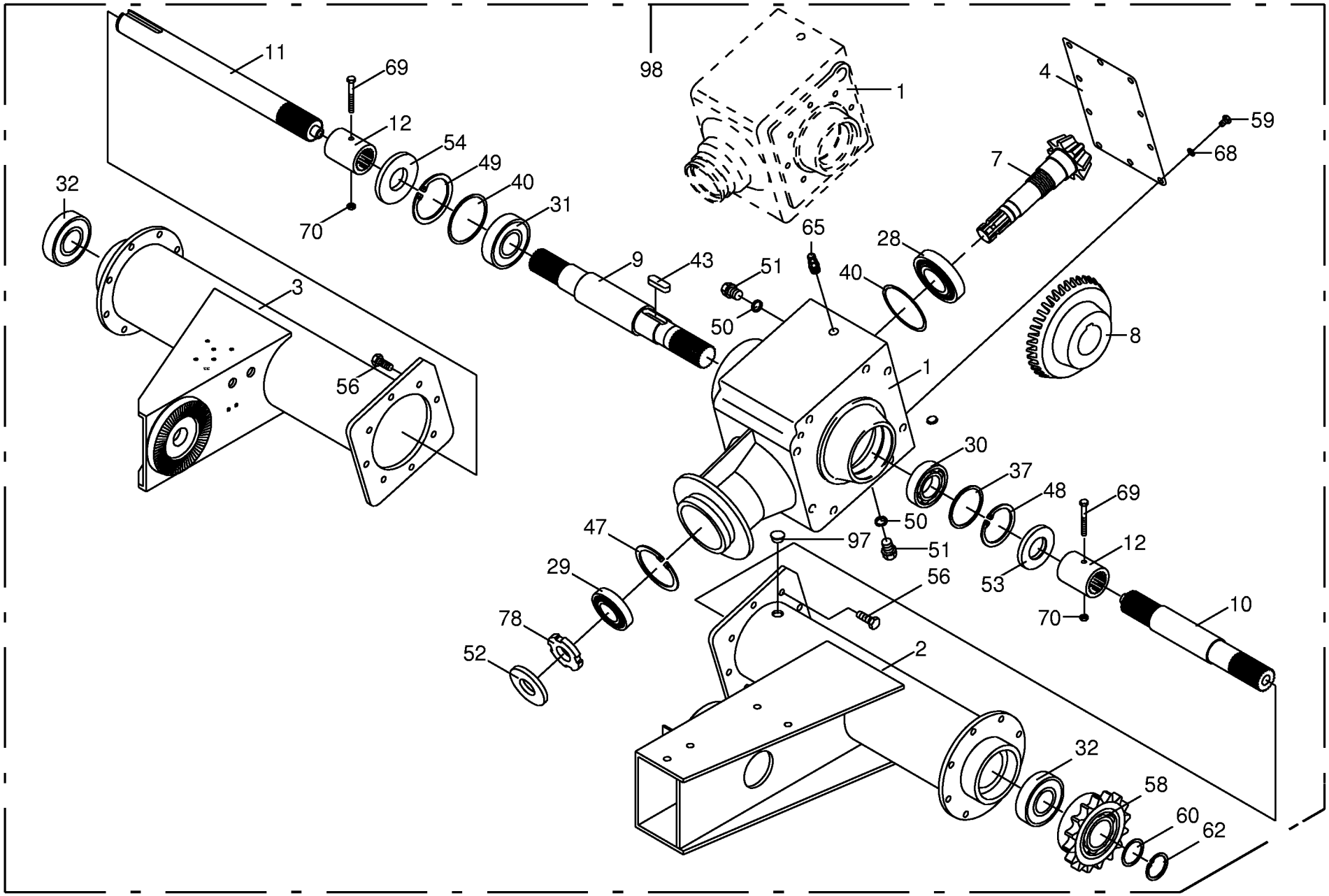

150 051 208 02 / 45.0

448 932 3

Hauptgetriebe 540 U/min **Main gearbox 540 U/min** **Carter principal 540 U/min**					1026400 - 1046900	RP601-10	RP601-20	RP601-11	RP601-21			**150 051 208 02** 448 932 3 **45.0**
Pos.	ID-Nr.	Benennung	Description	Description	Masch.-Nr-							Bemerkung/Remarks/Remarque
68	00 909 908 1	Sperrkantscheibe	Detent edged washer	Disque à bord d'arrêt		x	x	x	x			SKM 8
69	00 901 049 1	6kt-Schraube	Hex head bolt	Boulon tête hex		x	x	x	x			M 8 X 70
70	00 908 706 0	Sicherungsmutter	Locknut	Écrou hex		x	x	x	x			M 8
78	00 909 554 0	Nutmutter	Slotted nut	Écrou cylindrique à encoches		x	x	x	x			M 45 X 1,5
97	00 953 823 0	Verschlussstopfen	Sealing plug	Bouchon d'étanchéité		1	1	1	1			20,7/25 X 8/10,5
98	27 014 832 0	Getriebe kpl. ohne Schaltung 540 U/min	Gearbox cpl. without gearshift 540rpm	Boîte de vitesses cpl. sans commande		1	1	1	1			
	00 926 101 0	Getriebeöl -Id.-Nr.= 1ltr	Oil -Id.-no.= 1ltr	Huile -Id.-no.= 1ltr		1,9	1,9	1,9	1,9			

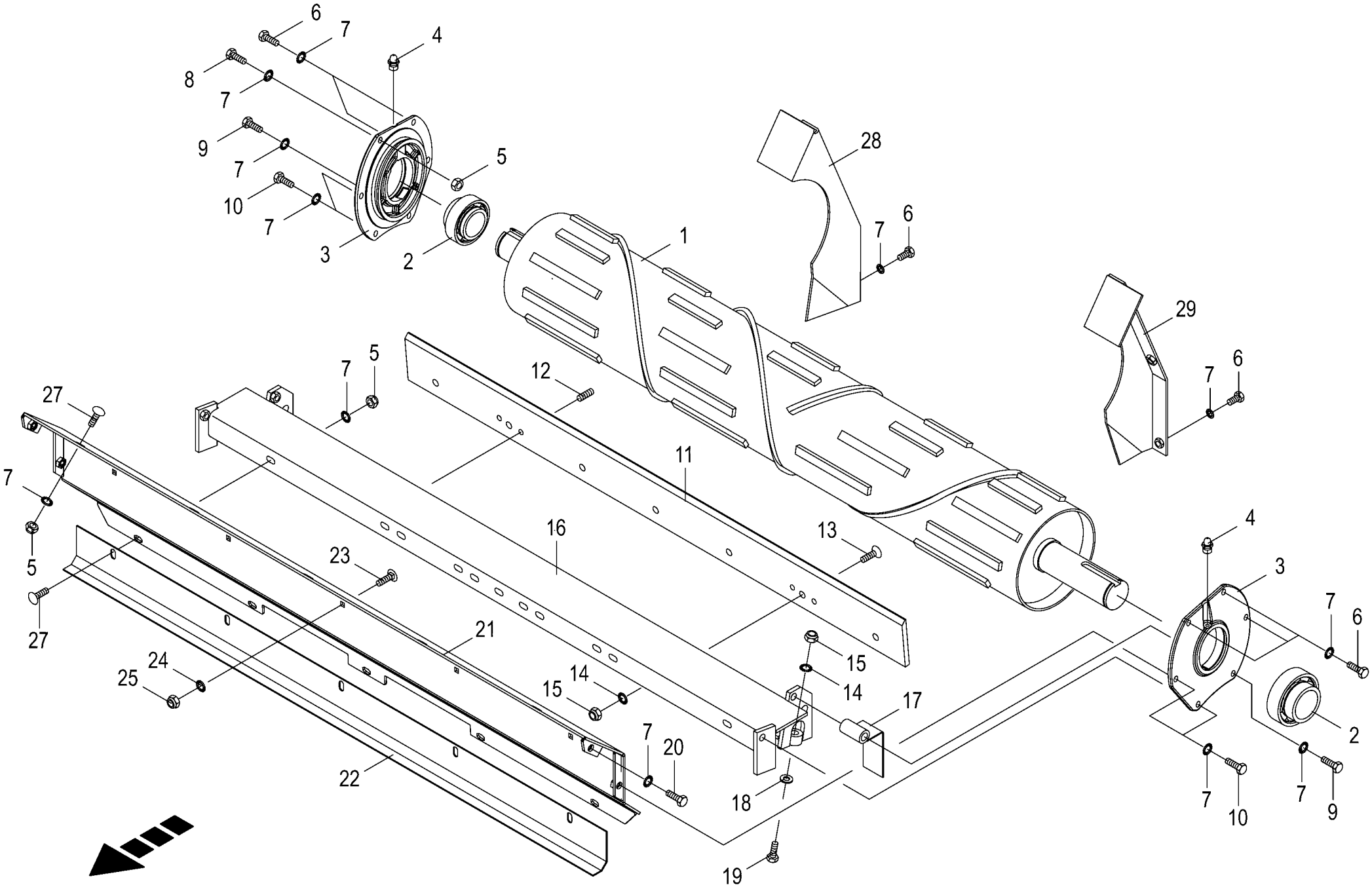

150 051 208 02 / 46.0

150 367 103 04

Spiralwalze mit Abstreiferbalken
Spiral roller with stripper bar
Rouleau spiral avec barre racleuse

1026400 - 1046900

150 051 208 02

150 367 103 4 **46.0**

Pos.	ID-Nr.	Benennung	Description	Description	Masch.-Nr-	RP601-10	RP601-20	RP601-11	RP601-21			Bemerkung/Remarks/Remarque
1	00 278 446 5	Walze	Roller	Rouleau		1	1	1	1			
2	00 934 611 0	Rillenkugellager	Grooved ball bearing	Roulement à gorge		2	2	2	2			UC 211
3	00 292 145 2	Flanschlagergehäuse	Flange bearing housing	Corps de palier à bride		2	2	2	2			
4	00 919 105 0	Kegelschmiernippel	Grease niple	Graisseur à cone		2	2	2	2			AM 8 X 1
5	00 908 212 0	6kt-Mutter	Hex nut	Écrou hex		x	x	x	x			M 10
6	00 900 636 0	6kt-Schraube	Hex head bolt	Boulon tête hex		x	x	x	x			M 10 X 25
7	00 909 909 1	Sperrkantscheibe	Detent edged washer	Disque à bord d'arrêt		x	x	x	x			SKM 10
8	00 900 284 1	6kt-Schraube	Hex head bolt	Boulon tête hex		x	x	x	x			M 10 X 50
9	00 901 438 0	6kt-Schraube	Hex head bolt	Boulon tête hex		x	x	x	x			M 10 X 80
10	00 900 637 0	6kt-Schraube	Hex head bolt	Boulon tête hex		x	x	x	x			M 10 X 30
11	00 278 154 3	Abstreifer	Scraper	Racloir		1	1	1	1			Lg.= 1220
12	00 905 933 1	Gewindestift	Threaded pin	Goujon fileté		x	x	x	x			M 10 X 12
13	90 002 402 0	Senkschraube Torx M12 x 30 ZLÜ MK-gelb	Countersunk screw Torx M12 x 30 ZLÜ 2	Vis à tête fraisée Torx M12 x 30 ZLÜ 2		x	x	x	x			
14	00 909 910 1	Sperrkantscheibe	Detent edged washer	Disque à bord d'arrêt		x	x	x	x			SKM 12
15	00 908 701 0	Sicherungsmutter	Locknut	Écrou hex		x	x	x	x			M 12
16	00 278 157 8	Abstreiferbalken	Scraper bar	Barre racleuse		1	1	1	1			
17	00 278 726 2	Schutzblech	Guard plate	Garde-boue		2	2	2	2			
18	00 910 506 1	Scheibe	Washer	Rondelle		x	x	x	x			13 X 24 X 2,5
19	00 901 452 0	6kt-Schraube	Hex head bolt	Boulon tête hex		x	x	x	x			M 12 X 50
20	00 900 634 0	6kt-Schraube	Hex head bolt	Boulon tête hex		x	x	x	x			M 10 X 20
21	00 278 181 7	Abdeckblech kpl.	Cover sheet cpl.	Tôle de capotage cpl		1	1	1	1			
22	00 278 821 1	Abdeckblech	Cover plate	Tôle de recouvrement		1	1	1	1			
23	00 904 951 2	Flachrundschraube	Coach bolt	Vis a tête bombée		x	x	x	x			M 8 X 20
24	00 909 908 1	Sperrkantscheibe	Detent edged washer	Disque à bord d'arrêt		x	x	x	x			SKM 8
25	00 908 706 0	Sicherungsmutter	Locknut	Écrou hex		x	x	x	x			M 8
27	00 905 251 2	Flachrundschraube	Coach bolt	Vis a tête bombée		x	x	x	x			M 10 X 20
28	00 278 288 1	Wickelschutz -rechts	Wrapping guard -right	Protecteur du système de liage -droite		1	1	1	1			
29	00 278 286 1	Wickelschutz -links	Wrapping guard -left	Protecteur du système de liage -gauche		1	1	1	1			

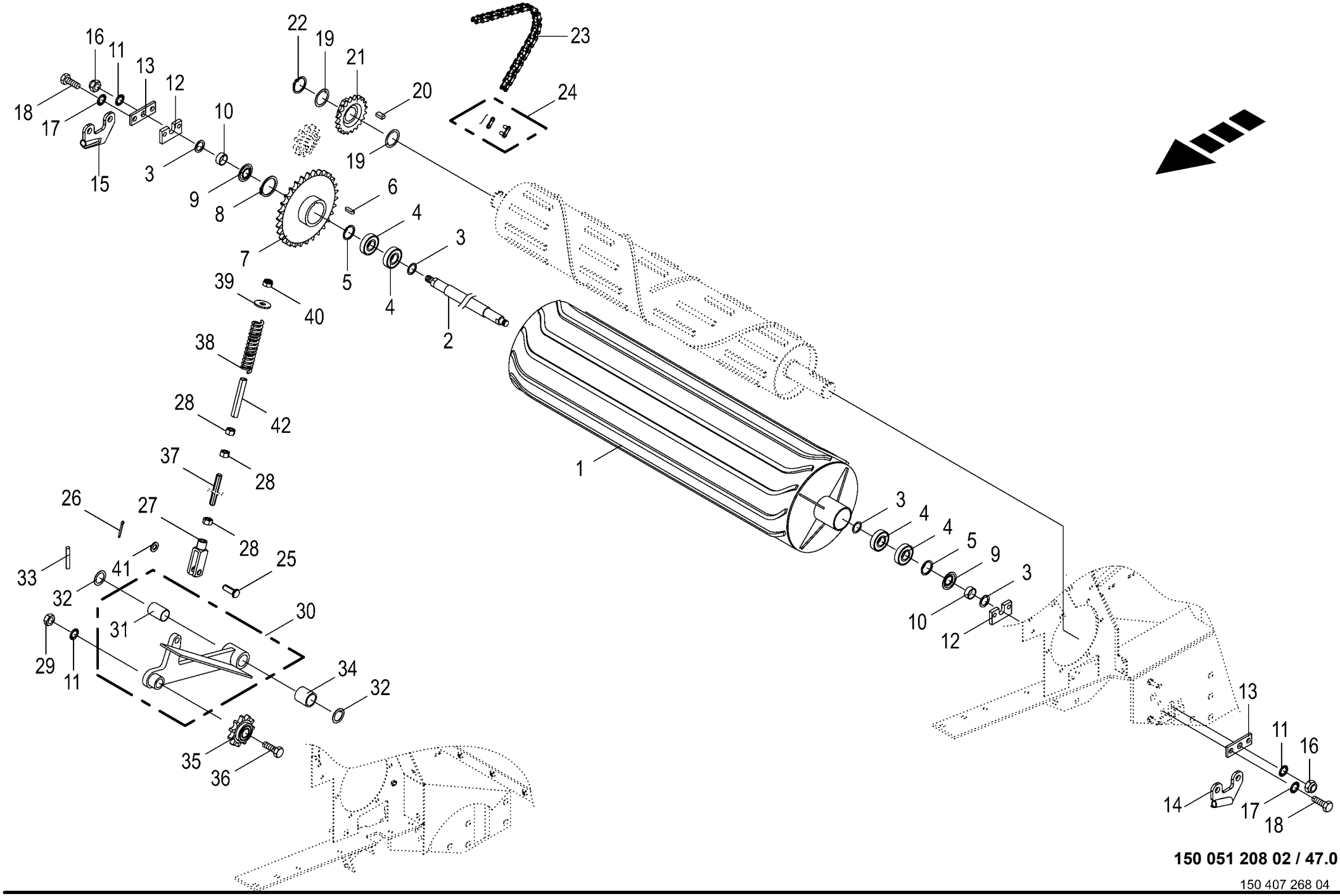

150 051 208 02 / 47.0

150 407 268 04

Starterwalze / Kettenantrieb
Starter roller / Chain drive
Rouleau starter / Entraînement par chaîne

1026400 - 1046900

150 051 208 02

150 407 268 4 **47.0**

Pos.	ID-Nr.	Benennung	Description	Description	Masch.-Nr-	RP601-10	RP601-20	RP601-11	RP601-21			Bemerkung/Remarks/Remarque
1	00 278 108 5	Starterwalze	Starter roller	Rouleau starter		1	1	1	1			
2	00 277 405 2	Achse für Walze	Axle for roller	Essieu pour rouleau		1	1	1	1			
3	00 910 863 0	Passscheibe	Shim ring	Rondelle d'ajustage		x	x	x	x			30 X 42 X 0,5
	00 910 864 1	Passscheibe	Shim ring	Rondelle d'ajustage		x	x	x	x			30 X 42 X 1,0
	00 910 865 1	Passscheibe	Shim ring	Rondelle d'ajustage		x	x	x	x			30 X 42 X 2,0
4	00 930 536 1	Rillenkugellager	Grooved ball bearing	Roulement à gorge		4	4	4	4			6206 2RS
5	00 911 659 0	Sicherungsring	Circlip	Circlip		1	1	1	1			62 X 2,0
6	00 915 116 0	Passfeder	Fit-in key	Clavette		1	1	1	1			A 10 X 8 X 36
7	00 278 110 1	Kettenrad	Chain sprocket	Roue à chaînes		1	1	1	1			1" Z= 30
8	00 911 570 0	Sicherungsring	Circlip	Circlip		1	1	1	1			A 75 X 2,5
9	00 280 749 0	Abdeckscheibe	Cover disc	Rondelle de recouvrement		2	2	2	2			30,1 X 61,5 X 2
10	00 273 865 0	Distanzrohr	Spacer tube	Tube d'entretoisement		2	2	2	2			32,8 X 38 X 15,5
11	00 909 913 1	Sperrkantscheibe	Detent edged washer	Disque à bord d'arrêt		x	x	x	x			SKM 20
12	00 273 716 1	Haltestück	Holding piece	Pièce de retenue		2	2	2	2			
13	00 273 635 3	WALZENHALTER	Roller holder	Porte-rouleaux		2	2	2	2			
14	20 262 866 0	Halter links	Support left	Support gauche		1	1	1	1			
	20 262 491 0	Halter links	Support left	Support gauche		1	1	1	1			
15	20 262 867 0	Halter rechts	Support right	Support dr.		1	1	1	1			
	20 262 492 0	Halter rechts	Support right	Support dr.		1	1	1	1			
16	00 908 721 0	Sicherungsmutter	Locknut	Écrou hex		x	x	x	x			M 20
17	00 909 904 1	Sperrkantscheibe	Detent edged washer	Disque à bord d'arrêt		x	x	x	x			SKZ 16
18	00 900 675 0	6kt-Schraube	Hex head bolt	Boulon tête hex		x	x	x	x			M 16 X 40
	00 900 677 0	6kt-Schraube	Hex head bolt	Boulon tête hex		x	x	x	x			M 16 X 50
19	00 910 915 0	Passscheibe	Shim ring	Rondelle d'ajustage		x	x	x	x			56 X 72 X 2,0
19	00 910 914 0	Passscheibe	Shim ring	Rondelle d'ajustage		x	x	x	x			56 X 72 X 1,0
20	00 915 006 0	Passfeder	Fit-in key	Clavette		1	1	1	1			B 14 X 9 X 28
21	00 277 537 2	Kettenrad	Chain sprocket	Roue à chaînes		1	1	1	1			1" Z= 18
22	00 911 557 1	Sicherungsring	Circlip	Circlip		1	1	1	1			A 55 X 2,0
23	00 921 928 0	Rollenkette	Roller chain	Chain à rouleaux		1	1	1	1			1" X 70 Ro.
24	00 921 985 0	Steckglied mit Drahtverschluss	Chain lock	Joint de chaine		1	1	1	1			1"
	00 921 995 0	Gekröpftes Glied	Cranked chain link	Maillon coudé		1	1	1	1			1"
25	00 916 014 2	Bolzen	Pin	Boulon		1	1	1	1			Rd. 12 X 35
26	00 912 066 1	Splint	Cotter pin	Goupille fendue		1	1	1	1			4 X 28
27	00 927 103 0	Gabelkopf	Clevis	Tête de fourche		1	1	1	1			G 12 X 48
28	00 908 215 0	6kt-Mutter	Hex nut	Écrou hex		x	x	x	x			M 12
29	00 908 225 0	6kt-Mutter	Hex nut	Écrou hex		x	x	x	x			M 20
30	00 278 131 3	Kettenspanner	Chain tensioner	Tenseur de chaîne		1	1	1	1			
31	00 934 917 0	Lagerbuchse	Bearing bush	Coussinet		1	1	1	1			25 X 28 X 40

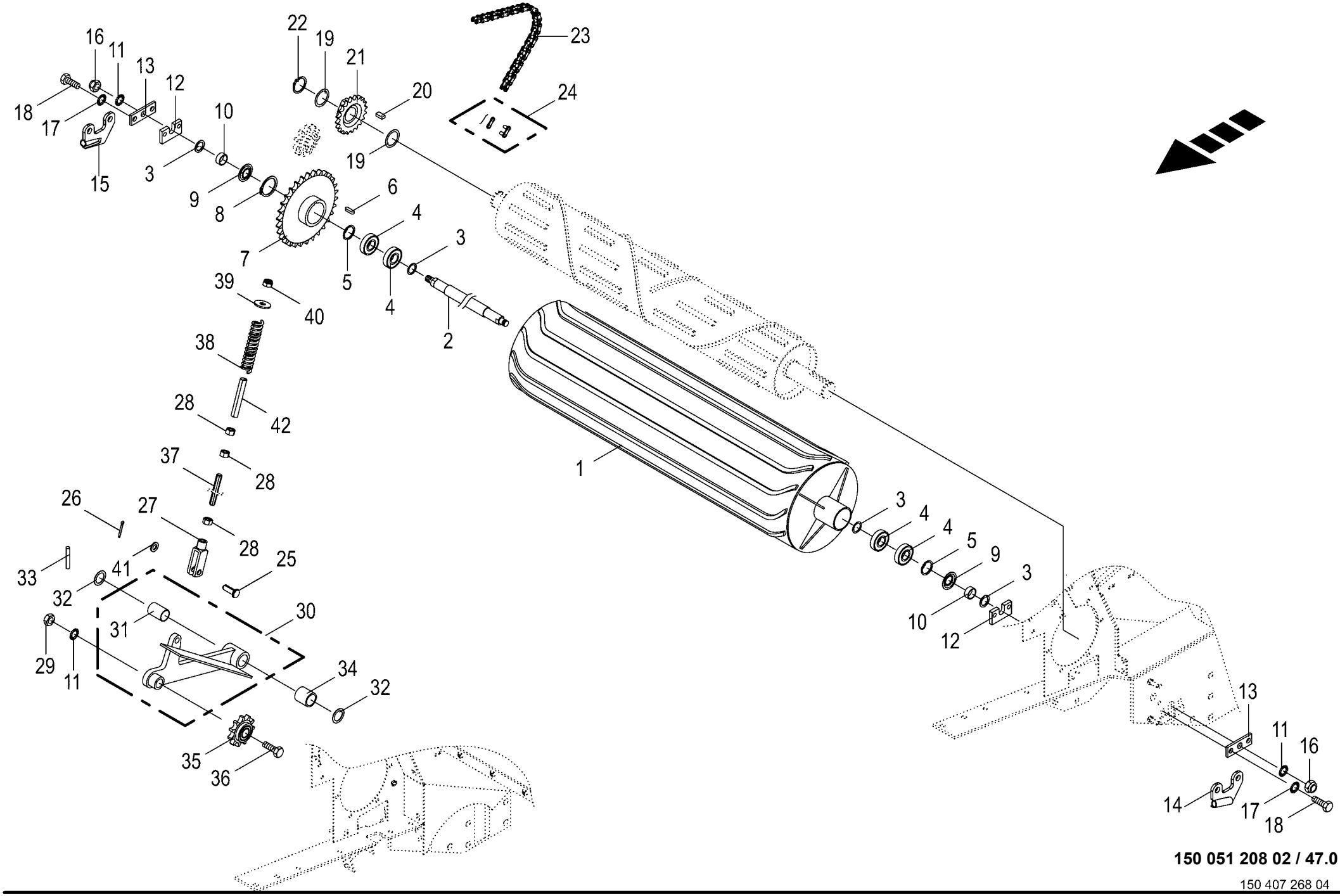

150 051 208 02 / 47.0

150 407 268 04

Starterwalze / Kettenantrieb
Starter roller / Chain drive
Rouleau starter / Entraînement par chaîne

1026400 - 1046900

150 051 208 02

150 407 268 4 **47.0**

Pos.	ID-Nr.	Benennung	Description	Description	Masch.-Nr-	RP601-10	RP601-20	RP601-11	RP601-21			Bemerkung/Remarks/Remarque
32	00 910 844 1	Passscheibe	Shim ring	Rondelle d'ajustage		x	x	x	x			25 X 35 X 1,0
33	00 912 643 2	Spannstift	Roll pin	Goupille de serrage		1	1	1	1			6 X 35
34	00 278 133 0	Buchse	Bushing	Douille		1	1	1	1			Lg.= 34
35	00 922 322 1	Kettenspannrad	Tensioning sprocket	Tendeur de chaine		1	1	1	1			1" Z= 12
36	00 901 504 0	6kt-Schraube	Hex head bolt	Boulon tête hex		x	x	x	x			M 20 X 65
37	00 278 570 0	Gewindestange	Threaded rod	Tige filetée		1	1	1	1			M 12 X 420
38	00 278 204 1	Druckfeder	Pressure spring	Ressort de pression		1	1	1	1			5 X 21 X 120
39	00 910 609 0	Scheibe	Washer	Rondelle		x	x	x	x			13 X 37 X 3
40	00 908 703 0	Sicherungsmutter	Locknut	Écrou hex		x	x	x	x			M 12 X 1,5
41	00 910 506 1	Scheibe	Washer	Rondelle		x	x	x	x			13 X 24 X 2,5
42	20 263 991 0	Führungsrohr	Guide tube	Tube de guidage		1	1	1	1			

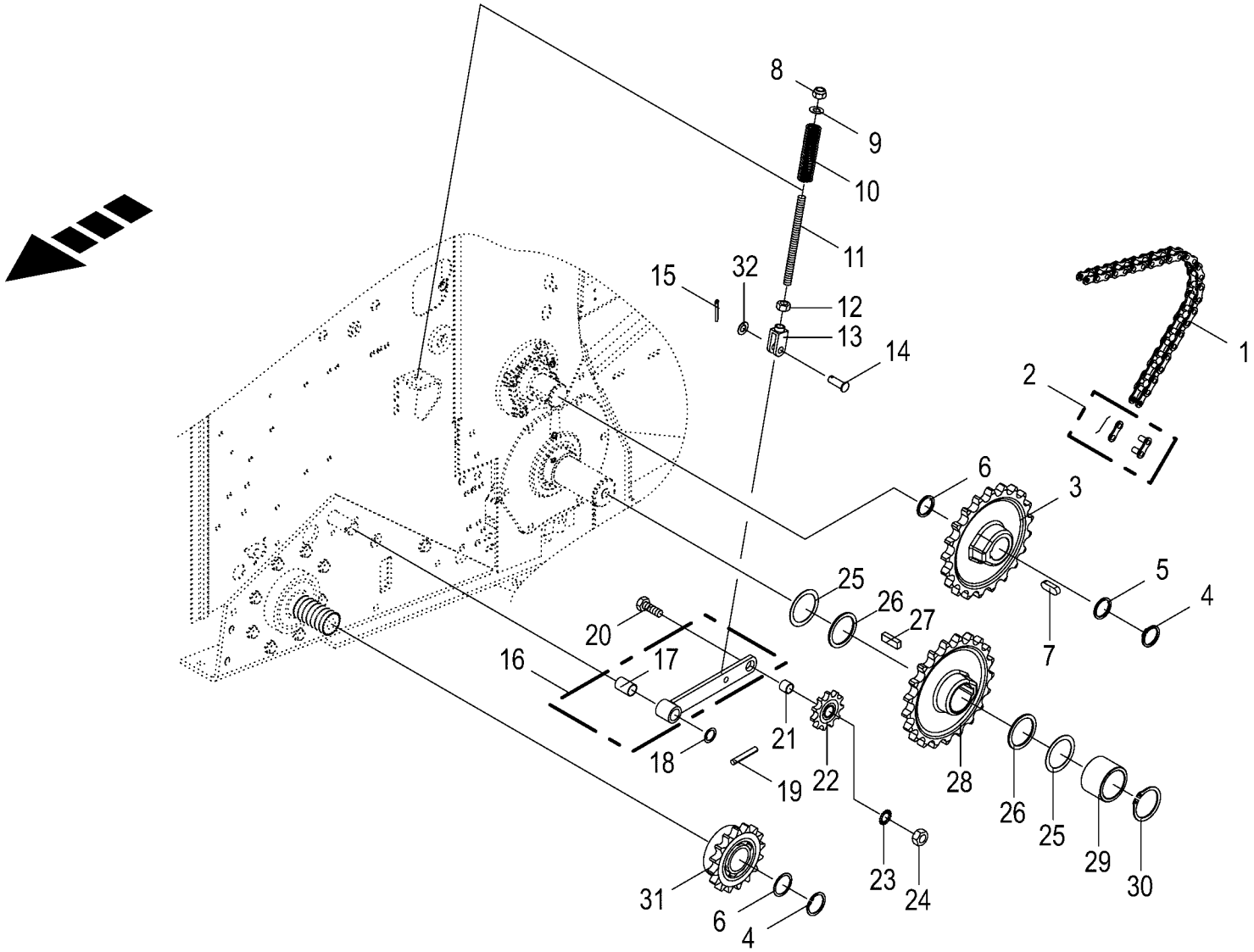
8
9
10
11
15
32
12
13
14
1
2
6
3
5
4
7
25
26
27
20
16
17
18
21
22
19
28
26
25
29
30
23
24
31
6
4

Kettenantrieb links
Chain drive lh side
Entraînement par chaîne côte gauche

1026400 - 1046900

150 051 208 02

150 407 287 3 **48.0**

Pos.	ID-Nr.	Benennung	Description	Description	Masch.-Nr-	RP601-10	RP601-20	RP601-11	RP601-21			Bemerkung/Remarks/Remarque
1	00 921 947 0	Rollenkette	Roller chain	Chain à rouleaux		1	1	1	1			1 1/4" X 70 Ro.
2	00 921 986 1	Steckglied	Split link	Maille brisée		1	1	1	1			1 1/4" d= 10,19
	00 921 996 0	Gekröpftes Glied mit Splint	Cranked link	Maillon coude		1	1	1	1			1 1/4" d= 10,19
3	00 277 538 1	Kettenrad	Chain sprocket	Roue à chaînes		1	1	1	1			1 1/4" Z= 21
4	00 911 549 1	Sicherungsring	Circlip	Circlip		1	1	1	1			A 45 X 1,75
5	00 910 732 1	Stützscheibe	Supporting disc	Rondelle diélectrique		1	1	1	1			S 45 X 55 X 3,0
6	00 910 893 0	Passscheibe	Shim ring	Rondelle d'ajustage		x	x	x	x			45 X 55 X 0,1
	00 910 894 0	Passscheibe	Shim ring	Rondelle d'ajustage		x	x	x	x			45 X 55 X 0,3
	00 910 898 0	Passscheibe	Shim ring	Rondelle d'ajustage		x	x	x	x			45 X 55 X 0,5
	00 910 899 0	Passscheibe	Shim ring	Rondelle d'ajustage		x	x	x	x			45 X 55 X 1
7	00 915 203 0	Passfeder	Fit-in key	Clavette		1	1	1	1			A 14 X 9 X 40
8	00 908 701 0	Sicherungsmutter	Locknut	Écrou hex		x	x	x	x			M 12
9	00 910 506 1	Scheibe	Washer	Rondelle		x	x	x	x			13 X 24 X 2,5
10	00 278 204 1	Druckfeder	Pressure spring	Ressort de pression		1	1	1	1			5 X 21 X 120
11	00 278 205 3	Gewindestange	Threaded rod	Tige filetée		1	1	1	1			M 12 X 230
12	00 908 215 0	6kt-Mutter	Hex nut	Écrou hex		x	x	x	x			M 12
13	00 927 103 0	Gabelkopf	Clevis	Tête de fourche		1	1	1	1			G 12 X 48
14	00 916 014 2	Bolzen	Pin	Boulon		1	1	1	1			Rd. 12 X 35
15	00 912 066 1	Splint	Cotter pin	Goupille fendue		1	1	1	1			4 X 28
16	00 278 254 3	Kettenspanner	Chain tensioner	Tenseur de chaîne		1	1	1	1			
17	00 934 917 0	Lagerbuchse	Bearing bush	Coussinet		1	1	1	1			25 X 28 X 40
18	00 910 844 1	Passscheibe	Shim ring	Rondelle d'ajustage		x	x	x	x			25 X 35 X 1,0
19	00 912 615 2	Spannstift	Roll pin	Goupille de serrage		1	1	1	1			5 X 35
20	00 900 688 0	6kt-Schraube	Hex head bolt	Boulon tête hex		x	x	x	x			M 20 X 50
21	00 278 599 1	Hülse	Bushing	Douille		1	1	1	1			20,5 X 24 X 20
22	00 922 302 0	Kettenspannrad	Tensioning sprocket	Tendeur de chaine		1	1	1	1			1 1/4" Z=13
23	00 909 913 1	Sperrkantscheibe	Detent edged washer	Disque à bord d'arrêt		x	x	x	x			SKM 20
24	00 908 225 0	6kt-Mutter	Hex nut	Écrou hex		x	x	x	x			M 20
25	00 910 914 0	Passscheibe	Shim ring	Rondelle d'ajustage		x	x	x	x			56 X 72 X 1,0
26	00 910 703 1	Stützscheibe	Supporting disc	Rondelle diélectrique		2	2	2	2			S 55 X 68 X 3,0
27	00 915 007 0	Passfeder	Fit-in key	Clavette		1	1	1	1			B 14 X 9 X 40
28	00 277 534 3	Kettenrad	Chain sprocket	Roue à chaînes		1	1	1	1			1 1/4" Z= 21
29	00 278 147 0	Buchse	Bushing	Douille		1	1	1	1			Lg.= 50
30	00 911 557 1	Sicherungsring	Circlip	Circlip		1	1	1	1			A 55 X 2,0
31	00 955 293 1	Sperrkeilfreilauf	Wedge lock freewheel	Roue libre à clavette		1	1	1	1			EF5/1L
32	00 910 510 2	Scheibe	Washer	Rondelle		x	x	x	x			15 X 28 X 2,5

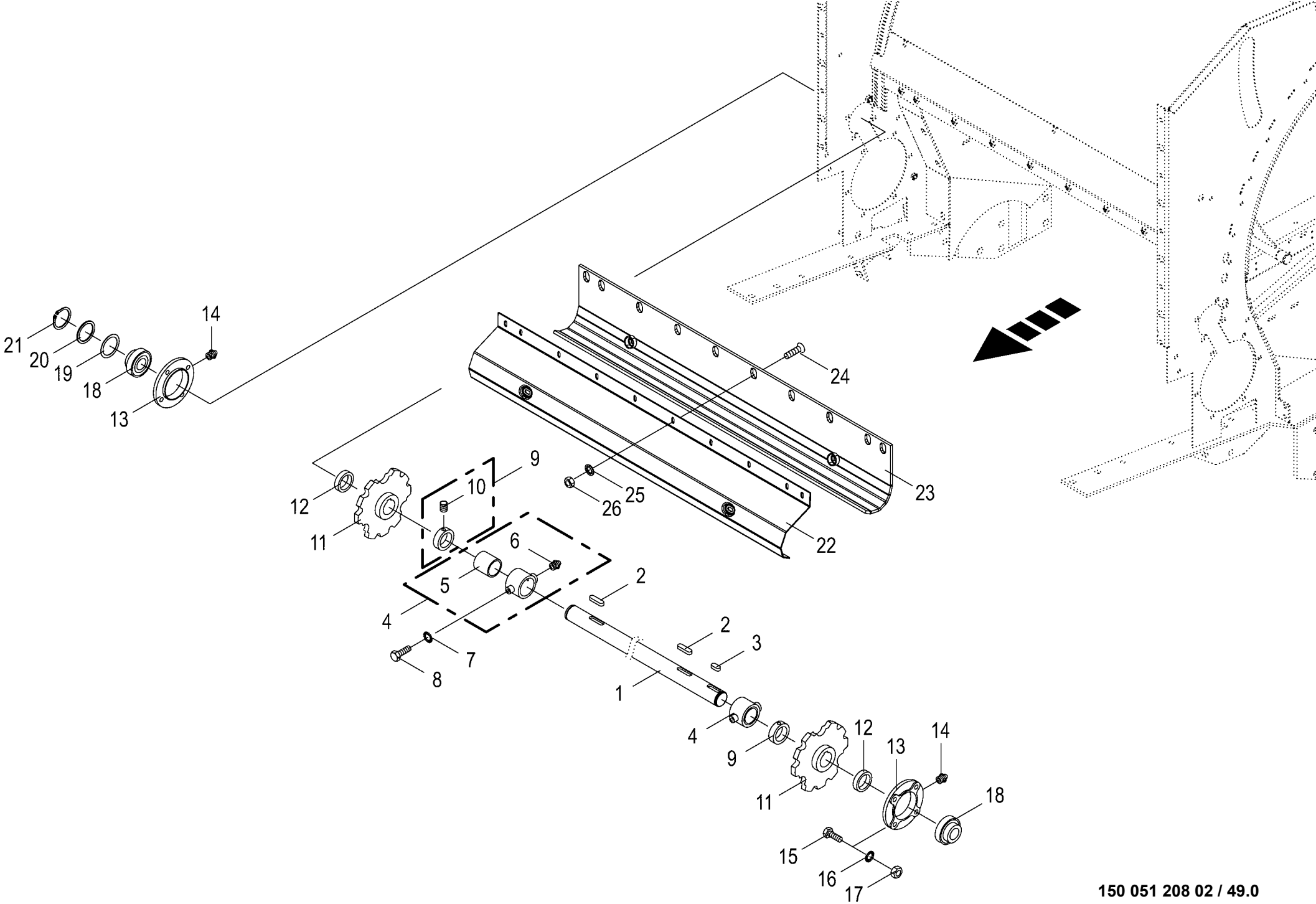

150 051 208 02 / 49.0

150 407 349 02

Rollbodenantriebswelle
Drive shaft of bale formation conveyor
Arbre d'entrainement du fond à rouleaux

1026400 - 1046900

150 051 208 02

150 407 349 2 **49.0**

Pos.	ID-Nr.	Benennung	Description	Description	Masch.-Nr-	RP601-10	RP601-20	RP601-11	RP601-21			Bemerkung/Remarks/Remarque
1	00 290 038 2	Rollbodenantriebswelle	Drive shaft of bale formation conveyor	Arbre d'entrainement du fond à rouleaux		1	1	1	1			Lg.= 1518
2	00 915 206 0	Passfeder	Fit-in key	Clavette		2	2	2	2			A 14 X 9 X 50
3	00 915 203 0	Passfeder	Fit-in key	Clavette		1	1	1	1			A 14 X 9 X 40
4	00 280 361 3	Stützlager	Bearing	Crapaudine		1	1	1	1			
5	00 346 414 0	Lagerbuchse	Bearing bush	Coussinet		2	2	2	2			46 X 55 X 50
6	00 919 105 0	Kegelschmiernippel	Grease niple	Graisseur à cone		2	2	2	2			AM 8 X 1
7	00 909 909 1	Sperrkantscheibe	Detent edged washer	Disque à bord d'arrêt		x	x	x	x			SKM 10
8	00 900 634 0	6kt-Schraube	Hex head bolt	Boulon tête hex		x	x	x	x			M 10 X 20
9	00 911 324 1	Stellring	Collar	Bague d'arrêt		2	2	2	2			A 45 X 70 X 18
10	00 905 933 1	Gewindestift	Threaded pin	Goujon fileté		x	x	x	x			M 10 X 12
11	20 069 679 0	Spezial Antriebsrad 2" 12 Zähne	Special chain wheel 2” 12 teeth	Roue d'entraînement spéc. 2" 12 dents		2	2	2	2			
12	00 278 323 0	Distanzrohr	Spacer tube	Tube d'entretoisement		2	2	2	2			30 X 40 X 5
13	00 274 903 5	Lagergehäuse	Bearing housing	Cage de roulement		2	2	2	2			
14	00 919 107 0	Kegelschmiernippel	Grease niple	Graisseur à cone		2	2	2	2			CM 8 X 1
15	00 900 656 0	6kt-Schraube	Hex head bolt	Boulon tête hex		x	x	x	x			M 12 X 30
	00 900 657 0	6kt-Schraube	Hex head bolt	Boulon tête hex		x	x	x	x			M 12 X 35
16	00 909 910 1	Sperrkantscheibe	Detent edged washer	Disque à bord d'arrêt		x	x	x	x			SKM 12
17	00 908 701 0	Sicherungsmutter	Locknut	Écrou hex		x	x	x	x			M 12
18	00 934 625 0	Rillenkugellager	Grooved ball bearing	Roulement à gorge		2	2	2	2			GYE 45 KRRB-210
19	00 910 898 0	Passscheibe	Shim ring	Rondelle d’ajustage		x	x	x	x			45 X 55 X 0,5
	00 910 899 0	Passscheibe	Shim ring	Rondelle d’ajustage		x	x	x	x			45 X 55 X 1
20	00 910 732 1	Stützscheibe	Supporting disc	Rondelle diélectrique		2	2	2	2			S 45 X 55 X 3,0
21	00 911 549 1	Sicherungsring	Circlip	Circlip		2	2	2	2			A 45 X 1,75
22	00 274 673 4	Abdeckung vorne -vorn	Cover front -front	Couvercle avant -devant		1	1	1	1			
23	00 274 436 2	Antriebswellenabdeckung geschw.	Drive shaft cover welded	Couvercle de l'arbre d'entraînem. soudé		1	1	1	1			
24	00 904 025 1	Senkschraube	Countersunkscrew	Vis à tête fraisée		x	x	x	x			M 8 X 25
25	00 909 908 1	Sperrkantscheibe	Detent edged washer	Disque à bord d'arrêt		x	x	x	x			SKM 8
26	00 908 210 0	6kt-Mutter	Hex nut	Écrou hex		x	x	x	x			M 8

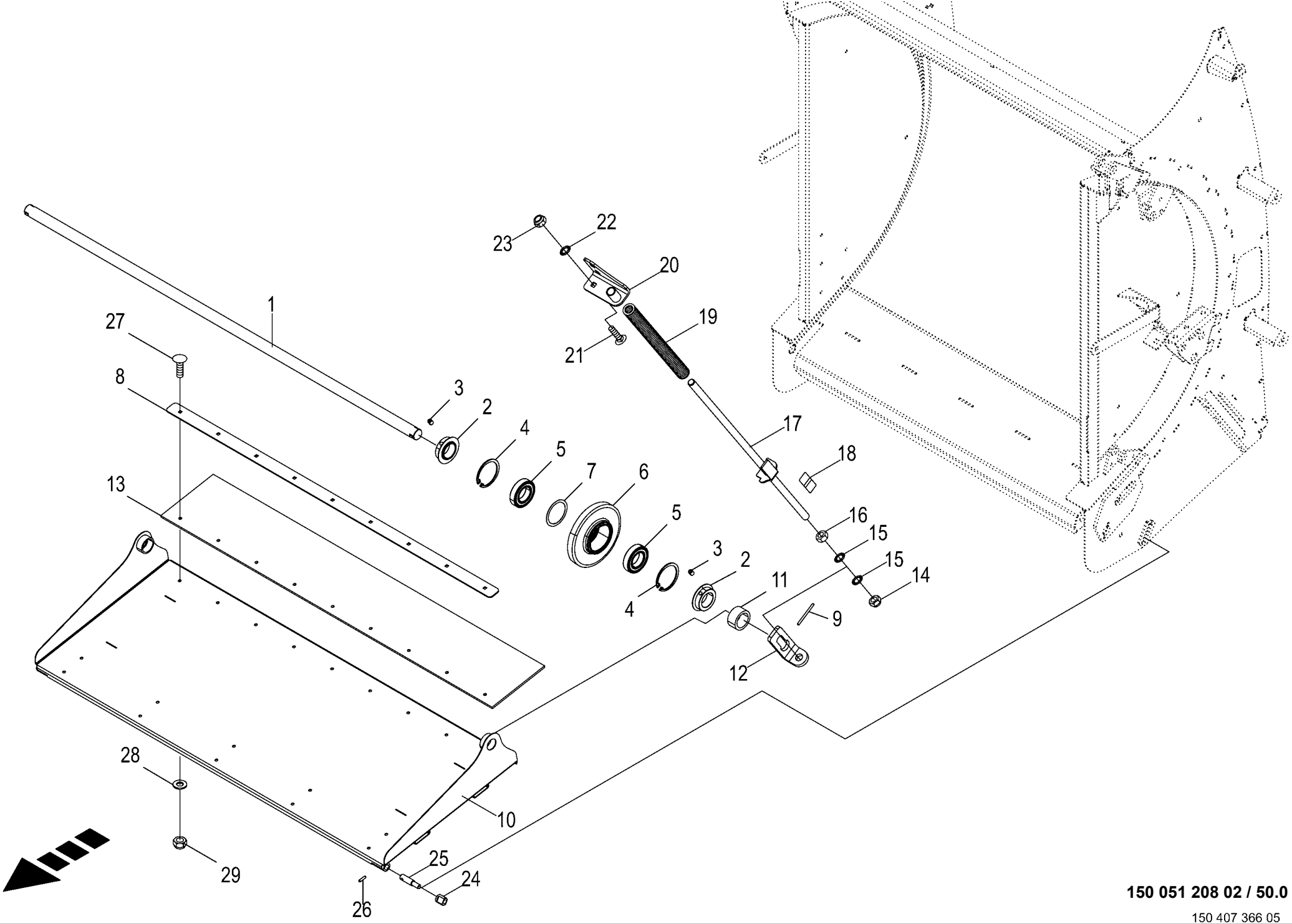

150 051 208 02 / 50.0

150 407 366 05

Spannvorrichtung
Tension equipment
Dispositif tendeur

1026400 - 1046900

150 051 208 02

150 407 366 5 **50.0**

Pos.	ID-Nr.	Benennung	Description	Description	Masch.-Nr-	RP601-10	RP601-20	RP601-11	RP601-21			Bemerkung/Remarks/Remarque
1	20 262 874 0	Spannachse Rollboden	Tension axle floor conveyor	Essieu tendeur fond à rouleaux		1	1	1	1			
2	00 275 739 4	Abdeckring	Cover ring	Coiffe isolante		4	4	4	4			
3	00 905 922 1	Gewindestift	Threaded pin	Goujon fileté		x	x	x	x			M 8 X 10
4	00 911 653 0	Sicherungsring	Circlip	Circlip		4	4	4	4			55 X 2
5	00 930 506 0	Rillenkugellager	Grooved ball bearing	Roulement à gorge		4	4	4	4			6006 2RS
6	00 277 439 2	Umlenkrad	Guide wheel	Roue de renvoi		2	2	2	2			
7	00 910 898 0	Passscheibe	Shim ring	Rondelle d'ajustage		x	x	x	x			45 X 55 X 0,5
8	20 262 688 0	Befestigung Gummileiste oben	Fastening rubber cloth top	Fixation pattes en caoutchouc en haut		x	x	x	x			
9	90 002 848 0	Spannstift 4 x 50	roll pin 4 x 50	axe de serrage 4 x 50		2	2	2	2			
10	20 262 888 1	Schutzblech Spannvorrichtung	Guard sheet tensioning device	Tôle de protection dispositif de serrage		1		1				
	20 262 400 1	Schutzblech Spannvorrichtung	Guard sheet tensioning device	Tôle de protection dispositif de serrage			1		1			
11	00 279 359 0	Gummiring	Rubber ring	Bague en caoutchouc		2	2	2	2			41 X 31 X 20
12	20 262 869 0	Winkel Spannschlitten	Angle clamping slide	Équerre chariot de serrage		2	2	2	2			
13	20 262 695 0	Gummileiste	Rubber cloth	Gummileiste Gummi 8		x	x	x	x			
14	00 908 721 0	Sicherungsmutter	Locknut	Écrou hex		x	x	x	x			M 20
15	00 909 913 1	Sperrkantscheibe	Detent edged washer	Disque à bord d'arrêt		x	x	x	x			SKM 20
16	00 908 225 0	6kt-Mutter	Hex nut	Écrou hex		x	x	x	x			M 20
17	20 069 754 1	Spannschraube links	Clamping screw left	Vis de serrage ga.		1	1	1	1			
	20 069 756 1	Spannschraube rechts	Clamping screw right	Vis de serrage dr.		1	1	1	1			
18	27 012 134 1	Aufkleber Rollenbodenspanner gel/grü/rot	Label	Autocollant		x	x	x	x			
19	00 279 418 0	Druckfeder	Pressure spring	Ressort de pression		2	2	2	2			6 X 30 X 550
20	20 069 605 1	Führung Spannschraube links	Guidance clamping screw lh	Guidage vis de serrage gauche		1	1	1	1			
	20 069 650 1	Führung Spannschraube rechts	Guidance clamping screw rh	Guidage vis de serrage droit		1	1	1	1			
21	00 904 983 1	Flachrundschraube	Coach bolt	Vis a tête bombée		x	x	x	x			M 12 X 30
22	00 909 910 1	Sperrkantscheibe	Detent edged washer	Disque à bord d'arrêt		x	x	x	x			SKM 12
23	00 908 701 0	Sicherungsmutter	Locknut	Écrou hex		x	x	x	x			M 12
24	00 279 358 0	Kunststoffhülse	Cover	Douille		2	2	2	2			
25	00 279 355 0	Bolzen	Pin	Boulon		2	2	2	2			Rd. 16 X 70
26	00 912 638 2	Spannstift	Roll pin	Goupille de serrage		2	2	2	2			6 X 24
27	00 904 732 2	Flachrundschraube	Coach bolt	Vis a tête bombée		x	x	x	x			M 8 X 25
28	00 910 603 0	Scheibe	Washer	Rondelle		x	x	x	x			8,4 X 24 X 2
29	00 908 706 0	Sicherungsmutter	Locknut	Écrou hex		x	x	x	x			M 8

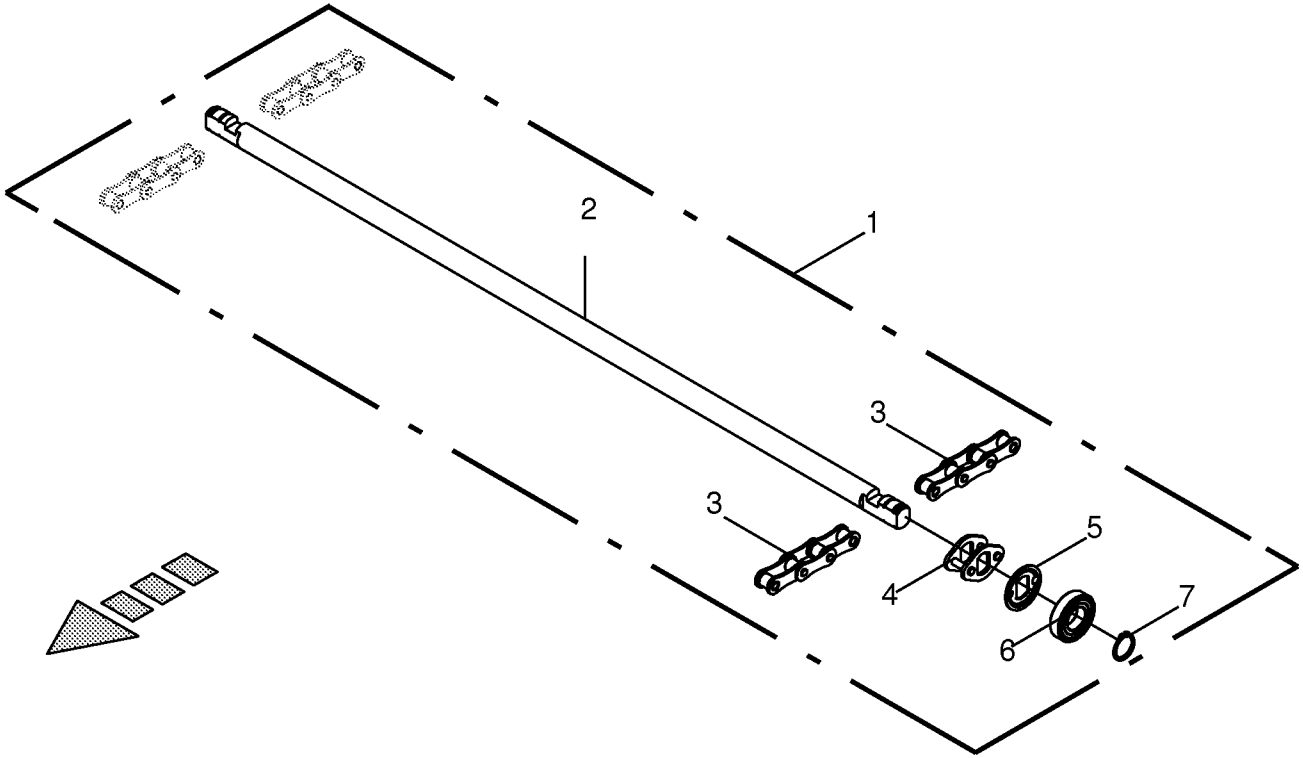

150 051 208 02 / 51.0

150 421 336 01

Rollboden kpl. mit Laufrollen
Baling floor Fortima F 1250
Fond de pressage Fortima F 1250

1026400 - 1046900

150 051 208 02

150 421 336 1 **51.0**

Pos.	ID-Nr.	Benennung	Description	Description	Masch.-Nr-	RP601-10	RP601-20	RP601-11	RP601-21			Bemerkung/Remarks/Remarque
1	20 069 174 0	Rollboden kpl. mit Laufrollen	Floor conveyor cpl. with rollers	Fond à rouleaux cpl. gal. lis.		1		1				
	20 069 176 0	Rollboden kpl. mit Laufrollen	Floor conveyor cpl. with rollers	Fond à rouleaux cpl. gal. lis.			1		1			
2	20 068 585 0	Rollbodenleiste	Floor conveyor strip	Barre du fond à rouleau		34	43	34	43			
3	27 011 879 0	Rollbodenkette 4 Rollen	Floor conveyor chain 4 rollers	Chaîne du fond à rouleaux 4 roul.		68	86	68	86			
4	27 011 880 0	Spezialkettenschloss	Special chain joint	Serrure p. chaîne spéciale		68	86	68	86			
5	20 068 586 0	Schutzscheibe Laufrolle	Support disc roller	Vitre de protection galet lisse		68	86	68	86			
6	00 930 319 0	Laufrolle	Runner	Galet		68	86	68	86			LR 35/72 2URS
7	00 911 519 0	Sicherungsring	Circlip	Circlip		136	172	136	172			A 35 X 2,5

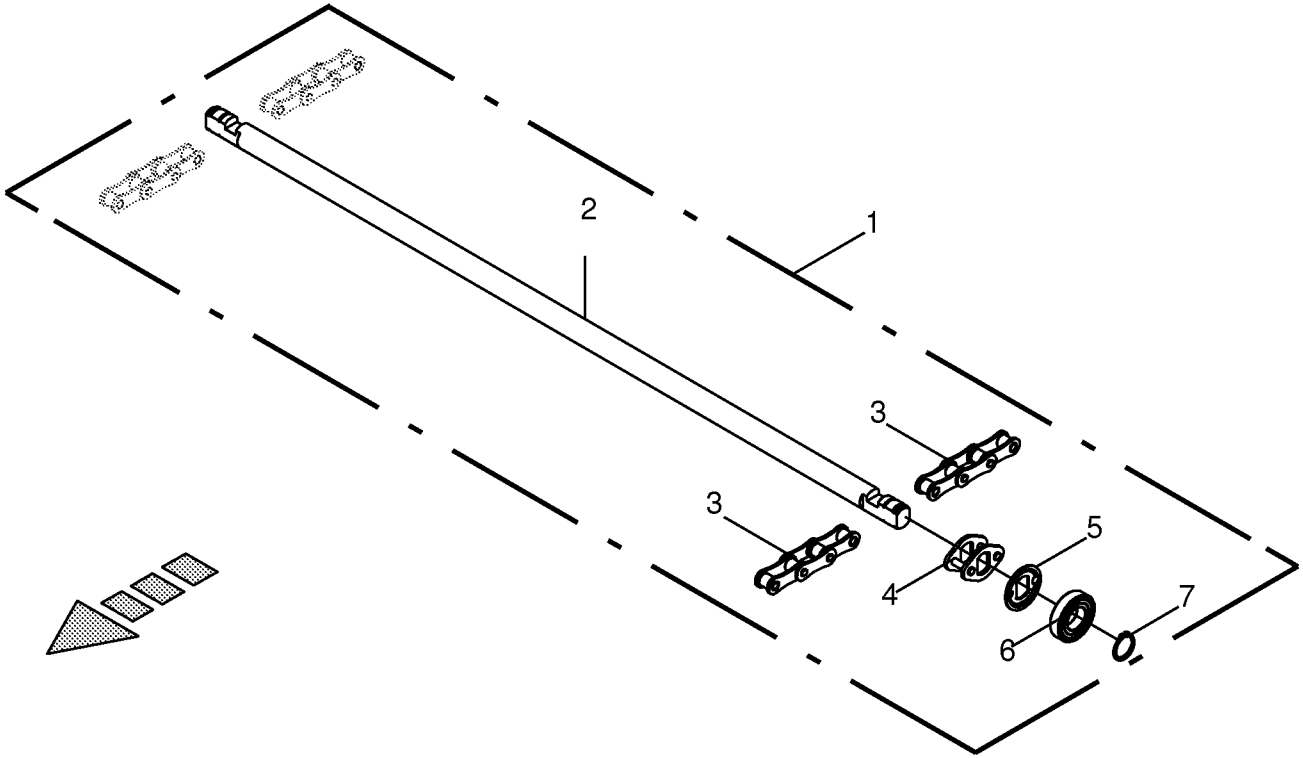

150 051 208 02 / 52.0

150 421 340 01

Rollboden kpl. mit Lager -optional
Baling floor Fortima F 1250
Fond de pressage Fortima F 1250

1026400 - 1046900

150 051 208 02

150 421 340 1 **52.0**

Pos.	ID-Nr.	Benennung	Description	Description	Masch.-Nr-	RP601-10	RP601-20	RP601-11	RP601-21			Bemerkung/Remarks/Remarque
1	20 069 175 0	Rollboden kpl. mit Lager	Floor conveyor cpl. with bearing	Fond à rouleaux cpl. + palier		x		x				
2	20 068 585 0	Rollbodenleiste	Floor conveyor strip	Barre du fond à rouleau		34		34				
3	27 011 879 0	Rollbodenkette 4 Rollen	Floor conveyor chain 4 rollers	Chaîne du fond à rouleaux 4 roul.		68		68				
4	27 011 880 0	Spezialkettenschloss	Special chain joint	Serrure p. chaîne spéciale		68		68				
5	20 068 586 0	Schutzscheibe Laufrolle	Support disc roller	Vitre de protection galet lisse		68		68				
6	00 930 341 0	Rillenkugellager	Grooved ball bearing	Roulement à gorge		68		68				6207 2RS-C3
7	00 911 519 0	Sicherungsring	Circlip	Circlip		136		136				A 35 X 2,5

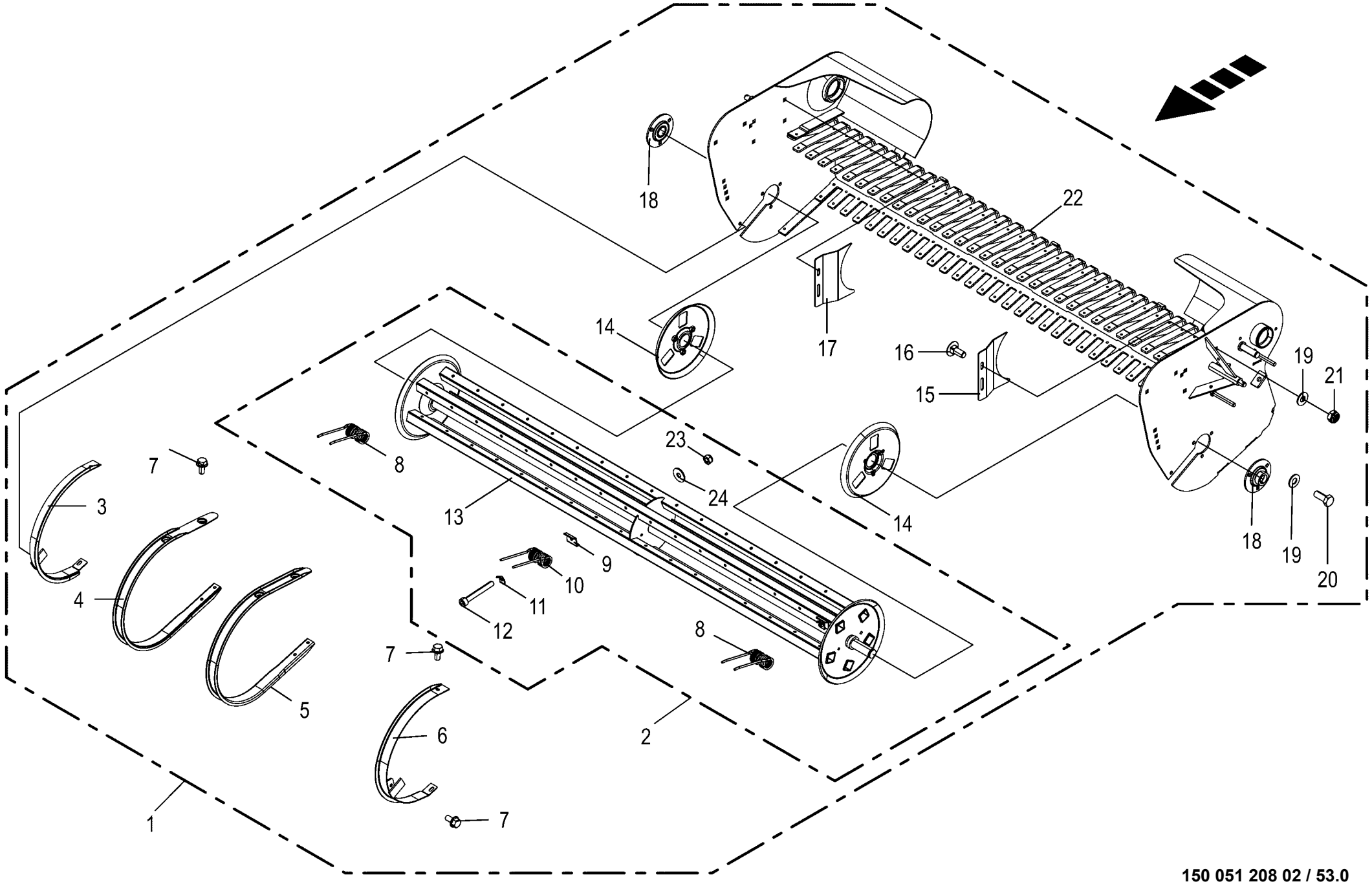

150 051 208 02 / 53.0

150 440 139 02

Pick-up
Pick-up
Ramasseur

1026400 - 1046900

150 051 208 02

150 440 139 2 **53.0**

Pos.	ID-Nr.	Benennung	Description	Description	Masch.-Nr-	RP601-10	RP601-20	RP601-11	RP601-21			Bemerkung/Remarks/Remarque
1	20 262 503 1	Pick-up mont. 1914/55/5reihig	Pick-up assembl. 1914/55/5 rows	Ramasseur assembl. 1914/55/5 rang.		1	1	1	1			
2	20 262 500 1	Rotor Pick-up mont.	Rotor pick-up assembl.	Rotor ramasseur assembl.		1	1	1	1			
3	27 006 473 0	Schutz -rechts	Guard -right	Protecteur -droite		1	1	1	1			
4	27 006 474 0	U-Abstreifer	U-Stripper	U-Racleur		12	12	12	12			
5	27 002 456 0	Abstreifer	Scraper	Racloir		21	21	21	21			
6	27 006 472 0	Schutz -links	Guard -left	Protecteur -gauche		1	1	1	1			
7	90 003 373 0	6kt-Schraube m.Flansch&Sperr M8 x 16	Hex. head screw+flange&serr. M8 x 16	Vis six pans+bride&dent bloc M8 x 16		x	x	x	x			
8	27 008 876 1	Federzinken Ø6 L=175 gekröpft	Spring tine Ø6 L=175 cranked	Dent à ressort Ø6 L=175 coudée		10	10	10	10			
9	00 938 154 1	Federschuh	Spring saddle	Patin de ressort		85	85	85	85			
10	27 009 836 1	Federzinken Ø6 L=175 gerade	Spring tine Ø6 L=175 straight	Dent à ressort Ø6 L=175 droite		75	75	75	75			
11	27 000 505 1	Druckplatte	Pressure plate	Plaque de compression		85	85	85	85			
12	90 000 293 0	Zylinderschraube	Allen screw	Vis tête cylindrique		x	x	x	x			M 8 X 60
13	27 006 422 1	Rotor	Rotor	Rotor		1	1	1	1			
14	27 006 423 0	Wickelschutz	Wrapping guard	Protecteur du système de liage		2	2	2	2			
15	27 006 426 0	Einlaufblech -links	Inflow sheet -left	Tôle d'entrée -gauche		1	1	1	1			
16	00 904 850 1	Flachrundschraube	Coach bolt	Vis a tête bombée		x	x	x	x			M 10 X 25
17	27 006 425 0	Einlaufblech -rechts	Inflow sheet -right	Tôle d'entrée -droite		1	1	1	1			
18	00 934 016 1	Flanschlager	Flange bearing	Palier a bride		2	2	2	2			
19	00 909 909 1	Sperrkantscheibe	Detent edged washer	Disque à bord d'arrêt		x	x	x	x			SKM 10
20	00 900 636 0	6kt-Schraube	Hex head bolt	Boulon tête hex		x	x	x	x			M 10 X 25
21	00 908 758 0	Sicherungsmutter	Locknut	Écrou hex		x	x	x	x			M 10
22	20 262 436 0	Rahmen	Frame	Cadre		1	1	1	1			
23	00 908 706 0	Sicherungsmutter	Locknut	Écrou hex		x	x	x	x			M 8
24	00 910 603 0	Scheibe	Washer	Rondelle		x	x	x	x			8,4 X 24 X 2

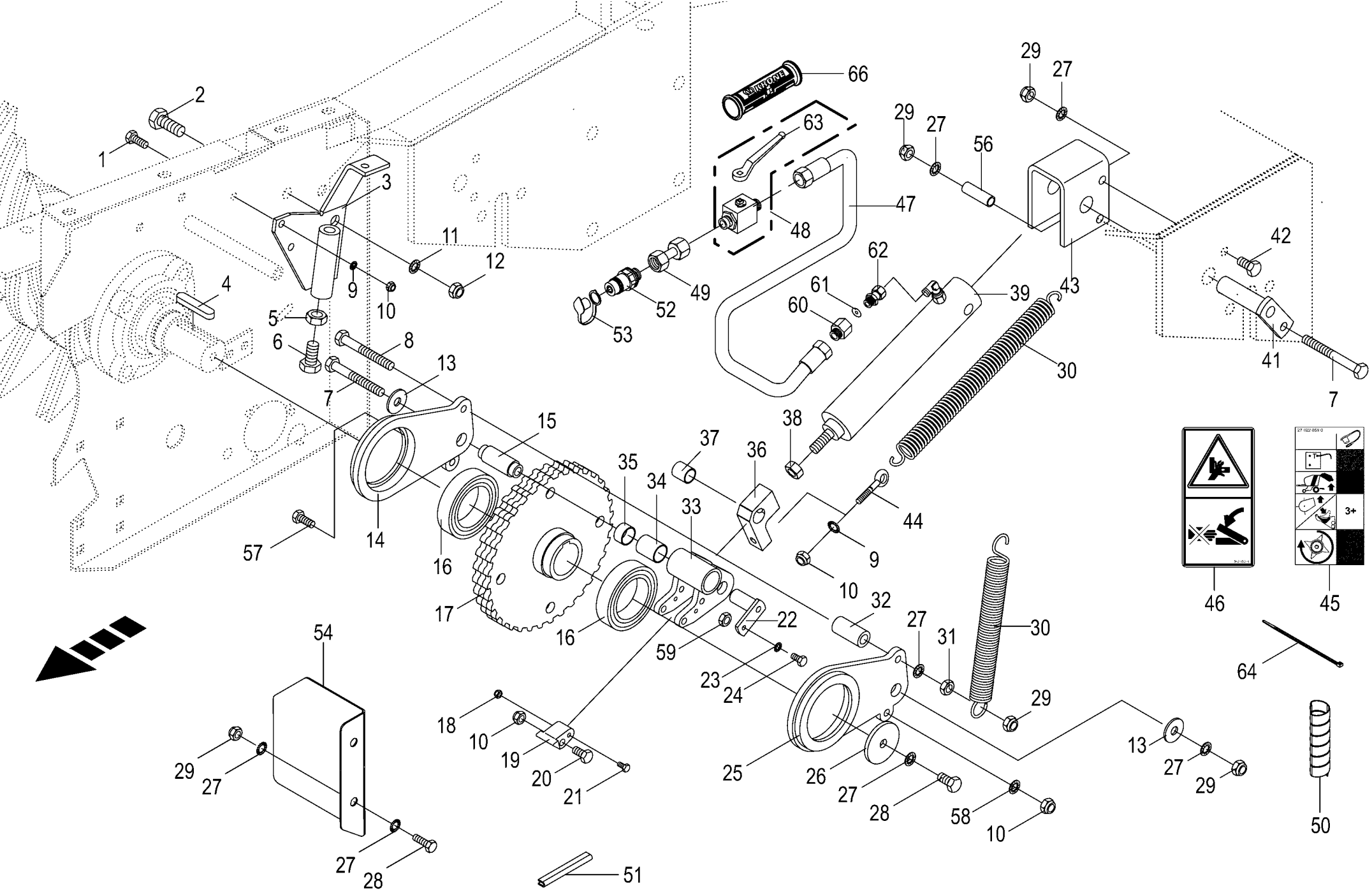

150 051 208 02 / 54.0

150 433 854 05

Rotor - Rückdrehsicherung -optional
Rotor reversing prevention
Fusible de reverser du rotor

1026400 - 1046900

150 051 208 02

150 433 854 5 **54.0**

Pos.	ID-Nr.	Benennung	Description	Description	Masch.-Nr-	RP601-10	RP601-20	RP601-11	RP601-21			Bemerkung/Remarks/Remarque
1	00 900 637 0	6kt-Schraube	Hex head bolt	Boulon tête hex		x	x	x	x			M 10 X 30
2	00 900 675 0	6kt-Schraube	Hex head bolt	Boulon tête hex		x	x	x	x			M 16 X 40
3	00 279 615 0	Federhalter	Spring support	Support de ressort		1	1	1	1			
4	00 915 214 0	Passfeder	Fit-in key	Clavette		1	1	1	1			A 14 X 9 X 70
5	00 908 220 0	6kt-Mutter	Hex nut	Écrou hex		x	x	x	x			M 16
6	00 900 678 0	6kt-Schraube	Hex head bolt	Boulon tête hex		x	x	x	x			M 16 X 60
7	00 901 459 0	6kt-Schraube	Hex head bolt	Boulon tête hex		x	x	x	x			M 12 X 95
8	00 901 460 0	6kt-Schraube	Hex head bolt	Boulon tête hex		x	x	x	x			M 12 X 100
9	00 909 909 1	Sperrkantscheibe	Detent edged washer	Disque à bord d'arrêt		x	x	x	x			SKM 10
10	00 908 758 0	Sicherungsmutter	Locknut	Écrou hex		x	x	x	x			M 10
11	00 909 912 1	Sperrkantscheibe	Detent edged washer	Disque à bord d'arrêt		x	x	x	x			SKM 16
12	00 908 719 0	Sicherungsmutter	Locknut	Écrou hex		x	x	x	x			M 16
13	00 910 609 0	Scheibe	Washer	Rondelle		x	x	x	x			13 X 37 X 3
14	00 279 563 1	Klinkenarm -rechts	Ratchet-arm -right	Potence de béquille -droite		1	1	1	1			
15	00 279 622 0	Hülse	Bushing	Douille		1	1	1	1			Rd. 30 X 70
16	00 930 500 0	Rillenkugellager	Grooved ball bearing	Roulement à gorge		2	2	2	2			6013 2RS
17	00 279 464 0	Rastrad	Ratchet wheel	Roue de verrouillage		1	1	1	1			
18	00 908 704 1	Sicherungsmutter	Locknut	Écrou hex		x	x	x	x			M 6
19	00 290 461 0	Klinke	Ratchet	Cliquet		1	1	1	1			
20	00 901 434 0	6kt-Schraube	Hex head bolt	Boulon tête hex		x	x	x	x			M 10 X 55
21	00 901 412 1	6kt-Schraube	Hex head bolt	Boulon tête hex		x	x	x	x			M 6 X 50 -10.9
22	00 279 625 1	Bolzen	Pin	Boulon		1	1	1	1			
23	00 909 908 1	Sperrkantscheibe	Detent edged washer	Disque à bord d'arrêt		x	x	x	x			SKM 8
24	00 900 616 0	6kt-Schraube	Hex head bolt	Boulon tête hex		x	x	x	x			M 8 X 25
25	00 279 562 2	Klinkenarm -links	Ratchet-arm -left	Potence de béquille -gauche		1	1	1	1			
26	00 279 673 0	Scheibe	Washer	Rondelle		1	1	1	1			13 X 64 X 6
27	00 909 910 1	Sperrkantscheibe	Detent edged washer	Disque à bord d'arrêt		x	x	x	x			SKM 12
28	00 900 655 0	6kt-Schraube	Hex head bolt	Boulon tête hex		x	x	x	x			M 12 X 25
29	00 908 701 0	Sicherungsmutter	Locknut	Écrou hex		x	x	x	x			M 12
30	00 345 478 2	Zugfeder	Tension spring	Ressort de traction		2	2	2	2			4,5 X 27,5 X 250
31	00 908 515 1	6kt-Mutter -niedrige Form	Hex nut -low form	Écrou hex -forme basse		x	x	x	x			M 12
32	00 279 621 0	Buchse	Bushing	Douille		1	1	1	1			15 X 25 X 52
33	00 290 466 0	Klinke -inkl. Buchse	Ratchet -incl. bushing	Cliquet -incl. douille		1	1	1	1			
34	00 934 554 0	Lagerbuchse	Bearing bush	Coussinet		1	1	1	1			25 X 28 X 35
35	00 934 918 0	Lagerbuchse	Bearing bush	Coussinet		1	1	1	1			25 X 28 X 15
36	00 290 307 1	Gewindeklotz m. Buchse -inkl.	Threaded block + bushing - incl.	Cale filetée avec douille - incl.		1	1	1	1			
		Buchse	bushing	douille								
37	00 934 921 0	Lagerbuchse	Bearing bush	Coussinet		1	1	1	1			20 X 28 X 25

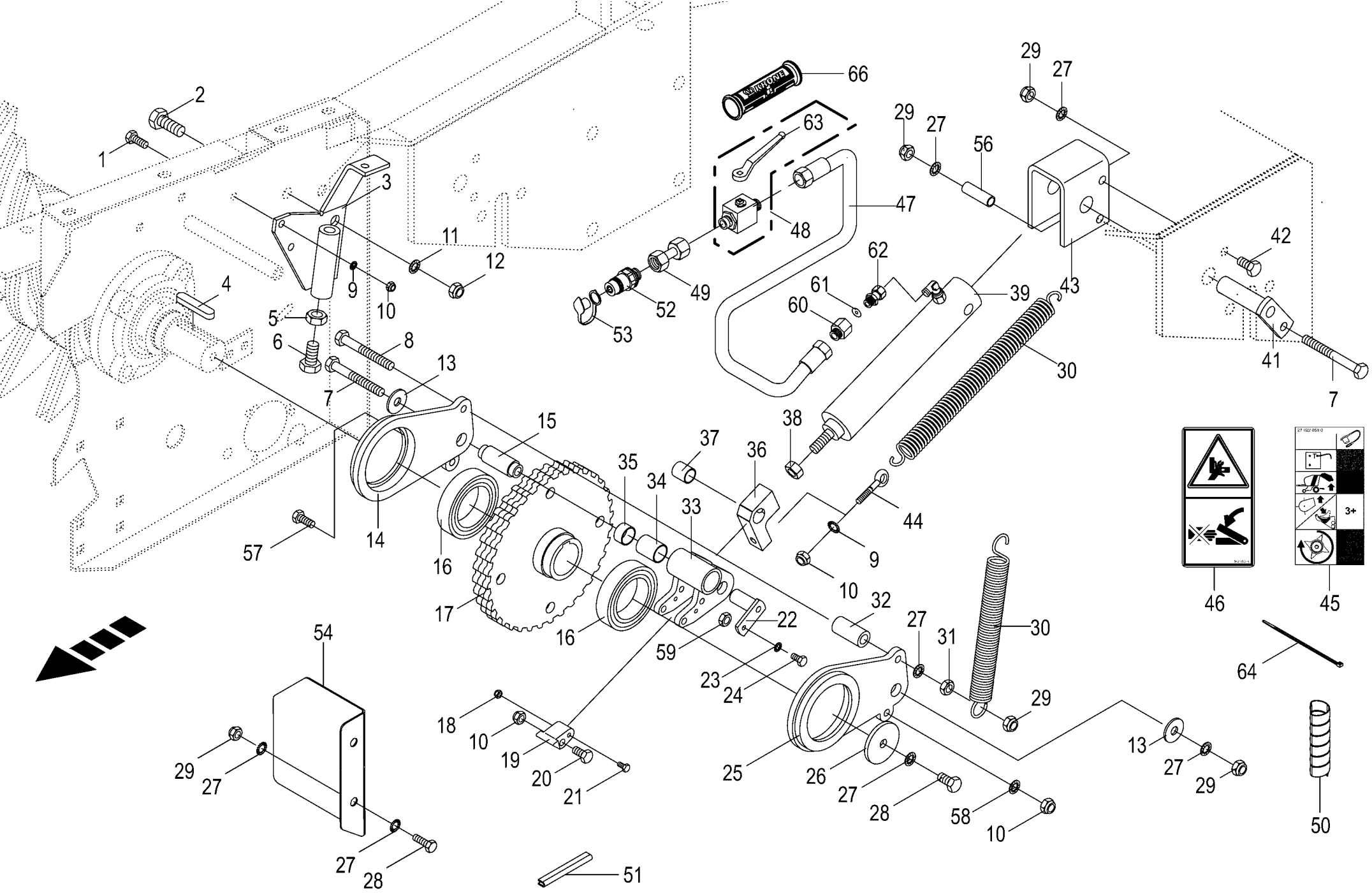

150 051 208 02 / 54.0

150 433 854 05

Rotor - Rückdrehsicherung -optional
Rotor reversing prevention
Fusible de reverser du rotor

1026400 - 1046900

150 051 208 02

150 433 854 5 **54.0**

Pos.	ID-Nr.	Benennung	Description	Description	Masch.-Nr-	RP601-10	RP601-20	RP601-11	RP601-21			Bemerkung/Remarks/Remarque
38	00 908 525 1	6kt-Mutter -niedrige Form	Hex nut -low form	Écrou hex -forme basse		x	x	x	x			M 20
39	00 918 499 1	Hydraulikzylinder	Hydraulic cylinder	Vérin hydraulique		1	1	1	1			Ez 30/45 X 95/310
	00 918 733 0	Dichtungssatz -Büter	Sealing set -Büter	Jeu de joints -Büter		1	1	1	1			Ez 30/45
41	00 279 523 1	Bolzen	Pin	Boulon		1	1	1	1			
42	00 900 658 0	6kt-Schraube	Hex head bolt	Boulon tête hex		x	x	x	x			M 12 X 40
43	00 279 670 4	Bügel	Yoke	Branchon		1	1	1	1			
44	00 918 315 0	Ösenschraube	Eye screw	Vis à oeillet		1	1	1	1			M 10 X 50
45	27 022 068 0	Aufkleber Hyd.-Anschl. Fortima	Label hyd. connection Fortima F/V	Autocollant Hyd.-Anschl. Fortima		1	1	1	1			
		F/V weiß	white	F/V								
46	00 942 196 1	Aufkleber	Label	Autocollant		1	1	1	1			
47	00 920 005 0	Hochdruckschlauchleitung	High pressure hose line	Conduite de tuyau haute pression		1	1	1	1			Lg.= 3800
48	00 921 122 2	Kugelhahn	Ball valve	Robinet à bille		1	1	1	1			M 18 X 1.5
49	00 230 743 0	Doppelnippel	Double nipple	Double raccord		1	1	1	1			L 12
50	27 004 602 0	Spiralband -Id.-Nr.= 1m	Spiral strip -Id.-no.= 1m	Feuillards spiralé -Id.-no.= 1m		x	x	x	x			Rd. 15 / 18
51	00 925 111 0	Kantenschutz -Id.-Nr.= 1m	Edge protection -Id.-no.= 1m	Bordure de protection -Id.-no. = 1m		x	x	x	x			
52	00 921 145 0	Kupplungsstecker	Connector plug	Fiche de jonction		1	1	1	1			M 18 X 1,5
53	00 919 616 0	Staubmuffe -grün	Dust cap -green	Manchon anti-poussiere -vert		1	1	1	1			
54	00 000 000 0					1	1	1	1			
56	00 153 329 0	Zwischenstück	Intermediate piece	Raccord		1	1	1	1			17,2 X 3,25 X 44
57	00 901 439 1	6kt-Schraube	Hex head bolt	Boulon tête hex		x	x	x	x			M 10 X 90
58	00 909 909 1	Sperrkantscheibe	Detent edged washer	Disque à bord d'arrêt		x	x	x	x			SKM 10
59	00 908 210 0	6kt-Mutter	Hex nut	Écrou hex		x	x	x	x			M 8
60	00 276 337 1	Drosselgehäuse -für einseitige Drossel	Ahrottle housing -for onesided throttle	Boîtier d' étranglement -pour piège unilatéral		1	1	1	1			M 18 X 1,5 / M 18 X 1,5
61	00 920 904 0	Drosselscheibe	Throttling disc	Disque d'etranglement		1	1	1	1			1,4 X 16 X 20
62	00 921 093 1	Einschraubstutzen	Male connector	Raccord filet		1	1	1	1			M 18 X 1,5
63	00 919 664 0	Handhebel -inkl. Schraube, Scheibe	Hand lever -incl. screw, washer	Levier à main -incl. boulon, rondelle		1	1	1	1			
64	00 922 672 2	Kabelbinder	Cable band	Collier de serrage		x	x	x	x			Lg.= 450
66	27 013 869 0	Griffhälften+Beschrift-Satz NW06/10	Handle halves + labelling set NW06/10	Moitié de poignée de DPR + Jeu inscript.		1	1	1	1			
	27 013 868 0	Hydr-Schlauchbeschriftung (Satz für ET)	Labelling kit hydraulic hose 40numbers	Jeu inscrip. du tuyau flex. hydr 40chif.		1	1	1	1			

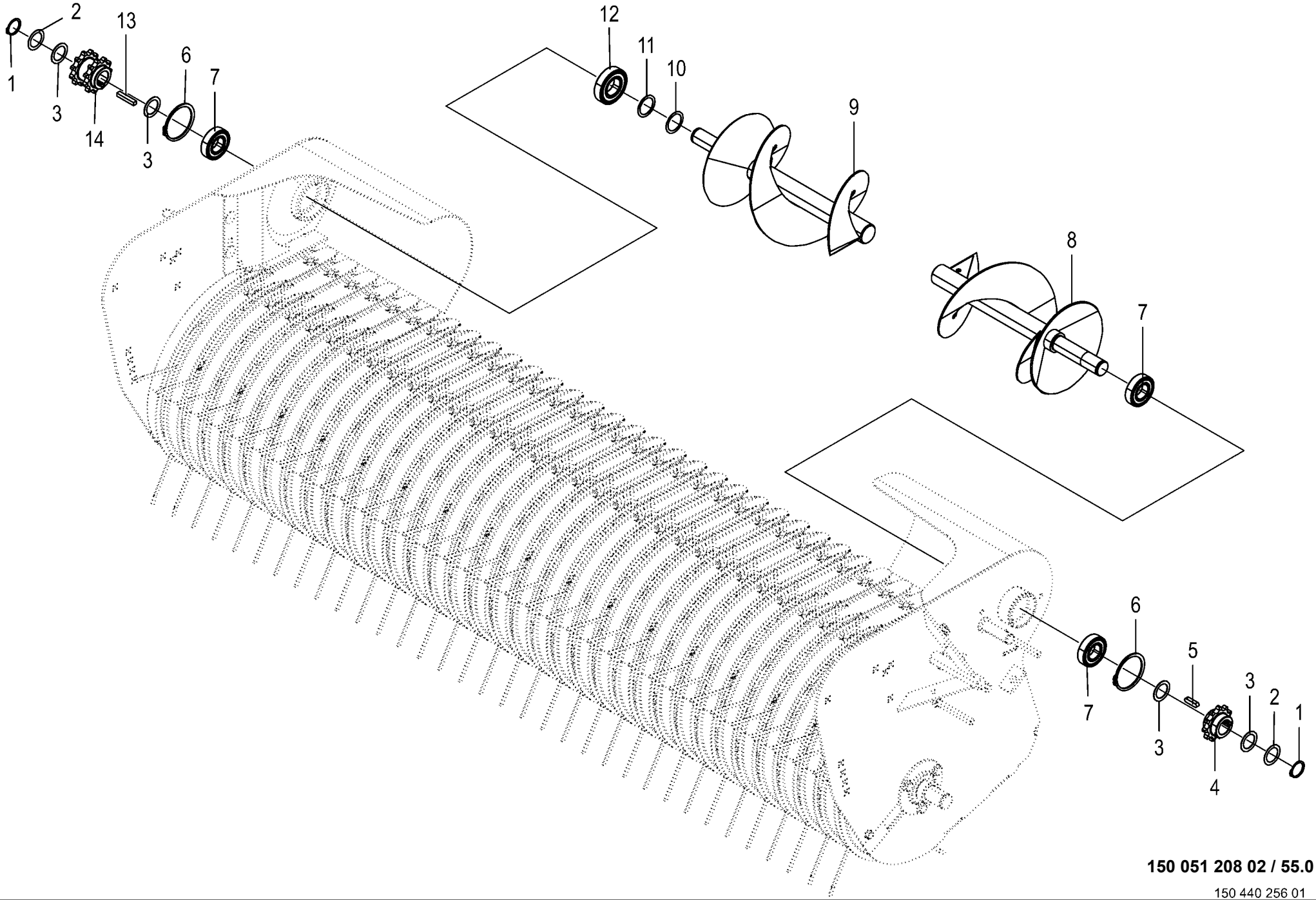

150 051 208 02 / 55.0

150 440 256 01

Schnecke - Pick up **Auger** **Vis**					1026400 - 1046900	RP601-10	RP601-20	RP601-11	RP601-21			**150 051 208 02** 150 440 256 1 **55.0**
Pos.	ID-Nr.	Benennung	Description	Description	Masch.-Nr-							Bemerkung/Remarks/Remarque
1	00 911 535 1	Sicherungsring	Circlip	Circlip		2	2	2	2			A 30 X 1,5
2	00 910 863 0	Passscheibe	Shim ring	Rondelle d'ajustage		x	x	x	x			30 X 42 X 0,5
3	00 910 864 1	Passscheibe	Shim ring	Rondelle d'ajustage		x	x	x	x			30 X 42 X 1,0
4	00 276 097 4	Kettenrad 3/4" Z=11 30mm	Sprocket wheel 3/4" Z=11 30mm	Roue à chaîne 3/4" z=11 30mm		1	1	1	1			
5	00 915 072 1	Passfeder	Fit-in key	Clavette		1	1	1	1			A 8 X 7 X 32
6	00 911 568 0	Sicherungsring	Circlip	Circlip		2	2	2	2			A 70 X 2,5
7	00 930 536 1	Rillenkugellager	Grooved ball bearing	Roulement à gorge		3	3	3	3			6206 2RS
8	00 277 640 0	Schnecke -links	Auger -left	Vis -gauche		1	1	1	1			Lg.= 441 mm
9	00 279 423 0	Schnecke -rechts	Auger -right	Vis -droite		1	1	1	1			d= 35 mm , Lg.= 461 mm
10	00 911 133 0	Passscheibe	Shim ring	Rondelle d'ajustage		x	x	x	x			35 X 45 X 0,5
11	00 911 134 0	Passscheibe	Shim ring	Rondelle d'ajustage		x	x	x	x			35 X 45 X 1,0
12	00 930 537 0	Rillenkugellager	Grooved ball bearing	Roulement à gorge		1	1	1	1			6207 2RS
13	00 915 081 1	Passfeder	Fit-in key	Clavette		1	1	1	1			B 8 X 7 X 45
14	00 276 995 2	Doppelkettenrad 3/4" Z=11 30mm	Double chain wheel 3/4" Z=11 30mm	Roue à chaîne double 3/4" Z= 11 30mm		1	1	1	1			

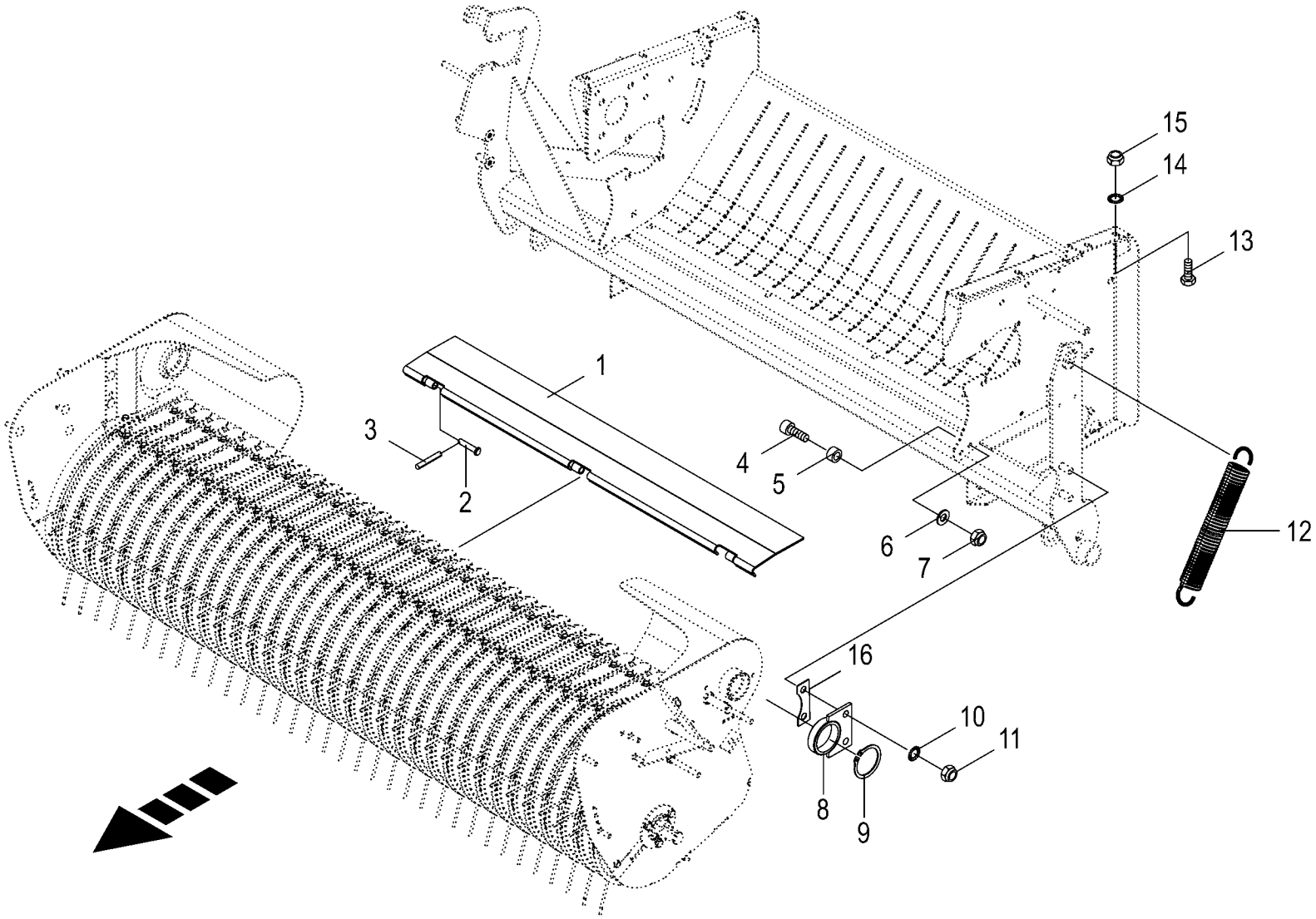

150 051 208 02 / 56.0

150 370 314 05

Anbauteile Pick-up
Mounting parts of pick-up
Pièces rapportées ramasseur

1026400 - 1046900

150 051 208 02

150 370 314 5 **56.0**

Pos.	ID-Nr.	Benennung	Description	Description	Masch.-Nr-	RP601-10	RP601-20	RP601-11	RP601-21			Bemerkung/Remarks/Remarque
1	20 062 820 0	Klappe	Flap	Clapet		1	1	1	1			
2	27 006 496 0	Bolzen	Pin	Boulon		3	3	3	3			Rd. 12 X 60
3	00 912 582 2	Spannstift	Roll pin	Goupille de serrage		3	3	3	3			4 X 26
4	00 903 108 2	Zylinderschraube	Allen screw	Vis tête cylindrique		x	x	x	x			M 10 X 30 -10.9
5	00 281 790 5	Buchse	Bushing	Douille		2	2	2	2			11 X 18 X 10
6	00 910 414 0	Scheibe	Washer	Rondelle		x	x	x	x			10,5 X 21 X 2
7	00 908 758 0	Sicherungsmutter	Locknut	Écrou hex		x	x	x	x			M 10
8	00 276 982 1	Halteauge	Securing eye	Oeillet de maintien		2	2	2	2			
9	00 911 568 0	Sicherungsring	Circlip	Circlip		2	2	2	2			A 70 X 2,5
10	00 909 912 1	Sperrkantscheibe	Detent edged washer	Disque à bord d'arrêt		x	x	x	x			SKM 16
11	00 908 719 0	Sicherungsmutter	Locknut	Écrou hex		x	x	x	x			M 16
12	00 278 806 1	Zugfeder	Tension spring	Ressort de traction		2	2	2	2			5 X 32 X 270
13	00 900 226 0	6kt-Schraube	Hex head bolt	Boulon tête hex		x	x	x	x			M 12 X 35 -10.9
	00 900 275 0	6kt-Schraube	Hex head bolt	Boulon tête hex		x	x	x	x			M 12 X 45 -10.9
	00 900 301 1	6kt-Schraube	Hex head bolt	Boulon tête hex		x	x	x	x			M 12 X 55 -10.9
14	00 909 910 1	Sperrkantscheibe	Detent edged washer	Disque à bord d'arrêt		x	x	x	x			SKM 12
15	00 908 215 0	6kt-Mutter	Hex nut	Écrou hex		x	x	x	x			M 12
16	20 263 632 0	Distanzblech t=2	Distance sheet t=2	Tôle d'écartement t=2		2	2	2	2			

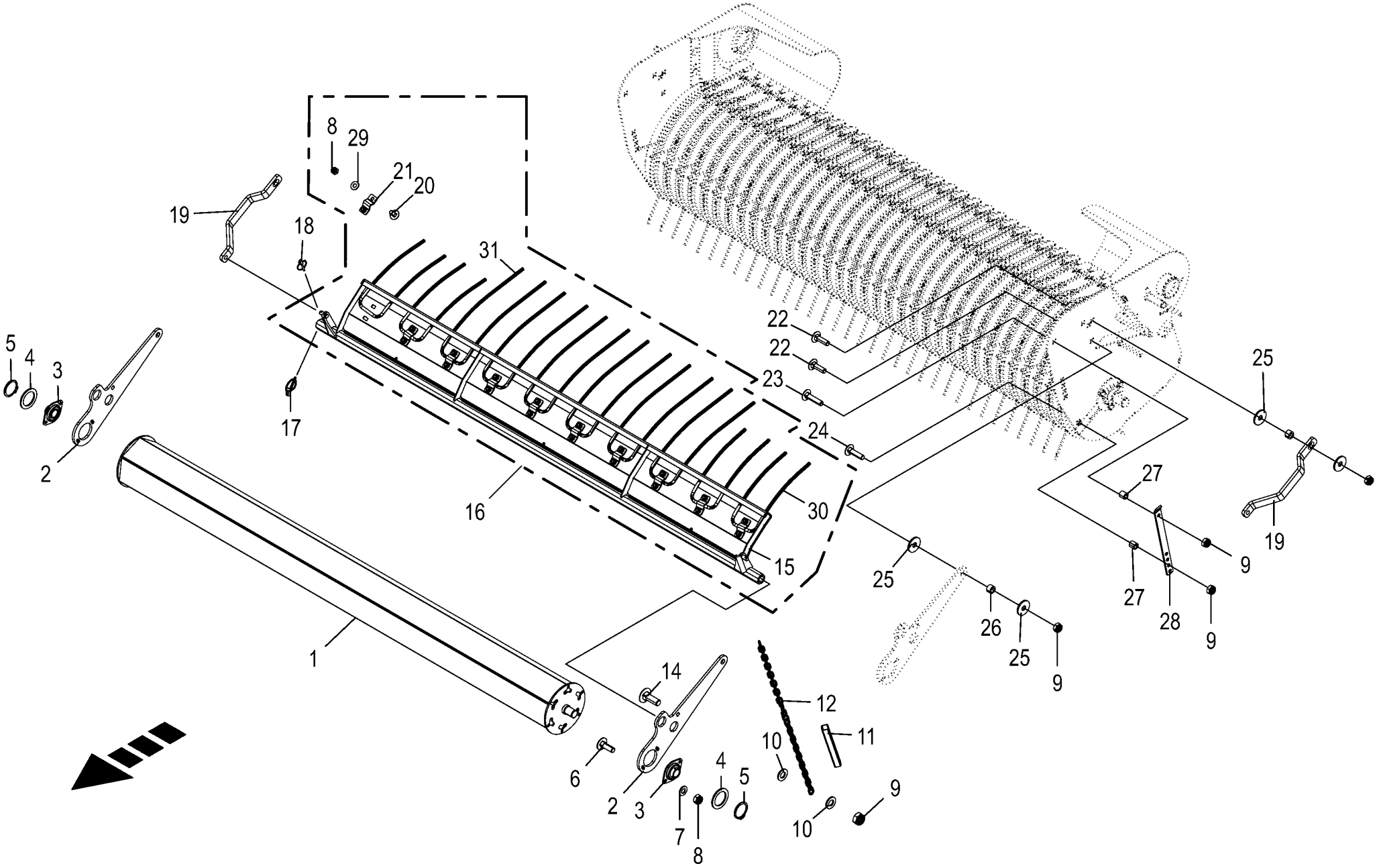

150 051 208 02 / 57.0

150 440 187 03

Rollenniederhalter
Crop press roller unit
Dispositif de placage à rouleaux

1026400 - 1046900

150 051 208 02

150 440 187 3 **57.0**

Pos.	ID-Nr.	Benennung	Description	Description	Masch.-Nr-	RP601-10	RP601-20	RP601-11	RP601-21			Bemerkung/Remarks/Remarque
1	20 261 403 0	Walze (1910 breit)	Roller (width 1910)	Rouleau (1910 large)		1	1	1	1			
2	20 262 471 0	Walzenhalter	Roller holder	Porte-rouleaux		2	2	2	2			
3	00 934 012 0	Flanschlager	Flange bearing	Palier a bride		2	2	2	2			ASPFL 205
4	00 910 845 1	Passscheibe	Shim ring	Rondelle d'ajustage		x	x	x	x			25 X 35 X 2,0
5	00 911 529 0	Sicherungsring	Circlip	Circlip		2	2	2	2			A 25 X 1,2
6	00 904 732 2	Flachrundschraube	Coach bolt	Vis a tête bombée		x	x	x	x			M 8 X 25
7	00 910 413 0	Scheibe	Washer	Rondelle		x	x	x	x			8,4 X 17 X 1,6
8	00 908 706 0	Sicherungsmutter	Locknut	Écrou hex		x	x	x	x			M 8
9	00 908 758 0	Sicherungsmutter	Locknut	Écrou hex		x	x	x	x			M 10
10	00 910 414 0	Scheibe	Washer	Rondelle		x	x	x	x			10,5 X 21 X 2
11	27 007 464 0	Schlauch	Hose	Tuyau		2	2	2	2			Lg.= 160
12	00 922 542 0	Rundstahlkette	Steel chain	Chaîne acier		2	2	2	2			G 5 X 21 X 35 Glieder
14	00 904 745 1	Flachrundschraube	Coach bolt	Vis a tête bombée		x	x	x	x			M 10 X 30
15	20 263 924 1	Niederhalter	Holding-down clamp	Déflecteur		1	1	1	1			
16	20 263 925 1	Niederhalter mont.	Holding-down clamp assembl.	Déflecteur assemblé		1	1	1	1			
17	00 917 006 1	Klappstecker	Linch pin	Goupille clip		2	2	2	2			6 X 42
18	00 917 004 1	Klappstecker	Linch pin	Goupille clip		2	2	2	2			5 X 32
19	20 262 467 0	Bügel	Bracket	Étrier		2	2	2	2			
20	00 904 730 1	Flachrundschraube	Coach bolt	Vis a tête bombée		x	x	x	x			M 8 X 16
21	20 262 207 0	Rohrhalter D=9	Tube support D=9	Support du tube D=9		10	10	10	10			
22	00 904 754 2	Flachrundschraube	Coach bolt	Vis a tête bombée		x	x	x	x			M 10 X 35
23	00 904 836 1	Flachrundschraube	Coach bolt	Vis a tête bombée		x	x	x	x			M 10 X 45
24	00 904 755 2	Flachrundschraube	Coach bolt	Vis a tête bombée		x	x	x	x			M 10 X 40
25	00 910 353 0	Scheibe	Washer	Rondelle		x	x	x	x			11 X 34 X 3
26	00 276 450 0	Distanzrohr	Spacer tube	Tube d'entretoisement		4	4	4	4			10 X 16 X 10
27	00 273 289 1	Hülse	Bushing	Douille		4	4	4	4			13,6 X 20 X 20
28	00 278 428 3	Lochleiste	Perforated	Secteur positions multiples		2	2	2	2			
29	00 909 908 1	Sperrkantscheibe	Detent edged washer	Disque à bord d'arrêt		x	x	x	x			SKM 8
30	20 262 206 1	Doppelzinken kurz	Double tine short	Dents doubles court		4	4	4	4			
31	20 262 205 1	Doppelzinken lang	Double tine long	Dents doubles longues		6	6	6	6			

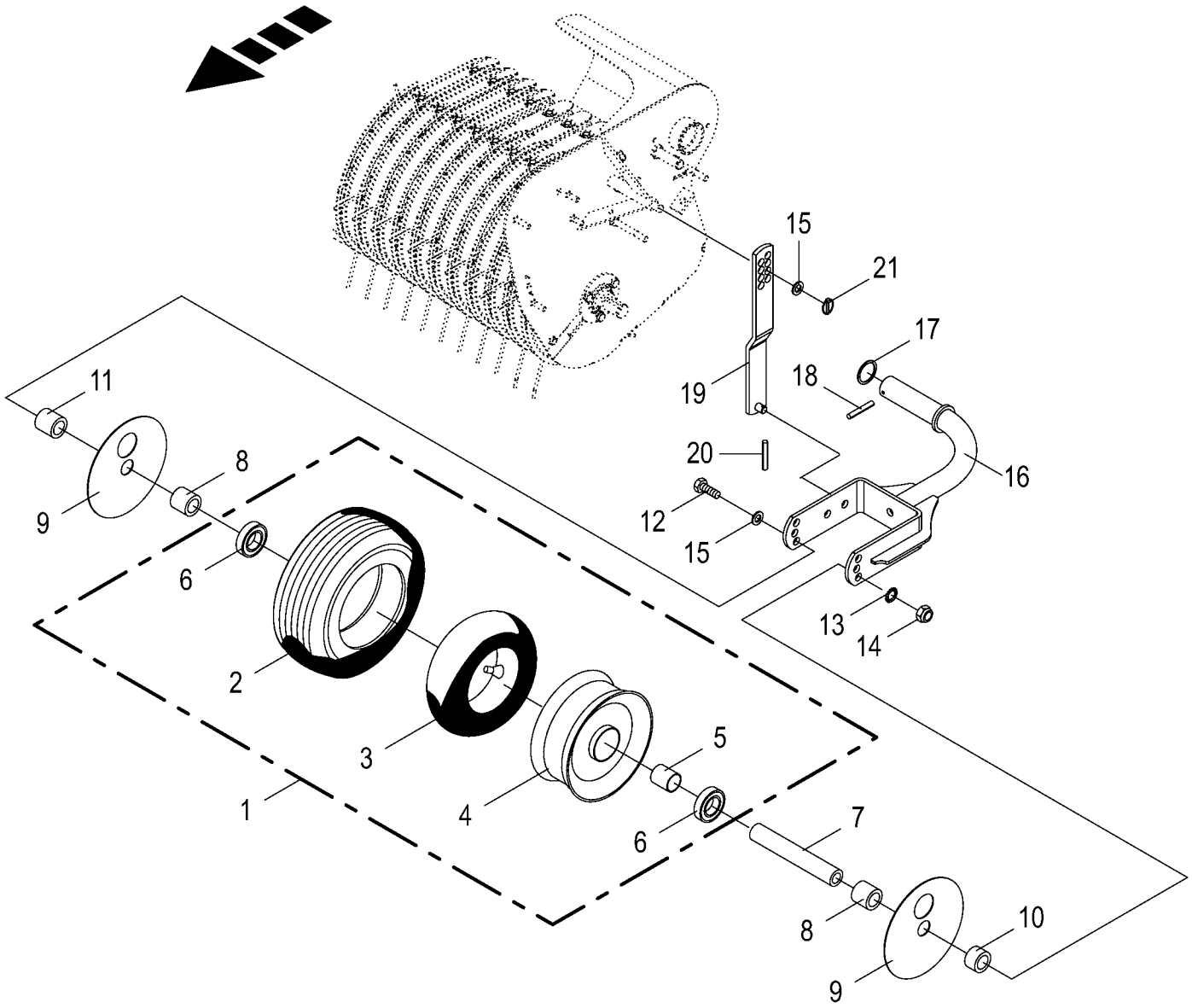

150 051 208 02 / 58.0

150 370 069 03

Tasträder kpl.
Guide wheels cpl.
Roues de jauge cpl.

1026400 - 1046900

150 051 208 02

150 370 069 3 **58.0**

Pos.	ID-Nr.	Benennung	Description	Description	Masch.-Nr-	RP601-10	RP601-20	RP601-11	RP601-21			Bemerkung/Remarks/Remarque
1	00 953 097 1	Rad kpl.	Wheel cpl.	Roue cpl.		2	2	2	2			15 X 6.00-6 6 PR-RT
2	00 953 267 1	Reifen	Tyre	Pneu		2	2	2	2			15 X 6.00 -6 RT 6 PR
3	00 953 339 0	Schlauch	Hose	Tuyau		2	2	2	2			15 X 6.00-6 TR 87
4	00 953 184 0	Felge	Rim	Jante		2	2	2	2			4,5 X 6
5	00 938 831 0	Distanzrohr	Spacer tube	Tube d'entretoisement		2	2	2	2			27 X 30 X 34
6	00 930 535 0	Rillenkugellager	Grooved ball bearing	Roulement à gorge		4	4	4	4			6205 2RS
7	00 335 426 3	Buchse	Bushing	Douille		2	2	2	2			26,9 X 5 X 169
8	00 335 428 2	Buchse	Bushing	Douille		4	4	4	4			25,2 X 33,7 X 31
9	00 335 429 2	Abdeckscheibe	Cover disc	Rondelle de recouvrement		4	4	4	4			
10	00 278 598 1	Distanzrohr	Spacer tube	Tube d'entretoisement		2	2	2	2			33,7 X 3,25 X 17
11	00 291 512 0	Buchse	Bushing	Douille		2	2	2	2			27,2 X 33,7 X 25
12	00 901 151 1	6kt-Schraube	Hex head bolt	Boulon tête hex		x	x	x	x			M 16 X 210
13	00 909 912 1	Sperrkantscheibe	Detent edged washer	Disque à bord d'arrêt		x	x	x	x			SKM 16
14	00 908 719 0	Sicherungsmutter	Locknut	Écrou hex		x	x	x	x			M 16
15	00 910 303 1	Scheibe	Washer	Rondelle		x	x	x	x			17 X 30 X 3
16	20 260 383 1	Tastradhalter	Guide wheel support	Support de roue de jauge soudé		2	2	2	2			
17	00 910 732 1	Stützscheibe	Supporting disc	Rondelle diélectrique		2	2	2	2			S 45 X 55 X 3,0
18	00 912 647 2	Spannstift	Roll pin	Goupille de serrage		2	2	2	2			6 X 55
19	00 290 328 0	Tastradstütze -links	Gauge wheel bracket -left	Support de roue à jauge - gauche		1	1	1	1			
	00 290 329 0	Tastradstütze -rechts	Gauge wheel bracket -right	Support de roue à jauge - droite		1	1	1	1			
20	00 912 611 2	Spannstift	Roll pin	Goupille de serrage		2	2	2	2			5 X 26
21	00 917 004 1	Klappstecker	Linch pin	Goupille clip		2	2	2	2			5 X 32

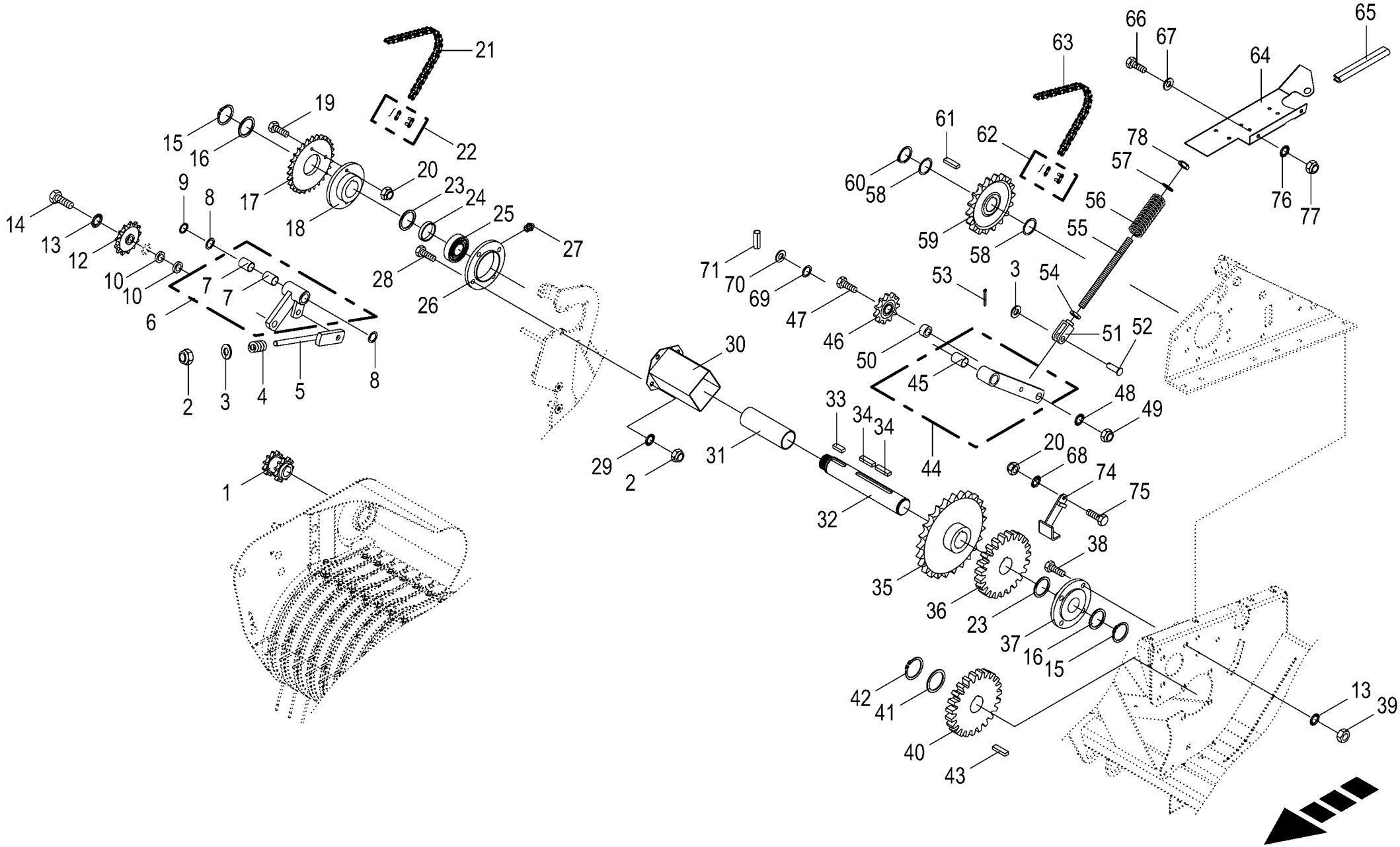

150 051 208 02 / 61.0

150 440 362 02

Kettenantrieb rechts
Chain drive rh side
Entraînement par chaîne côte droit

1026400 - 1046900

150 051 208 02

150 440 362 2 **61.0**

Pos.	ID-Nr.	Benennung	Description	Description	Masch.-Nr-	RP601-10	RP601-20	RP601-11	RP601-21			Bemerkung/Remarks/Remarque
1	00 276 995 2	Doppelkettenrad 3/4" Z=11 30mm	Double chain wheel 3/4" Z=11 30mm	Roue à chaîne double 3/4" Z= 11 30mm		1	1	1	1			
2	00 908 701 0	Sicherungsmutter	Locknut	Écrou hex		x	x	x	x			M 12
3	00 910 506 1	Scheibe	Washer	Rondelle		x	x	x	x			13 X 24 X 2,5
4	00 036 127 4	Druckfeder	Pressure spring	Ressort de pression		x	x	x	x			6 X 19 X 35
5	00 276 803 3	Spannschraube	Turnbuckle	Tendeur		1	1	1	1			
6	00 277 700 1	Spannhebel -rechts , inkl. Buchse	Tension lever -right, incl. bushing	Levier de commande -droite, incl. douille		1	1	1	1			
7	00 934 910 0	Lagerbuchse	Bearing bush	Coussinet		2	2	2	2			20 X 23 X 30
8	00 910 718 1	Stützscheibe	Supporting disc	Rondelle diélectrique		2	2	2	2			S 20 X 28 X 2,0
9	00 911 522 1	Sicherungsring	Circlip	Circlip		1	1	1	1			20 X 1,2
10	00 910 362 0	Scheibe	Washer	Rondelle		x	x	x	x			17 X 40 X 6
12	00 922 313 1	Kettenrad	Chain sprocket	Roue à chaînes		1	1	1	1			3/4" Z= 13
13	00 909 912 1	Sperrkantscheibe	Detent edged washer	Disque à bord d'arrêt		x	x	x	x			SKM 16
14	00 900 677 0	6kt-Schraube	Hex head bolt	Boulon tête hex		x	x	x	x			M 16 X 50
15	00 911 553 0	Sicherungsring	Circlip	Circlip		2	2	2	2			A 50 X 2,0
16	00 278 977 0	Stützscheibe	Supporting disc	Rondelle diélectrique		2	2	2	2			S 50,3 X 75 X 2,5
17	20 067 212 1	Kettenrad 3/4" Z=30 65mm	Sprocket wheel 3/4" Z=30 65mm	Roue à chaîne 3/4" Z=30 65mm		1	1	1	1			
18	00 278 972 3	Nabe f. Kettenrad	Hub for spocket wheel	Moyeu pour roue à chaîne		1	1	1	1			
19	00 900 638 0	6kt-Schraube	Hex head bolt	Boulon tête hex		x	x	x	x			M 10 X 35
20	00 908 758 0	Sicherungsmutter	Locknut	Écrou hex		x	x	x	x			M 10
21	90 003 522 0	Rollenkette einf 3/4"x52Ro kpl 40kN	Roller chain, single 3"x52Ro cpl. 40kN	Chaîne art. simple 3"x52Ro cpl. 40kN		1	1	1	1			
22	00 921 980 0	Steckglied	Split link	Maille brisée		1	1	1	1			3/4"
23	00 910 902 0	Passscheibe	Shim ring	Rondelle d'ajustage		x	x	x	x			50 X 62 X 0,3
	00 910 903 0	Passscheibe	Shim ring	Rondelle d'ajustage		x	x	x	x			50 X 62 X 0,5
	00 910 904 0	Passscheibe	Shim ring	Rondelle d'ajustage		x	x	x	x			50 X 62 X 1,0
24	00 277 572 1	Rohr	Tube	Tube		1	1	1	1			51,2 X 57 X 10
25	00 934 632 0	Rillenkugellager	Grooved ball bearing	Roulement à gorge		1	1	1	1			UC 210
26	00 274 903 5	Lagergehäuse	Bearing housing	Cage de roulement		1	1	1	1			
27	00 919 105 0	Kegelschmiernippel	Grease niple	Graisseur à cone		1	1	1	1			AM 8 X 1
28	00 900 658 0	6kt-Schraube	Hex head bolt	Boulon tête hex		x	x	x	x			M 12 X 40
29	00 909 910 1	Sperrkantscheibe	Detent edged washer	Disque à bord d'arrêt		x	x	x	x			SKM 12
30	00 277 929 2	Schutz	Guard	Protecteur		1	1	1	1			
31	00 277 571 2	Rohr	Tube	Tube		1	1	1	1			Lg.= 164
32	00 277 677 4	Zwischenwelle	Intermediate shaft	Arbre intermediaire		1	1	1	1			Rd. 50 X 483
33	00 915 003 0	Passfeder	Fit-in key	Clavette		2	2	2	2			B 14 X 9 X 36
34	00 915 207 0	Passfeder	Fit-in key	Clavette		1	1	1	1			B 14 X 9 X 50

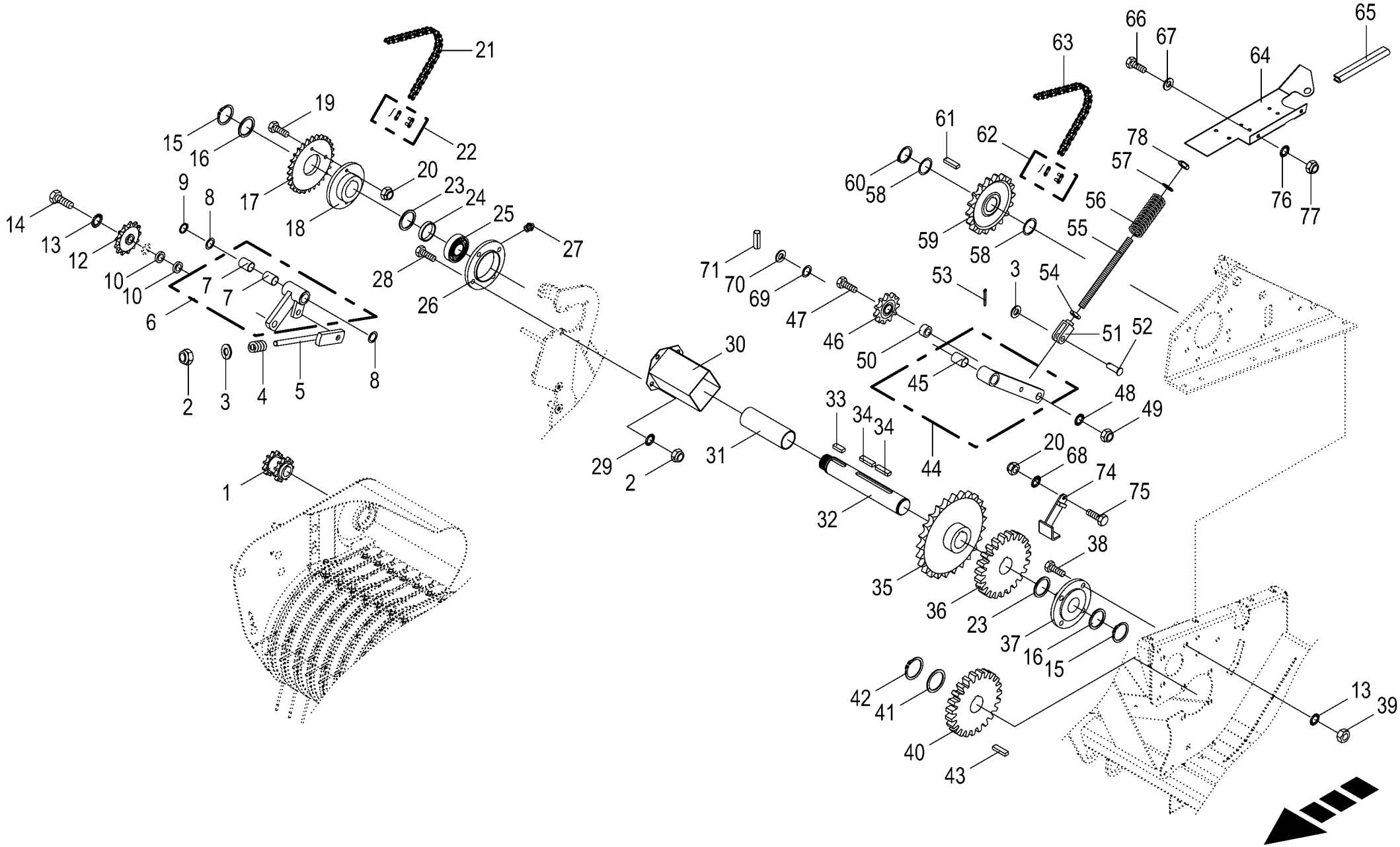

150 051 208 02 / 61.0

150 440 362 02

Kettenantrieb rechts **Chain drive rh side** **Entraînement par chaîne côte droit**					1026400 - 1046900	RP601-10	RP601-20	RP601-11	RP601-21			**150 051 208 02** 150 440 362 2 **61.0**
Pos.	ID-Nr.	Benennung	Description	Description	Masch.-Nr-							Bemerkung/Remarks/Remarque
35	00 277 540 5	Kettenrad	Sprocket wheel	Roue à chaîne		1	1	1	1			1 1/4" Z=25
36	00 279 504 3	Stirnrad Z=23	Spur Z=23	Pignon Z=23		1	1					
	00 277 469 5	Stirnrad	Spur wheel	Pignon				1	1			
37	00 934 210 0	Flanschlager	Flange bearing	Palier a bride		1	1	1	1			
38	00 900 678 0	6kt-Schraube	Hex head bolt	Boulon tête hex		x	x	x	x			M 16 X 60
39	00 908 220 0	6kt-Mutter	Hex nut	Écrou hex		x	x	x	x			M 16
40	00 279 504 3	Stirnrad Z=23	Spur Z=23	Pignon Z=23		1	1					
	00 277 470 6	Stirnrad	Spur wheel	Arbre d'entraînement				1	1			Z= 26
41	00 910 735 3	Stützscheibe	Supporting disc	Rondelle diélectrique		x	x					S 50 X 62 X 3,0
	00 910 740 1	Stützscheibe	Supporting disc	Rondelle diélectrique				x	x			S 60 X 75 X 3,0
42	00 911 554 0	Sicherungsring	Circlip	Circlip		1	1					50 X 3,0
	00 911 562 0	Sicherungsring	Circlip	Circlip				1	1			A 60 X 3,0
43	00 915 205 0	Passfeder	Fit-in key	Clavette		1	1					B 14 X 9 X 45
	00 915 008 0	Passfeder	Fit-in key	Clavette				1	1			B 18 X 11 X 45
44	00 278 254 3	Kettenspanner	Chain tensioner	Tenseur de chaîne		1	1	1	1			
45	00 934 917 0	Lagerbuchse	Bearing bush	Coussinet		1	1	1	1			25 X 28 X 40
46	00 922 301 0	Kettenspannrad	Tensioning sprocket	Tendeur de chaine		1	1	1	1			1 1/4" Z= 9
47	00 900 688 0	6kt-Schraube	Hex head bolt	Boulon tête hex		x	x	x	x			M 20 X 50
48	00 909 913 1	Sperrkantscheibe	Detent edged washer	Disque à bord d'arrêt		x	x	x	x			SKM 20
49	00 908 225 0	6kt-Mutter	Hex nut	Écrou hex		x	x	x	x			M 20
50	00 278 599 1	Hülse	Bushing	Douille		1	1	1	1			20,5 X 24 X 20
51	00 240 712 3	Gabelkopf	Clevis	Tête de fourche		1	1	1	1			
52	00 916 014 2	Bolzen	Pin	Boulon		1	1	1	1			Rd. 12 X 35
53	00 912 066 1	Splint	Cotter pin	Goupille fendue		1	1	1	1			4 X 28
54	00 908 011 1	6kt-Mutter	Hex nut	Écrou hex		x	x	x	x			M 16
55	20 067 827 0	Gewindestange	Threaded rod	Tige filetée		1	1	1	1			
56	00 278 204 1	Druckfeder	Pressure spring	Ressort de pression		1	1	1	1			5 X 21 X 120
57	00 910 303 1	Scheibe	Washer	Rondelle		x	x	x	x			17 X 30 X 3
58	00 910 899 0	Passscheibe	Shim ring	Rondelle d'ajustage		x	x	x	x			45 X 55 X 1
59	00 277 536 4	Kettenrad	Chain sprocket	Roue à chaînes		1	1	1	1			1 1/4" Z= 18
60	00 911 549 1	Sicherungsring	Circlip	Circlip		x	x	x	x			A 45 X 1,75
61	00 915 205 0	Passfeder	Fit-in key	Clavette		1	1	1	1			B 14 X 9 X 45
62	00 921 986 1	Steckglied	Split link	Maille brisée		1	1	1	1			1 1/4" d= 10,19
	90 000 374 0	Steckglied	Split link	Maille brisée		1	1	1	1			1 1/4" d= 9,53
63	00 920 609 0	Rollenkette	Roller chain	Chain à rouleaux		1	1	1	1			1 1/4" X 54 Ro.
	90 002 469 0	Rollenkette -Neuseeland	Roller chain -New Zealand	Chain à rouleaux -Nouvelle-Zélande		1	1	1	1			1 1/4" X 54 Ro.
64	20 261 401 0	Schutz	Guard	Protection		1	1	1	1			

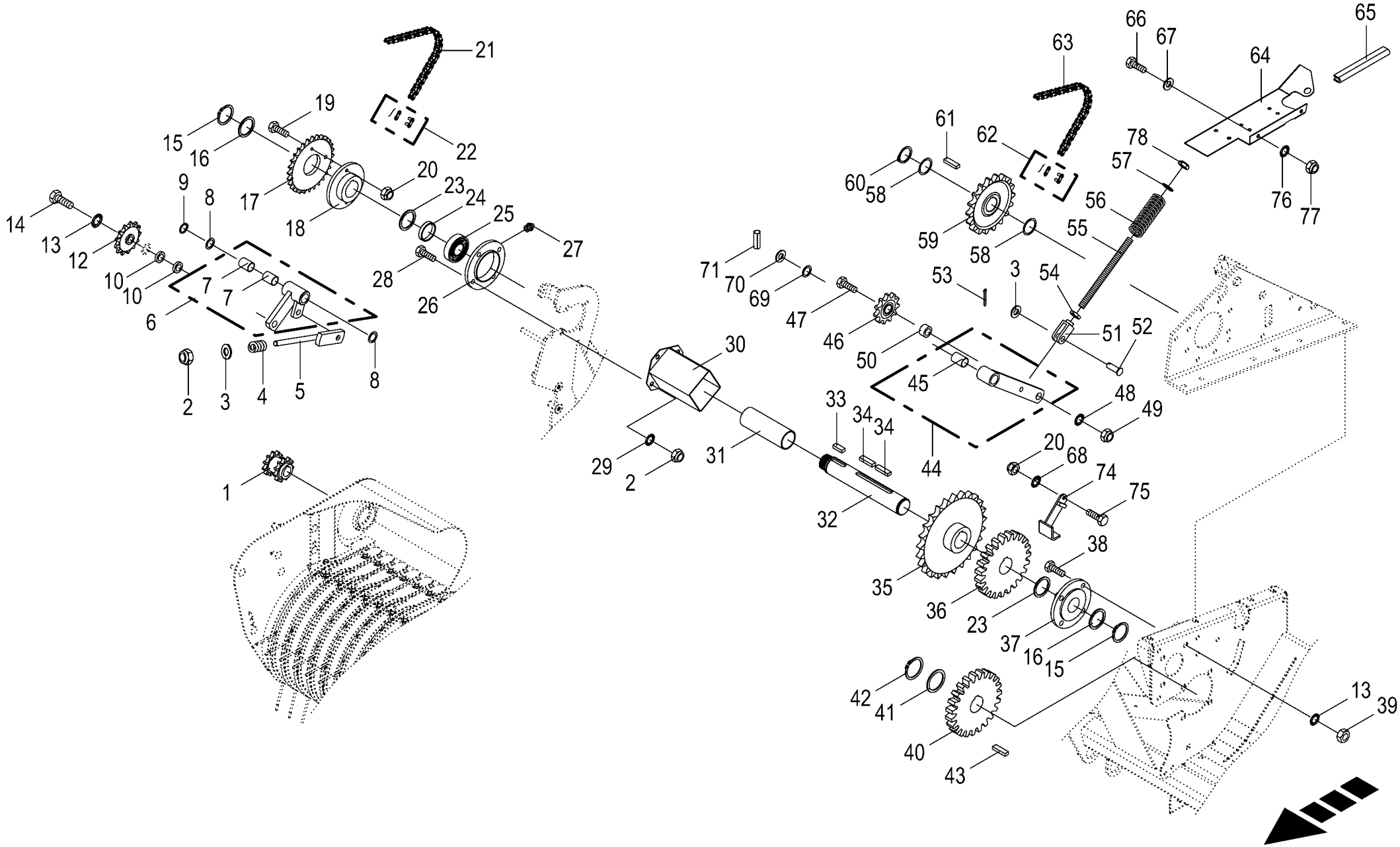

150 051 208 02 / 61.0

150 440 362 02

Kettenantrieb rechts
Chain drive rh side
Entraînement par chaîne côte droit

1026400 - 1046900

150 051 208 02

150 440 362 2 **61.0**

Pos.	ID-Nr.	Benennung	Description	Description	Masch.-Nr-	RP601-10	RP601-20	RP601-11	RP601-21			Bemerkung/Remarks/Remarque
65	00 925 111 0	Kantenschutz -Id.-Nr.= 1m	Edge protection -Id.-no.= 1m	Bordure de protection -Id.-no. = 1m		x	x	x	x			
66	00 900 614 0	6kt-Schraube	Hex head bolt	Boulon tête hex		x	x	x	x			M 8 X 20
67	00 910 413 0	Scheibe	Washer	Rondelle		x	x	x	x			8,4 X 17 X 1,6
68	00 909 909 1	Sperrkantscheibe	Detent edged washer	Disque à bord d'arrêt		x	x	x	x			SKM 10
69	00 910 844 1	Passscheibe	Shim ring	Rondelle d'ajustage		x	x	x	x			25 X 35 X 1,0
70	00 910 514 1	Scheibe	Washer	Rondelle		x	x	x	x			26 X 44 X 4
71	00 912 615 2	Spannstift	Roll pin	Goupille de serrage		1	1	1	1			5 X 35
74	00 278 858 5	Abstreifer	Scraper	Racloir		1	1	1	1			
75	00 900 637 0	6kt-Schraube	Hex head bolt	Boulon tête hex		x	x	x	x			M 10 X 30
76	00 909 908 1	Sperrkantscheibe	Detent edged washer	Disque à bord d'arrêt		x	x	x	x			SKM 8
77	00 908 706 0	Sicherungsmutter	Locknut	Écrou hex		x	x	x	x			M 8
78	00 908 719 0	Sicherungsmutter	Locknut	Écrou hex		x	x	x	x			M 16

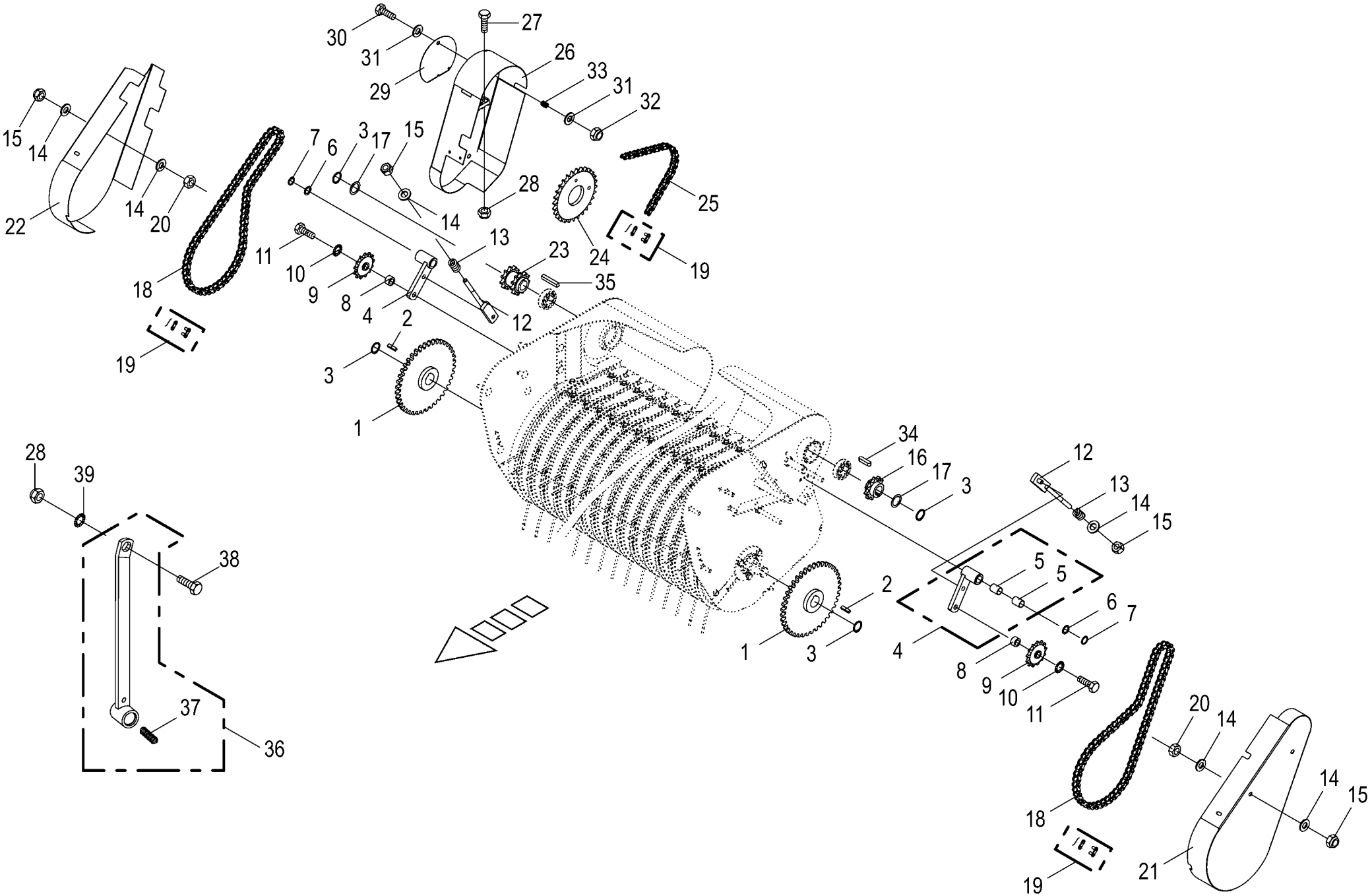

150 051 208 02 / 62.0

150 370 082 02

Pick-up Antrieb
Pick-up drive
Entraînement du pick-up

1026400 - 1046900

150 051 208 02

150 370 082 2 **62.0**

Pos.	ID-Nr.	Benennung	Description	Description	Masch.-Nr-	RP601-10	RP601-20	RP601-11	RP601-21			Bemerkung/Remarks/Remarque
1	00 277 681 5	Kettenrad 3/4" Z=40 30mm	Sprocket wheel 3/4" Z=40 30mm	Roue à chaîne 3/4" Z=40 30mm		2	2	2	2			
2	00 915 073 1	Passfeder	Fit-in key	Clavette		2	2	2	2			B 8 X 7 X 32
3	00 911 535 1	Sicherungsring	Circlip	Circlip		2	2	2	2			A 30 X 1,5
4	00 273 856 1	Spannarm m. DU-Buchse	Tensioning arm with DU-bushing	Bras de serrage avec douilles DU		2	2	2	2			
5	00 934 910 0	Lagerbuchse	Bearing bush	Coussinet		4	4	4	4			20 X 23 X 30
6	00 910 826 1	Passscheibe	Shim ring	Rondelle d'ajustage		x	x	x	x			20 X 28 X 1,0
	00 910 808 1	Passscheibe	Shim ring	Rondelle d'ajustage		x	x	x	x			20 X 28 X 0,3
7	00 911 522 1	Sicherungsring	Circlip	Circlip		2	2	2	2			20 X 1,2
8	00 277 698 1	Distanzbuchse	Spacer bushing	Entretoise prise femelle		2	2	2	2			17 X 26,9 X 15
9	00 922 313 1	Kettenrad	Chain sprocket	Roue à chaînes		2	2	2	2			3/4" Z= 13
10	00 909 912 1	Sperrkantscheibe	Detent edged washer	Disque à bord d'arrêt		x	x	x	x			SKM 16
11	00 900 677 0	6kt-Schraube	Hex head bolt	Boulon tête hex		x	x	x	x			M 16 X 50
12	00 276 803 3	Spannschraube	Turnbuckle	Tendeur		2	2	2	2			
13	00 036 127 4	Druckfeder	Pressure spring	Ressort de pression		2	2	2	2			6 X 19 X 35
14	00 910 506 1	Scheibe	Washer	Rondelle		x	x	x	x			13 X 24 X 2,5
15	00 908 701 0	Sicherungsmutter	Locknut	Écrou hex		x	x	x	x			M 12
16	00 276 097 4	Kettenrad 3/4" Z=11 30mm	Sprocket wheel 3/4" Z=11 30mm	Roue à chaîne 3/4" z=11 30mm		1	1	1	1			
17	00 910 863 0	Passscheibe	Shim ring	Rondelle d'ajustage		x	x	x	x			30 X 42 X 0,5
	00 910 864 1	Passscheibe	Shim ring	Rondelle d'ajustage		x	x	x	x			30 X 42 X 1,0
18	20 063 591 0	Rollenkette	Roller chain	Chain à rouleaux		2	2	2	2			3/4" X 68 Ro.
19	00 921 980 0	Steckglied	Split link	Maille brisée		2	2	2	2			3/4"
	00 921 992 0	Gekröpftes Glied mit Splint	Cranked link	Maillon coude		2	2	2	2			3/4"
20	00 908 215 0	6kt-Mutter	Hex nut	Écrou hex		x	x	x	x			M 12
21	27 006 499 0	Schutzhaube -links	Protective hood -left	Capot protecteur -gauche		1	1	1	1			
22	27 006 498 0	Schutzhaube -rechts	Protective hood -right	Capot protecteur -droite		1	1	1	1			
23	00 276 995 2	Doppelkettenrad 3/4" Z=11 30mm	Double chain wheel 3/4" Z=11 30mm	Roue à chaîne double 3/4" Z= 11 30mm		1	1	1	1			
24	20 067 212 1	Kettenrad 3/4" Z=30 65mm	Sprocket wheel 3/4" Z=30 65mm	Roue à chaîne 3/4" Z=30 65mm		1	1	1	1			
25	27 011 034 0	Rollenkette einf 3/4"x52Ro 40kN	Roller chain, single 3"x52Ro 40kN	Chaîne art. simple 3"x52Ro 40kN		1	1	1	1			
26	27 006 475 0	Schutzhaube	Protective hood	Capot protecteur		1	1	1	1			
27	00 900 638 0	6kt-Schraube	Hex head bolt	Boulon tête hex		x	x	x	x			M 10 X 35
28	00 908 758 0	Sicherungsmutter	Locknut	Écrou hex		x	x	x	x			M 10
29	00 277 684 1	Deckel	Cover	Couvercle		1	1	1	1			Rd. 150
30	00 900 201 0	6kt-Schraube	Hex head bolt	Boulon tête hex		x	x	x	x			M 8 X 35
31	00 910 413 0	Scheibe	Washer	Rondelle		x	x	x	x			8,4 X 17 X 1,6
32	00 908 706 0	Sicherungsmutter	Locknut	Écrou hex		x	x	x	x			M 8
33	00 274 949 0	Druckfeder	Pressure spring	Ressort de pression		1	1	1	1			1,6 X 13,4 X 40
34	00 915 072 1	Passfeder	Fit-in key	Clavette		1	1	1	1			A 8 X 7 X 32

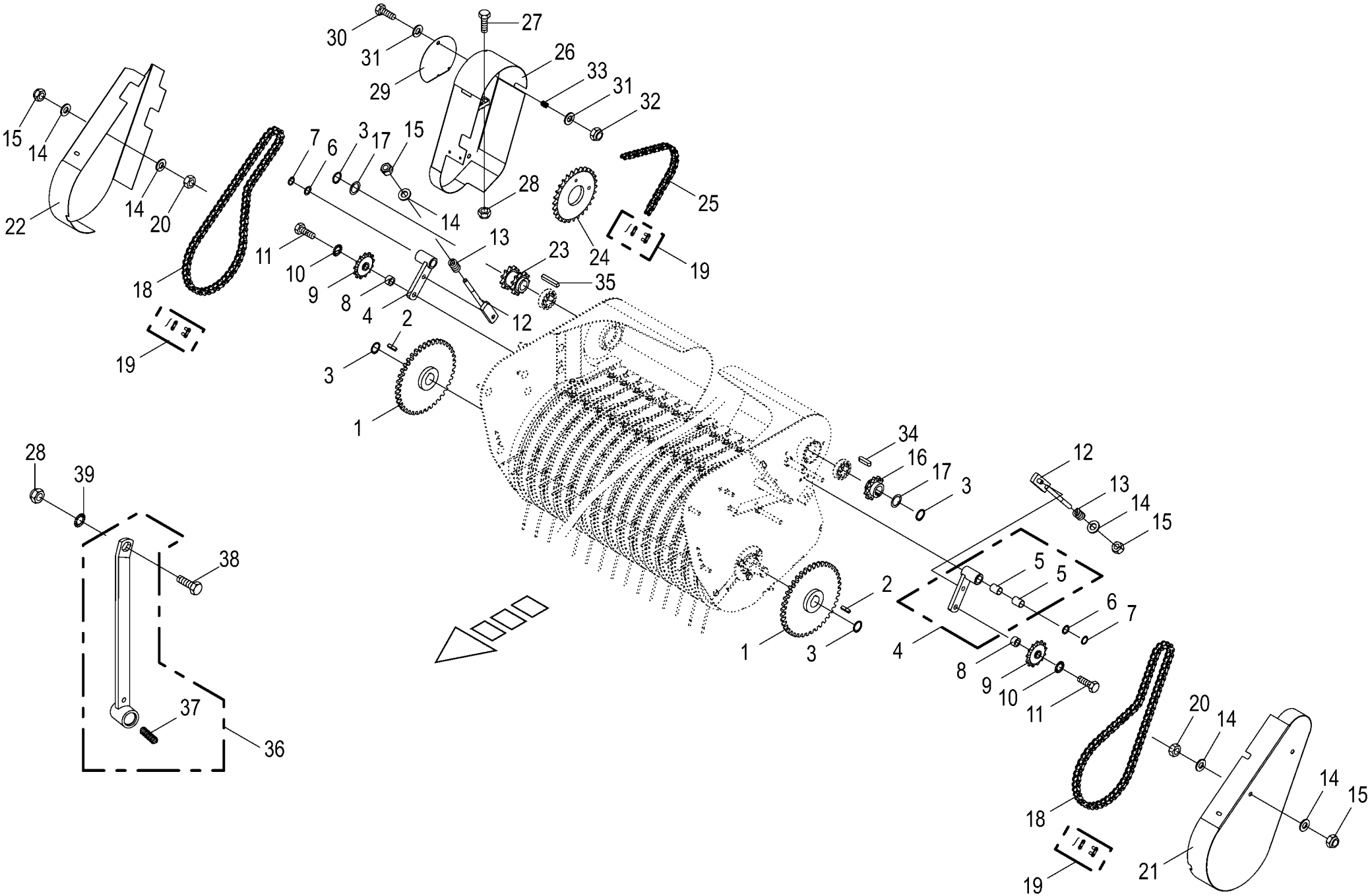

150 051 208 02 / 62.0

150 370 082 02

Pick-up Antrieb
Pick-up drive
Entraînement du pick-up

1026400 - 1046900

150 051 208 02

150 370 082 2 **62.0**

Pos.	ID-Nr.	Benennung	Description	Description	Masch.-Nr-	RP601-10	RP601-20	RP601-11	RP601-21			Bemerkung/Remarks/Remarque
35	00 915 081 1	Passfeder	Fit-in key	Clavette		1	1	1	1			B 8 X 7 X 45
36	00 278 538 9	Schlüssel	Key	Clé		1	1	1	1			
37	00 036 295 1	Druckfeder	Pressure spring	Ressort de pression		1	1	1	1			1,5 X 11,5 X 45
38	00 900 637 0	6kt-Schraube	Hex head bolt	Boulon tête hex		x	x	x	x			M 10 X 30
39	00 909 909 1	Sperrkantscheibe	Detent edged washer	Disque à bord d'arrêt		x	x	x	x			SKM 10

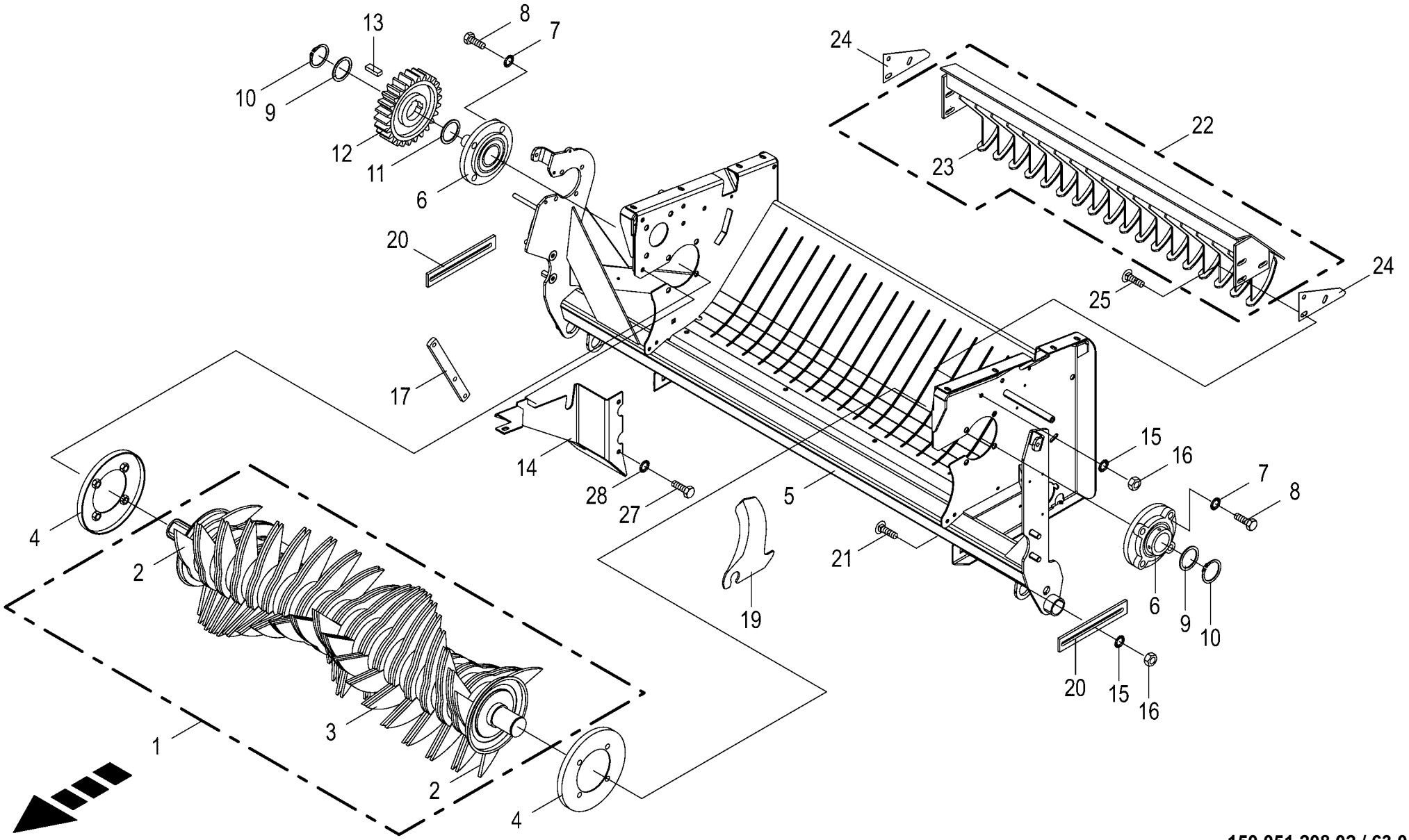

150 051 208 02 / 63.0

150 370 209 04

Schneidwerk
Cutting mechanism
Dispositif de coupe

1026400 - 1046900

150 051 208 02

150 370 209 4 **63.0**

Pos.	ID-Nr.	Benennung	Description	Description	Masch.-Nr-	RP601-10	RP601-20	RP601-11	RP601-21			Bemerkung/Remarks/Remarque
1	20 463 885 0	Schneidwalze	Cutting rotor	Rotor de coupe				1	1			
	20 465 906 0	Schneidwalze Zinken Hardox	Cutting rotor Hardox tines	Rotor de coupe dent Hardox				1	1			
2	20 463 878 0	Zinken -aussen	Tines -outside	Dent -extérieur				6	6			
	20 465 633 0	Zinken -aussen, -Hardox	Tines -outside, -Hardox	Dent -extérieur, -Hardox				6	6			
3	20 463 881 0	Zinken -innen	Tines -inside	Dent -intérieure				102	102			
	20 465 641 0	Zinken -innen, -Hardox	Tines -inside, -Hardox	Dent -intérieure, -Hardox				102	102			
4	00 277 635 1	Wickelschutz	Wrapping guard	Protecteur du système de liage				2	2			Rd. 257/135
5	20 062 790 5	Gehäuse Schneidwalze						1	1			
6	00 934 352 1	Flanschlager	Flange bearing	Palier a bride				2	2			UCFC 212
7	00 909 912 1	Sperrkantscheibe	Detent edged washer	Disque à bord d'arrêt				x	x			SKM 16
8	00 901 482 0	6kt-Schraube	Hex head bolt	Boulon tête hex				x	x			M 16 X 60
9	00 910 740 1	Stützscheibe	Supporting disc	Rondelle diélectrique				2	2			S 60 X 75 X 3,0
10	00 911 562 0	Sicherungsring	Circlip	Circlip				2	2			A 60 X 3,0
11	00 911 004 0	Passscheibe	Shim ring	Rondelle d'ajustage				x	x			60 X 75 X 1,0
12	00 277 470 6	Stirnrad	Spur wheel	Arbre d'entraînement				1	1			Z= 26
13	00 915 008 0	Passfeder	Fit-in key	Clavette				x	x			B 18 X 11 X 45
14	20 065 365 0	Abdeckblech	Cover plate	Tôle de capotage				1	1			
15	00 909 910 1	Sperrkantscheibe	Detent edged washer	Disque à bord d'arrêt				x	x			SKM 12
16	00 908 215 0	6kt-Mutter	Hex nut	Écrou hex				x	x			M 12
17	00 278 982 1	Lasche	Strap	Patte				x	x			
19	00 279 349 1	Schneidmesser	Knife	Couteau				17	17			
20	00 277 714 3	Höhenbegrenzung	Height limiting device	Element de limitation de haute				2	2			
21	00 904 983 1	Flachrundschraube	Coach bolt	Vis a tête bombée				x	x			M 12 X 30
22	20 261 940 0	Abstreifer	Scraper	Racloir				1	1			
23	20 467 159 0	Abstreifer	Scraper	Racloir				1	1			
24	00 278 596 4	Distanzblech	Spacer plate	Tôle de distance				2	2			t= 2
	00 277 611 5	Distanzblech	Spacer plate	Tôle de distance				2	2			t= 5
25	00 904 884 2	Flachrundschraube	Coach bolt	Vis a tête bombée				x	x			M 12 X 35
27	00 900 634 0	6kt-Schraube	Hex head bolt	Boulon tête hex				x	x			M 10 X 20
28	00 909 909 1	Sperrkantscheibe	Detent edged washer	Disque à bord d'arrêt				x	x			SKM 10

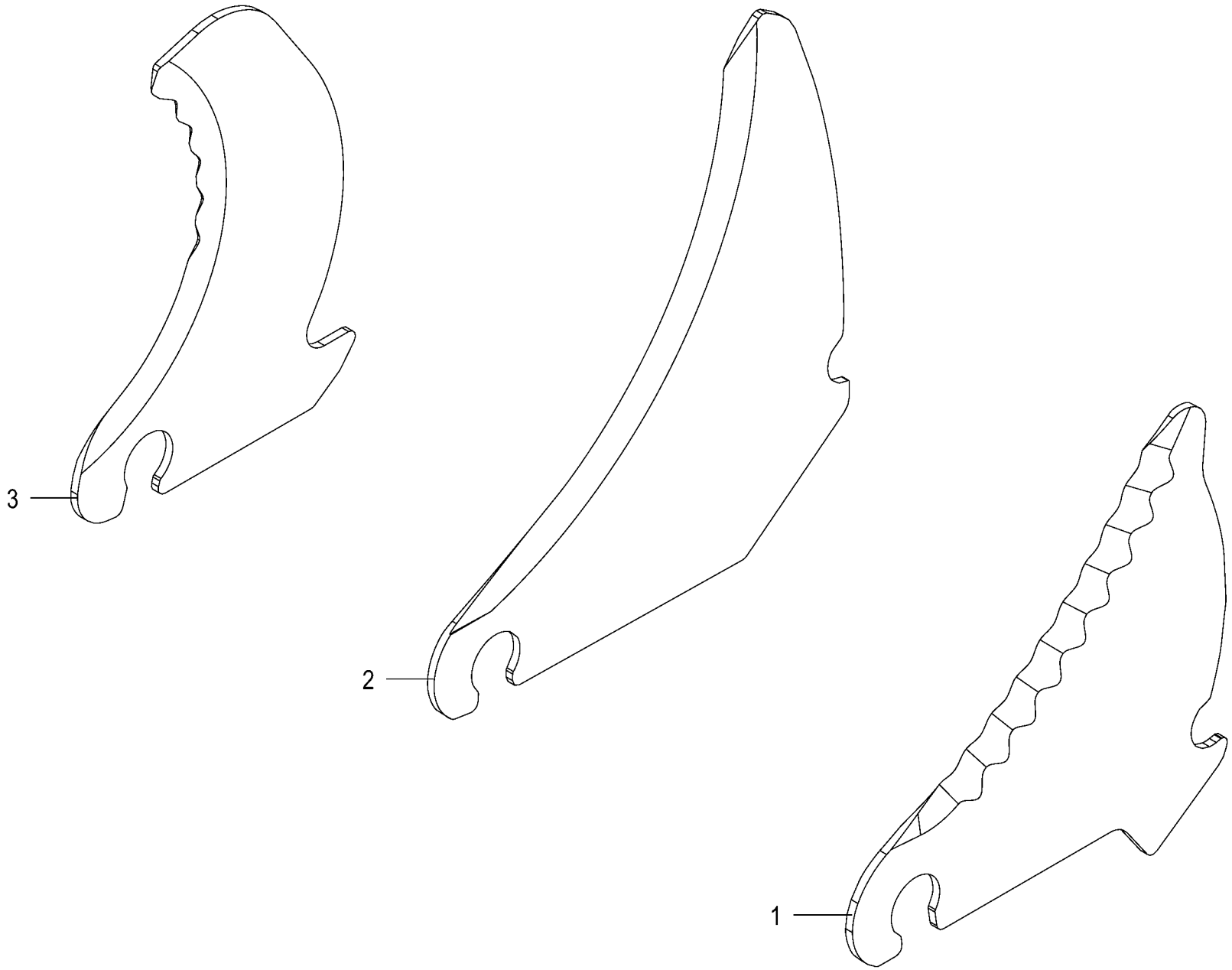

150 051 208 02 / 64.0

150 485 152 01

Messer -optional
Knife
Couteau

1026400 - 1046900

150 051 208 02

150 485 152 1 **64.0**

Pos.	ID-Nr.	Benennung	Description	Description	Masch.-Nr-	RP601-10	RP601-20	RP601-11	RP601-21			Bemerkung/Remarks/Remarque
1	00 000 001 0	-nicht für diese Maschine	-not for this machine	-non prevu pour cette machine				1	1			
2	00 000 001 0	-nicht für diese Maschine	-not for this machine	-non prevu pour cette machine				1	1			
3	00 279 349 1	Schneidmesser	Knife	Couteau				1	1			

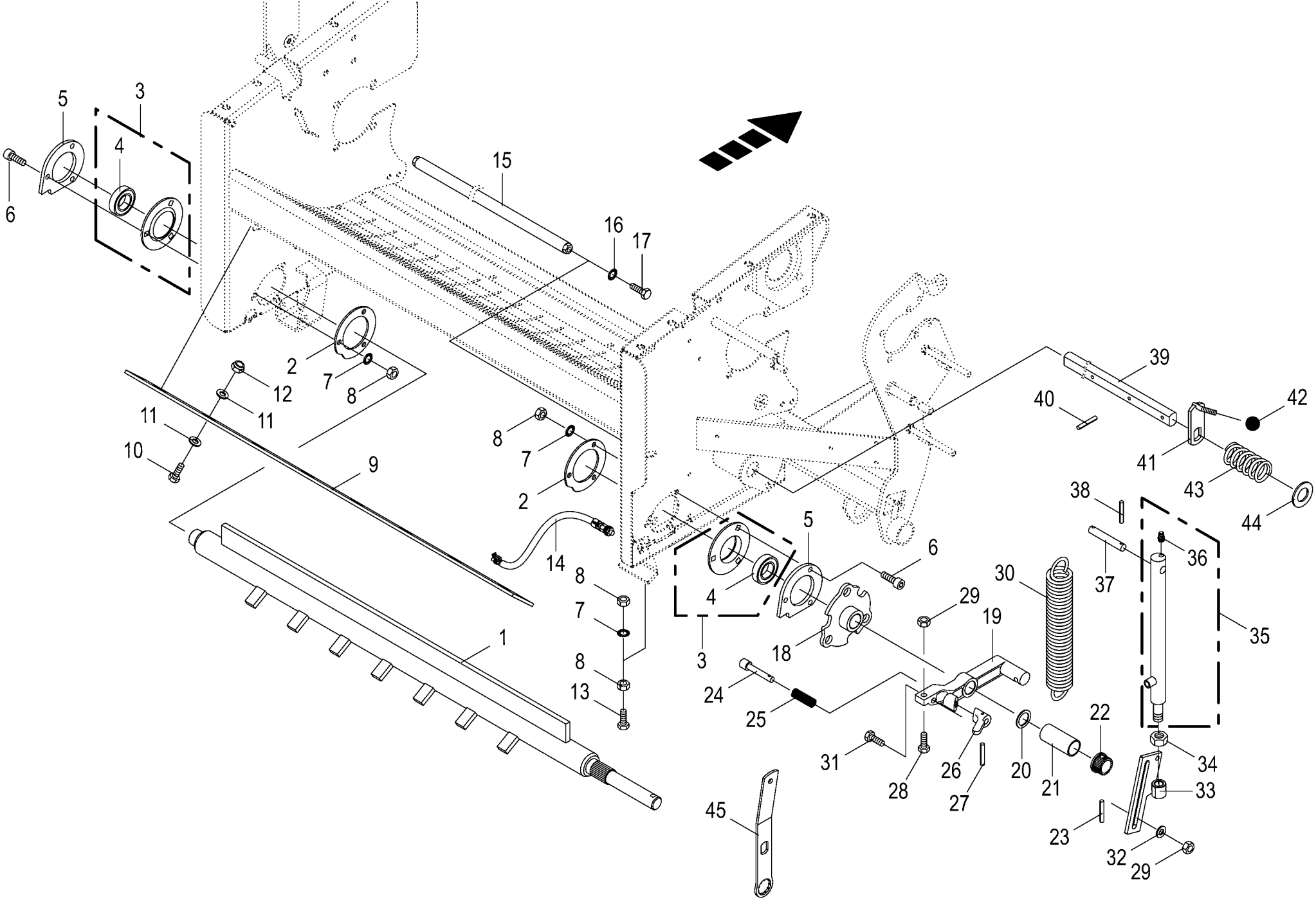

150 051 208 02 / 65.0

150 370 219 05

Fremdkörpersicherung - Messerschaltung
Safety device against foreign bodies
Sècuritè contre corps ètrangers

1026400 - 1046900

150 051 208 02

150 370 219 5 **65.0**

Pos.	ID-Nr.	Benennung	Description	Description	Masch.-Nr-	RP601-10	RP601-20	RP601-11	RP601-21			Bemerkung/Remarks/Remarque
1	00 277 659 4	Fremdkörpersicherung	Foreign body protect.	Securite contre les				1	1			Lg.= 1326
2	00 279 428 0	Lagerdeckel	Cover	Couvercle de palier				2	2			
3	27 001 114 0	Flanschlager - kpl.	Flange bearing - cpl.	Palier a bride - cpl.				2	2			
4	00 934 622 0	Rillenkugellager	Grooved ball bearing	Roulement à gorge				2	2			EN 207
5	00 279 354 1	Lagerplatte	Bearing plate	Taque d'appui				2	2			
6	90 003 062 0	Zylindersch.I-6kt M10 x 30 Zn8	Cylinder screw hexagon socket M10 x 30	Vis cylind à six pans creux M10 x 30 Zn8				x	x			
7	00 909 909 1	Sperrkantscheibe	Detent edged washer	Disque à bord d'arrêt				x	x			SKM 10
8	00 908 212 0	6kt-Mutter	Hex nut	Écrou hex				x	x			M 10
9	00 279 721 0	Blechleiste	Plate bar	Barret en tole				1	1			Lg.= 1180
10	00 900 608 0	6kt-Schraube	Hex head bolt	Boulon tête hex				x	x			M 6 X 20
11	00 910 351 1	Scheibe	Washer	Rondelle				x	x			6,4 X 18 X 1,6
12	00 908 704 1	Sicherungsmutter	Locknut	Écrou hex				x	x			M 6
13	00 900 284 1	6kt-Schraube	Hex head bolt	Boulon tête hex				x	x			M 10 X 50
14	00 302 409 2	Ind. Näherungsschalter Namur M12 6mm	Namur sensor Namur M12	Capt. Namur				1	1			
15	00 278 706 2	Anschlagrohr	Stop tube	Tube de butee				1	1			
16	00 909 910 1	Sperrkantscheibe	Detent edged washer	Disque à bord d'arrêt				x	x			SKM 12
17	00 900 653 0	6kt-Schraube	Hex head bolt	Boulon tête hex				x	x			M 12 X 20
18	00 277 616 2	Regulierscheibe	Regulating disc	Disque de commande				1	1			
19	00 280 880 5	Spannhebel	Tension lever	Levier de commande				1	1			
20	00 910 862 0	Passscheibe	Shim ring	Rondelle d'ajustage				x	x			30 X 42 X 0,3
	00 910 863 0	Passscheibe	Shim ring	Rondelle d'ajustage				x	x			30 X 42 X 0,5
	00 910 865 1	Passscheibe	Shim ring	Rondelle d'ajustage				x	x			30 X 42 X 2,0
21	00 279 305 0	Distanzrohr	Spacer tube	Tube d'entretoisement				1	1			38 X 2,6 X 85
22	00 344 504 8	Profilstück	Profile piece	Pièce profilée				1	1			Rd. 50 X 35
23	00 912 714 2	Spannstift	Roll pin	Goupille de serrage				1	1			10 X 40
	00 912 644 2	Spannstift	Roll pin	Goupille de serrage				1	1			6 X 40
24	00 332 726 2	Bolzen	Pin	Boulon				1	1			Rd. 20 X 90
25	00 015 426 0	Druckfeder	Pressure spring	Ressort de pression				1	1			2 X 16 X 50
26	00 332 727 7	Schaltkopf	Gear head	Tete de commande				1	1			
27	00 912 613 2	Spannstift	Roll pin	Goupille de serrage				1	1			5 X 30
28	00 900 306 1	6kt-Schraube	Hex head bolt	Boulon tête hex				x	x			M 12 X 70
29	00 908 215 0	6kt-Mutter	Hex nut	Écrou hex				x	x			M 12
30	00 939 636 2	Zugfeder	Tension spring	Ressort de traction				1	1			7 X 43 X 280
31	00 900 302 1	6kt-Schraube	Hex head bolt	Boulon tête hex				x	x			M 12 X 50
32	00 910 506 1	Scheibe	Washer	Rondelle				x	x			13 X 24 X 2,5
33	00 278 707 3	Zuglasche	Draw shackle	Patte de traction				1	1			

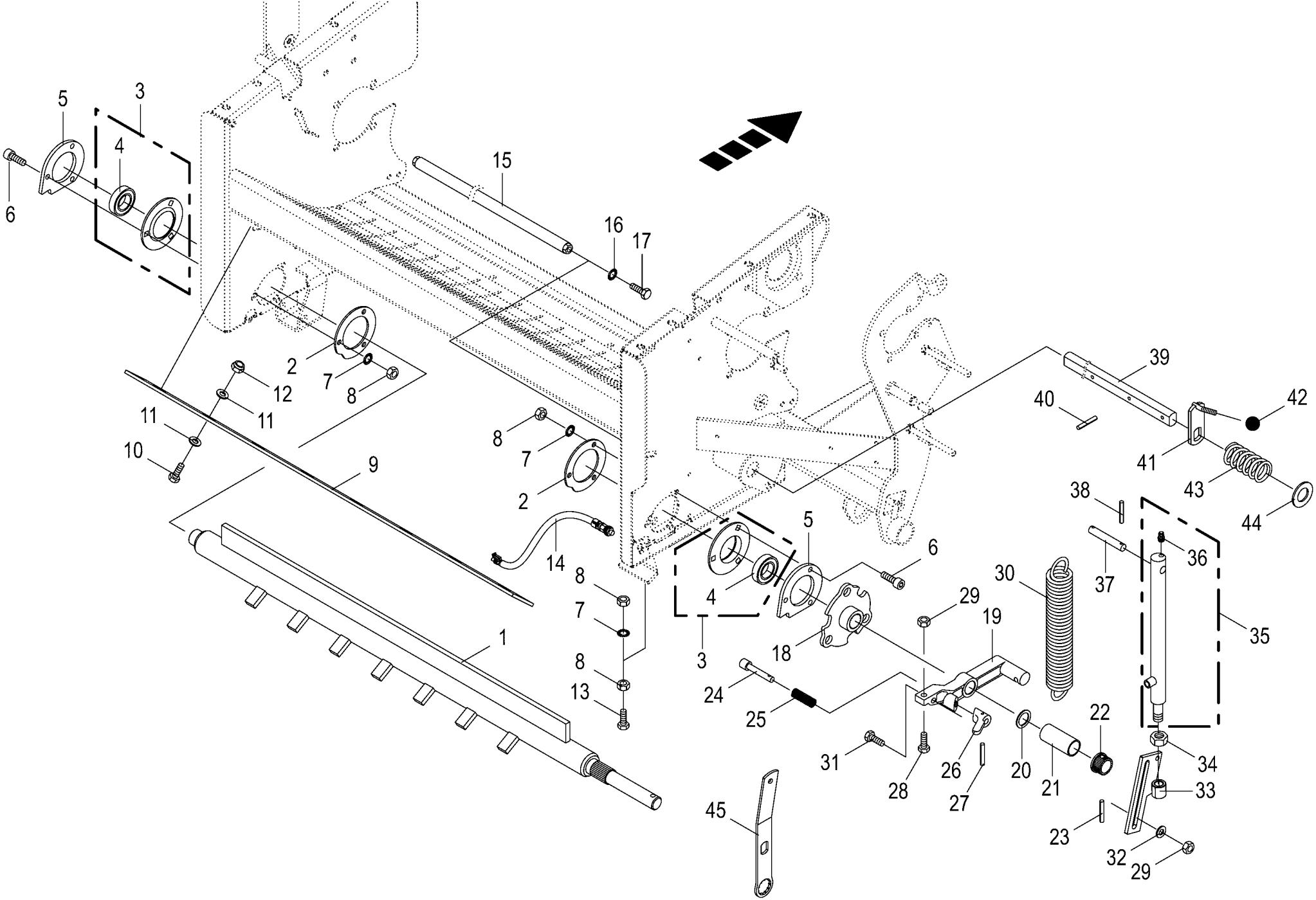

150 051 208 02 / 65.0

150 370 219 05

Fremdkörpersicherung - Messerschaltung
Safety device against foreign bodies
Sècuritè contre corps ètrangers

1026400 - 1046900

150 051 208 02

150 370 219 5 **65.0**

Pos.	ID-Nr.	Benennung	Description	Description	Masch.-Nr-	RP601-10	RP601-20	RP601-11	RP601-21			Bemerkung/Remarks/Remarque
34	00 908 225 0	6kt-Mutter	Hex nut	Écrou hex				x	x			M 20
35	00 278 708 0	Hydraulikzylinder	Hydraulic cylinder	Vérin hydraulique				1	1			Zz 20/32 X 185/360
	00 921 423 1	Dichtungssatz	Sealing set	Jeu de joints				1	1			Zz 20/32
	00 911 807 0	Sprengring	Snap ring	Circlips				1	1			B 32 X 2,5
36	00 919 810 1	Belüftungsfilter	Breather	Reniflard				1	1			R 1/8"
37	00 332 541 1	Bolzen	Pin	Boulon				1	1			Rd. 16 X 81
38	00 912 611 2	Spannstift	Roll pin	Goupille de serrage				2	2			5 X 26
39	00 277 779 2	Messerstange	Knifetube	Barre de verouillage				1	1			Lg.= 1415
40	00 912 678 2	Spannstift	Roll pin	Goupille de serrage				1	1			8 X 60
41	00 332 939 4	Messersicherungshebel	Knife securing lever	Levier de commande				1	1			
42	00 919 509 0	Kugelknopf	Ball knob	Bouton sphérique				1	1			C 40 M10
43	00 030 195 2	Druckfeder	Pressure spring	Ressort de pression				1	1			5 X 51 X 114
44	00 910 658 0	Scheibe	Washer	Rondelle				x	x			36 X 65 X 4,5
45	00 278 662 6	Handhebel	Hand lever	Levier à main				1	1			

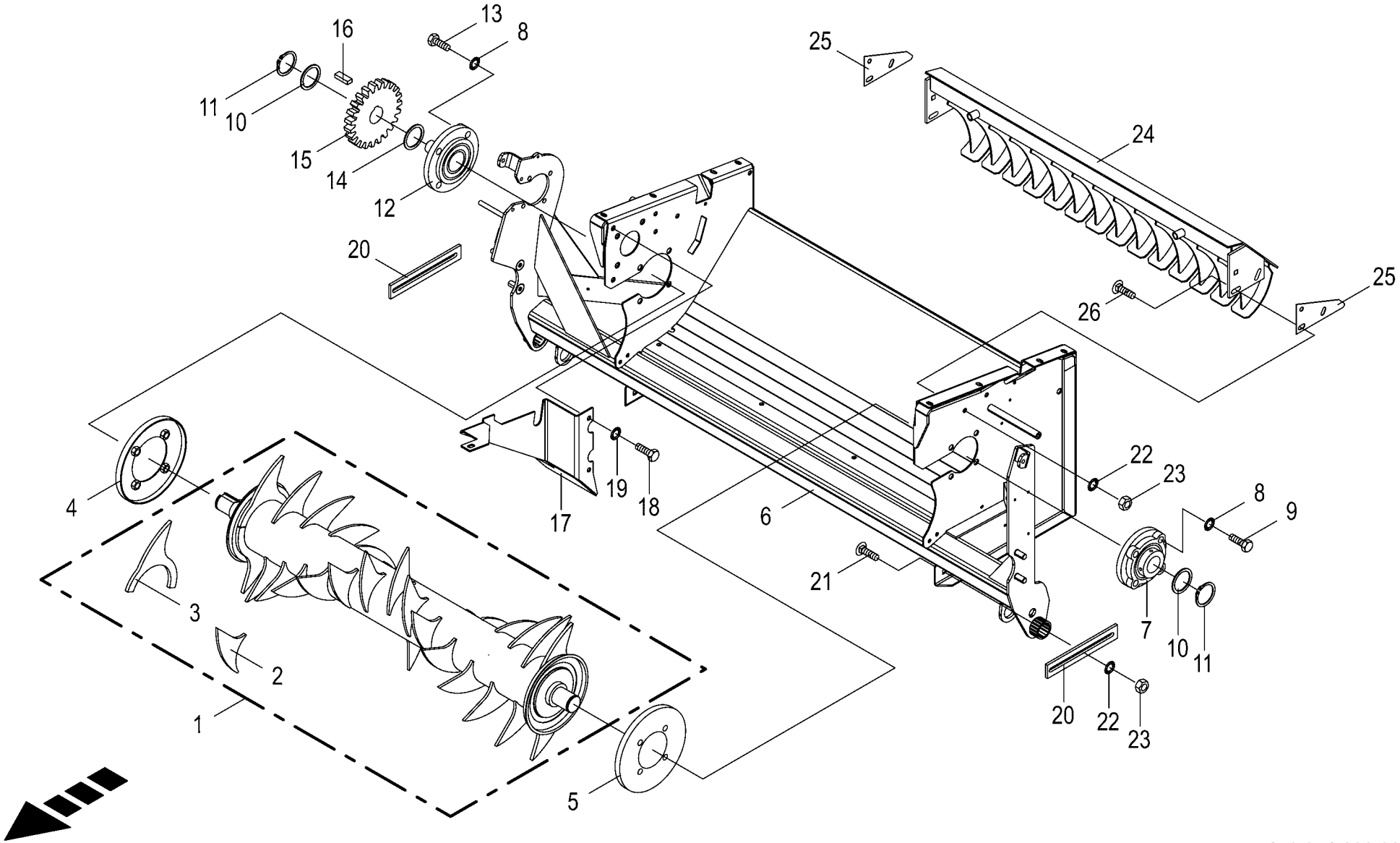

150 051 208 02 / 66.0

150 370 177 04

Förderrotor -kpl
Feed rotor
Rotor d'alimentation

1026400 - 1046900

150 051 208 02

150 370 177 4 **66.0**

Pos.	ID-Nr.	Benennung	Description	Description	Masch.-Nr-	RP601-10	RP601-20	RP601-11	RP601-21			Bemerkung/Remarks/Remarque
1	20 264 179 0	Förderrotor	Feed rotor	Rotor d'alimentation		1	1					
2	20 264 169 0	Zinken außen	Tine outside	Dent extérieure		4	4					
3	20 264 170 0	Zinken -innen	Tine -inside	Dent à souder -intérieure		26	26					
4	00 277 635 1	Wickelschutz	Wrapping guard	Protecteur du système de liage		1	1					Rd. 257/135
5	00 273 825 0	Wickelschutz	Wrapping guard	Protecteur du système de liage		1	1					Rd. 110
6	20 062 806 2	Gehäuse Förderrotor				1	1					
7	00 934 210 0	Flanschlager	Flange bearing	Palier a bride		1	1					
8	00 909 912 1	Sperrkantscheibe	Detent edged washer	Disque à bord d'arrêt		x	x					SKM 16
9	00 900 677 0	6kt-Schraube	Hex head bolt	Boulon tête hex		x	x					M 16 X 50
10	00 910 735 3	Stützscheibe	Supporting disc	Rondelle diélectrique		2	2					S 50 X 62 X 3,0
11	00 911 554 0	Sicherungsring	Circlip	Circlip		2	2					50 X 3,0
12	00 934 352 1	Flanschlager	Flange bearing	Palier a bride		1	1					UCFC 212
13	00 901 482 0	6kt-Schraube	Hex head bolt	Boulon tête hex		x	x					M 16 X 60
14	00 911 004 0	Passscheibe	Shim ring	Rondelle d'ajustage		x	x					60 X 75 X 1,0
15	00 279 504 3	Stirnrad Z=23	Spur Z=23	Pignon Z=23		1	1					
16	00 915 205 0	Passfeder	Fit-in key	Clavette		1	1					B 14 X 9 X 45
17	20 065 365 0	Abdeckblech	Cover plate	Tôle de capotage		1	1					
18	00 900 634 0	6kt-Schraube	Hex head bolt	Boulon tête hex		x	x					M 10 X 20
19	00 909 909 1	Sperrkantscheibe	Detent edged washer	Disque à bord d'arrêt		x	x					SKM 10
20	00 277 714 3	Höhenbegrenzung	Height limiting device	Element de limitation de haute		2	2					
21	00 904 983 1	Flachrundschraube	Coach bolt	Vis a tête bombée		x	x					M 12 X 30
22	00 909 910 1	Sperrkantscheibe	Detent edged washer	Disque à bord d'arrêt		x	x					SKM 12
23	00 908 215 0	6kt-Mutter	Hex nut	Écrou hex		x	x					M 12
24	20 264 192 0	Abstreifer f. Förderrotor	Scraper for feed rotor	Racloir + rotor d'alimentation		1	1					
25	00 278 596 4	Distanzblech	Spacer plate	Tôle de distance		x	x					t= 2
	00 277 611 5	Distanzblech	Spacer plate	Tôle de distance		x	x					t= 5
26	00 904 884 2	Flachrundschraube	Coach bolt	Vis a tête bombée		x	x					M 12 X 35

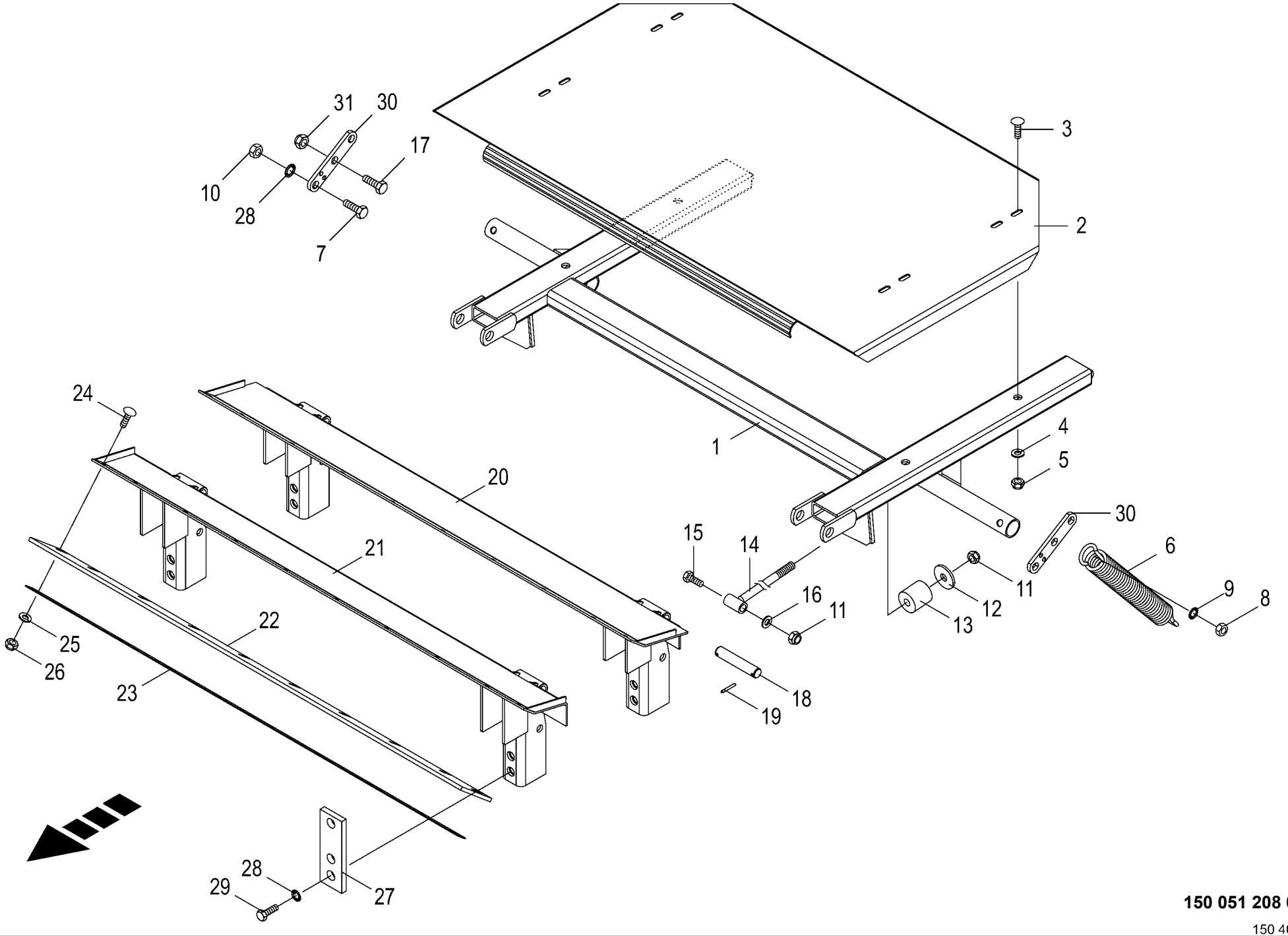

150 051 208 02 / 67.0

150 407 461 04

Ballenauswerfer
Bale ejecter
Ejecteur de balle

1026400 - 1046900

150 051 208 02

150 407 461 4 **67.0**

Pos.	ID-Nr.	Benennung	Description	Description	Masch.-Nr-	RP601-10	RP601-20	RP601-11	RP601-21			Bemerkung/Remarks/Remarque
1	00 277 800 4	Ballenauswerfer	Bale ejector	Éjecteur de balle		1	1	1	1			
2	00 277 737 3	Deckblech	Cover plate	Tôle de recouvrement		1	1	1	1			
3	00 904 839 0	Flachrundschraube	Coach bolt	Vis a tête bombée		x	x	x	x			M 10 X 60
4	00 910 353 0	Scheibe	Washer	Rondelle		x	x	x	x			11 X 34 X 3
5	00 908 758 0	Sicherungsmutter	Locknut	Écrou hex		x	x	x	x			M 10
6	00 939 636 2	Zugfeder	Tension spring	Ressort de traction		2	2	2	2			7 X 43 X 280
7	00 900 382 1	6kt-Schraube	Hex head bolt	Boulon tête hex		x	x	x	x			M 20 X 70
8	00 908 220 0	6kt-Mutter	Hex nut	Écrou hex		x	x	x	x			M 16
9	00 909 912 1	Sperrkantscheibe	Detent edged washer	Disque à bord d'arrêt		x	x	x	x			SKM 16
10	00 908 225 0	6kt-Mutter	Hex nut	Écrou hex		x	x	x	x			M 20
11	00 908 719 0	Sicherungsmutter	Locknut	Écrou hex		x	x	x	x			M 16
12	00 910 356 0	Scheibe	Washer	Rondelle		x	x	x	x			17,5 X 56 X 5
13	00 250 308 0	Puffer	Buffer	Tampon		2	2	2	2			Rd. 50 X 17 X 50
14	00 278 467 0	Gewindestange	Threaded rod	Tige filetée		2	2	2	2			M 16
15	00 901 486 1	6kt-Schraube	Hex head bolt	Boulon tête hex		x	x	x	x			M 16 X 85
16	00 910 303 1	Scheibe	Washer	Rondelle		x	x	x	x			17 X 30 X 3
17	00 900 375 1	6kt-Schraube	Hex head bolt	Boulon tête hex		x	x	x	x			M 20 X 35
18	00 278 471 2	Bolzen	Pin	Boulon		2	2	2	2			Rd. 22 X 117
19	00 912 616 2	Spannstift	Roll pin	Goupille de serrage		4	4	4	4			5 X 40
20	20 066 327 0	Halterung Ballenkicker TA	Support bale kicker EA	Fix. éjecteur de balles essieu		1	1	1	1			
				tandem								
21	20 066 324 0	Halterung Ballenkicker EA 306	Support for bale ejector	Fixation éjecteur de balles		1	1	1	1			
	20 262 474 0	Halterung Ballenkicker EA 309	Support bale ejector	Fix. éjecteur de balles		1	1	1	1			
22	00 278 969 0	Gummileiste	Rubber bar	Barrette en caoutchouc		1	1	1	1			115 X 8 X 1290
23	00 278 970 0	Befestigungsband	Securing strap	Bande de fixation		1	1	1	1			Lg.= 1290
24	00 904 712 1	Flachrundschraube	Coach bolt	Vis a tête bombée		x	x	x	x			M 6 X 25
25	00 910 351 1	Scheibe	Washer	Rondelle		x	x	x	x			6,4 X 18 X 1,6
26	00 908 704 1	Sicherungsmutter	Locknut	Écrou hex		x	x	x	x			M 6
27	00 277 847 3	Klemmplatte	Clamping plate	Plaque de serrage		2	2	2	2			
28	00 909 913 1	Sperrkantscheibe	Detent edged washer	Disque à bord d'arrêt		x	x	x	x			SKM 20
29	00 901 511 0	6kt-Schraube	Hex head bolt	Boulon tête hex		x	x	x	x			M 20 X 100
	00 901 211 1	6kt-Schraube	Hex head bolt	Boulon tête hex		x	x	x	x			M 20 X 120
	90 002 660 0	6kt-Schraube M20x140 Zn8	Hexagon head screw M20 x 140	Vis six pans M20 x 140		x	x	x	x			
30	00 278 579 4	Hebel	Lever	Levier		2	2	2	2			
31	00 908 721 0	Sicherungsmutter	Locknut	Écrou hex		x	x	x	x			M 20

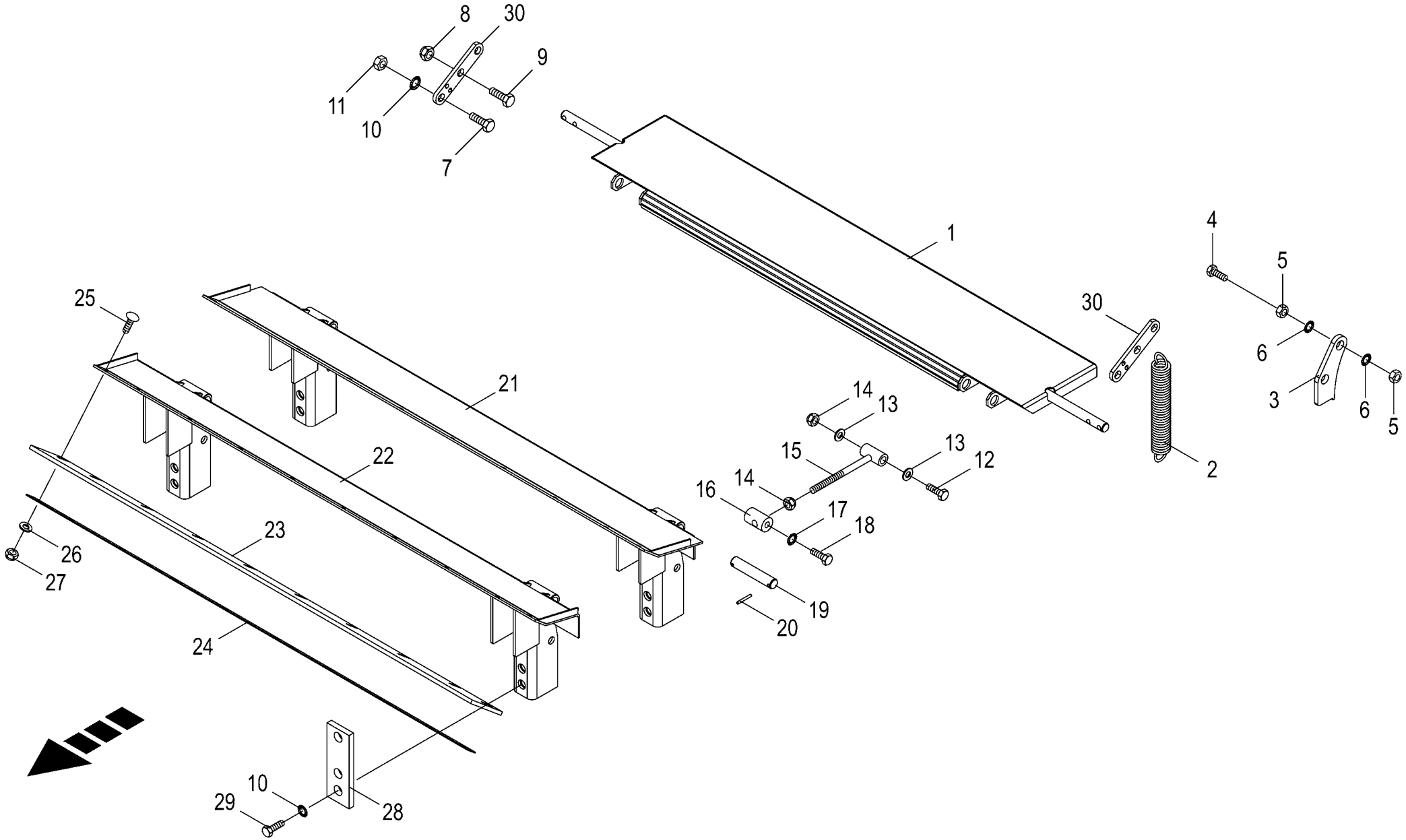

150 051 208 02 / 68.0

150 407 462 03

Auffangblech
Collecting plate
Tôle réceptrice

1026400 - 1046900

150 051 208 02

150 407 462 3 **68.0**

Pos.	ID-Nr.	Benennung	Description	Description	Masch.-Nr-	RP601-10	RP601-20	RP601-11	RP601-21			Bemerkung/Remarks/Remarque
1	00 279 181 1	Auffangblech	Collecting plate	Tôle réceptrice		1	1	1	1			
2	00 282 362 1	Zugfeder	Tension spring	Ressort de traction		2	2	2	2			4 X 31 X 220
3	00 000 000 0					x		x				
4	00 900 678 0	6kt-Schraube	Hex head bolt	Boulon tête hex		x		x				M 16 X 60
5	00 908 220 0	6kt-Mutter	Hex nut	Écrou hex		x		x				M 16
6	00 909 912 1	Sperrkantscheibe	Detent edged washer	Disque à bord d'arrêt		x		x				SKM 16
7	00 900 382 1	6kt-Schraube	Hex head bolt	Boulon tête hex		x	x	x	x			M 20 X 70
8	00 908 721 0	Sicherungsmutter	Locknut	Écrou hex		x	x	x	x			M 20
9	00 900 375 1	6kt-Schraube	Hex head bolt	Boulon tête hex		x	x	x	x			M 20 X 35
10	00 909 913 1	Sperrkantscheibe	Detent edged washer	Disque à bord d'arrêt		x	x	x	x			SKM 20
11	00 908 225 0	6kt-Mutter	Hex nut	Écrou hex		x	x	x	x			M 20
12	00 900 310 1	6kt-Schraube	Hex head bolt	Boulon tête hex		x	x	x	x			M 12 X 110
13	00 910 506 1	Scheibe	Washer	Rondelle		x	x	x	x			13 X 24 X 2,5
14	00 908 701 0	Sicherungsmutter	Locknut	Écrou hex		x	x	x	x			M 12
15	20 262 532 0	Lenker	Suspension arm	Bras de guidage		2	2	2	2			
16	00 279 184 0	Rundmutter	Annular nut	Ecrou cylindrique		x	x	x	x			M 12
17	00 909 910 1	Sperrkantscheibe	Detent edged washer	Disque à bord d'arrêt		x	x	x	x			SKM 12
18	00 900 653 0	6kt-Schraube	Hex head bolt	Boulon tête hex		x	x	x	x			M 12 X 20
19	00 278 471 2	Bolzen	Pin	Boulon		2	2	2	2			Rd. 22 X 117
20	00 912 616 2	Spannstift	Roll pin	Goupille de serrage		4	4	4	4			5 X 40
21	20 066 327 0	Halterung Ballenkicker TA	Support bale kicker EA	Fix. éjecteur de balles essieu tandem		1	1	1	1			
22	20 066 324 0	Halterung Ballenkicker EA 306	Support for bale ejector	Fixation éjecteur de balles		1	1	1	1			
	20 262 474 0	Halterung Ballenkicker EA 309	Support bale ejector	Fix. éjecteur de balles		1	1	1	1			
23	00 278 969 0	Gummileiste	Rubber bar	Barrette en caoutchouc		1	1	1	1			115 X 8 X 1290
24	00 278 970 0	Befestigungsband	Securing strap	Bande de fixation		1	1	1	1			Lg.= 1290
25	00 904 712 1	Flachrundschraube	Coach bolt	Vis a tête bombée		x	x	x	x			M 6 X 25
26	00 910 351 1	Scheibe	Washer	Rondelle		x	x	x	x			6,4 X 18 X 1,6
27	00 908 704 1	Sicherungsmutter	Locknut	Écrou hex		x	x	x	x			M 6
28	00 277 847 3	Klemmplatte	Clamping plate	Plaque de serrage		2	2	2	2			
29	00 901 511 0	6kt-Schraube	Hex head bolt	Boulon tête hex		x	x	x	x			M 20 X 100
	00 901 211 1	6kt-Schraube	Hex head bolt	Boulon tête hex		x	x	x	x			M 20 X 120
	90 002 660 0	6kt-Schraube M20x140 Zn8	Hexagon head screw M20 x 140	Vis six pans M20 x 140		x	x	x	x			
30	00 278 579 4	Hebel	Lever	Levier		2	2	2	2			

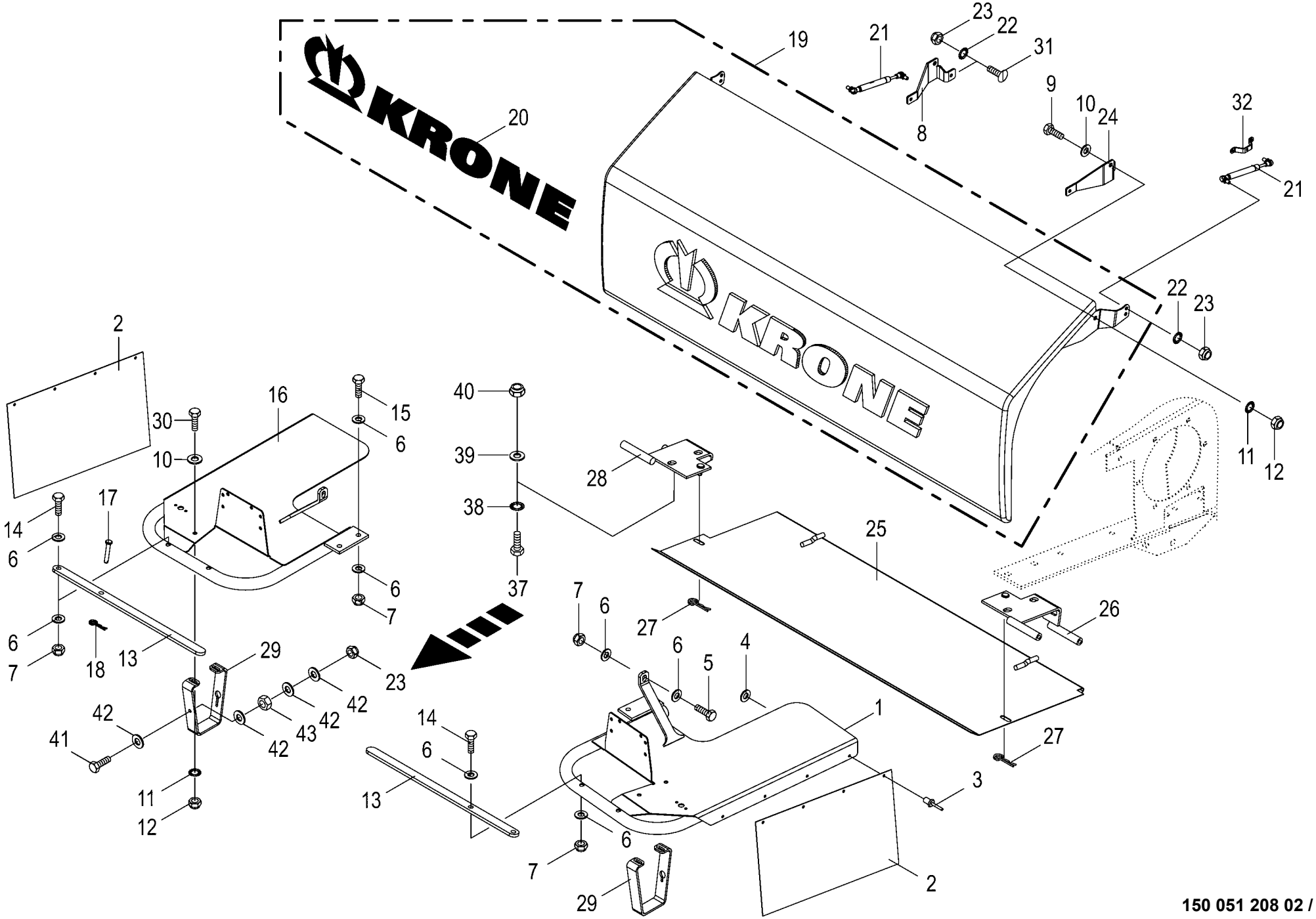

150 051 208 02 / 69.0

150 407 516 06

Schutze vorn
Front guard
Protections avant

1026400 - 1046900

150 051 208 02

150 407 516 6 **69.0**

Pos.	ID-Nr.	Benennung	Description	Description	Masch.-Nr-	RP601-10	RP601-20	RP601-11	RP601-21			Bemerkung/Remarks/Remarque
1	00 279 551 3	Schutzbügel links	Hoop guard left	Étrier de protection gauche		1	1	1	1			
2	00 278 438 0	Kunststofftuch	Plastic cloth	Toile plastique		2	2	2	2			
3	00 914 138 0	Blindniet	Blind rivet	Rivet aveugle		x	x	x	x			5 X 14,5
4	00 910 365 0	Scheibe	Washer	Rondelle		x	x	x	x			5,3 X 15 X 1
5	00 900 658 0	6kt-Schraube	Hex head bolt	Boulon tête hex		x	x	x	x			M 12 X 40
6	00 910 506 1	Scheibe	Washer	Rondelle		x	x	x	x			13 X 24 X 2,5
7	00 908 701 0	Sicherungsmutter	Locknut	Écrou hex		x	x	x	x			M 12
8	20 066 717 0	Schutzhalter vorne, rechts	Guard holder front, rh.	Support de prot. av. dr.		1	1	1	1			
9	00 900 636 0	6kt-Schraube	Hex head bolt	Boulon tête hex		x	x	x	x			M 10 X 25
10	00 910 414 0	Scheibe	Washer	Rondelle		x	x	x	x			10,5 X 21 X 2
	00 910 616 1	Scheibe	Washer	Rondelle			x		x			10,5 X 18 X 1,6
11	00 909 909 1	Sperrkantscheibe	Detent edged washer	Disque à bord d'arrêt		x	x	x	x			SKM 10
12	00 908 758 0	Sicherungsmutter	Locknut	Écrou hex		x	x	x	x			M 10
13	00 278 667 2	Sicherheitsbügel	Safety bracket	Etrier de sècuritè		2	2	2	2			
14	00 901 453 0	6kt-Schraube	Hex head bolt	Boulon tête hex		x	x	x	x			M 12 X 65
15	00 900 657 0	6kt-Schraube	Hex head bolt	Boulon tête hex		x	x	x	x			M 12 X 35
16	00 279 544 3	Schutzbügel rechts	Hoop guard right	Étrier de protection dr.		1	1	1	1			
17	00 913 214 1	Bolzen mit kleinem Kopf	Pin with small head	Boulon avec petite tête		2	2	2	2			Rd. 10 X 60
18	00 917 103 0	Federstecker	Spring clip	Goupille elastique		2	2	2	2			3,2
19	00 293 406 2	Haube	Hood	Capot		1	1	1	1			
20	27 002 802 0	Aufkleber	Label	Autocollant		1	1	1	1			Lg.= 1010
21	00 274 609 0	Gasfeder	Gas spring	Ressort à gaz		2	2	2	2			Lg.= 235 - 300N
22	00 909 908 1	Sperrkantscheibe	Detent edged washer	Disque à bord d'arrêt		x	x	x	x			SKM 8
23	00 908 706 0	Sicherungsmutter	Locknut	Écrou hex		x	x	x	x			M 8
24	20 066 716 0	Schutzhalter vorne, links	Guard holder front, lh.	Support de prot. av. ga.		1	1	1	1			
25	00 278 805 4	Schutzblech	Guard plate	Tôle de protection		1	1	1	1			
26	00 278 433 8	Schutzhalterung -links	Guard support -left	Support de protecteur -gauche		1	1	1	1			
27	00 917 104 1	Federstecker	Spring clip	Goupille elastique		2	2	2	2			4
28	00 278 432 6	Schutzhalterung -rechts	Guard support -right	Support de protecteur -droite		1	1	1	1			
29	20 062 877 0	Anschlag	Limit stop	Butée		2	2	2	2			
30	00 900 636 0	6kt-Schraube	Hex head bolt	Boulon tête hex		x	x	x	x			M 10 X 25
31	00 905 232 1	Flachrundschraube	Coach bolt	Vis a tête bombée		x	x	x	x			M 8 X 25
32	20 066 831 0	Halter Gasfeder vorder. Schutz	Support gas spring front guard	Support ressort à gaz prot. avant		2	2	2	2			
37	00 900 677 0	6kt-Schraube	Hex head bolt	Boulon tête hex		x	x	x	x			M 16 X 50
38	00 909 912 1	Sperrkantscheibe	Detent edged washer	Disque à bord d'arrêt		x	x	x	x			SKM 16
39	00 910 303 1	Scheibe	Washer	Rondelle		x	x	x	x			17 X 30 X 3
40	00 908 719 0	Sicherungsmutter	Locknut	Écrou hex		x	x	x	x			M 16
41	00 900 201 0	6kt-Schraube	Hex head bolt	Boulon tête hex		x	x	x	x			M 8 X 35

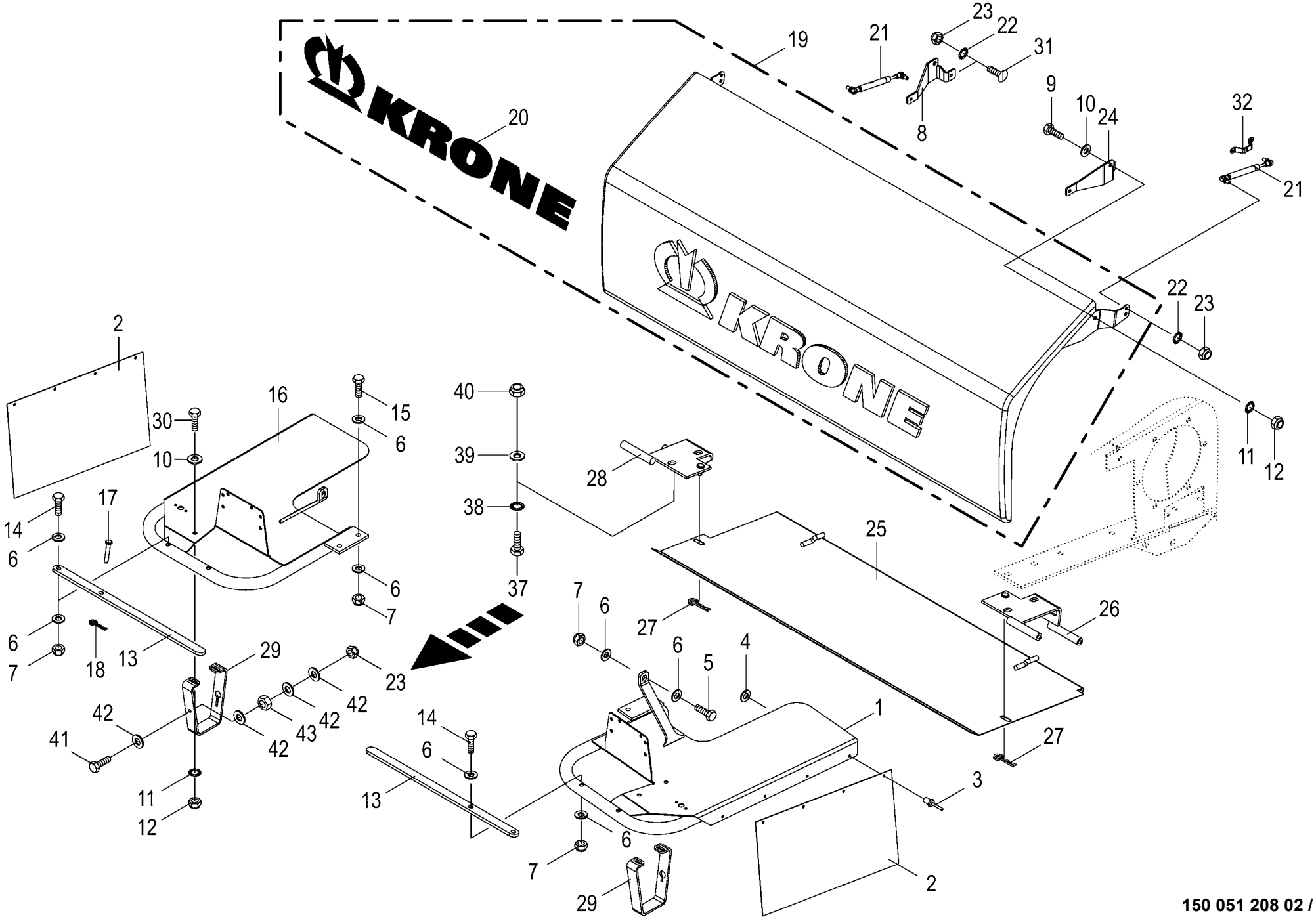

150 051 208 02 / 69.0

150 407 516 06

Schutze vorn Front guard Protections avant					1026400 - 1046900	RP601-10	RP601-20	RP601-11	RP601-21			150 051 208 02 150 407 516 6 69.0
Pos.	ID-Nr.	Benennung	Description	Description	Masch.-Nr-							Bemerkung/Remarks/Remarque
42	00 910 603 0	Scheibe	Washer	Rondelle		x	x	x	x			8,4 X 24 X 2
43	00 908 210 0	6kt-Mutter	Hex nut	Écrou hex		x	x	x	x			M 8

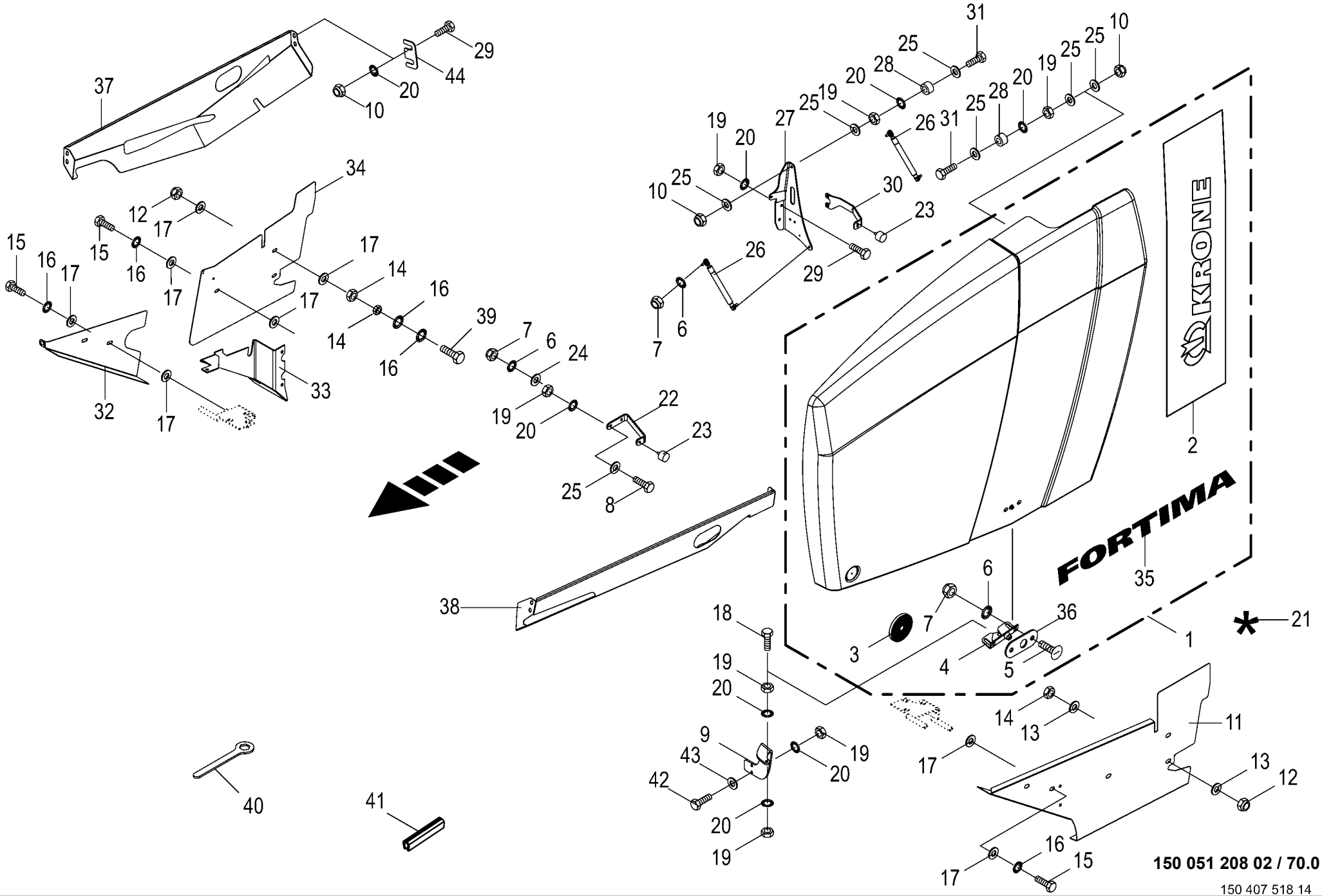
KRONE
FORTIMA
150 051 208 02 / 70.0
150 407 518 14

Seitenschutz
Side guard
Protection latérale

1026400 - 1046900

150 051 208 02

150 407 518 14 **70.0**

Pos.	ID-Nr.	Benennung	Description	Description	Masch.-Nr-	RP601-10	RP601-20	RP601-11	RP601-21			Bemerkung/Remarks/Remarque
1	20 065 167 3	Schutz vorne li.+Halter+ Verschluss	Guard front lh + support + lock	Protection avant ga.+support+ fermeture		1		1				
	20 065 169 3	Schutz vorne re.+Halter+ Verschluss	Guard front rh + support + lock	Protection avant dr.+support+ fermeture		1		1				
	20 066 807 3	Schutz vorne links m. Halter	Guard front lh with support	Protection avant gauche avec support			1		1			
	20 066 808 3	Schutz vorne rechts m. Halter	Guard front rh with support	Protection avant droite avec support			1		1			
2	20 069 757 0	Aufkleber Krone Fortima F li. grün	Label Krone Fortima F li. green	Autocollant Krone Fortima F li. vert		1	1	1	1			
	20 069 758 0	Aufkleber Krone Fortima F re. grün	Label Krone Fortima F re. green	Autocollant Krone Fortima F re. vert		1	1	1	1			
3	00 924 634 0	Begrenzungsstrahler -gelb - selbstklebend	Side light -yellow -self- adhesive	Feu d'encombrement -jaune - autoadhésif		2	2	2	2			Rd. 62
4	00 938 984 1	Klappenverschluss	Gate lock	Fermeture de hayon		2	2	2	2			
5	00 905 232 1	Flachrundschraube	Coach bolt	Vis a tête bombée		x	x	x	x			M 8 X 25
6	00 909 908 1	Sperrkantscheibe	Detent edged washer	Disque à bord d'arrêt		x	x	x	x			SKM 8
7	00 908 706 0	Sicherungsmutter	Locknut	Écrou hex		x	x	x	x			M 8
8	00 900 636 0	6kt-Schraube	Hex head bolt	Boulon tête hex		x	x	x	x			M 10 X 25
9	20 066 766 1	Verschlußhalter links	Lock support lh.	Support de fermeture gauche		1	1	1	1			
	20 066 768 1	Verschlußhalter rechts	Lock supprt right	Support de fermeture droit		1	1	1	1			
10	00 908 758 0	Sicherungsmutter	Locknut	Écrou hex		x	x	x	x			M 10
11	20 066 811 2	Schutzblech unten links	Guard sheet bottom left	Tôle de protection en bas gauche		1	1	1	1			
12	00 908 701 0	Sicherungsmutter	Locknut	Écrou hex		x	x	x	x			M 12
13	00 910 609 0	Scheibe	Washer	Rondelle		x	x	x	x			13 X 37 X 3
14	00 908 215 0	6kt-Mutter	Hex nut	Écrou hex		x	x	x	x			M 12
15	00 900 655 0	6kt-Schraube	Hex head bolt	Boulon tête hex		x	x	x	x			M 12 X 25
	00 900 656 0	6kt-Schraube	Hex head bolt	Boulon tête hex		x	x	x	x			M 12 X 30
16	00 909 910 1	Sperrkantscheibe	Detent edged washer	Disque à bord d'arrêt		x	x	x	x			SKM 12
17	00 910 609 0	Scheibe	Washer	Rondelle		x	x	x	x			13 X 37 X 3
18	00 901 436 0	6kt-Schraube	Hex head bolt	Boulon tête hex		x	x	x	x			M 10 X 65
19	00 908 212 0	6kt-Mutter	Hex nut	Écrou hex		x	x	x	x			M 10
20	00 909 909 1	Sperrkantscheibe	Detent edged washer	Disque à bord d'arrêt		x	x	x	x			SKM 10
21	00 940 375 0	Reparatursatz für Kunststoff -beige	Repairing set for plastics - beige	Kit de réparation pour plastiq -beige		x	x	x	x			GFK
22	20 069 780 0	Schutzanschlag Garnkasten	Guard stop twine box	Butée de protection boîte à ficelle		2	2	2	2			
23	00 924 263 0	Gummipuffer	Rubber pad	Tampon en caoutchouc		4	4	4	4			Rd. 40 X 28 / M 8
24	00 910 603 0	Scheibe	Washer	Rondelle		x	x	x	x			8,4 X 24 X 2
25	00 910 353 0	Scheibe	Washer	Rondelle		x	x	x	x			11 X 34 X 3

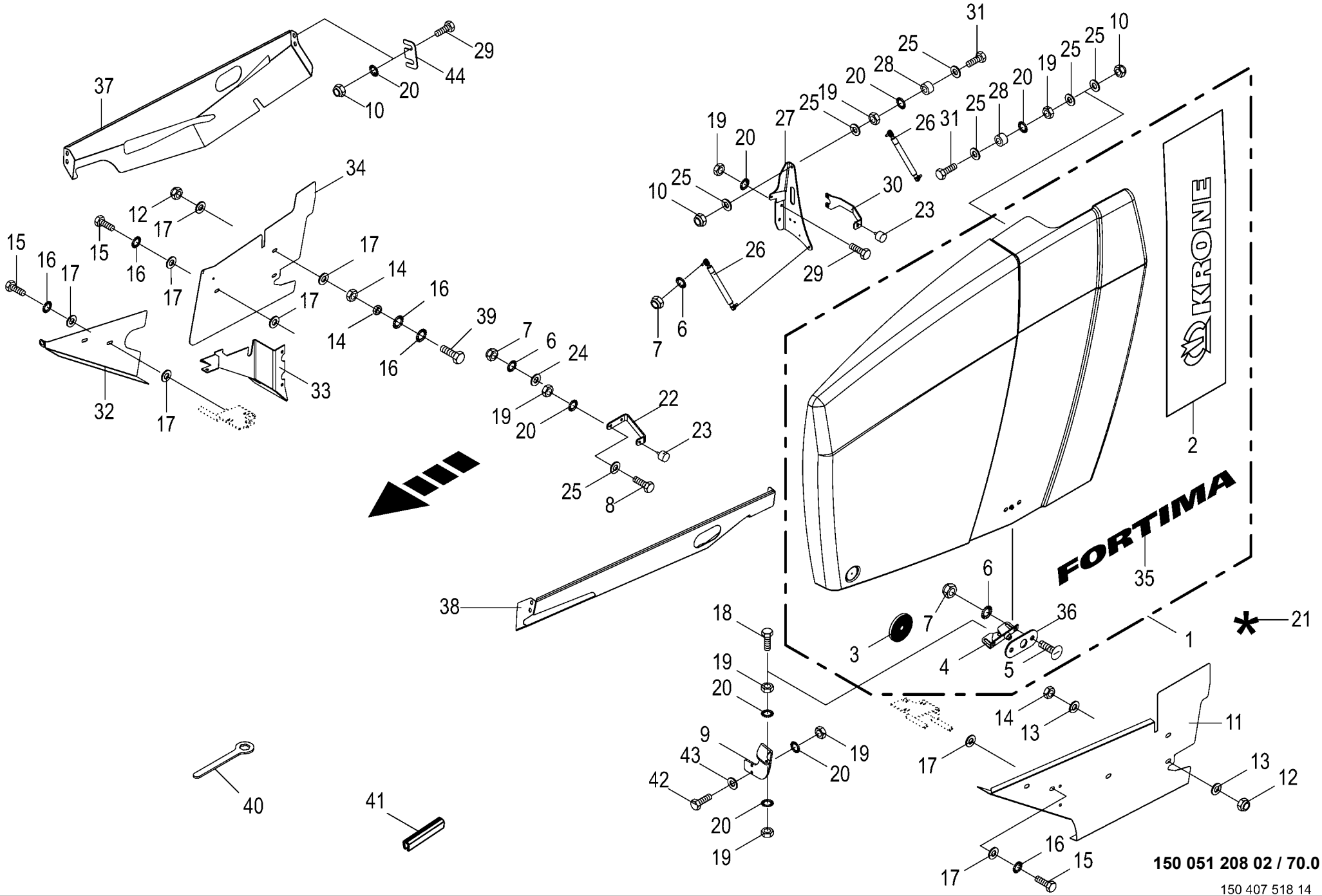
KRONE
FORTIMA
150 051 208 02 / 70.0
150 407 518 14

Seitenschutz
Side guard
Protection latérale

1026400 - 1046900

150 051 208 02

150 407 518 14 **70.0**

Pos.	ID-Nr.	Benennung	Description	Description	Masch.-Nr-	RP601-10	RP601-20	RP601-11	RP601-21			Bemerkung/Remarks/Remarque
26	00 940 105 0	Gasfeder	Gas spring	Ressort à gaz		4	4	4	4			Lg.= 385,5 Hub= 150
27	20 069 375 1	Schutzhalter Garnkasten vorne, links	Guard support twine box front, lh.	Support de prot. boîte à ficelle av. ga.		1	1	1	1			
	20 069 377 0	Schutzhalter Garnkasten vorne, rechts	Guard support twine box front rh.	Support de prot. boîte à ficelle av. dr.		1	1	1	1			
28	00 344 565 1	Distanzrohr	Spacer tube	Tube d'entretoisement		4	4	4	4			11 X 20 X 12
29	00 900 634 0	6kt-Schraube	Hex head bolt	Boulon tête hex		x	x	x	x			M 10 X 20
30	20 069 778 0	Schutzanschlag unten, hinten links	Guard stop bottom, rear left	Butée de prot. en bas, arr. ga.		1		1				
	20 069 782 0	Schutzanschlag unten, hinten rechts	Guard stop bottom, rear right	Butée de prot. en bas, arr. dr.		1		1				
	20 261 930 0	Schutzanschlag unten, hinten	Guard stop bottom, rear	Butée de protection, en bas, arrière			2		2			
31	00 900 284 1	6kt-Schraube	Hex head bolt	Boulon tête hex		x	x	x	x			M 10 X 50
32	20 066 810 1	Schutzblech unten vorne rechts	Guard sheet bottom front right	Tôle de protection inférieure avant dr.		1	1	1	1			
33	20 065 365 0	Abdeckblech	Cover plate	Tôle de capotage		1	1	1	1			
34	20 066 809 3	Schutzblech unten, rechts hinten	Guard sheet bottom, right rear	Tôle de protec. en bas, droite arr.		1	1	1	1			
35	27 025 841 0	Aufkleber Fortima grün	Label Fortima green	Autocollant Fortima vert		2	2	2	2			
36	20 063 807 0	Unterlage	Mat	Alaise		2	2	2	2			
37	20 069 921 2	Schutzblech oben, rechts	Guard sheet top, right	Tôle de protection en haut, droite		1	1	1	1			
38	20 069 917 1	Schutzblech oben, links	Guard sheet top, lh.	Tôle de protection en haut, gauche		1	1	1	1			
39	00 900 304 1	6kt-Schraube	Hex head bolt	Boulon tête hex		x	x	x	x			M 12 X 60
40	00 277 719 1	Ringschlüssel	CHAIN TENSIONER	Clé polygonale			x		x			
41	00 925 156 0	Kantenschutz -Id.-Nr.= 1m	Edge protection -Id.-no.= 1m	Bordure de protection -Id.-no. = 1m		x	x	x	x			
42	00 900 637 0	6kt-Schraube	Hex head bolt	Boulon tête hex		x	x	x	x			M 10 X 30
43	00 910 414 0	Scheibe	Washer	Rondelle		x	x	x	x			10,5 X 21 X 2
44	20 463 471 0	Ausgleichscheibe	Compensation disc	Cale		x	x	x	x			

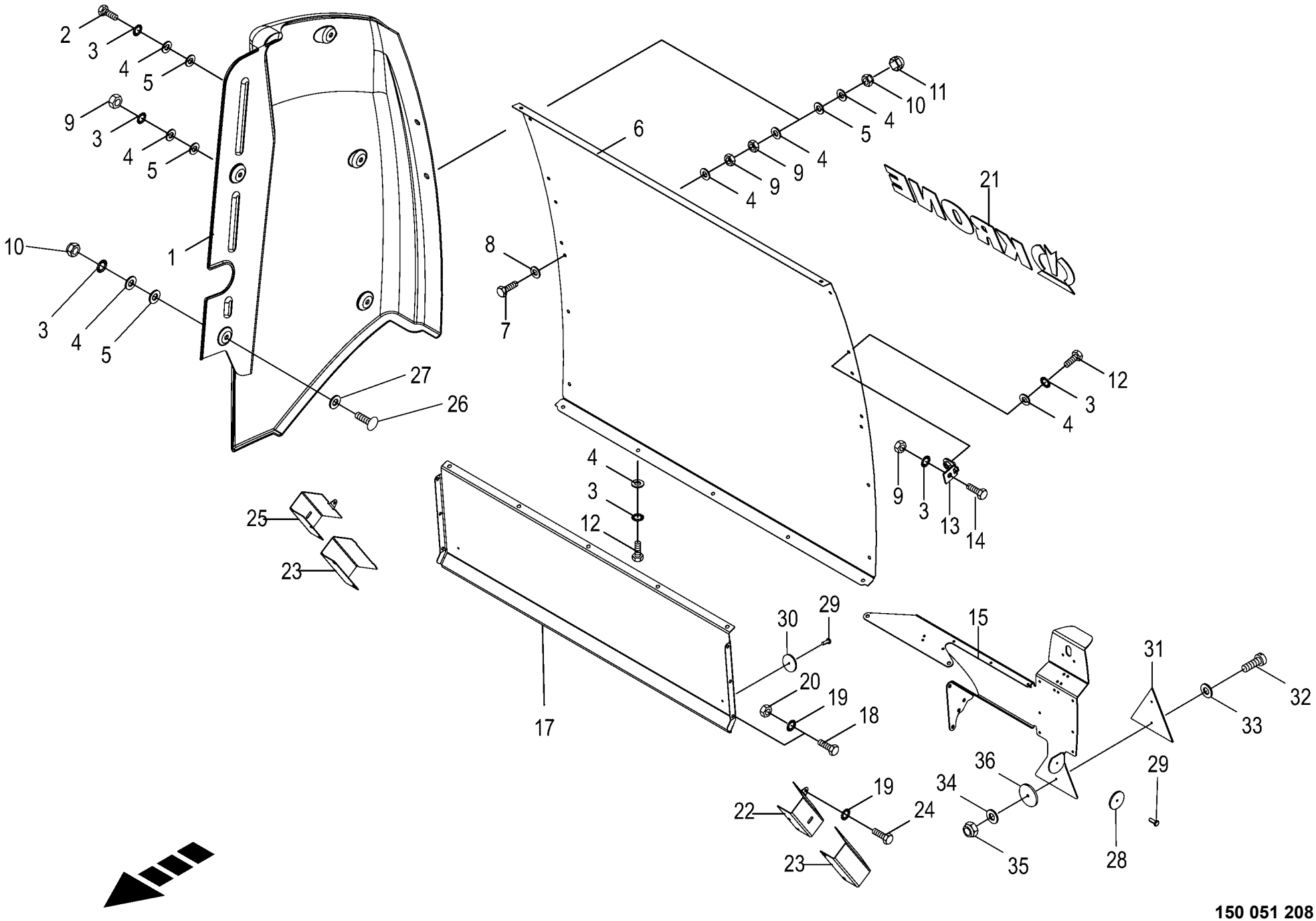

150 051 208 02 / 71.0

150 407 552 07

Schutz hinten
Rear guard
Tole de protection arriere

1026400 - 1046900

150 051 208 02

150 407 552 7 **71.0**

Pos.	ID-Nr.	Benennung	Description	Description	Masch.-Nr-	RP601-10	RP601-20	RP601-11	RP601-21			Bemerkung/Remarks/Remarque
1	20 066 787 1	Schutz hinten, rechts	Guard rear, rh.	Protection arrière, dr.		1	1	1	1			
	20 066 786 1	Schutz hinten, links	Guard rear, lh.	Protection arrière, ga.		1	1	1	1			
2	00 900 637 0	6kt-Schraube	Hex head bolt	Boulon tête hex		x	x	x	x			M 10 X 30
3	00 909 909 1	Sperrkantscheibe	Detent edged washer	Disque à bord d'arrêt		x	x	x	x			SKM 10
4	00 910 353 0	Scheibe	Washer	Rondelle		x	x	x	x			11 X 34 X 3
5	00 940 287 0	Scheibe	Washer	Rondelle		x	x	x	x			11 X 34 X 5
6	20 066 801 2	Mantelblech	Shell plate	Tôle d'enveloppe		1	1	1	1			
7	00 900 284 1	6kt-Schraube	Hex head bolt	Boulon tête hex		x	x	x	x			M 10 X 50
8	00 910 414 0	Scheibe	Washer	Rondelle		x	x	x	x			10,5 X 21 X 2
9	00 908 212 0	6kt-Mutter	Hex nut	Écrou hex		x	x	x	x			M 10
10	00 908 758 0	Sicherungsmutter	Locknut	Écrou hex		x	x	x	x			M 10
11	00 940 114 0	6kt-Schutzkappe	Protecting cap	Capuchon protecteur		x		x				Sw 17
	27 001 213 0	Schutzkappe	Protective cap	Capuchon protecteur			x		x			Sw 16
12	00 900 634 0	6kt-Schraube	Hex head bolt	Boulon tête hex		x	x	x	x			M 10 X 20
13	20 063 844 0	Winkel	Angle	Angle		14	14	14	14			
14	00 900 634 0	6kt-Schraube	Hex head bolt	Boulon tête hex		x	x	x	x			M 10 X 20
15	20 262 640 0	Beleuchtungsträger links	Lighting carrier left	Support d'éclairage gauche		1	1	1	1			
	20 066 830 1	Beleuchtungsträger rechts	Lighting carrier rh.	Support d'éclairage dr.		1	1	1	1			
17	20 066 826 2	Heckverkleidung	Rear covering	Revêtement d'arrière		1		1				
	20 260 004 2	Heckverkleidung	Rear covering	Revêtement d'arrière			1		1			
18	00 900 253 1	6kt-Schraube	Hex head bolt	Boulon tête hex		x	x	x	x			M 8 X 12
19	00 909 908 1	Sperrkantscheibe	Detent edged washer	Disque à bord d'arrêt		x	x	x	x			SKM 8
20	00 908 210 0	6kt-Mutter	Hex nut	Écrou hex		x	x	x	x			M 8
21	00 293 912 0	Aufkleber	Label	Autocollant		x	x	x	x			Lg.= 995
22	20 069 764 0	Schutz Spannvorrichtung oben, links	Guard tensioning device top left	Prot. dispositif de tension en haut, ga.		1	1	1	1			
23	20 069 772 1	Schutz Spannvorrichtung unten	Guard tensioning device bottom	Protection dispositif de tension en bas		2	2	2	2			
24	00 900 253 1	6kt-Schraube	Hex head bolt	Boulon tête hex		x	x	x	x			M 8 X 12
25	20 069 768 0	Schutz Spannvorrichtung oben, rechts	Guard tensioning device top right	Prot. dispositif de tension en haut, dr.		1	1	1	1			
26	00 904 754 2	Flachrundschraube	Coach bolt	Vis a tête bombée		x		x				M 10 X 35
27	00 910 326 0	Scheibe	Washer	Rondelle		x		x				15 X 44 X 3
28	00 924 536 1	Begrenzungsstrahler -gelb	Side light -yellow	Feu d'encombrement -jaune		2	2	2	2			Rd. 62
29	00 914 138 0	Blindniet	Blind rivet	Rivet aveugle		x	x	x	x			5 X 14,5
30	00 924 535 1	Rückstrahler -rot	Rear reflector -red	Reflecteur -rouge		2	2	2	2			Rd. 62
31	00 924 532 0	Dreieck-Rückstrahler	Rear reflector	Catephote		2	2	2	2			
32	00 903 745 0	Zylinderschraube	Allen screw	Vis tête cylindrique		x	x	x	x			M 5 X 16

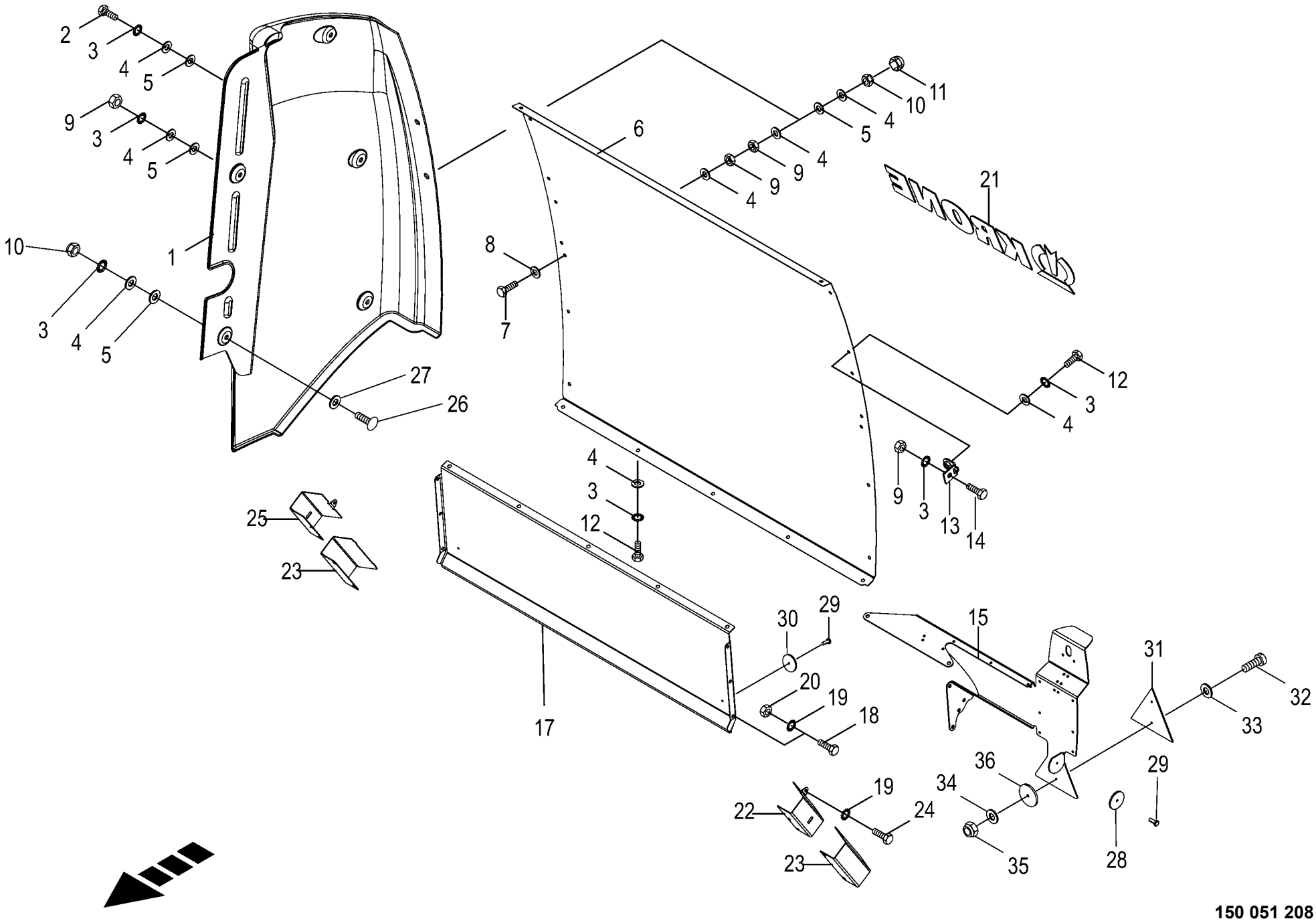

150 051 208 02 / 71.0

150 407 552 07

Schutz hinten
Rear guard
Tole de protection arriere

1026400 - 1046900

150 051 208 02

150 407 552 7 **71.0**

Pos.	ID-Nr.	Benennung	Description	Description	Masch.-Nr-	RP601-10	RP601-20	RP601-11	RP601-21			Bemerkung/Remarks/Remarque
	00 903 747 1	Zylinderschraube	Allen screw	Vis tête cylindrique		x	x	x	x			M 5 X 20
33	00 910 500 1	Scheibe	Washer	Rondelle		x	x	x	x			5,3 X 10 X 1
34	00 910 365 0	Scheibe	Washer	Rondelle		x	x	x	x			5,3 X 15 X 1
35	00 908 702 0	Sicherungsmutter	Locknut	Écrou hex		x	x	x	x			M 5
36	00 924 537 0	Frontstrahler -weiss	Side lights -white	Catadiptre -blanc		2	2	2	2			Rd. 62

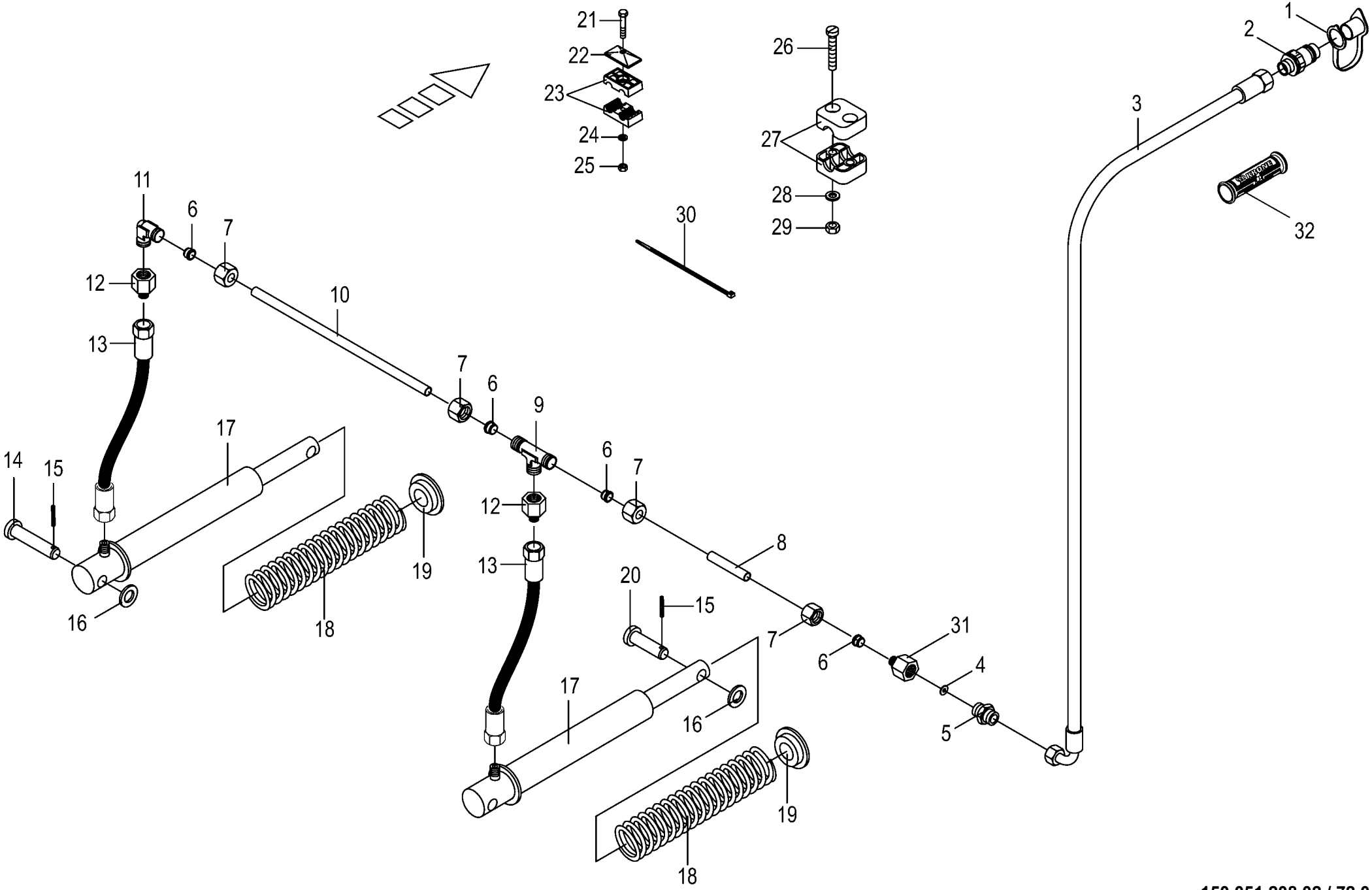

150 051 208 02 / 72.0

150 442 077 02

Hydraulik Pick-up Standard
Hydraulic pick-up lift
Relevage hydraulique du pick-up

1026400 - 1046900

150 051 208 02

150 442 077 2 **72.0**

Pos.	ID-Nr.	Benennung	Description	Description	Masch.-Nr-	RP601-10	RP601-20	RP601-11	RP601-21			Bemerkung/Remarks/Remarque
1	00 921 265 1	Staubmuffe -gelb	Dust cap -yellow	Manchon anti-poussiere -jaune		1	1					
2	00 921 145 0	Kupplungsstecker	Connector plug	Fiche de jonction		1	1					M 18 X 1,5
3	27 023 585 0	Hyd-Schlauch 2SN 10x4850 DKOL DKOL90	Hydr. hose 2SN 10x4850 DKOL DKOL90	Flex. hyd. 2SN 10x4850 DKOL DKOL90		1	1					
4	00 921 153 0	Drosselscheibe	Throttling disc	Disque d'etranglement		x	x					Rd. 1/14,2
5	00 920 901 1	Einschraubstutzen	Male connector	Raccord filet		1	1					M 18 X 1,5
6	00 921 046 1	Schneidring	Cutting ring	Baque coupante		4	4					L 12
7	00 921 206 0	Überwurfmutter	Nozzle disc cap	Écrou de buse-pastille		4	4					AL 12
8	00 278 917 1	Hydraulikleitung	Hydraulic line	Ligne hydraulique		1	1					12 X 1,5
9	00 921 071 1	T-Stutzen	T connector	Raccord T réglable		1	1					L 12
10	00 278 916 2	Hydraulikleitung	Hydraulic line	Ligne hydraulique		1	1					12 X 1,5
11	00 921 066 1	Winkel-Verbindungsstutzen	Elbow union	Raccord coude		1	1					L 12
12	00 921 083 1	Reduzier-Verschraubung	Reducer fitting	Réduction		2	2					M 18 X 1,5 / M 12 X 1,5
13	27 005 682 1	Hyd-Schlauch 1SN-K 6x400 DKOL DKOL	Hyd. hose 1SN-K 6x400 DKOL DKOL	Flex. hyd. 1SN-K 6x400 DKOL DKOL		2	2					
14	20 062 908 0	Bolzen mit kleinem Kopf	Pin with small head	Boulon avec petite tête		2	2					16 X 85/76 X 4
15	00 912 584 2	Spannstift	Roll pin	Goupille de serrage		4	4					4 X 30
16	00 910 303 1	Scheibe	Washer	Rondelle		x	x					17 X 30 X 3
17	00 281 244 0	Hydraulikzylinder	Hydraulic cylinder	Vérin hydraulique		2	2					Ez 25/30 X 210/315
	00 921 417 1	Dichtungssatz	Sealing set	Jeu de joints		2	2					Ez 25/30
18	00 279 053 1	Druckfeder	Pressure spring	Ressort de pression		2	2					5 X 51 X 460
19	00 279 052 0	Druckplatte	Pressure plate	Estampe		2	2					
20	00 916 056 3	Bolzen	Pin	Boulon		2	2					Rd. 16 X 70
21	00 901 423 0	6kt-Schraube	Hex head bolt	Boulon tête hex		x	x					M 8 X 50
22	00 925 134 0	Deckplatte	Cover plate	Plaque de recouvrement		x	x					
23	00 925 105 0	Rohrschelle -2 Hälften	Tube clamp -2 halves	Bride -2 moitiés		x	x					Bo.= 12/12
24	00 909 908 1	Sperrkantscheibe	Detent edged washer	Disque à bord d'arrêt		x	x					SKM 8
25	00 908 210 0	6kt-Mutter	Hex nut	Écrou hex		x	x					M 8
26	00 903 051 2	Zylinderschraube	Allen screw	Vis tête cylindrique		x	x					M 6 X 50
27	00 925 102 1	Rohrschelle -2 Hälften	Tube clamp -2 halves	Bride -2 moitiés		x	x					Bo.= 18
28	00 910 411 1	Scheibe	Washer	Rondelle		x	x					6,4 X 12,5 X 1,6
29	00 908 704 1	Sicherungsmutter	Locknut	Écrou hex		x	x					M 6
30	00 922 671 1	Kabelbinder	Cable band	Collier de serrage		x	x					Lg.= 300
31	00 276 337 1	Drosselgehäuse -für einseitige Drossel	Ahrottle housing -for onesided throttle	Boîtier d' étranglement -pour piège unilatéral		1	1					M 18 X 1,5 / M 18 X 1,5
32	27 013 869 0	Griffhälften+Beschrift-Satz	Handle halves + labelling set	Moitié de poignée de DPR + Jeu		1	1					
		NW06/10	NW06/10	inscript.								

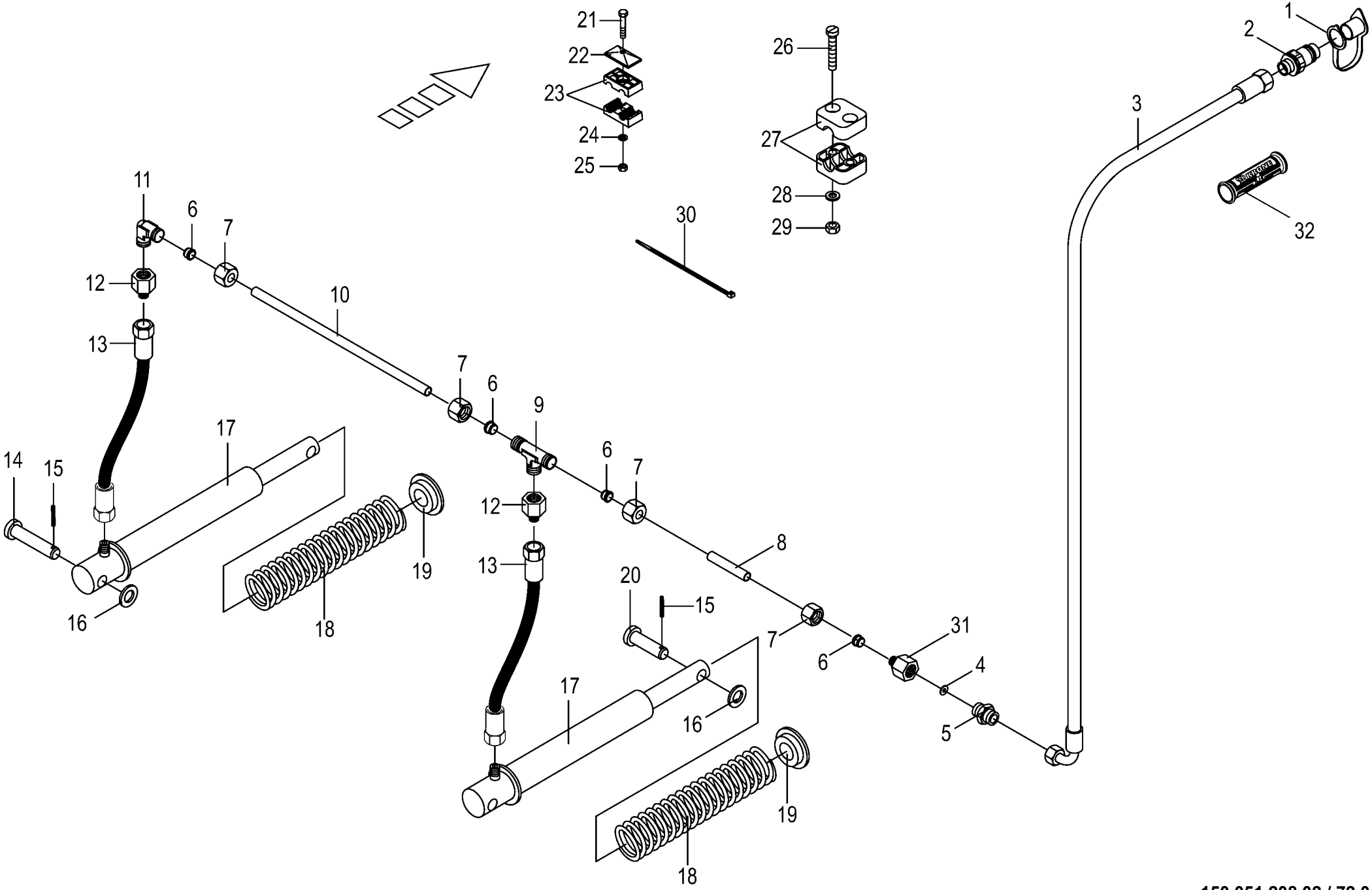

150 051 208 02 / 72.0

150 442 077 02

Hydraulik Pick-up Standard Hydraulic pick-up lift Relevage hydraulique du pick-up					1026400 - 1046900	RP601-10	RP601-20	RP601-11	RP601-21			150 051 208 02 150 442 077 2 72.0
Pos.	ID-Nr.	Benennung	Description	Description	Masch.-Nr-							Bemerkung/Remarks/Remarque
	27 013 868 0	Hydr-Schlauchbeschriftung (Satz für ET)	Labelling kit hydraulic hose 40numbers	Jeu inscrip. du tuyau flex. hydr 40chif.		1	1					

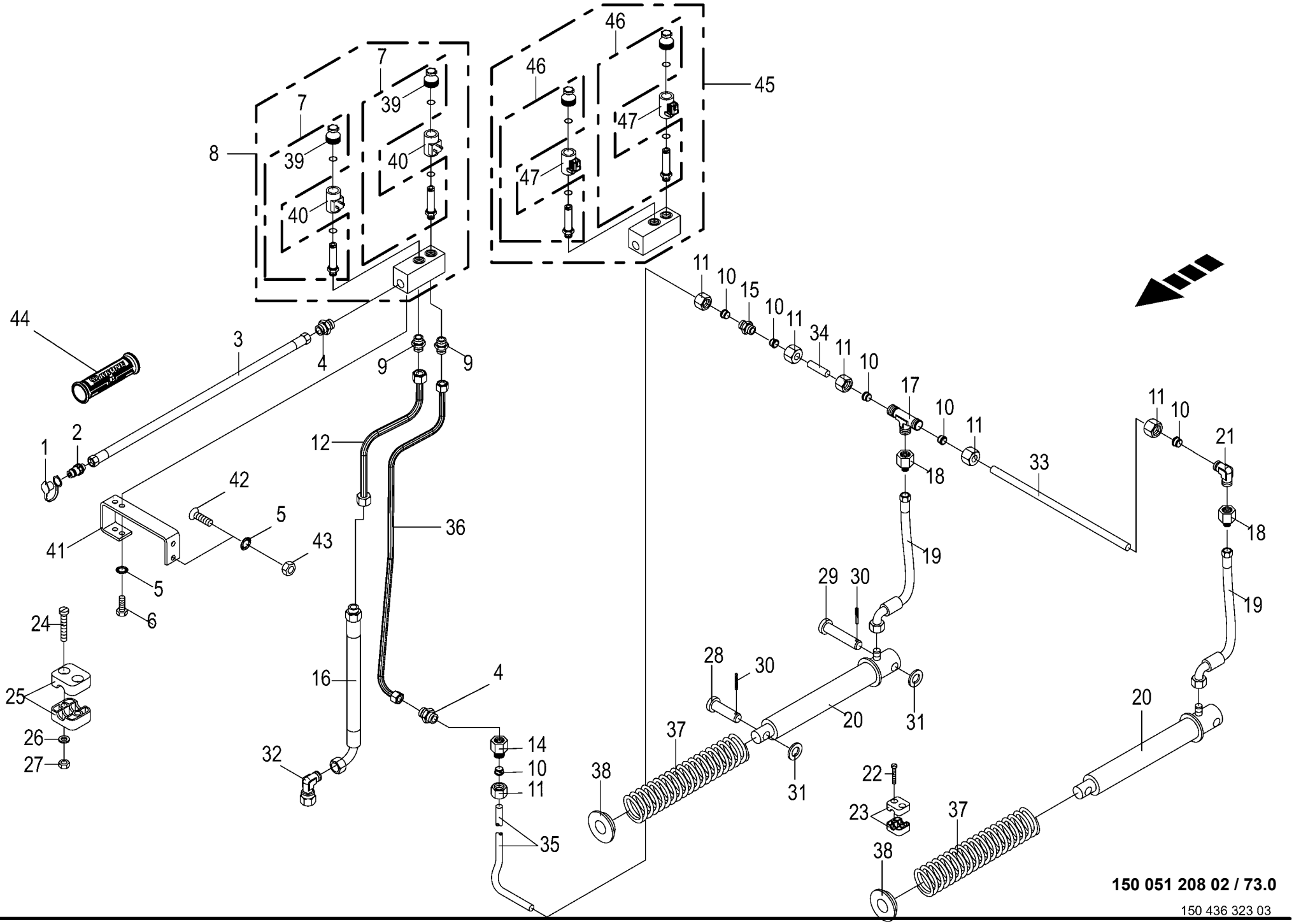
46
46
45
7
7
39
39
8
40
40
47
47
11
10
15
10
11
34
11
10
17
10
11
33
11
10
21
18
18
19
19
44
3
4
9
9
1
2
12
42
5
36
41
43
5
6
24
29
30
28
30
25
16
4
20
31
20
26
14
37
27
32
10
38
11
22
31
23
35
37
38
150 051 208 02 / 73.0
150 436 323 03

Hydr.-elektr Pick-up- Messer 0 Schaltung
Hydraulic- Pick-up- Blades 0 positining
Circuit hydraulique

1026400 - 1046900

150 051 208 02

150 436 323 3 **73.0**

Pos.	ID-Nr.	Benennung	Description	Description	Masch.-Nr-	RP601-10	RP601-20	RP601-11	RP601-21			Bemerkung/Remarks/Remarque
1	00 921 265 1	Staubmuffe -gelb	Dust cap -yellow	Manchon anti-poussiere -jaune				1	1			
2	00 921 145 0	Kupplungsstecker	Connector plug	Fiche de jonction				1	1			M 18 X 1,5
3	27 013 119 0	Hyd-Schlauch 2SN 10x4400 DKOL DKOL	Hyd. hose 2 SN 10x4400 DKOL DKOL	Flex. hyd. 2 SN 10x4400 DKOL DKOL				1	1			
4	00 920 901 1	Einschraubstutzen	Male connector	Raccord filet				2	2			M 18 X 1,5
5	00 909 908 1	Sperrkantscheibe	Detent edged washer	Disque à bord d'arrêt				x	x			SKM 8
6	00 900 612 0	6kt-Schraube	Hex head bolt	Boulon tête hex				x	x			M 8 X 16
7	00 919 069 0	2/2-Wegeventil	2/2-Directional-control valve	2/2-Distributeur				2	2			12 V
8	00 919 001 0	Steuerblock -inkl. Wegeventil	Control bloc -incl. diverter valve Bloc	Bloc de commande -incl. Bloc valves multi voies				1	1			
9	00 921 060 2	Einschraubstutzen	Male connector	Raccord filet				2	2			L 12 MB
10	00 921 046 1	Schneidring	Cutting ring	Baque coupante				6	6			L 12
11	00 921 206 0	Überwurfmutter	Nozzle disc cap	Écrou de buse-pastille				6	6			AL 12
12	20 261 580 0	Hyd.-Leitung 12 x 1,5 x 324 2 Bögen	Hydraulic line 12 x 1,5 x 324	Conduite hydraulique 12 x 1,5 x 324				1	1			
13	00 921 153 0	Drosselscheibe	Throttling disc	Disque d'etranglement				x	x			Rd. 1/14,2
14	00 276 337 1	Drosselgehäuse -für einseitige Drossel	Ahrottle housing -for onesided throttle	Boîtier d' étranglement -pour piège unilatéral				1	1			M 18 X 1,5 / M 18 X 1,5
15	00 921 054 1	Verbindungsstutzen	Connector	Raccord				1	1			M 18 X 1,5
16	00 921 003 1	Hochdruckschlauchleitung	High pressure hose line	Conduite de tuyau haute pression				1	1			Lg.= 620
	27 014 559 0	Hyd-Schlauch 2SN 10x550 CEL DKOL90	Hyd. hose 2 SN 10x550 CEL DKOL90°	Flexible hyd. 2 SN 10x550 CEL DKOL90°				1	1			
17	00 921 071 1	T-Stutzen	T connector	Raccord T réglable				1	1			L 12
18	00 921 083 1	Reduzier-Verschraubung	Reducer fitting	Réduction				2	2			M 18 X 1,5 / M 12 X 1,5
19	00 920 977 1	Hyd-Schlauch 1SN-K 6x400 DKOL DKOL90	Hyd. hose 1SN-K 6x400 DKOL DKOL90°	Flex. hyd. 1SN-K 6x400 DKOL DKOL90°				2	2			
20	00 281 244 0	Hydraulikzylinder	Hydraulic cylinder	Vérin hydraulique				2	2			Ez 25/30 X 210/315
	00 921 417 1	Dichtungssatz	Sealing set	Jeu de joints				2	2			Ez 25/30
21	00 921 066 1	Winkel-Verbindungsstutzen	Elbow union	Raccord coude				1	1			L 12
22	00 903 477 1	Zylinderschraube	Allen screw	Vis tête cylindrique				x	x			AM 6 X 20
23	00 925 107 1	Rohrschelle -2 Hälften	Tube clamp -2 halves	Bride -2 moitiés				x	x			Bo.= 12
24	00 903 484 1	Zylinderschraube	Allen screw	Vis tête cylindrique				x	x			M 6 X 45
	00 903 051 2	Zylinderschraube	Allen screw	Vis tête cylindrique					x			M 6 X 50
	00 903 057 2	Zylinderschraube	Allen screw	Vis tête cylindrique					x			M 6 X 90
25	00 925 102 1	Rohrschelle -2 Hälften	Tube clamp -2 halves	Bride -2 moitiés				x	x			Bo.= 18
26	00 910 411 1	Scheibe	Washer	Rondelle				x	x			6,4 X 12,5 X 1,6
27	00 908 704 1	Sicherungsmutter	Locknut	Écrou hex				x	x			M 6
28	00 916 056 3	Bolzen	Pin	Boulon				2	2			Rd. 16 X 70

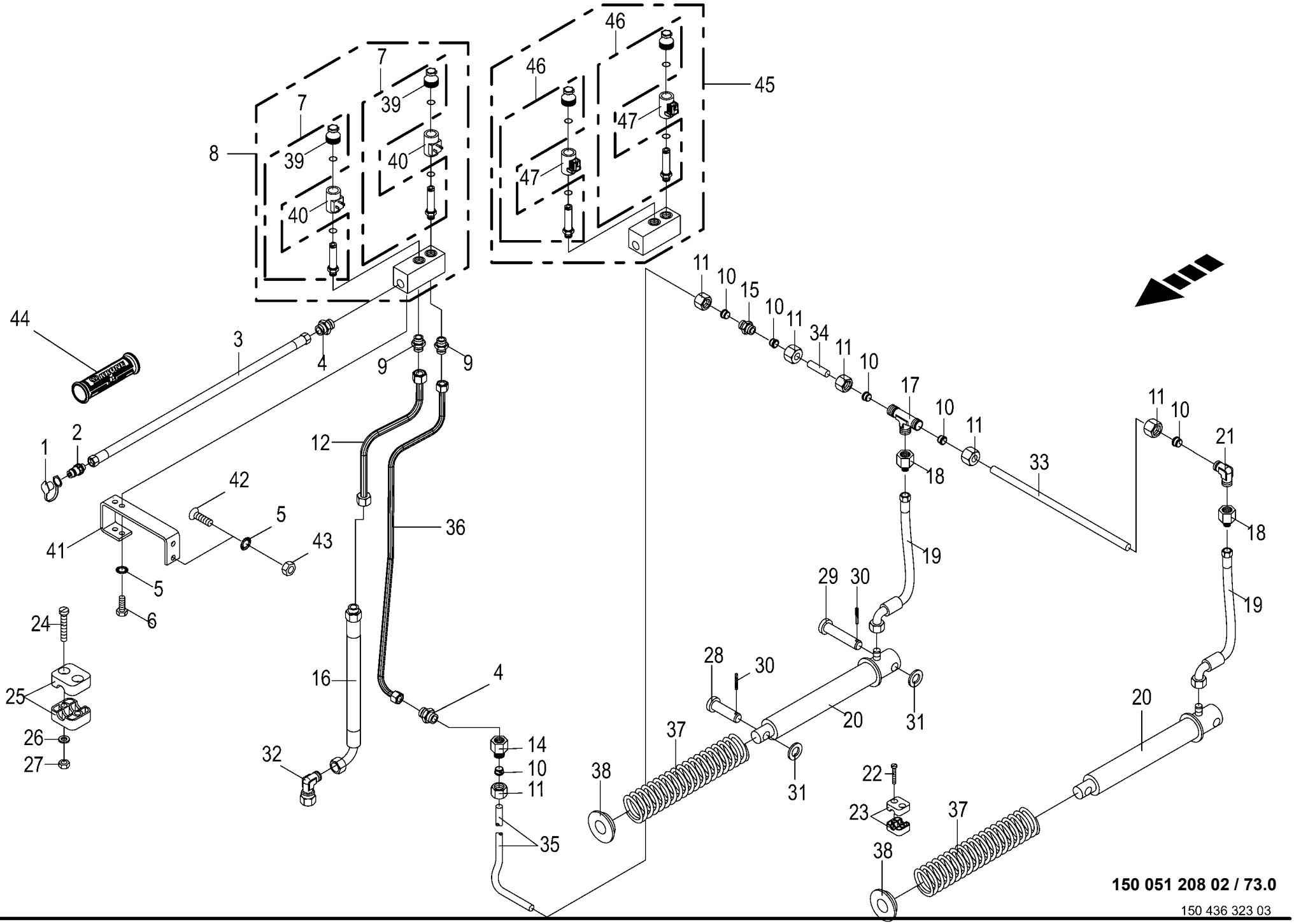
46
46
45
7
7
39
39
8
40
40
47
47
11
10
15
10
11
34
11
10
17
10
11
33
11
10
21
18
18
19
19
44
3
4
9
9
1
2
12
42
5
36
41
43
5
6
24
29
30
28
30
25
16
4
20
31
20
26
14
37
27
32
10
38
11
22
31
23
35
37
38
150 051 208 02 / 73.0
150 436 323 03

Hydr.-elektr Pick-up- Messer 0 Schaltung
Hydraulic- Pick-up- Blades 0 positining
Circuit hydraulique

1026400 - 1046900

150 051 208 02

150 436 323 3 **73.0**

Pos.	ID-Nr.	Benennung	Description	Description	Masch.-Nr-	RP601-10	RP601-20	RP601-11	RP601-21			Bemerkung/Remarks/Remarque
29	20 062 908 0	Bolzen mit kleinem Kopf	Pin with small head	Boulon avec petite tête				2	2			16 X 85/76 X 4
30	00 912 584 2	Spannstift	Roll pin	Goupille de serrage				4	4			4 X 30
31	00 910 303 1	Scheibe	Washer	Rondelle				x	x			17 X 30 X 3
32	00 921 067 1	Winkelstutzen	Angle lug	Jarret tubulure				1	1			M 18 X 1,5
33	00 278 916 2	Hydraulikleitung	Hydraulic line	Ligne hydraulique				1	1			12 X 1,5
34	00 278 917 1	Hydraulikleitung	Hydraulic line	Ligne hydraulique				1	1			12 X 1,5
35	00 278 931 0	Hydraulikleitung	Hydraulic line	Ligne hydraulique				1	1			12 X 1,5
36	20 261 581 0	Hyd.-Leitung 12 x 1,5 x 856 4	Hydraulic line 12 x 1,5 x 856	Conduite hydraulique 12 x 1,5 x				1	1			
		Bögen		856								
37	00 279 053 1	Druckfeder	Pressure spring	Ressort de pression				2	2			5 X 51 X 460
38	00 279 052 0	Druckplatte	Pressure plate	Estampe				2	2			
39	27 006 967 0	Nothandbetätigung	Emergency hand operation	Commande à main d'urgence				2	2			
40	00 919 070 0	Magnetspule	Solenoid coil	Bobine d'electro-aimant				2	2			lg.=40 ,12V
41	00 278 008 5	Halter	Support	Cadre support				1	1			
42	00 905 231 1	Flachrundschraube	Coach bolt	Vis a tête bombée				x	x			M 8 X 20
43	00 908 210 0	6kt-Mutter	Hex nut	Écrou hex				x	x			M 8
44	27 013 869 0	Griffhälften+Beschrift-Satz NW06/10	Handle halves + labelling set NW06/10	Moitié de poignée de DPR + Jeu inscript.				1	1			
	27 013 868 0	Hydr-Schlauchbeschriftung (Satz für ET)	Labelling kit hydraulic hose 40numbers	Jeu inscrip. du tuyau flex. hydr 40chif.				1	1			
45	27 009 558 0	Steuerblock -Komfort 1.0	Control bloc -Comfort 1.0	Bloc de commande -Comfort 1.0				1	1			
46	27 011 013 0	Wegeventil Einsatz 2/2 Sitz ELEK.S/W	Direct. valve ins. 2/2 seat electr. S/W	Distributeur insert. 2/2 voies élect nr				2	2			
47	27 011 186 0	Spule 12V S/W DT-Stecker	Coil 12V S/W DT-Plug	Bobine 12V S/W DT-Connecteur				2	2			

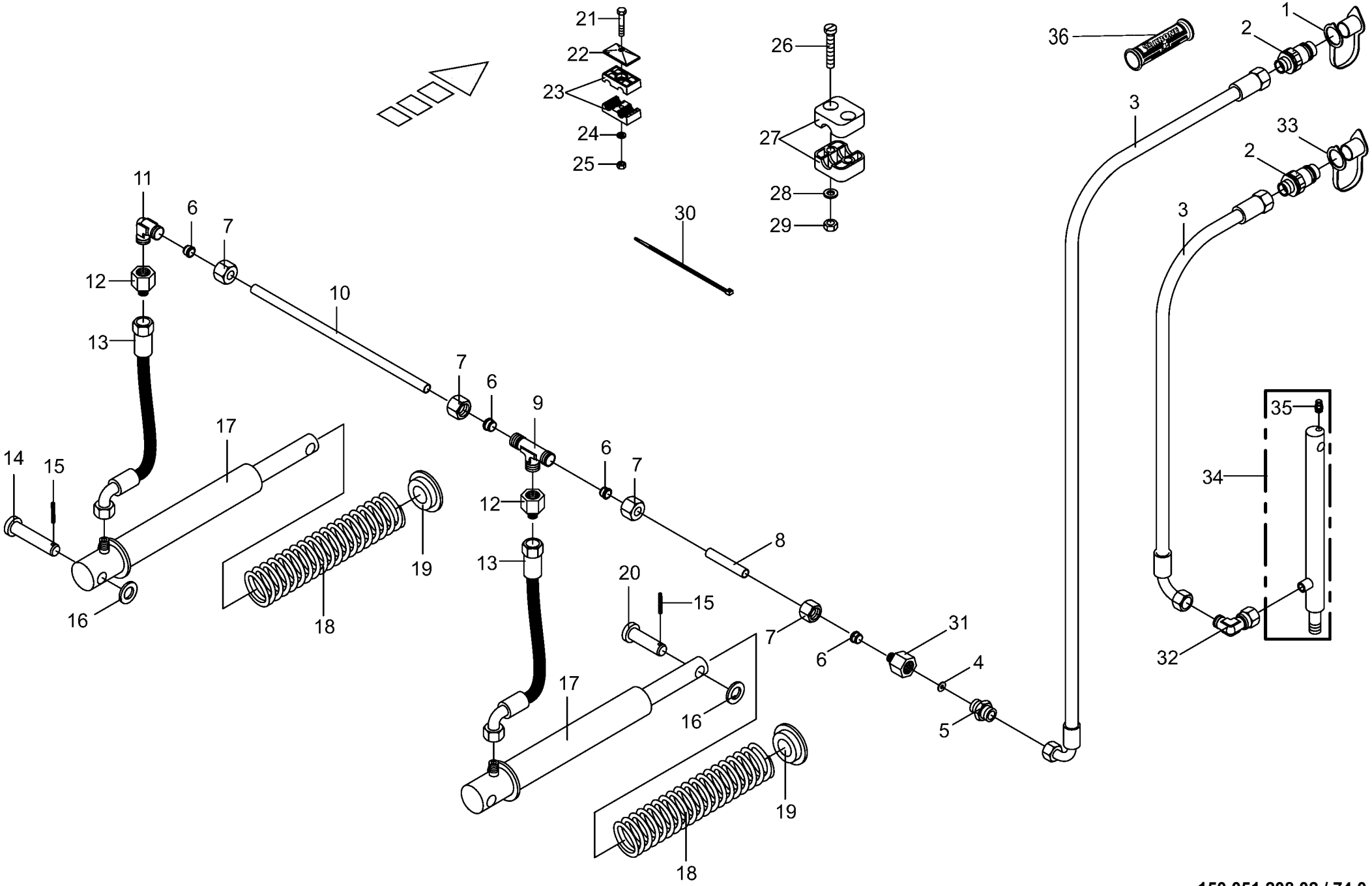

150 051 208 02 / 74.0

150 442 075 01

Hydraulik- Pick-up- Messer 0 Schaltung
Hydraulic- Pick-up- Blades 0 positining
Circuit hydraulique

1026400 - 1046900

150 051 208 02

150 442 075 1 **74.0**

Pos.	ID-Nr.	Benennung	Description	Description	Masch.-Nr-	RP601-10	RP601-20	RP601-11	RP601-21			Bemerkung/Remarks/Remarque
1	00 921 265 1	Staubmuffe -gelb	Dust cap -yellow	Manchon anti-poussiere -jaune		1	1	1	1			
2	00 921 145 0	Kupplungsstecker	Connector plug	Fiche de jonction		2	2	2	2			M 18 X 1,5
3	27 023 585 0	Hyd-Schlauch 2SN 10x4850 DKOL DKOL90	Hydr. hose 2SN 10x4850 DKOL DKOL90	Flex. hyd. 2SN 10x4850 DKOL DKOL90		2	2	2	2			
4	00 921 153 0	Drosselscheibe	Throttling disc	Disque d'etranglement		x	x	x	x			Rd. 1/14,2
5	00 920 901 1	Einschraubstutzen	Male connector	Raccord filet		1	1	2	2			M 18 X 1,5
6	00 921 046 1	Schneidring	Cutting ring	Baque coupante		4	4	4	4			L 12
7	00 921 206 0	Überwurfmutter	Nozzle disc cap	Écrou de buse-pastille		4	4	1	1			AL 12
8	00 278 917 1	Hydraulikleitung	Hydraulic line	Ligne hydraulique		1	1	1	1			12 X 1,5
9	00 921 071 1	T-Stutzen	T connector	Raccord T réglable		1	1	1	1			L 12
10	00 278 916 2	Hydraulikleitung	Hydraulic line	Ligne hydraulique		1	1	1	1			12 X 1,5
11	00 921 066 1	Winkel-Verbindungsstutzen	Elbow union	Raccord coude		1	1	1	1			L 12
12	00 921 083 1	Reduzier-Verschraubung	Reducer fitting	Réduction		2	2	2	2			M 18 X 1,5 / M 12 X 1,5
13	00 920 977 1	Hyd-Schlauch 1SN-K 6x400 DKOL DKOL90	Hyd. hose 1SN-K 6x400 DKOL DKOL90°	Flex. hyd. 1SN-K 6x400 DKOL DKOL90°		2	2	2	2			
14	00 277 707 0	Bolzen mit kleinem Kopf	Pin with small head	Boulon avec petite tête		2	2	2	2			16 X 75/70 X 4
15	00 912 584 2	Spannstift	Roll pin	Goupille de serrage		4	4	4	4			4 X 30
16	00 910 303 1	Scheibe	Washer	Rondelle		x	x	x	x			17 X 30 X 3
17	00 281 244 0	Hydraulikzylinder	Hydraulic cylinder	Vérin hydraulique		2	2	2	2			Ez 25/30 X 210/315
	00 921 417 1	Dichtungssatz	Sealing set	Jeu de joints		2	2	2	2			Ez 25/30
18	00 279 053 1	Druckfeder	Pressure spring	Ressort de pression		2	2	2	2			5 X 51 X 460
19	00 279 052 0	Druckplatte	Pressure plate	Estampe		2	2	2	2			
20	00 916 056 3	Bolzen	Pin	Boulon		2	2	2	2			Rd. 16 X 70
21	00 901 423 0	6kt-Schraube	Hex head bolt	Boulon tête hex		x	x	x	x			M 8 X 50
22	00 925 134 0	Deckplatte	Cover plate	Plaque de recouvrement		x	x	x	x			
23	00 925 105 0	Rohrschelle -2 Hälften	Tube clamp -2 halves	Bride -2 moitiés		x	x	x	x			Bo.= 12/12
24	00 909 908 1	Sperrkantscheibe	Detent edged washer	Disque à bord d'arrêt		x	x	x	x			SKM 8
25	00 908 210 0	6kt-Mutter	Hex nut	Écrou hex		x	x	x	x			M 8
26	00 903 051 2	Zylinderschraube	Allen screw	Vis tête cylindrique		x	x	x	x			M 6 X 50
27	00 925 102 1	Rohrschelle -2 Hälften	Tube clamp -2 halves	Bride -2 moitiés		x	x	x	x			Bo.= 18
28	00 910 411 1	Scheibe	Washer	Rondelle		x	x	x	x			6,4 X 12,5 X 1,6
29	00 908 704 1	Sicherungsmutter	Locknut	Écrou hex		x	x	x	x			M 6
30	00 922 671 1	Kabelbinder	Cable band	Collier de serrage		x	x	x	x			Lg.= 300
31	00 276 337 1	Drosselgehäuse -für einseitige Drossel	Ahrottle housing -for onesided throttle	Boîtier d' étranglement -pour piège unilatéral		1	1	1	1			M 18 X 1,5 / M 18 X 1,5
32	00 921 067 1	Winkelstutzen	Angle lug	Jarret tubulure		1	1	1	1			M 18 X 1,5
33	00 919 616 0	Staubmuffe -grün	Dust cap -green	Manchon anti-poussiere -vert				1	1			
34	00 278 708 0	Hydraulikzylinder	Hydraulic cylinder	Vérin hydraulique				1	1			Zz 20/32 X 185/360

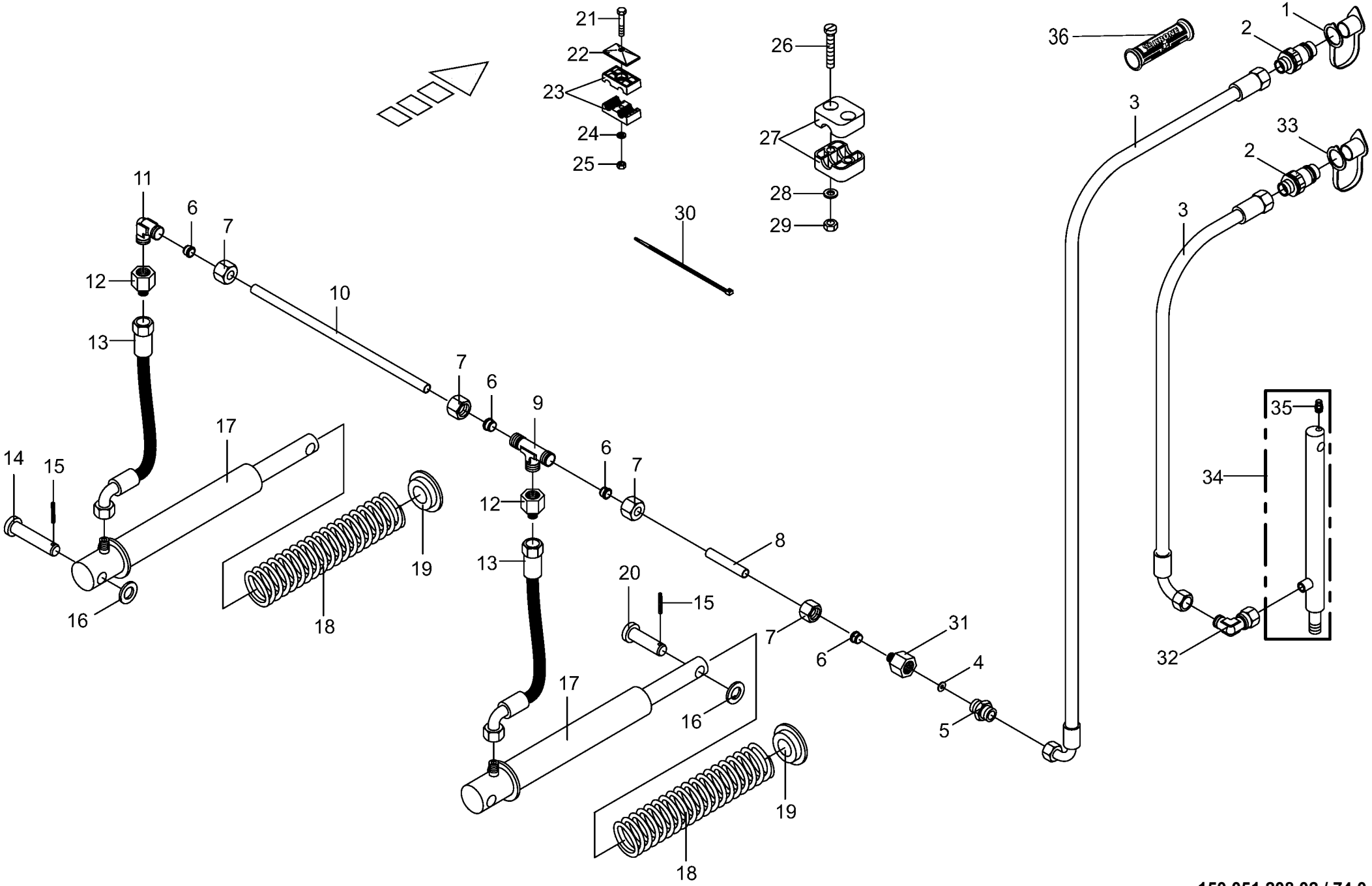

150 051 208 02 / 74.0

150 442 075 01

Hydraulik- Pick-up- Messer 0 Schaltung
Hydraulic- Pick-up- Blades 0 positining
Circuit hydraulique

1026400 - 1046900

150 051 208 02

150 442 075 1 **74.0**

Pos.	ID-Nr.	Benennung	Description	Description	Masch.-Nr-	RP601-10	RP601-20	RP601-11	RP601-21			Bemerkung/Remarks/Remarque
	00 921 423 1	Dichtungssatz	Sealing set	Jeu de joints				1	1			Zz 20/32
	00 911 807 0	Sprengring	Snap ring	Circlips				1	1			B 32 X 2,5
35	00 919 810 1	Belüftungsfilter	Breather	Reniflard				1	1			R 1/8"
36	27 013 869 0	Griffhälften+Beschrift-Satz	Handle halves + labelling set	Moitié de poignée de DPR + Jeu		1	1	1	1			
	27 013 868 0	NW06/10 Hydr-Schlauchbeschriftung (Satz für ET)	NW06/10 Labelling kit hydraulic hose 40numbers	inscript. Jeu inscrip. du tuyau flex. hydr 40chif.		1	1	1	1			

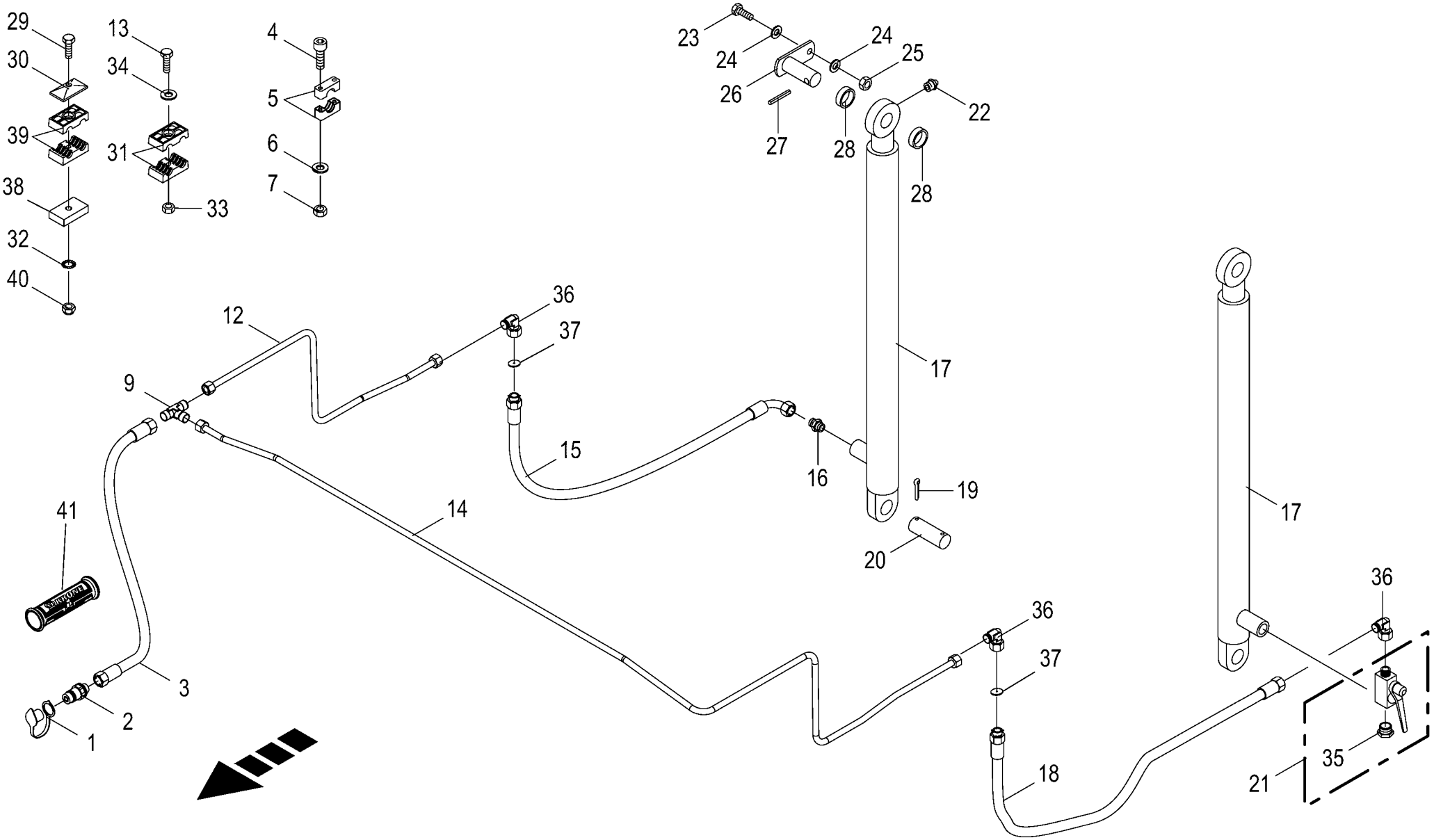

150 051 208 02 / 75.0

150 407 781 07

Hydraulik Heckklappe
Hydraulics tailgate
Système hydraulique trappe arrière

1026400 - 1046900

150 051 208 02

150 407 781 7 **75.0**

Pos.	ID-Nr.	Benennung	Description	Description	Masch.-Nr-	RP601-10	RP601-20	RP601-11	RP601-21			Bemerkung/Remarks/Remarque
1	00 921 171 1	Staubmuffe -rot	Dust cap -red	Manchon anti-poussiere -rouge		1	1	1	1			
2	00 921 145 0	Kupplungsstecker	Connector plug	Fiche de jonction		1	1	1	1			M 18 X 1,5
3	27 009 855 0	Hochdruckschlauchleitung	High pressure hose line	Conduite de tuyau haute pression		1	1	1	1			Lg.= 3900
4	00 903 017 1	Zylinderschraube	Allen screw	Vis tête cylindrique		x	x	x	x			M 6 X 45
5	00 925 102 1	Rohrschelle -2 Hälften	Tube clamp -2 halves	Bride -2 moitiés		x	x	x	x			Bo.= 18
6	00 910 411 1	Scheibe	Washer	Rondelle		x		x				6,4 X 12,5 X 1,6
7	00 908 704 1	Sicherungsmutter	Locknut	Écrou hex		x		x				M 6
9	00 921 071 1	T-Stutzen	T connector	Raccord T réglable		1	1	1	1			L 12
12	20 069 984 0	Hyd.-Leitung 12 x 1,5 x 857 4 Bögen	Hydr. line 12 x 1.5 x 857 4 bows	Conduite hyd. 12 x 1,5 x 857 4 coudes		1		1				
	20 262 239 0	Hyd.-Leitung 12 x 1,5 x 920 4 Bögen	Hydraulic line 12 x 1,5 x 920	Conduite hydraulique 12 x 1,5 x 920			1		1			
13	00 901 422 0	6kt-Schraube	Hex head bolt	Boulon tête hex		x	x	x	x			M 8 X 45
14	20 069 983 0	Hyd.-Leitung 12 x 1,5 x 2367 5 Bögen	Hydraulic line 12 x 1,5 x 2367	Conduite hydraulique 12 x 1,5 x 2367		1		1				
	20 262 240 0	Hyd.-Leitung 12 x 1,5 x 2331 5 Bögen	Hydraulic line 12 x 1,5 x 2331	Conduite hydraulique 12 x 1,5 x 2331			1		1			
15	00 921 003 1	Hochdruckschlauchleitung	High pressure hose line	Conduite de tuyau haute pression		1	1	1	1			Lg.= 620
16	00 920 901 1	Einschraubstutzen	Male connector	Raccord filet		1	1	1	1			M 18 X 1,5
17	00 921 347 2	Hydraulikzylinder	Hydraulic cylinder	Vérin hydraulique		2		2				Ez 35/40 X 530/750
	27 028 250 0	Dichtungssatz EZ35/40	Gasket set EZ35/40	Jeu de joints EZ35/40		2		2				
	00 919 202 0	Kegelschmiernippel	Grease niple	Graisseur à cone		2		2				Am 6 X 1
	00 921 348 2	Hydraulikzylinder	Hydraulic cylinder	Vérin hydraulique			2		2			Ez 35/40 X 720/920
	00 921 467 3	Dichtungssatz	Sealing set	Jeu de joints			2		2			Ez 35/40
18	00 921 001 0	Hochdruckschlauchleitung	High pressure hose line	Conduite de tuyau haute pression		1		1				Lg.= 600
	00 921 003 1	Hochdruckschlauchleitung	High pressure hose line	Conduite de tuyau haute pression			1		1			Lg.= 620
19	00 912 145 1	Splint	Cotter pin	Goupille fendue		4	4	4	4			10 X 50
20	00 280 159 4	Bolzen	Pin	Boulon		2	2	2	2			Rd. 25 X 78
21	00 921 211 5	Kugelhahn -inkl. Hohlschraube	Ball valve -incl. hollow screw	Robinet à bille -incl. vis creuse		1	1	1	1			M 18 X 1,5
22	00 919 105 0	Kegelschmiernippel	Grease niple	Graisseur à cone		2	2	2	2			AM 8 X 1
23	00 900 638 0	6kt-Schraube	Hex head bolt	Boulon tête hex		x	x	x	x			M 10 X 35
24	00 910 414 0	Scheibe	Washer	Rondelle		x	x	x	x			10,5 X 21 X 2
25	00 908 758 0	Sicherungsmutter	Locknut	Écrou hex		x	x	x	x			M 10
26	00 275 126 1	Bolzen	Pin	Boulon		2	2	2	2			
27	00 912 615 2	Spannstift	Roll pin	Goupille de serrage		2	2	2	2			5 X 35
28	00 277 758 0	Rohr	Tube	Tube		4		4				Lg.= 10
29	00 901 048 1	6kt-Schraube	Hex head bolt	Boulon tête hex		x	x	x	x			M 8 X 65
	00 901 423 0	6kt-Schraube	Hex head bolt	Boulon tête hex		x	x	x	x			M 8 X 50

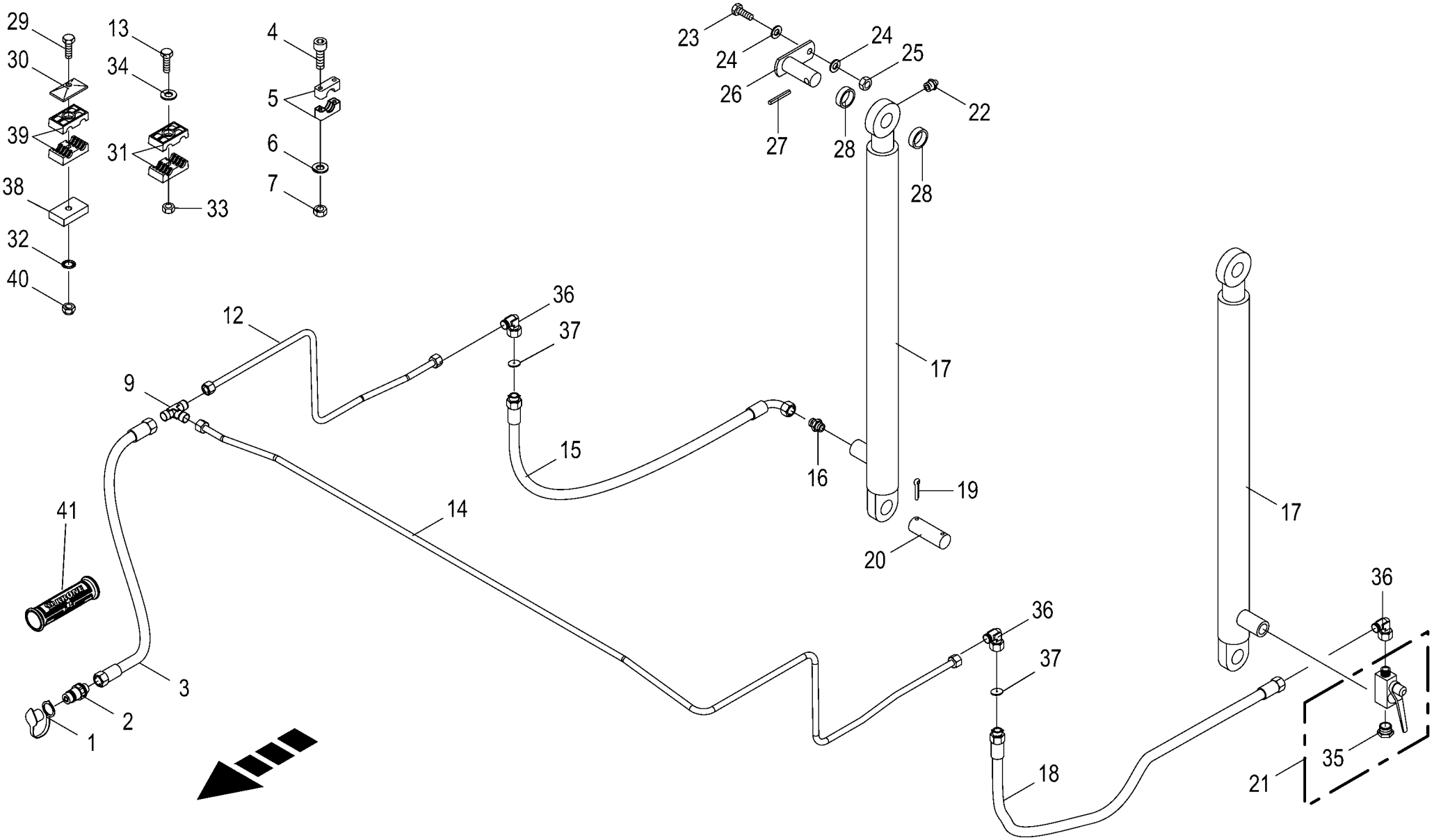

150 051 208 02 / 75.0

150 407 781 07

Hydraulik Heckklappe
Hydraulics tailgate
Système hydraulique trappe arrière

1026400 - 1046900

150 051 208 02

150 407 781 7 **75.0**

Pos.	ID-Nr.	Benennung	Description	Description	Masch.-Nr-	RP601-10	RP601-20	RP601-11	RP601-21			Bemerkung/Remarks/Remarque
30	00 925 134 0	Deckplatte	Cover plate	Plaque de recouvrement		x	x	x	x			
31	00 925 105 0	Rohrschelle -2 Hälften	Tube clamp -2 halves	Bride -2 moitiés		x	x	x	x			Bo.= 12/12
32	00 909 908 1	Sperrkantscheibe	Detent edged washer	Disque à bord d'arrêt		x	x	x	x			SKM 8
33	00 908 210 0	6kt-Mutter	Hex nut	Écrou hex		x	x	x	x			M 8
34	00 910 603 0	Scheibe	Washer	Rondelle		x	x	x	x			8,4 X 24 X 2
35	00 919 313 0	Hohlschraube	Hollow screw	Vis creuse		1	1	1	1			M 18 X 1,5
36	00 921 067 1	Winkelstutzen	Angle lug	Jarret tubulure		2	2	2	2			M 18 X 1,5
37	00 332 014 3	Drosselscheibe	Throttling disc	Disque d'etranglement		2	2	2	2			1,5 X 12 X 1
38	20 262 006 0	Futterblech	Forage plate	Tôle de garnissage		2	2	2	2			
39	00 925 146 0	Rohrschelle -2 Hälften	Tube clamp -2 halves	Bride -2 moitiés		x	x	x	x			Bo.= 15/12
40	00 908 706 0	Sicherungsmutter	Locknut	Écrou hex		x	x	x	x			M 8
41	27 013 869 0	Griffhälften+Beschrift-Satz	Handle halves + labelling set	Moitié de poignée de DPR + Jeu		1	1	1	1			
	27 013 868 0	NW06/10 Hydr-Schlauchbeschriftung (Satz für ET)	NW06/10 Labelling kit hydraulic hose 40numbers	inscript. Jeu inscrip. du tuyau flex. hydr 40chif.		1	1	1	1			

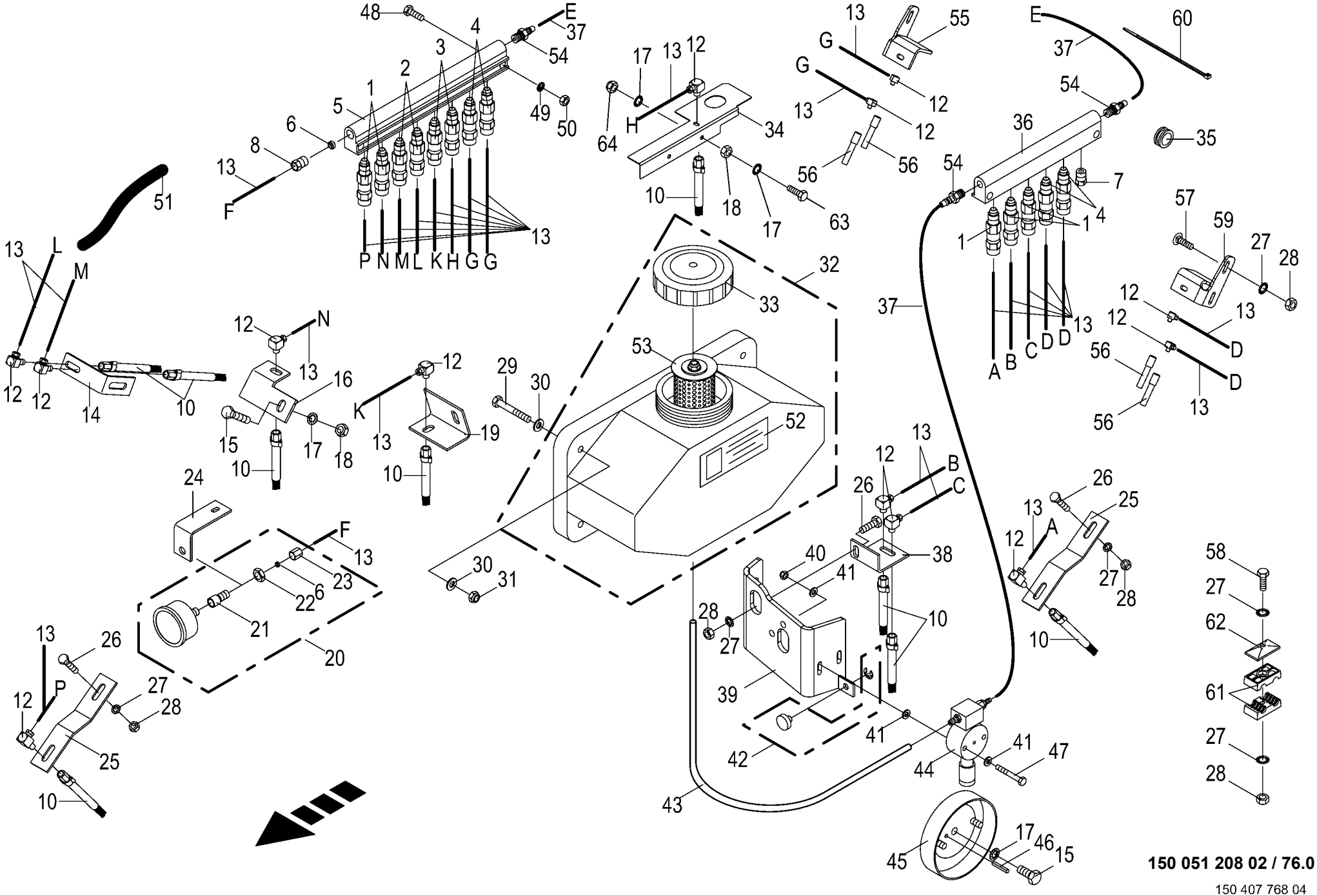
48
E
37
54
4
3
2
1
5
6
8
13
F
51
49
50
P N M L K H G G
13
17
13
12
64
H
34
10
18
17
63
G
13
55
G
13
12
12
56
56
E
37
60
54
36
35
54
7
1
4
1
57
59
27
28
12
13
12
D
D
56
13
56
A B C D D
13
13
L
M
12
12
14
10
12
N
13
16
15
17
18
10
12
K
13
19
10
29
30
53
32
33
52
37
24
F
13
23
22
6
21
20
30
31
13
12
B
C
26
40
41
38
28
27
10
39
42
41
41
47
44
43
45
17
46
15
26
25
13
A
12
27
28
10
13
26
12
P
27
28
25
10
58
27
62
61
27
28
150 051 208 02 / 76.0
150 407 768 04

Zentralschmierung - Öl
Central lubrication system - oil
Système de lubrification central - huile

1026400 - 1046900

150 051 208 02

150 407 768 4 **76.0**

Pos.	ID-Nr.	Benennung	Description	Description	Masch.-Nr-	RP601-10	RP601-20	RP601-11	RP601-21			Bemerkung/Remarks/Remarque
1	27 021 086 0	Düse Ölschmierung SMU2	Nozzle cpl. G2 UNF 5/16" Masterlube	Buse cpl. G2 UNF 5/16" Masterlube		5	5	5	5			
2	27 021 087 0	Düse Ölschmierung SMU3	Nozzle cpl. G3 UNF 5/16" Masterlube	Buse cpl. G3 UNF 5/16" Masterlube		2	2	2	2			
3	27 021 088 0	Düse Ölschmierung SMU4	Nozzle cpl. G4 UNF 5/16" Masterlube	Buse cpl. G4 UNF 5/16" Masterlube		2	2	2	2			
4	27 021 956 0	Düse Ölschmierung SMU7	Nozzle Oil Lubrication SMU7	Buse lubrification à l'huile SMU7		4	4	4	4			
5	00 938 531 0	Verteilerblock -8 fach	Distribution block -8 times	Bloc de distribution -8 fois		1	1	1	1			
6	00 938 543 0	Schneidring	Cutting ring	Baque coupante		x	x	x	x			
7	00 938 547 0	Blindstopfen	Blind plug	Plot de remplissage		1	1	1	1			
8	00 938 545 0	Überwurfschraube	Union bolt	Boulon-raccord		1	1	1	1			5/8" UNF
10	00 938 534 0	Pinselbürste	Brush	Brosse		9	9	9	9			
12	27 021 091 0	Einschraubwinkel UNF 5/16" Masterlube	Angular connector UNF 5/16" Masterlube	Coude fileté UNF 5/16" Masterlube		13	13	13	13			
13	00 938 892 1	Kunststoffrohr -Id.-Nr.= 1m	Plastic tube -Id.-no.= 1m	Tube plastique -Id.-no.= 1m		x	x	x	x			4 X 0.85
14	00 278 479 5	Pinselbefestigung	Brush fastening	Fixation du pinceau		1	1	1	1			
15	00 900 637 0	6kt-Schraube	Hex head bolt	Boulon tête hex		x	x	x	x			M 10 X 30
16	00 278 486 5	Pinselbefestigung	Brush fastening	Fixation du pinceau		1	1	1	1			
17	00 909 909 1	Sperrkantscheibe	Detent edged washer	Disque à bord d'arrêt		x	x	x	x			SKM 10
18	00 908 212 0	6kt-Mutter	Hex nut	Écrou hex		x	x	x	x			M 10
19	00 278 487 5	Pinselbefestigung	Brush attachment	Fixation de pinceau		1	1	1	1			
20	00 938 536 0	Manometer	Pressure guage	Manometre		1	1	1	1			5/16" UNF
21	00 938 548 0	Einschraubstutzen	Male connector	Raccord filet		1	1	1	1			1/8" BSP
22	00 938 550 0	6kt-Mutter	Hex nut	Écrou hex		1	1	1	1			1/8" BSP
23	00 938 549 0	Überwurfmutter	Nozzle disc cap	Écrou de buse-pastille		x	x	x	x			1/8"
24	00 278 594 4	Uhrbefestigung	Clock attachment	Fixation hologère		1	1	1	1			
25	00 278 483 2	Pinselbefestigung	Brush attachment	Fixation de pinceau		1	1	1	1			
26	00 900 616 0	6kt-Schraube	Hex head bolt	Boulon tête hex		x	x	x	x			M 8 X 25
27	00 909 908 1	Sperrkantscheibe	Detent edged washer	Disque à bord d'arrêt		x	x	x	x			SKM 8
28	00 908 210 0	6kt-Mutter	Hex nut	Écrou hex		x	x	x	x			M 8
29	00 900 214 0	6kt-Schraube	Hex head bolt	Boulon tête hex		x	x	x	x			M 8 X 55
30	00 910 413 0	Scheibe	Washer	Rondelle		x	x	x	x			8,4 X 17 X 1,6
31	00 908 706 0	Sicherungsmutter	Locknut	Écrou hex		x	x	x	x			M 8
32	00 938 538 0	Ölvorratsbehälter	Oil reservoir	Reservoir d'huile		1	1	1	1			7 Ltr.
33	00 938 530 0	Deckel	Cover	Couvercle		1	1	1	1			
34	20 062 888 1	Abdeckblech	Cover plate	Tôle de recouvrement		1	1	1	1			
35	00 924 208 0	Kabelführungstülle	Cable bushing	Passe cable		2	2	2	2			Rd. 14/20
36	00 938 533 0	Verteilerblock -6 fach	Distribution block -6 times	Bloc de distribution -6 fois		1	1	1	1			

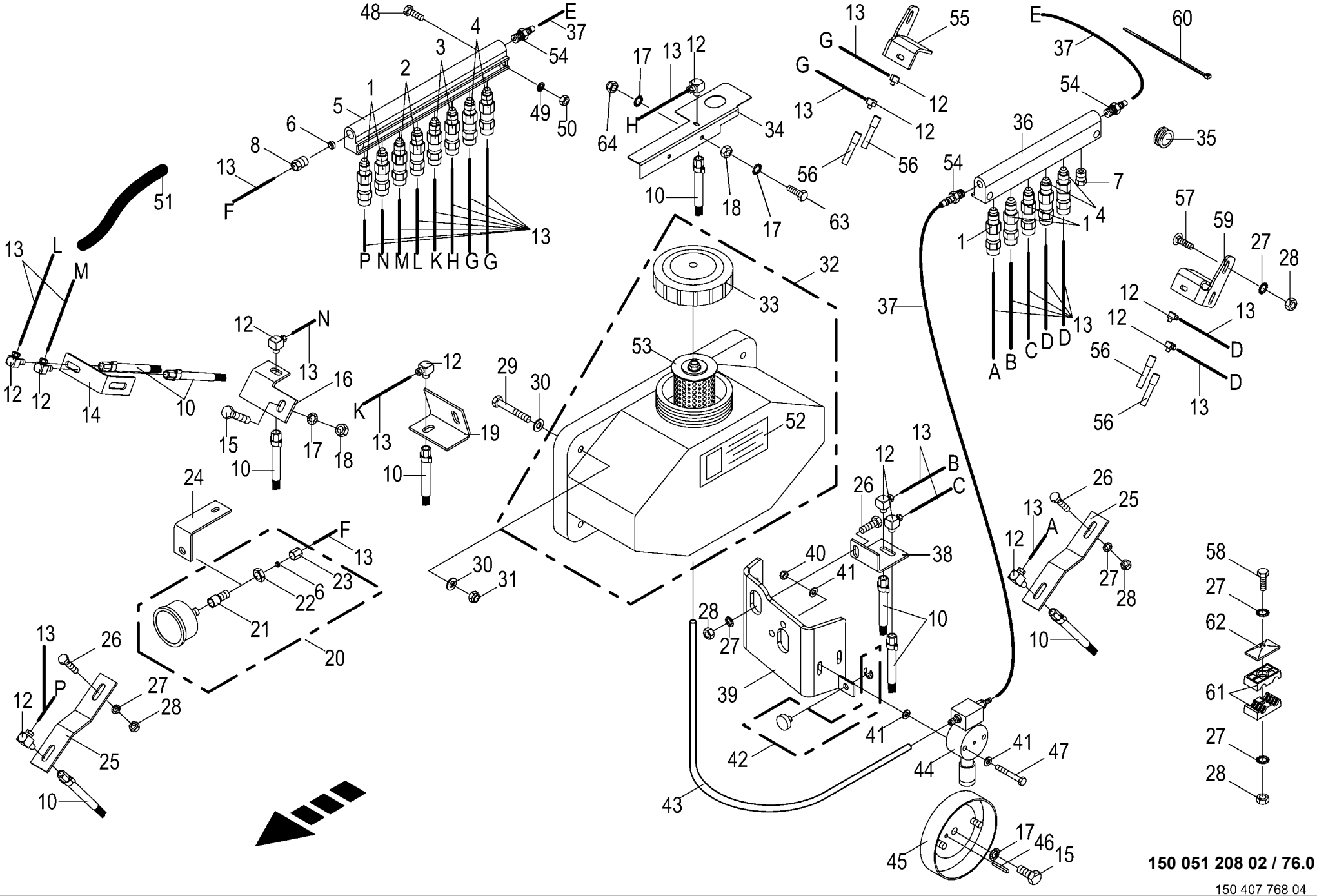
48
E
37
54
4
3
2
1
5
6
8
13
F
51
49
50
P N M L K H G G
13
17
13
12
64
H
34
10
18
17
63
G
13
55
G
13
12
12
56
56
E
37
60
54
36
35
54
7
1
4
1
57
59
27
28
12
13
12
D
D
56
13
56
A B C D D
13
13
L
M
12
12
14
10
12
N
13
16
15
17
18
10
12
K
13
19
10
29
30
53
32
33
52
37
24
F
13
23
22
6
21
20
30
31
13
12
B
C
26
40
41
38
28
27
10
39
42
41
41
47
44
43
45
17
46
15
26
25
13
A
12
27
28
10
13
26
12
P
27
28
25
10
58
27
62
61
27
28
150 051 208 02 / 76.0
150 407 768 04

Zentralschmierung - Öl
Central lubrication system - oil
Système de lubrification central - huile

1026400 - 1046900

150 051 208 02

150 407 768 4 **76.0**

Pos.	ID-Nr.	Benennung	Description	Description	Masch.-Nr-	RP601-10	RP601-20	RP601-11	RP601-21			Bemerkung/Remarks/Remarque
37	00 938 539 0	Kunststoffrohr -Id.-Nr.= 1m	Plastic tube -Id.-no.= 1m	Tube plastique -Id.-no.= 1m		x	x	x	x			8 X 1,5
38	00 278 485 5	Pinselbefestigung	Brush attachment	Fixation de pinceau		1	1	1	1			
39	00 279 186 7	Schmierpumpenhalter	Support	Support		1	1	1	1			
40	00 908 704 1	Sicherungsmutter	Locknut	Écrou hex		x	x	x	x			M 6
41	00 910 411 1	Scheibe	Washer	Rondelle		x	x	x	x			6,4 X 12,5 X 1,6
42	00 938 519 0	Führungsknopf	Guide knob	Bouton de guidage		1	1	1	1			
43	00 938 537 0	Schlauch -Id.-Nr.= 1m	Hose -Id.-no.= 1m	Tuyau -Id.-no.= 1m		x	x	x	x			9 X 2
44	00 938 518 0	Öl-Pumpe	Oil pump	Pompe à huile		1	1	1	1			
45	00 938 544 0	Exzenterscheibe	Eccentric	Excentrique		1	1	1	1			
46	00 912 611 2	Spannstift	Roll pin	Goupille de serrage		x	x	x	x			5 X 26
47	00 901 411 1	6kt-Schraube	Hex head bolt	Boulon tête hex		x	x	x	x			M 6 X 45
48	00 900 242 2	6kt-Schraube	Hex head bolt	Boulon tête hex		x	x	x	x			M 6 X 35
49	00 909 906 1	Sperrkantscheibe	Detent edged washer	Disque à bord d'arrêt		x	x	x	x			SKM 6
50	00 908 208 0	6kt-Mutter	Hex nut	Écrou hex		x	x	x	x			M 6
51	00 938 540 0	Schlauch-Hülle -Id.-Nr.= 1m	Hose envelope -Id.-no.= 1m	Enveloppe de tuyau flexible - Id.-no.= 1m		x	x	x	x			12 X 1
52	00 942 218 0	Aufkleber	Label	Autocollant		1	1	1	1			
53	00 938 546 0	Filter	Filter	Filtre		1	1	1	1			
54	00 940 198 1	Schlauchstutzen	Hose connector	Raccord d'haute		3	3	3	3			5/16"
55	20 067 453 0	Haltewinkel Rollb.-Schmierung	Support bracket floor convey	Eq. de fixation lub. du fond à roul.		1	1	1	1			
		rechts	lubrica rh	dr.								
56	00 290 394 0	Pinselbürste	Brush	Brosse		4	4	4	4			5/16 " Lg.= 73
57	00 904 731 2	Flachrundschraube	Coach bolt	Vis a tête bombée		x	x	x	x			M 8 X 20
58	00 901 423 0	6kt-Schraube	Hex head bolt	Boulon tête hex		x	x	x	x			M 8 X 50
	00 904 817 1	Flachrundschraube	Coach bolt	Vis a tête bombée		x	x	x	x			M 8 X 50
59	20 067 452 0	Haltewinkel Rollb.-Schmierung	Support bracket floor convey	Eq. de fixation lub. du fond à roul.		1	1	1	1			
		links	lubrica lh	ga.								
60	00 922 671 1	Kabelbinder	Cable band	Collier de serrage		x	x	x	x			Lg.= 300
61	00 925 108 0	Rohrschelle -2 Hälften	Tube clamp -2 halves	Bride -2 moitiés		x	x	x	x			Bo.= 15/15
62	00 925 134 0	Deckplatte	Cover plate	Plaque de recouvrement		x	x	x	x			
63	00 900 639 0	6kt-Schraube	Hex head bolt	Boulon tête hex		x	x	x	x			M 10 X 40
	00 900 637 0	6kt-Schraube	Hex head bolt	Boulon tête hex		x	x	x	x			M 10 X 30
64	00 908 758 0	Sicherungsmutter	Locknut	Écrou hex		x	x	x	x			M 10

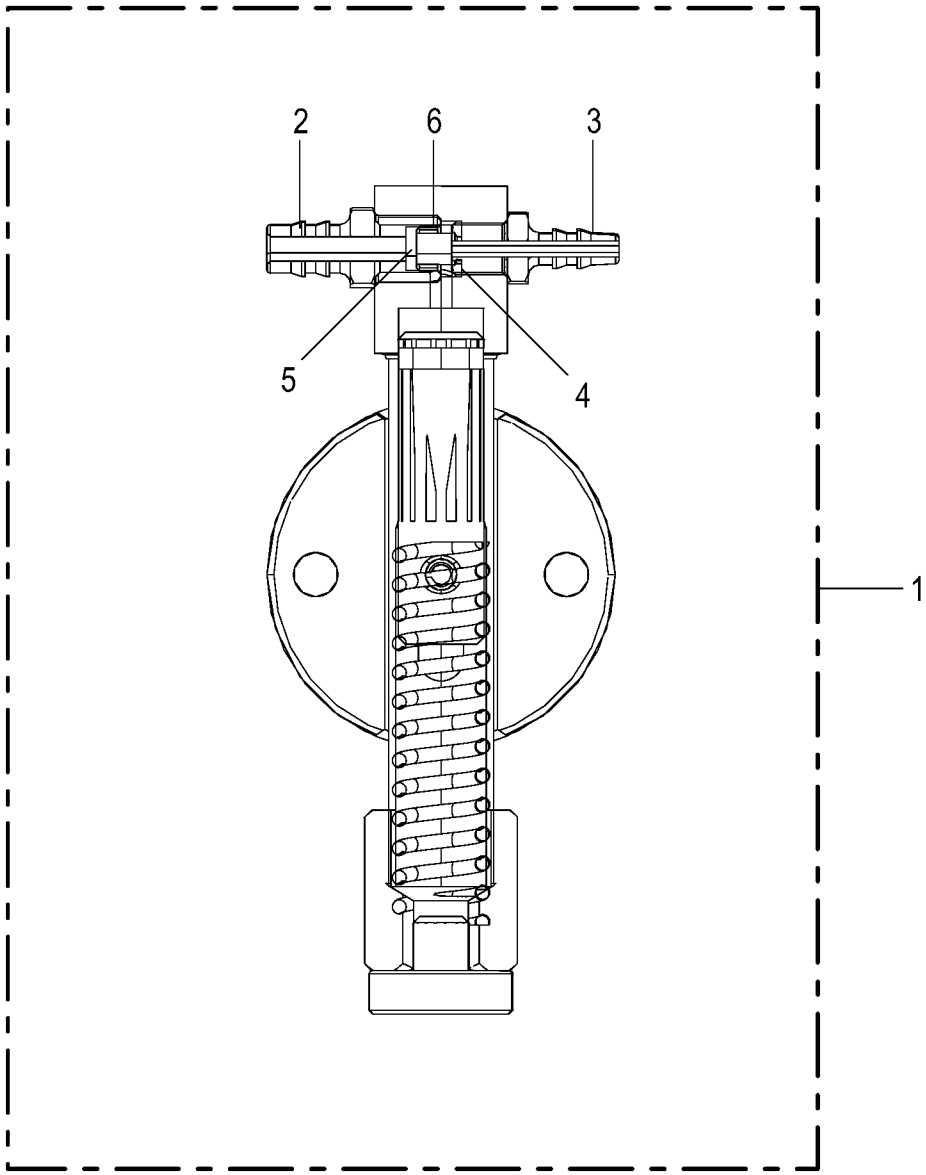
2
6
3
5
4
1

Pumpe
Pump
Pompe

1026400 - 1046900

150 051 208 02

150 523 513 1 **77.0**

Pos.	ID-Nr.	Benennung	Description	Description	Masch.-Nr-	RP601-10	RP601-20	RP601-11	RP601-21			Bemerkung/Remarks/Remarque
1	00 938 518 0	Öl-Pumpe	Oil pump	Pompe à huile		1	1	1	1			
2	27 026 206 0	Einschraubstutzen CPUMP/FB18	Screw-in support CPUMP/FB18	Raccord CPUMP/FB18		1	1	1	1			
3	27 026 204 0	Schraubhülse CPUMP/OS	Screw sleeve CPUMP/OS	Raccord CPUMP/OS		1	1	1	1			
4	27 026 205 0	Ventil CPUMP/NRVT	Ventil CPUMP/NRVT	Ventil CPUMP/NRVT		1	1	1	1			
5	27 026 207 0	Kugel CPUMP/BALL	Ball CPUMP/BALL	Kugel CPUMP/BALL		1	1	1	1			
6	27 026 208 0	Kugelventil CPUMP/BV	Kugelventil CPUMP/BV	Kugelventil CPUMP/BV		1	1	1	1			

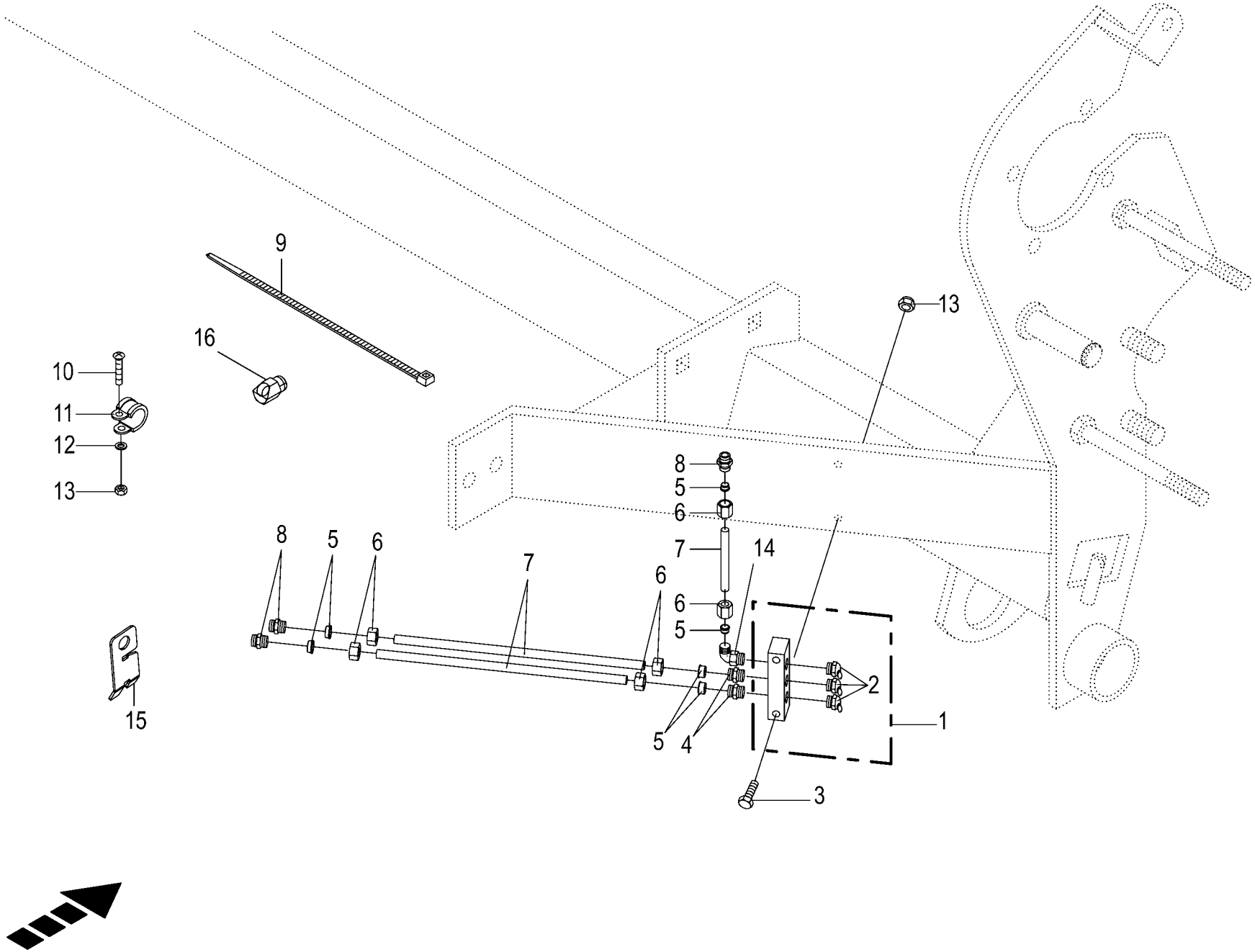
9
16
10
11
12
13
13
8
5
6
7
14
8
5
6
7
6
6
5
2
1
15
5
4
3

Zentralschmierung - Fett
Central lubrication system - grease
Système de lubrification central-graisse

1026400 - 1046900

150 051 208 02

448 879 4 **78.0**

Pos.	ID-Nr.	Benennung	Description	Description	Masch.-Nr-	RP601-10	RP601-20	RP601-11	RP601-21			Bemerkung/Remarks/Remarque
1	00 920 963 1	Leiste -inkl. Schmiernippel	Strip -incl. grease nipple	Barette -incl. graisseur		1	1	1	1			
2	00 919 106 0	Kegelschmiernippel	Grease niple	Graisseur à cone		3	3	3	3			BM 8 X 1
3	00 900 242 2	6kt-Schraube	Hex head bolt	Boulon tête hex		x	x	x	x			M 6 X 35
4	00 920 920 1	Einschraubstutzen	Male connector	Raccord filet		2	2	2	2			LL M 8 X 1 Keg.
5	00 920 916 0	Schneidring	Cutting ring	Baque coupante		x	x	x	x			LL 6
6	00 920 905 0	Überwurfmutter	Nozzle disc cap	Écrou de buse-pastille		x	x	x	x			ALL 6
7	00 938 933 0	Kunststoffrohr mit Fett gefüllt -Id.-Nr.= 1m	Plastic tube filled with grease -Id.-no.= 1m	Tube plastique farci avec graisse -Id.-no.= 1m		x	x	x	x			6 X 1,5
8	00 920 964 0	Einschraubstutzen	Male connector	Raccord filet		3	3	3	3			M 12 X 1,5 / R 1/8"
	00 920 800 0	Einschraubstutzen	Male connector	Raccord filet		x		x				LL M 6 X 1
	00 920 920 1	Einschraubstutzen	Male connector	Raccord filet		6	6	6	6			LL M 8 X 1 Keg.
9	00 922 671 1	Kabelbinder	Cable band	Collier de serrage		x	x	x	x			Lg.= 300
10	00 903 747 1	Zylinderschraube	Allen screw	Vis tête cylindrique		x	x	x	x			M 5 X 20
11	00 924 010 0	Rohrschelle mit Gummiprofil	Tube clip w. rubber	Bride		1	1	1	1			Rd. 12
13	00 908 704 1	Sicherungsmutter	Locknut	Écrou hex		x	x	x	x			M 6
14	00 920 921 1	Winkel-Verbindungsstutzen	Elbow union	Raccord coude		1	1	1	1			LL M 8 X 1 Keg.
15	20 061 612 1	Kabelhalter	Cable support	Support de câbles		2	2	2	2			
16	00 940 097 0	Einschraubnippel	Screw-in nipple	Raccord de graissage vissé		1	1	1	1			M 8 X 1

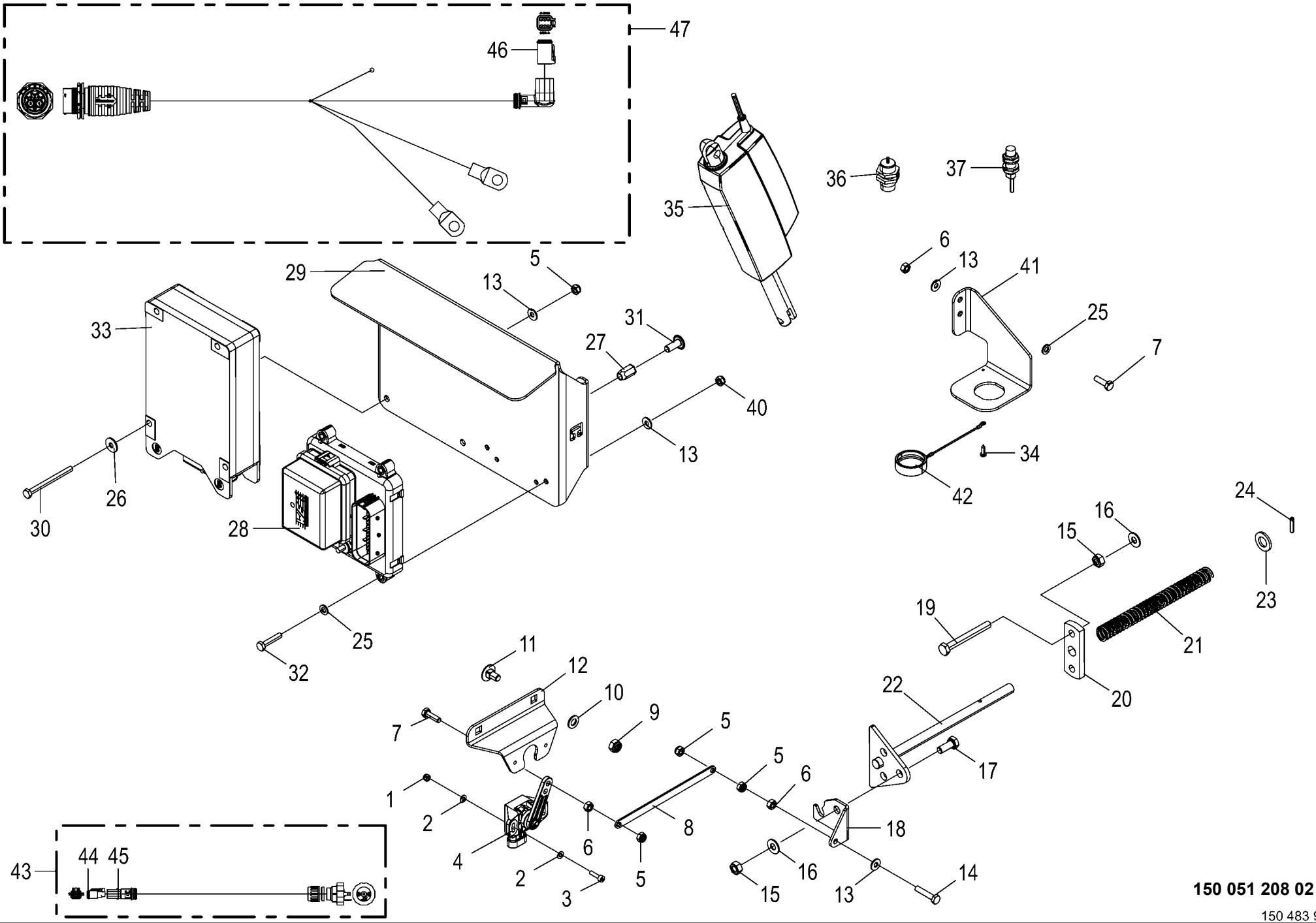

150 051 208 02 / 79.0

150 483 963 07

Steuerung **Control** **Commande**					1026400 - 1046900	RP601-10	RP601-20	RP601-11	RP601-21			**150 051 208 02** 150 483 963 7 **79.0**
Pos.	ID-Nr.	Benennung	Description	Description	Masch.-Nr-							Bemerkung/Remarks/Remarque
1	00 908 718 0	Sicherungsmutter	Locknut	Écrou hex		x	x	x	x			M 4
2	00 910 325 0	Scheibe	Washer	Rondelle		x	x	x	x			4,3 X 9 X 0,8
3	90 002 401 0	Zylindersch.I-6kt M4 x 16 Zn8	Cylinder screw hexagon socket M4 x 16	Vis cylind à six pans creux M4 x 16 Zn8		x	x	x	x			
4	20 082 414 0	Winkelsensor Hall -35 - 35° 1- 5V	Sensor	Capteur		2	2	2	2			
5	00 908 704 1	Sicherungsmutter	Locknut	Écrou hex		x	x	x	x			M 6
6	00 908 208 0	6kt-Mutter	Hex nut	Écrou hex		x	x	x	x			M 6
7	00 900 608 0	6kt-Schraube	Hex head bolt	Boulon tête hex		x	x	x	x			M 6 X 20
8	20 066 838 0	Stange Winkelsensor Pressdruck	Rod angle sensor baling pressure	Barre capteur d'angle press. de compr.		2	2	2	2			
9	00 908 706 0	Sicherungsmutter	Locknut	Écrou hex		x	x	x	x			M 8
10	00 910 413 0	Scheibe	Washer	Rondelle		x	x	x	x			8,4 X 17 X 1,6
11	00 904 730 1	Flachrundschraube	Coach bolt	Vis a tête bombée		x	x	x	x			M 8 X 16
12	20 066 839 0	Halter Winkelsensor links	Support angle sensor lh.	Support capteur d'angle ga.		1	1	1	1			
	20 066 842 0	Halter Winkelsensor rechts	Support angle sensor rh.	Support capteur d'angle dr.		1	1	1	1			
13	00 909 906 1	Sperrkantscheibe	Detent edged washer	Disque à bord d'arrêt		x	x	x	x			SKM 6
14	00 900 200 0	6kt-Schraube	Hex head bolt	Boulon tête hex		x	x	x	x			M 6 X 30
	00 900 242 2	6kt-Schraube	Hex head bolt	Boulon tête hex		x	x	x	x			M 6 X 35
15	00 908 210 0	6kt-Mutter	Hex nut	Écrou hex		x	x	x	x			M 8
16	00 909 908 1	Sperrkantscheibe	Detent edged washer	Disque à bord d'arrêt		x	x	x	x			SKM 8
17	00 900 614 0	6kt-Schraube	Hex head bolt	Boulon tête hex		x	x	x	x			M 8 X 20
18	20 066 840 0	Winkel Winkelsensor links	Angle angle sensor lh.	Equerre capteur d'angle ga.		1	1	1	1			
	20 066 843 0	Winkel Winkelsensor rechts	Angle angle sensor rh.	Support capteur d'angle dr.		1	1	1	1			
19	00 900 622 0	6kt-Schraube	Hex head bolt	Boulon tête hex		x	x	x	x			M 8 X 70
20	00 274 336 3	Führungslasche	Guide strap	Patte de guidage		2	2	2	2			
21	00 939 732 1	Druckfeder	Pressure spring	Ressort de pression		2	2	2	2			2,5 X 15,5 X 175
22	00 274 136 3	Taster	Feeler	Palpeur		2	2	2	2			
23	00 910 506 1	Scheibe	Washer	Rondelle		x	x	x	x			13 X 24 X 2,5
24	00 912 579 2	Spannstift	Roll pin	Goupille de serrage		2	2	2	2			4 X 20
25	00 910 411 1	Scheibe	Washer	Rondelle		x	x	x	x			6,4 X 12,5 X 1,6
26	00 910 351 1	Scheibe	Washer	Rondelle		x	x	x	x			6,4 X 18 X 1,6
27	90 000 113 0	Blindnietmutter	Blind rivet nut	Ecrou rivet aveugle		x	x	x	x			M 8 X 20,5
28	20 087 354 0	Verteiler CE KPL	Distributor CE cpl	Distributeur CE cpl.		1	1	1	1			
	00 302 074 0	Flachstecksicherung	Flat fuse	Fusible plat		3	3	3	3			7,5 A
	00 302 076 0	Flachstecksicherung	Flat fuse	Fusible plat		6	6	6	6			15 A
	00 302 196 0	Flachstecksicherung	Flat fuse	Fusible plat		2	2	2	2			30 A
	20 087 245 0	Relais Wechsler 30A	Relay changer 30A	Relais inverseur 30A		1	1	1	1			
	20 087 247 0	Abdeckkappe Verteiler CE	Cover cap distributor CE	Capuch. Distributeur CE		1	1	1	1			

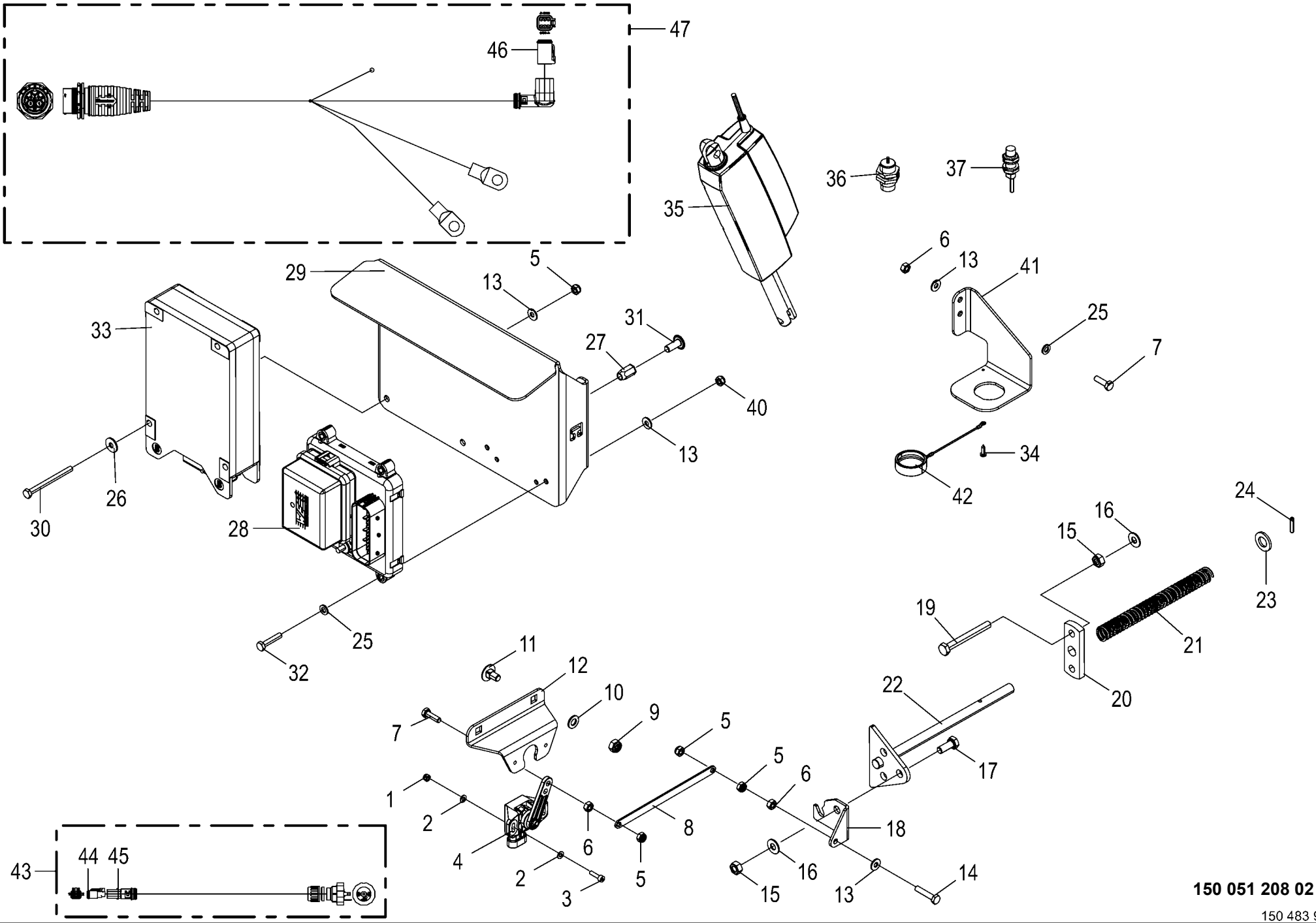

150 051 208 02 / 79.0

150 483 963 07

Steuerung Control Commande					1026400 - 1046900	RP601-10	RP601-20	RP601-11	RP601-21			150 051 208 02 150 483 963 7 79.0
Pos.	ID-Nr.	Benennung	Description	Description	Masch.-Nr-							Bemerkung/Remarks/Remarque
29	20 461 379 1	Schutzblech CE / KMC	Guard sheet CE / KMC	Tôle de protection CE / KMC		1	1	1	1			
30	00 901 004 0	6kt-Schraube	Hex head bolt	Boulon tête hex		x	x	x	x			M 6 X 70
31	90 001 577 0	Linsenflanschschraube	Fillister head screw	Vis à tête conique bombèe		x	x	x	x			M 8 X 20
32	00 901 028 1	6kt-Schraube	Hex head bolt	Boulon tête hex		x	x	x	x			M 6 X 30
33	20 086 669 0	ECU KMC 20 32bit 1ST 2016/39	ECU KMC 32bit 1 pl. 2016/39	ECU KMC 20 32bit 1ST 2016/39		1	1	1	1			
34	00 906 810 0	Linsenblechschraube	Slotted pan head screw	Vis autotaraudeuse tête bombee		x	x	x	x			3,5 X 13
35	20 087 802 0	Linearmotor 12V 130mm 200N KPL	Linear motor 12V 130mm 200N cpl	Moteur linéaire 12 V 130mm 200N cpl		1	1	1	1			
36	00 302 321 2	Ind. Näherungsschalter Namur M18 8mm	Namur sensor Namur M18	Capt. Namur Namur M18		1	1	1	1			
37	00 302 409 2	Ind. Näherungsschalter Namur M12 6mm	Namur sensor Namur M12	Capt. Namur		4	4	4	4			
40	90 001 868 0	Sicherungsmutter	Locknut	Écrou hex		x	x	x	x			M 6
41	20 254 729 0	Halter Steckverbindung	Support plug connection	Support connecteur		1	1	1	1			
42	20 086 230 0	Blindkappe St schwarz	Blind cap St sw	Cache St sw		1	1	1	1			
43	00 303 911 0	Adapterkabel	Adapter wire	Câble d'adapteur		1	1	1	1			
44	00 303 316 2	Stecker 2-p Bu grau	Plug 2-p Bu grey	Cavalier 2-p Bu gris		x	x	x	x			
45	00 303 902 0	Endkappe	End cap	Embout de fermeture		x	x	x	x			
46	20 082 572 1	Stecker 6-p Bu grau	Plug 6-p Bu grey	Cavalier 6-p Bu gris		x	x	x	x			
47	20 087 910 0	Kabelbaum Deichselsteckdose CE	CH drawbar drawbar socket CE	Faisceau de câbles prise du timon CE		1	1	1	1			

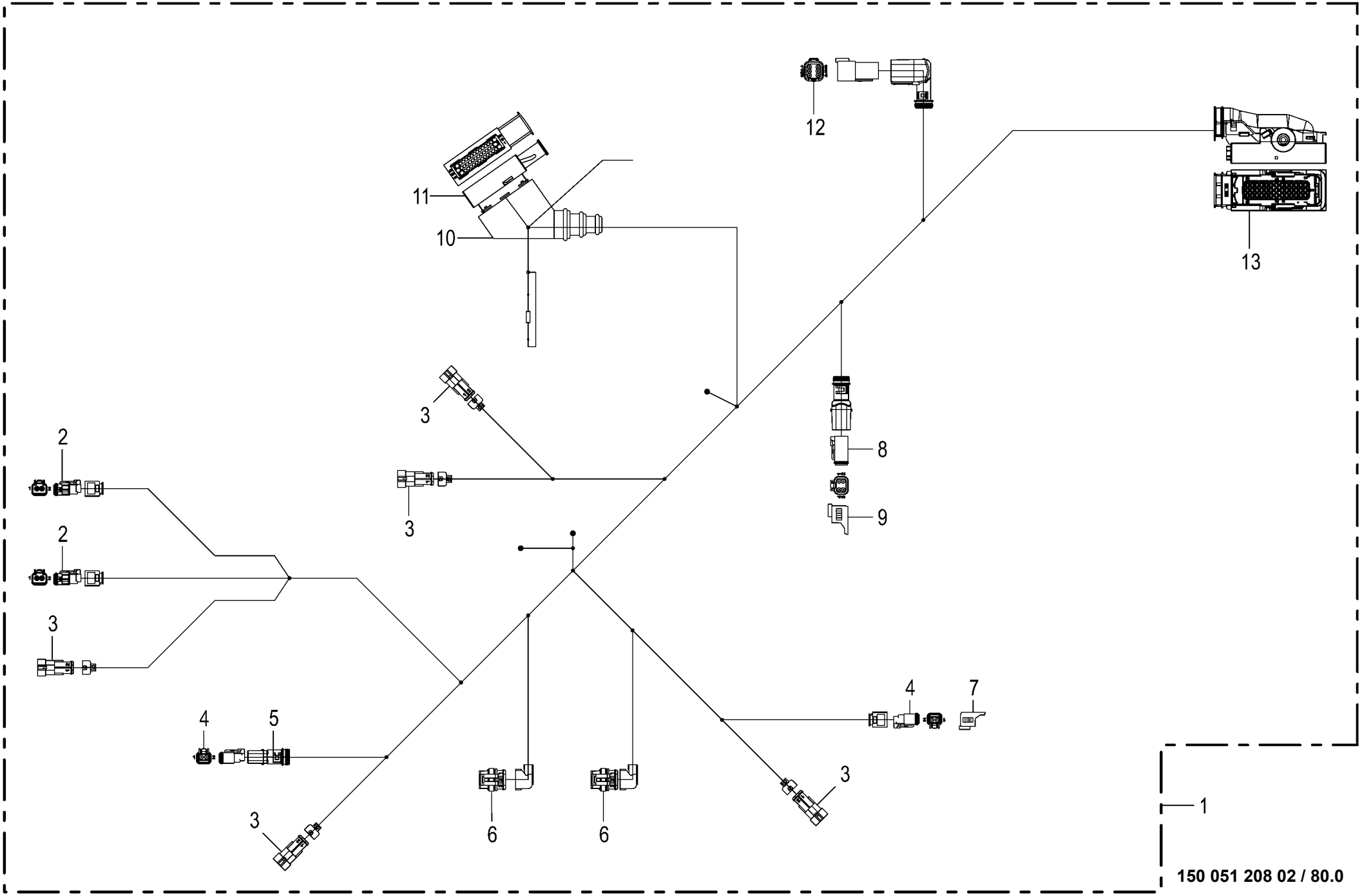

150 051 208 02 / 80.0

150 483 915 03

Kabelbaum Schneidwerk Komfort
Cable harness cutting system
Faisceau de câbles mécanisme de coupe

1026400 - 1046900

150 051 208 02

150 483 915 3 **80.0**

Pos.	ID-Nr.	Benennung	Description	Description	Masch.-Nr-	RP601-10	RP601-20	RP601-11	RP601-21			Bemerkung/Remarks/Remarque
1	20 087 938 2	Kabelbaum RP601 V/F XC Komfort 1.0		Faisc. de câbles RP601 V/F XC Confort1.0				1	1			
2	20 085 183 0	Stecker 2-p Bu transp./gelb	Plug 2-p Bu transparent/ yellow	Cavalier 2-p Bu transparent/ jaune				x	x			
3	00 302 356 0	Kupplungsdose	Coupling socket	Connecteur				x	x			
4	00 303 316 2	Stecker 2-p Bu grau	Plug 2-p Bu grey	Cavalier 2-p Bu gris				x	x			
5	00 303 902 0	Endkappe	End cap	Embout de fermeture				x	x			
6	00 302 352 0	Stecker	Plug	Connecteur				x	x			
7	20 081 938 0	Blindkappe 2-p DT	Blind Cover 2-p DT	Faux couvercle 2-p DT				x	x			
8	20 082 569 1	Stecker 4-p Bu grau	Plug 4-p Bu grey	Cavalier 4-p Bu gris				x	x			
9	20 081 941 0	Blindkappe 4-p DT	Blind Cover 4-p DT	Faux couvercle 4-p DT				x	x			
10	00 302 235 0	Schutztülle	Protective grommet	Bec protecteur				x	x			
11	00 302 362 0	Stecker	Plug	Connecteur				x	x			
12	20 082 571 1	Stecker 6-p St grau	Plug 6-p St grey	Cavalier 6-p St gris				x	x			
13	20 085 497 0	Stecker 39-p Bu grün	Plug 39-p Bu green	Cavalier 39-p Bu vert				x	x			

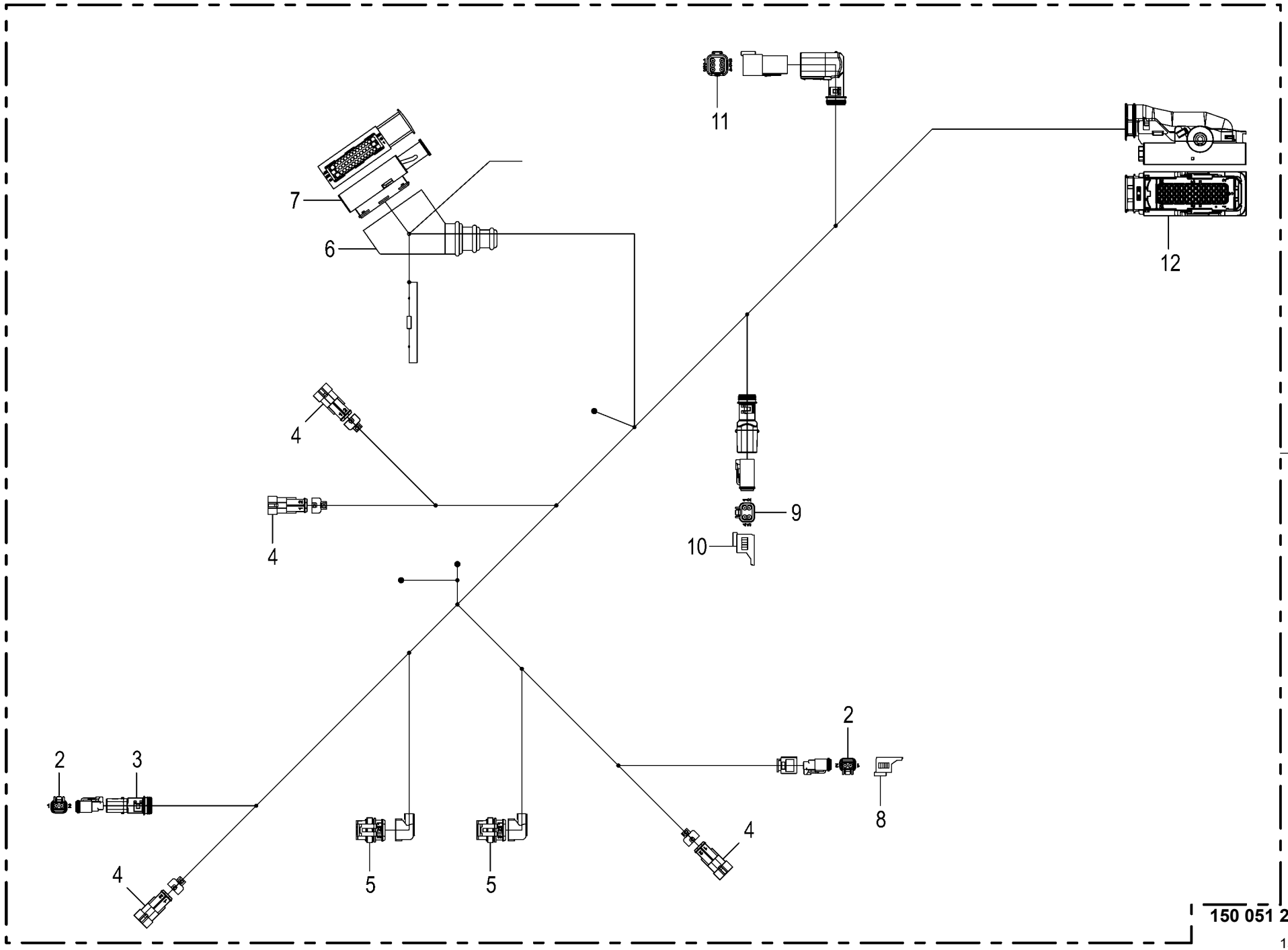

150 051 208 02 / 81.0

150 483 923 03

Kabelbaum Komfort **Cable harness** **Faisceau de câbles**					1026400 - 1046900	RP601-10	RP601-20	RP601-11	RP601-21			**150 051 208 02** 150 483 923 3 **81.0**
Pos.	ID-Nr.	Benennung	Description	Description	Masch.-Nr-							Bemerkung/Remarks/Remarque
1	20 087 939 2	Kabelbaum RP601 V/F Komfort 1.0		Faisc. de câbles RP601 V/F Confort 1.0		1	1					
2	00 303 316 2	Stecker 2-p Bu grau	Plug 2-p Bu grey	Cavalier 2-p Bu gris		x	x					
3	00 303 902 0	Endkappe	End cap	Embout de fermeture		x	x					
4	00 302 356 0	Kupplungsdose	Coupling socket	Connecteur		x	x					
5	00 302 352 0	Stecker	Plug	Connecteur		x	x					
6	00 302 235 0	Schutztülle	Protective grommet	Bec protecteur		x	x					
7	00 302 362 0	Stecker	Plug	Connecteur		x	x					
8	20 081 938 0	Blindkappe 2-p DT	Blind Cover 2-p DT	Faux couvercle 2-p DT		x	x					
9	20 082 569 1	Stecker 4-p Bu grau	Plug 4-p Bu grey	Cavalier 4-p Bu gris		x	x					
10	20 081 941 0	Blindkappe 4-p DT	Blind Cover 4-p DT	Faux couvercle 4-p DT		x	x					
11	20 082 571 1	Stecker 6-p St grau	Plug 6-p St grey	Cavalier 6-p St gris		x	x					
12	20 085 497 0	Stecker 39-p Bu grün	Plug 39-p Bu green	Cavalier 39-p Bu vert		x	x					

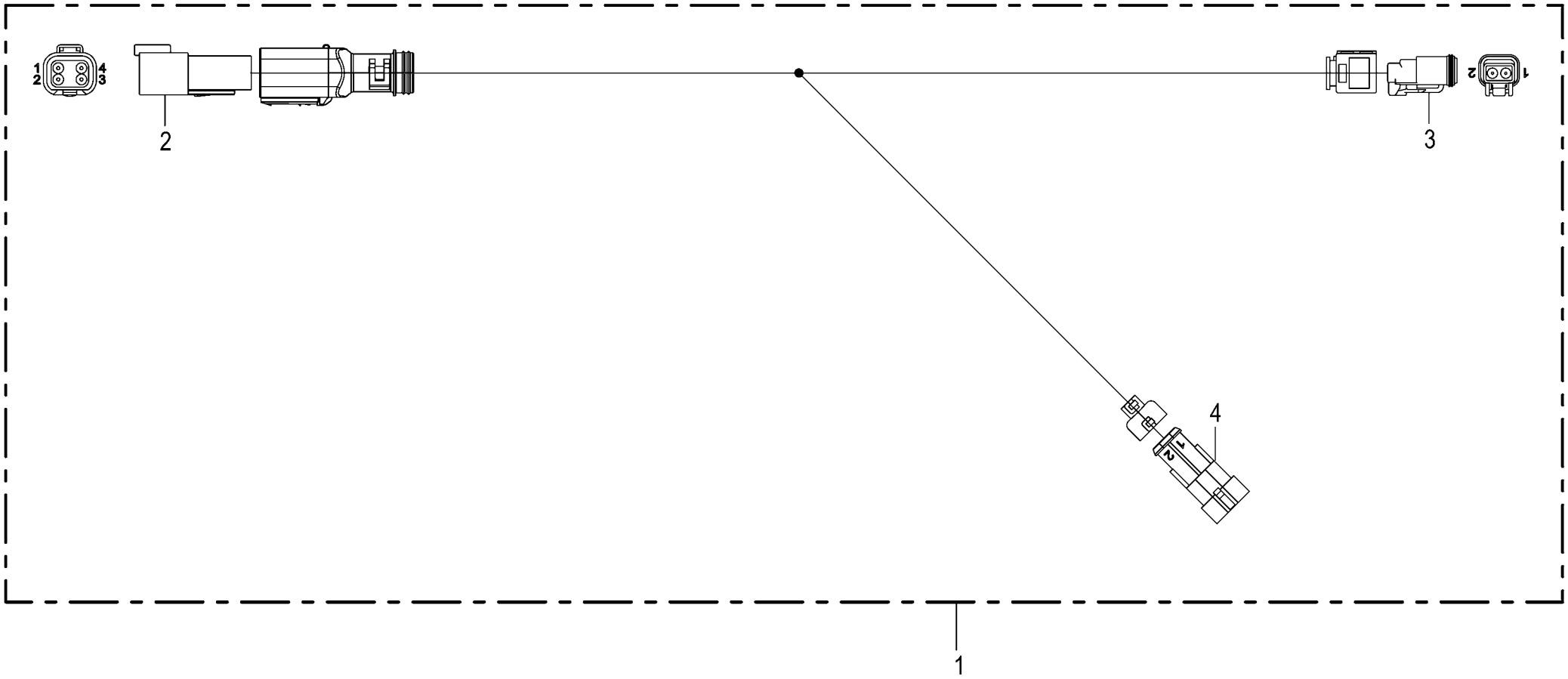

150 051 208 02 / 82.0

150 498 468 01

Kabelbaum - Garnbindung Cable harness - Twine wrapping Faisceau de câbles - Liage par ficelle					1026400 - 1046900	RP601-10	RP601-20	RP601-11	RP601-21			150 051 208 02 150 498 468 1 82.0
Pos.	ID-Nr.	Benennung	Description	Description	Masch.-Nr-							Bemerkung/Remarks/Remarque
1	20 086 905 0	Kabelbaum Garnbindung	Cable harness twine tying	Faisceau de câbles liage par ficelle		1	1	1	1			
2	20 082 568 0	Stecker 4-p St grau -2-polig	Plug 4-p St grey -2-pole	Cavalier 4-p St gris -2-pôle		x	x	x	x			
3	00 303 316 2	Stecker 2-p Bu grau	Plug 2-p Bu grey	Cavalier 2-p Bu gris		x	x	x	x			
4	00 302 356 0	Kupplungsdose	Coupling socket	Connecteur		x	x	x	x			

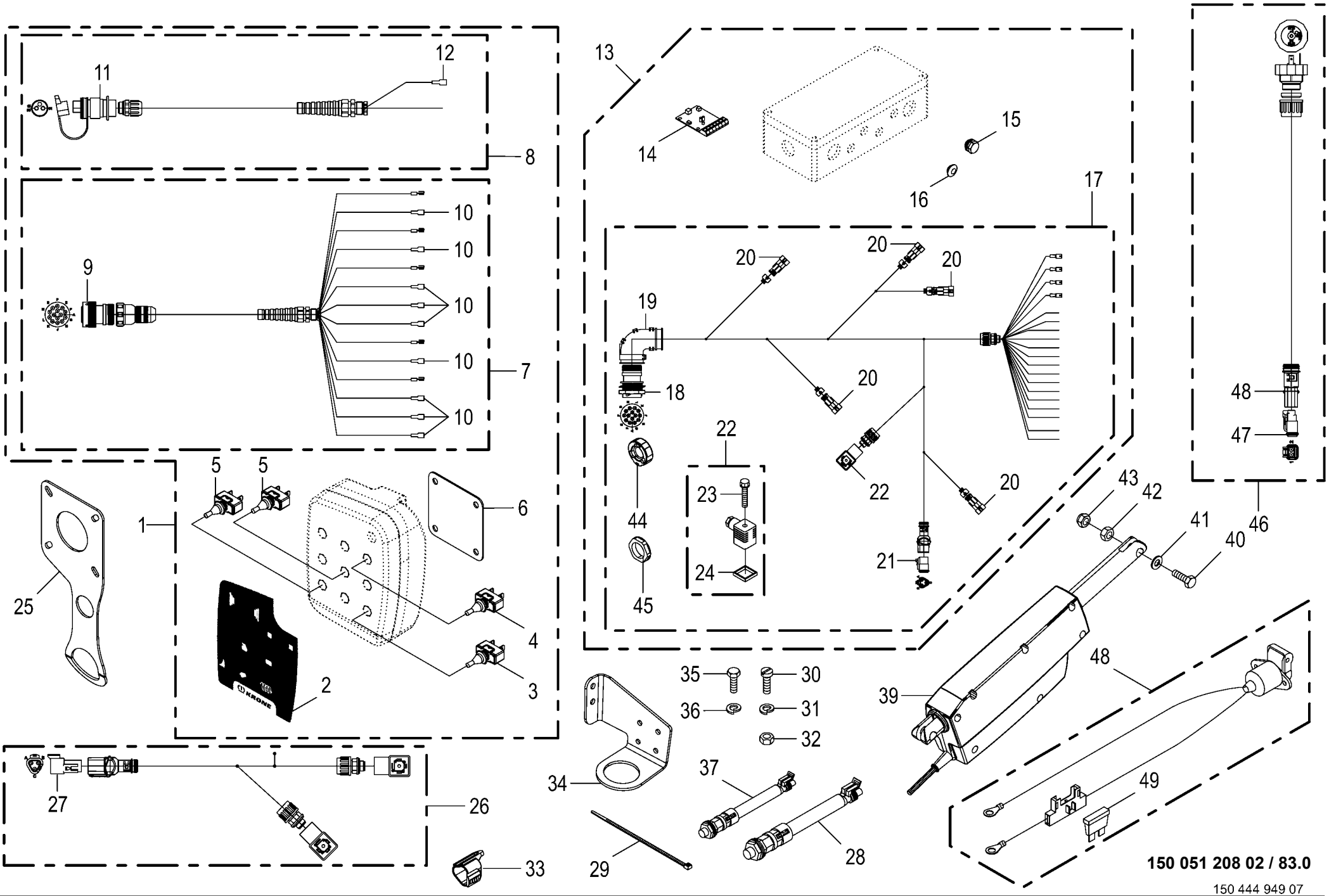
1
2
3
4
5
5
6
7
8
9
10
10
10
10
10
11
12
13
14
15
16
17
18
19
20
20
20
20
20
21
22
22
23
24
25
26
27
28
29
30
31
32
33
34
35
36
37
39
40
41
42
43
44
45
46
47
48
48
49
150 051 208 02 / 83.0

Bedienung -Medium **Control** **Commande**					1026400 - 1046900	RP601-10	RP601-20	RP601-11	RP601-21			**150 051 208 02** 150 444 949 7 **83.0**
Pos.	ID-Nr.	Benennung	Description	Description	Masch.-Nr-							Bemerkung/Remarks/Remarque
1	20 086 126 1	Bedienbox Fortima Medium 2018/ 02	Operation panel Fortima Medium 2018/02	Boîtier de commande Fortima Médium 2018/		1	1	1	1			
2	20 084 506 0	Aufkleber Fortima Medium Basisbedienung	Label Fortima Medium	Autocollant Fortima Medium		1	1	1	1			
3	00 302 764 1	Kippschalter -MOM - ON	Tappet switch -MOM - ON	Interrupteur à bascule -MOM - ON		1	1	1	1			
4	00 301 775 0	Kippschalter -ON - OFF	Tappet switch -ON - OFF	Interrupteur à bascule -ON - OFF		1	1	1	1			
5	00 302 634 0	Kippschalter -ON - ON	Tappet switch -ON - ON	Interrupteur à bascule -ON - ON		2	2	2	2			
6	20 083 149 0	Magnetplatte	Magnetic plate	Plaque magnétique		1	1	1	1			
7	20 087 833 0	Kabelbaum Anschluß Bed.14-pol-Stecker 5m	KB Anschluss Bedienung 14-pol-Stecker 5m			1	1	1	1			
8	20 084 429 2	Kabelbaum Spannungsversorgung Bedienbox	Cable harness power supply oper. panel	Fdc alim. en tension boîtier de cde		1	1	1	1			
9	00 303 063 3	Stecker 14-p Bu schwarz	Plug 14-p Bu black	Cavalier 14-p Bu noir		x	x	x	x			
10	00 302 688 0	Flachsteckhülse -rot	Flat sleeve -red	Douille plate -rouge		x	x	x	x			6,3 X 0,8
11	00 924 675 0	Stecker	Plug	Connecteur		x	x	x	x			
12	00 302 689 0	Flachsteckhülse -blau	Flat sleeve -blue	Douille plate -bleue		x	x	x	x			6,3 X 0,8
13	20 084 530 1	Verteiler m. Kabelbaum Fortima Medium	Distribut with ca harness Fortima Medium	Distributeur + fdc Fortima Medium		1	1	1	1			
14	00 303 138 2	Platine	Circuit board	Boite de distribution		1	1	1	1			
15	00 302 605 0	Druckausgleichselement	Pressure compensating element	Elément d'équilibre pression		1	1	1	1			M 12 X 1,5
16	00 301 383 0	Blindstopfen	Blind plug	Plot de remplissage		1	1	1	1			Pg 11
17	20 083 172 1	Kabelbaum Fortima Medium				1	1	1	1			
18	00 303 065 1	Steckdose -14-polig	Socket -14-pole	Prise de courant -14-pôle		x	x	x	x			
19	00 303 908 0	ENDKAPPE 90GRAD HD24/HD26	CAP	CHAPE		x	x	x	x			
20	00 302 356 0	Kupplungsdose -2-polig	Coupling socket -2-pole	Connecteur -2-pôle		x	x	x	x			
21	20 082 566 1	Stecker 3-p Bu grau	Plug 3-p Bu grey	Cavalier 3-p Bu gris		x	x	x	x			
22	00 301 987 0	Ventilstecker mit LED	Valve plug with LED	Fiche de valve avec LED		x	x	x	x			
23	00 302 182 0	Rändelschraube	Screw with straight-line curls	Vis à tête striee		x	x	x	x			M 3 X 35
24	00 301 186 0	Profildichtung	Gasket	Joint profile		x	x	x	x			
25	20 037 921 0	Halter Bedienung	Holder operation	Support commande		1	1	1	1			
26	20 084 510 0	Kabelbaum Schneidwerk	Cable harness cutting system	Faisceau de câbles mécanisme de coupe		1	1	1	1			
27	20 082 564 1	Stecker 3-p St grau	Plug 3-p St grey	Cavalier 3-p St gris		x	x	x	x			
28	00 302 321 2	Ind. Näherungsschalter Namur M18 8mm	Namur sensor Namur M18	Capt. Namur Namur M18		1	1	1	1			
29	00 922 674 0	Kabelbinder	Cable band	Collier de serrage		x	x	x	x			Lg.= 200
30	00 903 407 0	Zylinderschr. Schlitz M4 x 22/ 22 Zn8	Cylinder screw slotted M4 x 22 Zn8	Vis cylindrique à fente M4 x 22 Zn8		x	x	x	x			

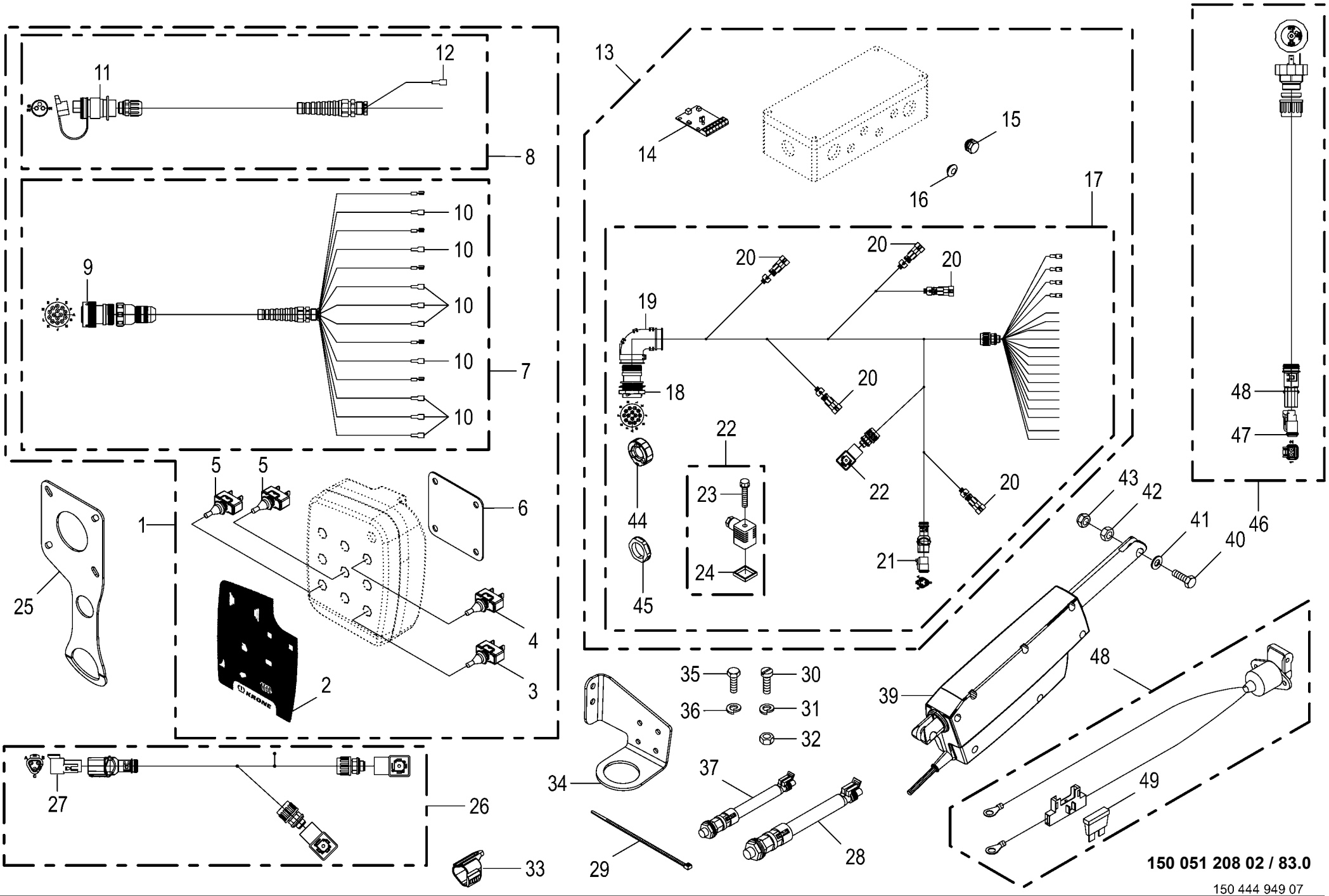
1
2
3
4
5
5
6
7
8
9
10
10
10
10
10
11
12
13
14
15
16
17
18
19
20
20
20
20
20
21
22
22
23
24
25
26
27
28
29
30
31
32
33
34
35
36
37
39
40
41
42
43
44
45
46
47
48
48
49
150 051 208 02 / 83.0

Bedienung -Medium **Control** **Commande**					1026400 - 1046900	RP601-10	RP601-20	RP601-11	RP601-21			**150 051 208 02** 150 444 949 7 **83.0**
Pos.	ID-Nr.	Benennung	Description	Description	Masch.-Nr-							Bemerkung/Remarks/Remarque
31	00 910 001 0	Federring	Spring washer	Rondelle elastique		x	x	x	x			B 4
32	00 908 006 1	6kt-Mutter	Hex nut	Écrou hex		x	x	x	x			M 4
33	20 081 940 0	Blindkappe 3-p DT	Blind Cover 3-p DT	Faux couvercle 3-p DT		1	1	1	1			
34	20 263 964 0	Halter Steckverbindung D 39mm	Support plug connection D 39 mm	Support connecteur D 39mm		1	1	1	1			
35	00 900 211 0	6kt-Schraube	Hex head bolt	Boulon tête hex		x	x	x	x			M 5 X 10
36	00 909 936 0	Federscheibe	Spring washer	Rondelle à ressort		x	x	x	x			Rd. 5
37	00 302 409 2	Ind. Näherungsschalter Namur M12 6mm	Namur sensor Namur M12	Capt. Namur		7	7	7	7			
39	20 087 802 0	Linearmotor 12V 130mm 200N KPL	Linear motor 12V 130mm 200N cpl	Moteur linéaire 12 V 130mm 200N cpl		1	1	1	1			
40	00 901 455 0	6kt-Schraube	Hex head bolt	Boulon tête hex		x	x	x	x			M 12 X 75
41	00 910 609 0	Scheibe	Washer	Rondelle		x	x	x	x			13 X 37 X 3
42	00 908 215 0	6kt-Mutter	Hex nut	Écrou hex		x	x	x	x			M 12
43	00 908 701 0	Sicherungsmutter	Locknut	Écrou hex		x	x	x	x			M 12
44	20 087 286 0	Blindkappe Bu schwarz	Blind cap Bu sw	Cache Bu sw		1	1	1	1			
45	00 301 251 0	Gegenmutter	Locknut	Contre-ecrou		1	1	1	1			Pg 11
46	00 303 911 0	Adapterkabel	Adapter wire	Câble d'adapteur		1	1	1	1			
47	00 303 316 2	Stecker 2-p Bu grau	Plug 2-p Bu grey	Cavalier 2-p Bu gris		x	x	x	x			
48	00 303 902 0	Endkappe	End cap	Embout de fermeture		x	x	x	x			
49	00 303 914 0	Spannungsversorgung	Power supply	Branchement electrique		1		1				
50	00 301 856 0	Flachstecksicherung	Flat fuse	Fusible plat		x		x				20 A

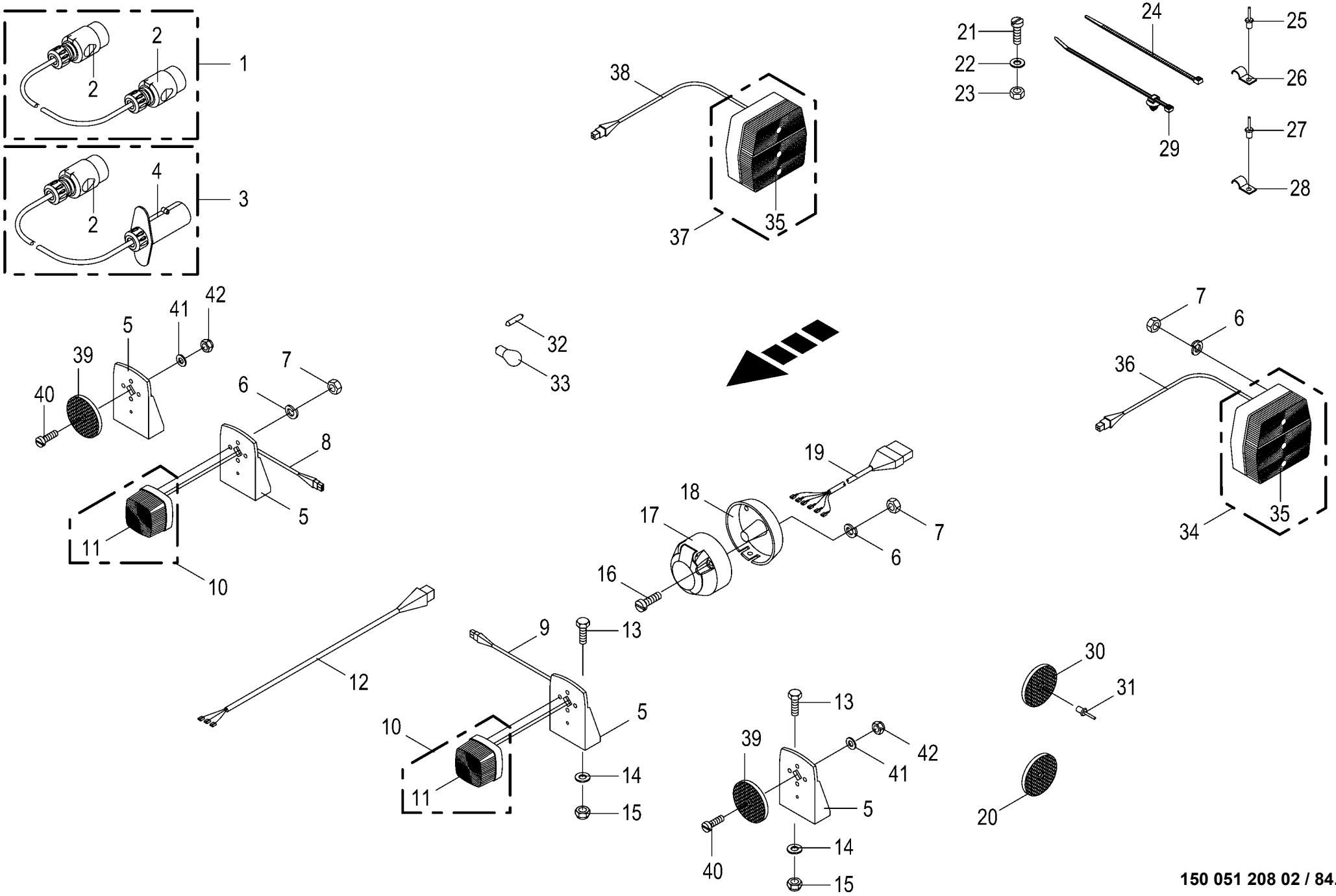

150 051 208 02 / 84.0

150 455 256 05

Beleuchtung
Lighting
Éclairage

1026400 - 1046900

150 051 208 02

150 455 256 5 **84.0**

Pos.	ID-Nr.	Benennung	Description	Description	Masch.-Nr-	RP601-10	RP601-20	RP601-11	RP601-21			Bemerkung/Remarks/Remarque
1	00 924 610 3	Adapter 7-p Typ 12N - 7-p Typ 12N -7-polig	Adapter 7-p Typ 12N - 7-p Typ 12N -7-pole	Adaptateur 7-p type 12N - 7-p type 12N -7-pôle		1	1	1	1			
2	00 924 576 0	Stecker -7-polig	Plug -7-pole	Connecteur -7-pôle		x	x	x	x			
3	00 924 782 0	Verlängerungskabel -7-polig	Extension cable -7-pole	Cable de rallonge -7-pôle		1	1	1	1			Lg.= 3000
4	20 084 721 0	Stecker 7-p Bu silber -7-polig	Plug 7-p Bu silver -7-pole	Cavalier 7-p Bu argenté -7- pôle		x	x	x	x			
5	00 924 677 0	Beleuchtungshalter	Illumination support	Support d'illumination		4	4	4	4			
6	00 910 031 0	Federring	Spring washer	Rondelle elastique		x	x	x	x			B 5
	90 002 958 0	Sperrkantscheibe SKM 5 ZLÜ	Detent edged washer SKM 5	Rondelle d'arrêt SKM 5		x	x	x	x			
7	00 908 207 1	6kt-Mutter	Hex nut	Écrou hex		x	x	x	x			M 5
8	00 924 627 2	Kabel -rechts	Cable -right	Câble -droite		1	1	1	1			Lg.= 4500
9	00 924 645 1	Kabel -links	Cable -left	Câble -gauche		1	1	1	1			Lg.= 2000
10	00 924 611 0	Positionsleuchte -weiss	Position light -white	Feu de position -blanc		2	2	2	2			
11	00 924 623 0	Ersatzhaube	Lens for lamp	Verre de lampe		2	2	2	2			
12	00 924 651 1	Kabel	Cable	Câble		1	1	1	1			Lg.= 1000
13	00 900 608 0	6kt-Schraube	Hex head bolt	Boulon tête hex		x	x	x	x			M 6 X 20
14	00 910 411 1	Scheibe	Washer	Rondelle		x	x	x	x			6,4 X 12,5 X 1,6
15	00 908 704 1	Sicherungsmutter	Locknut	Écrou hex		x	x	x	x			M 6
16	00 903 453 1	Zylinderschraube	Allen screw	Vis tête cylindrique		x	x	x	x			M 5 X 40
17	00 924 571 0	Steckdose -7-polig	Socket -7-pole	Prise de courant -7-pôle		1	1	1	1			
18	00 924 517 0	Steckdosenuntersatz	Socket base	Base de prise de courant		1	1	1	1			
19	00 924 624 0	Kabel	Cable	Câble		1	1	1	1			Lg.= 4900
20	00 924 634 0	Begrenzungsstrahler -gelb - selbstklebend	Side light -yellow -self- adhesive	Feu d'encombrement -jaune - autoadhésif		2	2	2	2			Rd. 62
21	00 903 431 1	Zylinderschraube	Allen screw	Vis tête cylindrique		x	x	x	x			M 4 X 30
22	00 910 500 1	Scheibe	Washer	Rondelle		x	x	x	x			5,3 X 10 X 1
23	00 908 006 1	6kt-Mutter	Hex nut	Écrou hex		x	x	x	x			M 4
24	00 922 673 1	Kabelbinder	Cable band	Collier de serrage		x	x	x	x			Lg.= 100
25	00 914 702 0	Blindniet	Blind rivet	Rivet aveugle		2	2	2	2			6 X 12
26	00 925 112 1	Rohrhalter	Tube support	Support de tube		2	2	2	2			
27	00 914 036 0	Blindniet	Blind rivet	Rivet aveugle		3	3	3	3			4,8 X 11
28	00 924 013 0	Kabelschelle	Cable clamp	Collier pour câble		3	3	3	3			
29	27 009 423 0	Befestigungsbinder 4,6x202 Lamellenfuß	Fixing tie 4,6x202 Fir tree base gr	Lanière de fixation 4,6x202 Pied sapin		x		x				
30	00 924 536 1	Begrenzungsstrahler -gelb	Side light -yellow	Feu d'encombrement -jaune		2	2	2	2			Rd. 62
31	00 914 138 0	Blindniet	Blind rivet	Rivet aveugle		x	x	x	x			5 X 14,5
32	00 924 709 0	Einfadenlampe	Singel filament buld	Lampe à l filament		x	x	x	x			12 V / 5 W
33	00 924 693 0	Einfadenlampe	Singel filament buld	Lampe à l filament		x	x	x	x			12 V / 21 W
34	00 924 698 0	Dreikammerleuchte -links	Lamp -left	Lampe -gauche		1	1	1	1			

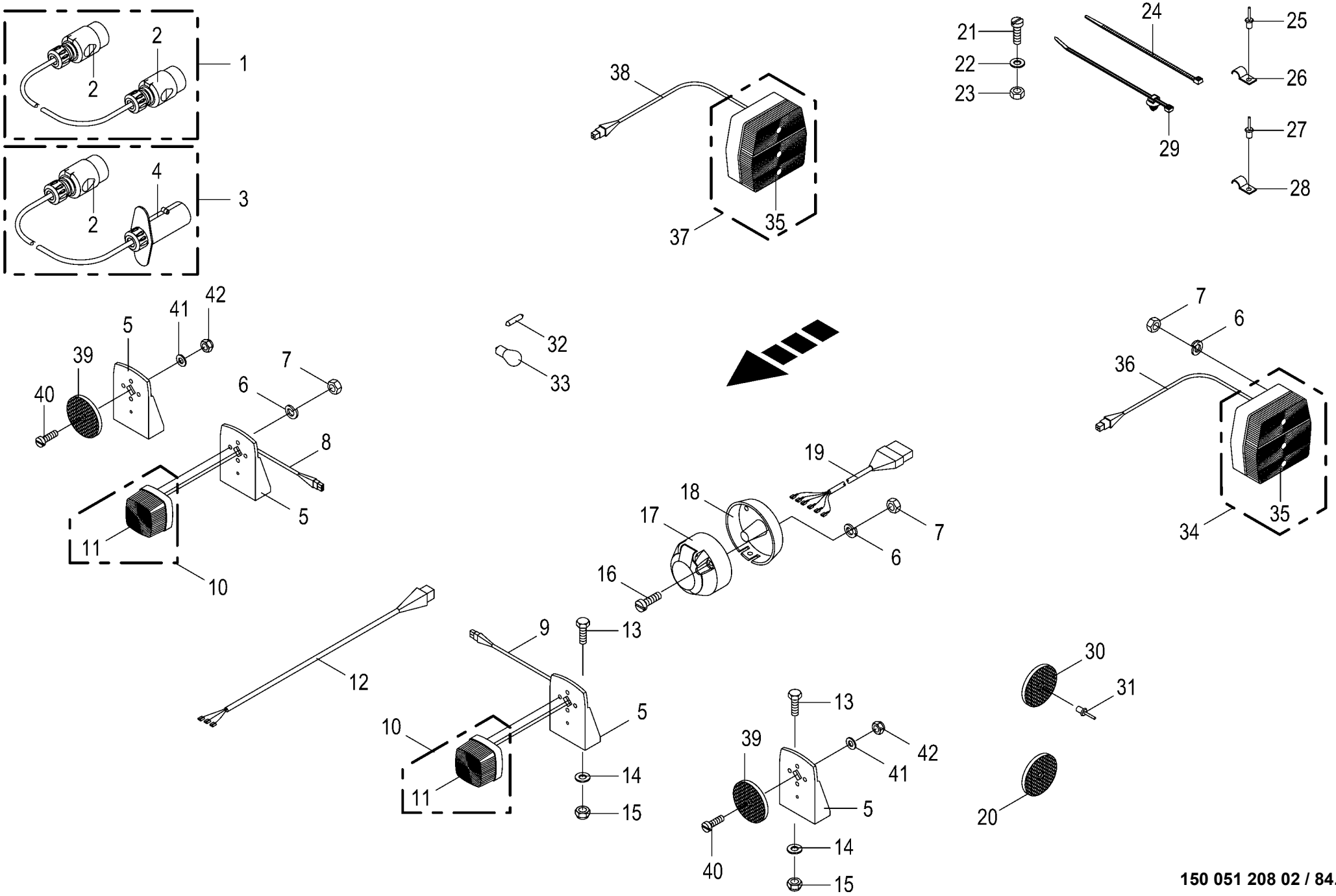

150 051 208 02 / 84.0

150 455 256 05

Beleuchtung **Lighting** **Éclairage**					1026400 - 1046900	RP601-10	RP601-20	RP601-11	RP601-21			**150 051 208 02** 150 455 256 5 **84.0**
Pos.	ID-Nr.	Benennung	Description	Description	Masch.-Nr-							Bemerkung/Remarks/Remarque
35	00 924 699 1	Ersatzhaube	Lens for lamp	Verre de lampe		2	2	2	2			
36	00 924 646 1	Kabel	Cable	Câble		1	1	1	1			Lg.= 1300
37	00 924 697 0	Dreikammerleuchte -rechts	Lamp -right	Lampe -droite		1	1	1	1			
38	00 924 649 0	Kabel	Cable	Câble		1	1	1	1			Lg.= 2600
39	00 924 537 0	Frontstrahler -weiss	Side lights -white	Catadiptre -blanc		2	2	2	2			Rd. 62
40	00 903 745 0	Zylinderschraube	Allen screw	Vis tête cylindrique		x	x	x	x			M 5 X 16
41	00 910 365 0	Scheibe	Washer	Rondelle		x	x	x	x			5,3 X 15 X 1
42	00 908 702 0	Sicherungsmutter	Locknut	Écrou hex		x	x	x	x			M 5

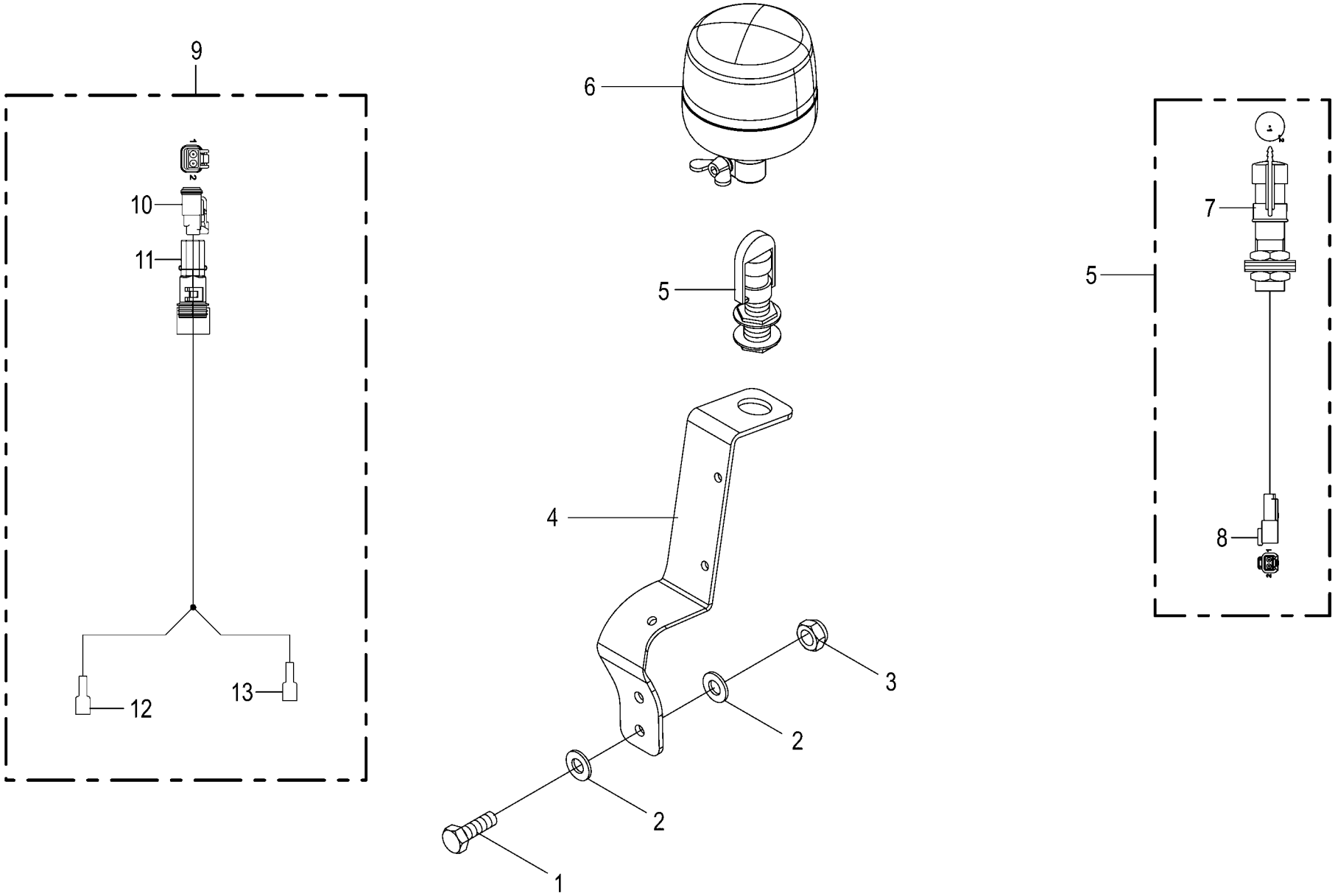

150 051 208 02 / 85.0

150 437 584 05

Zusatzbeleuchtung -Italien
Auxiliary lighting
Éclairage d'additif

1026400 - 1046900

150 051 208 02

150 437 584 5 **85.0**

Pos.	ID-Nr.	Benennung	Description	Description	Masch.-Nr-	RP601-10	RP601-20	RP601-11	RP601-21			Bemerkung/Remarks/Remarque
1	00 900 617 0	6kt-Schraube	Hex head bolt	Boulon tête hex		x	x	x	x			M 8 X 30
2	00 910 413 0	Scheibe	Washer	Rondelle		x	x	x	x			8,4 X 17 X 1,6
3	00 908 706 0	Sicherungsmutter	Locknut	Écrou hex		x	x	x	x			M 8
4	20 067 778 0	Halter Rundumleuchte	Beacon light	Gyrophare		1	1	1	1			
5	20 086 806 0	Adapter 2-p DT - 2-p RKL	Adapter 2-p DT - 2-p rotating beacon	Adaptateur 2-p DT - 2-p RKL		1	1	1	1			
6	20 082 459 0	Leuchte RKL gelb LED 2-p kpl.	Lamp RKL yellow LED 2-p cpl.	Voyant RKL jaune DEL 2-p cpl.		1	1	1	1			
7	00 924 723 0	Aufsteckrohr	Extension tube	Tube relevable		x	x	x	x			
8	00 303 315 2	Stecker 2-p St grau	Plug 2-p St grey	Cavalier 2-p St gris		x	x	x	x			
9	20 088 367 0	Adapter 2-p DT - 2-p FlachstH	Adapter 2-p DT - 2-p blade receptacle	Adaptateur à 2p DT - 2p cliq. en étoile		1	1	1	1			
10	00 303 316 2	Stecker 2-p Bu grau	Plug 2-p Bu grey	Cavalier 2-p Bu gris		1	1	1	1			
11	00 303 902 0	Endkappe	End cap	Embout de fermeture		1	1	1	1			
12	00 302 688 0	Flachsteckhülse -rot	Flat sleeve -red	Douille plate -rouge		1	1	1	1			6,3 X 0,8
13	00 302 688 0	Flachsteckhülse -rot	Flat sleeve -red	Douille plate -rouge		1	1	1	1			6,3 X 0,8

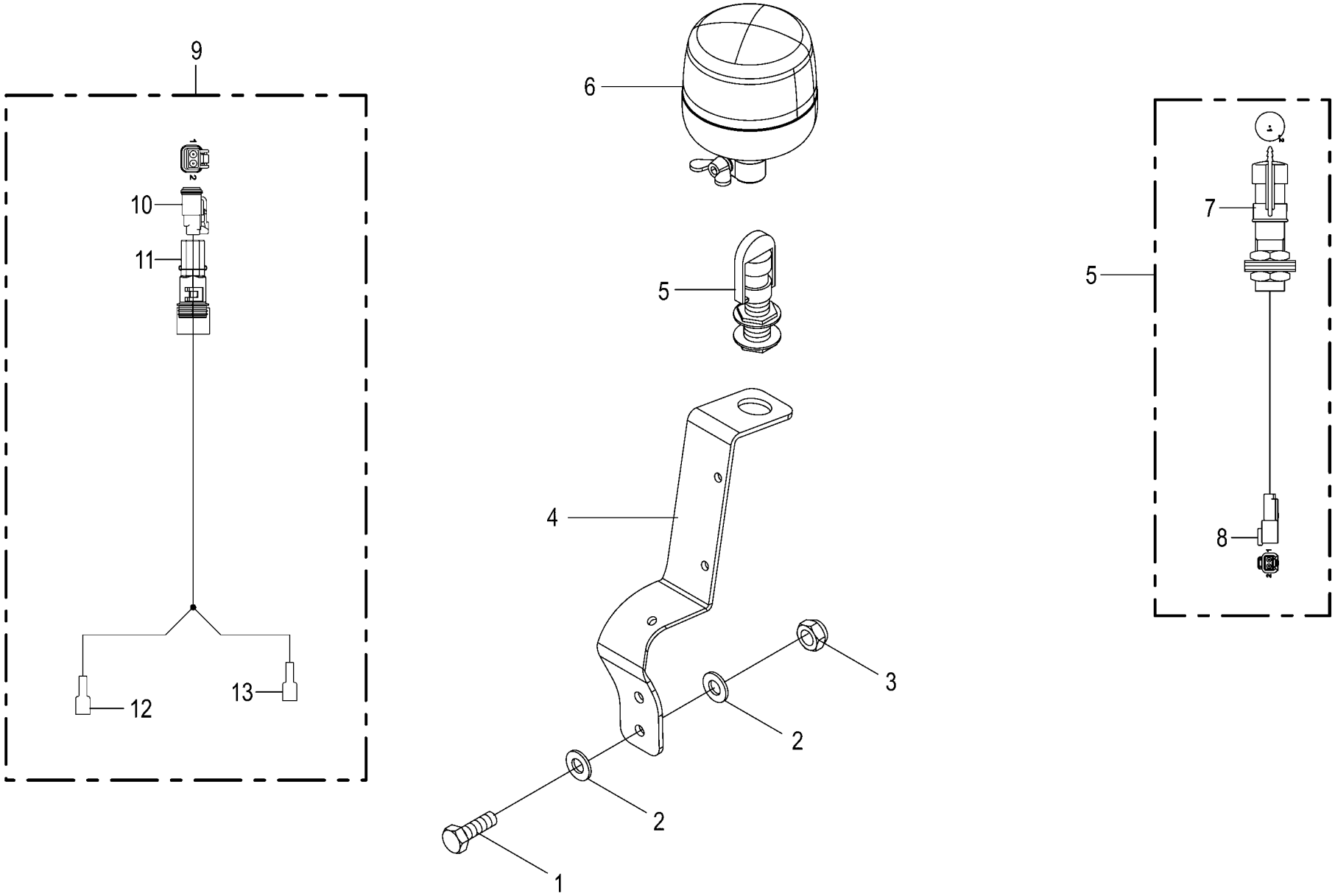

150 051 208 02 / 86.0

150 419 297 06

Zusatzbeleuchtung -Frankreich
Auxiliary lighting
Éclairage d'additif

1026400 - 1046900

150 051 208 02

150 419 297 6 **86.0**

Pos.	ID-Nr.	Benennung	Description	Description	Masch.-Nr-	RP601-10	RP601-20	RP601-11	RP601-21			Bemerkung/Remarks/Remarque
1	00 900 617 0	6kt-Schraube	Hex head bolt	Boulon tête hex		x	x	x	x			M 8 X 30
2	00 910 413 0	Scheibe	Washer	Rondelle		x	x	x	x			8,4 X 17 X 1,6
3	00 908 706 0	Sicherungsmutter	Locknut	Écrou hex		x	x	x	x			M 8
4	20 067 778 0	Halter Rundumleuchte	Beacon light	Gyrophare		1	1	1	1			
5	20 086 806 0	Adapter 2-p DT - 2-p RKL	Adapter 2-p DT - 2-p rotating beacon	Adaptateur 2-p DT - 2-p RKL		1	1	1	1			
6	20 082 459 0	Leuchte RKL gelb LED 2-p kpl.	Lamp RKL yellow LED 2-p cpl.	Voyant RKL jaune DEL 2-p cpl.		1	1	1	1			
7	00 924 723 0	Aufsteckrohr	Extension tube	Tube relevable		x	x	x	x			
8	00 303 315 2	Stecker 2-p St grau	Plug 2-p St grey	Cavalier 2-p St gris		x	x	x	x			
9	20 088 367 0	Adapter 2-p DT - 2-p FlachstH	Adapter 2-p DT - 2-p blade receptacle	Adaptateur à 2p DT - 2p cliq. en étoile		1	1	1	1			
10	00 303 316 2	Stecker 2-p Bu grau	Plug 2-p Bu grey	Cavalier 2-p Bu gris		1	1	1	1			
11	00 303 902 0	Endkappe	End cap	Embout de fermeture		1	1	1	1			
12	00 302 688 0	Flachsteckhülse -rot	Flat sleeve -red	Douille plate -rouge		1	1	1	1			6,3 X 0,8
13	00 302 688 0	Flachsteckhülse -rot	Flat sleeve -red	Douille plate -rouge		1	1	1	1			6,3 X 0,8

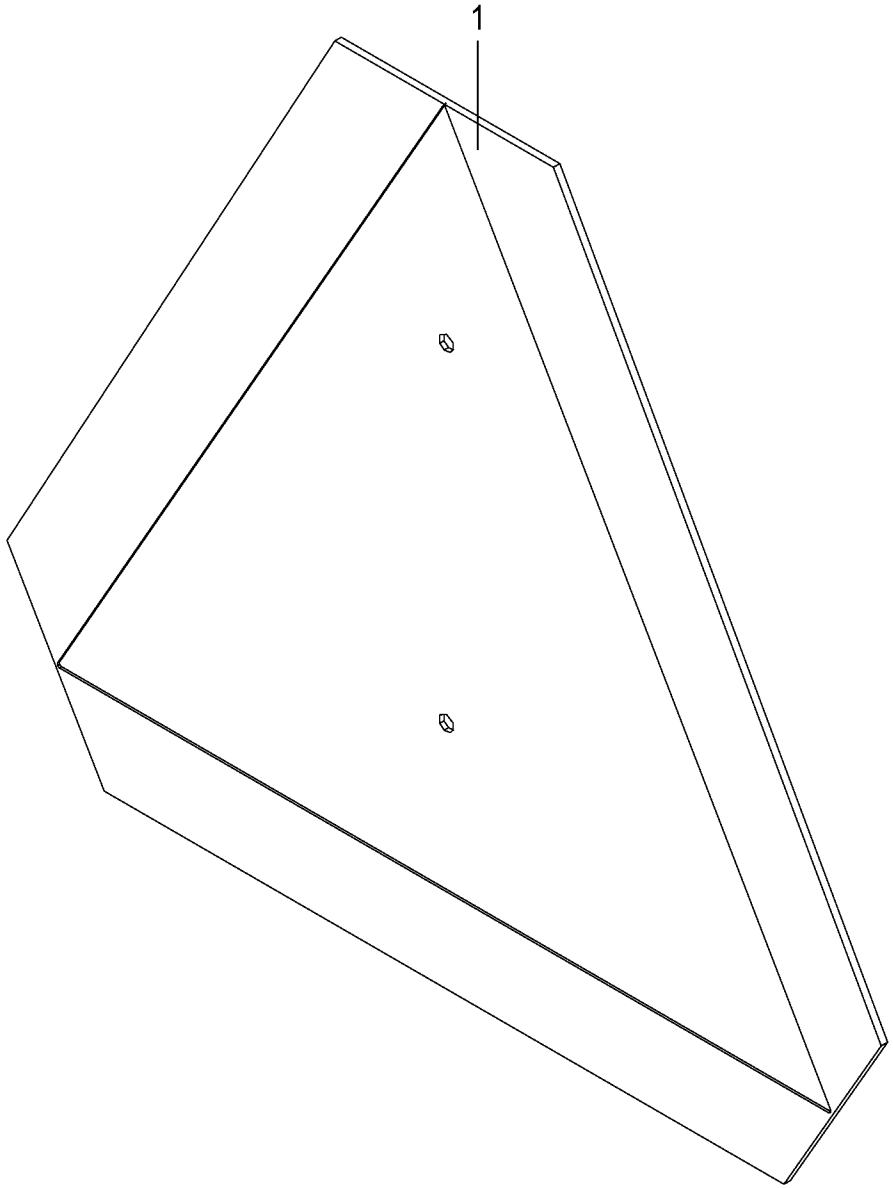

150 051 208 02 / 87.0

150 494 400 01

SMV - Zeichen -optional
SMV emblem
Plaque d'identif. pour véhicules lents

1026400 - 1046900

150 051 208 02

150 494 400 1 **87.0**

Pos.	ID-Nr.	Benennung	Description	Description	Masch.-Nr-	RP601-10	RP601-20	RP601-11	RP601-21			Bemerkung/Remarks/Remarque
1	27 022 272 0	Aufkleber SMV-Zeichen rot	Label SMV emblem red	Autocollant SMV-Zeichen rouge		1	1	1	1			

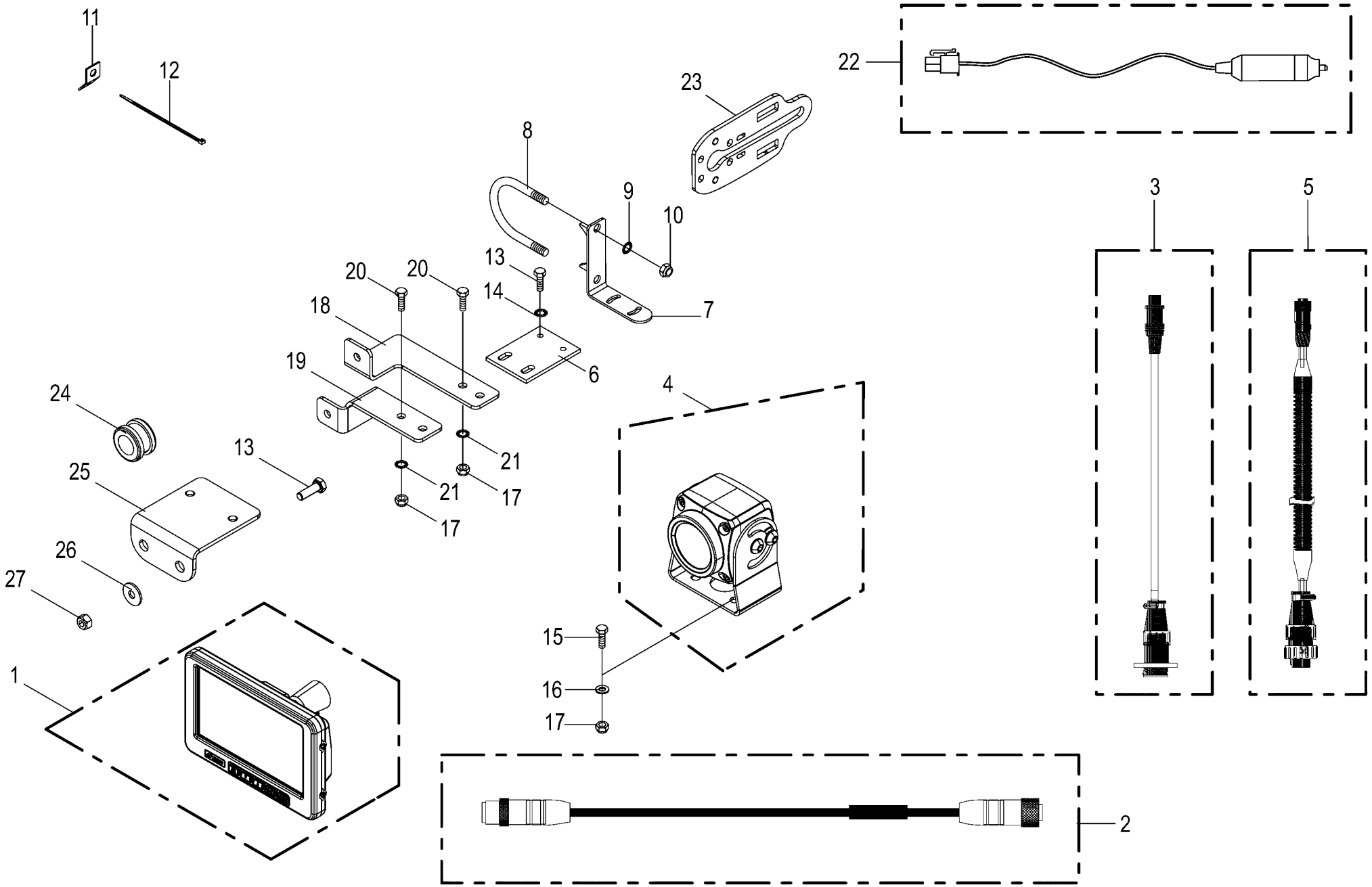

150 051 208 02 / 88.0

150 357 701 14

Kamerasystem -optional **Camera system** **Système de caméra**					1026400 - 1046900	RP601-10	RP601-20	RP601-11	RP601-21			**150 051 208 02** 150 357 701 14 **88.0**
Pos.	ID-Nr.	Benennung	Description	Description	Masch.-Nr-							Bemerkung/Remarks/Remarque
1	20 085 156 0	Monitor 7"	Monitor 7"	Moniteur 7"		1	1	1	1			
2	20 088 495 0	Verlängerung 5-p M12x1 5000mm	Extension 5-p M12x1 5000mm	Rallonge 5-p M12x1 5000 mm		1	1	1	1			
	20 088 496 0	Verlängerung 5-p M12x1 10000mm	Extension 5-p M12x1 10000mm	Rallonge 5-p M12x1 10000 mm		1	1	1	1			
3	20 088 487 0	Adapter 4-p Mini DIN - 7-p CPC	Adapter 4-p Mini DIN - 7-p CPC	Adaptateur 4-p Mini DIN - 7-p CPC		1	1	1	1			
4	20 085 509 0	Kamera 90°	Camera 90° CMOS	Caméra 90° CMOS		1	1	1	1			
5	20 088 488 0	Adapter 7-p CPC - 5-p M12x1	Adapter 7-p CPC - 5-p M12 x 1	Adaptateur 7-p CPC - 5-p M12x1		1	1	1	1			
6	20 053 605 0	Befestigungsplatte	Attatching plate	Plateau de fixation		1	1	1	1			
7	20 062 586 0	Winkel	Angle	Angle		1	1	1	1			
8	00 291 147 1	Bügelschraube	Stirrup bolt	Vis d'étrier		1	1	1	1			M 10 X 229
9	00 909 909 1	Sperrkantscheibe	Detent edged washer	Disque à bord d'arrêt		x	x	x	x			SKM 10
10	00 908 758 0	Sicherungsmutter	Locknut	Écrou hex		x	x	x	x			M 10
11	00 336 735 1	Halteblech	Holding plate	Tôle de fixation		x	x	x	x			
12	00 922 671 1	Kabelbinder	Cable band	Collier de serrage		x	x	x	x			Lg.= 300
	00 922 674 0	Kabelbinder	Cable band	Collier de serrage		x	x	x	x			Lg.= 200
13	00 900 616 0	6kt-Schraube	Hex head bolt	Boulon tête hex		x	x	x	x			M 8 X 25
14	00 909 908 1	Sperrkantscheibe	Detent edged washer	Disque à bord d'arrêt		x	x	x	x			SKM 8
15	00 900 608 0	6kt-Schraube	Hex head bolt	Boulon tête hex		x	x	x	x			M 6 X 20
16	00 910 411 1	Scheibe	Washer	Rondelle		x	x	x	x			6,4 X 12,5 X 1,6
17	00 908 704 1	Sicherungsmutter	Locknut	Écrou hex		x	x	x	x			M 6
18	20 062 923 0	Winkel	Angle	Angle		1	1	1	1			
19	20 062 924 0	Winkel	Angle	Angle		1	1	1	1			
20	00 901 028 1	6kt-Schraube	Hex head bolt	Boulon tête hex		x	x	x	x			M 6 X 30
21	00 909 906 1	Sperrkantscheibe	Detent edged washer	Disque à bord d'arrêt		x	x	x	x			SKM 6
22	20 083 763 0	Kabel Spannungsversorgung-Monitor 2m	Cable power supply monitor 2m	Câble moniteur alimentation en tension 2		1	1	1	1			
23	20 256 734 0	Halter	Support	Support		1	1	1	1			
24	20 084 868 0	Kabelführungstülle 15mm	Grommet 15mm	Passe-câble 15mm		1	1	1	1			
25	20 464 524 0	Kamerahalter	Camera support	Support de la caméra		1	1	1	1			
26	90 000 585 0	Scheibe	Washer	Rondelle		x	x	x	x			8,4 X 24 X 2
27	00 908 707 0	Sicherungsmutter	Locknut	Écrou hex		x	x	x	x			M 8

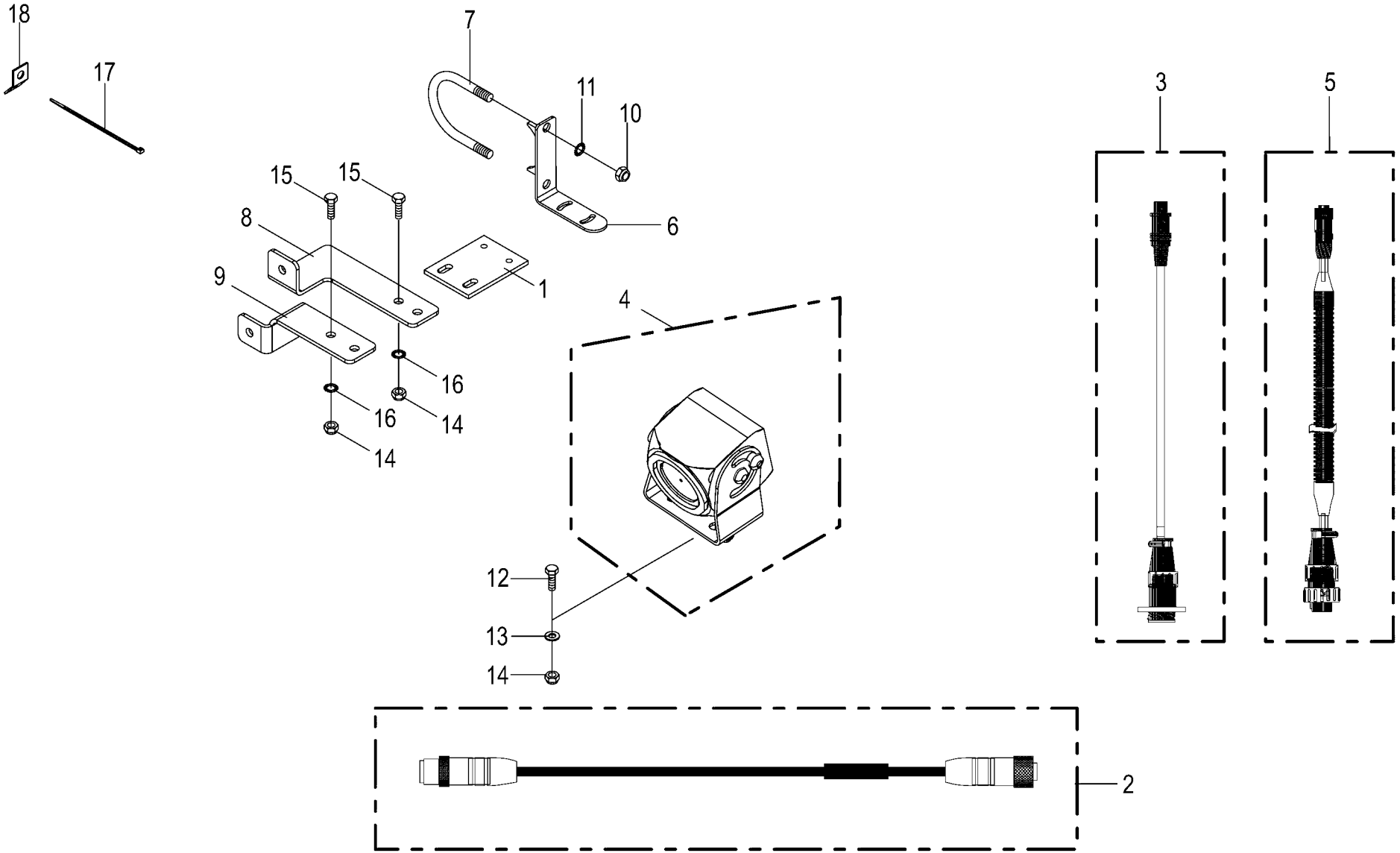

150 051 208 02 / 89.0

150 500 342 01

Zweite Kamera -optional
Additional camera
Deuxième caméra

1026400 - 1046900

150 051 208 02

150 500 342 1 **89.0**

Pos.	ID-Nr.	Benennung	Description	Description	Masch.-Nr-	RP601-10	RP601-20	RP601-11	RP601-21			Bemerkung/Remarks/Remarque
1	20 053 605 0	Befestigungsplatte	Attatching plate	Plateau de fixation		1	1	1	1			
2	20 088 495 0	Verlängerung 5-p M12x1 5000mm	Extension 5-p M12x1 5000mm	Rallonge 5-p M12x1 5000 mm		1	1	1	1			
3	20 088 487 0	Adapter 4-p Mini DIN - 7-p CPC	Adapter 4-p Mini DIN - 7-p CPC	Adaptateur 4-p Mini DIN - 7-p CPC		1	1	1	1			
4	20 085 509 0	Kamera 90°	Camera 90° CMOS	Caméra 90° CMOS		1	1	1	1			
5	20 088 488 0	Adapter 7-p CPC - 5-p M12x1	Adapter 7-p CPC - 5-p M12 x 1	Adaptateur 7-p CPC - 5-p M12x1		1	1	1	1			
6	20 062 586 0	Winkel	Angle	Angle		1	1	1	1			
7	00 291 147 1	Bügelschraube	Stirrup bolt	Vis d'étrier		1	1	1	1			M 10 X 229
8	20 062 923 0	Winkel	Angle	Angle		1	1	1	1			
9	20 062 924 0	Winkel	Angle	Angle		1	1	1	1			
10	00 908 758 0	Sicherungsmutter	Locknut	Écrou hex		x	x	x	x			M 10
11	00 909 909 1	Sperrkantscheibe	Detent edged washer	Disque à bord d'arrêt		x	x	x	x			SKM 10
12	00 900 608 0	6kt-Schraube	Hex head bolt	Boulon tête hex		x	x	x	x			M 6 X 20
13	00 910 411 1	Scheibe	Washer	Rondelle		x	x	x	x			6,4 X 12,5 X 1,6
14	00 908 704 1	Sicherungsmutter	Locknut	Écrou hex		x	x	x	x			M 6
15	00 901 028 1	6kt-Schraube	Hex head bolt	Boulon tête hex		x	x	x	x			M 6 X 30
16	00 909 906 1	Sperrkantscheibe	Detent edged washer	Disque à bord d'arrêt		x	x	x	x			SKM 6
17	00 922 671 1	Kabelbinder	Cable band	Collier de serrage		x	x	x	x			Lg.= 300
	00 922 674 0	Kabelbinder	Cable band	Collier de serrage		x	x	x	x			Lg.= 200
18	00 336 735 1	Halteblech	Holding plate	Tôle de fixation		5	5	5	5			

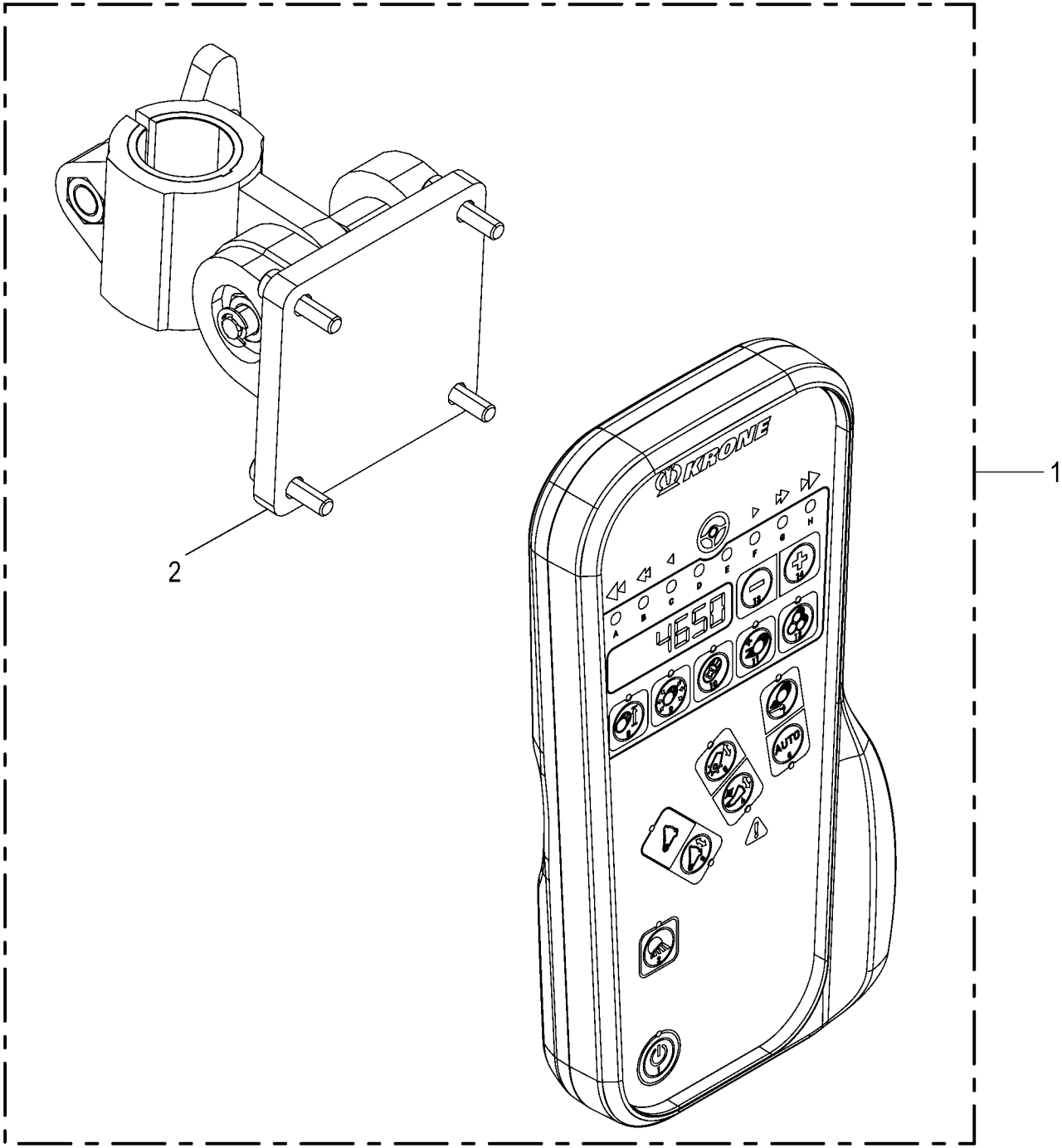

150 051 208 02 / 89.1

150 528 222 01

Terminal - DS 100 RP -optional
Terminal - DS 100 RP
Terminal - DS 100 RP

1026400 - 1046900

150 051 208 02

150 528 222 1 **89.1**

Pos.	ID-Nr.	Benennung	Description	Description	Masch.-Nr-	RP601-10	RP601-20	RP601-11	RP601-21			Bemerkung/Remarks/Remarque
1	20 088 338 0	Terminal DS 100 RP	Terminal DS 100 RP	Terminal DS 100 RP		1	1	1	1			
2	20 081 229 0	Halter	Support	Cadre support		1	1	1	1			
	27 017 197 0	Reduzierhülse 30/25	Reducing bushing 30/25	Douille de réduction 30/25		1	1	1	1			

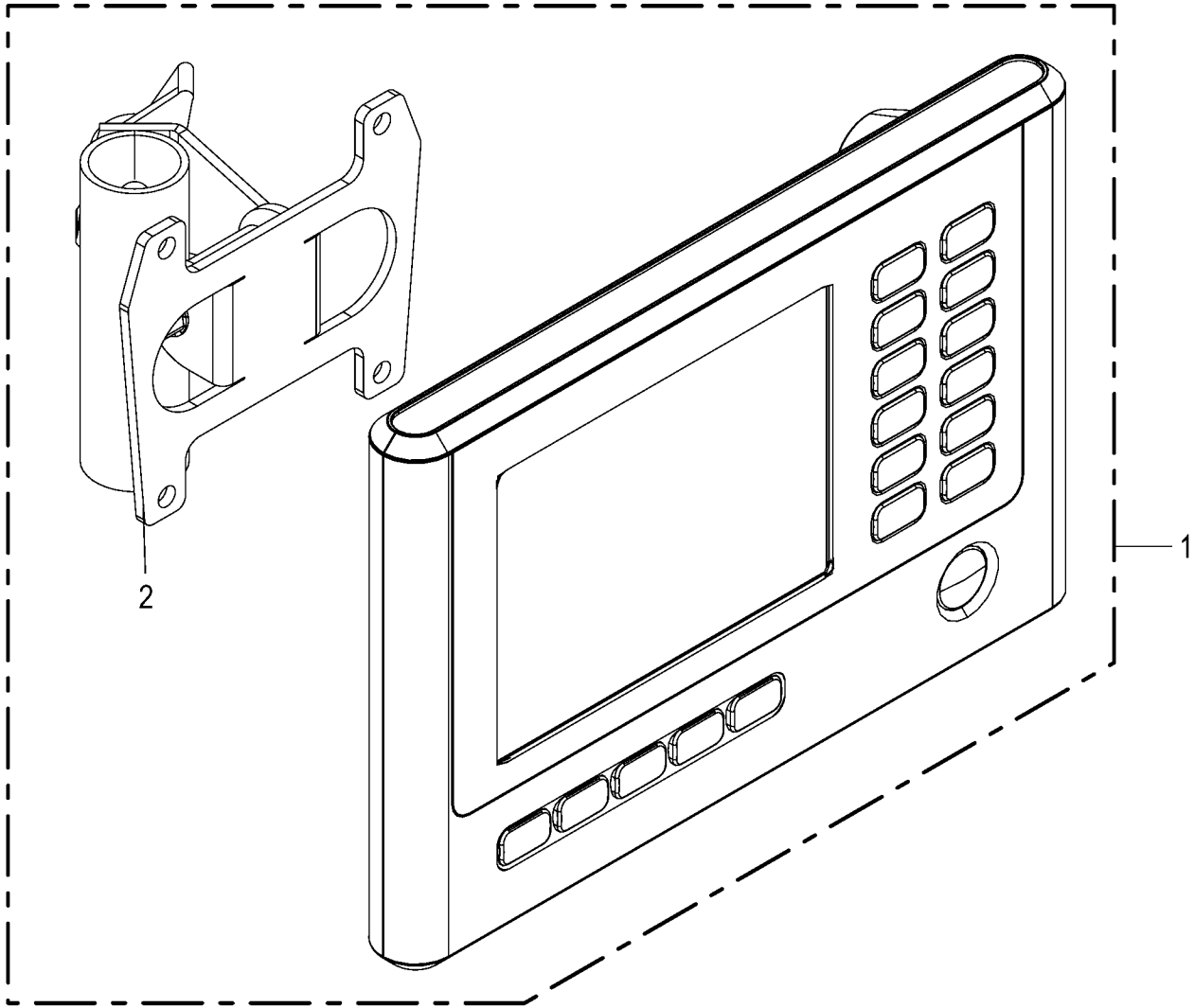
1
2

Terminal - DS 500 -optional
Terminal - DS 500
Terminal - DS 500

1026400 - 1046900

150 051 208 02

150 528 218 1 **89.2**

Pos.	ID-Nr.	Benennung	Description	Description	Masch.-Nr-	RP601-10	RP601-20	RP601-11	RP601-21			Bemerkung/Remarks/Remarque
1	20 088 361 0	Terminal DS 500	Terminal DS 500	Terminal DS 500		1	1	1	1			
2	20 088 237 0	Terminalhalter kpl.	Terminal holder cpl.	Support du terminal cpl.		1	1	1	1			

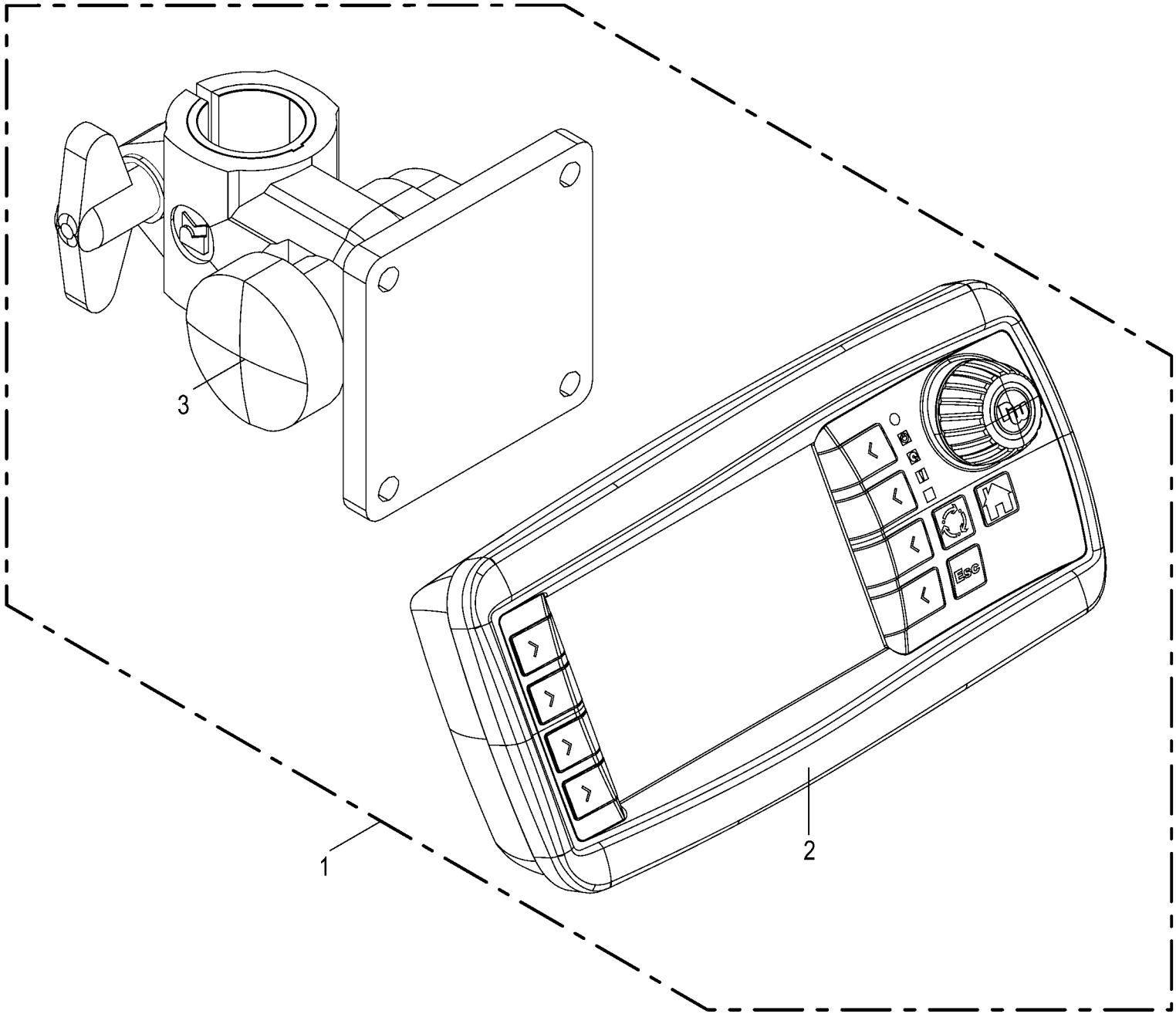

150 051 208 02 / 90.0

150 484 020 06

Terminal - Beta II -optional **Terminal - Beta II** **Terminal - Beta II**					1026400 - 1046900	RP601-10	RP601-20	RP601-11	RP601-21			**150 051 208 02** 150 484 020 6 **90.0**
Pos.	ID-Nr.	Benennung	Description	Description	Masch.-Nr-							Bemerkung/Remarks/Remarque
1	20 087 498 0	Terminal Beta II InCab 2017/30	Terminal Beta II InCab 2017/30	Terminal Beta II InCab 2017/30		1	1	1	1			
2	20 083 789 1	Terminal Beta II 2014/51	Terminal Beta II 2014/51	Terminal Beta II 2014/51		1	1	1	1			
3	20 081 229 0	Halter	Support	Cadre support		1	1	1	1			
	27 017 197 0	Reduzierhülse 30/25	Reducing bushing 30/25	Douille de réduction 30/25		1	1	1	1			

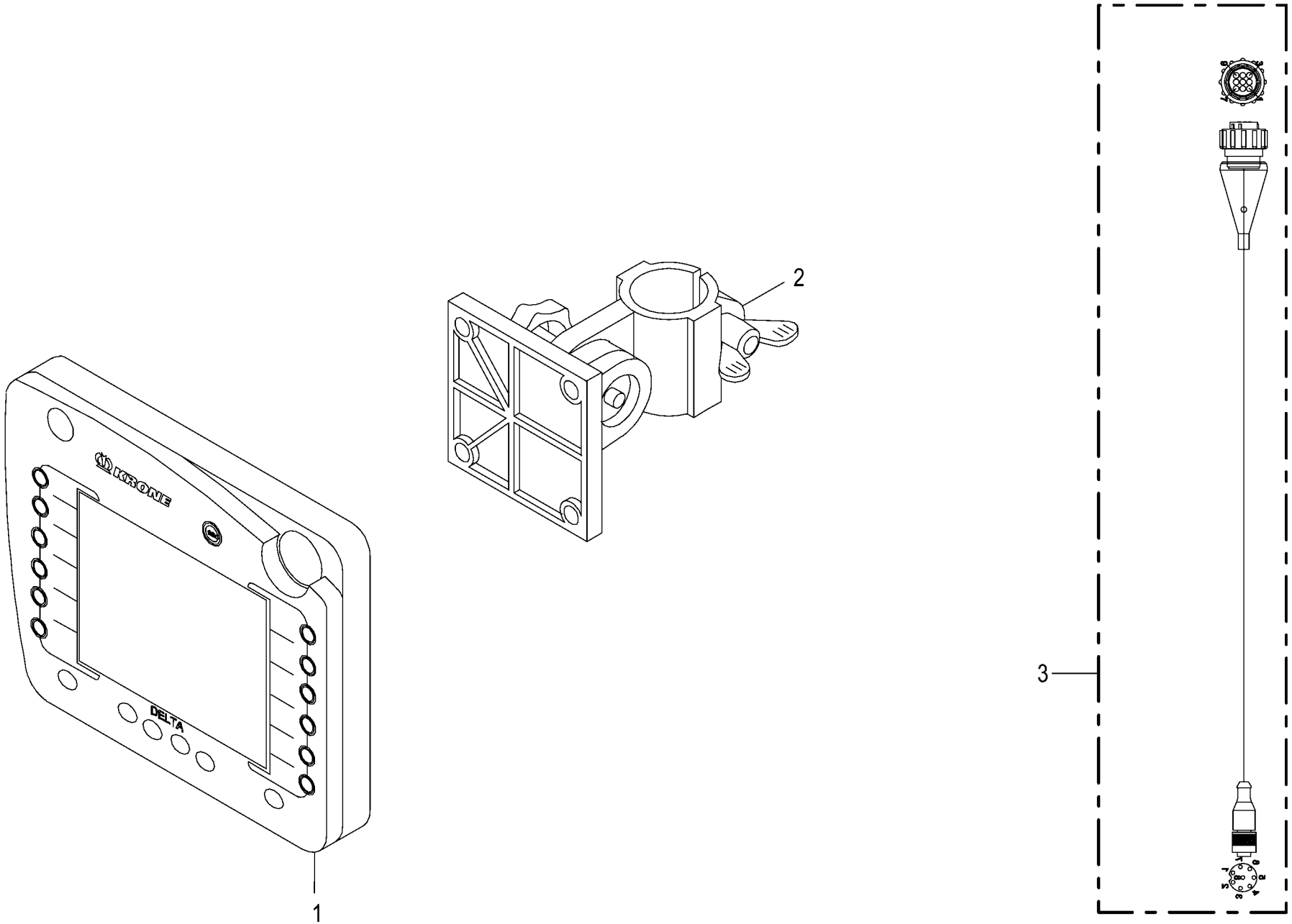

150 051 208 02 / 91.0

150 485 002 02

Terminal - Delta -optional
Terminal - Delta
Terminal - Delta

1026400 - 1046900

150 051 208 02

150 485 002 2 **91.0**

Pos.	ID-Nr.	Benennung	Description	Description	Masch.-Nr-	RP601-10	RP601-20	RP601-11	RP601-21			Bemerkung/Remarks/Remarque
1	20 081 637 3	Terminal Delta 2017/48	TRM Delta 2017/48	Terminal Delta 2017/48		1	1	1	1			
2	20 081 229 0	Halter	Support	Cadre support		1	1	1	1			
	27 017 197 0	Reduzierhülse 30/25	Reducing bushing 30/25	Douille de réduction 30/25		1	1	1	1			
3	20 085 988 1	Adapter 9-p CPC - 8-p M12x1	Adapter 9-p CPC - 8-p M12x1	Adaptateur 9-p CPC - 8-p M12x1		1	1	1	1			

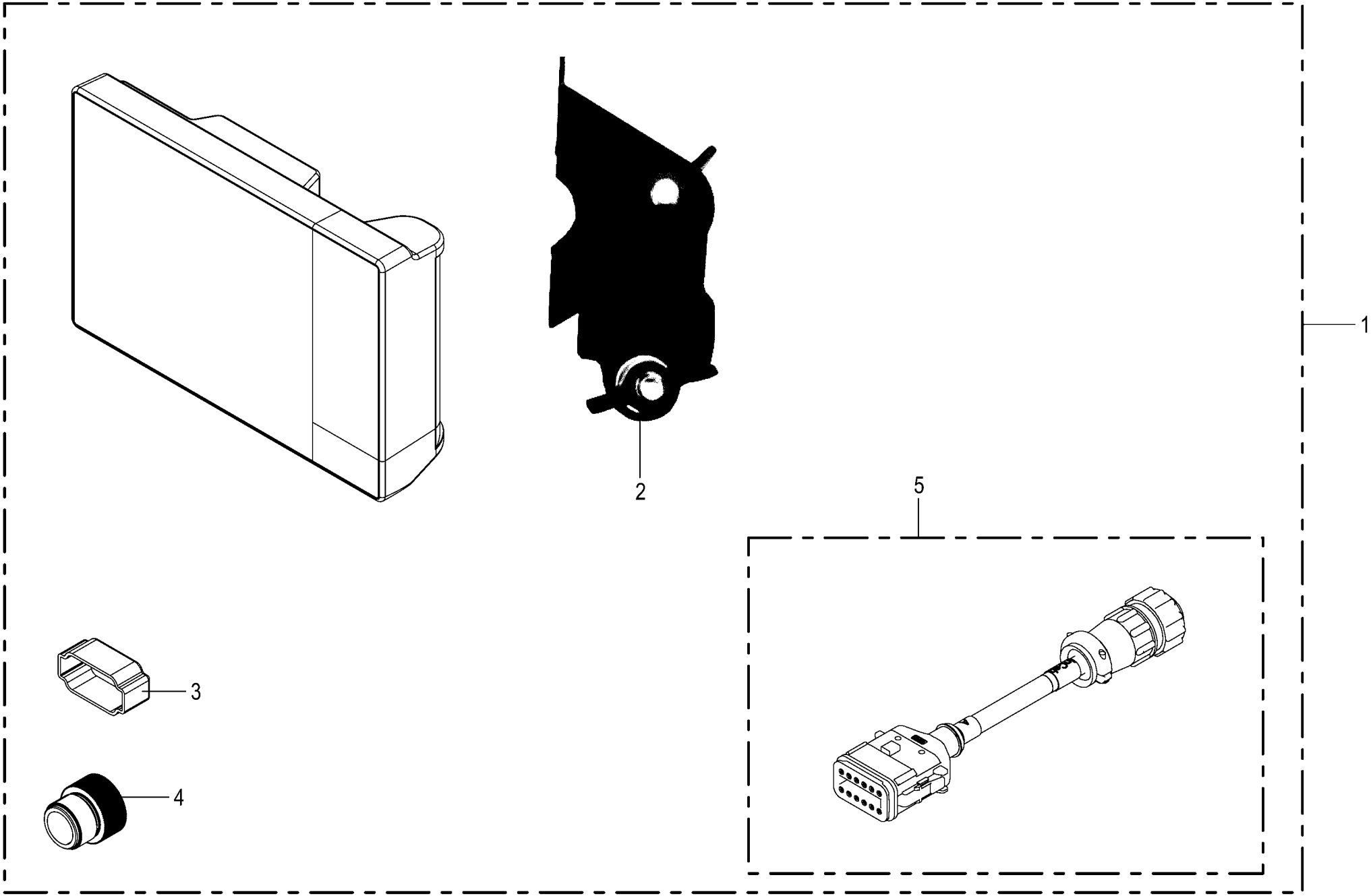

150 051 208 02 / 91.2

150 520 824 02

Terminal CCI 800 -optional
Terminal CCI 800
Terminal CCI 800

1026400 - 1046900

150 051 208 02

150 520 824 2 **91.2**

Pos.	ID-Nr.	Benennung	Description	Description	Masch.-Nr-	RP601-10	RP601-20	RP601-11	RP601-21			Bemerkung/Remarks/Remarque
1	20 088 264 0	Terminal CCI 800_2xCAN	Terminal CCI 800_2xCAN	Terminal CCI 800_2xCAN		1	1	1	1			
	20 086 431 0	Displayschutzfolie Matt 203 x 301	Display protection sheet matt 203 x 301	Film de prot de l'écran mat 203 x 301		1	1	1	1			
2	20 088 265 0	Terminalhalter kpl.	Terminal holder cpl.	Support du terminal cpl.		1	1	1	1			
3	20 086 759 0	Blindkappe 12-p St schwarz	Blind cap 12-p St sw	Cache 12-p St sw		1	1	1	1			
4	20 081 731 0	Schutzkappe	Protective cap	Capuchon protecteur		1	1	1	1			M 12
5	20 086 933 0	Adapter 12-p DT - 9-p CPC	Adapter 12-p DT - 9-p CPC	Adaptateur 12-p DT - 9-p CPC		1	1	1	1			

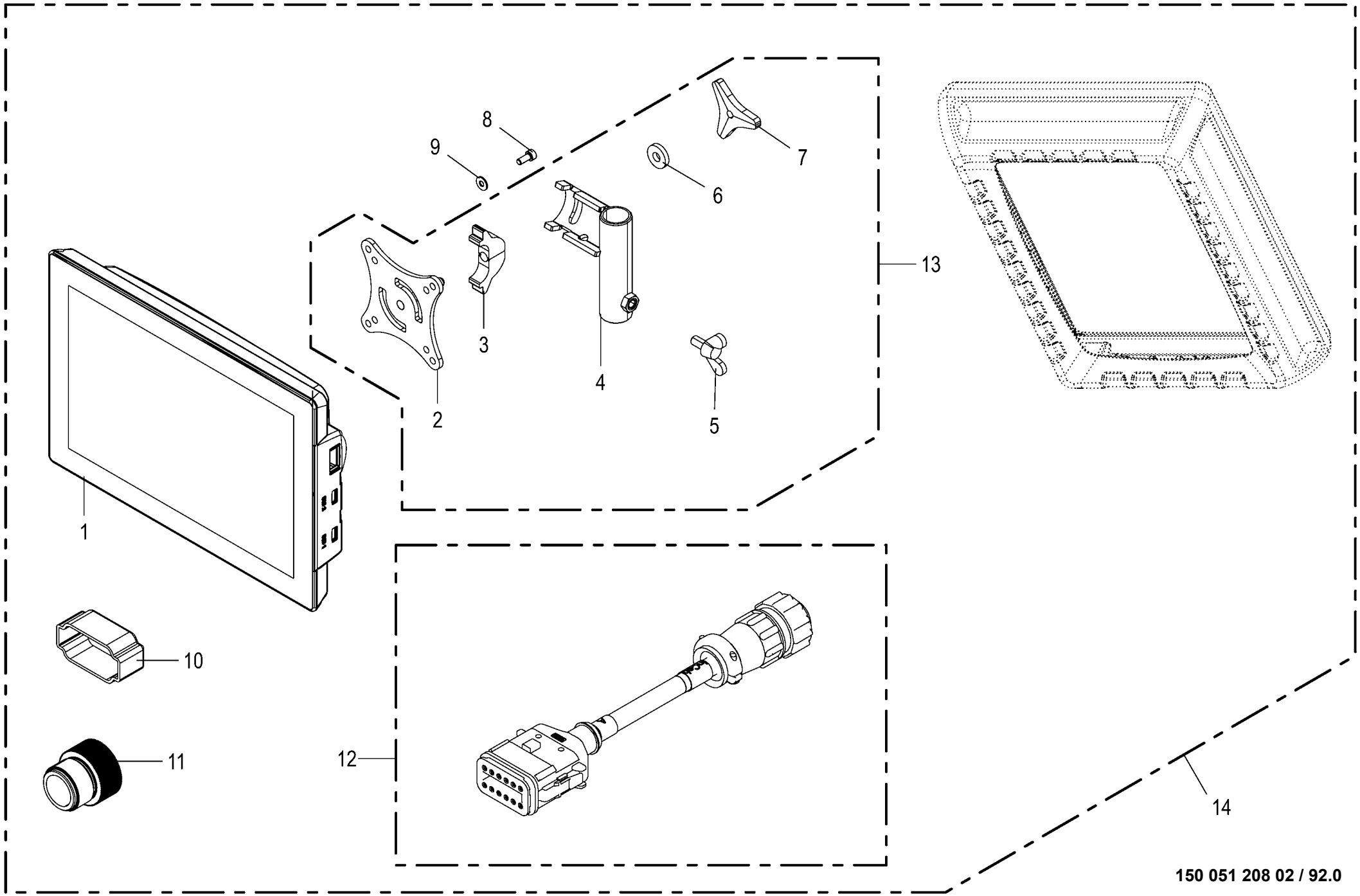

150 051 208 02 / 92.0

150 485 020 06

Terminal CCI 1200 -optional **Terminal CCI 1200** **Terminal CCI 1200**					1026400 - 1046900	RP601-10	RP601-20	RP601-11	RP601-21			**150 051 208 02** 150 485 020 6 **92.0**
Pos.	ID-Nr.	Benennung	Description	Description	Masch.-Nr-							Bemerkung/Remarks/Remarque
1	20 086 057 0	Terminal CCI1200_2xCAN 2016/21	TRM CCI1200_2xCAN 2016/21	Terminal CCI1200_2xCAN 2016/21		1	1	1	1			
	20 086 431 0	Displayschutzfolie Matt 203 x 301	Display protection sheet matt 203 x 301	Film de prot de l'écran mat 203 x 301		1	1	1	1			
2	20 086 747 2	VESA- Mount Platte	VESA- mount plate	Plaque VESA- Mount		1	1	1	1			
3	20 086 749 2	Klemmhalter	Terminal holder	Support de serrage		1	1	1	1			
4	20 086 748 4	Halterohr	Holding tube	Tube de fixation		1	1	1	1			
5	00 906 132 0	Flügelschraube	Winged screw	Vis à oreilles		x	x	x	x			M 8 X 16
6	00 910 366 0	Scheibe	Washer	Rondelle		x	x	x	x			8,4 X 21 X 4
7	20 086 843 0	Dreisterngriff M8	Tristar knob M8	Poignée trois étoiles M8		1	1	1	1			
8	90 001 820 0	Zylinderschraube	Allen screw	Vis tête cylindrique		x	x	x	x			M 5 X 12
9	90 002 958 0	Sperrkantscheibe SKM 5 ZLÜ	Detent edged washer SKM 5	Rondelle d'arrêt SKM 5		x	x	x	x			
10	20 086 759 0	Blindkappe 12-p St schwarz	Blind cap 12-p St sw	Cache 12-p St sw		1	1	1	1			
11	20 081 731 0	Schutzkappe	Protective cap	Capuchon protecteur		1	1	1	1			M 12
12	20 086 933 0	Adapter 12-p DT - 9-p CPC	Adapter 12-p DT - 9-p CPC	Adaptateur 12-p DT - 9-p CPC		1	1	1	1			
13	20 086 750 1	Terminalhalter kpl.	Terminal holder cpl.	Support du terminal cpl.		1	1	1	1			
14	20 086 229 0	Terminal CCI 1200_2xCAN	Terminal CCI 1200_2xCAN	Terminal CCI 1200_2xCAN		1	1	1	1			

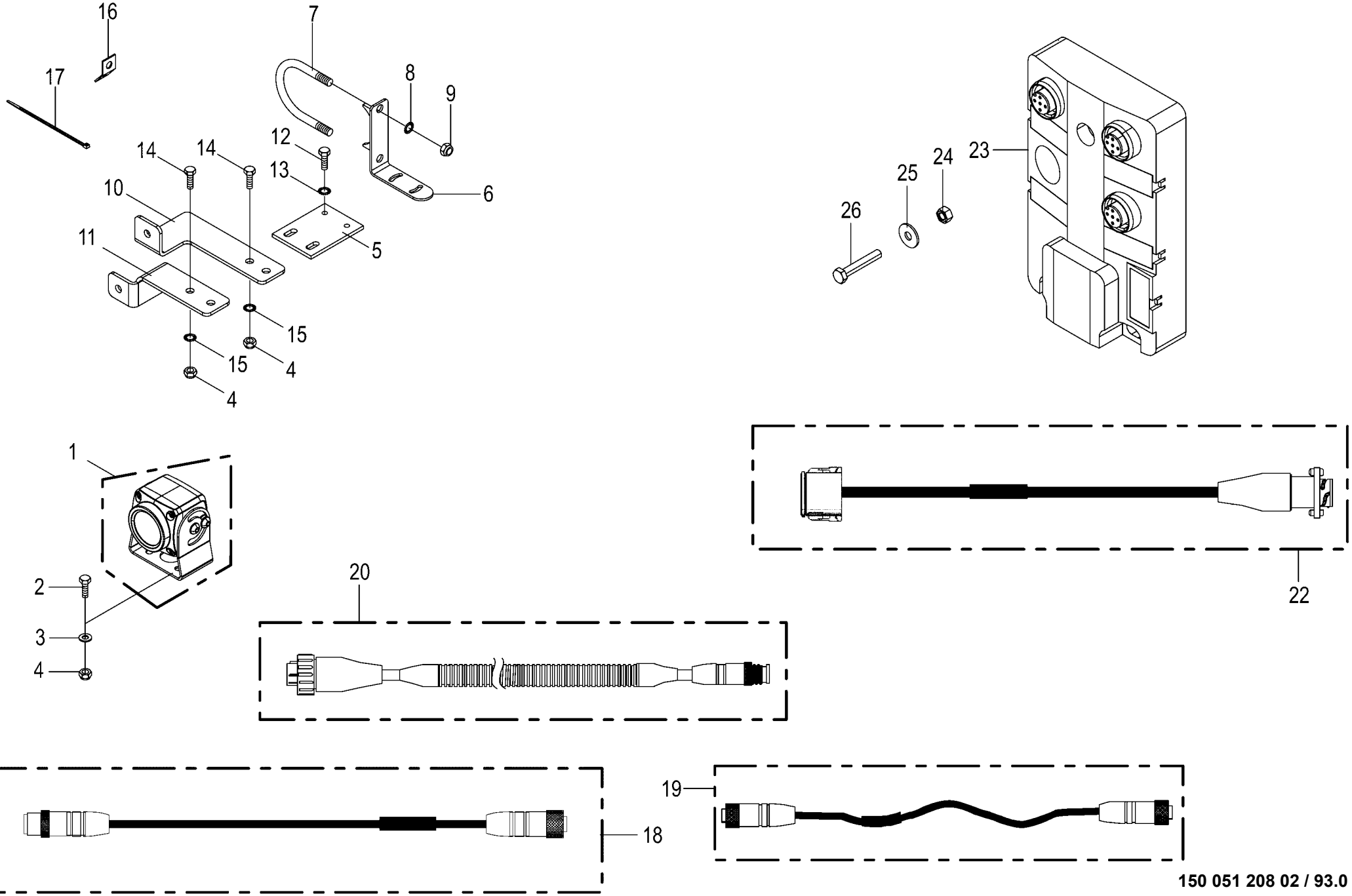

150 051 208 02 / 93.0

150 485 054 06

Videosystem / CCI -optional
Camera system / CCI
Système de caméra / CCI

1026400 - 1046900

150 051 208 02

150 485 054 6 **93.0**

Pos.	ID-Nr.	Benennung	Description	Description	Masch.-Nr-	RP601-10	RP601-20	RP601-11	RP601-21			Bemerkung/Remarks/Remarque
1	20 085 509 0	Kamera 90°	Camera 90° CMOS	Caméra 90° CMOS		1	1	1	1			
2	00 900 608 0	6kt-Schraube	Hex head bolt	Boulon tête hex		x	x	x	x			M 6 X 20
3	00 910 411 1	Scheibe	Washer	Rondelle		x	x	x	x			6,4 X 12,5 X 1,6
4	00 908 704 1	Sicherungsmutter	Locknut	Écrou hex		x	x	x	x			M 6
5	20 053 605 0	Befestigungsplatte	Attatching plate	Plateau de fixation		1	1	1	1			
6	20 062 586 0	Winkel	Angle	Angle		1	1	1	1			
7	00 291 147 1	Bügelschraube	Stirrup bolt	Vis d'étrier		1	1	1	1			M 10 X 229
8	00 909 909 1	Sperrkantscheibe	Detent edged washer	Disque à bord d'arrêt		x	x	x	x			SKM 10
9	00 908 758 0	Sicherungsmutter	Locknut	Écrou hex		x	x	x	x			M 10
10	20 062 923 0	Winkel	Angle	Angle		1	1	1	1			
11	20 062 924 0	Winkel	Angle	Angle		1	1	1	1			
12	00 900 616 0	6kt-Schraube	Hex head bolt	Boulon tête hex		x	x	x	x			M 8 X 25
13	00 909 908 1	Sperrkantscheibe	Detent edged washer	Disque à bord d'arrêt		x	x	x	x			SKM 8
14	00 901 028 1	6kt-Schraube	Hex head bolt	Boulon tête hex		x	x	x	x			M 6 X 30
15	00 909 906 1	Sperrkantscheibe	Detent edged washer	Disque à bord d'arrêt		x	x	x	x			SKM 6
16	00 336 735 1	Halteblech	Holding plate	Tôle de fixation		10	10	10	10			
17	00 922 671 1	Kabelbinder	Cable band	Collier de serrage		x	x	x	x			Lg.= 300
	00 922 674 0	Kabelbinder	Cable band	Collier de serrage		x	x	x	x			Lg.= 200
18	20 088 495 0	Verlängerung 5-p M12x1 5000mm	Extension 5-p M12x1 5000mm	Rallonge 5-p M12x1 5000 mm		1	1	1	1			
	20 088 496 0	Verlängerung 5-p M12x1 10000mm	Extension 5-p M12x1 10000mm	Rallonge 5-p M12x1 10000 mm		1	1	1	1			
19	20 088 492 0	Adapter 5-p M12x1 - 5-p M12x1	Adapt. 5-p M12x1 - 5-p M12x1	Adaptateur à 5 p M12x1 - 5 p M12x1		1	1	1	1			
20	20 088 491 0	Adapter 7-p CPC - 5-p M12x1	Adapter 7-p CPC - 5-p M12 x 1	Adaptateur 7-p CPC - 5-p M12x1		1	1	1	1			
22	20 088 490 0	Adapter 12-p DT - 7-p CPC	Adapter 12-pole DT - 7-pole CPC	Adaptateur à 12p DT - 7p CPC		1	1	1	1			
23	20 086 868 0	Anschlußbox 2 Kameras	connecting box 2nd camera	Boîtier de raccordement 2 caméras		1	1	1	1			
24	00 908 207 1	6kt-Mutter	Hex nut	Écrou hex		x	x	x	x			M 5
25	00 910 365 0	Scheibe	Washer	Rondelle		x	x	x	x			5,3 X 15 X 1
26	90 003 028 0	6kt-Schraube M5 x 30	Hexagon head screw M5 x 30	Vis six pans M5 x 30		x	x	x	x			

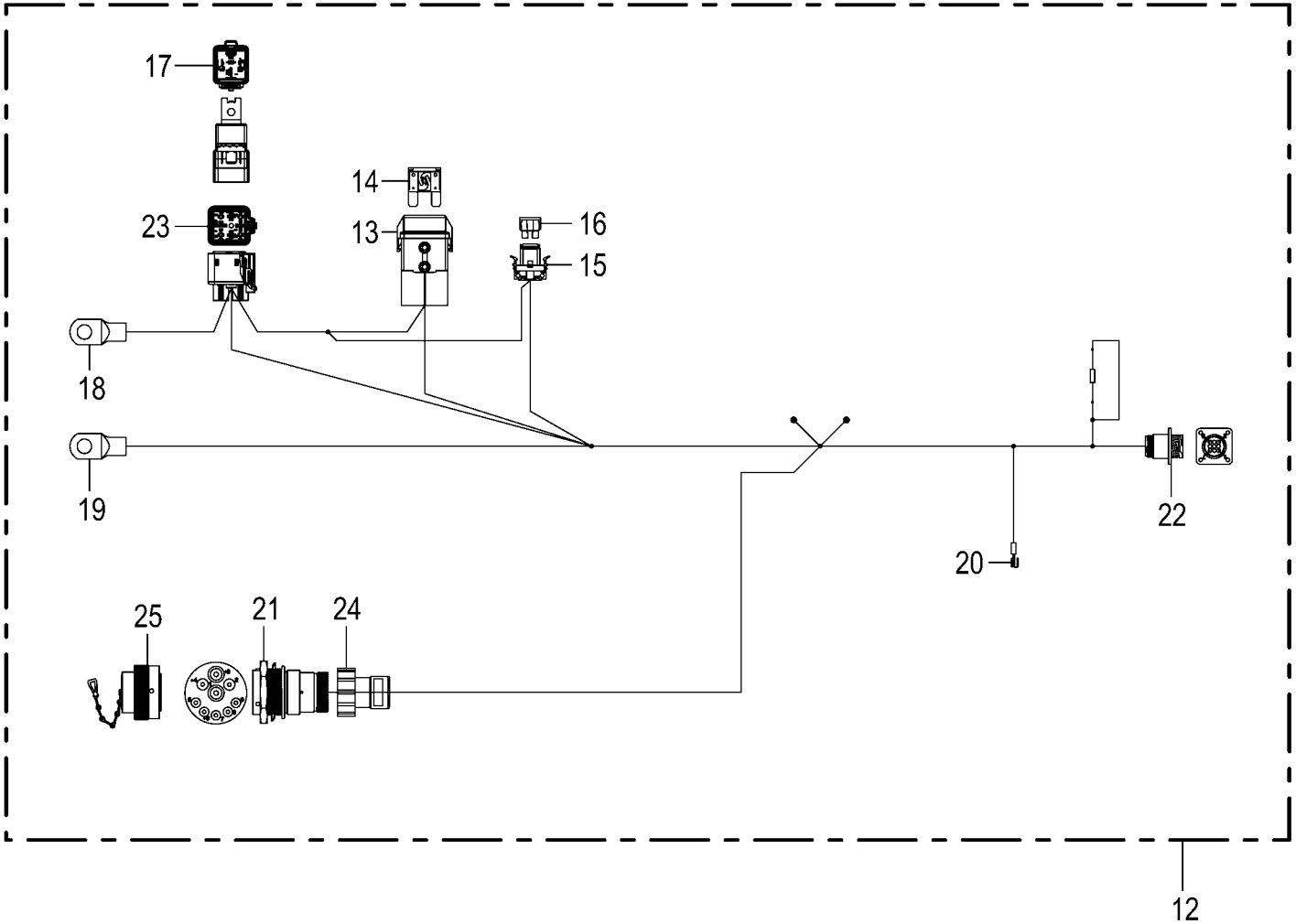

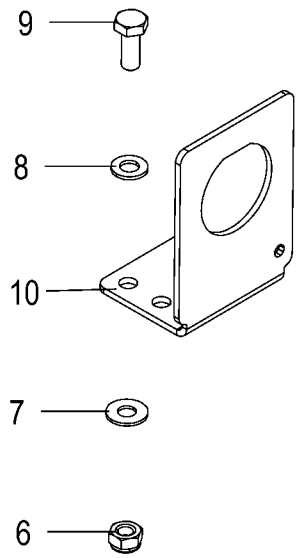

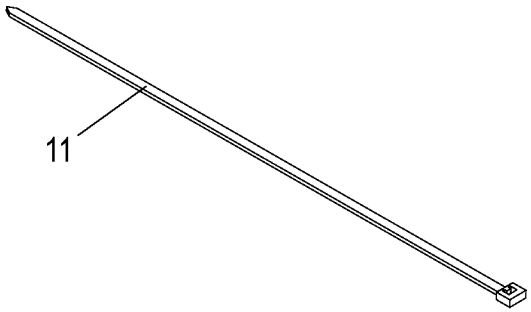

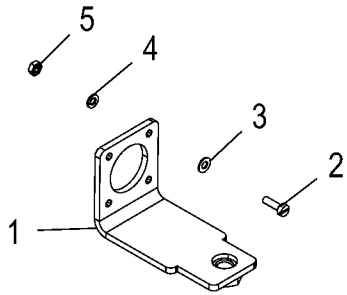

150 051 208 02 / 94.0

150 467 654 04

Traktor Nachrüstung -optional
Tractor retrofitting
Équipement ultérieur tracteur

1026400 - 1046900

150 051 208 02

150 467 654 4 **94.0**

Pos.	ID-Nr.	Benennung	Description	Description	Masch.-Nr-	RP601-10	RP601-20	RP601-11	RP601-21			Bemerkung/Remarks/Remarque
1	20 026 986 0	Halter	Support	Cadre support		1	1	1	1			
2	00 903 403 0	Zylinderschraube	Allen screw	Vis tête cylindrique		x	x	x	x			AM 3 X 10
3	00 910 307 0	Scheibe	Washer	Rondelle		x	x	x	x			3,2 X 7 X 0,5
4	00 910 002 0	Federring	Spring washer	Rondelle elastique		x	x	x	x			B 3
5	00 908 204 0	6kt-Mutter	Hex nut	Écrou hex		x	x	x	x			M 3
6	00 908 706 0	Sicherungsmutter	Locknut	Écrou hex		x	x	x	x			M 8
7	00 909 908 1	Sperrkantscheibe	Detent edged washer	Disque à bord d'arrêt		x	x	x	x			SKM 8
8	00 910 413 0	Scheibe	Washer	Rondelle		x	x	x	x			8,4 X 17 X 1,6
9	00 900 614 0	6kt-Schraube	Hex head bolt	Boulon tête hex		x	x	x	x			M 8 X 20
10	20 087 751 1	Halter Stecker 9-p St HDP20 sw	Holder plug 9-p St HDP20 sw	Support cable 9-p St HDP20 sw		1	1	1	1			
11	00 922 671 1	Kabelbinder	Cable band	Collier de serrage		x	x	x	x			Lg.= 300
12	20 087 714 2	Kabelbaum IsoBus Retro Fit Kit	CH ISOBUS retrofit kit	Câbles ISOBUS (Bouchon 3033470)		1	1	1	1			
13	20 085 783 0	Halterung Sicherung MAXI	Holder Fuse MAXI	Fixation Fusible MAXI		1	1	1	1			
14	20 087 676 0	MAXI-Sicherung 50A rt	MAXI fuse 50A red	Fusible MAXI 50A rt		1	1	1	1			
15	20 084 554 0	Halterung Sicherung ATO/Mini	Holder Fuse ATO/Mini	Fixation Fusible ATO/Mini		1	1	1	1			
16	00 302 076 0	Flachstecksicherung	Flat fuse	Fusible plat		1	1	1	1			15 A
17	20 087 643 0	Relais Leistung Schließer 70A	Relay Leistung NO contact 70A	Relais Leistung Contact à fermeture 70A		1	1	1	1			
18	20 082 730 0	Rohrkabelschuh 8-10	Tubular cable lug 8-10	Cosse tubulaire 8-10		1	1	1	1			
19	20 082 730 0	Rohrkabelschuh 8-10	Tubular cable lug 8-10	Cosse tubulaire 8-10		1	1	1	1			
20	00 924 689 0	Steckverteiler	Plug-in disributor	Distribut. connecteurs enfich.		1	1	1	1			
21	20 088 110 0	Stecker 9-p St silber	Plug 9-p St silver	Cavalier 9-p St argenté		1	1	1	1			
	00 303 773 0	Steckerzubehör Mutter	Plug accessories Nut	Accessoires de connecteur Écrou		1	1	1	1			
	20 082 605 0	Steckerzubehör Wellenring	Plug accessories Shaft ring	Accessoires de connecteur Bague d'arbre		1	1	1	1			
	00 303 051 0	Kontakt Ni 5mm2	Contact Ni 5mm2	Contact Ni 5mm2		2	2	2	2			
	20 080 238 0	Kontakt Ni 2mm2	Contact Ni 2mm2	Contact Ni 2mm2		2	2	2	2			
	00 303 047 0	Blindstopfen 3,07mm weiß	Filler plug 3,07mm white	Tampon borgne 3,07mm blanc		1	1	1	1			
	20 080 240 0	Kontakt Ni 0,5mm2	Contact Ni 0,5mm2	Contact Ni 0,5mm2		4	4	4	4			
22	20 082 747 0	Stecker 9-p St schwarz	Plug 9-p St black	Cavalier 9-p St noir		1	1	1	1			
	20 088 299 0	Kontakt Sn 0,2mm2	Contact Sn 0,2mm2	Contact Sn 0,2mm2		6	6	6	6			
	20 088 298 0	Kontakt Sn 0,75mm2	Contact Sn 0,75mm2	Contact Sn 0,75mm2		2	2	2	2			
23	20 087 640 0	Halterung Relais	Holder Relay	Fixation Relais		1	1	1	1			
	20 087 652 0	Kontakt Sn 0,5mm2	Contact Sn 0,5mm2	Contact Sn 0,5mm2		2	2	2	2			
	20 087 662 0	Einzeladerabdichtung grün	Single-wire seal green	Joint du fil unique vert		2	2	2	2			
	20 087 645 0	Kontakt Sn 10mm2	Contact Sn 10mm2	Contact Sn 10mm2		2	2	2	2			
	20 087 657 0	Einzeladerabdichtung gelb	Single-wire seal yellow	Joint du fil unique jaune		2	2	2	2			

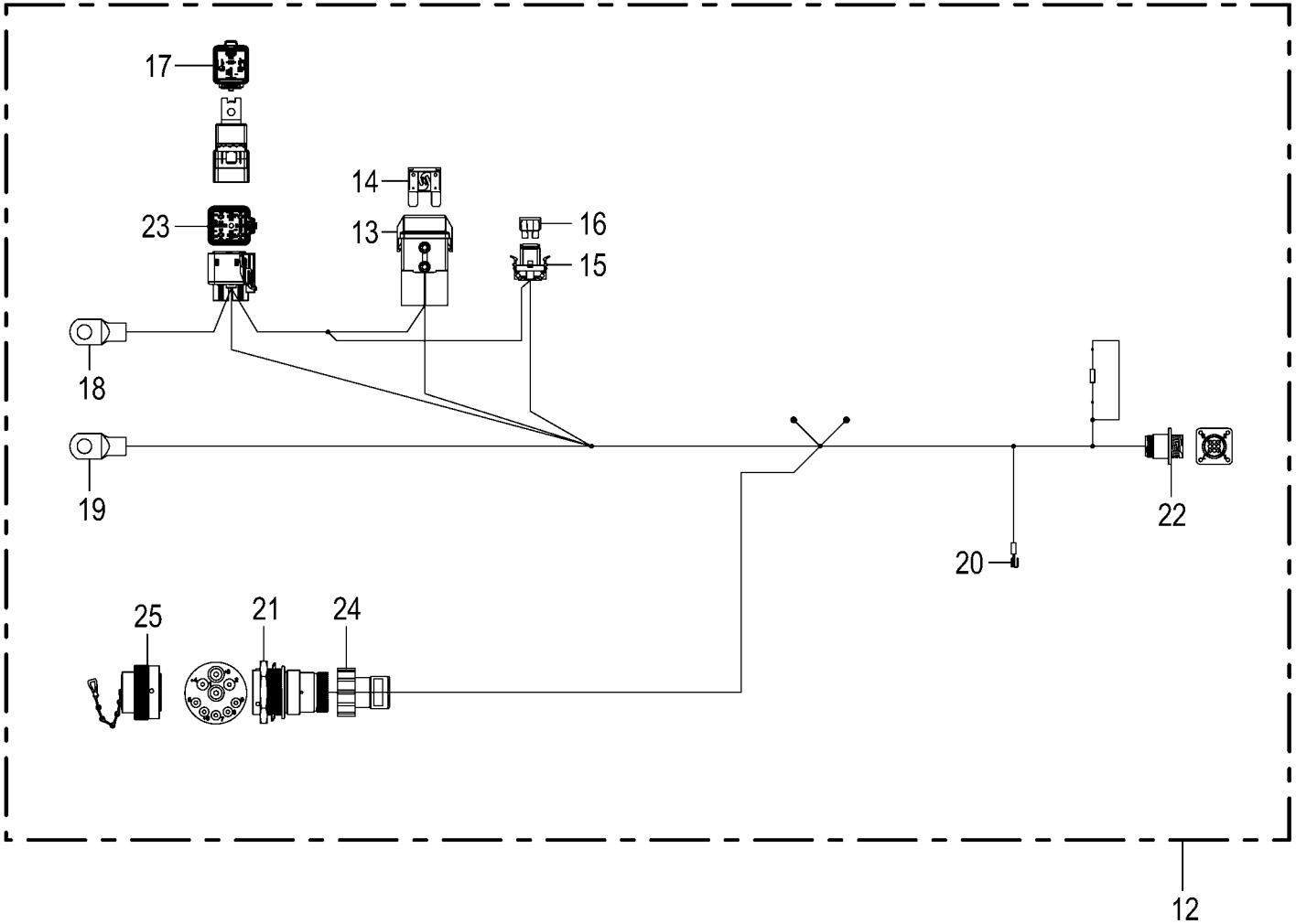

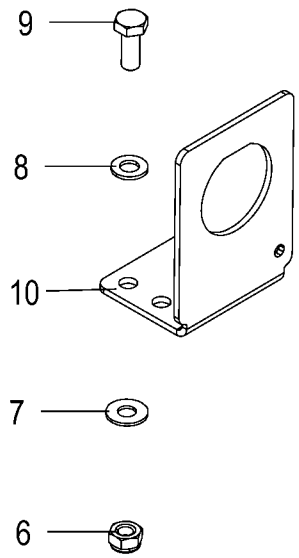

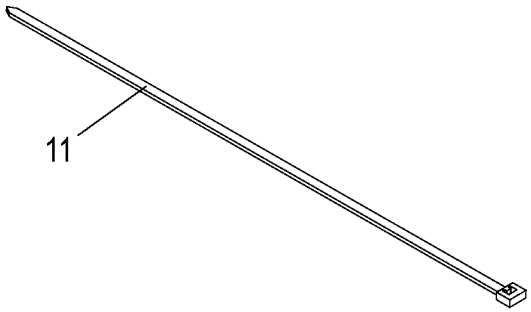

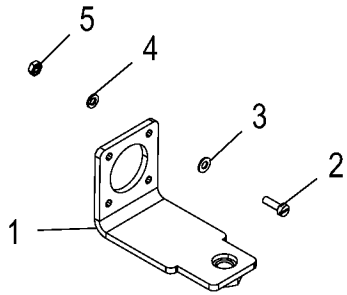

150 051 208 02 / 94.0

150 467 654 04

Traktor Nachrüstung -optional Tractor retrofitting Équipement ultérieur tracteur					1026400 - 1046900	RP601-10	RP601-20	RP601-11	RP601-21			150 051 208 02 150 467 654 4 94.0
Pos.	ID-Nr.	Benennung	Description	Description	Masch.-Nr-							Bemerkung/Remarks/Remarque
	20 087 663 0	Blindstopfen 5,2mm weiß	Filler plug 5,2mm white	Tampon borgne 5,2mm blanc		4	4	4	4			
24	20 087 805 0	Steckerübergang 0-p	Plug transition 0-p	Jonction connecteur 0-p		1	1	1	1			
25	00 303 347 0	Blindstecker	Blind-plug	Connecteur aveugle		1	1	1	1			

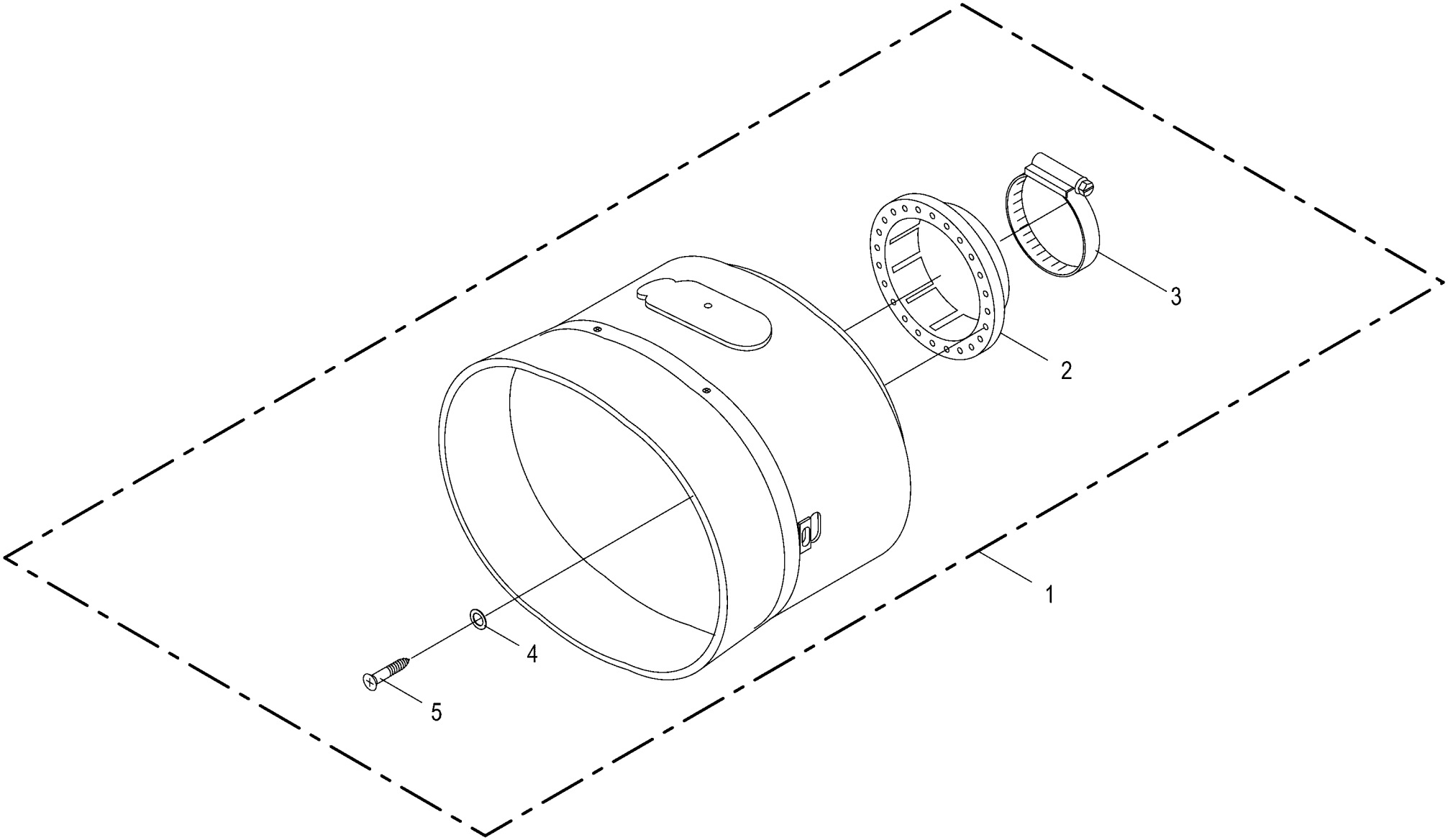

150 051 208 02 / 95.0

150 494 135 02

Schutztopf Protecting cup Pot de protection					1026400 - 1046900	RP601-10	RP601-20	RP601-11	RP601-21			150 051 208 02 150 494 135 2 95.0
Pos.	ID-Nr.	Benennung	Description	Description	Masch.-Nr-							Bemerkung/Remarks/Remarque
1	00 949 361 1	Schutztopf mit Adapterring	Protecting cup	Pot de protection		1	1	1	1			
2	00 949 842 0	Adapterring	Adapter ring	Bague d'adaptation		1	1	1	1			
3	00 924 007 0	Schneckengewindeschelle	Tube clip	Bride		1	1	1	1			90 - 110
4	00 910 351 1	Scheibe	Washer	Rondelle		x	x	x	x			6,4 X 18 X 1,6
5	00 906 809 0	Flachrundschraube	Coach bolt	Vis a tête bombée		x	x	x	x			spezial (6 X 16)

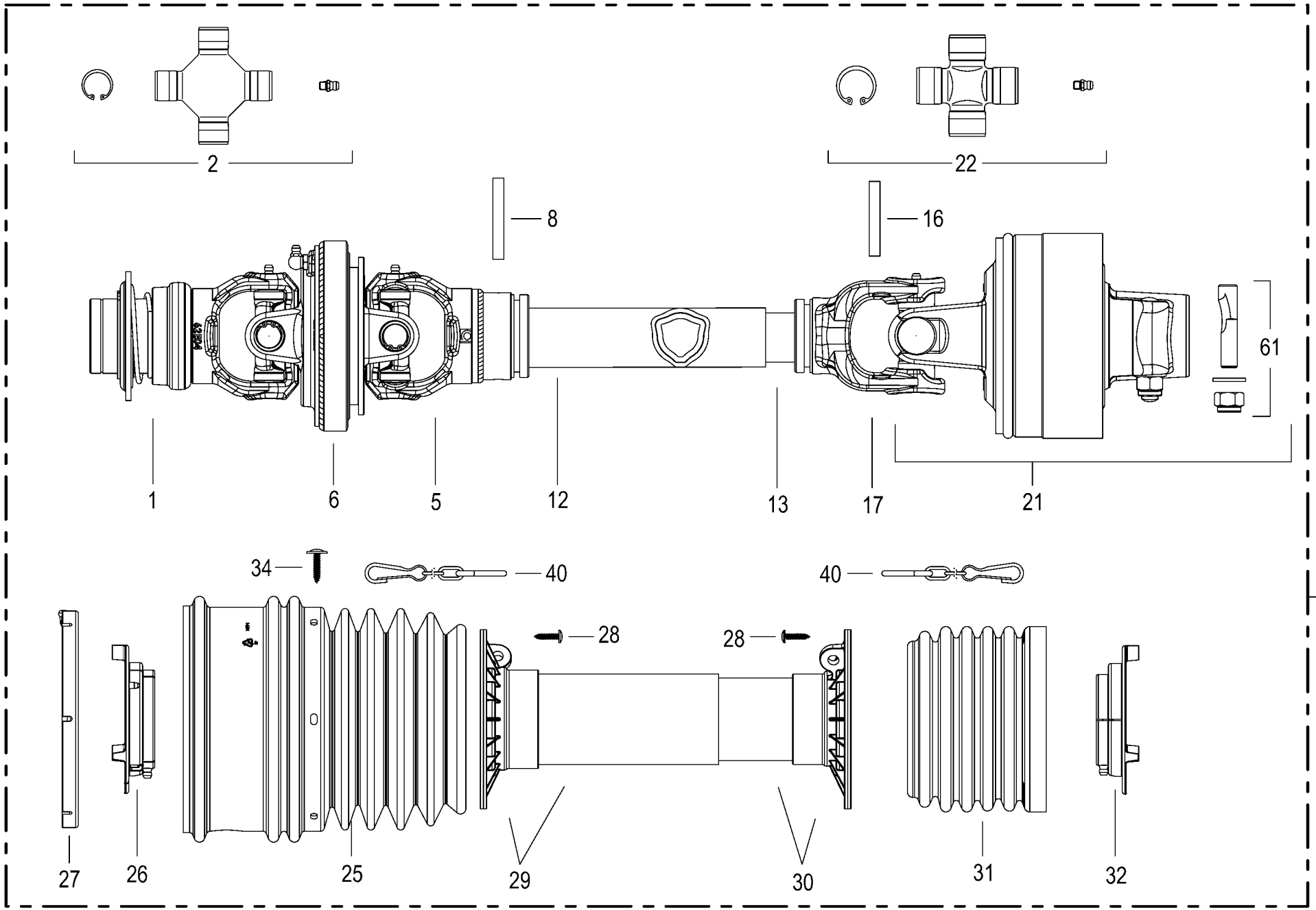

150 051 208 02 / 96.0

150 494 075 01

Gelenkwelle -ByPy
Universal shaft
Arbre à cardan

1026400 - 1046900

150 051 208 02

150 494 075 1 **96.0**

Pos.	ID-Nr.	Benennung	Description	Description	Masch.-Nr-	RP601-10	RP601-20	RP601-11	RP601-21			Bemerkung/Remarks/Remarque
1	00 956 480 0	Aussengabel	Outer yoke	Machoire exterieure		1	1					
2	27 000 757 0	Kreuzgarnitur	Cross assy	Croisillon		2	2					
5	27 013 526 0	Innengabel f. Aussenr. WW Gr.4	Inner fork f outer tube “” size 4	Fourche intérieure p. tube ext. WW tai.4		1	1					
6	27 000 759 0	Zentralgabel	Centric yoke	Appui central		1	1					
8	00 912 678 0	Spannstift	Roll pin	Goupille de serrage		1	1					8 x 61 mm
12	00 956 139 1	Profilrohr - aussen	Profile tube - outside	Tube profilé - extérieur		1	1					Lg.= 970
13	00 956 140 0	Profilrohr - innen	Profile tube - inside	Tube profilé - intérieure		1	1					Lg.= 1000
16	00 912 677 2	Spannstift	Roll pin	Goupille de serrage		1	1					8 X 55
17	27 012 780 0	Innengabel f. Innenring	Inner fork for inner tube 104	Fourche int. p. compartiment int. 104		1	1					
21	27 013 527 1	Nockenschaltkupplung Gr. 4 LR23 1300Nm	Cam clutch size 4 LR23 1300Nm	Accoupl de coupure à cames 4 LR23 1300Nm		1	1					
22	00 956 426 2	Kreuzgarnitur	Cross assy	Croisillon		1	1					
25	27 013 528 0	Schutztrichter 100-Serie Gr.3/ 4 208	Guard cone 100-Serie Gr.3/4 208	Entonnoir de protection 100- Serie Gr.3/4		1	1					
26	27 012 784 0	Laufring aussen Gr.103/104	Raceway outside size 103/104	Bague de roulement extérieur tai.103/104		1	1					
27	27 013 529 0	Laufring WW-80° G4	Ball race WW-80° G4			1	1					
28	00 955 453 0	Schraube	Screw	Boulon		6	6					4,8 X 22
29	27 012 782 0	Schutzrohr (Basis-Tricht) Gr. 104 A 1023	Protective tube (Basis-Tricht) Gr.104 1	Tube de protection (Basis- Tricht) Gr.104		1	1					
30	27 012 783 0	Schutzrohr (Basis-Tricht) Gr. 104 I 1023	Protective tube (Basis-Tricht) Gr.104 3	Tube de protection (Basis- Tricht) Gr.104		1	1					
31	27 012 781 0	Schutztrichter 100-Serie Gr.3/ 4	Guard cone 100-Serie Gr.3/4	Entonnoir de protection 100- Serie Gr.3/4		1	1					
32	27 012 785 0	Laufring innen Gr.103/104	Raceway inside size 103/104	Bague de roulement intérieur tai.103/104		1	1					
34	27 013 454 0	Schraube f.Schutztrichter 4,8 x 22 verz	Screw for protec funnel 4.8 x 22 galva	Vis p. entonnoir de prot. 4,8 x 22 zing.		6	6					
40	00 955 458 0	Haltekette	Chain	Chainette		2	2					
61	00 956 269 0	Klemmschraube	Clamping screw	Vis de serrage		1	1					M 12
62	27 020 872 0	Gelenkwelle kpl. G4 1110 LR23 1300Nm	Universal shaft cpl. G4 1110 LR23 1300Nm	Arbre à cardan cpl. G4 1110 LR23 1300Nm		1	1					

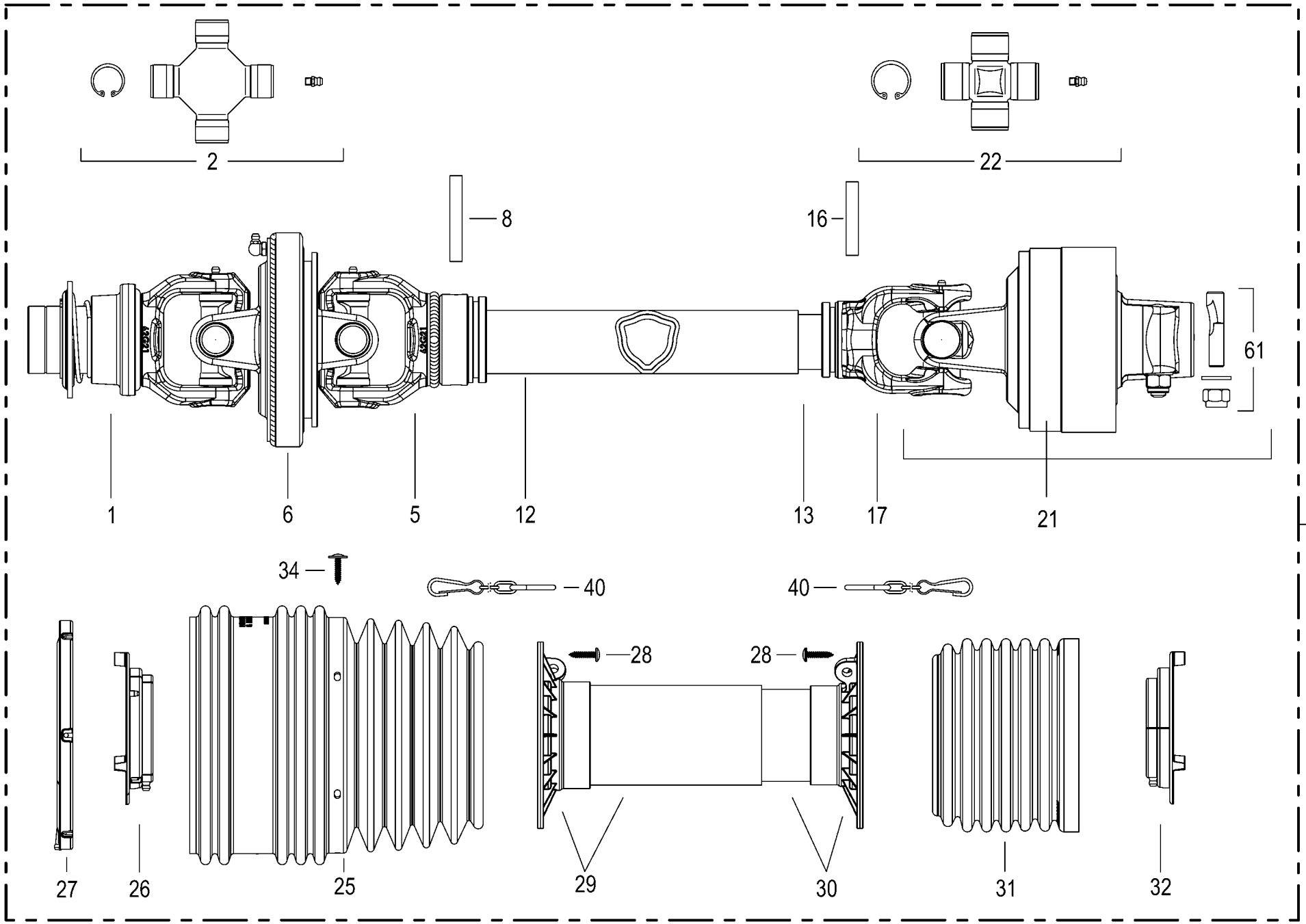

150 051 208 02 / 97.0

150 494 088 01

Gelenkwelle -ByPy **Universal shaft** **Arbre à cardan**					1026400 - 1046900	RP601-10	RP601-20	RP601-11	RP601-21			**150 051 208 02** 150 494 088 1 **97.0**
Pos.	ID-Nr.	Benennung	Description	Description	Masch.-Nr-							Bemerkung/Remarks/Remarque
1	27 000 905 0	Aussengabel	Outer yoke	Machoire exterieure				1	1			1 3/8" Z= 6
2	27 000 906 0	Kreuzgarnitur	Cross assy	Croisillon				2	2			
5	27 013 444 0	Innengabel f. Aussenr. WW Gr.5	Inner fork for outer tube WW size 5	Fourche intérieure p. tube ext. WW tai.5				1	1			
6	00 956 356 0	Zentralgabel	Centric yoke	Appui central				1	1			
8	00 912 720 2	Spannstift	Roll pin	Goupille de serrage				1	1			10 X 70
12	27 013 445 0	Profilrohr außen Gr. 105 besch. 1000	Section tube outer 26 besch. 1000	Tube profilé extérieure 26 besch. 1000				1	1			
13	27 013 451 0	Profilrohr innen Gr. 105 besch. 1000	Section tube inner 26 besch. 1000	Tube profilé intérieure 26 besch. 1000				1	1			
16	00 912 718 2	Spannstift	Roll pin	Goupille de serrage				1	1			10 X 60
17	00 956 105 0	Innengabel für Innenrohr	Inner yoke for male tube	Machoire int. pour tube int.				1	1			
21	27 013 452 1	Nockenschaltkupplung Gr. 5 LR23 1500Nm	Cam clutch size 5 LR23 1500Nm	Accouplement de coupure à cames 5 LR23				1	1			
22	27 001 339 0	Kreuzgarnitur	Cross assy	Croisillon				1	1			
25	27 013 453 0	Schutztrichter 100-Serie 239	Guard cone 100-Serie 239	Entonnoir de protection 100- Serie 239				1	1			
26	27 013 209 0	Laufring aussen Gr.105 Global	Raceway outside size 105 global	Bague de roulement ext. tai. 105 global				1	1			
27	27 000 911 0	Laufring	Ball race	Anneau de roulement				1	1			
28	00 955 453 0	Schraube	Screw	Boulon				6	6			4,8 X 22
29	27 013 218 0	Schutzrohr (Basis-Tricht) A 1006	Protective tube (Basis-Tricht) 1 1000	Tube de protection (Basis- Tricht) 1 1000				1	1			
30	27 013 219 0	Schutzrohr (Basis-Tricht) I 1006	Protective tube (Basis-Tricht) 3 1000	Tube de protection (Basis- Tricht) 3 1000				1	1			
31	27 013 207 0	Schutztrichter 100-Serie	Guard cone 100-Serie	Pot de protection 100-Série Taille 5-8				1	1			
32	27 013 210 0	Laufring innen Gr. 105 Global	Raceway inside size 105 global	Bague de roulement int. tai 105 global				1	1			
34	27 013 454 0	Schraube f.Schutztrichter 4,8 x 22 verz	Screw for protec funnel 4.8 x 22 galva	Vis p. entonnoir de prot. 4,8 x 22 zing.				6	6			
40	00 955 458 0	Haltekette	Chain	Chainette				2	2			
61	00 956 269 0	Klemmschraube	Clamping screw	Vis de serrage				1	1			M 12
62	27 020 871 0	Gelenkwelle kpl. G5 1110 LR23 1500Nm	Universal shaft cpl. G5 1110 LR23 1500Nm	Arbre à cardan cpl. G5 1110 LR23 1500Nm				1	1			

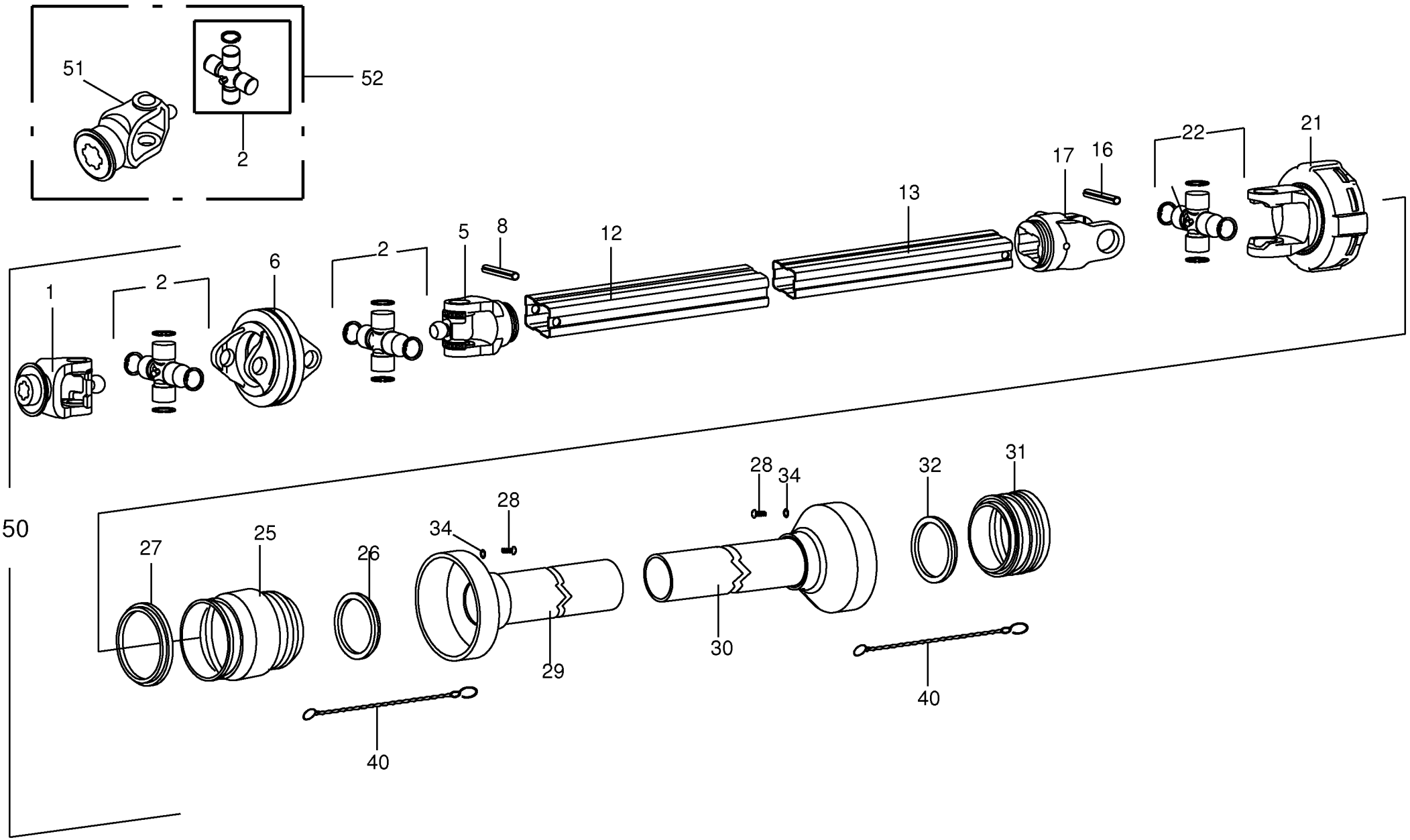

150 051 208 02 / 98.0

150 407 032 01

Gelenkwelle -ByPy
Universal shaft
Arbre à cardan

1026400 - 1046900

150 051 208 02

150 407 032 1 **98.0**

Pos.	ID-Nr.	Benennung	Description	Description	Masch.-Nr-	RP601-10	RP601-20	RP601-11	RP601-21			Bemerkung/Remarks/Remarque
1	27 000 905 0	Aussengabel	Outer yoke	Machoire exterieure		1	1	1	1			1 3/8" Z= 6
2	27 000 906 0	Kreuzgarnitur	Cross assy	Croisillon		1	1	1	1			
5	00 956 484 0	Aussengabel	Outer yoke	Machoire exterieure		1	1	1	1			
6	00 956 356 0	Zentralgabel	Centric yoke	Appui central		1	1	1	1			
8	00 912 724 2	Spannstift	Roll pin	Goupille de serrage		1	1	1	1			10 X 90
12	27 000 907 0	Profilrohr - aussen	Profile tube - outside	Tube profilé - extérieur		1	1	1	1			Lg.= 1000
13	27 000 908 0	Profilrohr - innen	Profile tube - inside	Tube profilé - intérieure		1	1	1	1			Lg.= 1000
16	00 912 719 2	Spannstift	Roll pin	Goupille de serrage		1	1	1	1			10 X 65
17	00 955 450 0	Innengabel für Innenrohr	Inner yoke for male tube	Machoire int. pour tube int.		1	1	1	1			
21	27 000 909 0	Reibkupplung	Friction clutch	Embrayage à friction		1	1	1	1			1 3/8" Z= 6 1450Nm
	00 956 162 1	Reibscheibe	Friction disc	Disque de friction		4	4	4	4			
	00 956 269 0	Klemmschraube	Clamping screw	Vis de serrage		x	x	x	x			M 12
22	27 001 339 0	Kreuzgarnitur	Cross assy	Croisillon		1	1	1	1			
25	27 000 910 0	Schutzmanschette	Dust boot	Manchette de protection		1	1	1	1			
26	00 955 452 0	Laufring	Ball race	Anneau de roulement		1	1	1	1			
27	27 000 911 0	Laufring	Ball race	Anneau de roulement		1	1	1	1			
28	00 955 453 0	Schraube	Screw	Boulon		x	x	x	x			4,8 X 22
29	27 000 913 0	Schutzrohr -aussen	Protective tube -outside	Garant tubulure -extérieur		1	1	1	1			Lg.= 1100
30	27 000 914 0	Schutzrohr -innen	Protective tube -inside	Garant tubulure -intérieure		1	1	1	1			Lg.= 1100
31	27 000 912 0	Schutzmanschette	Dust boot	Manchette de protection		1	1	1	1			
32	00 955 456 0	Laufring	Ball race	Anneau de roulement		1	1	1	1			
34	00 910 365 0	Scheibe	Washer	Rondelle		x	x	x	x			5,3 X 15 X 1
40	00 949 852 1	Haltekette	Chain	Chainette		2	2	2	2			Lg.= 400
50	00 955 944 1	Gelenkwelle	Universal shaft	Arbre à cardan		x	x	x	x			SFT - S6 1110 Z= 6/6
51	27 009 971 0	Aufsteckgabel WW S6 8x32x38 154mm -optional	Outer yoke WW S6 8x32x38 154mm -optional	Machoire exterieure WW S6 8x32x38 154mm -optionnel		1	1	1	1			
52	27 009 972 0	Aufsteckg.m. Kreuzg. WW S6 8x32x38 154mm -optional	Outer yoke WW S6 8x32x38 154mm -optional	Machoire exterieure WW S6 8x32x38 154mm -optionnel		1	1	1	1			

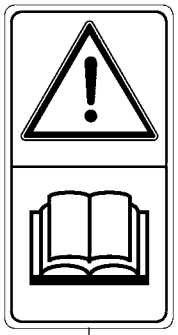

1

2

3

4

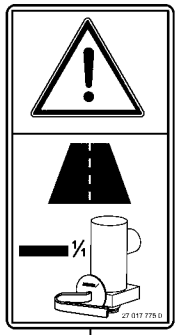

5

10

11

12

13

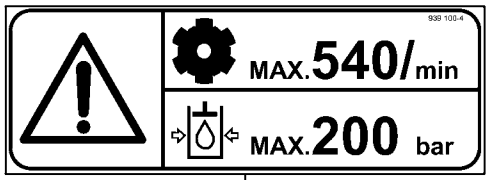

6

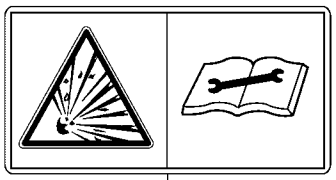

7

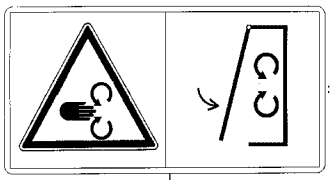

8

9

Sicherheitsaufkleber
Safety label
Autocollant de sécurité

1026400 - 1046900

150 051 208 02

150 436 431 5 **99.0**

Pos.	ID-Nr.	Benennung	Description	Description	Masch.-Nr-	RP601-10	RP601-20	RP601-11	RP601-21			Bemerkung/Remarks/Remarque
1	00 939 471 1	Aufkleber	Label	Autocollant		1	1	1	1			
2	00 939 520 1	Aufkleber	Label	Autocollant		4	4	4	4			
3	27 014 371 0	Aufkleber Absperrhahn Heckklappe gelb	Label Absperrhahn Heckklappe yellow	Autocollant Absperrhahn Heckklappe jaune		4	4	4	4			
4	27 013 422 0	Aufkleber Gefahr rollender Ballen gelb	Label Gefahr rollender Ballen yellow	Autocollant Gefahr rollender Ballen		2	2	2	2			
5	27 017 775 0	Aufkleber Bremskraftregler Straßenfahrt	Label brake force regulator road travel	Autocollant		x	x	x	x			
6	00 939 100 4	Aufkleber	Label	Autocollant		1	1	1	1			
7	00 939 529 0	Aufkleber	Label	Autocollant		2	2	2	2			
8	00 942 002 4	Aufkleber	Label	Autocollant		2	2	2	2			
9	00 939 125 1	Aufkleber	Label	Autocollant		1	1	1	1			H= 100
	27 014 591 0	Aufkleber Schnittgefahr gelb Dreieck	Label Schnittgefahr yellow	Autocollant Schnittgefahr jaune		3	3	3	3			
10	00 942 360 4	Aufkleber Kippgefahr RB gelb	Label danger of tipping RB yellow	Autocollant Kippgefahr RB jaune		1	1	1	1			
11	00 942 196 1	Aufkleber	Label	Autocollant		4	4	4	4			
12	00 939 407 1	Aufkleber	Label	Autocollant		2	2	2	2			
13	00 939 412 2	Aufkleber	Label	Autocollant		2	2	2	2			

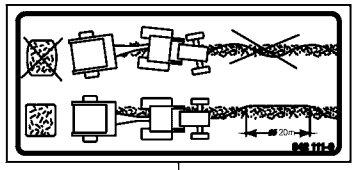

1

1,5 bar
21,8 psi

2

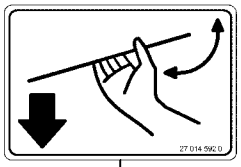

4

40

5

6

Anhänger ist mit einer
Zugöse DIN 11026
ausgerüstet. Er darf nur an Zugmaschinen mit einer dafür geeigneten Anhängekupplung angekuppelt werden.

29

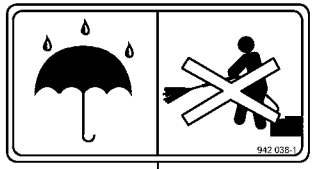

7

KRONE Fortima

8 9

33

Verwendungshinweise für die Hydr. Bremse

- Den Anschlußschlauch für die Hydr. Bremse an einen Hydr. Bremsanschluß am Traktor oder ein Steuergerät anschließen.
- Die Hydr. Bremse darf nur abseits der öffentlichen Straße verwendet werden.
- Bei Straßenfahrt Steuergerät am Traktor sperren oder Anschlußschlauch zur Hydr. Bremse abkuppeln!

11

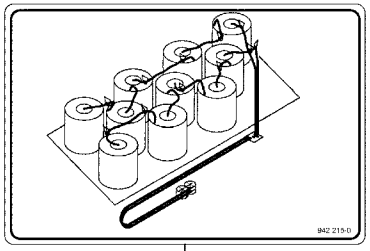

12

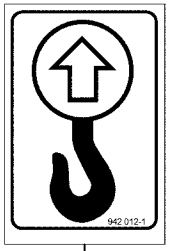

13

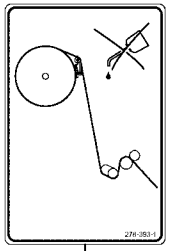

14

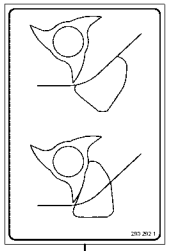

15

-3-
-2-
-1-
-0-

16

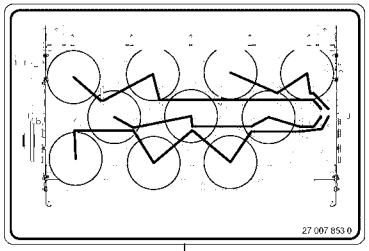

28

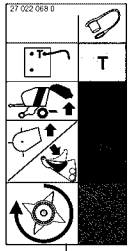

30

31

32

F 1250 **F 1250 MC** **F 1600** **F 1600 MC**

17 18 19 20

21

22

23

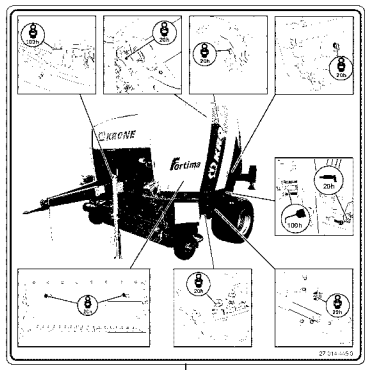

24

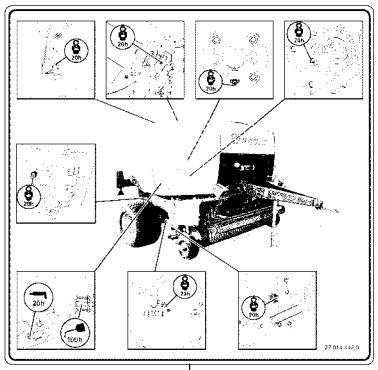

25

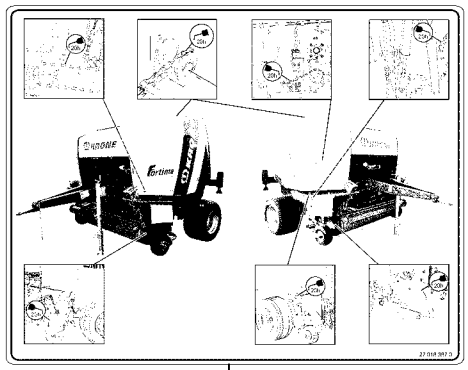

26

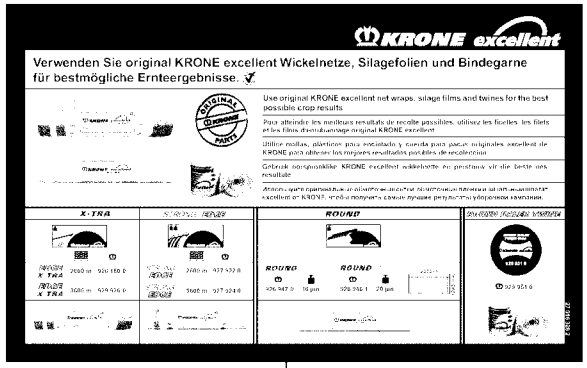

27

150 051 208 02 / 100.0

150 407 556 14

Hinweisaufkleber
Information labels
Autocollant d'avertissement

1026400 - 1046900

150 051 208 02

150 407 556 14 **100.0**

Pos.	ID-Nr.	Benennung	Description	Description	Masch.-Nr-	RP601-10	RP601-20	RP601-11	RP601-21			Bemerkung/Remarks/Remarque
1	00 942 111 0	Aufkleber	Label	Autocollant		1	1	1	1			
2	00 942 107 1	Aufkleber	Label	Autocollant		4	4	4	4			1,5 bar
	00 939 170 1	Aufkleber	Label	Autocollant		2	2	2	2			2,0 bar
	00 441 071 2	Aufkleber	Label	Autocollant		2	2	2	2			3,0 bar
4	27 014 592 0	Aufkleber Seitenklappe öffnen blau	Label open side hood blue	Autocollant Seitenklappe öffnen bleu		2	2	2	2			
5	00 939 145 1	Aufkleber	Label	Autocollant		1	1	1	1			40
6	27 018 170 0	Aufkleber	Label Wagenheberansatzpunkt	Autocollant		6	6	6	6			
		Wagenheberansatzpunkt blau - Italien	blue -Italy	Wagenheberansatzpunkt bleu - Italie								
7	00 942 038 1	Aufkleber	Label	Autocollant		2	2	2	2			
8	00 293 912 0	Aufkleber -rechts	Label -right	Autocollant -droite		x	x	x	x			Lg.= 995
	27 002 802 0	Aufkleber -links	Label -left	Autocollant -gauche		x	x	x	x			Lg.= 1010
9	27 009 877 0	Aufkleber -grün	Tag -green	Autocollant -vert		x	x	x	x			Lg.= 620
11	00 942 016 1	Aufkleber	Label	Autocollant		1	1	1	1			
12	00 942 215 0	Aufkleber	Label	Autocollant		1	1	1	1			
13	00 942 012 1	Aufkleber	Label	Autocollant		2	4	2	4			
14	00 278 393 1	Aufkleber	Label	Autocollant		1	1	1	1			
15	00 290 292 1	Aufkleber	Label	Autocollant		1	1	1	1			
16	00 278 415 2	Aufkleber	Label	Autocollant		1	1	1	1			
17	27 025 842 0	Aufkleber F1250 grün	Label F1250 green	Autocollant F1250 vert		2		2				
18	27 025 843 0	Aufkleber F1250MC grün	Label F1250MC green	Autocollant F1250MC vert		2		2				
19	27 025 844 0	Aufkleber F1600 grün	Label F1600 green	Autocollant F1600 vert			2		2			
20	27 025 845 0	Aufkleber F1600MC grün	Label F1600MC green	Autocollant F1600MC vert			2		2			
21	00 924 573 0	Vollreflektierende Klebefolie -links	Decal -left	Autocollant -gauche		x	x	x	x			141 X 423
22	00 924 574 0	Vollreflektierende Klebefolie -rechts	Decal -right	Autocollant -droite		x	x	x	x			141 X 423
23	00 942 132 0	Aufkleber	Label	Autocollant		1	1	1	1			
24	27 014 445 0	Aufkleber Schmierplan Fortima links weiß	Label	Autocollant		1	1	1	1			
25	27 014 446 0	Aufkleber Schmierplan Fortima rechts	Label	Autocollant		1	1	1	1			
26	27 018 387 0	Aufkleber Schmierplan oh. Z. Kettenschm.	Label Schmierplan oh. Z. Kettenschm.	Autocollant		1	1	1	1			
27	27 016 326 2	Aufkleber Krone excellent Netz & Garn	Label KRONE excellent net & twine	Autoc. KRONE excellent filet & ficelle		x	x	x	x			
28	27 007 853 0	Aufkleber	Label	Autocollant		1	1	1	1			
29	00 939 478 3	Aufkleber	Label	Autocollant		1	1	1	1			

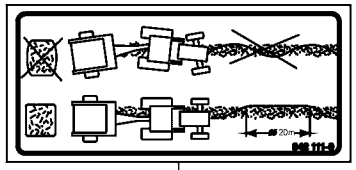

1

1,5 bar
21,8 psi

2

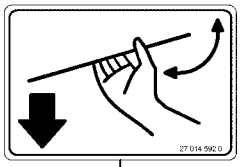

4

40

5

6

Anhänger ist mit einer
Zugöse DIN 11026
ausgerüstet. Er darf nur an Zugmaschinen mit einer dafür geeigneten Anhängekupplung angekuppelt werden.

29

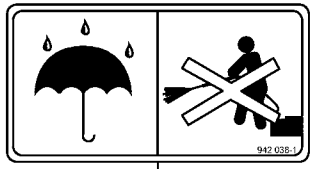

7

KRONE Fortima

8 9

33

Verwendungshinweise für die Hydr. Bremse

- Den Anschlußschlauch für die Hydr. Bremse an einen Hydr. Bremsanschluß am Traktor oder ein Steuergerät anschließen.
- Die Hydr. Bremse darf nur abseits der öffentlichen Straße verwendet werden.
- Bei Straßenfahrt Steuergerät am Traktor sperren oder Anschlußschlauch zur Hydr. Bremse abkuppeln!

11

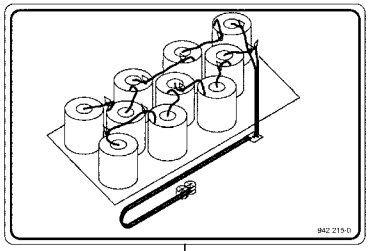

12

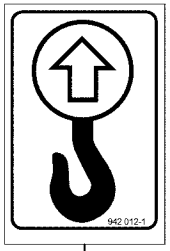

13

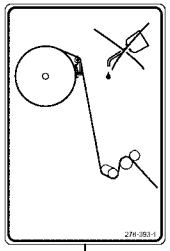

14

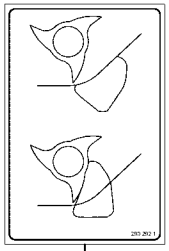

15

-3-
-2-
-1-
-0-

16

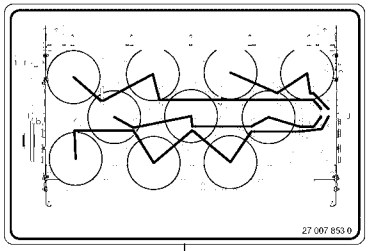

28

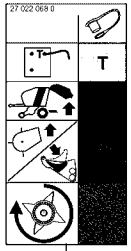

30

31

32

F 1250 **F 1250 MC** **F 1600** **F 1600 MC**

17 18 19 20

21

22

23

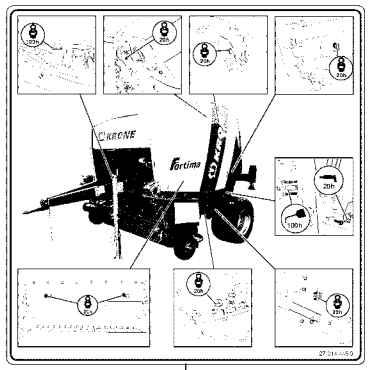

24

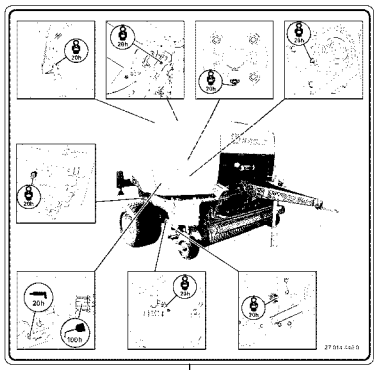

25

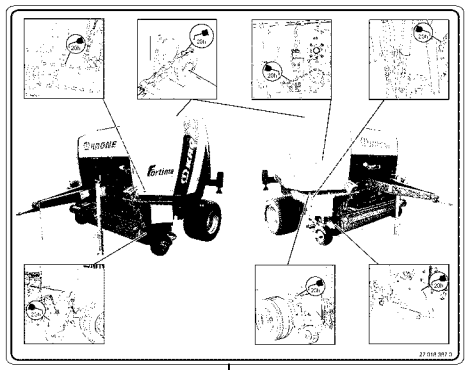

26

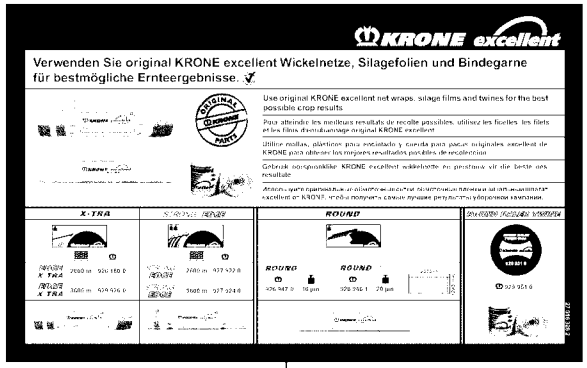

27

150 051 208 02 / 100.0

150 407 556 14

Hinweisaufkleber
Information labels
Autocollant d'avertissement

1026400 - 1046900

150 051 208 02

150 407 556 14 **100.0**

Pos.	ID-Nr.	Benennung	Description	Description	Masch.-Nr-	RP601-10	RP601-20	RP601-11	RP601-21			Bemerkung/Remarks/Remarque
30	27 022 068 0	Aufkleber Hyd.-Anschl. Fortima F/V weiß	Label hyd. connection Fortima F/V white	Autocollant Hyd.-Anschl. Fortima F/V		1	1	1	1			
31	27 011 950 0	Aufkleber Warnfolie li vollrefl. Typ II	Label	Autocollant		1	1	1	1			
	27 011 949 0	Aufkleber Warnfolie re vollrefl. Typ II	Label Warnfolie re vollrefl. Typ II	Film d'avertissement (rectanc. gauche)		1	1	1	1			
32	27 012 452 0	Aufkleber retroreflektierende Folie gelb	Label	Autocollant		2	2	2	2			
	27 012 453 0	Aufkleber retroreflektierende Folie rot	Label	Autocollant		2	2	2	2			
33	27 024 180 0	Aufkleber Warnfolie linksabweisend	Label warning film pointing to the left	Autocol. feuille d'avert. montrant à ga.		1	1	1	1			
	27 024 181 0	Aufkleber Warnfolie rechtsabweisend	Label warning film pointing to the right	Autocol. feuille d'avert. montrant à dr.		1	1	1	1			

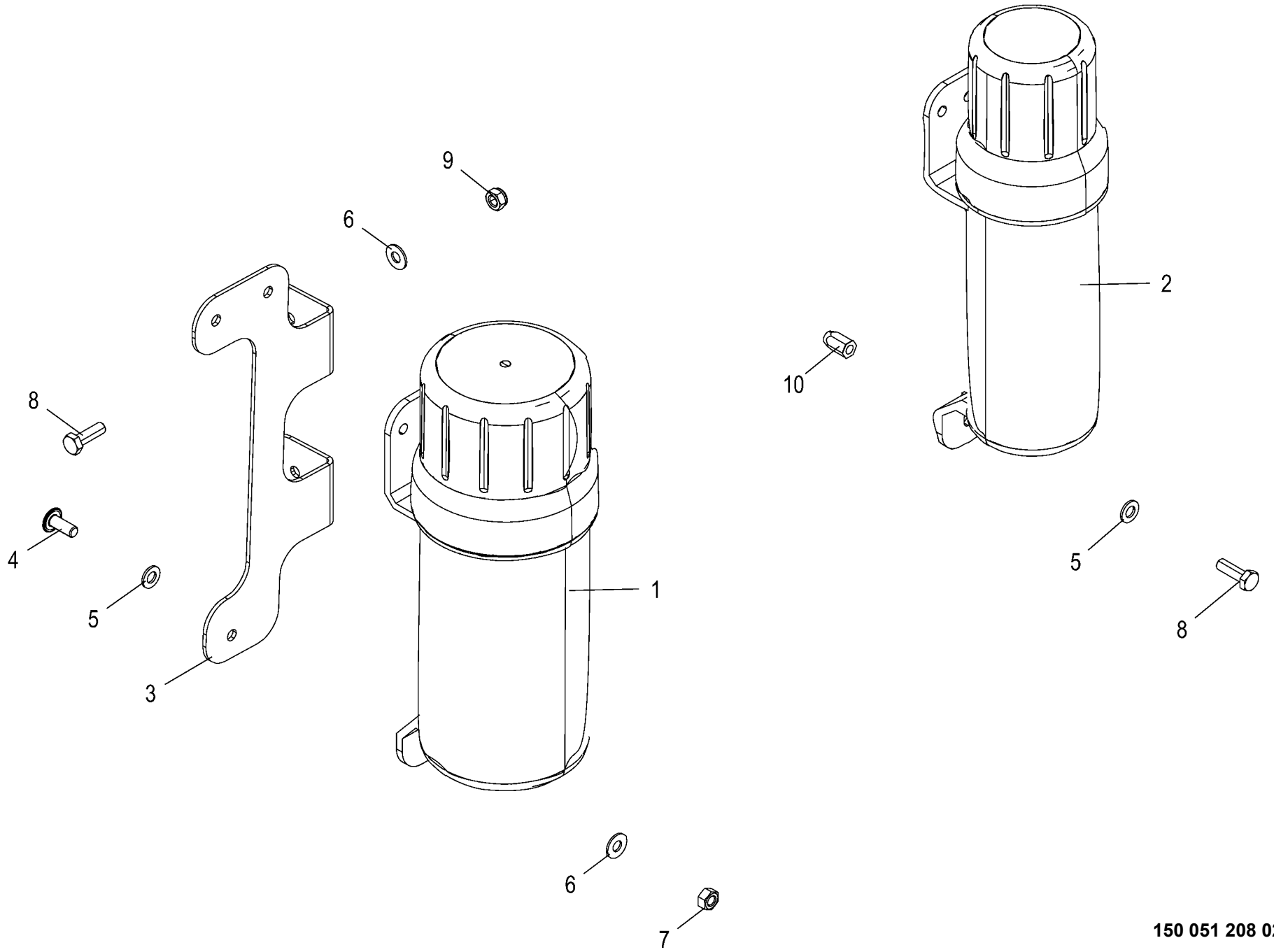

150 051 208 02 / 101.0

150 497 434 01

Dokumentenbehälter
Document box
Boîte à documents

1026400 - 1046900

150 051 208 02

150 497 434 1 **101.0**

Pos.	ID-Nr.	Benennung	Description	Description	Masch.-Nr-	RP601-10	RP601-20	RP601-11	RP601-21			Bemerkung/Remarks/Remarque
1	27 021 830 0	Betriebsanltg-Box gross 319 x Ø109 mm	Operating instr. box large 318 x Ø84 mm	Boîte notice d'util. large 319 x Ø109 mm		1	1	1	1			
2	00 000 001 0	-nicht für diese Maschine	-not for this machine	-non prevu pour cette machine		x	x	x	x			
3	00 000 001 0	-nicht für diese Maschine	-not for this machine	-non prevu pour cette machine		x	x	x	x			
4	90 001 577 0	Linsenflanschschraube	Fillister head screw	Vis à tête conique bombèe		x	x	x	x			M 8 X 20
5	00 910 413 0	Scheibe	Washer	Rondelle		x	x	x	x			8,4 X 17 X 1,6
6	00 909 908 1	Sperrkantscheibe	Detent edged washer	Disque à bord d'arrêt		x	x	x	x			SKM 8
7	00 908 210 0	6kt-Mutter	Hex nut	Écrou hex		x	x	x	x			M 8
8	00 900 616 0	6kt-Schraube	Hex head bolt	Boulon tête hex		x	x	x	x			M 8 X 25
9	00 908 706 0	Sicherungsmutter	Locknut	Écrou hex		x	x	x	x			M 8
10	90 000 113 0	Blindnietmutter	Blind rivet nut	Ecrou rivet aveugle		x	x	x	x			M 8 X 20,5

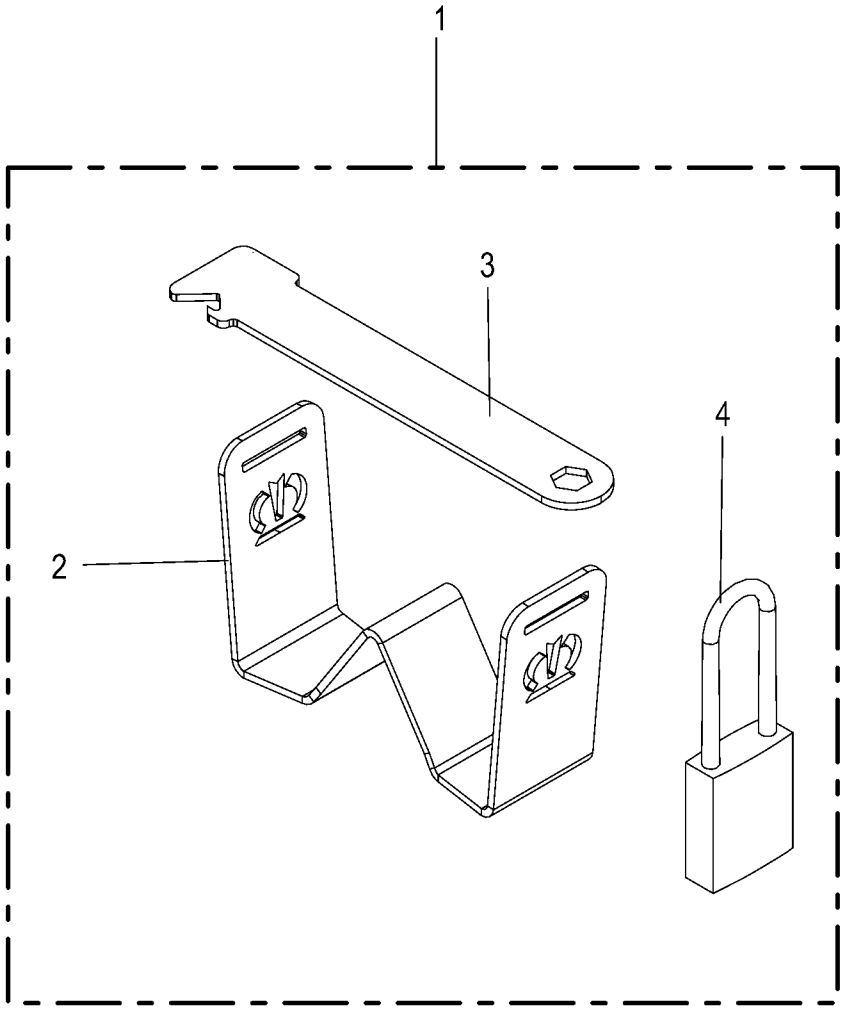

150 051 208 02 / 102.0

150 522 630 01

Sicherung gegen unbefugte Benutzung
Dev. to prevent unautho. use
Des. de prot. contre une utilis. non autorisée

1026400 - 1046900

150 051 208 02

150 522 630 1 **102.0**

Pos.	ID-Nr.	Benennung	Description	Description	Masch.-Nr-	RP601-10	RP601-20	RP601-11	RP601-21			Bemerkung/Remarks/Remarque
1	20 660 076 0	Sicherung gegen unbefugte Benutzung	Safety device which prevents unauthorise	Protection contre utilisation non autor.		1	1	1	1			
2	20 660 075 0	Bügel	Bracket	Étrier		1	1	1	1			
3	20 660 074 0	Riegel	Latch	Verrou		1	1	1	1			
4	27 025 226 0	Vorhängeschloss Burgwächter 400E HB	Padlock Burgwächter 400E HB	Cadenas Burgwächter 400E HB		1	1	1	1			
	27 026 264 0	Schlüssel für Vorhängeschloss 400E HB	Key for padlock 400E HB			2	2	2	2			

ID-NR. ID-NO.	TAFEL DIAG.	POS. POS.	ID-NR. ID-NO.	TAFEL DIAG.	POS. POS.	ID-NR. ID-NO.	TAFEL DIAG.	POS. POS.	ID-NR. ID-NO.	TAFEL DIAG.	POS. POS.	ID-NR. ID-NO.	TAFEL DIAG.	POS. POS.
00 000 001 0	64.0	1	00 273 635 3	47.0	13	00 275 628 1	41.0	66	00 277 540 5	61.0	35	00 278 010 0	44.0	20
00 000 001 0	64.0	2	00 273 716 1	47.0	12	00 275 674 5	39.0	42	00 277 571 2	61.0	31	00 278 024 0	35.0	9
00 000 001 0	101.0	2	00 273 825 0	66.0	5	00 275 674 5	41.0	42	00 277 572 1	61.0	24	00 278 024 0	43.0	12
00 000 001 0	101.0	3	00 273 856 1	62.0	4	00 275 739 4	6.0	19	00 277 575 6	2.0	7	00 278 025 5	35.0	1
00 003 041 4	32.0	24	00 273 865 0	47.0	10	00 275 739 4	50.0	2	00 277 575 7	2.0	15	00 278 035 0	35.0	3
00 003 041 4	36.0	6	00 274 066 3	7.0	9	00 276 097 4	55.0	4	00 277 576 3	1.0	20	00 278 036 2	43.0	9
00 015 145 1	9.0	11	00 274 078 2	7.0	16	00 276 097 4	62.0	16	00 277 577 3	1.0	19	00 278 041 4	43.0	25
00 015 296 2	41.0	54	00 274 085 4	7.0	33	00 276 148 3	43.0	5	00 277 581 8	2.0	1	00 278 049 5	38.0	3
00 015 426 0	65.0	25	00 274 136 3	8.0	5	00 276 154 0	43.0	1	00 277 611 5	63.0	24	00 278 051 5	38.0	14
00 030 124 2	37.0	34	00 274 136 3	79.0	22	00 276 337 1	54.0	60	00 277 611 5	66.0	25	00 278 052 1	35.0	10
00 030 195 2	65.0	43	00 274 215 3	34.0	13	00 276 337 1	72.0	31	00 277 616 2	65.0	18	00 278 054 8	35.0	17
00 036 127 4	61.0	4	00 274 327 6	35.0	21	00 276 337 1	73.0	14	00 277 635 1	63.0	4	00 278 073 2	39.0	39
00 036 127 4	62.0	13	00 274 336 3	8.0	4	00 276 337 1	74.0	31	00 277 635 1	66.0	4	00 278 073 2	41.0	39
00 036 295 1	62.0	37	00 274 336 3	79.0	20	00 276 450 0	57.0	26	00 277 640 0	55.0	8	00 278 074 0	39.0	40
00 132 189 1	39.0	44	00 274 340 0	5.0	18	00 276 803 3	61.0	5	00 277 659 4	65.0	1	00 278 074 0	41.0	40
00 132 189 1	41.0	44	00 274 349 5	7.0	11	00 276 803 3	62.0	12	00 277 677 4	61.0	32	00 278 077 3	41.0	62
00 153 329 0	54.0	56	00 274 350 5	7.0	11	00 276 982 1	56.0	8	00 277 681 5	62.0	1	00 278 087 1	38.0	25
00 187 960 0	19.0	4	00 274 363 1	23.0	22	00 276 995 2	55.0	14	00 277 684 1	62.0	29	00 278 106 5	41.0	50
00 187 960 0	30.0	4	00 274 363 1	24.0	1	00 276 995 2	61.0	1	00 277 698 1	62.0	8	00 278 108 5	47.0	1
00 219 034 4	5.0	11	00 274 376 2	6.0	2	00 276 995 2	62.0	23	00 277 700 1	61.0	6	00 278 110 1	47.0	7
00 225 461 1	40.0	7	00 274 436 2	49.0	23	00 277 143 2	7.0	35	00 277 707 0	74.0	14	00 278 131 3	47.0	30
00 230 743 0	54.0	49	00 274 448 2	41.0	65	00 277 206 2	39.0	21	00 277 714 3	63.0	20	00 278 133 0	47.0	34
00 240 712 3	61.0	51	00 274 459 2	9.0	34	00 277 206 2	41.0	21	00 277 714 3	66.0	20	00 278 147 0	48.0	29
00 250 067 4	19.0	29	00 274 609 0	69.0	21	00 277 207 1	39.0	62	00 277 719 1	70.0	40	00 278 154 3	46.0	11
00 250 067 4	35.0	14	00 274 673 4	49.0	22	00 277 207 1	41.0	63	00 277 729 4	2.0	10	00 278 157 8	46.0	16
00 250 308 0	67.0	13	00 274 711 3	7.0	6	00 277 273 2	39.0	13	00 277 731 6	2.0	6	00 278 181 7	46.0	21
00 270 181 0	19.0	29	00 274 718 2	7.0	5	00 277 273 2	41.0	13	00 277 737 3	67.0	2	00 278 204 1	47.0	38
00 270 283 1	8.0	13	00 274 731 2	7.0	2	00 277 282 3	39.0	11	00 277 744 5	9.0	21	00 278 204 1	48.0	10
00 270 283 1	37.0	11	00 274 903 5	49.0	13	00 277 282 3	41.0	11	00 277 750 2	9.0	3	00 278 204 1	61.0	56
00 273 005 0	44.0	28	00 274 903 5	61.0	26	00 277 405 2	47.0	2	00 277 758 0	75.0	28	00 278 205 3	48.0	11
00 273 006 0	44.0	31	00 274 949 0	39.0	23	00 277 439 2	50.0	6	00 277 779 2	65.0	39	00 278 249 3	7.0	32
00 273 289 1	57.0	27	00 274 949 0	39.0	54	00 277 469 5	61.0	36	00 277 800 4	67.0	1	00 278 254 3	48.0	16
00 273 316 6	34.0	3	00 274 949 0	41.0	23	00 277 470 6	61.0	40	00 277 847 3	67.0	27	00 278 254 3	61.0	44
00 273 319 0	34.0	12	00 274 949 0	62.0	33	00 277 470 6	63.0	12	00 277 847 3	68.0	28	00 278 286 1	46.0	29
00 273 321 2	34.0	19	00 275 126 1	75.0	26	00 277 493 9	9.0	13	00 277 892 1	8.0	10	00 278 288 1	46.0	28
00 273 323 4	34.0	23	00 275 177 3	37.0	14	00 277 505 2	2.0	8	00 277 929 2	61.0	30	00 278 303 2	7.0	32
00 273 327 3	34.0	24	00 275 346 1	5.0	21	00 277 534 3	48.0	28	00 277 985 5	44.0	7	00 278 310 3	7.0	32
00 273 355 1	35.0	3	00 275 352 1	7.0	42	00 277 536 4	61.0	59	00 277 988 0	44.0	5	00 278 313 4	7.0	32
00 273 445 0	39.0	48	00 275 353 4	7.0	21	00 277 537 2	47.0	21	00 277 993 6	44.0	10	00 278 323 0	49.0	12
00 273 445 0	41.0	48	00 275 357 1	7.0	40	00 277 538 1	48.0	3	00 278 008 5	73.0	41	00 278 367 3	5.0	17

ID-NR. ID-NO.	TAFEL DIAG.	POS. POS.	ID-NR. ID-NO.	TAFEL DIAG.	POS. POS.	ID-NR. ID-NO.	TAFEL DIAG.	POS. POS.	ID-NR. ID-NO.	TAFEL DIAG.	POS. POS.	ID-NR. ID-NO.	TAFEL DIAG.	POS. POS.
00 278 370 0	8.0	20	00 278 579 4	68.0	30	00 278 970 0	67.0	23	00 279 371 3	19.0	27	00 280 052 7	40.0	3
00 278 383 2	8.0	18	00 278 580 2	14.0	26	00 278 970 0	68.0	24	00 279 418 0	50.0	19	00 280 052 7	41.0	8
00 278 390 1	8.0	22	00 278 580 2	25.0	26	00 278 972 3	61.0	18	00 279 423 0	55.0	9	00 280 054 5	39.0	5
00 278 393 1	100.0	14	00 278 586 2	44.0	3	00 278 977 0	61.0	16	00 279 428 0	65.0	2	00 280 054 5	41.0	5
00 278 402 2	8.0	28	00 278 594 4	76.0	24	00 278 982 1	63.0	17	00 279 440 0	8.0	24	00 280 098 1	39.0	28
00 278 409 0	8.0	9	00 278 596 4	63.0	24	00 278 987 2	2.0	2	00 279 441 0	8.0	30	00 280 098 1	41.0	28
00 278 410 0	8.0	9	00 278 596 4	66.0	25	00 278 993 0	24.0	4	00 279 458 0	44.0	39	00 280 159 4	7.0	12
00 278 411 2	8.0	17	00 278 598 1	58.0	10	00 279 000 0	17.0	27	00 279 464 0	54.0	17	00 280 159 4	75.0	20
00 278 415 2	100.0	16	00 278 599 1	48.0	21	00 279 000 0	18.0	24	00 279 504 3	61.0	36	00 280 222 5	39.0	52
00 278 418 8	9.0	2	00 278 599 1	61.0	50	00 279 049 1	34.0	26	00 279 504 3	61.0	40	00 280 222 5	41.0	52
00 278 428 3	57.0	28	00 278 641 1	43.0	8	00 279 052 0	72.0	19	00 279 504 3	66.0	15	00 280 361 3	49.0	4
00 278 432 6	69.0	28	00 278 662 6	65.0	45	00 279 052 0	73.0	38	00 279 523 1	54.0	41	00 280 400 2	37.0	19
00 278 433 8	69.0	26	00 278 666 5	1.0	11	00 279 052 0	74.0	19	00 279 544 3	69.0	16	00 280 457 5	39.0	24
00 278 438 0	69.0	2	00 278 667 2	69.0	13	00 279 053 1	72.0	18	00 279 551 3	69.0	1	00 280 457 5	41.0	24
00 278 446 5	46.0	1	00 278 685 2	38.0	6	00 279 053 1	73.0	37	00 279 562 2	54.0	25	00 280 497 2	5.0	10
00 278 450 2	43.0	19	00 278 692 5	38.0	5	00 279 053 1	74.0	18	00 279 563 1	54.0	14	00 280 749 0	47.0	9
00 278 451 2	43.0	16	00 278 706 2	65.0	15	00 279 181 1	68.0	1	00 279 580 2	36.0	18	00 280 880 5	65.0	19
00 278 467 0	67.0	14	00 278 707 3	65.0	33	00 279 184 0	68.0	16	00 279 581 0	36.0	8	00 281 244 0	72.0	17
00 278 471 2	67.0	18	00 278 708 0	65.0	35	00 279 186 7	76.0	39	00 279 582 0	36.0	7	00 281 244 0	73.0	20
00 278 471 2	68.0	19	00 278 708 0	74.0	34	00 279 203 0	24.0	4	00 279 586 0	36.0	11	00 281 244 0	74.0	17
00 278 475 3	34.0	8	00 278 720 0	11.0	20	00 279 203 0	32.0	31	00 279 587 1	36.0	13	00 281 790 5	6.0	9
00 278 479 5	76.0	14	00 278 720 0	22.0	2	00 279 234 2	9.0	9	00 279 587 1	42.0	8	00 281 790 5	56.0	5
00 278 483 2	76.0	25	00 278 721 0	11.0	21	00 279 249 2	20.0	18	00 279 594 0	38.0	20	00 282 362 1	68.0	2
00 278 485 5	76.0	38	00 278 721 0	22.0	2	00 279 250 1	20.0	19	00 279 595 0	44.0	32	00 282 593 4	2.0	5
00 278 486 5	76.0	16	00 278 726 2	46.0	17	00 279 254 0	20.0	15	00 279 599 0	38.0	5	00 283 231 1	30.0	17
00 278 487 5	76.0	19	00 278 805 4	69.0	25	00 279 254 0	31.0	15	00 279 607 0	38.0	4	00 290 038 2	49.0	1
00 278 504 4	17.0	21	00 278 806 1	56.0	12	00 279 285 2	44.0	19	00 279 615 0	54.0	3	00 290 273 0	37.0	3
00 278 504 4	18.0	19	00 278 821 1	46.0	22	00 279 289 0	44.0	27	00 279 621 0	54.0	32	00 290 277 1	37.0	4
00 278 524 5	42.0	19	00 278 858 5	61.0	74	00 279 290 0	38.0	29	00 279 622 0	54.0	15	00 290 278 1	37.0	10
00 278 526 6	42.0	21	00 278 916 2	72.0	10	00 279 297 3	38.0	1	00 279 625 1	54.0	22	00 290 279 0	37.0	18
00 278 527 2	42.0	22	00 278 916 2	73.0	33	00 279 305 0	65.0	21	00 279 670 4	54.0	43	00 290 286 1	37.0	21
00 278 538 9	62.0	36	00 278 916 2	74.0	10	00 279 318 2	44.0	17	00 279 673 0	54.0	26	00 290 292 1	100.0	15
00 278 570 0	47.0	37	00 278 917 1	72.0	8	00 279 349 1	63.0	19	00 279 688 0	44.0	33	00 290 307 1	54.0	36
00 278 573 4	14.0	32	00 278 917 1	73.0	34	00 279 349 1	64.0	3	00 279 689 1	44.0	38	00 290 324 1	4.0	15
00 278 573 4	25.0	32	00 278 917 1	74.0	8	00 279 354 1	65.0	5	00 279 690 0	44.0	35	00 290 328 0	58.0	19
00 278 574 4	14.0	29	00 278 922 5	38.0	23	00 279 355 0	50.0	25	00 279 721 0	65.0	9	00 290 329 0	58.0	19
00 278 574 4	20.0	30	00 278 931 0	73.0	35	00 279 358 0	50.0	24	00 279 726 0	43.0	18	00 290 394 0	76.0	56
00 278 574 4	25.0	29	00 278 936 2	8.0	31	00 279 359 0	50.0	11	00 279 787 4	9.0	32	00 290 439 2	41.0	1
00 278 574 4	31.0	26	00 278 969 0	67.0	22	00 279 368 0	19.0	28	00 279 974 4	37.0	12	00 290 440 0	41.0	2
00 278 579 4	67.0	30	00 278 969 0	68.0	23	00 279 369 2	19.0	22	00 280 052 7	39.0	8	00 290 442 1	42.0	15

ID-NR. ID-NO.	TAFEL DIAG.	POS. POS.	ID-NR. ID-NO.	TAFEL DIAG.	POS. POS.	ID-NR. ID-NO.	TAFEL DIAG.	POS. POS.	ID-NR. ID-NO.	TAFEL DIAG.	POS. POS.	ID-NR. ID-NO.	TAFEL DIAG.	POS. POS.
00 290 444 0	39.0	30	00 302 352 0	81.0	5	00 303 902 0	83.0	48	00 900 214 0	76.0	29	00 900 380 1	11.0	14
00 290 444 0	41.0	30	00 302 356 0	80.0	3	00 303 902 0	85.0	11	00 900 224 0	11.0	2	00 900 380 1	21.0	3
00 290 446 0	39.0	31	00 302 356 0	81.0	4	00 303 902 0	86.0	11	00 900 224 0	21.0	9	00 900 380 1	22.0	8
00 290 446 0	41.0	31	00 302 356 0	82.0	4	00 303 908 0	83.0	19	00 900 224 0	22.0	9	00 900 382 1	67.0	7
00 290 447 0	41.0	32	00 302 356 0	83.0	20	00 303 911 0	79.0	43	00 900 226 0	56.0	13	00 900 382 1	68.0	7
00 290 448 1	42.0	9	00 302 362 0	80.0	11	00 303 911 0	83.0	46	00 900 239 1	23.0	24	00 900 606 0	38.0	7
00 290 449 0	39.0	51	00 302 362 0	81.0	7	00 303 914 0	83.0	49	00 900 239 1	32.0	10	00 900 608 0	7.0	44
00 290 449 0	41.0	51	00 302 409 2	7.0	31	00 332 014 3	75.0	37	00 900 242 2	76.0	48	00 900 608 0	35.0	5
00 290 450 0	41.0	58	00 302 409 2	38.0	35	00 332 541 1	65.0	37	00 900 242 2	78.0	3	00 900 608 0	65.0	10
00 290 461 0	54.0	19	00 302 409 2	65.0	14	00 332 726 2	65.0	24	00 900 242 2	79.0	14	00 900 608 0	79.0	7
00 290 466 0	54.0	33	00 302 409 2	79.0	37	00 332 727 7	65.0	26	00 900 253 1	34.0	25	00 900 608 0	84.0	13
00 290 467 1	6.0	21	00 302 409 2	83.0	37	00 332 939 4	65.0	41	00 900 253 1	39.0	41	00 900 608 0	88.0	15
00 290 550 0	45.0	4	00 302 605 0	83.0	15	00 335 426 3	58.0	7	00 900 253 1	41.0	41	00 900 608 0	89.0	12
00 290 553 0	45.0	1	00 302 634 0	83.0	5	00 335 428 2	58.0	8	00 900 253 1	71.0	18	00 900 608 0	93.0	2
00 291 147 1	88.0	8	00 302 688 0	83.0	10	00 335 429 2	58.0	9	00 900 253 1	71.0	24	00 900 610 0	39.0	47
00 291 147 1	89.0	7	00 302 688 0	85.0	12	00 335 776 1	24.0	12	00 900 260 0	4.0	19	00 900 610 0	41.0	47
00 291 147 1	93.0	7	00 302 688 0	85.0	13	00 336 735 1	42.0	2	00 900 264 1	7.0	41	00 900 612 0	9.0	37
00 291 512 0	58.0	11	00 302 688 0	86.0	12	00 336 735 1	88.0	11	00 900 275 0	56.0	13	00 900 612 0	40.0	23
00 292 145 2	46.0	3	00 302 688 0	86.0	13	00 336 735 1	89.0	18	00 900 284 1	46.0	8	00 900 612 0	41.0	61
00 293 406 2	69.0	19	00 302 689 0	83.0	12	00 336 735 1	93.0	16	00 900 284 1	65.0	13	00 900 612 0	42.0	6
00 293 642 1	24.0	14	00 302 764 1	83.0	3	00 337 238 5	39.0	45	00 900 284 1	70.0	31	00 900 612 0	73.0	6
00 293 912 0	71.0	21	00 303 047 0	94.0	21	00 337 238 5	41.0	45	00 900 284 1	71.0	7	00 900 614 0	4.0	5
00 293 912 0	100.0	8	00 303 051 0	94.0	21	00 337 296 0	39.0	49	00 900 287 1	36.0	16	00 900 614 0	7.0	14
00 301 186 0	83.0	24	00 303 063 3	83.0	9	00 337 296 0	41.0	49	00 900 287 1	37.0	36	00 900 614 0	9.0	5
00 301 251 0	83.0	45	00 303 065 1	83.0	18	00 344 504 8	65.0	22	00 900 290 0	44.0	41	00 900 614 0	9.0	22
00 301 383 0	83.0	16	00 303 138 2	83.0	14	00 344 518 3	35.0	27	00 900 301 1	9.0	31	00 900 614 0	16.0	17
00 301 775 0	83.0	4	00 303 315 2	85.0	8	00 344 565 1	70.0	28	00 900 301 1	56.0	13	00 900 614 0	27.0	17
00 301 856 0	83.0	50	00 303 315 2	86.0	8	00 345 478 2	7.0	37	00 900 302 1	24.0	7	00 900 614 0	33.0	4
00 301 987 0	83.0	22	00 303 316 2	79.0	44	00 345 478 2	54.0	30	00 900 302 1	65.0	31	00 900 614 0	34.0	15
00 302 074 0	79.0	28	00 303 316 2	80.0	4	00 346 376 2	1.0	7	00 900 304 1	70.0	39	00 900 614 0	37.0	40
00 302 076 0	79.0	28	00 303 316 2	81.0	2	00 346 414 0	49.0	5	00 900 306 1	5.0	15	00 900 614 0	38.0	10
00 302 076 0	94.0	16	00 303 316 2	82.0	3	00 441 071 2	100.0	2	00 900 306 1	65.0	28	00 900 614 0	39.0	19
00 302 182 0	83.0	23	00 303 316 2	83.0	47	00 441 190 1	5.0	22	00 900 310 1	7.0	17	00 900 614 0	61.0	66
00 302 196 0	79.0	28	00 303 316 2	85.0	10	00 900 200 0	79.0	14	00 900 310 1	68.0	12	00 900 614 0	79.0	17
00 302 235 0	80.0	10	00 303 316 2	86.0	10	00 900 201 0	23.0	7	00 900 324 0	1.0	12	00 900 614 0	94.0	9
00 302 235 0	81.0	6	00 303 347 0	94.0	25	00 900 201 0	35.0	26	00 900 375 1	11.0	13	00 900 616 0	8.0	14
00 302 321 2	38.0	36	00 303 773 0	94.0	21	00 900 201 0	36.0	9	00 900 375 1	21.0	8	00 900 616 0	39.0	38
00 302 321 2	79.0	36	00 303 902 0	79.0	45	00 900 201 0	62.0	30	00 900 375 1	22.0	6	00 900 616 0	41.0	60
00 302 321 2	83.0	28	00 303 902 0	80.0	5	00 900 201 0	69.0	41	00 900 375 1	67.0	17	00 900 616 0	42.0	16
00 302 352 0	80.0	6	00 303 902 0	81.0	3	00 900 211 0	83.0	35	00 900 375 1	68.0	9	00 900 616 0	54.0	24

ID-NR. ID-NO.	TAFEL DIAG.	POS. POS.	ID-NR. ID-NO.	TAFEL DIAG.	POS. POS.	ID-NR. ID-NO.	TAFEL DIAG.	POS. POS.	ID-NR. ID-NO.	TAFEL DIAG.	POS. POS.	ID-NR. ID-NO.	TAFEL DIAG.	POS. POS.
00 900 616 0	76.0	26	00 900 637 0	14.0	35	00 900 657 0	69.0	15	00 901 211 1	68.0	29	00 901 460 0	54.0	8
00 900 616 0	88.0	13	00 900 637 0	25.0	35	00 900 658 0	32.0	6	00 901 243 1	1.0	8	00 901 462 2	30.0	19
00 900 616 0	93.0	12	00 900 637 0	37.0	37	00 900 658 0	54.0	42	00 901 243 1	2.0	13	00 901 482 0	63.0	8
00 900 616 0	101.0	8	00 900 637 0	38.0	34	00 900 658 0	61.0	28	00 901 411 1	76.0	47	00 901 482 0	66.0	13
00 900 617 0	14.0	25	00 900 637 0	46.0	10	00 900 658 0	69.0	5	00 901 412 1	54.0	21	00 901 486 1	67.0	15
00 900 617 0	25.0	25	00 900 637 0	54.0	1	00 900 675 0	47.0	18	00 901 421 1	39.0	60	00 901 504 0	47.0	36
00 900 617 0	41.0	59	00 900 637 0	61.0	75	00 900 675 0	54.0	2	00 901 422 0	7.0	38	00 901 511 0	67.0	29
00 900 617 0	45.0	59	00 900 637 0	62.0	38	00 900 677 0	5.0	2	00 901 422 0	29.0	24	00 901 511 0	68.0	29
00 900 617 0	85.0	1	00 900 637 0	70.0	42	00 900 677 0	47.0	18	00 901 422 0	75.0	13	00 903 017 1	14.0	28
00 900 617 0	86.0	1	00 900 637 0	71.0	2	00 900 677 0	61.0	14	00 901 423 0	8.0	35	00 903 017 1	16.0	21
00 900 622 0	8.0	8	00 900 637 0	76.0	15	00 900 677 0	62.0	11	00 901 423 0	17.0	1	00 903 017 1	19.0	37
00 900 622 0	79.0	19	00 900 637 0	76.0	63	00 900 677 0	66.0	9	00 901 423 0	18.0	1	00 903 017 1	25.0	28
00 900 632 0	34.0	1	00 900 638 0	4.0	16	00 900 677 0	69.0	37	00 901 423 0	19.0	33	00 903 017 1	27.0	21
00 900 632 0	44.0	1	00 900 638 0	14.0	31	00 900 678 0	54.0	6	00 901 423 0	28.0	24	00 903 017 1	30.0	31
00 900 634 0	15.0	13	00 900 638 0	25.0	31	00 900 678 0	61.0	38	00 901 423 0	30.0	23	00 903 017 1	75.0	4
00 900 634 0	26.0	13	00 900 638 0	61.0	19	00 900 678 0	68.0	4	00 901 423 0	72.0	21	00 903 045 1	40.0	15
00 900 634 0	43.0	10	00 900 638 0	62.0	27	00 900 688 0	11.0	17	00 901 423 0	74.0	21	00 903 050 2	19.0	37
00 900 634 0	46.0	20	00 900 638 0	75.0	23	00 900 688 0	12.0	22	00 901 423 0	75.0	29	00 903 051 2	72.0	26
00 900 634 0	49.0	8	00 900 639 0	1.0	15	00 900 688 0	13.0	20	00 901 423 0	76.0	58	00 903 051 2	73.0	24
00 900 634 0	63.0	27	00 900 639 0	14.0	38	00 900 688 0	21.0	3	00 901 431 0	23.0	19	00 903 051 2	74.0	26
00 900 634 0	66.0	18	00 900 639 0	25.0	38	00 900 688 0	22.0	3	00 901 433 0	32.0	21	00 903 057 2	19.0	30
00 900 634 0	70.0	29	00 900 639 0	76.0	63	00 900 688 0	48.0	20	00 901 434 0	1.0	24	00 903 057 2	30.0	20
00 900 634 0	71.0	12	00 900 653 0	65.0	17	00 900 688 0	61.0	47	00 901 434 0	32.0	23	00 903 057 2	73.0	24
00 900 634 0	71.0	14	00 900 653 0	68.0	18	00 901 004 0	23.0	15	00 901 434 0	44.0	13	00 903 108 2	56.0	4
00 900 636 0	5.0	6	00 900 655 0	9.0	41	00 901 004 0	79.0	30	00 901 434 0	54.0	20	00 903 252 1	11.0	18
00 900 636 0	9.0	17	00 900 655 0	35.0	25	00 901 009 2	37.0	31	00 901 435 0	12.0	15	00 903 403 0	94.0	2
00 900 636 0	16.0	16	00 900 655 0	54.0	28	00 901 028 1	39.0	56	00 901 436 0	19.0	25	00 903 407 0	83.0	30
00 900 636 0	20.0	25	00 900 655 0	70.0	15	00 901 028 1	41.0	56	00 901 436 0	38.0	32	00 903 431 1	84.0	21
00 900 636 0	27.0	16	00 900 656 0	7.0	20	00 901 028 1	79.0	32	00 901 436 0	70.0	18	00 903 453 1	84.0	16
00 900 636 0	31.0	22	00 900 656 0	17.0	30	00 901 028 1	88.0	20	00 901 437 0	23.0	12	00 903 477 1	42.0	4
00 900 636 0	32.0	17	00 900 656 0	18.0	26	00 901 028 1	89.0	15	00 901 438 0	46.0	9	00 903 477 1	73.0	22
00 900 636 0	35.0	18	00 900 656 0	19.0	26	00 901 028 1	93.0	14	00 901 439 1	54.0	57	00 903 482 1	20.0	21
00 900 636 0	36.0	19	00 900 656 0	32.0	20	00 901 048 1	75.0	29	00 901 445 0	38.0	26	00 903 482 1	31.0	18
00 900 636 0	38.0	33	00 900 656 0	35.0	11	00 901 049 1	45.0	69	00 901 451 0	5.0	12	00 903 483 1	40.0	20
00 900 636 0	44.0	11	00 900 656 0	45.0	56	00 901 061 2	35.0	24	00 901 451 0	36.0	17	00 903 484 1	17.0	33
00 900 636 0	46.0	6	00 900 656 0	49.0	15	00 901 061 2	44.0	44	00 901 451 0	44.0	23	00 903 484 1	18.0	29
00 900 636 0	53.0	20	00 900 656 0	70.0	15	00 901 072 1	34.0	10	00 901 452 0	46.0	19	00 903 484 1	20.0	12
00 900 636 0	69.0	9	00 900 657 0	9.0	27	00 901 073 1	8.0	36	00 901 453 0	69.0	14	00 903 484 1	28.0	20
00 900 636 0	69.0	30	00 900 657 0	23.0	2	00 901 151 1	58.0	12	00 901 455 0	83.0	40	00 903 484 1	29.0	20
00 900 636 0	70.0	8	00 900 657 0	49.0	15	00 901 211 1	67.0	29	00 901 459 0	54.0	7	00 903 484 1	31.0	12

ID-NR. ID-NO.	TAFEL DIAG.	POS. POS.	ID-NR. ID-NO.	TAFEL DIAG.	POS. POS.	ID-NR. ID-NO.	TAFEL DIAG.	POS. POS.	ID-NR. ID-NO.	TAFEL DIAG.	POS. POS.	ID-NR. ID-NO.	TAFEL DIAG.	POS. POS.
00 903 484 1	73.0	24	00 904 819 1	39.0	53	00 906 007 1	29.0	12	00 908 210 0	27.0	20	00 908 215 0	47.0	28
00 903 745 0	15.0	21	00 904 819 1	41.0	53	00 906 007 1	45.0	51	00 908 210 0	34.0	17	00 908 215 0	48.0	12
00 903 745 0	26.0	21	00 904 836 1	57.0	23	00 906 010 1	20.0	9	00 908 210 0	36.0	3	00 908 215 0	56.0	15
00 903 745 0	71.0	32	00 904 839 0	67.0	3	00 906 010 1	31.0	9	00 908 210 0	37.0	16	00 908 215 0	62.0	20
00 903 745 0	84.0	40	00 904 850 1	53.0	16	00 906 132 0	92.0	5	00 908 210 0	38.0	8	00 908 215 0	63.0	16
00 903 747 1	71.0	32	00 904 884 2	63.0	25	00 906 800 2	5.0	20	00 908 210 0	39.0	10	00 908 215 0	65.0	29
00 903 747 1	78.0	10	00 904 884 2	66.0	26	00 906 809 0	95.0	5	00 908 210 0	41.0	10	00 908 215 0	66.0	23
00 904 012 0	11.0	22	00 904 951 2	39.0	16	00 906 810 0	79.0	34	00 908 210 0	42.0	25	00 908 215 0	70.0	14
00 904 012 0	21.0	7	00 904 951 2	41.0	16	00 908 006 1	83.0	32	00 908 210 0	49.0	26	00 908 215 0	83.0	42
00 904 012 0	22.0	7	00 904 951 2	46.0	23	00 908 006 1	84.0	23	00 908 210 0	54.0	59	00 908 220 0	54.0	5
00 904 025 1	49.0	24	00 904 983 1	50.0	21	00 908 011 1	61.0	54	00 908 210 0	69.0	43	00 908 220 0	61.0	39
00 904 026 0	8.0	11	00 904 983 1	63.0	21	00 908 013 0	17.0	19	00 908 210 0	71.0	20	00 908 220 0	67.0	8
00 904 347 1	19.0	5	00 904 983 1	66.0	21	00 908 013 0	18.0	17	00 908 210 0	72.0	25	00 908 220 0	68.0	5
00 904 347 1	30.0	5	00 905 000 2	44.0	40	00 908 036 0	17.0	41	00 908 210 0	73.0	43	00 908 225 0	11.0	16
00 904 710 1	7.0	25	00 905 111 4	38.0	11	00 908 036 0	18.0	35	00 908 210 0	74.0	25	00 908 225 0	12.0	24
00 904 712 1	67.0	24	00 905 154 2	34.0	4	00 908 036 0	28.0	14	00 908 210 0	75.0	33	00 908 225 0	13.0	22
00 904 712 1	68.0	25	00 905 210 1	37.0	13	00 908 036 0	29.0	14	00 908 210 0	76.0	28	00 908 225 0	21.0	5
00 904 714 1	39.0	33	00 905 231 1	6.0	3	00 908 204 0	94.0	5	00 908 210 0	79.0	15	00 908 225 0	22.0	5
00 904 714 1	41.0	33	00 905 231 1	9.0	24	00 908 207 1	19.0	1	00 908 210 0	101.0	7	00 908 225 0	47.0	29
00 904 730 1	57.0	20	00 905 231 1	42.0	14	00 908 207 1	30.0	1	00 908 212 0	1.0	26	00 908 225 0	48.0	24
00 904 730 1	79.0	11	00 905 231 1	73.0	42	00 908 207 1	84.0	7	00 908 212 0	5.0	9	00 908 225 0	50.0	16
00 904 731 2	8.0	34	00 905 232 1	7.0	29	00 908 207 1	93.0	24	00 908 212 0	8.0	38	00 908 225 0	61.0	49
00 904 731 2	76.0	57	00 905 232 1	69.0	31	00 908 208 0	17.0	35	00 908 212 0	15.0	10	00 908 225 0	65.0	34
00 904 732 2	39.0	36	00 905 232 1	70.0	5	00 908 208 0	18.0	31	00 908 212 0	26.0	10	00 908 225 0	67.0	10
00 904 732 2	39.0	43	00 905 233 1	39.0	3	00 908 208 0	19.0	40	00 908 212 0	34.0	5	00 908 225 0	68.0	11
00 904 732 2	41.0	36	00 905 233 1	41.0	3	00 908 208 0	28.0	23	00 908 212 0	35.0	22	00 908 510 1	39.0	18
00 904 732 2	41.0	43	00 905 235 1	36.0	10	00 908 208 0	29.0	23	00 908 212 0	36.0	15	00 908 515 1	54.0	31
00 904 732 2	50.0	27	00 905 237 0	36.0	10	00 908 208 0	30.0	34	00 908 212 0	37.0	7	00 908 521 2	28.0	17
00 904 732 2	57.0	6	00 905 251 2	46.0	27	00 908 208 0	35.0	4	00 908 212 0	38.0	17	00 908 521 2	29.0	17
00 904 745 1	57.0	14	00 905 252 1	42.0	10	00 908 208 0	37.0	15	00 908 212 0	44.0	8	00 908 525 1	7.0	4
00 904 754 2	6.0	10	00 905 710 1	37.0	1	00 908 208 0	39.0	35	00 908 212 0	46.0	5	00 908 525 1	19.0	18
00 904 754 2	57.0	22	00 905 922 1	6.0	20	00 908 208 0	40.0	11	00 908 212 0	65.0	8	00 908 525 1	54.0	38
00 904 754 2	71.0	26	00 905 922 1	34.0	21	00 908 208 0	41.0	35	00 908 212 0	70.0	19	00 908 526 1	37.0	2
00 904 755 2	57.0	24	00 905 922 1	50.0	3	00 908 208 0	76.0	50	00 908 212 0	71.0	9	00 908 701 0	4.0	21
00 904 804 1	5.0	25	00 905 933 1	46.0	12	00 908 208 0	79.0	6	00 908 212 0	76.0	18	00 908 701 0	5.0	14
00 904 804 1	6.0	12	00 905 933 1	49.0	10	00 908 210 0	4.0	3	00 908 215 0	5.0	16	00 908 701 0	7.0	19
00 904 804 1	44.0	34	00 905 937 0	43.0	7	00 908 210 0	6.0	5	00 908 215 0	7.0	23	00 908 701 0	9.0	30
00 904 817 1	39.0	20	00 906 007 1	17.0	38	00 908 210 0	7.0	39	00 908 215 0	24.0	8	00 908 701 0	15.0	18
00 904 817 1	41.0	20	00 906 007 1	18.0	33	00 908 210 0	8.0	7	00 908 215 0	36.0	20	00 908 701 0	16.0	32
00 904 817 1	76.0	58	00 906 007 1	28.0	12	00 908 210 0	16.0	20	00 908 215 0	37.0	23	00 908 701 0	19.0	23

ID-NR. ID-NO.	TAFEL DIAG.	POS. POS.	ID-NR. ID-NO.	TAFEL DIAG.	POS. POS.	ID-NR. ID-NO.	TAFEL DIAG.	POS. POS.	ID-NR. ID-NO.	TAFEL DIAG.	POS. POS.	ID-NR. ID-NO.	TAFEL DIAG.	POS. POS.
00 908 701 0	23.0	4	00 908 704 1	41.0	57	00 908 706 0	57.0	8	00 908 758 0	27.0	13	00 909 906 1	18.0	30
00 908 701 0	24.0	11	00 908 704 1	44.0	37	00 908 706 0	61.0	77	00 908 758 0	31.0	24	00 909 906 1	19.0	39
00 908 701 0	26.0	18	00 908 704 1	54.0	18	00 908 706 0	62.0	32	00 908 758 0	32.0	19	00 909 906 1	23.0	26
00 908 701 0	27.0	32	00 908 704 1	65.0	12	00 908 706 0	69.0	23	00 908 758 0	34.0	7	00 909 906 1	25.0	13
00 908 701 0	30.0	18	00 908 704 1	67.0	26	00 908 706 0	70.0	7	00 908 758 0	35.0	20	00 909 906 1	27.0	23
00 908 701 0	32.0	4	00 908 704 1	68.0	27	00 908 706 0	75.0	40	00 908 758 0	36.0	14	00 909 906 1	28.0	22
00 908 701 0	35.0	12	00 908 704 1	72.0	29	00 908 706 0	76.0	31	00 908 758 0	37.0	9	00 909 906 1	29.0	22
00 908 701 0	36.0	21	00 908 704 1	73.0	27	00 908 706 0	79.0	9	00 908 758 0	38.0	19	00 909 906 1	30.0	33
00 908 701 0	46.0	15	00 908 704 1	74.0	29	00 908 706 0	85.0	3	00 908 758 0	42.0	12	00 909 906 1	38.0	12
00 908 701 0	48.0	8	00 908 704 1	75.0	7	00 908 706 0	86.0	3	00 908 758 0	44.0	43	00 909 906 1	40.0	12
00 908 701 0	49.0	17	00 908 704 1	76.0	40	00 908 706 0	94.0	6	00 908 758 0	53.0	21	00 909 906 1	76.0	49
00 908 701 0	50.0	23	00 908 704 1	78.0	13	00 908 706 0	101.0	9	00 908 758 0	54.0	10	00 909 906 1	79.0	13
00 908 701 0	54.0	29	00 908 704 1	79.0	5	00 908 707 0	88.0	27	00 908 758 0	56.0	7	00 909 906 1	88.0	21
00 908 701 0	61.0	2	00 908 704 1	84.0	15	00 908 718 0	79.0	1	00 908 758 0	57.0	9	00 909 906 1	89.0	16
00 908 701 0	62.0	15	00 908 704 1	88.0	17	00 908 719 0	5.0	5	00 908 758 0	61.0	20	00 909 906 1	93.0	15
00 908 701 0	68.0	14	00 908 704 1	89.0	14	00 908 719 0	54.0	12	00 908 758 0	62.0	28	00 909 908 1	7.0	30
00 908 701 0	69.0	7	00 908 704 1	93.0	4	00 908 719 0	56.0	11	00 908 758 0	67.0	5	00 909 908 1	8.0	6
00 908 701 0	70.0	12	00 908 706 0	7.0	15	00 908 719 0	58.0	14	00 908 758 0	69.0	12	00 909 908 1	9.0	6
00 908 701 0	83.0	43	00 908 706 0	8.0	16	00 908 719 0	61.0	78	00 908 758 0	70.0	10	00 909 908 1	16.0	19
00 908 702 0	15.0	23	00 908 706 0	9.0	7	00 908 719 0	67.0	11	00 908 758 0	71.0	10	00 909 908 1	27.0	19
00 908 702 0	26.0	23	00 908 706 0	14.0	22	00 908 719 0	69.0	40	00 908 758 0	75.0	25	00 909 908 1	29.0	27
00 908 702 0	71.0	35	00 908 706 0	17.0	6	00 908 721 0	47.0	16	00 908 758 0	76.0	64	00 909 908 1	33.0	5
00 908 702 0	84.0	42	00 908 706 0	18.0	6	00 908 721 0	50.0	14	00 908 758 0	88.0	10	00 909 908 1	34.0	16
00 908 703 0	47.0	40	00 908 706 0	19.0	36	00 908 721 0	67.0	31	00 908 758 0	89.0	10	00 909 908 1	37.0	17
00 908 704 1	5.0	27	00 908 706 0	23.0	9	00 908 721 0	68.0	8	00 908 758 0	93.0	9	00 909 908 1	38.0	9
00 908 704 1	6.0	25	00 908 706 0	25.0	22	00 908 726 2	1.0	10	00 908 805 1	12.0	3	00 909 908 1	39.0	12
00 908 704 1	7.0	27	00 908 706 0	28.0	28	00 908 726 2	2.0	11	00 908 931 1	11.0	24	00 909 908 1	40.0	24
00 908 704 1	9.0	44	00 908 706 0	29.0	28	00 908 727 1	13.0	18	00 908 931 1	21.0	37	00 909 908 1	41.0	12
00 908 704 1	14.0	30	00 908 706 0	30.0	26	00 908 732 0	1.0	14	00 908 931 1	22.0	37	00 909 908 1	42.0	5
00 908 704 1	16.0	24	00 908 706 0	33.0	6	00 908 758 0	1.0	23	00 909 410 1	8.0	33	00 909 908 1	45.0	68
00 908 704 1	20.0	23	00 908 706 0	35.0	16	00 908 758 0	4.0	18	00 909 410 1	39.0	55	00 909 908 1	46.0	24
00 908 704 1	20.0	29	00 908 706 0	36.0	1	00 908 758 0	6.0	7	00 909 410 1	41.0	55	00 909 908 1	49.0	25
00 908 704 1	23.0	17	00 908 706 0	37.0	27	00 908 758 0	9.0	20	00 909 410 1	42.0	23	00 909 908 1	54.0	23
00 908 704 1	25.0	30	00 908 706 0	39.0	17	00 908 758 0	12.0	16	00 909 554 0	45.0	78	00 909 908 1	57.0	29
00 908 704 1	27.0	24	00 908 706 0	41.0	17	00 908 758 0	14.0	34	00 909 903 0	6.0	4	00 909 908 1	61.0	76
00 908 704 1	31.0	20	00 908 706 0	42.0	18	00 908 758 0	16.0	13	00 909 903 0	37.0	32	00 909 908 1	69.0	22
00 908 704 1	32.0	8	00 908 706 0	45.0	70	00 908 758 0	19.0	21	00 909 904 1	47.0	17	00 909 908 1	70.0	6
00 908 704 1	38.0	15	00 908 706 0	46.0	25	00 908 758 0	20.0	27	00 909 906 1	14.0	13	00 909 908 1	71.0	19
00 908 704 1	39.0	57	00 908 706 0	50.0	29	00 908 758 0	23.0	14	00 909 906 1	16.0	23	00 909 908 1	72.0	24
00 908 704 1	40.0	22	00 908 706 0	53.0	23	00 908 758 0	25.0	34	00 909 906 1	17.0	34	00 909 908 1	73.0	5

ID-NR. ID-NO.	TAFEL DIAG.	POS. POS.	ID-NR. ID-NO.	TAFEL DIAG.	POS. POS.	ID-NR. ID-NO.	TAFEL DIAG.	POS. POS.	ID-NR. ID-NO.	TAFEL DIAG.	POS. POS.	ID-NR. ID-NO.	TAFEL DIAG.	POS. POS.
00 909 908 1	74.0	24	00 909 909 1	93.0	8	00 909 913 1	22.0	4	00 910 351 1	5.0	26	00 910 411 1	73.0	26
00 909 908 1	75.0	32	00 909 910 1	5.0	13	00 909 913 1	47.0	11	00 910 351 1	6.0	13	00 910 411 1	74.0	28
00 909 908 1	76.0	27	00 909 910 1	7.0	18	00 909 913 1	48.0	23	00 910 351 1	7.0	26	00 910 411 1	75.0	6
00 909 908 1	79.0	16	00 909 910 1	9.0	29	00 909 913 1	50.0	15	00 910 351 1	19.0	3	00 910 411 1	76.0	41
00 909 908 1	88.0	14	00 909 910 1	17.0	29	00 909 913 1	61.0	48	00 910 351 1	23.0	25	00 910 411 1	79.0	25
00 909 908 1	93.0	13	00 909 910 1	18.0	25	00 909 913 1	67.0	28	00 910 351 1	30.0	3	00 910 411 1	84.0	14
00 909 908 1	94.0	7	00 909 910 1	19.0	24	00 909 913 1	68.0	10	00 910 351 1	32.0	11	00 910 411 1	88.0	16
00 909 908 1	101.0	6	00 909 910 1	24.0	9	00 909 920 1	34.0	14	00 910 351 1	40.0	21	00 910 411 1	89.0	13
00 909 909 1	1.0	16	00 909 910 1	28.0	13	00 909 936 0	83.0	36	00 910 351 1	65.0	11	00 910 411 1	93.0	3
00 909 909 1	4.0	17	00 909 910 1	29.0	13	00 910 001 0	83.0	31	00 910 351 1	67.0	25	00 910 413 0	4.0	4
00 909 909 1	5.0	8	00 909 910 1	35.0	13	00 910 002 0	94.0	4	00 910 351 1	68.0	26	00 910 413 0	8.0	27
00 909 909 1	8.0	39	00 909 910 1	37.0	22	00 910 031 0	19.0	2	00 910 351 1	79.0	26	00 910 413 0	9.0	23
00 909 909 1	9.0	19	00 909 910 1	44.0	22	00 910 031 0	30.0	2	00 910 351 1	95.0	4	00 910 413 0	14.0	23
00 909 909 1	15.0	11	00 909 910 1	46.0	14	00 910 031 0	84.0	6	00 910 353 0	6.0	8	00 910 413 0	23.0	8
00 909 909 1	16.0	14	00 909 910 1	49.0	16	00 910 215 0	11.0	29	00 910 353 0	9.0	45	00 910 413 0	25.0	23
00 909 909 1	23.0	21	00 909 910 1	50.0	22	00 910 215 0	21.0	33	00 910 353 0	36.0	4	00 910 413 0	35.0	28
00 909 909 1	26.0	11	00 909 910 1	54.0	27	00 910 215 0	22.0	33	00 910 353 0	37.0	8	00 910 413 0	36.0	5
00 909 909 1	27.0	14	00 909 910 1	56.0	14	00 910 225 0	12.0	5	00 910 353 0	57.0	25	00 910 413 0	37.0	28
00 909 909 1	34.0	2	00 909 910 1	61.0	29	00 910 225 0	13.0	8	00 910 353 0	67.0	4	00 910 413 0	39.0	22
00 909 909 1	35.0	23	00 909 910 1	63.0	15	00 910 250 1	21.0	32	00 910 353 0	70.0	25	00 910 413 0	41.0	22
00 909 909 1	37.0	6	00 909 910 1	65.0	16	00 910 250 1	22.0	32	00 910 353 0	71.0	4	00 910 413 0	57.0	7
00 909 909 1	38.0	2	00 909 910 1	66.0	22	00 910 256 0	11.0	30	00 910 356 0	67.0	12	00 910 413 0	61.0	67
00 909 909 1	43.0	11	00 909 910 1	68.0	17	00 910 303 1	5.0	3	00 910 362 0	61.0	10	00 910 413 0	62.0	31
00 909 909 1	44.0	2	00 909 910 1	70.0	16	00 910 303 1	8.0	21	00 910 364 0	23.0	23	00 910 413 0	76.0	30
00 909 909 1	46.0	7	00 909 912 1	5.0	4	00 910 303 1	8.0	32	00 910 365 0	69.0	4	00 910 413 0	79.0	10
00 909 909 1	49.0	7	00 909 912 1	54.0	11	00 910 303 1	58.0	15	00 910 365 0	71.0	34	00 910 413 0	85.0	2
00 909 909 1	53.0	19	00 909 912 1	56.0	10	00 910 303 1	61.0	57	00 910 365 0	84.0	41	00 910 413 0	86.0	2
00 909 909 1	54.0	9	00 909 912 1	58.0	13	00 910 303 1	67.0	16	00 910 365 0	93.0	25	00 910 413 0	94.0	8
00 909 909 1	54.0	58	00 909 912 1	61.0	13	00 910 303 1	69.0	39	00 910 365 0	98.0	34	00 910 413 0	101.0	5
00 909 909 1	61.0	68	00 909 912 1	62.0	10	00 910 303 1	72.0	16	00 910 366 0	92.0	6	00 910 414 0	1.0	18
00 909 909 1	62.0	39	00 909 912 1	63.0	7	00 910 303 1	73.0	31	00 910 411 1	9.0	43	00 910 414 0	5.0	7
00 909 909 1	63.0	28	00 909 912 1	66.0	8	00 910 303 1	74.0	16	00 910 411 1	20.0	28	00 910 414 0	9.0	18
00 909 909 1	65.0	7	00 909 912 1	67.0	9	00 910 307 0	94.0	3	00 910 411 1	23.0	16	00 910 414 0	14.0	33
00 909 909 1	66.0	19	00 909 912 1	68.0	6	00 910 325 0	79.0	2	00 910 411 1	31.0	25	00 910 414 0	16.0	15
00 909 909 1	69.0	11	00 909 912 1	69.0	38	00 910 326 0	71.0	27	00 910 411 1	32.0	9	00 910 414 0	19.0	20
00 909 909 1	70.0	20	00 909 913 1	11.0	15	00 910 327 0	17.0	20	00 910 411 1	38.0	16	00 910 414 0	20.0	26
00 909 909 1	71.0	3	00 909 913 1	12.0	23	00 910 327 0	18.0	18	00 910 411 1	39.0	34	00 910 414 0	23.0	13
00 909 909 1	76.0	17	00 909 913 1	13.0	21	00 910 342 0	11.0	3	00 910 411 1	41.0	34	00 910 414 0	25.0	33
00 909 909 1	88.0	9	00 909 913 1	19.0	19	00 910 342 0	21.0	10	00 910 411 1	44.0	36	00 910 414 0	27.0	15
00 909 909 1	89.0	11	00 909 913 1	21.0	4	00 910 342 0	22.0	10	00 910 411 1	72.0	28	00 910 414 0	31.0	23

ID-NR. ID-NO.	TAFEL DIAG.	POS. POS.	ID-NR. ID-NO.	TAFEL DIAG.	POS. POS.	ID-NR. ID-NO.	TAFEL DIAG.	POS. POS.	ID-NR. ID-NO.	TAFEL DIAG.	POS. POS.	ID-NR. ID-NO.	TAFEL DIAG.	POS. POS.
00 910 414 0	32.0	18	00 910 510 2	48.0	32	00 910 803 0	43.0	3	00 910 898 0	48.0	6	00 911 535 1	55.0	1
00 910 414 0	34.0	6	00 910 514 1	1.0	9	00 910 807 0	43.0	6	00 910 898 0	49.0	19	00 911 535 1	62.0	3
00 910 414 0	35.0	19	00 910 514 1	2.0	12	00 910 808 1	40.0	16	00 910 898 0	50.0	7	00 911 545 0	2.0	3
00 910 414 0	36.0	22	00 910 514 1	13.0	19	00 910 808 1	62.0	6	00 910 899 0	38.0	28	00 911 549 1	38.0	31
00 910 414 0	37.0	38	00 910 514 1	61.0	70	00 910 817 0	39.0	29	00 910 899 0	48.0	6	00 911 549 1	45.0	62
00 910 414 0	38.0	18	00 910 515 2	1.0	13	00 910 817 0	41.0	29	00 910 899 0	49.0	19	00 911 549 1	48.0	4
00 910 414 0	44.0	4	00 910 515 2	24.0	16	00 910 826 1	40.0	9	00 910 899 0	61.0	58	00 911 549 1	49.0	21
00 910 414 0	56.0	6	00 910 603 0	8.0	15	00 910 826 1	62.0	6	00 910 902 0	61.0	23	00 911 549 1	61.0	60
00 910 414 0	57.0	10	00 910 603 0	16.0	18	00 910 842 0	35.0	7	00 910 903 0	61.0	23	00 911 553 0	61.0	15
00 910 414 0	69.0	10	00 910 603 0	17.0	5	00 910 844 1	44.0	26	00 910 904 0	61.0	23	00 911 554 0	61.0	42
00 910 414 0	70.0	43	00 910 603 0	18.0	5	00 910 844 1	47.0	32	00 910 914 0	47.0	19	00 911 554 0	66.0	11
00 910 414 0	71.0	8	00 910 603 0	27.0	18	00 910 844 1	48.0	18	00 910 914 0	48.0	25	00 911 557 1	47.0	22
00 910 414 0	75.0	24	00 910 603 0	28.0	27	00 910 844 1	61.0	69	00 910 915 0	47.0	19	00 911 557 1	48.0	30
00 910 500 1	15.0	22	00 910 603 0	36.0	2	00 910 845 1	43.0	15	00 911 004 0	44.0	24	00 911 561 0	44.0	25
00 910 500 1	26.0	22	00 910 603 0	37.0	33	00 910 845 1	57.0	4	00 911 004 0	63.0	11	00 911 562 0	61.0	42
00 910 500 1	71.0	33	00 910 603 0	42.0	17	00 910 854 0	45.0	37	00 911 004 0	66.0	14	00 911 562 0	63.0	10
00 910 500 1	84.0	22	00 910 603 0	42.0	20	00 910 855 0	45.0	37	00 911 133 0	55.0	10	00 911 568 0	55.0	6
00 910 506 1	4.0	20	00 910 603 0	50.0	28	00 910 856 0	45.0	37	00 911 134 0	55.0	11	00 911 568 0	56.0	9
00 910 506 1	7.0	22	00 910 603 0	53.0	24	00 910 862 0	65.0	20	00 911 165 0	45.0	40	00 911 570 0	47.0	8
00 910 506 1	8.0	2	00 910 603 0	69.0	42	00 910 863 0	6.0	14	00 911 166 0	45.0	40	00 911 642 0	39.0	7
00 910 506 1	9.0	28	00 910 603 0	70.0	24	00 910 863 0	47.0	3	00 911 168 0	45.0	40	00 911 642 0	40.0	4
00 910 506 1	15.0	17	00 910 603 0	75.0	34	00 910 863 0	55.0	2	00 911 319 1	34.0	20	00 911 642 0	41.0	7
00 910 506 1	16.0	31	00 910 609 0	47.0	39	00 910 863 0	62.0	17	00 911 324 1	49.0	9	00 911 653 0	6.0	18
00 910 506 1	17.0	28	00 910 609 0	54.0	13	00 910 863 0	65.0	20	00 911 510 0	13.0	17	00 911 653 0	50.0	4
00 910 506 1	23.0	3	00 910 609 0	70.0	13	00 910 864 1	6.0	14	00 911 519 0	51.0	7	00 911 659 0	47.0	5
00 910 506 1	24.0	10	00 910 609 0	70.0	17	00 910 864 1	40.0	18	00 911 519 0	52.0	7	00 911 670 0	45.0	47
00 910 506 1	26.0	17	00 910 609 0	83.0	41	00 910 864 1	47.0	3	00 911 522 1	9.0	35	00 911 676 0	45.0	48
00 910 506 1	27.0	31	00 910 616 1	69.0	10	00 910 864 1	55.0	3	00 911 522 1	37.0	24	00 911 686 0	45.0	49
00 910 506 1	32.0	5	00 910 658 0	65.0	44	00 910 864 1	62.0	17	00 911 522 1	39.0	9	00 911 807 0	65.0	35
00 910 506 1	46.0	18	00 910 703 1	48.0	26	00 910 865 1	6.0	14	00 911 522 1	40.0	1	00 911 807 0	74.0	34
00 910 506 1	47.0	41	00 910 718 1	61.0	8	00 910 865 1	47.0	3	00 911 522 1	41.0	9	00 912 066 1	17.0	23
00 910 506 1	48.0	9	00 910 732 1	38.0	30	00 910 865 1	65.0	20	00 911 522 1	42.0	1	00 912 066 1	18.0	21
00 910 506 1	61.0	3	00 910 732 1	48.0	5	00 910 866 1	6.0	23	00 911 522 1	61.0	9	00 912 066 1	21.0	24
00 910 506 1	62.0	14	00 910 732 1	49.0	20	00 910 885 0	2.0	4	00 911 522 1	62.0	7	00 912 066 1	22.0	24
00 910 506 1	65.0	32	00 910 732 1	58.0	17	00 910 893 0	45.0	60	00 911 529 0	35.0	8	00 912 066 1	47.0	26
00 910 506 1	68.0	13	00 910 735 3	61.0	41	00 910 893 0	48.0	6	00 911 529 0	43.0	13	00 912 066 1	48.0	15
00 910 506 1	69.0	6	00 910 735 3	66.0	10	00 910 894 0	45.0	60	00 911 529 0	57.0	5	00 912 066 1	61.0	53
00 910 506 1	79.0	23	00 910 740 1	61.0	41	00 910 894 0	48.0	6	00 911 535 1	6.0	26	00 912 091 1	11.0	25
00 910 510 2	21.0	25	00 910 740 1	63.0	9	00 910 898 0	6.0	16	00 911 535 1	21.0	19	00 912 091 1	21.0	36
00 910 510 2	22.0	25	00 910 803 0	7.0	45	00 910 898 0	45.0	60	00 911 535 1	22.0	19	00 912 091 1	22.0	36

ID-NR. ID-NO.	TAFEL DIAG.	POS. POS.	ID-NR. ID-NO.	TAFEL DIAG.	POS. POS.	ID-NR. ID-NO.	TAFEL DIAG.	POS. POS.	ID-NR. ID-NO.	TAFEL DIAG.	POS. POS.	ID-NR. ID-NO.	TAFEL DIAG.	POS. POS.
00 912 130 1	7.0	43	00 912 681 2	7.0	8	00 915 205 0	61.0	61	00 919 102 0	21.0	13	00 920 904 0	54.0	61
00 912 145 1	75.0	19	00 912 714 2	65.0	23	00 915 205 0	66.0	16	00 919 102 0	22.0	13	00 920 905 0	78.0	6
00 912 145 2	7.0	13	00 912 718 2	97.0	16	00 915 206 0	49.0	2	00 919 105 0	4.0	14	00 920 911 1	14.0	12
00 912 509 1	43.0	2	00 912 719 2	98.0	16	00 915 207 0	61.0	34	00 919 105 0	5.0	23	00 920 911 1	15.0	4
00 912 515 0	44.0	30	00 912 720 2	97.0	8	00 915 214 0	54.0	4	00 919 105 0	6.0	27	00 920 911 1	16.0	4
00 912 539 2	9.0	10	00 912 724 2	98.0	8	00 916 014 2	47.0	25	00 919 105 0	46.0	4	00 920 911 1	17.0	8
00 912 579 2	7.0	34	00 912 742 2	11.0	10	00 916 014 2	48.0	14	00 919 105 0	49.0	6	00 920 911 1	18.0	8
00 912 579 2	8.0	1	00 912 742 2	21.0	16	00 916 014 2	61.0	52	00 919 105 0	61.0	27	00 920 911 1	25.0	12
00 912 579 2	79.0	24	00 912 742 2	22.0	16	00 916 056 3	17.0	22	00 919 105 0	75.0	22	00 920 911 1	26.0	4
00 912 582 2	56.0	3	00 912 774 2	7.0	7	00 916 056 3	18.0	20	00 919 106 0	78.0	2	00 920 911 1	27.0	4
00 912 584 2	72.0	15	00 912 780 2	7.0	8	00 916 056 3	72.0	20	00 919 107 0	49.0	14	00 920 911 1	28.0	1
00 912 584 2	73.0	30	00 913 214 1	69.0	17	00 916 056 3	73.0	28	00 919 202 0	75.0	17	00 920 911 1	29.0	1
00 912 584 2	74.0	15	00 913 809 0	35.0	3	00 916 056 3	74.0	20	00 919 300 0	20.0	14	00 920 916 0	78.0	5
00 912 608 2	7.0	34	00 914 036 0	84.0	27	00 917 004 1	57.0	18	00 919 300 0	31.0	14	00 920 920 1	78.0	4
00 912 608 2	37.0	5	00 914 138 0	39.0	15	00 917 004 1	58.0	21	00 919 313 0	75.0	35	00 920 920 1	78.0	8
00 912 611 2	8.0	19	00 914 138 0	41.0	15	00 917 006 1	57.0	17	00 919 370 0	14.0	39	00 920 921 1	78.0	14
00 912 611 2	58.0	20	00 914 138 0	69.0	3	00 917 103 0	69.0	18	00 919 370 0	25.0	39	00 920 942 0	17.0	11
00 912 611 2	65.0	38	00 914 138 0	71.0	29	00 917 104 1	69.0	27	00 919 509 0	65.0	42	00 920 942 0	18.0	11
00 912 611 2	76.0	46	00 914 138 0	84.0	31	00 917 505 1	37.0	21	00 919 616 0	54.0	53	00 920 942 0	18.0	41
00 912 613 2	65.0	27	00 914 702 0	84.0	25	00 917 506 0	24.0	5	00 919 616 0	74.0	33	00 920 942 0	28.0	7
00 912 615 2	7.0	3	00 915 003 0	38.0	27	00 917 506 0	32.0	30	00 919 664 0	54.0	63	00 920 942 0	29.0	7
00 912 615 2	48.0	19	00 915 003 0	61.0	33	00 917 601 0	36.0	12	00 919 810 1	65.0	36	00 920 943 0	20.0	7
00 912 615 2	61.0	71	00 915 006 0	47.0	20	00 917 601 0	37.0	26	00 919 810 1	74.0	35	00 920 943 0	31.0	7
00 912 615 2	75.0	27	00 915 007 0	48.0	27	00 917 601 0	42.0	7	00 919 816 0	45.0	65	00 920 963 1	78.0	1
00 912 616 2	67.0	19	00 915 008 0	61.0	43	00 917 602 0	24.0	6	00 920 005 0	19.0	7	00 920 964 0	78.0	8
00 912 616 2	68.0	20	00 915 008 0	63.0	13	00 917 602 0	32.0	1	00 920 005 0	30.0	7	00 920 972 0	29.0	8
00 912 638 2	39.0	46	00 915 009 0	45.0	43	00 918 203 1	1.0	27	00 920 005 0	54.0	47	00 920 977 1	19.0	16
00 912 638 2	41.0	46	00 915 015 0	39.0	4	00 918 309 1	37.0	35	00 920 609 0	61.0	63	00 920 977 1	73.0	19
00 912 638 2	50.0	26	00 915 015 0	41.0	4	00 918 310 0	35.0	15	00 920 800 0	78.0	8	00 920 977 1	74.0	13
00 912 641 2	4.0	13	00 915 043 0	40.0	6	00 918 315 0	54.0	44	00 920 897 0	17.0	49	00 921 001 0	75.0	18
00 912 643 2	47.0	33	00 915 047 0	41.0	64	00 918 409 0	7.0	1	00 920 897 0	19.0	13	00 921 002 0	20.0	16
00 912 644 2	65.0	23	00 915 072 1	55.0	5	00 918 499 1	54.0	39	00 920 897 0	30.0	13	00 921 002 0	31.0	16
00 912 645 2	7.0	36	00 915 072 1	62.0	34	00 918 506 0	30.0	17	00 920 901 1	19.0	44	00 921 003 1	30.0	16
00 912 646 2	6.0	24	00 915 073 1	62.0	2	00 918 733 0	54.0	39	00 920 901 1	20.0	6	00 921 003 1	73.0	16
00 912 647 2	58.0	18	00 915 081 1	55.0	13	00 918 734 1	30.0	17	00 920 901 1	30.0	30	00 921 003 1	75.0	15
00 912 670 1	7.0	7	00 915 081 1	62.0	35	00 918 802 0	30.0	17	00 920 901 1	31.0	6	00 921 003 1	75.0	18
00 912 673 2	7.0	10	00 915 116 0	47.0	6	00 919 001 0	73.0	8	00 920 901 1	72.0	5	00 921 019 1	20.0	3
00 912 677 2	96.0	16	00 915 203 0	48.0	7	00 919 069 0	73.0	7	00 920 901 1	73.0	4	00 921 019 1	31.0	3
00 912 678 0	96.0	8	00 915 203 0	49.0	3	00 919 070 0	73.0	40	00 920 901 1	74.0	5	00 921 043 0	14.0	19
00 912 678 2	65.0	40	00 915 205 0	61.0	43	00 919 102 0	11.0	7	00 920 901 1	75.0	16	00 921 043 0	25.0	19

ID-NR. ID-NO.	TAFEL DIAG.	POS. POS.	ID-NR. ID-NO.	TAFEL DIAG.	POS. POS.	ID-NR. ID-NO.	TAFEL DIAG.	POS. POS.	ID-NR. ID-NO.	TAFEL DIAG.	POS. POS.	ID-NR. ID-NO.	TAFEL DIAG.	POS. POS.
00 921 046 1	17.0	24	00 921 075 0	16.0	3	00 921 206 0	74.0	7	00 922 671 1	15.0	19	00 924 217 0	27.0	1
00 921 046 1	18.0	22	00 921 075 0	27.0	3	00 921 211 5	75.0	21	00 922 671 1	17.0	31	00 924 217 0	28.0	4
00 921 046 1	20.0	5	00 921 077 1	17.0	48	00 921 263 1	20.0	24	00 922 671 1	18.0	27	00 924 217 0	29.0	4
00 921 046 1	31.0	5	00 921 077 1	18.0	13	00 921 263 1	31.0	21	00 922 671 1	20.0	20	00 924 262 0	9.0	8
00 921 046 1	72.0	6	00 921 077 1	20.0	11	00 921 265 1	72.0	1	00 922 671 1	24.0	13	00 924 263 0	70.0	23
00 921 046 1	73.0	10	00 921 077 1	31.0	11	00 921 265 1	73.0	1	00 922 671 1	26.0	19	00 924 517 0	84.0	18
00 921 046 1	74.0	6	00 921 079 1	20.0	10	00 921 265 1	74.0	1	00 922 671 1	28.0	29	00 924 532 0	71.0	31
00 921 047 1	14.0	18	00 921 079 1	30.0	9	00 921 347 2	75.0	17	00 922 671 1	29.0	29	00 924 535 1	39.0	14
00 921 047 1	25.0	18	00 921 079 1	31.0	10	00 921 348 2	75.0	17	00 922 671 1	31.0	17	00 924 535 1	41.0	14
00 921 054 1	30.0	13	00 921 083 1	18.0	14	00 921 417 1	19.0	28	00 922 671 1	72.0	30	00 924 535 1	71.0	30
00 921 054 1	73.0	15	00 921 083 1	72.0	12	00 921 417 1	72.0	17	00 922 671 1	74.0	30	00 924 536 1	71.0	28
00 921 059 2	19.0	17	00 921 083 1	73.0	18	00 921 417 1	73.0	20	00 922 671 1	76.0	60	00 924 536 1	84.0	30
00 921 060 2	17.0	17	00 921 083 1	74.0	12	00 921 417 1	74.0	17	00 922 671 1	78.0	9	00 924 537 0	71.0	36
00 921 060 2	18.0	15	00 921 088 1	17.0	39	00 921 423 1	65.0	35	00 922 671 1	88.0	12	00 924 537 0	84.0	39
00 921 060 2	28.0	9	00 921 088 1	18.0	34	00 921 423 1	74.0	34	00 922 671 1	89.0	17	00 924 571 0	84.0	17
00 921 060 2	29.0	9	00 921 088 1	28.0	6	00 921 467 3	75.0	17	00 922 671 1	93.0	17	00 924 573 0	100.0	21
00 921 060 2	73.0	9	00 921 088 1	29.0	6	00 921 513 0	38.0	24	00 922 671 1	94.0	11	00 924 574 0	100.0	22
00 921 065 1	16.0	5	00 921 093 1	54.0	62	00 921 858 0	41.0	25	00 922 672 2	20.0	20	00 924 576 0	84.0	2
00 921 065 1	17.0	46	00 921 122 2	54.0	48	00 921 928 0	47.0	23	00 922 672 2	31.0	17	00 924 610 3	84.0	1
00 921 065 1	27.0	5	00 921 145 0	20.0	2	00 921 947 0	48.0	1	00 922 672 2	54.0	64	00 924 611 0	84.0	10
00 921 065 1	28.0	31	00 921 145 0	31.0	2	00 921 980 0	61.0	22	00 922 673 1	84.0	24	00 924 623 0	84.0	11
00 921 066 1	19.0	8	00 921 145 0	54.0	52	00 921 980 0	62.0	19	00 922 674 0	83.0	29	00 924 624 0	84.0	19
00 921 066 1	30.0	8	00 921 145 0	72.0	2	00 921 983 0	39.0	26	00 922 674 0	88.0	12	00 924 627 2	84.0	8
00 921 066 1	72.0	11	00 921 145 0	73.0	2	00 921 983 0	41.0	26	00 922 674 0	89.0	17	00 924 634 0	70.0	3
00 921 066 1	73.0	21	00 921 145 0	74.0	2	00 921 985 0	47.0	24	00 922 674 0	93.0	17	00 924 634 0	84.0	20
00 921 066 1	74.0	11	00 921 145 0	75.0	2	00 921 986 1	48.0	2	00 922 900 1	24.0	2	00 924 645 1	84.0	9
00 921 067 1	19.0	45	00 921 153 0	72.0	4	00 921 986 1	61.0	62	00 922 900 1	24.0	2	00 924 646 1	84.0	36
00 921 067 1	73.0	32	00 921 153 0	73.0	13	00 921 992 0	62.0	19	00 922 900 1	32.0	29	00 924 649 0	84.0	38
00 921 067 1	74.0	32	00 921 153 0	74.0	4	00 921 995 0	47.0	24	00 922 990 0	1.0	21	00 924 651 1	84.0	12
00 921 067 1	75.0	36	00 921 155 0	19.0	6	00 921 996 0	48.0	2	00 924 007 0	95.0	3	00 924 675 0	83.0	11
00 921 071 1	19.0	9	00 921 155 0	30.0	6	00 921 999 0	39.0	27	00 924 008 0	15.0	20	00 924 677 0	84.0	5
00 921 071 1	20.0	17	00 921 171 1	20.0	1	00 921 999 0	41.0	27	00 924 008 0	26.0	20	00 924 689 0	94.0	20
00 921 071 1	72.0	9	00 921 171 1	31.0	1	00 922 300 0	44.0	21	00 924 010 0	78.0	11	00 924 693 0	84.0	33
00 921 071 1	73.0	17	00 921 171 1	75.0	1	00 922 301 0	61.0	46	00 924 013 0	84.0	28	00 924 697 0	84.0	37
00 921 071 1	74.0	9	00 921 206 0	17.0	25	00 922 302 0	48.0	22	00 924 208 0	76.0	35	00 924 698 0	84.0	34
00 921 071 1	75.0	9	00 921 206 0	18.0	23	00 922 313 1	61.0	12	00 924 217 0	15.0	12	00 924 699 1	84.0	35
00 921 073 1	17.0	10	00 921 206 0	20.0	4	00 922 313 1	62.0	9	00 924 217 0	16.0	1	00 924 709 0	84.0	32
00 921 073 1	18.0	10	00 921 206 0	31.0	4	00 922 322 1	47.0	35	00 924 217 0	17.0	7	00 924 723 0	85.0	7
00 921 073 1	28.0	5	00 921 206 0	72.0	7	00 922 542 0	1.0	31	00 924 217 0	18.0	7	00 924 723 0	86.0	7
00 921 073 1	29.0	5	00 921 206 0	73.0	11	00 922 542 0	57.0	12	00 924 217 0	26.0	12	00 924 782 0	84.0	3

ID-NR. ID-NO.	TAFEL DIAG.	POS. POS.	ID-NR. ID-NO.	TAFEL DIAG.	POS. POS.	ID-NR. ID-NO.	TAFEL DIAG.	POS. POS.	ID-NR. ID-NO.	TAFEL DIAG.	POS. POS.	ID-NR. ID-NO.	TAFEL DIAG.	POS. POS.
00 924 919 2	9.0	36	00 925 112 1	84.0	26	00 930 505 0	44.0	6	00 934 917 0	48.0	17	00 938 831 0	58.0	5
00 924 950 0	9.0	14	00 925 134 0	17.0	2	00 930 506 0	6.0	17	00 934 917 0	61.0	45	00 938 892 1	76.0	13
00 925 003 0	9.0	16	00 925 134 0	18.0	2	00 930 506 0	44.0	9	00 934 918 0	54.0	35	00 938 933 0	78.0	7
00 925 008 0	9.0	15	00 925 134 0	19.0	34	00 930 506 0	50.0	5	00 934 921 0	54.0	37	00 938 974 3	37.0	25
00 925 016 0	34.0	9	00 925 134 0	28.0	25	00 930 535 0	44.0	12	00 934 927 0	35.0	2	00 938 974 3	39.0	37
00 925 016 0	35.0	6	00 925 134 0	29.0	25	00 930 535 0	58.0	6	00 934 927 0	43.0	14	00 938 974 3	41.0	37
00 925 056 0	17.0	44	00 925 134 0	30.0	24	00 930 536 1	47.0	4	00 936 021 0	45.0	52	00 938 974 3	42.0	13
00 925 056 0	18.0	38	00 925 134 0	72.0	22	00 930 536 1	55.0	7	00 936 033 1	45.0	53	00 938 984 1	70.0	4
00 925 056 0	28.0	30	00 925 134 0	74.0	22	00 930 537 0	55.0	12	00 936 035 0	45.0	54	00 939 100 4	99.0	6
00 925 056 0	29.0	30	00 925 134 0	75.0	30	00 930 569 0	45.0	32	00 937 721 0	17.0	37	00 939 125 1	99.0	9
00 925 101 1	17.0	32	00 925 134 0	76.0	62	00 932 107 0	12.0	4	00 937 721 0	18.0	32	00 939 145 1	100.0	5
00 925 102 1	14.0	27	00 925 145 0	19.0	31	00 932 108 0	45.0	30	00 937 721 0	28.0	11	00 939 170 1	100.0	2
00 925 102 1	19.0	32	00 925 145 0	30.0	21	00 932 110 0	12.0	8	00 937 721 0	29.0	11	00 939 407 1	99.0	12
00 925 102 1	20.0	13	00 925 146 0	17.0	3	00 932 110 0	45.0	28	00 937 721 0	45.0	50	00 939 412 2	99.0	13
00 925 102 1	25.0	27	00 925 146 0	18.0	3	00 932 131 0	45.0	29	00 937 727 0	20.0	8	00 939 471 1	99.0	1
00 925 102 1	28.0	21	00 925 146 0	28.0	26	00 932 141 0	13.0	4	00 937 727 0	31.0	8	00 939 478 3	100.0	29
00 925 102 1	30.0	22	00 925 146 0	29.0	26	00 932 152 0	11.0	26	00 938 154 1	53.0	9	00 939 520 1	99.0	2
00 925 102 1	31.0	13	00 925 146 0	75.0	39	00 932 152 0	21.0	35	00 938 518 0	76.0	44	00 939 529 0	99.0	7
00 925 102 1	72.0	27	00 925 156 0	24.0	15	00 932 152 0	22.0	35	00 938 518 0	77.0	1	00 939 636 2	65.0	30
00 925 102 1	73.0	25	00 925 156 0	70.0	41	00 932 159 0	13.0	9	00 938 519 0	76.0	42	00 939 636 2	67.0	6
00 925 102 1	74.0	27	00 925 162 0	30.0	22	00 932 180 0	11.0	31	00 938 530 0	76.0	33	00 939 732 1	8.0	3
00 925 102 1	75.0	5	00 926 101 0	45.0	98	00 932 180 0	21.0	27	00 938 531 0	76.0	5	00 939 732 1	79.0	21
00 925 105 0	19.0	35	00 926 180 0	34.0	27	00 932 180 0	22.0	27	00 938 533 0	76.0	36	00 939 737 1	44.0	29
00 925 105 0	30.0	25	00 927 103 0	47.0	27	00 933 523 0	4.0	10	00 938 534 0	76.0	10	00 940 006 0	33.0	2
00 925 105 0	72.0	23	00 927 103 0	48.0	13	00 934 012 0	57.0	3	00 938 536 0	76.0	20	00 940 007 0	33.0	3
00 925 105 0	74.0	23	00 927 105 0	8.0	12	00 934 016 1	53.0	18	00 938 537 0	76.0	43	00 940 097 0	78.0	16
00 925 105 0	75.0	31	00 927 921 1	34.0	27	00 934 210 0	61.0	37	00 938 538 0	76.0	32	00 940 105 0	70.0	26
00 925 107 1	17.0	32	00 929 926 0	34.0	27	00 934 210 0	66.0	7	00 938 539 0	76.0	37	00 940 114 0	71.0	11
00 925 107 1	18.0	28	00 929 951 0	42.0	27	00 934 352 1	63.0	6	00 938 540 0	76.0	51	00 940 188 1	5.0	19
00 925 107 1	19.0	38	00 930 131 0	43.0	4	00 934 352 1	66.0	12	00 938 543 0	76.0	6	00 940 198 1	76.0	54
00 925 107 1	20.0	22	00 930 132 0	6.0	17	00 934 554 0	54.0	34	00 938 544 0	76.0	45	00 940 287 0	71.0	5
00 925 107 1	29.0	21	00 930 169 0	45.0	31	00 934 611 0	46.0	2	00 938 545 0	76.0	8	00 940 375 0	70.0	21
00 925 107 1	30.0	32	00 930 319 0	51.0	6	00 934 622 0	65.0	4	00 938 546 0	76.0	53	00 942 002 4	99.0	8
00 925 107 1	31.0	19	00 930 328 0	38.0	13	00 934 625 0	49.0	18	00 938 547 0	76.0	7	00 942 012 1	100.0	13
00 925 107 1	42.0	3	00 930 341 0	52.0	6	00 934 632 0	61.0	25	00 938 548 0	76.0	21	00 942 016 1	100.0	11
00 925 107 1	73.0	23	00 930 500 0	54.0	16	00 934 901 0	34.0	22	00 938 549 0	76.0	23	00 942 038 1	100.0	7
00 925 108 0	76.0	61	00 930 504 0	39.0	6	00 934 910 0	61.0	7	00 938 550 0	76.0	22	00 942 107 1	100.0	2
00 925 111 0	9.0	46	00 930 504 0	40.0	2	00 934 910 0	62.0	5	00 938 556 0	9.0	38	00 942 111 0	100.0	1
00 925 111 0	54.0	51	00 930 504 0	41.0	6	00 934 913 1	44.0	18	00 938 675 0	8.0	37	00 942 132 0	100.0	23
00 925 111 0	61.0	65	00 930 505 0	43.0	17	00 934 917 0	47.0	31	00 938 675 0	34.0	11	00 942 196 1	54.0	46

ID-NR. ID-NO.	TAFEL DIAG.	POS. POS.	ID-NR. ID-NO.	TAFEL DIAG.	POS. POS.	ID-NR. ID-NO.	TAFEL DIAG.	POS. POS.	ID-NR. ID-NO.	TAFEL DIAG.	POS. POS.	ID-NR. ID-NO.	TAFEL DIAG.	POS. POS.
00 942 196 1	99.0	11	00 945 088 0	16.0	7	00 945 339 1	14.0	21	00 949 361 1	95.0	1	00 952 679 0	11.0	4
00 942 215 0	100.0	12	00 945 088 0	16.0	8	00 945 339 1	25.0	21	00 949 842 0	95.0	2	00 952 679 0	21.0	11
00 942 218 0	76.0	52	00 945 088 0	16.0	9	00 945 362 0	14.0	24	00 949 852 1	98.0	40	00 952 679 0	22.0	11
00 942 360 4	99.0	10	00 945 088 0	17.0	43	00 945 362 0	25.0	24	00 950 345 2	11.0	1	00 953 016 1	33.0	1
00 945 000 0	14.0	1	00 945 088 0	18.0	37	00 945 409 0	28.0	16	00 950 387 0	21.0	1	00 953 016 1	33.0	1
00 945 000 0	25.0	1	00 945 088 0	25.0	9	00 945 409 0	29.0	16	00 950 387 0	22.0	1	00 953 030 1	33.0	1
00 945 012 0	14.0	2	00 945 088 0	26.0	2	00 945 437 0	14.0	1	00 950 465 1	33.0	1	00 953 030 1	33.0	1
00 945 012 0	25.0	2	00 945 088 0	27.0	7	00 945 437 0	14.0	2	00 950 466 1	33.0	1	00 953 036 0	33.0	1
00 945 014 0	14.0	11	00 945 088 0	27.0	8	00 945 437 0	25.0	1	00 950 607 7	12.0	1	00 953 036 0	33.0	1
00 945 014 0	25.0	11	00 945 088 0	27.0	9	00 945 437 0	25.0	2	00 951 300 1	12.0	6	00 953 060 0	33.0	1
00 945 037 1	15.0	9	00 945 089 0	14.0	10	00 945 448 0	14.0	16	00 951 303 1	12.0	9	00 953 097 1	58.0	1
00 945 037 1	16.0	12	00 945 089 0	15.0	1	00 945 448 0	25.0	16	00 951 312 0	12.0	7	00 953 099 0	33.0	1
00 945 037 1	26.0	9	00 945 089 0	16.0	7	00 945 454 1	16.0	26	00 951 313 1	12.0	12	00 953 112 1	33.0	1
00 945 037 1	27.0	12	00 945 089 0	16.0	8	00 945 454 1	27.0	26	00 951 321 1	12.0	10	00 953 112 1	33.0	1
00 945 057 1	14.0	14	00 945 089 0	16.0	9	00 945 461 0	15.0	7	00 951 328 0	13.0	14	00 953 118 0	33.0	1
00 945 057 1	15.0	14	00 945 089 0	17.0	42	00 945 461 0	16.0	25	00 951 350 0	13.0	7	00 953 118 0	33.0	1
00 945 057 1	25.0	14	00 945 089 0	18.0	36	00 945 461 0	26.0	7	00 951 355 0	13.0	6	00 953 125 0	33.0	1
00 945 057 1	26.0	14	00 945 089 0	25.0	10	00 945 461 0	27.0	25	00 951 385 0	12.0	20	00 953 125 0	33.0	1
00 945 067 1	15.0	6	00 945 089 0	26.0	1	00 945 484 0	14.0	15	00 951 386 0	12.0	14	00 953 125 0	33.0	1
00 945 067 1	16.0	8	00 945 089 0	27.0	7	00 945 484 0	25.0	15	00 951 397 2	13.0	3	00 953 125 0	33.0	1
00 945 067 1	26.0	6	00 945 089 0	27.0	8	00 945 485 0	14.0	5	00 951 413 0	13.0	11	00 953 125 0	33.0	1
00 945 067 1	27.0	8	00 945 089 0	27.0	9	00 945 485 0	25.0	5	00 952 191 0	21.0	14	00 953 125 0	33.0	1
00 945 068 3	15.0	5	00 945 104 0	15.0	16	00 945 486 0	14.0	8	00 952 191 0	22.0	14	00 953 145 0	33.0	1
00 945 068 3	16.0	7	00 945 104 0	16.0	27	00 945 486 0	25.0	8	00 952 311 0	11.0	23	00 953 149 1	33.0	1
00 945 068 3	26.0	5	00 945 104 0	17.0	9	00 945 487 0	15.0	3	00 952 311 0	21.0	38	00 953 149 1	33.0	1
00 945 068 3	27.0	7	00 945 104 0	18.0	9	00 945 487 0	16.0	2	00 952 311 0	22.0	38	00 953 184 0	58.0	4
00 945 083 0	14.0	4	00 945 104 0	26.0	16	00 945 487 0	17.0	4	00 952 335 1	21.0	30	00 953 216 0	33.0	1
00 945 083 0	25.0	4	00 945 104 0	27.0	27	00 945 487 0	18.0	4	00 952 335 1	22.0	30	00 953 216 0	33.0	1
00 945 083 0	28.0	18	00 945 104 0	28.0	3	00 945 487 0	26.0	3	00 952 415 1	11.0	32	00 953 230 0	33.0	1
00 945 083 0	29.0	18	00 945 104 0	29.0	3	00 945 487 0	27.0	2	00 952 415 1	21.0	26	00 953 230 0	33.0	1
00 945 084 0	14.0	3	00 945 145 0	17.0	12	00 945 487 0	28.0	2	00 952 415 1	22.0	26	00 953 243 0	33.0	1
00 945 084 0	25.0	3	00 945 145 0	18.0	12	00 945 487 0	29.0	2	00 952 421 0	11.0	28	00 953 248 0	33.0	1
00 945 084 0	28.0	19	00 945 145 0	28.0	15	00 945 488 0	14.0	20	00 952 421 0	21.0	34	00 953 248 0	33.0	1
00 945 084 0	29.0	19	00 945 145 0	29.0	15	00 945 488 0	15.0	8	00 952 421 0	22.0	34	00 953 267 1	58.0	2
00 945 085 0	14.0	7	00 945 157 0	18.0	16	00 945 488 0	16.0	9	00 952 422 0	21.0	28	00 953 269 0	33.0	1
00 945 085 0	25.0	7	00 945 158 1	17.0	18	00 945 488 0	25.0	20	00 952 422 0	22.0	28	00 953 274 0	33.0	1
00 945 086 0	14.0	6	00 945 158 1	18.0	16	00 945 488 0	26.0	8	00 952 446 1	21.0	29	00 953 339 0	58.0	3
00 945 086 0	25.0	6	00 945 158 1	28.0	10	00 945 488 0	27.0	9	00 952 446 1	22.0	29	00 953 396 0	33.0	1
00 945 088 0	14.0	9	00 945 158 1	29.0	10	00 945 504 0	15.0	15	00 952 610 0	21.0	31	00 953 396 0	33.0	1
00 945 088 0	15.0	2	00 945 159 1	17.0	18	00 945 504 0	26.0	15	00 952 610 0	22.0	31	00 953 396 0	33.0	1

ID-NR. ID-NO.	TAFEL DIAG.	POS. POS.	ID-NR. ID-NO.	TAFEL DIAG.	POS. POS.	ID-NR. ID-NO.	TAFEL DIAG.	POS. POS.	ID-NR. ID-NO.	TAFEL DIAG.	POS. POS.	ID-NR. ID-NO.	TAFEL DIAG.	POS. POS.
00 953 398 0	33.0	1	00 956 140 0	96.0	13	20 063 402 0	24.0	4	20 066 843 0	79.0	18	20 069 764 0	71.0	22
00 953 398 0	33.0	1	00 956 162 1	98.0	21	20 063 492 0	9.0	4	20 066 848 0	8.0	23	20 069 768 0	71.0	25
00 953 398 0	33.0	1	00 956 269 0	96.0	61	20 063 591 0	62.0	18	20 066 850 0	8.0	29	20 069 772 1	71.0	23
00 953 398 0	33.0	1	00 956 269 0	97.0	61	20 063 807 0	70.0	36	20 066 903 0	40.0	5	20 069 778 0	70.0	30
00 953 398 0	33.0	1	00 956 269 0	98.0	21	20 063 844 0	71.0	13	20 066 908 0	39.0	61	20 069 780 0	70.0	22
00 953 398 0	33.0	1	00 956 356 0	97.0	6	20 064 957 0	40.0	8	20 066 912 0	39.0	32	20 069 782 0	70.0	30
00 953 398 0	33.0	1	00 956 356 0	98.0	6	20 064 958 0	40.0	10	20 067 212 1	61.0	17	20 069 901 1	38.0	22
00 953 398 0	33.0	1	00 956 426 2	96.0	22	20 064 961 1	40.0	19	20 067 212 1	62.0	24	20 069 917 1	70.0	38
00 953 398 0	33.0	1	00 956 480 0	96.0	1	20 064 963 0	40.0	17	20 067 237 0	7.0	24	20 069 919 1	19.0	43
00 953 398 0	33.0	1	00 956 484 0	98.0	5	20 065 020 1	1.0	6	20 067 238 0	7.0	28	20 069 920 0	19.0	41
00 953 405 0	33.0	1	20 026 986 0	94.0	1	20 065 167 3	70.0	1	20 067 444 0	68.0	3	20 069 920 0	30.0	28
00 953 455 1	33.0	1	20 037 921 0	83.0	25	20 065 169 3	70.0	1	20 067 452 0	76.0	59	20 069 921 2	70.0	37
00 953 520 1	33.0	1	20 053 605 0	88.0	6	20 065 170 6	5.0	1	20 067 453 0	76.0	55	20 069 958 1	17.0	47
00 953 823 0	45.0	97	20 053 605 0	89.0	1	20 065 171 4	6.0	1	20 067 650 3	23.0	1	20 069 958 1	18.0	40
00 953 845 0	21.0	23	20 053 605 0	93.0	5	20 065 365 0	63.0	14	20 067 653 1	23.0	18	20 069 962 1	17.0	45
00 953 845 0	22.0	23	20 060 364 1	2.0	14	20 065 365 0	66.0	17	20 067 666 1	9.0	39	20 069 962 1	18.0	39
00 953 943 0	11.0	27	20 061 612 1	78.0	15	20 065 365 0	70.0	33	20 067 667 1	9.0	40	20 069 972 2	19.0	42
00 953 984 0	21.0	20	20 062 586 0	88.0	7	20 066 324 0	67.0	21	20 067 778 0	85.0	4	20 069 983 0	75.0	14
00 953 984 0	22.0	20	20 062 586 0	89.0	6	20 066 324 0	68.0	22	20 067 778 0	86.0	4	20 069 984 0	75.0	12
00 955 293 1	45.0	58	20 062 586 0	93.0	6	20 066 327 0	67.0	20	20 067 827 0	61.0	55	20 080 238 0	94.0	21
00 955 293 1	48.0	31	20 062 719 0	39.0	50	20 066 327 0	68.0	21	20 068 167 0	39.0	1	20 080 240 0	94.0	21
00 955 450 0	98.0	17	20 062 725 1	39.0	59	20 066 716 0	69.0	24	20 068 168 0	39.0	2	20 081 229 0	89.1	2
00 955 452 0	98.0	26	20 062 728 1	39.0	58	20 066 717 0	69.0	8	20 068 585 0	51.0	2	20 081 229 0	90.0	3
00 955 453 0	96.0	28	20 062 790 5	63.0	5	20 066 766 1	70.0	9	20 068 585 0	52.0	2	20 081 229 0	91.0	2
00 955 453 0	97.0	28	20 062 806 2	66.0	6	20 066 768 1	70.0	9	20 068 586 0	51.0	5	20 081 637 3	91.0	1
00 955 453 0	98.0	28	20 062 820 0	56.0	1	20 066 786 1	71.0	1	20 068 586 0	52.0	5	20 081 652 0	40.0	13
00 955 456 0	98.0	32	20 062 861 4	9.0	25	20 066 787 1	71.0	1	20 069 174 0	51.0	1	20 081 731 0	91.2	4
00 955 458 0	96.0	40	20 062 862 6	9.0	1	20 066 801 2	71.0	6	20 069 175 0	52.0	1	20 081 731 0	92.0	11
00 955 458 0	97.0	40	20 062 864 0	9.0	26	20 066 807 3	70.0	1	20 069 176 0	51.0	1	20 081 938 0	80.0	7
00 955 563 0	45.0	2	20 062 877 0	69.0	29	20 066 808 3	70.0	1	20 069 375 1	70.0	27	20 081 938 0	81.0	8
00 955 564 0	45.0	3	20 062 888 1	76.0	34	20 066 809 3	70.0	34	20 069 377 0	70.0	27	20 081 940 0	83.0	33
00 955 567 0	45.0	8	20 062 908 0	72.0	14	20 066 810 1	70.0	32	20 069 605 1	50.0	20	20 081 941 0	80.0	9
00 955 568 0	45.0	9	20 062 908 0	73.0	29	20 066 811 2	70.0	11	20 069 650 1	50.0	20	20 081 941 0	81.0	10
00 955 569 0	45.0	10	20 062 923 0	88.0	18	20 066 826 2	71.0	17	20 069 679 0	49.0	11	20 082 414 0	79.0	4
00 955 570 0	45.0	11	20 062 923 0	89.0	8	20 066 830 1	71.0	15	20 069 705 0	6.0	15	20 082 459 0	85.0	6
00 955 571 0	45.0	12	20 062 923 0	93.0	10	20 066 831 0	69.0	32	20 069 708 0	6.0	6	20 082 459 0	86.0	6
00 955 615 0	45.0	7	20 062 924 0	88.0	19	20 066 838 0	79.0	8	20 069 754 1	50.0	17	20 082 564 1	83.0	27
00 955 944 1	98.0	50	20 062 924 0	89.0	9	20 066 839 0	79.0	12	20 069 756 1	50.0	17	20 082 566 1	83.0	21
00 956 105 0	97.0	17	20 062 924 0	93.0	11	20 066 840 0	79.0	18	20 069 757 0	70.0	2	20 082 568 0	82.0	2
00 956 139 1	96.0	12	20 063 400 1	24.0	4	20 066 842 0	79.0	12	20 069 758 0	70.0	2	20 082 569 1	80.0	8

ID-NR. ID-NO.	TAFEL DIAG.	POS. POS.	ID-NR. ID-NO.	TAFEL DIAG.	POS. POS.	ID-NR. ID-NO.	TAFEL DIAG.	POS. POS.	ID-NR. ID-NO.	TAFEL DIAG.	POS. POS.	ID-NR. ID-NO.	TAFEL DIAG.	POS. POS.
20 082 569 1	81.0	9	20 086 759 0	92.0	10	20 088 367 0	86.0	9	20 262 283 0	19.0	43	20 262 888 1	50.0	10
20 082 571 1	80.0	12	20 086 806 0	85.0	5	20 088 487 0	88.0	3	20 262 283 0	30.0	29	20 263 011 0	32.0	16
20 082 571 1	81.0	11	20 086 806 0	86.0	5	20 088 487 0	89.0	3	20 262 284 0	19.0	42	20 263 042 0	32.0	25
20 082 572 1	79.0	46	20 086 843 0	92.0	7	20 088 488 0	88.0	5	20 262 284 0	30.0	27	20 263 151 0	32.0	13
20 082 605 0	94.0	21	20 086 868 0	93.0	23	20 088 488 0	89.0	5	20 262 299 0	16.0	10	20 263 582 0	6.0	11
20 082 730 0	94.0	18	20 086 905 0	82.0	1	20 088 490 0	93.0	22	20 262 299 0	27.0	10	20 263 632 0	56.0	16
20 082 730 0	94.0	19	20 086 933 0	91.2	5	20 088 491 0	93.0	20	20 262 302 0	16.0	11	20 263 825 0	5.0	24
20 082 747 0	94.0	22	20 086 933 0	92.0	12	20 088 492 0	93.0	19	20 262 302 0	27.0	11	20 263 924 1	57.0	15
20 083 149 0	83.0	6	20 087 245 0	79.0	28	20 088 495 0	88.0	2	20 262 305 0	16.0	6	20 263 925 1	57.0	16
20 083 172 1	83.0	17	20 087 247 0	79.0	28	20 088 495 0	89.0	2	20 262 305 0	27.0	6	20 263 937 0	37.0	39
20 083 763 0	88.0	22	20 087 286 0	83.0	44	20 088 495 0	93.0	18	20 262 400 1	50.0	10	20 263 941 0	37.0	29
20 083 789 1	90.0	2	20 087 354 0	79.0	28	20 088 496 0	88.0	2	20 262 436 0	53.0	22	20 263 964 0	83.0	34
20 084 429 2	83.0	8	20 087 498 0	90.0	1	20 088 496 0	93.0	18	20 262 467 0	57.0	19	20 263 991 0	47.0	42
20 084 506 0	83.0	2	20 087 640 0	94.0	23	20 254 729 0	79.0	41	20 262 471 0	57.0	2	20 263 992 0	37.0	30
20 084 510 0	83.0	26	20 087 643 0	94.0	17	20 256 734 0	88.0	23	20 262 474 0	67.0	21	20 264 068 0	7.0	21
20 084 530 1	83.0	13	20 087 645 0	94.0	23	20 260 004 2	71.0	17	20 262 474 0	68.0	22	20 264 169 0	66.0	2
20 084 554 0	94.0	15	20 087 652 0	94.0	23	20 260 201 1	30.0	27	20 262 482 0	24.0	3	20 264 170 0	66.0	3
20 084 721 0	84.0	4	20 087 657 0	94.0	23	20 260 205 1	30.0	29	20 262 491 0	47.0	14	20 264 179 0	66.0	1
20 084 868 0	88.0	24	20 087 662 0	94.0	23	20 260 383 1	58.0	16	20 262 492 0	47.0	15	20 264 192 0	66.0	24
20 085 156 0	88.0	1	20 087 663 0	94.0	23	20 260 627 0	23.0	11	20 262 500 1	53.0	2	20 269 882 0	54.0	54
20 085 183 0	80.0	2	20 087 676 0	94.0	14	20 260 628 0	23.0	10	20 262 503 1	53.0	1	20 461 379 1	79.0	29
20 085 497 0	80.0	13	20 087 714 2	94.0	12	20 261 076 1	6.0	11	20 262 507 0	9.0	12	20 463 458 0	42.0	24
20 085 497 0	81.0	12	20 087 751 1	94.0	10	20 261 213 4	5.0	1	20 262 532 0	68.0	15	20 463 471 0	70.0	44
20 085 509 0	88.0	4	20 087 802 0	44.0	42	20 261 214 2	6.0	1	20 262 640 0	71.0	15	20 463 878 0	63.0	2
20 085 509 0	89.0	4	20 087 802 0	79.0	35	20 261 238 1	5.0	24	20 262 688 0	50.0	8	20 463 881 0	63.0	3
20 085 509 0	93.0	1	20 087 802 0	83.0	39	20 261 401 0	61.0	64	20 262 695 0	50.0	13	20 463 885 0	63.0	1
20 085 783 0	94.0	13	20 087 805 0	94.0	24	20 261 403 0	57.0	1	20 262 717 0	9.0	33	20 464 524 0	88.0	25
20 085 988 1	91.0	3	20 087 833 0	83.0	7	20 261 489 1	6.0	22	20 262 763 0	32.0	7	20 465 633 0	63.0	2
20 086 057 0	92.0	1	20 087 910 0	79.0	47	20 261 580 0	73.0	12	20 262 764 0	32.0	15	20 465 641 0	63.0	3
20 086 126 1	83.0	1	20 087 938 2	80.0	1	20 261 581 0	73.0	36	20 262 765 0	32.0	2	20 465 906 0	63.0	1
20 086 229 0	92.0	14	20 087 939 2	81.0	1	20 261 930 0	70.0	30	20 262 766 0	32.0	14	20 467 159 0	63.0	23
20 086 230 0	79.0	42	20 088 110 0	94.0	21	20 261 940 0	63.0	22	20 262 768 0	32.0	3	20 660 074 0	102.0	3
20 086 431 0	91.2	1	20 088 237 0	89.2	2	20 262 006 0	75.0	38	20 262 777 0	32.0	22	20 660 075 0	102.0	2
20 086 431 0	92.0	1	20 088 264 0	91.2	1	20 262 205 1	57.0	31	20 262 779 0	32.0	26	20 660 076 0	102.0	1
20 086 669 0	79.0	33	20 088 265 0	91.2	2	20 262 206 1	57.0	30	20 262 783 0	32.0	27	27 000 505 1	53.0	11
20 086 747 2	92.0	2	20 088 298 0	94.0	22	20 262 207 0	57.0	21	20 262 786 0	32.0	28	27 000 757 0	96.0	2
20 086 748 4	92.0	4	20 088 299 0	94.0	22	20 262 239 0	75.0	12	20 262 866 0	47.0	14	27 000 759 0	96.0	6
20 086 749 2	92.0	3	20 088 338 0	89.1	1	20 262 240 0	75.0	14	20 262 867 0	47.0	15	27 000 905 0	97.0	1
20 086 750 1	92.0	13	20 088 361 0	89.2	1	20 262 282 0	19.0	41	20 262 869 0	50.0	12	27 000 905 0	98.0	1
20 086 759 0	91.2	3	20 088 367 0	85.0	9	20 262 282 0	30.0	28	20 262 874 0	50.0	1	27 000 906 0	97.0	2

ID-NR. ID-NO.	TAFEL DIAG.	POS. POS.	ID-NR. ID-NO.	TAFEL DIAG.	POS. POS.	ID-NR. ID-NO.	TAFEL DIAG.	POS. POS.	ID-NR. ID-NO.	TAFEL DIAG.	POS. POS.	ID-NR. ID-NO.	TAFEL DIAG.	POS. POS.
27 000 906 0	98.0	2	27 004 802 0	29.0	10	27 010 176 0	19.0	16	27 013 527 1	96.0	21	27 020 839 0	4.0	12
27 000 907 0	98.0	12	27 005 118 0	13.0	13	27 010 886 1	2.0	9	27 013 528 0	96.0	25	27 020 840 0	4.0	2
27 000 908 0	98.0	13	27 005 119 0	13.0	12	27 010 964 0	3.0	1	27 013 529 0	96.0	27	27 020 842 0	4.0	8
27 000 909 0	98.0	21	27 005 682 1	72.0	13	27 011 013 0	73.0	46	27 013 590 0	24.0	17	27 020 843 0	4.0	6
27 000 910 0	98.0	25	27 005 749 1	4.0	1	27 011 034 0	62.0	25	27 013 746 0	3.0	3	27 020 845 0	4.0	9
27 000 911 0	97.0	27	27 005 824 0	4.0	7	27 011 186 0	73.0	47	27 013 868 0	19.0	46	27 020 871 0	97.0	62
27 000 911 0	98.0	27	27 005 829 0	4.0	11	27 011 387 0	33.0	1	27 013 868 0	30.0	35	27 020 872 0	96.0	62
27 000 912 0	98.0	31	27 006 422 1	53.0	13	27 011 405 0	33.0	1	27 013 868 0	54.0	66	27 021 086 0	76.0	1
27 000 913 0	98.0	29	27 006 423 0	53.0	14	27 011 544 0	23.0	20	27 013 868 0	72.0	32	27 021 087 0	76.0	2
27 000 914 0	98.0	30	27 006 425 0	53.0	17	27 011 879 0	51.0	3	27 013 868 0	73.0	44	27 021 088 0	76.0	3
27 001 114 0	65.0	3	27 006 426 0	53.0	15	27 011 879 0	52.0	3	27 013 868 0	74.0	36	27 021 091 0	76.0	12
27 001 143 1	13.0	2	27 006 472 0	53.0	6	27 011 880 0	51.0	4	27 013 868 0	75.0	41	27 021 830 0	101.0	1
27 001 144 0	13.0	10	27 006 473 0	53.0	3	27 011 880 0	52.0	4	27 013 869 0	19.0	46	27 021 956 0	76.0	4
27 001 206 0	9.0	42	27 006 474 0	53.0	4	27 011 949 0	100.0	31	27 013 869 0	30.0	35	27 022 068 0	54.0	45
27 001 213 0	71.0	11	27 006 475 0	62.0	26	27 011 950 0	100.0	31	27 013 869 0	54.0	66	27 022 068 0	100.0	30
27 001 339 0	97.0	22	27 006 496 0	56.0	2	27 012 134 1	50.0	18	27 013 869 0	72.0	32	27 022 272 0	87.0	1
27 001 339 0	98.0	22	27 006 498 0	62.0	22	27 012 452 0	100.0	32	27 013 869 0	73.0	44	27 023 585 0	72.0	3
27 001 420 0	23.0	5	27 006 499 0	62.0	21	27 012 453 0	100.0	32	27 013 869 0	74.0	36	27 023 585 0	74.0	3
27 002 456 0	53.0	5	27 006 967 0	73.0	39	27 012 780 0	96.0	17	27 013 869 0	75.0	41	27 024 180 0	100.0	33
27 002 802 0	69.0	20	27 007 117 0	28.0	8	27 012 781 0	96.0	31	27 014 174 0	39.0	25	27 024 181 0	100.0	33
27 002 802 0	100.0	8	27 007 117 0	30.0	16	27 012 782 0	96.0	29	27 014 220 0	32.0	12	27 025 138 0	10.0	1
27 002 843 0	11.0	11	27 007 464 0	57.0	11	27 012 783 0	96.0	30	27 014 371 0	99.0	3	27 025 226 0	102.0	4
27 002 843 0	21.0	17	27 007 853 0	100.0	28	27 012 784 0	96.0	26	27 014 445 0	100.0	24	27 025 841 0	70.0	35
27 002 843 0	22.0	17	27 008 458 0	13.0	15	27 012 785 0	96.0	32	27 014 446 0	100.0	25	27 025 842 0	100.0	17
27 002 844 0	21.0	15	27 008 459 0	13.0	16	27 013 119 0	73.0	3	27 014 559 0	73.0	16	27 025 843 0	100.0	18
27 002 844 0	22.0	15	27 008 876 1	53.0	8	27 013 207 0	97.0	31	27 014 591 0	99.0	9	27 025 844 0	100.0	19
27 002 845 0	21.0	18	27 008 969 0	12.0	2	27 013 209 0	97.0	26	27 014 592 0	100.0	4	27 025 845 0	100.0	20
27 002 845 0	22.0	18	27 008 974 0	11.0	33	27 013 210 0	97.0	32	27 014 832 0	45.0	98	27 026 204 0	77.0	3
27 002 846 0	21.0	21	27 008 975 0	11.0	12	27 013 218 0	97.0	29	27 016 171 0	33.0	1	27 026 205 0	77.0	4
27 002 846 0	22.0	21	27 009 402 0	15.0	24	27 013 219 0	97.0	30	27 016 172 0	33.0	1	27 026 206 0	77.0	2
27 002 847 0	21.0	22	27 009 402 0	16.0	22	27 013 310 0	23.0	6	27 016 173 0	33.0	1	27 026 207 0	77.0	5
27 002 847 0	22.0	22	27 009 402 0	26.0	24	27 013 422 0	99.0	4	27 016 174 0	33.0	1	27 026 208 0	77.0	6
27 003 661 0	13.0	5	27 009 402 0	27.0	22	27 013 444 0	97.0	5	27 016 326 2	100.0	27	27 026 264 0	102.0	4
27 003 972 0	13.0	1	27 009 423 0	84.0	29	27 013 445 0	97.0	12	27 017 197 0	89.1	2	27 028 250 0	75.0	17
27 004 602 0	54.0	50	27 009 558 0	73.0	45	27 013 451 0	97.0	13	27 017 197 0	90.0	3	90 000 113 0	7.0	46
27 004 680 0	12.0	21	27 009 836 1	53.0	10	27 013 452 1	97.0	21	27 017 197 0	91.0	2	90 000 113 0	79.0	27
27 004 801 0	17.0	18	27 009 855 0	75.0	3	27 013 453 0	97.0	25	27 017 775 0	99.0	5	90 000 113 0	101.0	10
27 004 802 0	17.0	18	27 009 877 0	100.0	9	27 013 454 0	96.0	34	27 018 170 0	100.0	6	90 000 121 0	1.0	25
27 004 802 0	18.0	16	27 009 971 0	98.0	51	27 013 454 0	97.0	34	27 018 387 0	100.0	26	90 000 121 0	42.0	11
27 004 802 0	28.0	10	27 009 972 0	98.0	52	27 013 526 0	96.0	5	27 018 663 0	4.0	22	90 000 293 0	53.0	12

ID-NR. ID-NO.	TAFEL DIAG.	POS. POS.	ID-NR. ID-NO.	TAFEL DIAG.	POS. POS.	ID-NR. ID-NO.	TAFEL DIAG.	POS. POS.	ID-NR. ID-NO.	TAFEL DIAG.	POS. POS.	ID-NR. ID-NO.	TAFEL DIAG.	POS. POS.
90 000 374 0	61.0	62												
90 000 585 0	88.0	26												
90 001 350 0	40.0	14												
90 001 391 0	11.0	6												
90 001 391 0	21.0	12												
90 001 391 0	22.0	12												
90 001 577 0	8.0	26												
90 001 577 0	79.0	31												
90 001 577 0	101.0	4												
90 001 820 0	92.0	8												
90 001 868 0	79.0	40												
90 002 148 0	19.0	30												
90 002 148 0	30.0	20												
90 002 401 0	79.0	3												
90 002 402 0	46.0	13												
90 002 469 0	61.0	63												
90 002 636 0	42.0	26												
90 002 660 0	67.0	29												
90 002 660 0	68.0	29												
90 002 671 0	17.0	50												
90 002 793 0	3.0	2												
90 002 848 0	50.0	9												
90 002 958 0	84.0	6												
90 002 958 0	92.0	9												
90 003 028 0	93.0	26												
90 003 062 0	65.0	6												
90 003 373 0	53.0	7												
90 003 522 0	61.0	21												
90 003 746 0	1.0	17												

Verwenden Sie nur

Original-KRONE-Ersatzteile !

Das gibt Sicherheit und spart Kosten !

Original-KRONE-Ersatzteile bieten die Garantie für höchste Verschleißfestigkeit , lange Lebensdauer und preiswerten Einkauf !

Sie bekommen bei Krone nur Materialien in einwandfreier Qualität und absolut passend für Ihre KRONE-Maschinen. Bei Verwendung von Original-KRONE-Ersatzteilen entspricht das Gerät in Funktion und Arbeitweise wieder der ursprünglichen Ausführung !

Imitationen und Kopien von Teilen, speziell auf dem Sektor Verschleißteile halten nicht das, was sie vom Aussehen vielleicht versprechen. Material-Qualität kann man schlecht optisch prüfen - daher größte Vorsicht bei Billigangeboten !

Darum lieber gleich

Original-KRONE-Ersatzteile !

Ersatzteil-Katalog auch auf CD-ROM erhältlich !

Use

KRONE original spare parts only !

This will increase operational reliability and help to save costs !

KRONE original spare parts give you the guarantee of maximum resistance to wear, long lifetime and low prices !

KRONE provides you with parts of first-rate quality which are perfectly suitable for your KRONE machine. By using KRONE original spare parts you can be sure that function and mode of operation are again as satisfactory as a new machine !

Imitations and copies of parts, in particular wear parts, are not as reliable as they seem to be ! The quality of material can hardly be checked with the eye - it is therefore not advisable to purchase imitation parts even if they are cheaper !

In any case it‘s better

to use Krone original spare parts

Spare parts list also available on CD-ROM !

N‘utiliser que

des pièces de rechange d‘origine KRONE !

Vous augmentez ainsi la sécurité de fonctionnement et vous réduisez considérablement vos coûts !

Les pièces de rechange d‘origine KRONE vous donnent la sécurité d‘une exeptionnelle résistance à l‘usure, d‘une longue durée d‘utilisation et de prix avantageux.

KRONE vous offre uniquement des pièces de première qualité parfaitement adaptées à votre machine KRONE. En utilisant des pièces de rechange d‘origine KRONE vous pouvez être sûr que le fonctionnement et le mode de travail sont identiques à ceux d‘une nouvelle machine.

Les imitations et copies de pièces, tout particulièrement des pièces d‘usure, ne tiennent pas ce qu‘elles promettent par leur apparence ! En effet il n‘est guère possible de vérifier visuellement la qualité d‘une matière. Il est donc prudent de juger avec scepticisme les pièces de rechange à bas prix !

De toute façon il est raisonnable de donner la préférence aux pièces de rechange d‘origine KRONE !

Catalogue de pièces de rechange également disponible sur CD-ROM !

KRONE

. . . konsequent, kompetent

Maschinenfabrik
Bernard KRONE GmbH & Co. KG

Heinrich-Krone-Straße 10, D-48480 Spelle
Postfach 11 63, D-48478 Spelle

Phone +049 (0) 5977 /935-0
Fax +049 (0) 59 77/935-339 - Zentrale
Fax +049 (0) 5977 /935-239 - ET-Lager

Internet: http://www.krone.de
eMail: info.ldm@krone.de