ERSATZTEILE

SPARE PARTS

PIÈCES DETACHEES

150 051 340 00 H - 02/04/2020

Comprima F 155 XC Plus - RP801-21

ab Masch.-Nr.
from mach.-no.
á partir de mach.-no

1 003 000 - 1 026 399

150 051 340 00 H

Erläuterungen
Explanations
Explications

Gültigkeit dieser Tafel
Validity of this diagram
Validité du diagramme

Nr. der Zeichnung, die zu dieser Seite gehört
No. of drawing belonging to this page
N°. du dessin appartenant à cette page

Tafel-Nr.
No. of diagram
N°. du diagramme

Maschinentypen
Machine types
Types de machine

Nr. dieser Ersatzteilliste
No. of this spare parts list
N° de cette liste des pièces de rechange

Benennung dieser Tafel
Denomination of this diagram
Dénomination du diagramme

Seitenteil
Side part
Partie latérale

985 001 - 1 001 000

150 050 869 07

150 441 416 3 **47.0**

Pos.	ID-Nr.	Benennung	Description	Description	Masch.-Nr-	EC 600-3	EC 750-3	EC 900-3	EC 1050-3			Bemerkung/Remarks/Remarque
1	20 094 592 0	Kolbenstopper -links	Ram stop -left	Arrêt de piston -gauche	985 001 - 1 001 000	1						
	20 094 585 0	Kolbenstopper -rechts	Ram stop -right	Arrêt de piston -droite	985 001 - 1 001 000	1						
	20 090 704 1	Kolbenstopper -links	Ram stop -left	Arrêt de piston -gauche	985 001 -		1	1	1			
	20 090 702 1	Kolbenstopper -rechts	Ram stop -right	Arrêt de piston -droite	- 1 001 000		1	1	1			
2	00 908 758 0	Sicherungsmutter	Locknut	Écrou hex		x	x	x	x			M 10
3	20 093 795 0	Lagerhülse	Bearing brushing	Douille de palier		4	6	6	8			10,2 X 25 X 22

Dieses Ersatzteil ist gültig ab Masch.Nr. 985 001
This spare part is valid from mach. no. 985 001
Cette pièce de rechange est valable à partir du n° de machine 985 001

Dieses Ersatzteil ist gültig von Masch.Nr. 985 001 bis Masch.Nr 1 001 000
This spare part is valid from mach. no. 985 001 up to mach. no. 1 001 000
Cette pièce de rechange est valable à partir du n° de machine 985 001 jusqu´au n° 1 001 000

Dieses Ersatzteil ist gültig bis Masch.Nr. 1 001 000
This spare part is valid up to mach. no. 1 001 000
Cette pièce de rechange est valable jusqu´au n° de machine 1 001 000

Anzahl Teile je Typ
X = nach Bedarf
Kein Eintrag = Keine Verwendung für diesen Typ

Quantity of parts for each type
X = as needed
No entry = No use for this type

Quantité de pièces de chaque type
X = selon besoin
Aucune inscription = aucune utilisation pour ce type

Bestell-Nr.
Ord. no.
N° de commande

Position des Ersatzteiles in der Zeichnung
Position of spare part in the drawing
Position de la pièce de rechange au dessin

Ersatzteil-Katalog auch auf CD-ROM erhältlich !
Spare parts list also available on CD-ROM !
Catalogue de pièces de rechange également disponible sur CD-ROM !

INHALTSVERZEICHNIS	TABLE OF CONTENTS	TABLE DES MATIERES	TAFEL DIAGRAM DIAGRAMME
-----CHASSIS	-----CHASSIS	-----CHASSIS	1.0
Deichsel / Rahmenrohr	Drawbar / frame tube	Timon / tube de cadre	2.0
Zugösen	Drawbar eyes	Oeillets d'attelage	3.0
Schlauchhalter	Hose support	Support de tuyau	4.0
Sicherungskette ASAE-89	Safety chain ASAE-89	Chaîne de sécurité ASAE-89	5.0
Stützfuß	Support jack	Béquille	6.0
Garnkasten	Twine box	Boîte à ficelle	7.0
Laufachse	Idling axle	Essieu portant	8.0
Laufachse	Axle	Essieu	9.0
Bremsachse	Brake axle	Essieu freiné	10.0
Bremsachse	Brake axle	Essieu freiné	11.0
Tandemachse ungebremst - 40 km/h BPW	Tandem axle unbraqked - 40 km/h BPW	Esieu tandem sans freins- 40 km/h BPW	12.0
Tandemachse	Tandem axle	Essieu tandem	13.0
Bereifung	Tyres	Pneumatiques	14.0
Handbremse montiert	Handbrake installled	Frein à main monte	15.0
Hydraulische Bremse - Einzelachse	Hydraulic brakes - single axle	Frein hydraulique - essieu simple	16.0
Hydraulische Bremse - Tandemachse	Hydraulic brakes - Tandem axle	Frein hydraulique - Essieu tandem	17.0
Brems-u.-Vorrats-Kupplung z.Bremsventil	Brake coupling to brake valve	Accouplement de frein robinet de freinag	18.0
Vom Bremsventil zum Kessel	Brom brake valve to reservoir	Robinet de freinage reservoir	19.0
Vom Bremsventil zur Einzelachse	Front brake valve to axle	Robin de freinage essieu	20.0
Vom Bremsventil zur Tandemachse	From brake valve to tandem axle	Robin de freinage essieu tandem	21.0
-----EINZUG	-----INTAKE	-----ENGAGEMENT	22.0
Pick-up	Pick-up	Ramasseur	23.0
Pick-up - Aufhängung	Pick-up - Suspension	Pick-up - Suspension	24.0
Rollenniederhalter	Crop press roller unit	Dispositif de placage à rouleaux	25.0
Tasträder kpl.	Guide wheels cpl.	Roues de jauge cpl.	26.0
Pick-up Antrieb links	Pick-up drive lh	Entraînement du ramasseur gauche	27.0
Pick-up Antrieb rechts	Pick-up drive rh	Entraînement du ramasseur droit	28.0
Antrieb - Schneidwerk	Drive - cutting unit	Entrainement - mécanisme de coupe	29.0
Rotor	Rotor	Rotor	30.0
Rotor - Aufhängung / Übergangsblech	Rotor - Suspension / transition sheet	Rotor - Suspension / tôle de transition	31.0
Abstreifer	Scraper	Racloir	32.0
Schneidwerk -17-Messer	Cutting mechanism -17 blades	Mécanisme de coupe - à 17 couteaux	33.0
Schneidwerk -26-Messer	Cutting mechanism - 26 blades	Mécanisme de coupe - à 26 couteaux	34.0
Schmierleitung - Pick-up	Lubrication line - Pick-up	Conduite de lubrification - Ramasseur	35.0
-----PRESSEINHEIT	-----PRESSING UNIT	-----UNITÉ DE PRESSAGE	36.0
Gehäuse vorn	Housing front	Carter avant	37.0
Gehäuse vorne - Anbauteile	Front frame - Mounting parts	Bati avant - Pièces de montage	38.0
Gehäuse vorne - Anbauteile	Front frame - Mounting parts	Bati avant - Pièces de montage	39.0
Abstreifer	Scraper	Racloir	40.0

INHALTSVERZEICHNIS	TABLE OF CONTENTS	TABLE DES MATIERES	TAFEL DIAGRAM DIAGRAMME
Gehäuse hinten	Housing rear	Carter arrière	41.0
Gehäuse hinten - Anbauteile	Rear housing - Mounting parts	Carter arrière - Pièces de montage	42.0
Rollbodenantriebswelle	Drive shaft of bale formation conveyor	Arbre d'entrainement du fond à rouleaux	43.0
Netzwalzen	Net rollers	Cylindres de filet	44.0
Starterwalze	Starter roller	Rouleau starter	45.0
Blech unter Starterwalze	Plate below starter roller	Tôle sous rouleau starter	46.0
Umlenkachsen für Rollboden	Deflection axles for bale formation conveyor	Essieux de renvoi pour fond à rouleau	47.0
Umlenkrollen	Guide pulleys	Poulies de de guidage	48.0
Spannvorrichtung	Tension equipment	Dispositif tendeur	49.0
Spannvorrichtung	Tension equipment	Dispositif tendeur	50.0
Anbauteile - Spannvorrichtung	Mounting parts - tension equipment	Pièces de montage - dispositif tendeur	51.0
Rollboden	Baling floor	Fond de pressage	52.0
-----BINDUNG	-----TYING PROCESS	-----LIAGE	53.0
Schwenkvorrichtung - Netzbindung - Passiv	Swivelling device - Net tying - Passive	Mecanisme de pivotement - Attache de résean - Passif	54.0
Bremshebel - Netzbindung - Passiv	Brake lever - Net tying - Passive	Levier de frein - Attache de résean - Passif	55.0
Netzschwinge - Netzbindung - Passiv	Feed rocker arm - net wrapping - passive	Coulisse de filet - liage par filet - passif	56.0
Schneidmesser - Netzbindung - Passiv	Cutting blade - net wrapping - passive	Couteau de coupe - liage par filet - passif	57.0
Anbauteile - Netzbindung - Passiv	Mounting parts - Net tying - Passive	Pièces de montage - Attache de résean - Passif	58.0
Diese Seite ist bewusst freigelassen	This page is intentionally blank	On a consciémment renoncé a remplir cette page	59.0
Diese Seite ist bewusst freigelassen	This page is intentionally blank	On a consciémment renoncé a remplir cette page	60.0
Diese Seite ist bewusst freigelassen	This page is intentionally blank	On a consciémment renoncé a remplir cette page	61.0
Diese Seite ist bewusst freigelassen	This page is intentionally blank	On a consciémment renoncé a remplir cette page	62.0
Diese Seite ist bewusst freigelassen	This page is intentionally blank	On a consciémment renoncé a remplir cette page	63.0
Diese Seite ist bewusst freigelassen	This page is intentionally blank	On a consciémment renoncé a remplir cette page	64.0
-----BALLENABLAGE	-----SETTING DOWN BALES	-----DÉPOSE DE BALLES	65.0
Ballenauswerfer	Bale ejector	Éjecteur de balle	66.0
-----ANTRIEB	-----DRIVES	-----ENTRAINEMENTS	67.0
Antrieb - Getriebe	Drive - Gearbox	Entrainement - Carter	68.0
Hauptgetriebe	Main gearbox	Boîte de vitesses principal	69.0
Kettenantrieb links	Chain drive lh side	Entraînement par chaîne côte gauche	70.0
Kettenantrieb rechts	Chain drive rh side	Entraînement par chaîne côte droit	71.0
Kettenantrieb rechts	Chain drive rh side	Entraînement par chaîne côte droit	72.0
Gelenkwelle	Universal shaft	Arbre à cardan	73.0
-----HYDRAULIK	-----HYDRAULICS	-----SYSTÈME HYDRAULIQUE	74.0
Hydraulik Schneidwerk	Hydraulics cutting unit	Système hydraulique mécanisme de coupe	75.0
Hydraulik Heckklappe	Hydraulics tailgate	Système hydraulique trappe arrière	76.0
-----ELEKTRONIK	-----ELECTRONICS	-----ÉLECTRONIQUE	77.0
Steuerung	Control	Commande	78.0
Kabelbaum	Cable harness	Faisceau de câbles	79.0
Kabelbaum	Cable harness	Faisceau de câbles	80.0

INHALTSVERZEICHNIS	TABLE OF CONTENTS	TABLE DES MATIERES	TAFEL DIAGRAM DIAGRAMME
Zubehör - Elektronik	Accessories - Electronics	Accessoires - Électronique	81.0
Beleuchtung	Lighting	Éclairage	82.0
Zubehör - Beleuchtung	Accessories - lighting	Accessoires - installation d'éclairage	83.0
Zusatzbeleuchtung	Auxiliary lighting	Éclairage d'additif	84.0
Zusatzbeleuchtung	Auxiliary lighting	Éclairage d'additif	85.0
-----SCHUTZEINRICHTUNG	-----PROTECTIVE EQUIPMENT	-----DISPOSITIF DE PROTECTION	86.0
Schutze vorn	Front guard	Protections avant	87.0
Seitenschutz vorn	Side guard front	Protection latérale à l'avant	88.0
Seitenschutz hinten	Side guard rear	Protection latérale à l'arrière	89.0
Gehäuse vorne - Anbauteile	Front frame - Mounting parts	Bati avant - Pièces de montage	90.0
Sicherheitsaufkleber	Safety label	Autocollant de sécurité	91.0
Hinweisaufkleber	Information labels	Autocollant d'avertissement	92.0
-----KOMFORT- & HILFSSYSTEME	-----COMFORT & AUXILIARY SYSTEMS	-----SYSTÈME DE CONFORT DE L'AIDE	93.0
Zentralschmierung - Fett	Central lubrication system - grease	Système de lubrification central-graisse	94.0
Zentralschmierung - Öl	Central lubrication system - oil	Système de lubrification central - huile	95.0
Pumpe	Pump	Pompe	95.3
-----ZUBEHÖR	-----ACCESSORIES	-----ACCESSOIRES	96.0
Vorlegekeil	Wheel chock	Cale de freinage	97.0
Dokumentenbehälter	Document box	Boîte à documents	98.0
Hilfsbremse	Auxiliary brake	Frein auxiliaire	99.0
Kamerasystem	Camera system	Système de caméra	100.0
Terminal - Beta II	Terminal - Beta II	Terminal - Beta II	101.0
Arbeitsbeleuchtung	Working lights	Eclairage de travail	102.0
Sicherungskette ASAE-89	Safety chain ASAE-89	Chaîne de sécurité ASAE-89	103.0
Folienbindung	foil binding	feuille de liaison	104.0
Folienbindung	foil binding	feuille de liaison	105.0
Folienbindung	foil binding	feuille de liaison	106.0
Zuführeinheit - Folienbindung	Feeder unit - Foil binding	Unité d´alimentation - Feuille de liaison	107.0
Kamerasystem	Camera system	Système de caméra	108.0
Kugelkopfzugöse	Ball head o-hitch	Anneau d'attelage avec embout sphérique	109.0
Terminal - Delta	Terminal - Delta	Terminal - Delta	110.0
Hydraulischer Stützfuss	Hydraulic support jack	Béquille hydraulique	111.0
Hydraulischer Stützfuss	Hydraulic support jack	Béquille hydraulique	112.0
Terminal CCI 1200	Terminal CCI 1200	Terminal CCI 1200	113.0
Videosystem / CCI	Camera system / CCI	Système de caméra / CCI	114.0
Messer	Knife	Couteau	115.0
Diese Seite ist bewusst freigelassen	This page is intentionally blank	On a consciémment renoncé a remplir cette page	116.0
SMV - Zeichen	SMV emblem	Plaque d'identif. pour véhicules lents	117.0
Traktor Implement Management - Comprima F	Tractor Implement Managment - Comprima F	Système TIM - Comprima F	118.0
Traktor Nachrüstung	Tractor retrofitting	Équipement ultérieur tracteur	119.0

INHALTSVERZEICHNIS	TABLE OF CONTENTS	TABLE DES MATIERES	TAFEL DIAGRAM DIAGRAMME
Hydraulische Messerschaltung Hydraulische Messerschaltung	Hydraulic knife control Hydraulic knife control	Commande hydr. des couteaux Commande hydr. des couteaux	120.0 121.0

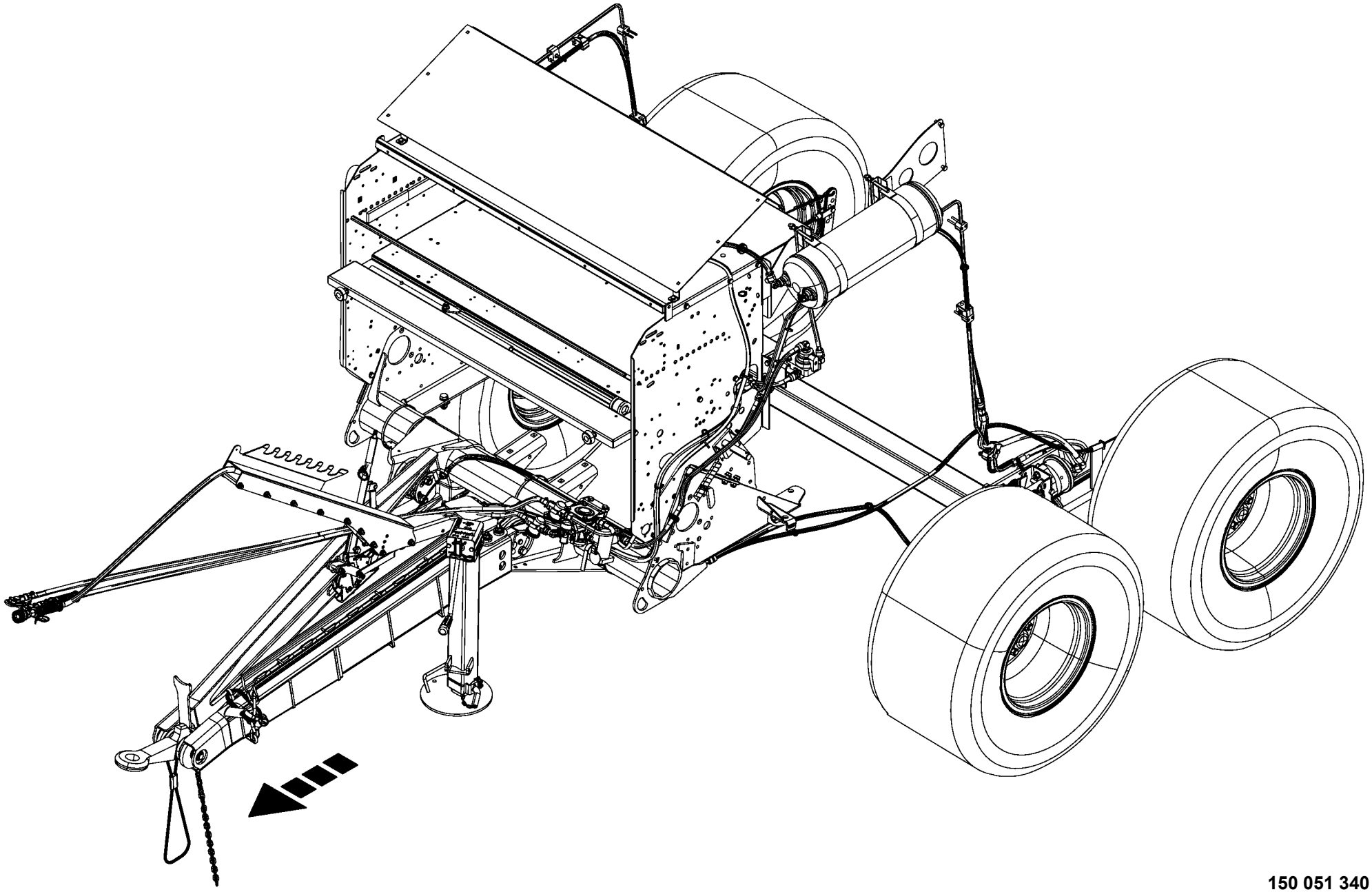

150 051 340 00 / 1.0

150 517 018 01

-----CHASSIS -----CHASSIS -----CHÂSSIS					1003000 - 1026399	RP801-21						150 051 340 00 150 517 018 1 1.0
Pos.	ID-Nr.	Benennung	Description	Description	Masch.-Nr-							Bemerkung/Remarks/Remarque
1						.						

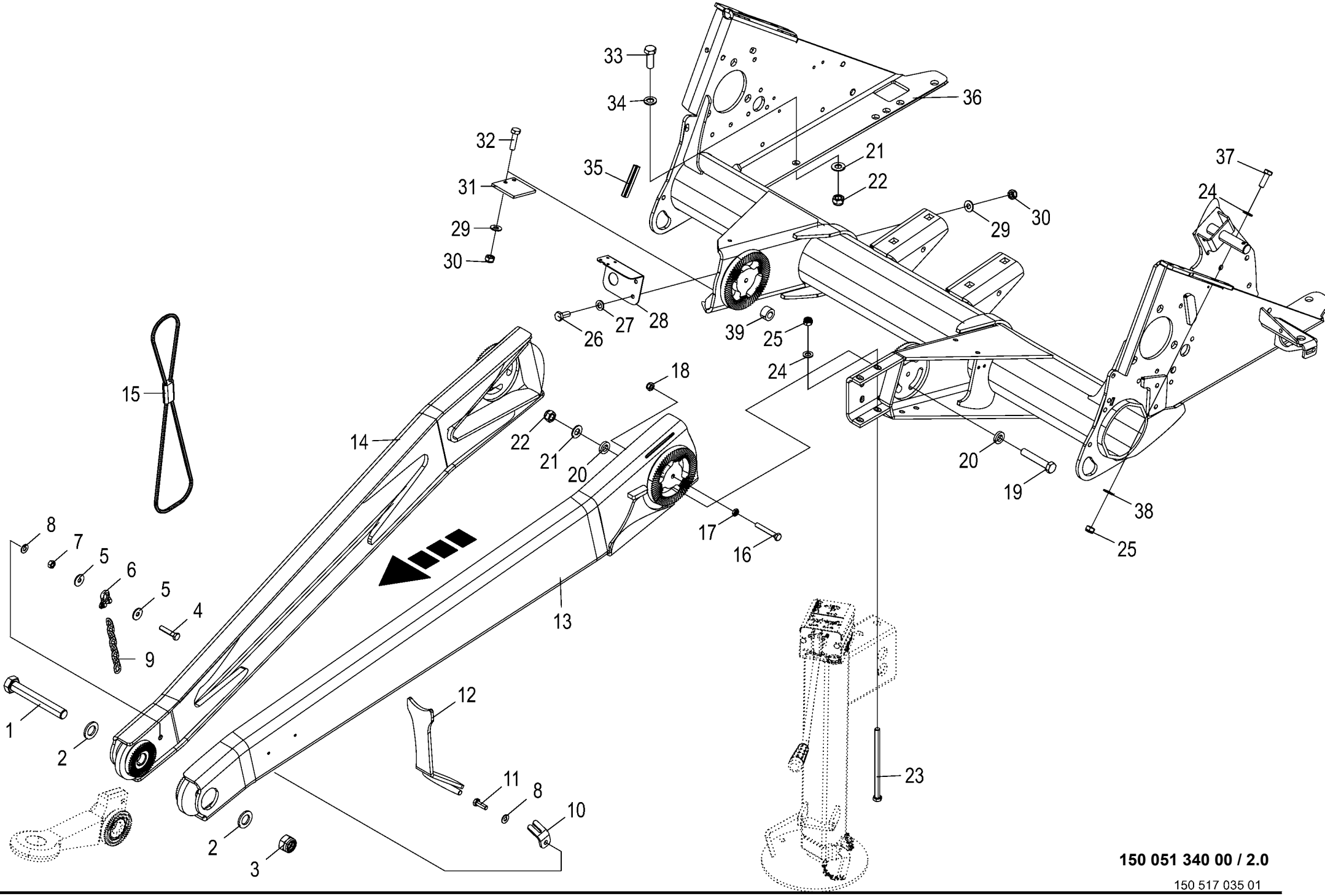

150 051 340 00 / 2.0

150 517 035 01

Deichsel / Rahmenrohr Drawbar / frame tube Timon / tube de cadre					1003000 - 1026399	RP801-21						150 051 340 00 150 517 035 1 2.0
Pos.	ID-Nr.	Benennung	Description	Description	Masch.-Nr-							Bemerkung/Remarks/Remarque
1	00 901 243 1	6kt-Schraube	Hex head bolt	Boulon tête hex		x						M 24 X 170
2	00 910 514 1	Scheibe	Washer	Rondelle		x						26 X 44 X 4
3	00 908 726 2	Sicherungsmutter	Locknut	Écrou hex		x						M 24
4	00 900 284 1	6kt-Schraube	Hex head bolt	Boulon tête hex		x						M 10 X 50
5	90 000 121 0	Scheibe	Washer	Rondelle		x						10,5 X 30 X 2,5
6	00 918 203 1	Schäkel	Shackle	Maillon		1						
7	00 908 212 0	6kt-Mutter	Hex nut	Écrou hex		x						M 10
8	00 909 909 1	Sperrkantscheibe	Detent edged washer	Disque à bord d'arrêt		x						SKM 10
9	00 922 542 0	Rundstahlkette	Steel chain	Chaîne acier		1						G 5 X 21 X 35 Glieder
10	20 065 020 0	Kettenhalter	Chain support	Support de chaîne		1						
11	00 900 637 0	6kt-Schraube	Hex head bolt	Boulon tête hex		x						M 10 X 30
12	20 065 035 1	Gelenkwellenhalter	PTO shaft support	Support de l'arbre à cardan		1						
13	20 267 923 1	Deichselholm links	Drawbar beam left	Poutre du timon gauche		1						
14	20 267 925 1	Deichselholm rechts	Drawbar beam right	Poutre du timon droite		1						
15	00 922 990 0	Fangschlaufe	Loop	Cable de securite		1						
16	00 900 287 1	6kt-Schraube	Hex head bolt	Boulon tête hex		x						M 10 X 70
17	00 908 500 0	6kt-Mutter -niedrige Form	Hex nut -low form	Écrou hex -forme basse		x						M 10
18	00 908 758 0	Sicherungsmutter	Locknut	Écrou hex		x						M 10
19	00 901 140 2	6kt-Schraube	Hex head bolt	Boulon tête hex		x						M 16 X 90 -10.9
	90 002 343 0	6kt-Schraube	Hex head bolt	Boulon tête hex		x						M 16 X 150 ZLÜ
20	90 000 337 0	Scheibe	Washer	Rondelle		x						17 X 30 X 6
21	00 909 912 1	Sperrkantscheibe	Detent edged washer	Disque à bord d'arrêt		x						SKM 16
22	00 908 719 0	Sicherungsmutter	Locknut	Écrou hex		x						M 16
23	00 900 342 0	6kt-Schraube	Hex head bolt	Boulon tête hex		x						M 12 X 200
24	00 910 506 1	Scheibe	Washer	Rondelle		x						13 X 24 X 2,5
25	00 908 701 0	Sicherungsmutter	Locknut	Écrou hex		x						M 12
26	00 900 614 0	6kt-Schraube	Hex head bolt	Boulon tête hex		x						M 8 X 20
27	00 910 413 0	Scheibe	Washer	Rondelle		x						8,4 X 17 X 1,6
28	20 267 971 0	Steckdosenhalter	Socket support	Support de prise		1						
29	00 909 908 1	Sperrkantscheibe	Detent edged washer	Disque à bord d'arrêt		x						SKM 8
30	00 908 706 0	Sicherungsmutter	Locknut	Écrou hex		x						M 8
31	20 062 588 1	Anschlag	Stop	Butée		1						
32	00 900 617 0	6kt-Schraube	Hex head bolt	Boulon tête hex		x						M 8 X 30
33	00 900 676 0	6kt-Schraube	Hex head bolt	Boulon tête hex		x						M 16 X 45
34	00 910 303 1	Scheibe	Washer	Rondelle		x						17 X 30 X 3
35	27 004 009 0	Kantenschutz -Id.-Nr.= 1m	Edge protection -Id.-no.= 1m	Bordure de protection -Id.-no. = 1m		x						
36	20 064 693 8	Rahmenrohr vorne 50er Lager	Frame tube front 50 bearing	Tube de cadre avant palier 50		1						
37	00 900 657 0	6kt-Schraube	Hex head bolt	Boulon tête hex		x						M 12 X 35

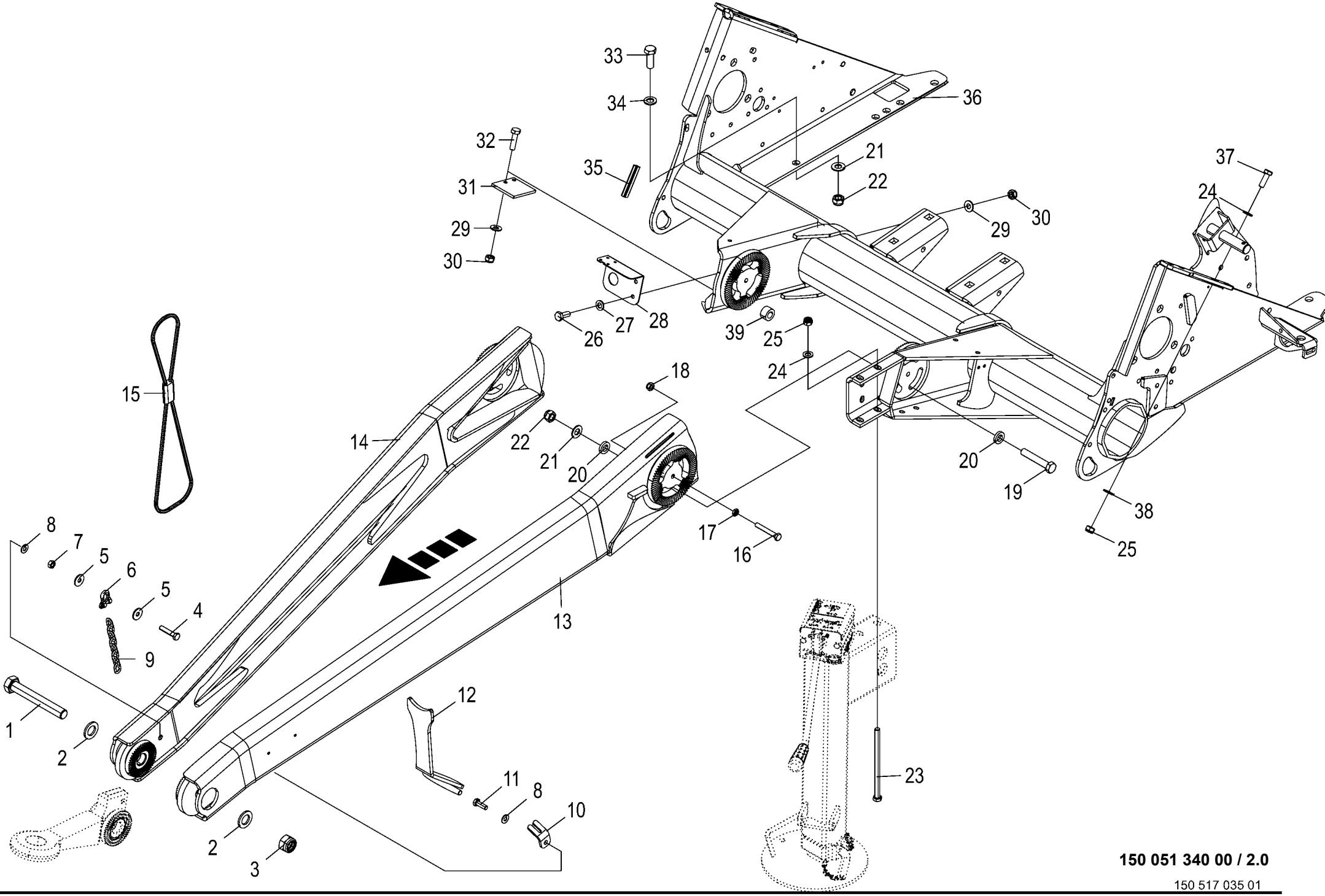

150 051 340 00 / 2.0

150 517 035 01

Deichsel / Rahmenrohr Drawbar / frame tube Timon / tube de cadre					1003000 - 1026399	RP801-21						150 051 340 00 150 517 035 1 2.0
Pos.	ID-Nr.	Benennung	Description	Description	Masch.-Nr-							Bemerkung/Remarks/Remarque
38	00 909 910 1	Sperrkantscheibe	Detent edged washer	Disque à bord d'arrêt		x						SKM 12
39	20 062 601 0	Buchse	Bushing	Douille		4						17 X 30 X 18

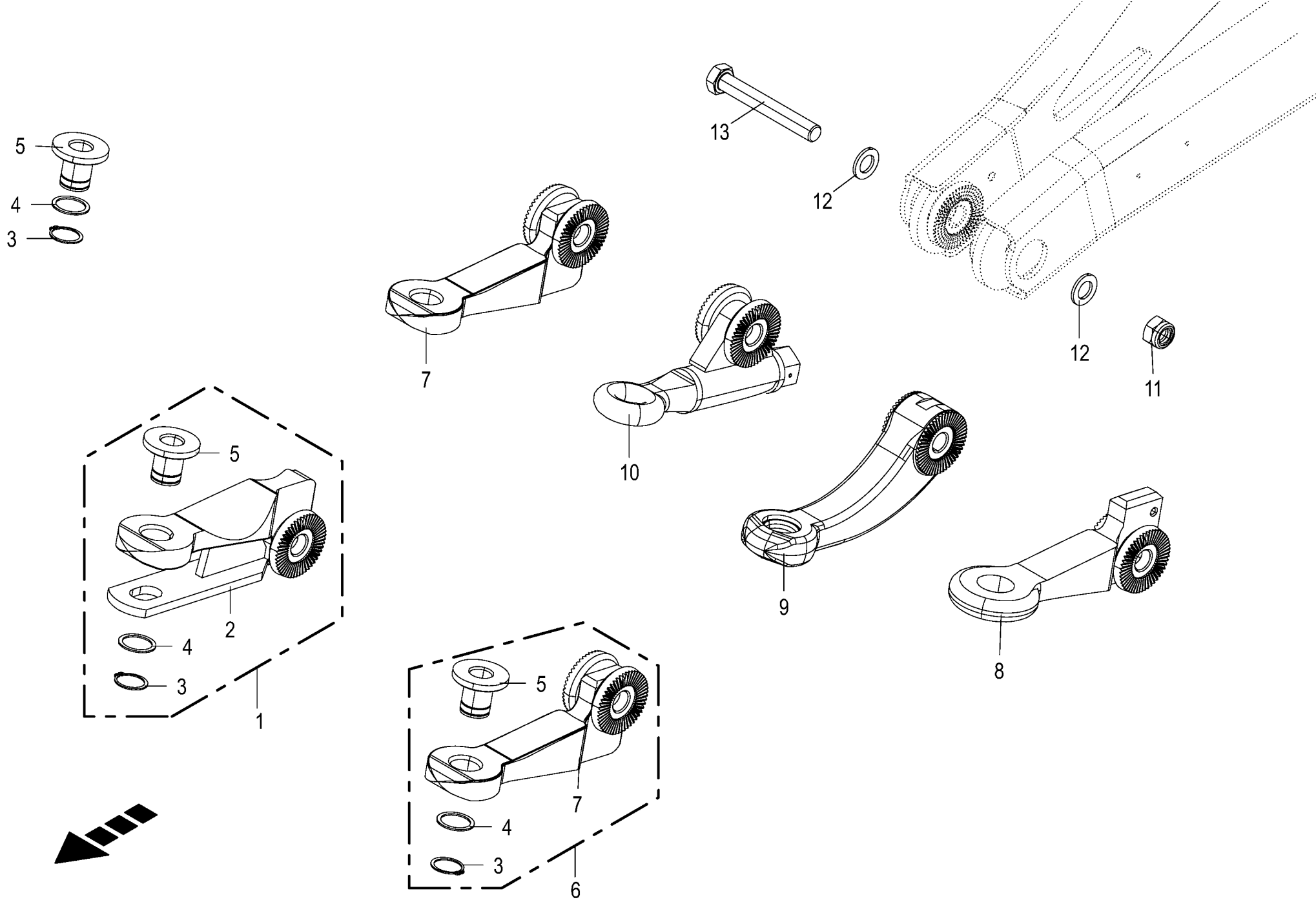

150 051 340 00 / 3.0

150 517 045 01

Zugösen
Drawbar eyes
Oeillets d'attelage

1003000 - 1026399

RP801-21

150 051 340 00

150 517 045 1 **3.0**

Pos.	ID-Nr.	Benennung	Description	Description	Masch.-Nr-							Bemerkung/Remarks/Remarque
1	00 277 581 8	Zugmaul -kpl.	Hitch -cpl.	Chape d'attelage -cpl.		1						D= 30
2	00 278 987 2	Zugmaul	Hitch	Chape d'attelage		1						D= 40
3	00 911 545 0	Sicherungsring	Circlip	Circlip		3						A 40 X 1,75
4	00 910 885 0	Passscheibe	Shim ring	Rondelle d'ajustage		x						40 X 50 X 2
5	00 282 593 4	Bundbuchse	Collar bush	Douille de touchette		3						30 X 39/75 X 58
6	00 277 731 6	Zugöse -kpl.	Drawbar eye -cpl.	Œillet d'attelage -cpl.		1						D= 30
7	00 277 575 6	Zugöse	Drawbar eye	Œillet d'attelage		1						D= 40
8	00 277 505 1	Zugöse	Drawbar eye	Œillet d'attelage		1						D= 50
9	27 010 886 1	Zugöse gekröpft	Drawbar eye cranked	Œillet d'attelage coudé		1						
10	00 277 729 4	Zugöse	Drawbar eye	Œillet d'attelage		1						D= 35
11	00 908 726 2	Sicherungsmutter	Locknut	Écrou hex		x						M 24
12	00 910 514 1	Scheibe	Washer	Rondelle		x						26 X 44 X 4
13	00 901 243 1	6kt-Schraube	Hex head bolt	Boulon tête hex		x						M 24 X 170

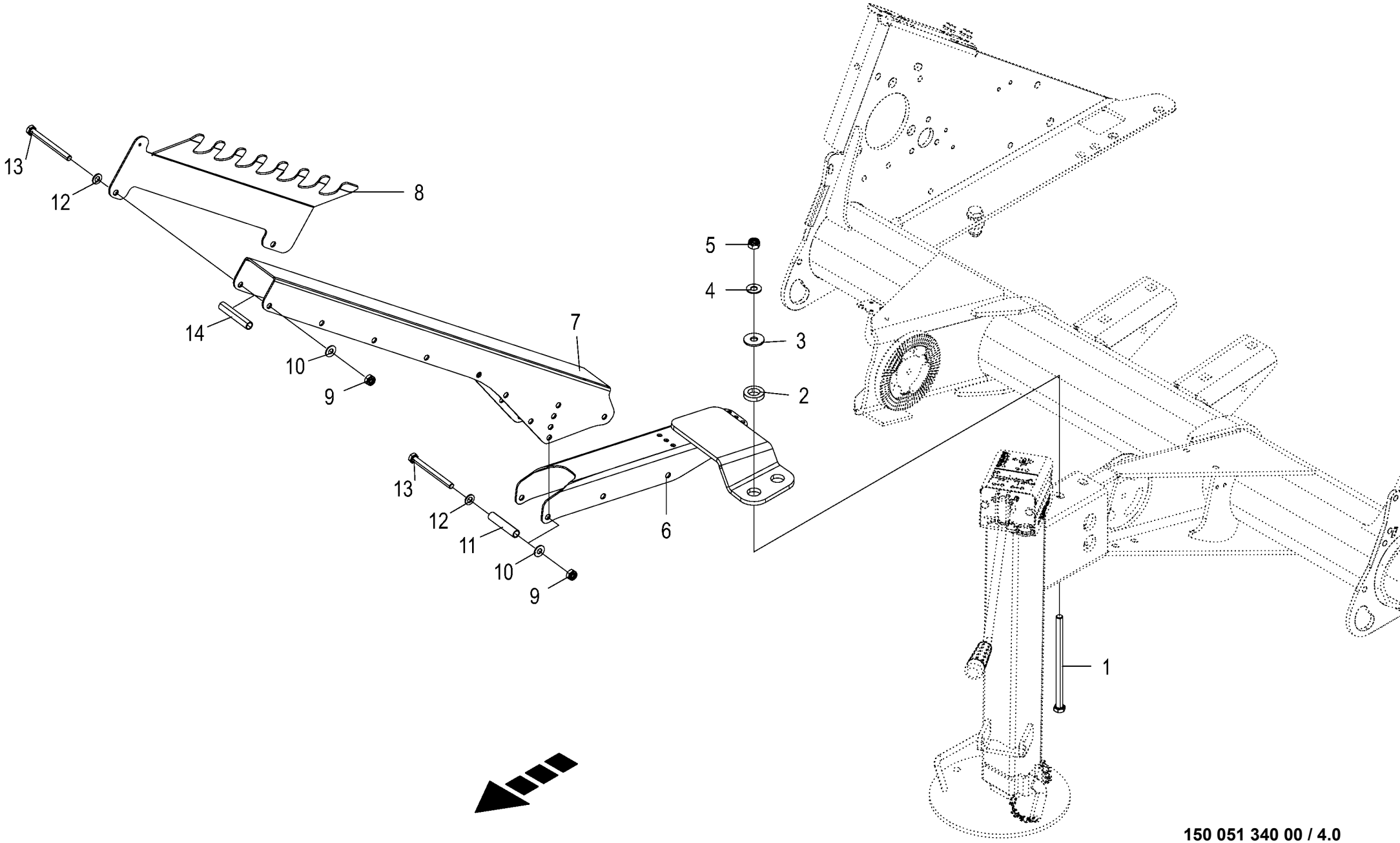

150 051 340 00 / 4.0

150 517 054 01

Schlauchhalter
Hose support
Support de tuyau

1003000 - 1026399

RP801-21

150 051 340 00

150 517 054 1 **4.0**

Pos.	ID-Nr.	Benennung	Description	Description	Masch.-Nr-							Bemerkung/Remarks/Remarque
1	00 900 342 0	6kt-Schraube	Hex head bolt	Boulon tête hex		x						M 12 X 200
2	00 910 330 0	Scheibe	Washer	Rondelle		x						22 X 37 X 8
3	00 910 609 0	Scheibe	Washer	Rondelle		x						13 X 37 X 3
4	00 909 910 1	Sperrkantscheibe	Detent edged washer	Disque à bord d'arrêt		x						SKM 12
5	00 908 701 0	Sicherungsmutter	Locknut	Écrou hex		x						M 12
6	20 261 029 1	Schlauchgarderobe	Hose cabinet	Support de tuyau flexible		1						
7	20 261 049 1	Schlauchhalter	Hose support	Porte-flexible		1						
8	20 261 064 0	Schlauchhalterung	Hose support	Porte-flexible		1						
9	00 908 758 0	Sicherungsmutter	Locknut	Écrou hex		x						M 10
10	00 909 909 1	Sperrkantscheibe	Detent edged washer	Disque à bord d'arrêt		x						SKM 10
11	20 261 047 0	Distanzhülse	Spacer sleeve	Douille d'écartement		2						
12	00 910 414 0	Scheibe	Washer	Rondelle		x						10,5 X 21 X 2
13	00 901 073 1	6kt-Schraube	Hex head bolt	Boulon tête hex		x						M 10 X 110
14	20 261 045 0	Distanzrohr	Spacer tube	Tube d'écartement		7						

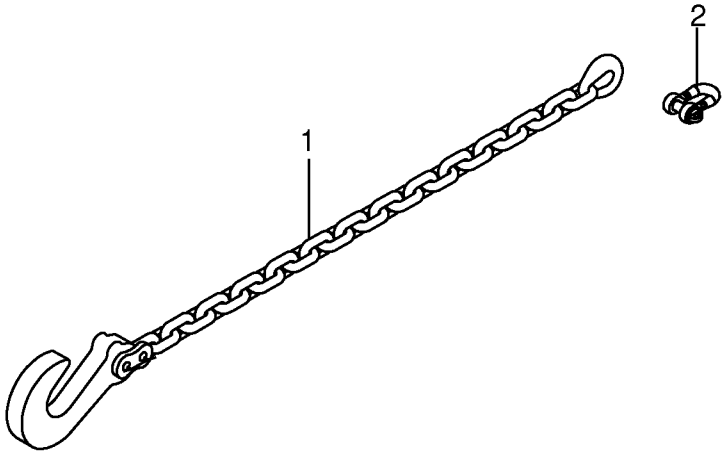

150 051 340 00 / 5.0

150 412 595 01

Sicherungskette ASAE-89 -optional
Safety chain ASAE-89
Chaîne de sécurité ASAE-89

1003000 - 1026399

RP801-21

150 051 340 00

150 412 595 1 **5.0**

Pos.	ID-Nr.	Benennung	Description	Description	Masch.-Nr-							Bemerkung/Remarks/Remarque
1	27 010 964 0	Sicherungskette	Protection Chain	Chaine de protection		1						Lg.= 1500
2	90 002 150 0	Schäkel A 1	Shackle A 1	Manille A 1		1						

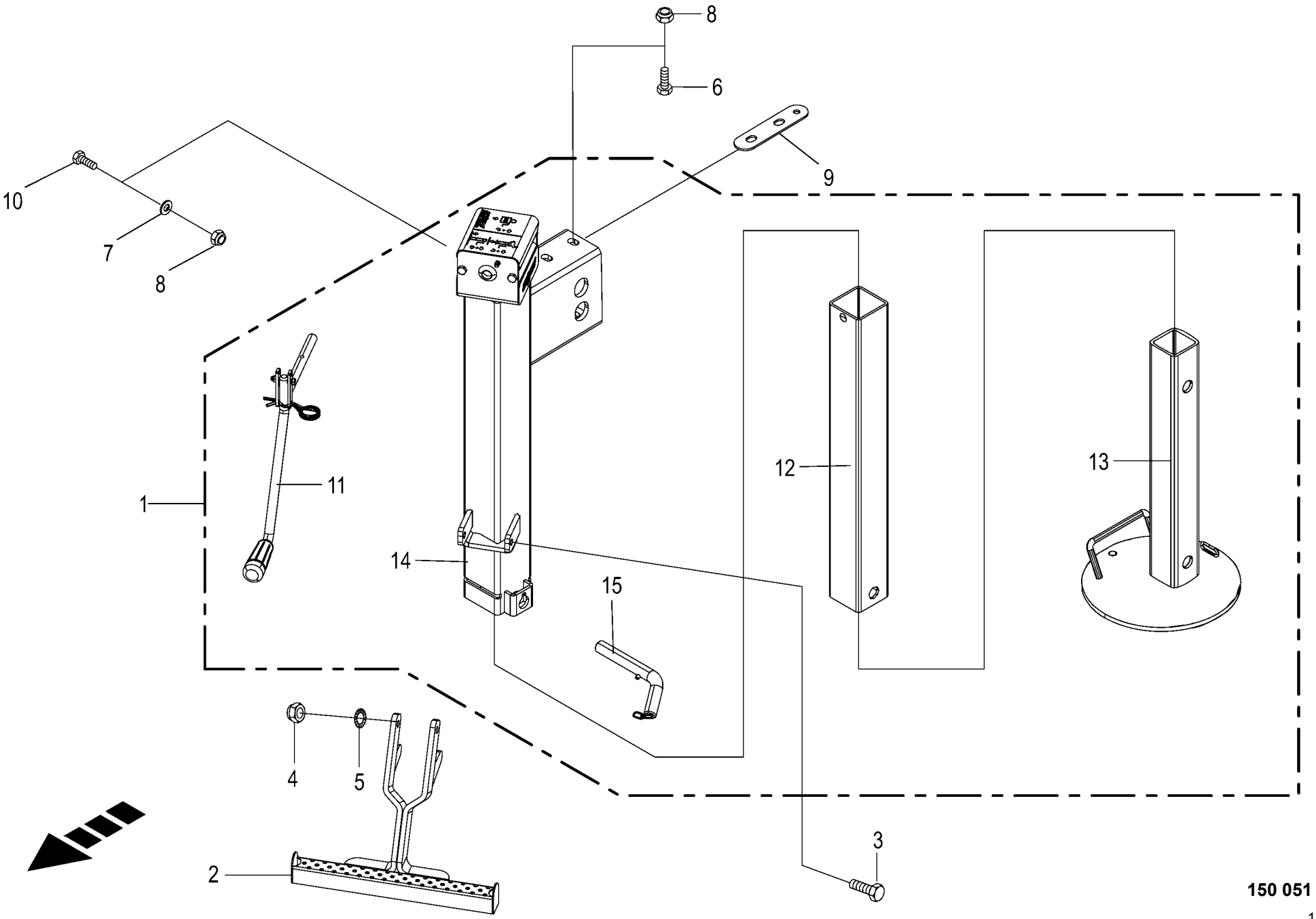

150 051 340 00 / 6.0

150 442 096 03

Stützfuß **Support jack** **Béquille**					1003000 - 1026399	RP801-21						**150 051 340 00** 150 442 096 3 **6.0**
Pos.	ID-Nr.	Benennung	Description	Description	Masch.-Nr-							Bemerkung/Remarks/Remarque
1	27 014 317 1	Stützfuß mechanisch 2000kg - kpl.	Support jack mechanical 2000 kg -cpl.	Béquille mécanique 2000kg - cpl.		1						
2	00 000 001 0	-nicht für diese Maschine	-not for this machine	-non prevu pour cette machine		x						
3	00 900 638 0	6kt-Schraube	Hex head bolt	Boulon tête hex		x						M 10 X 35
4	00 909 909 1	Sperrkantscheibe	Detent edged washer	Disque à bord d'arrêt		x						SKM 10
5	00 900 340 0	6kt-Schraube	Hex head bolt	Boulon tête hex		x						M 10 X 40
6	00 900 354 0	6kt-Schraube	Hex head bolt	Boulon tête hex		x						M 12 X 220
7	00 910 506 1	Scheibe	Washer	Rondelle		x						13 X 24 X 2,5
8	00 908 701 0	Sicherungsmutter	Locknut	Écrou hex		x						M 12
9	00 000 001 0	-nicht für diese Maschine	-not for this machine	-non prevu pour cette machine		x						
10	00 900 657 0	6kt-Schraube	Hex head bolt	Boulon tête hex		x						M 12 X 35
11	27 016 294 0	Kurbel Stützfuß	Crank support jack	Manivelle béquille		1						
	27 018 663 0	Handgriff Stützfuss	Handle support jack	Poignée béquille		1						
12	27 021 318 0	Innenrohr m. Spindel	Inner tube with spindle	Tube intérieur avec broche		1						
13	27 016 296 0	Innenrohr 2 Stützfuß	Inner tube 2 support jack	Tube intérieur 2 béquille		1						
14	27 021 317 0	Außenrohr	Outer tube	Tube extérieur		1						
15	27 005 824 0	Bolzen	Pin	Boulon		1						

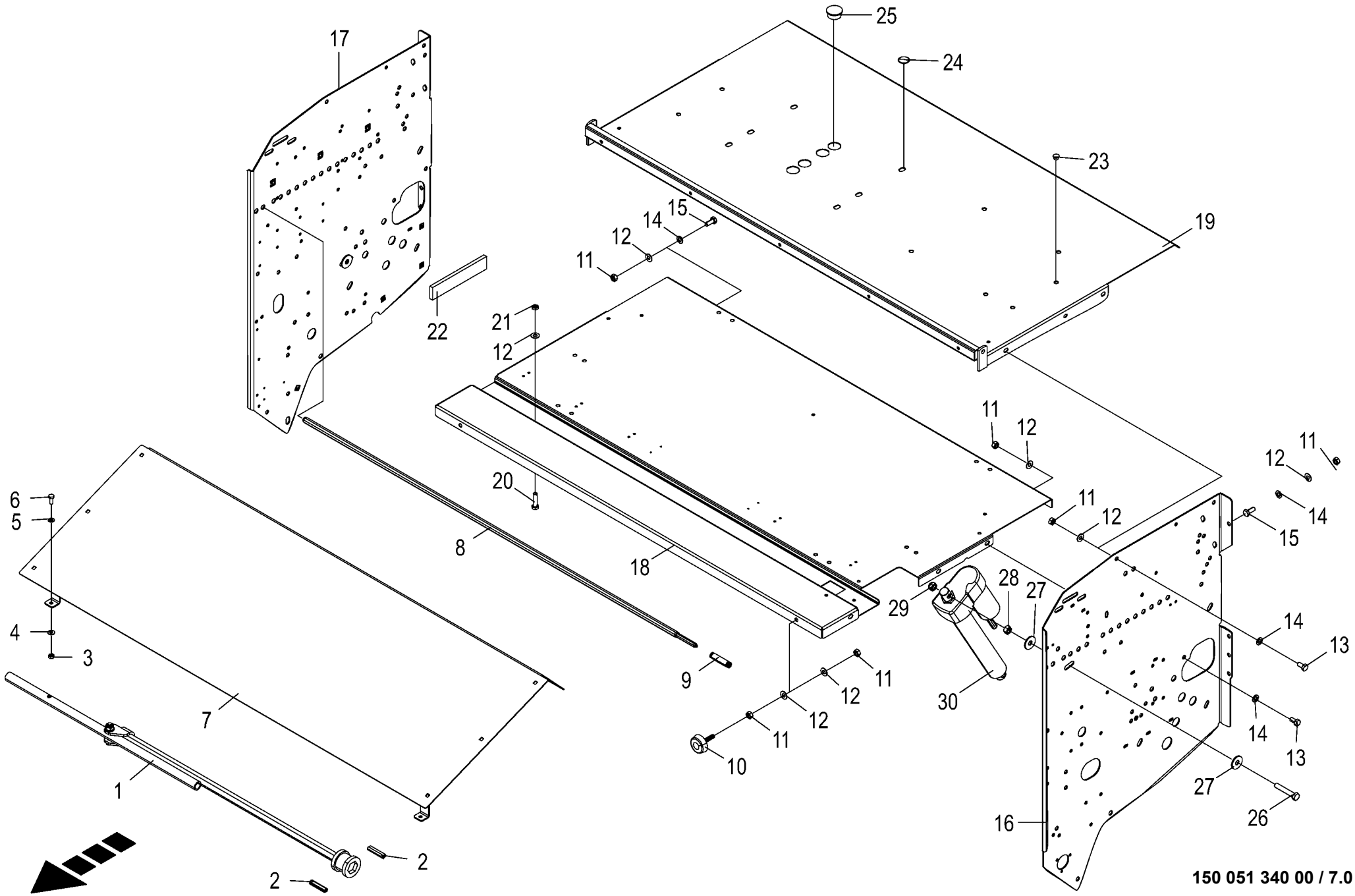

150 051 340 00 / 7.0

150 517 056 01

Garnkasten
Twine box
Boîte à ficelle

1003000 - 1026399

RP801-21

150 051 340 00

150 517 056 1 **7.0**

Pos.	ID-Nr.	Benennung	Description	Description	Masch.-Nr-							Bemerkung/Remarks/Remarque
1	20 262 134 0	Schalthebel mont.	Gear shift lever assembl.	Levier de changement assembl.		1						
2	00 925 156 0	Kantenschutz -Id.-Nr.= 1m	Edge protection -Id.-no.= 1m	Bordure de protection -Id.-no. = 1m		x						
3	00 908 030 0	6kt-Mutter	Hex nut	Écrou hex		x						M 8
4	00 909 908 1	Sperrkantscheibe	Detent edged washer	Disque à bord d'arrêt		x						SKM 8
5	00 910 413 0	Scheibe	Washer	Rondelle		x						8,4 X 17 X 1,6
6	00 900 614 0	6kt-Schraube	Hex head bolt	Boulon tête hex		x						M 8 X 20
7	20 065 288 0	Abdeckblech	Cover plate	Tôle de recouvrement		1						
8	20 060 755 0	Federstange	Spring rod	Ressort tringle		1						Lg.= 1454
9	00 015 145 1	Druckfeder	Pressure spring	Ressort de pression		1						2 X 15 X 70
10	27 005 385 0	Gummipuffer	Rubber pad	Tampon en caoutchouc		2						Rd. 50 X 17 / M 10
11	00 908 212 0	6kt-Mutter	Hex nut	Écrou hex		x						M 10
12	00 909 909 1	Sperrkantscheibe	Detent edged washer	Disque à bord d'arrêt		x						SKM 10
13	00 900 634 0	6kt-Schraube	Hex head bolt	Boulon tête hex		x						M 10 X 20
14	00 910 414 0	Scheibe	Washer	Rondelle		x						10,5 X 21 X 2
15	00 900 636 0	6kt-Schraube	Hex head bolt	Boulon tête hex		x						M 10 X 25
16	20 066 518 4	Garnkastenseitenwand links				1						
17	20 066 519 4	Garnkastenseitenwand rechts				1						
18	20 068 996 3	Garnkastenboden	Twine box ground	Fond de la boîte à ficelle		1						
19	20 067 604 2	Garnkastendeckel		Couvercle de boîte à ficelle		1						
20	00 900 639 0	6kt-Schraube	Hex head bolt	Boulon tête hex		x						M 10 X 40
21	00 908 500 0	6kt-Mutter -niedrige Form	Hex nut -low form	Écrou hex -forme basse		x						M 10
22	00 938 556 0	Selbstklebende Dichtstreifen - Id.-Nr.= 1m	Self-adhesive sealing strip - Id.-no.= 1m	Joint auto-adhésif -Id.-no.= 1m		x						40 X 10
23	00 925 026 0	Verschlussstopfen	Sealing plug	Bouchon d'étanchéité		8						12,3/16 X 7/9
24	00 924 950 0	Abdeckung	Cover	Couvercle		6						14,5/30 X 7,1/9,5
25	00 925 008 0	Verschlussstopfen	Sealing plug	Bouchon d'étanchéité		4						35,5/42 X 15/18
26	00 900 306 1	6kt-Schraube	Hex head bolt	Boulon tête hex		x						M 12 X 70
27	00 910 609 0	Scheibe	Washer	Rondelle		x						13 X 37 X 3
28	00 908 215 0	6kt-Mutter	Hex nut	Écrou hex		x						M 12
29	00 908 701 0	Sicherungsmutter	Locknut	Écrou hex		x						M 12
30	00 303 875 0	Stellmotor	Linear motor	Servomoteur		1						12 V

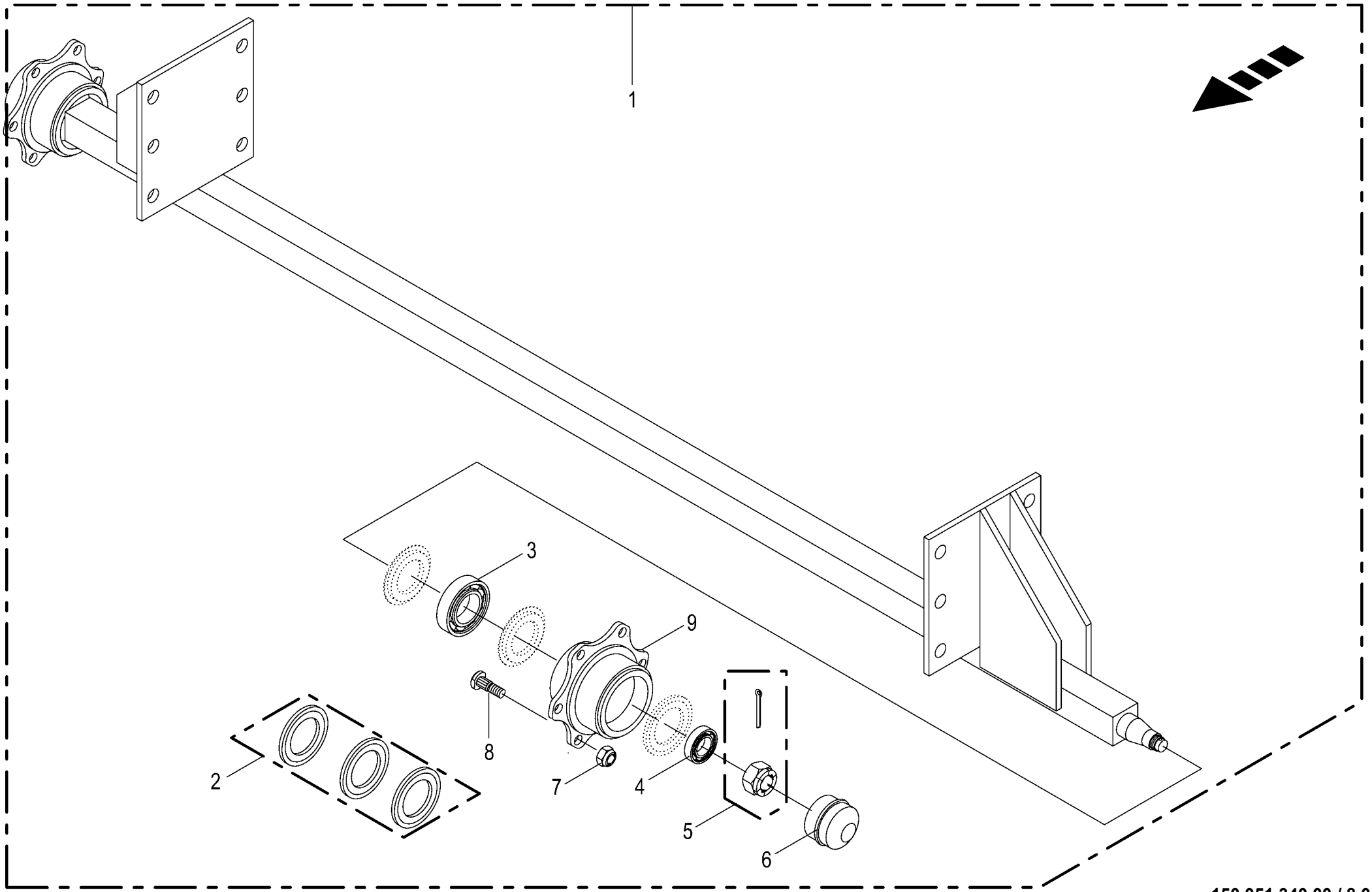

150 051 340 00 / 8.0

Laufachse -ADR 6-Loch Idling axle Essieu portant					1003000 - 1026399	RP801-21						150 051 340 00 448 771 3 8.0
Pos.	ID-Nr.	Benennung	Description	Description	Masch.-Nr-							Bemerkung/Remarks/Remarque
1	00 277 425 2	Laufachse	Idling axle	Essieu portant		1						6/160/205 2150
2	00 951 303 1	Dichtungssatz	Sealing set	Jeu de joints		2						
3	00 932 110 0	Kegelrollenlager	Taper roller bearing	Roulement à rouleaux coniques		2						30211 A
4	00 932 107 0	Kegelrollenlager	Taper roller bearing	Roulement à rouleaux coniques		2						30208 A
5	00 908 805 1	Kronenmutter	Castellated nut	Ecrou crenele plat		2						M 39 X 1,5
6	00 952 312 0	Radkappe	Wheel cap	Chapeau de roue		2						Rd. 80,1
7	00 910 225 0	Radmutter	Nut	Ecrou de roue		12						A 18 X 1,5
8	00 951 300 1	Riffelbolzen	Wheel pin	Boulon de fix.de roue		12						M 18 X 1,5 X 54
9	00 951 362 0	Radnabe	Hub f. axle	Moyeu de roue		2						6/160/205

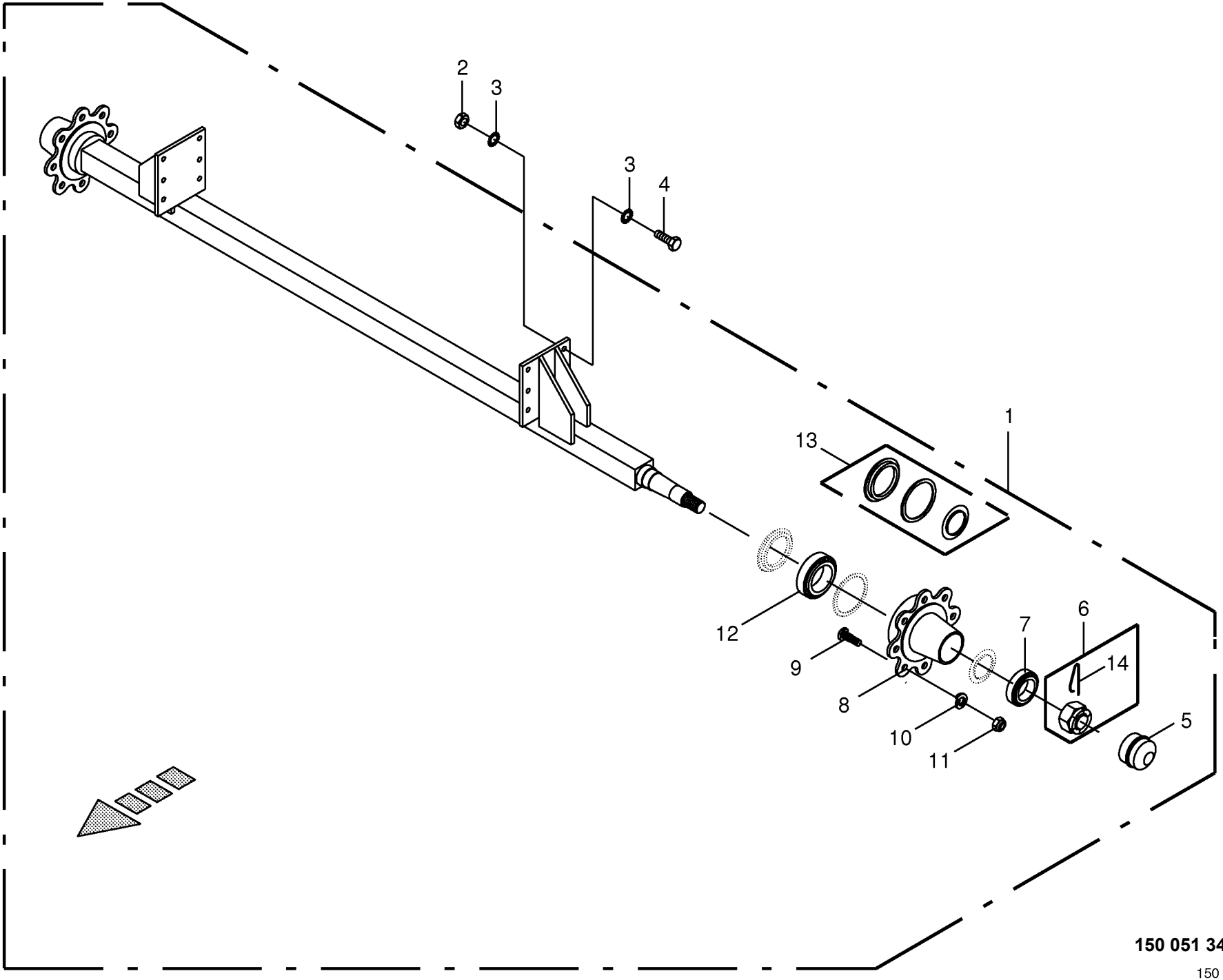

150 051 340 00 / 9.0

150 312 504 04

Laufachse -ADR 8-Loch Axle Essieu					1003000 - 1026399	RP801-21						150 051 340 00 150 312 504 4 9.0
Pos.	ID-Nr.	Benennung	Description	Description	Masch.-Nr-							Bemerkung/Remarks/Remarque
1	00 950 444 3	Laufachse	Idling axle	Essieu portant		1						8/225/275 2300
2	00 908 225 0	6kt-Mutter	Hex nut	Écrou hex		x						M 20
3	00 909 913 1	Sperrkantscheibe	Detent edged washer	Disque à bord d'arrêt		x						SKM 20
4	00 900 688 0	6kt-Schraube	Hex head bolt	Boulon tête hex		x						M 20 X 50
	90 000 211 0	6kt-Schraube	Hex head bolt	Boulon tête hex		x						M 20 X 55 -10.9
5	00 951 878 0	Radkappe	Wheel cap	Chapeau de roue		2						Rd. 100
6	00 951 397 2	Kronenmutter	Castellated nut	Ecrou crenele plat		2						M 48 X 1,5
7	00 932 166 0	Kegelrollenlager	Taper roller bearing	Roulement à rouleaux coniques		2						32211
8	27 001 133 0	Radnabe	Hub f. axle	Moyeu de roue		2						8/221/275
9	27 001 147 1	Riffelbolzen	Wheel pin	Boulon de fix.de roue		16						M 20 X 1,5 X 59
10	00 910 216 0	Federring	Spring washer	Rondelle elastique		x						C 20,5
11	00 908 053 0	6kt-Mutter	Hex nut	Écrou hex		x						M 20 X 1,5
12	00 932 149 0	Kegelrollenlager	Taper roller bearing	Roulement à rouleaux coniques		2						32214
13	27 001 132 0	Dichtungssatz	Sealing set	Jeu de joints		2						
14	00 951 328 0	Splint	Cotter pin	Goupille fendue		2						5 X 90

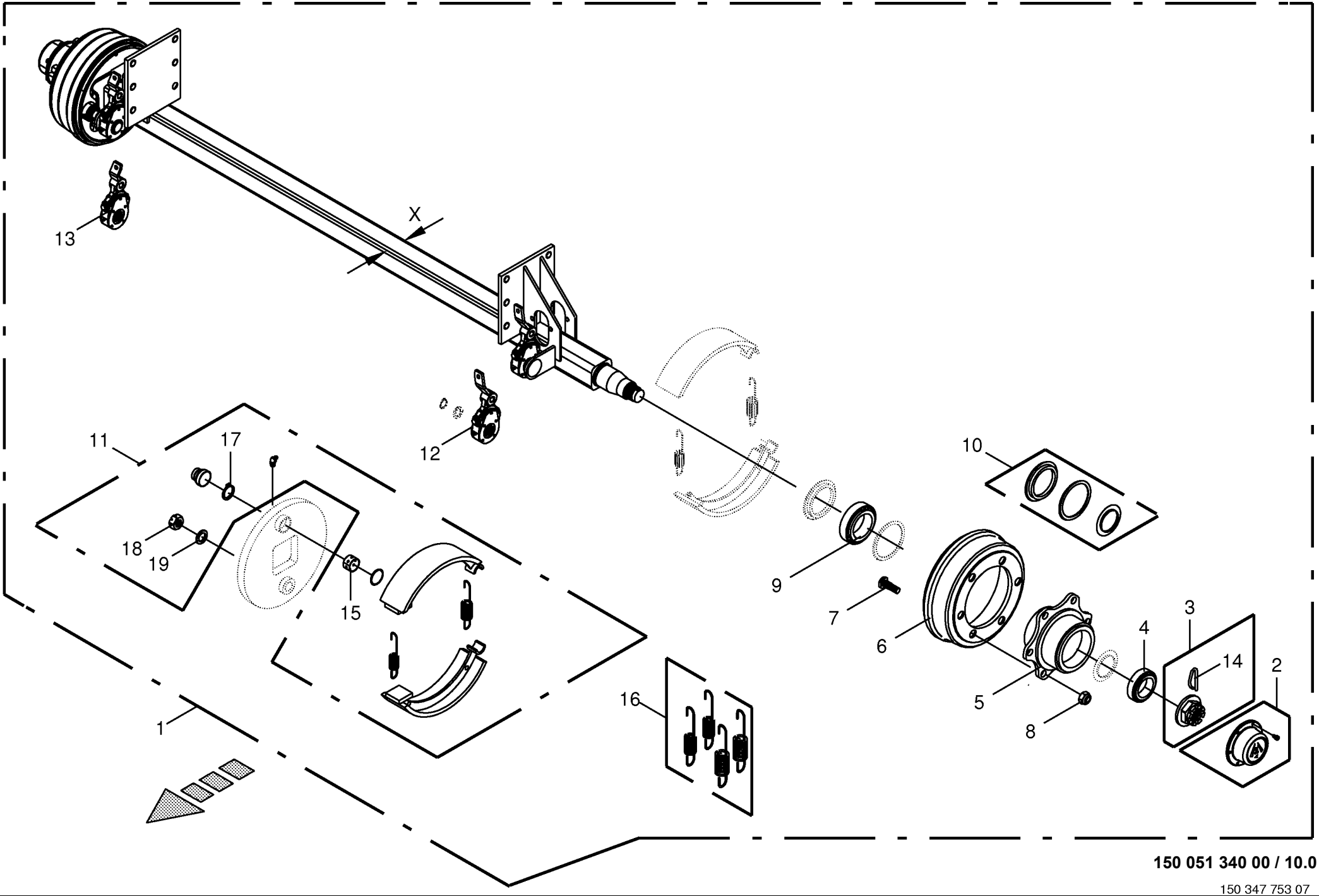

150 051 340 00 / 10.0

150 347 753 07

Bremsachse -ADR 6-Loch **Brake axle** **Essieu freiné**					1003000 - 1026399	RP801-21						**150 051 340 00** 150 347 753 7 **10.0**
Pos.	ID-Nr.	Benennung	Description	Description	Masch.-Nr-							Bemerkung/Remarks/Remarque
1	27 003 972 0	Bremsachse -X= 80	Brake axle -X= 80	Essieu freiné -X= 80		1						
2	27 001 143 1	Radkappe	Wheel cap	Chapeau de roue		2						Rd. 124
3	00 951 397 2	Kronenmutter	Castellated nut	Ecrou crenele plat		2						M 48 X 1,5
4	00 932 141 0	Kegelrollenlager	Taper roller bearing	Roulement à rouleaux coniques		2						32212
5	27 003 661 0	Radnabe	Hub f. axle	Moyeu de roue		2						6/160/205
6	00 951 355 0	Bremstrommel	Brake drum	Moyeu tambour		2						300 X 100
7	00 951 350 0	Riffelbolzen	Wheel pin	Boulon de fix.de roue		12						M 18 X 1,5 X 61
8	00 910 225 0	Radmutter	Nut	Ecrou de roue		12						A 18 X 1,5
9	00 932 159 0	Kegelrollenlager	Taper roller bearing	Roulement à rouleaux coniques		2						32 215
10	27 001 144 0	Dichtungssatz	Sealing set	Jeu de joints		2						
11	00 951 413 0	Bremsbacke	Brake shoe	Machoire de frein		2						300 X 90
12	27 005 119 0	Gestängesteller -links	Rod control -left	Element de commande -gauche		1						
13	27 005 118 0	Gestängesteller -rechts	Rod control -right	Element de commande -droite		1						
14	00 951 328 0	Splint	Cotter pin	Goupille fendue		2						5 X 90
15	27 008 458 0	Buchse	Bushing	Douille		2						
16	27 008 459 0	Federnsatz	Spring set	Ensemble de ressort		1						
17	00 911 510 0	Sicherungsring	Circlip	Circlip		2						A 38 X 1,75
18	00 908 727 1	Sicherungsmutter	Locknut	Écrou hex		x						M 24 X 1,5
19	00 910 514 1	Scheibe	Washer	Rondelle		x						26 X 44 X 4

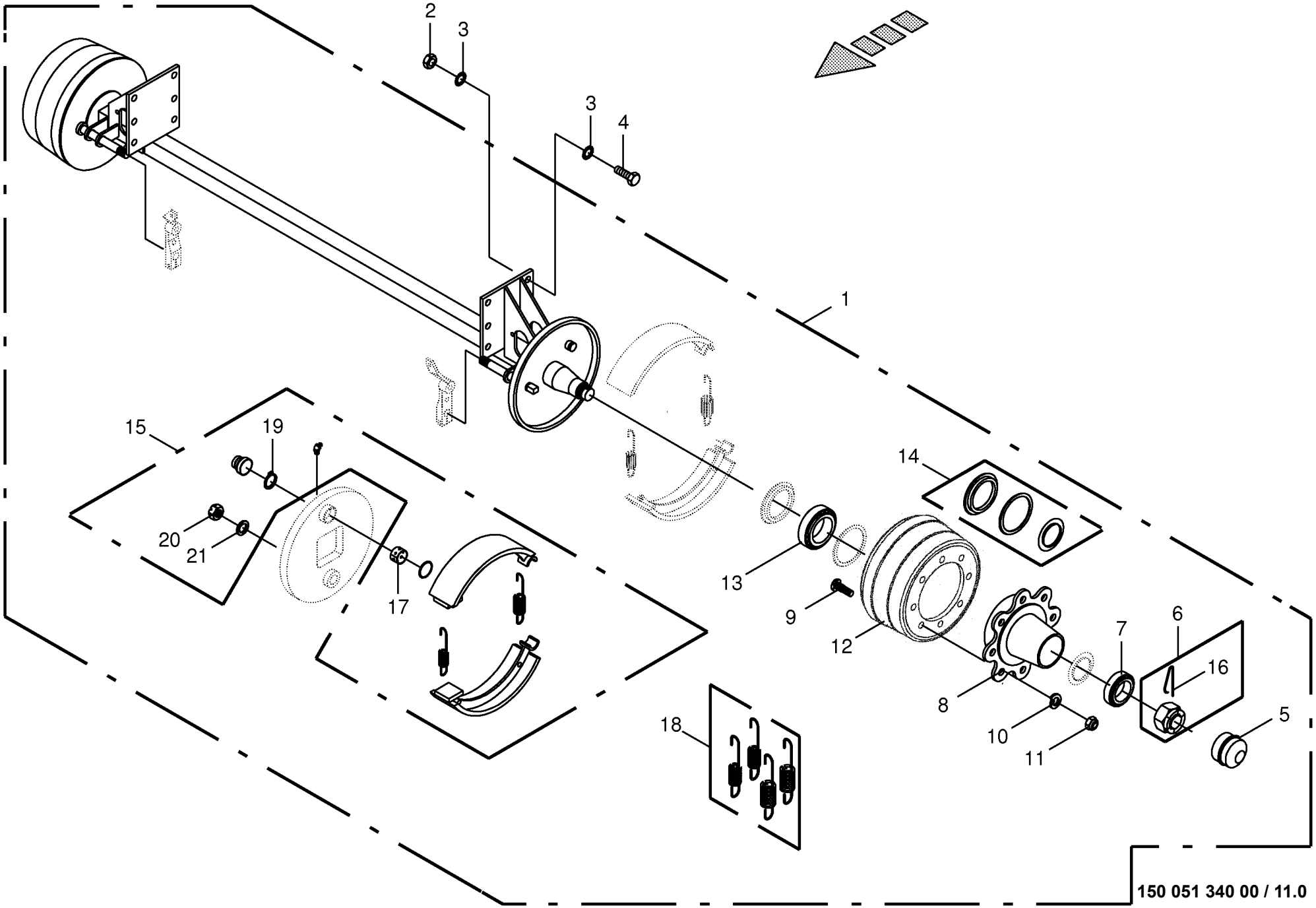

150 051 340 00 / 11.0

Bremsachse -ADR 8-Loch **Brake axle** **Essieu freiné**					1003000 - 1026399	RP801-21						**150 051 340 00** 150 312 505 7 **11.0**
Pos.	ID-Nr.	Benennung	Description	Description	Masch.-Nr-							Bemerkung/Remarks/Remarque
1	00 950 272 4	Bremsachse	Brake axle	Essieu freiné		1						8/220/275 2300 309E
2	00 908 225 0	6kt-Mutter	Hex nut	Écrou hex		x						M 20
3	00 909 913 1	Sperrkantscheibe	Detent edged washer	Disque à bord d'arrêt		x						SKM 20
4	00 900 688 0	6kt-Schraube	Hex head bolt	Boulon tête hex		x						M 20 X 50
	90 000 211 0	6kt-Schraube	Hex head bolt	Boulon tête hex		x						M 20 X 55 -10.9
5	00 951 878 0	Radkappe	Wheel cap	Chapeau de roue		2						Rd. 100
6	00 951 397 2	Kronenmutter	Castellated nut	Ecrou crenele plat		2						M 48 X 1,5
7	00 932 166 0	Kegelrollenlager	Taper roller bearing	Roulement à rouleaux coniques		2						32211
8	27 001 133 0	Radnabe	Hub f. axle	Moyeu de roue		2						8/221/275
9	00 951 418 2	Riffelbolzen	Wheel pin	Boulon de fix.de roue		16						M 20 X 1,5 X 80
10	00 910 216 0	Federring	Spring washer	Rondelle elastique		x						C 20,5
11	00 908 053 0	6kt-Mutter	Hex nut	Écrou hex		x						M 20 X 1,5
12	00 951 422 0	Bremstrommel	Brake drum	Moyeu tambour		2						300 X 100 Geteilt
13	00 932 149 0	Kegelrollenlager	Taper roller bearing	Roulement à rouleaux coniques		2						32214
14	27 001 132 0	Dichtungssatz	Sealing set	Jeu de joints		1						
15	00 951 413 0	Bremsbacke	Brake shoe	Machoire de frein		2						300 X 90
16	00 951 328 0	Splint	Cotter pin	Goupille fendue		2						5 X 90
17	27 008 458 0	Buchse	Bushing	Douille		2						
18	27 008 459 0	Federnsatz	Spring set	Ensemble de ressort		1						
19	00 911 510 0	Sicherungsring	Circlip	Circlip		2						A 38 X 1,75
20	00 908 727 1	Sicherungsmutter	Locknut	Écrou hex		x						M 24 X 1,5
21	00 910 514 1	Scheibe	Washer	Rondelle		x						26 X 44 X 4

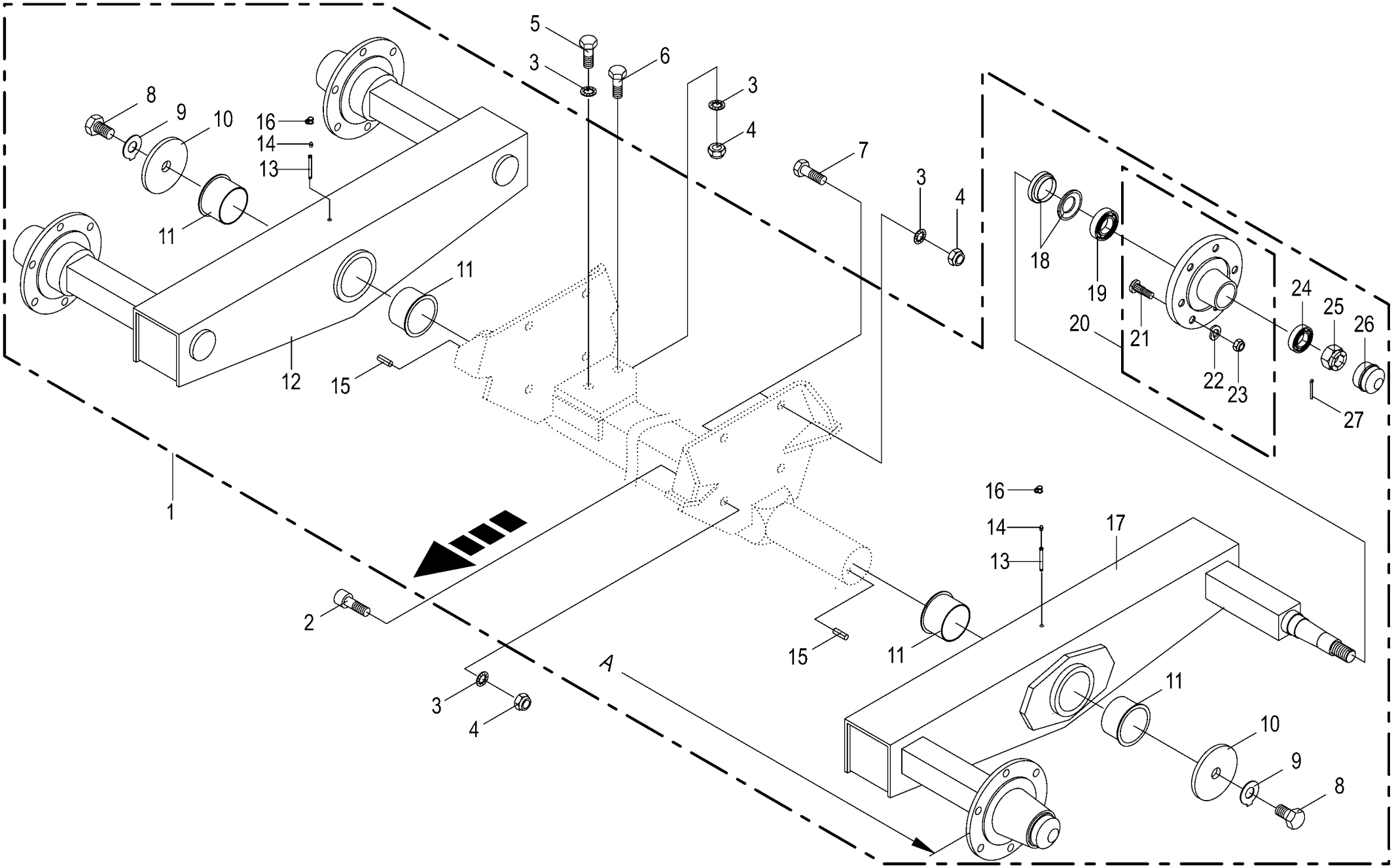

150 051 340 00 / 12.0

150 311 197 08

Tandemachse ungebremst - 40 km/h BPW
Tandem axle unbraqked - 40 km/h BPW
Esieu tandem sans freins- 40 km/h BPW

1003000 - 1026399

RP801-21

150 051 340 00

150 311 197 8 **12.0**

Pos.	ID-Nr.	Benennung	Description	Description	Masch.-Nr-							Bemerkung/Remarks/Remarque
1	00 241 401 2	Ta-Achse M18x1,5 6/160/205 2455 6500	Tandem axle M18x1,5 6/160/205 2455 6500	Essieu tandem M18x1,5 6/160/ 205 2455		1						
2	00 903 252 1	Zylinderschraube	Allen screw	Vis tête cylindrique		x						M 20 X 50
3	00 909 913 1	Sperrkantscheibe	Detent edged washer	Disque à bord d'arrêt		x						SKM 20
4	00 908 225 0	6kt-Mutter	Hex nut	Écrou hex		x						M 20
5	00 900 375 1	6kt-Schraube	Hex head bolt	Boulon tête hex		x						M 20 X 35
6	00 900 380 1	6kt-Schraube	Hex head bolt	Boulon tête hex		x						M 20 X 60
7	00 900 688 0	6kt-Schraube	Hex head bolt	Boulon tête hex		x						M 20 X 50
8	00 900 224 0	6kt-Schraube	Hex head bolt	Boulon tête hex		x						M 24 X 35
9	00 910 342 0	Sicherungsscheibe	Lock washer	Rondelle de protection		x						25 X 50 X 1,6
10	27 008 857 0	Scheibe	Washer	Rondelle		x						
11	90 001 391 0	Kragenbuchse	Collar socket	Douille à col		4						90 X 95 X 60
12	27 002 998 0	Pendelarm -rechts	Self alligning arm -right	Bras pendulaire -droite		1						
13	27 004 642 0	Schmiereinsatz	Lubricating nipple	Graisseur		2						Lg.= 125
14	00 919 102 0	Kegelschmiernippel	Grease niple	Graisseur à cone		2						H2/S M 6
15	00 912 742 2	Spannstift	Roll pin	Goupille de serrage		2						12 X 30
16	27 016 439 0	Schutzkappe	Protective cap	Capuchon de protection		2						
17	27 002 997 0	Pendelarm -links	Self alligning arm -left	Bras pendulaire -gauche		1						
18	00 952 415 1	Stoss- und Dichtring	Sealing ring	Bague d'étanchéité		4						
19	00 932 180 0	Kegelrollenlager	Taper roller bearing	Roulement à rouleaux coniques		4						32013 X
20	00 953 943 0	Radnabe	Hub f. axle	Moyeu de roue		4						6/160/205
21	00 910 256 0	Riffelbolzen	Wheel pin	Boulon de fix.de roue		24						M 18 X 1,5 X 46
22	00 910 215 0	Federring	Spring washer	Rondelle elastique		x						C 18,5
23	00 952 421 0	Radmutter	Nut	Ecrou de roue		24						B 18 X 1,5
24	00 932 152 0	Kegelrollenlager	Taper roller bearing	Roulement à rouleaux coniques		4						32207 A
25	00 908 931 1	Kronenmutter	Castellated nut	Ecrou crenele plat		4						M 27 X 1,5
26	00 952 311 0	Radkappe	Wheel cap	Chapeau de roue		4						Rd. 72,1
27	00 912 091 1	Splint	Cotter pin	Goupille fendue		4						5 X 50

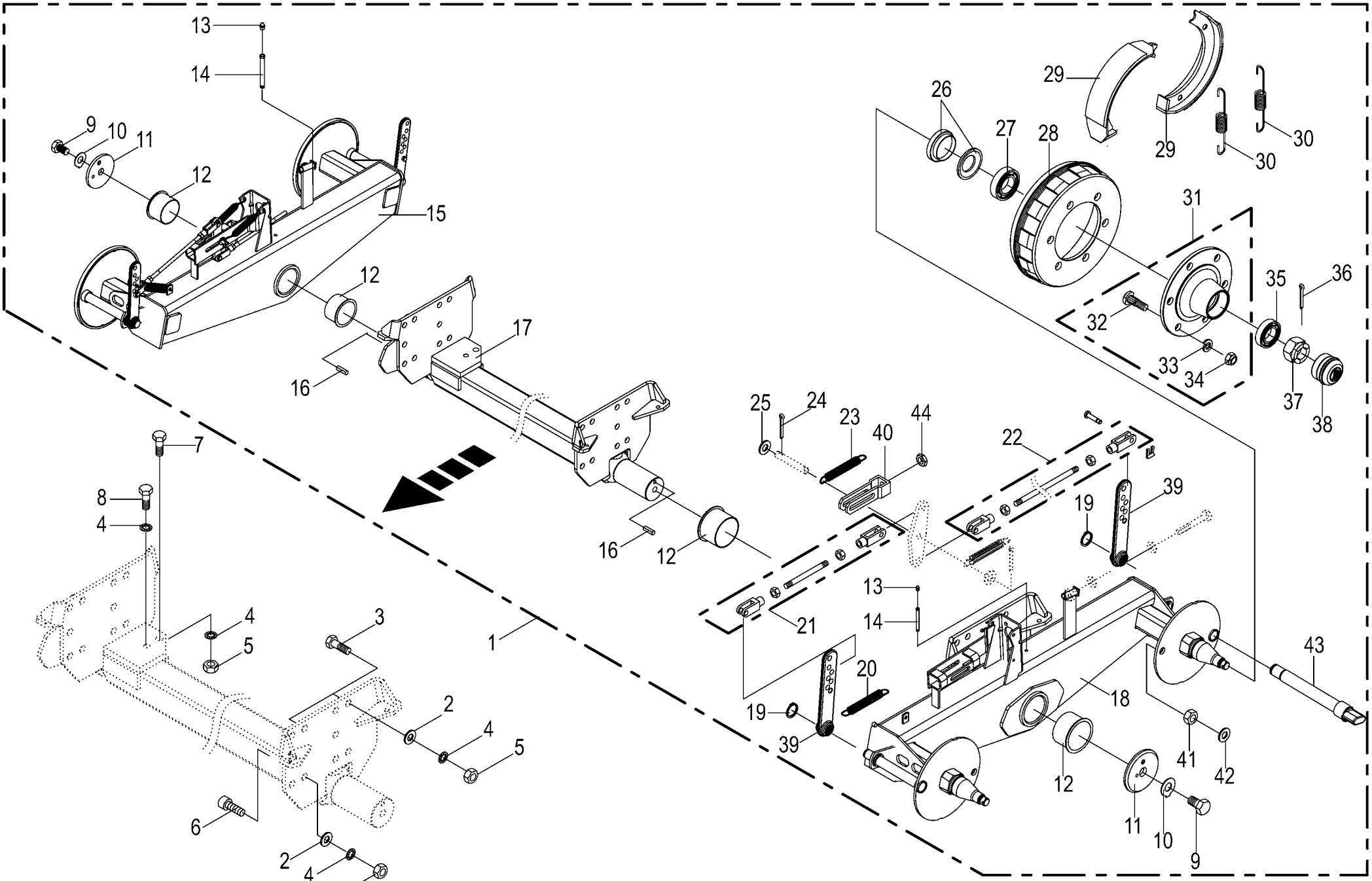

150 051 340 00 / 13.0

150 337 433 06

Tandemachse 2 - Bremszylinder Tandem axle Essieu tandem					1003000 - 1026399	RP801-21						150 051 340 00 150 337 433 6 13.0
Pos.	ID-Nr.	Benennung	Description	Description	Masch.-Nr-							Bemerkung/Remarks/Remarque
1	00 241 400 2	Tandemachse	Tandem axle	Essieu tandem		1						
2	00 910 512 2	Scheibe	Washer	Rondelle		x						21 X 37 X 3
3	00 900 688 0	6kt-Schraube	Hex head bolt	Boulon tête hex		x						M 20 X 50
	90 000 211 0	6kt-Schraube	Hex head bolt	Boulon tête hex		x						M 20 X 55 -10.9
4	00 909 913 1	Sperrkantscheibe	Detent edged washer	Disque à bord d'arrêt		x						SKM 20
5	00 908 225 0	6kt-Mutter	Hex nut	Écrou hex		x						M 20
6	00 903 252 1	Zylinderschraube	Allen screw	Vis tête cylindrique		x						M 20 X 50
7	00 900 380 1	6kt-Schraube	Hex head bolt	Boulon tête hex		x						M 20 X 60
8	00 900 375 1	6kt-Schraube	Hex head bolt	Boulon tête hex		x						M 20 X 35
9	00 900 224 0	6kt-Schraube	Hex head bolt	Boulon tête hex		x						M 24 X 35
10	00 910 342 0	Sicherungsscheibe	Lock washer	Rondelle de protection		2						25 X 50 X 1,6
11	27 008 857 0	Scheibe	Washer	Rondelle		2						
12	90 001 391 0	Kragenbuchse	Collar socket	Douille à col		4						90 X 95 X 60
13	00 919 102 0	Kegelschmiernippel	Grease niple	Graisseur à cone		2						H2/S M 6
14	27 004 642 0	Schmiereinsatz	Lubricating nipple	Graisseur		2						Lg.= 125
15	27 002 850 1	Pendelarm -rechts	Self alligning arm -right	Bras pendulaire -droite		1						
16	00 912 742 2	Spannstift	Roll pin	Goupille de serrage		2						12 X 30
17	27 008 856 0	Achskörper	Axle body	Corps d essieu		1						Lg.=1918
18	27 002 849 1	Pendelarm -links	Self alligning arm -left	Bras pendulaire -gauche		1						
19	00 911 535 1	Sicherungsring	Circlip	Circlip		4						A 30 X 1,5
20	00 953 984 0	Zugfeder	Tension spring	Ressort de traction		2						3 X 27 X 120
21	27 002 852 0	Zugstange	Drawbar	Tringle		2						Lg.= 401
22	27 008 800 0	Zugstange	Drawbar	Tringle		2						Lg.= 943
23	00 953 845 0	Zugfeder	Tension spring	Ressort de traction		6						2,8 X 23 X 148
24	00 912 066 1	Splint	Cotter pin	Goupille fendue		4						4 X 28
25	00 910 510 2	Scheibe	Washer	Rondelle		x						15 X 28 X 2,5
26	00 952 415 1	Stoss- und Dichtring	Sealing ring	Bague d'étanchéité		4						
27	00 932 180 0	Kegelrollenlager	Taper roller bearing	Roulement à rouleaux coniques		4						32013 X
28	00 952 422 0	Bremstrommel	Brake drum	Moyeu tambour		4						300 x 60
29	00 952 446 1	Bremsbacke -mit Belag	Brake shoe -with coating	Machoire de frein -avec revêtment		8						300 X 60
30	00 952 335 1	Zugfeder	Tension spring	Ressort de traction		8						4,25 X 19 X 170
31	00 952 610 0	Radnabe	Hub f. axle	Moyeu de roue		4						6/160/205
32	00 910 250 1	Riffelbolzen	Wheel pin	Boulon de fix.de roue		24						M 18 X 1.5 X 57
33	00 910 215 0	Federring	Spring washer	Rondelle elastique		x						C 18,5
34	00 952 421 0	Radmutter	Nut	Ecrou de roue		24						B 18 X 1,5
35	00 932 152 0	Kegelrollenlager	Taper roller bearing	Roulement à rouleaux coniques		4						32207 A
36	00 912 091 1	Splint	Cotter pin	Goupille fendue		4						5 X 50
37	00 908 931 1	Kronenmutter	Castellated nut	Ecrou crenele plat		4						M 27 X 1,5

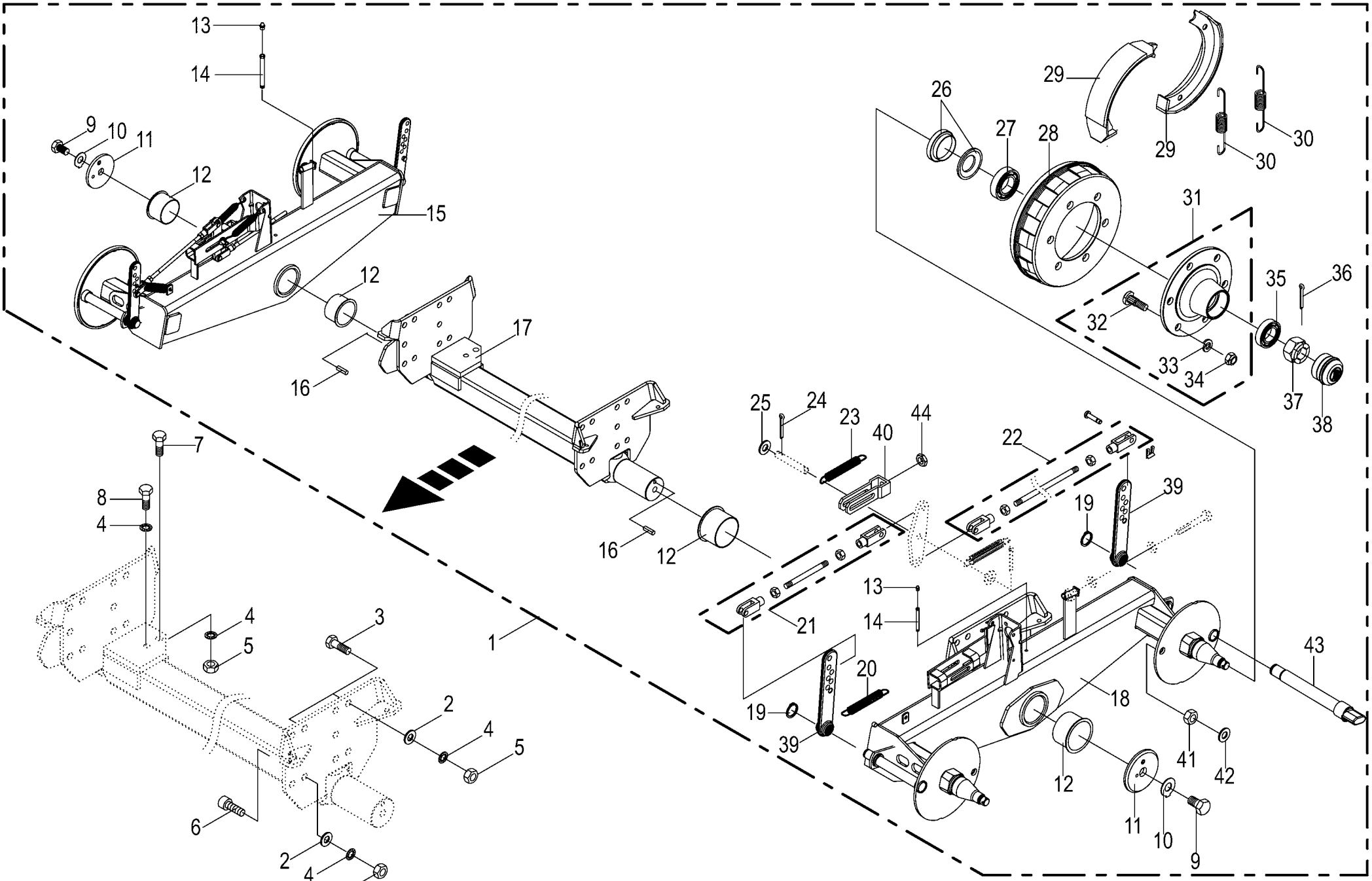

150 051 340 00 / 13.0

150 337 433 06

Tandemachse 2 - Bremszylinder Tandem axle Essieu tandem					1003000 - 1026399	RP801-21						150 051 340 00 150 337 433 6 13.0
Pos.	ID-Nr.	Benennung	Description	Description	Masch.-Nr-							Bemerkung/Remarks/Remarque
38	00 952 311 0	Radkappe	Wheel cap	Chapeau de roue		4						Rd. 72,1
39	27 008 860 0	Bremshebel	Brake lever	Levier de frein		4						
40	27 008 858 0	Gabelkopf	Clevis	Tête de fourche		2						
41	00 908 727 1	Sicherungsmutter	Locknut	Écrou hex		x						M 24 X 1,5
42	00 910 514 1	Scheibe	Washer	Rondelle		x						26 X 44 X 4
43	27 008 855 0	Bremswelle	Brake shaft	Arbre de frein		4						
44	00 908 526 1	6kt-Mutter	Hex nut	Écrou hex		x						M 16 X 1,5

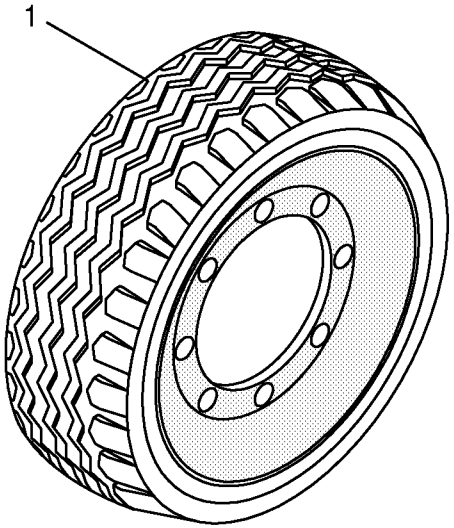
1

Bereifung
Tyres
Pneumatiques

1003000 - 1026399

150 051 340 00

445 011 10 **14.0**

Pos.	ID-Nr.	Benennung	Description	Description	Masch.-Nr-	RP801-21						Bemerkung/Remarks/Remarque
1	00 953 030 1	Rad -6 Loch, -BKT	Wheel -6 hole, -BKT	Roue -6 trou, -BKT		x						15.0/55-17 IMPL 10 PR
	00 953 112 1	Felge -6 Loch	Rim -6 hole	Jante -6 trou		x						13.00 X 17
	00 953 230 0	Reifen	Tyre	Pneu		x						15.0/55 - 17 IMPL 10 PR
	00 953 398 0	Ventil -für schlauchlose Räder	Valve -for tubeless wheels	Soupape -pour des rovers sans chambre		x						Rd. 15,7 X 42,5 TR 415
	00 953 060 0	Rad -6 Loch, -Vredestein	Wheel -6 hole, -Vredestein	Roue -6 trou, -Vredestein		x						500/50-17 10 PR
	00 953 125 0	Felge -6 Loch	Rim -6 hole	Jante -6 trou		x						16.00 X 17 6/161/205/0 A2
	00 953 243 0	Reifen	Tyre	Pneu		x						500/50-17 10PR
	00 953 398 0	Ventil -für schlauchlose Räder	Valve -for tubeless wheels	Soupape -pour des rovers sans chambre		x						Rd. 15,7 X 42,5 TR 415
	00 953 485 0	Rad - links -6 Loch, - Vredestein	Wheel - lh -6 hole, - Vredestein	Roue - gauche -6 trou, - Vredestein		x						500/55 R20 TL 6/161/205/0 A8
	00 953 486 0	Rad - rechts -6 Loch, - Vredestein	Wheel - rh -6 hole, - Vredestein	Roue - droite -6 trou, - Vredestein		x						500/55 R20 TL 6/161/205/0 A8
	00 953 195 0	Felge -6 Loch	Rim -6 hole	Jante -6 trou		x						16,00 X 20 6/161/205/0 A2
	00 953 274 0	Reifen	Tyre	Pneu		x						500/55-20 150A8
	00 953 396 0	Ventil mit Ventilfuss -für schlauchlose Räder	Valve -for tubeless wheels	Soupape -pour des rovers sans chambre		x						Rd. 15,7 X 50 TR 618 A
	00 953 455 1	Rad - links -8 Loch, - Vredestein	Wheel - lh -8 hole, - Vredestein	Roue - gauche -8 trou, - Vredestein		x						500/55-20 150A8 TL
	00 953 405 0	Rad - rechts -8 Loch, - Vredestein	Wheel - rh -8 hole, - Vredestein	Roue - droite -8 trou, - Vredestein		x						500/55-20 150A8 TL
	00 953 149 1	Felge -8 Loch	Rim -8 hole	Jante -8 trou		x						16.00 x 20 8/221/275/0 A3
	00 953 274 0	Reifen	Tyre	Pneu		x						500/55-20 150A8
	00 953 396 0	Ventil mit Ventilfuss -für schlauchlose Räder	Valve -for tubeless wheels	Soupape -pour des rovers sans chambre		x						Rd. 15,7 X 50 TR 618 A
	00 950 466 1	Rad -links, 8 Loch	Wheel -left, 8 hole	Roue -gauche, 8 trou		x						600/50-22.5 8PR
	00 950 465 1	Rad -rechts, 8 Loch	Wheel -right, 8 hole	Roue -à droite, 8 trou		x						600/50-22.5 8PR
	00 953 145 0	Felge	Rim	Jante		x						20.00 X 22,5 8/221/275/0 A3
	00 953 520 1	Reifen	Tyre	Pneu		x						600/50-22.5
	00 953 398 0	Ventil -für schlauchlose Räder	Valve -for tubeless wheels	Soupape -pour des rovers sans chambre		x						Rd. 15,7 X 42,5 TR 415

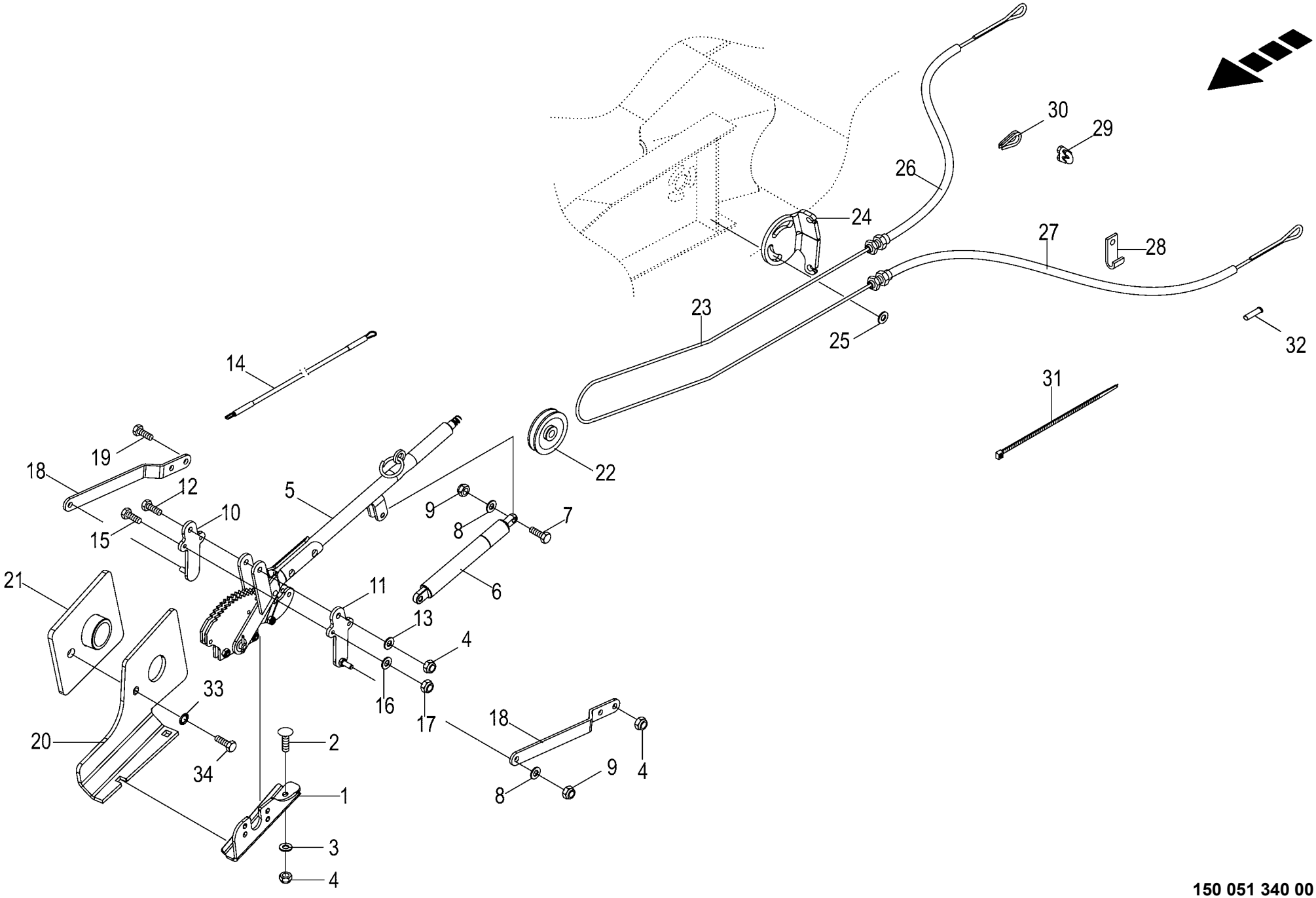

150 051 340 00 / 15.0

150 517 062 01

Handbremse montiert
Handbrake installled
Frein à main monte

1003000 - 1026399

RP801-21

150 051 340 00

150 517 062 1 **15.0**

Pos.	ID-Nr.	Benennung	Description	Description	Masch.-Nr-							Bemerkung/Remarks/Remarque
1	20 069 720 0	Aufnahme Handbremse	Holder parking brake	Logement frein à main		1						
2	00 904 745 1	Flachrundschraube	Coach bolt	Vis a tête bombée		x						M 10 X 30
3	00 910 361 1	Scheibe	Washer	Rondelle		x						10,5 X 25 X 4
4	00 908 758 0	Sicherungsmutter	Locknut	Écrou hex		x						M 10
5	27 001 420 0	Handbremshebel	Hand brake lever	Levier de frein		1						
6	27 013 310 0	Gasfeder 385/145 900N	Gas spring 385/145 900N	Ressort à gaz 385/145 900N		1						
7	00 900 201 0	6kt-Schraube	Hex head bolt	Boulon tête hex		x						M 8 X 35
8	00 910 413 0	Scheibe	Washer	Rondelle		x						8,4 X 17 X 1,6
9	00 908 706 0	Sicherungsmutter	Locknut	Écrou hex		x						M 8
10	20 260 628 0	Aufnahme Bremshebel 55mm rechts -rechts	Holder brake lever 55mm rh - right	Log. levier de freinage 55mm dr. -droite		1						
11	20 260 627 0	Aufnahme Bremshebel 55mm links -links	Holder brake lever 55mm lh - left	Log. levier de freinage 55mm ga. -gauche		1						
12	00 901 437 0	6kt-Schraube	Hex head bolt	Boulon tête hex		x						M 10 X 70
13	00 910 414 0	Scheibe	Washer	Rondelle		x						10,5 X 21 X 2
14	27 011 544 0	Bedienungsseil Ø6x3500	Control cable RD6 3500mm	Câble de commande RD6 3500mm		1						
15	00 901 034 2	6kt-Schraube	Hex head bolt	Boulon tête hex		x						M 6 X 60
16	00 910 411 1	Scheibe	Washer	Rondelle		x						6,4 X 12,5 X 1,6
17	00 908 704 1	Sicherungsmutter	Locknut	Écrou hex		x						M 6
18	20 067 653 1	Hebel	Lever	Levier		2						
19	00 900 639 0	6kt-Schraube	Hex head bolt	Boulon tête hex		x						M 10 X 40
20	20 068 997 1	Halteplatte	Retaining plate	Plaque de fixation		x						
21	20 066 881 1	Gegenplatte	Counter plate	Contre-plaque		1						
22	00 274 363 1	Seilrolle	Rope pulley	Poulie à cable		1						
23	00 922 900 1	Drahtseil -Id.-Nr.= 1m - Einzelachse	Steel wire rope -Id.-no.= 1m - single axle	Câble d'acier -Id.-no.= 1m - simple axe		5,7						Rd. 5
	00 922 900 1	Drahtseil -Id.-Nr.= 1m - Tandemachse	Steel wire rope -Id.-no.= 1m - tandem axle	Câble d'acier -Id.-no.= 1m - essieu tandem		6,5						Rd. 5
24	20 262 301 0	Bowdenzughalter	Bowden cable	Support du câble bowden		1						
25	90 000 337 0	Scheibe	Washer	Rondelle		x						17 X 30 X 6
26	20 063 403 0	Bowdenzughülle -Einzelachse	Bowden cable mantle -single axle	Gaine de câble Bowden -simple axe		1						Rd. 13,8 X 2430
	20 063 401 1	Bowdenzughülle13,8 x /3100+ Rohr POM -Tandemachse	Bowden cab enve 13.8 x /3100+ tube POM -tandem axle	En. du câble bow. 13,8 x / 3250 + tu. POM -essieu tandem		1						
27	20 063 402 0	Bowdenzughülle -Einzelachse	Bowden cable mantle -single axle	Gaine de câble Bowden -simple axe		1						Rd. 13,8 X 2200

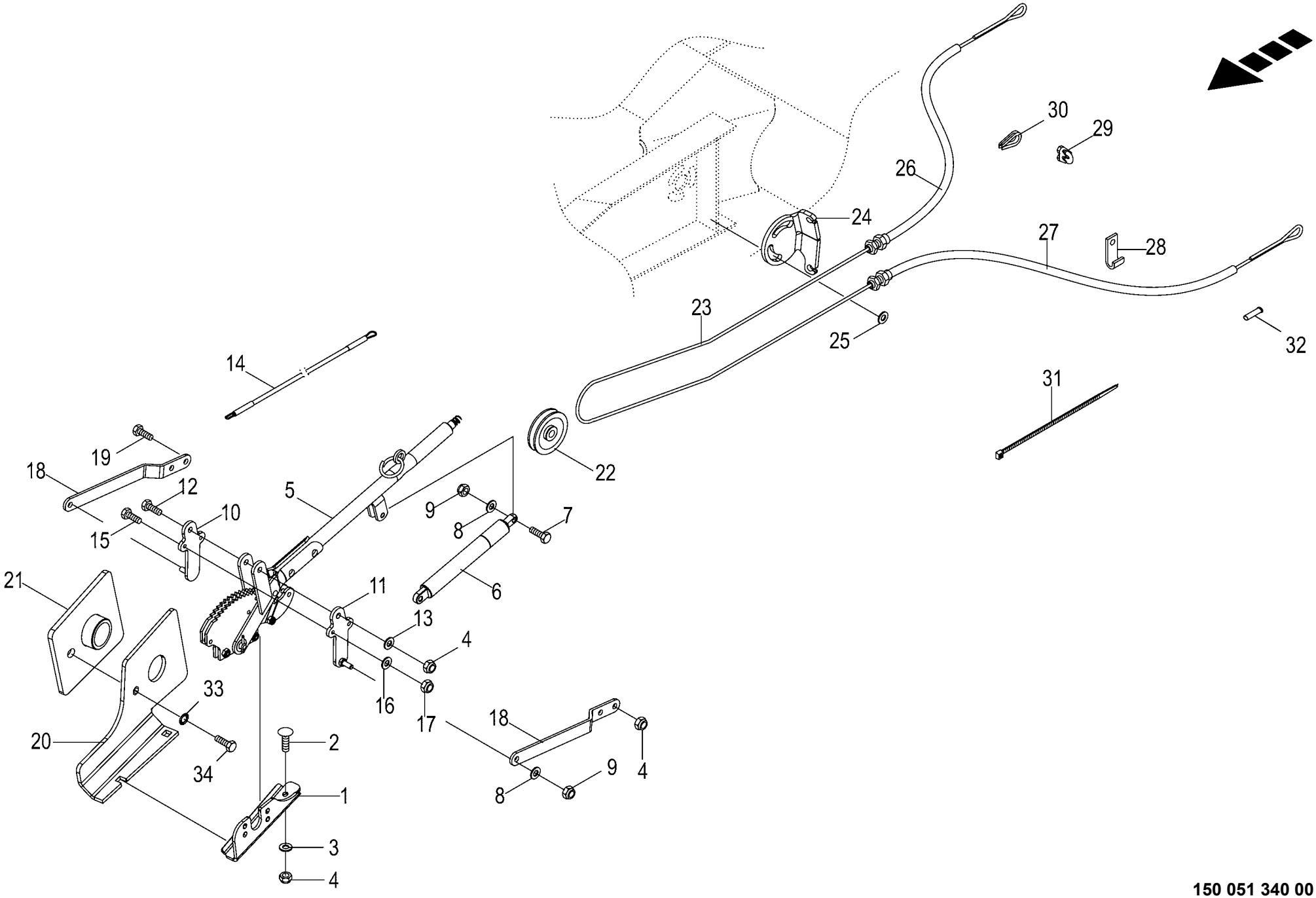

150 051 340 00 / 15.0

150 517 062 01

Handbremse montiert Handbrake installled Frein à main monte					1003000 - 1026399	RP801-21						150 051 340 00 150 517 062 1 15.0
Pos.	ID-Nr.	Benennung	Description	Description	Masch.-Nr-							Bemerkung/Remarks/Remarque
	20 063 400 1	Bowdenzughülle13,8 x /2700 +	Bowden cab enve 13.8 x /2700 +	En. du câble bow. 13,8 x / 2700 +		1						
		Rohr POM -Tandemachse	tube POM -tandem axle	tu. POM -essieu tandem								
28	00 293 642 1	Bowdenzughalter	Bowden cable	Support du câble bowden		3						
29	00 917 602 0	Drahtseilklemme	Wire rope clamp	Pince de cable metallique		6						5
30	00 917 506 0	Kausche -Einzelachse	Grommet thimble -single axle	Cosse a corde -simple axe		2						A 6
	00 917 508 0	Kausche -Tandemachse	Grommet thimble -tandem axle	Cosse a corde -essieu tandem		2						A 8
31	00 922 671 1	Kabelbinder	Cable band	Collier de serrage		x						Lg.= 300
	00 922 672 2	Kabelbinder	Cable band	Collier de serrage		x						Lg.= 450
32	27 013 590 0	Aderendhülse	Wire end sleeve 1x16mm2	Embout 1x16mm2		2						
33	00 909 910 1	Sperrkantscheibe	Detent edged washer	Disque à bord d'arrêt		x						SKM 12
34	00 901 451 0	6kt-Schraube	Hex head bolt	Boulon tête hex		x						M 12 X 45

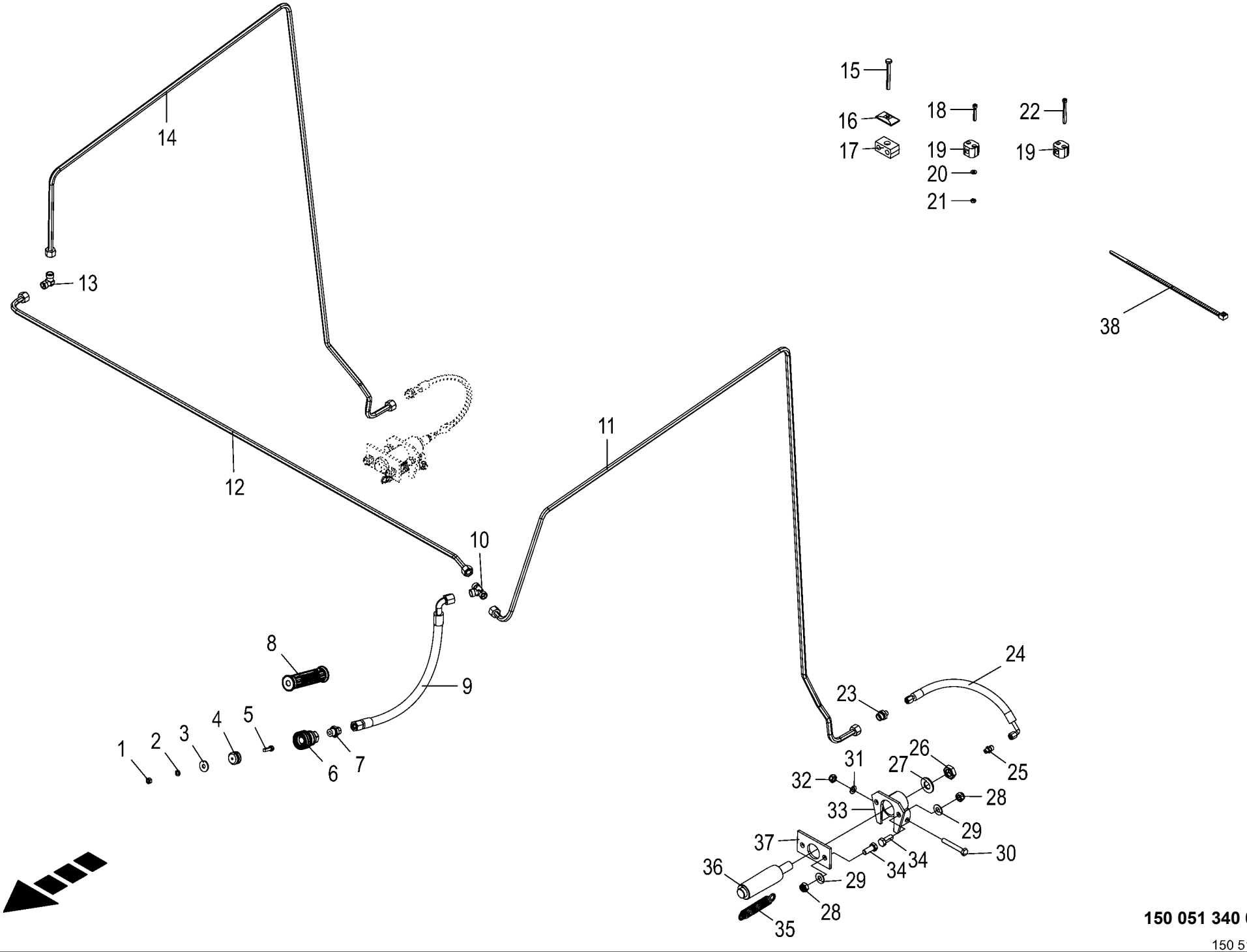

150 051 340 00 / 16.0

150 517 074 01

Hydraulische Bremse - Einzelachse
Hydraulic brakes - single axle
Frein hydraulique - essieu simple

1003000 - 1026399

RP801-21

150 051 340 00

150 517 074 1 **16.0**

Pos.	ID-Nr.	Benennung	Description	Description	Masch.-Nr-							Bemerkung/Remarks/Remarque
1	00 908 207 1	6kt-Mutter	Hex nut	Écrou hex		x						M 5
2	00 910 031 0	Federring	Spring washer	Rondelle elastique		x						B 5
3	00 910 351 1	Scheibe	Washer	Rondelle		x						6,4 X 18 X 1,6
4	00 187 960 0	Blindstopfen	Blind plug	Plot de remplissage		1						Rd. 35 X 17
5	00 903 745 0	Zylinderschraube	Allen screw	Vis tête cylindrique		x						M 5 X 16
6	00 921 155 0	Kupplungsmuffe	Sleeve	Cache poussiere		1						M 18 X 1,5
7	00 920 901 1	Einschraubstutzen	Male connector	Raccord filet		1						M 18 X 1,5
8	27 013 869 0	Griffhälften+Beschrift-Satz	Handle halves + labelling set	Moitié de poignée de DPR + Jeu		1						
		NW06/10	NW06/10	inscript.								
	27 013 868 0	Hydr-Schlauchbeschriftung (Satz	Labelling kit hydraulic hose	Jeu inscrip. du tuyau flex. hydr		1						
		für ET)	40numbers	40chif.								
9	27 009 855 0	Hochdruckschlauchleitung	High pressure hose line	Conduite de tuyau haute pression		1						Lg.= 3900
10	00 921 071 1	T-Stutzen	T connector	Raccord T réglable		1						L 12
11	20 061 101 0	Hydraulikleitung -inkl.	Hydraulic line -incl. nozzle disc	Ligne hydraulique -incl. écrou de		1						12 X 1,5
		Überwurfmutter, Schneidring	cap, cutting ring	buse-pastille, baque coupante								
12	20 061 102 0	Hydraulikleitung -inkl.	Hydraulic line -incl. nozzle disc	Ligne hydraulique -incl. écrou de		1						12 X 1,5
		Überwurfmutter, Schneidring	cap, cutting ring	buse-pastille, baque coupante								
13	00 921 066 1	Winkel-Verbindungsstutzen	Elbow union	Raccord coude		1						L 12
14	20 061 103 0	Hydraulikleitung -inkl.	Hydraulic line -incl. nozzle disc	Ligne hydraulique -incl. écrou de		1						12 X 1,5
		Überwurfmutter, Schneidring	cap, cutting ring	buse-pastille, baque coupante								
15	00 901 008 1	6kt-Schraube	Hex head bolt	Boulon tête hex		x						M 8 X 80
16	00 925 134 0	Deckplatte	Cover plate	Plaque de recouvrement		2						
17	00 925 105 0	Rohrschelle -2 Hälften	Tube clamp -2 halves	Bride -2 moitiés		2						Bo.= 12/12
18	00 903 050 2	Zylinderschraube	Allen screw	Vis tête cylindrique		x						M 6 X 40
19	00 925 107 1	Rohrschelle -2 Hälften	Tube clamp -2 halves	Bride -2 moitiés		6						Bo.= 12
20	00 909 906 1	Sperrkantscheibe	Detent edged washer	Disque à bord d'arrêt		x						SKM 6
21	00 908 208 0	6kt-Mutter	Hex nut	Écrou hex		x						M 6
22	00 903 055 0	Zylinderschraube	Allen screw	Vis tête cylindrique		x						M 6 X 65
23	00 920 897 0	Reduzier-Verschraubung	Reducer fitting	Réduction		2						L 12 / 6
24	00 920 977 1	Hyd-Schlauch 1SN-K 6x400 DKOL	Hyd. hose 1SN-K 6x400 DKOL	Flex. hyd. 1SN-K 6x400 DKOL		2						
		DKOL90	DKOL90°	DKOL90°								
25	00 921 059 2	Einschraubstutzen	Male connector	Raccord filet		2						M 10 X 1 / M 12 X 1,5
26	00 908 525 1	6kt-Mutter -niedrige Form	Hex nut -low form	Écrou hex -forme basse		x						M 20
27	00 909 913 1	Sperrkantscheibe	Detent edged washer	Disque à bord d'arrêt		x						SKM 20
28	00 908 701 0	Sicherungsmutter	Locknut	Écrou hex		x						M 12
29	00 909 910 1	Sperrkantscheibe	Detent edged washer	Disque à bord d'arrêt		x						SKM 12
30	00 901 437 0	6kt-Schraube	Hex head bolt	Boulon tête hex		x						M 10 X 70
31	00 910 414 0	Scheibe	Washer	Rondelle		x						10,5 X 21 X 2

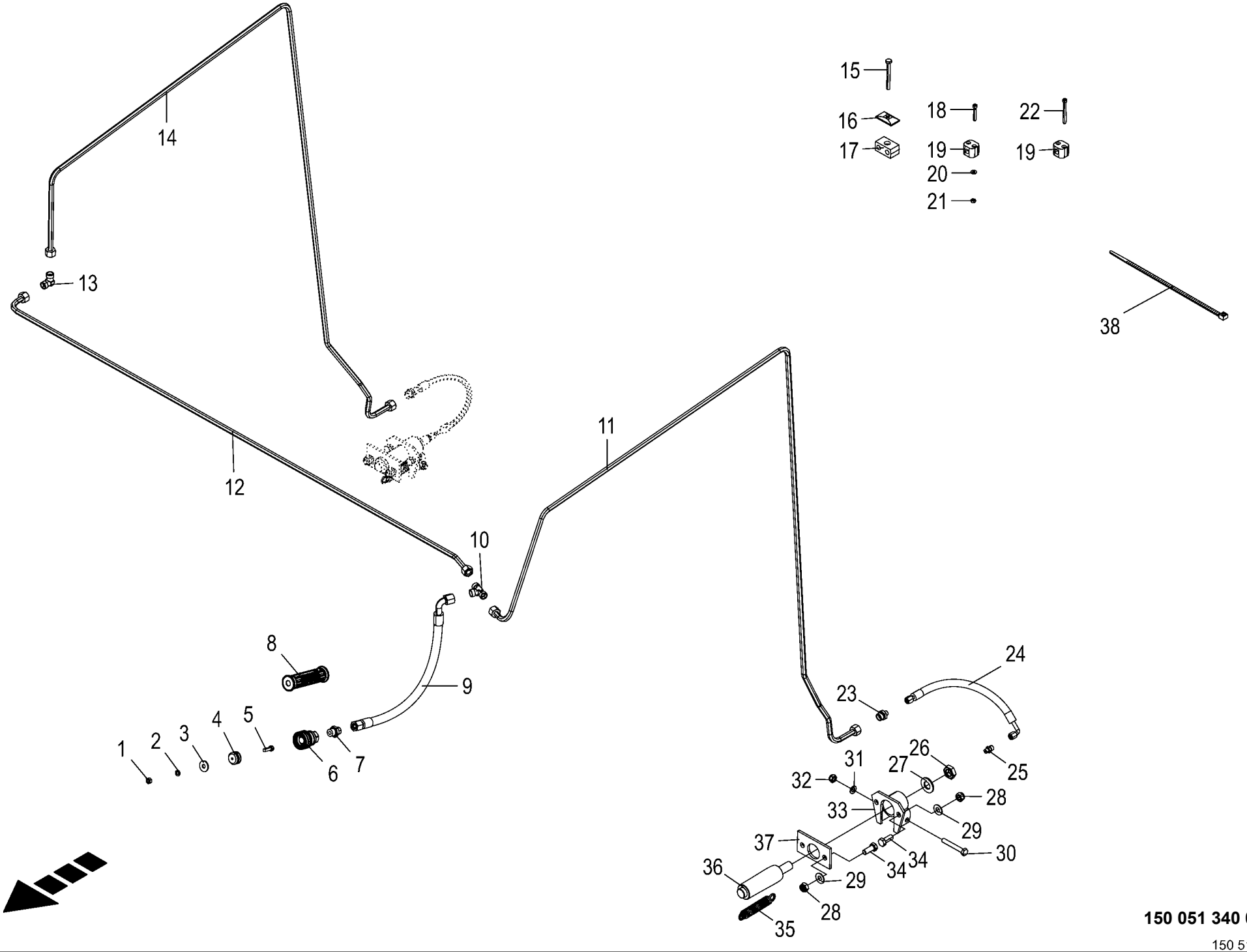

150 051 340 00 / 16.0

150 517 074 01

Hydraulische Bremse - Einzelachse
Hydraulic brakes - single axle
Frein hydraulique - essieu simple

1003000 - 1026399

150 051 340 00

150 517 074 1 **16.0**

Pos.	ID-Nr.	Benennung	Description	Description	Masch.-Nr-	RP801-21						Bemerkung/Remarks/Remarque
32	00 908 758 0	Sicherungsmutter	Locknut	Écrou hex		x						M 10
33	00 279 369 2	Halter	Support	Cadre support		2						
34	00 900 656 0	6kt-Schraube	Hex head bolt	Boulon tête hex		x						M 12 X 30
35	00 270 181 0	Zugfeder	Tension spring	Ressort de traction		2						
36	00 279 368 0	Hydraulikzylinder	Hydraulic cylinder	Vérin hydraulique		2						Ez 25/30 X 50/175
37	00 279 371 2	Halteplatte	Supporting plate	Plaque support		2						
38	00 922 671 1	Kabelbinder	Cable band	Collier de serrage		x						Lg.= 300

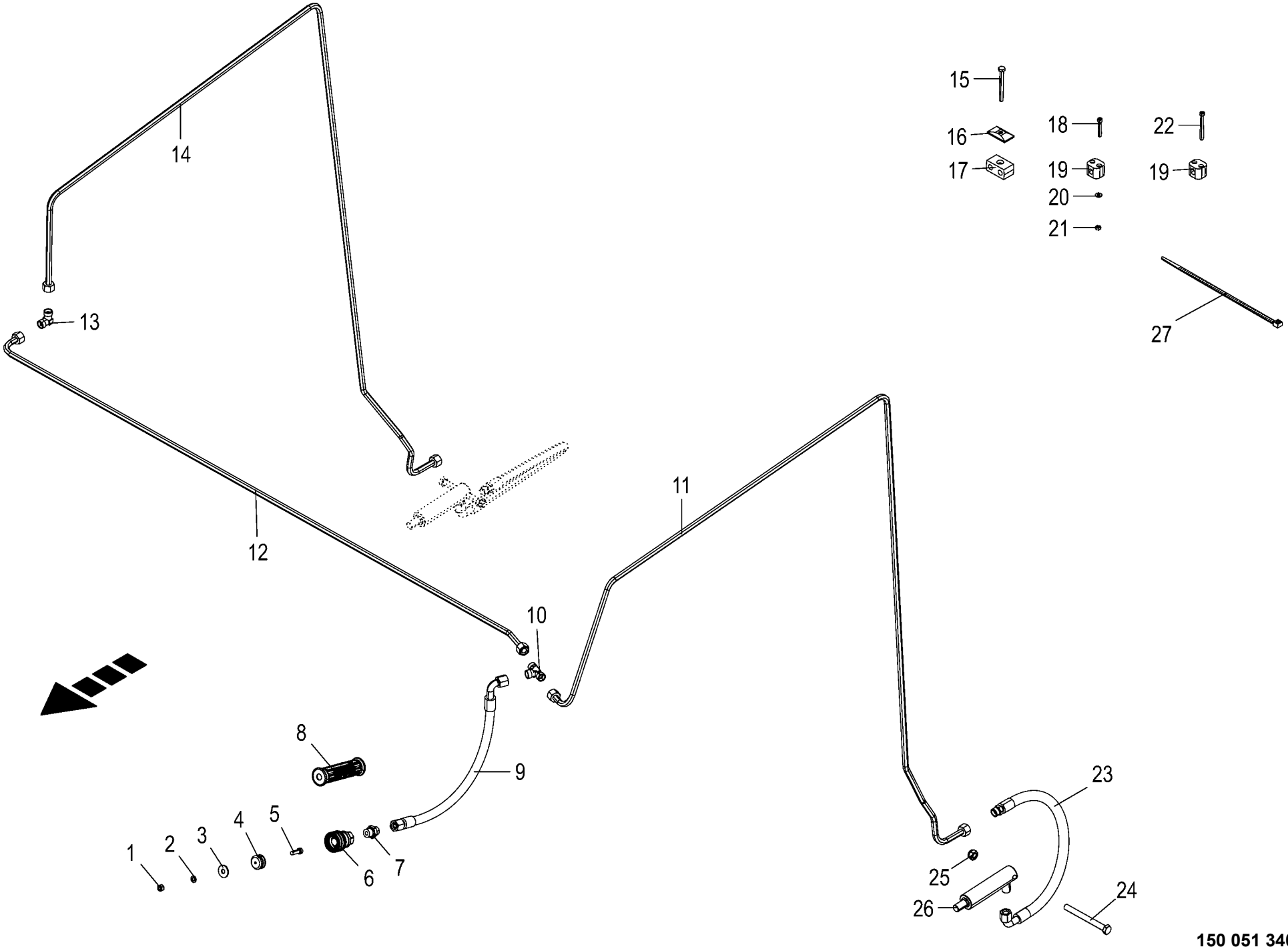

150 051 340 00 / 17.0

150 517 076 01

Hydraulische Bremse - Tandemachse
Hydraulic brakes - Tandem axle
Frein hydraulique - Essieu tandem

1003000 - 1026399

RP801-21

150 051 340 00

150 517 076 1 **17.0**

Pos.	ID-Nr.	Benennung	Description	Description	Masch.-Nr-							Bemerkung/Remarks/Remarque
1	00 908 207 1	6kt-Mutter	Hex nut	Écrou hex		x						M 5
2	00 910 031 0	Federring	Spring washer	Rondelle elastique		x						B 5
3	00 910 351 1	Scheibe	Washer	Rondelle		x						6,4 X 18 X 1,6
4	00 187 960 0	Blindstopfen	Blind plug	Plot de remplissage		1						Rd. 35 X 17
5	00 903 745 0	Zylinderschraube	Allen screw	Vis tête cylindrique		x						M 5 X 16
6	00 921 155 0	Kupplungsmuffe	Sleeve	Cache poussiere		1						M 18 X 1,5
7	00 920 901 1	Einschraubstutzen	Male connector	Raccord filet		1						M 18 X 1,5
8	27 013 869 0	Griffhälften+Beschrift-Satz	Handle halves + labelling set	Moitié de poignée de DPR + Jeu		1						
		NW06/10	NW06/10	inscript.								
	27 013 868 0	Hydr-Schlauchbeschriftung (Satz	Labelling kit hydraulic hose	Jeu inscrip. du tuyau flex. hydr		1						
		für ET)	40numbers	40chif.								
9	27 009 855 0	Hochdruckschlauchleitung	High pressure hose line	Conduite de tuyau haute pression		1						Lg.= 3900
10	00 921 071 1	T-Stutzen	T connector	Raccord T réglable		1						L 12
11	20 061 101 0	Hydraulikleitung -inkl.	Hydraulic line -incl. nozzle disc	Ligne hydraulique -incl. écrou de		1						12 X 1,5
		Überwurfmutter, Schneidring	cap, cutting ring	buse-pastille, baque coupante								
12	20 061 102 0	Hydraulikleitung -inkl.	Hydraulic line -incl. nozzle disc	Ligne hydraulique -incl. écrou de		1						12 X 1,5
		Überwurfmutter, Schneidring	cap, cutting ring	buse-pastille, baque coupante								
13	00 921 066 1	Winkel-Verbindungsstutzen	Elbow union	Raccord coude		1						L 12
14	20 061 103 0	Hydraulikleitung -inkl.	Hydraulic line -incl. nozzle disc	Ligne hydraulique -incl. écrou de		1						12 X 1,5
		Überwurfmutter, Schneidring	cap, cutting ring	buse-pastille, baque coupante								
15	00 901 008 1	6kt-Schraube	Hex head bolt	Boulon tête hex		x						M 8 X 80
16	00 925 134 0	Deckplatte	Cover plate	Plaque de recouvrement		2						
17	00 925 105 0	Rohrschelle -2 Hälften	Tube clamp -2 halves	Bride -2 moitiés		2						Bo.= 12/12
18	00 903 050 2	Zylinderschraube	Allen screw	Vis tête cylindrique		x						M 6 X 40
19	00 925 107 1	Rohrschelle -2 Hälften	Tube clamp -2 halves	Bride -2 moitiés		6						Bo.= 12
20	00 909 906 1	Sperrkantscheibe	Detent edged washer	Disque à bord d'arrêt		x						SKM 6
21	00 908 208 0	6kt-Mutter	Hex nut	Écrou hex		x						M 6
22	00 903 055 0	Zylinderschraube	Allen screw	Vis tête cylindrique		x						M 6 X 65
23	00 921 003 1	Hochdruckschlauchleitung	High pressure hose line	Conduite de tuyau haute pression		2						Lg.= 620
24	00 901 462 2	6kt-Schraube	Hex head bolt	Boulon tête hex		x						M 12 X 120 -10.9
25	00 908 701 0	Sicherungsmutter	Locknut	Écrou hex		x						M 12
26	00 918 506 0	Hydraulikzylinder	Hydraulic cylinder	Vérin hydraulique		2						Ez 22/25 X 60/165
27	00 922 671 1	Kabelbinder	Cable band	Collier de serrage		x						Lg.= 300

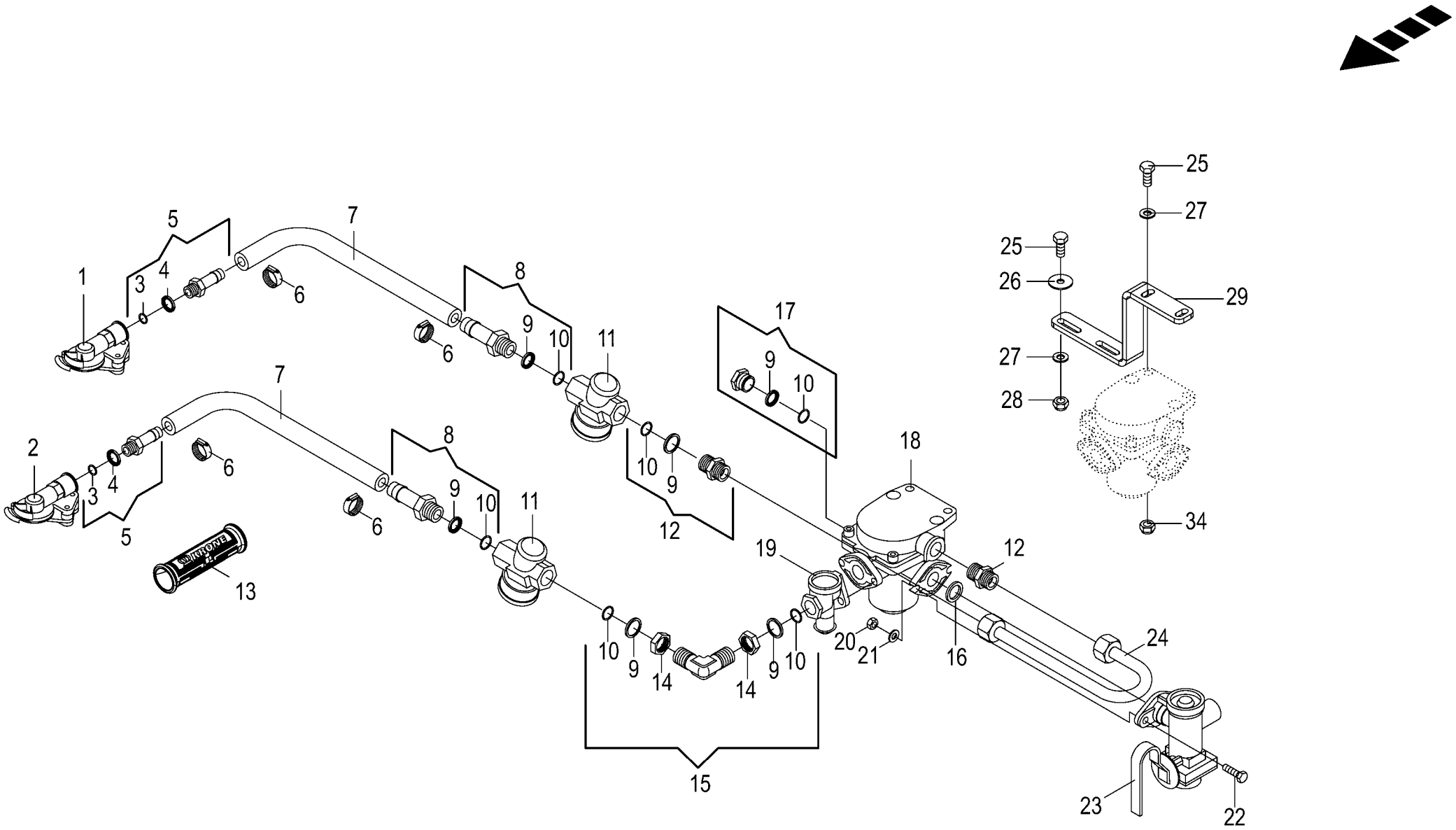
1
2
3
4
5
6
7
8
9
10
11
12
13
14
15
16
17
18
19
20
21
22
23
24
25
26
27
28
29
34

Brems-u.-Vorrats-Kupplung z.Bremsventil
Brake coupling to brake valve
Accouplement de frein robinet de freinag

1003000 - 1026399

RP801-21

150 051 340 00

150 517 138 1 **18.0**

Pos.	ID-Nr.	Benennung	Description	Description	Masch.-Nr-							Bemerkung/Remarks/Remarque
1	00 945 000 0	Kupplungskopf -gelb	Clutch head -yellow	Tête d'accouplement -jaune		1						
	00 945 437 0	Dichtung	Gasket	Joint		1						
2	00 945 012 0	Kupplungskopf -rot	Clutch head -red	Tête d'accouplement -rouge		1						
	00 945 437 0	Dichtung	Gasket	Joint		1						
3	00 945 084 0	O-Ring	O-ring	Joint torique		2						15 X 2
4	00 945 083 0	Druckring	Thrust ring	Anneau de pression		2						M 16
5	00 945 485 0	Schlauchstutzen	Hose connector	Raccord d'haute		2						M 16 X 1,5
6	00 945 086 0	Schlauchschelle	Hose clamp	Collier de serrage de tuyau		4						S 18 / 12
7	00 945 085 0	Schlauch -Id.-Nr.= 1m	Hose -Id.-no.= 1m	Tuyau -Id.-no.= 1m		x						Rd. 11 / 18
8	00 945 486 0	Schlauchstutzen	Hose connector	Raccord d'haute		2						M 22 X 1,5
9	00 945 088 0	Druckring	Thrust ring	Anneau de pression		5						M 22
10	00 945 089 0	O-Ring	O-ring	Joint torique		5						20,3 X 2,4
11	00 945 014 0	Luftfilter	Air filter	Filtre à air		2						M 22 X 1,5
12	00 920 911 1	Einschraubstutzen	Male connector	Raccord filet		2						L 15
13	27 013 869 0	Griffhälften+Beschrift-Satz NW06/10	Handle halves + labelling set NW06/10	Moitié de poignée de DPR + Jeu inscript.		1						
	27 013 868 0	Hydr-Schlauchbeschriftung (Satz für ET)	Labelling kit hydraulic hose 40numbers	Jeu inscrip. du tuyau flex. hydr 40chif.		1						
14	00 945 057 1	6kt-Mutter	Hex nut	Écrou hex		x						M 22 X 1,5
15	00 945 484 0	Winkel-Einschraubstutzen	Angle-male connector	Angle-raccord filet		1						M 22 X 1,5
16	00 945 448 0	Dichtring	Gasket ring	Bague d'étanchéité		1						Rd. 20 / 28 X 3
17	00 945 488 0	Hohlschraube	Hollow screw	Vis creuse		1						M 22 X 1,5
18	00 945 420 0	Anhängerbremsventil	Trailer coupling brake valve	Robinet de freinage		1						
19	00 945 358 0	Löseventil	Release valve	Soupape de desserrage		1						
20	00 908 706 0	Sicherungsmutter	Locknut	Écrou hex		x						M 8
21	00 910 413 0	Scheibe	Washer	Rondelle		x						8,4 X 17 X 1,6
22	00 900 617 0	6kt-Schraube	Hex head bolt	Boulon tête hex		x						M 8 X 30
23	00 945 362 0	Bremskraftregler	Brake engine regulator	Regulateur de puissance de fr.		1						
24	20 263 354 1	Hyd.-Leitung 15 x 1,5 x 284 1 Bogen	Hydraulic line 15 x 1,5 x 284	Conduite hydraulique 15 x 1,5 x 284		1						
25	00 900 638 0	6kt-Schraube	Hex head bolt	Boulon tête hex		x						M 10 X 35
26	00 910 353 0	Scheibe	Washer	Rondelle		x						11 X 34 X 3
27	00 910 414 0	Scheibe	Washer	Rondelle		x						10,5 X 21 X 2
28	00 908 758 0	Sicherungsmutter	Locknut	Écrou hex		x						M 10
29	20 060 954 2	Halter	Support	Cadre support		1						

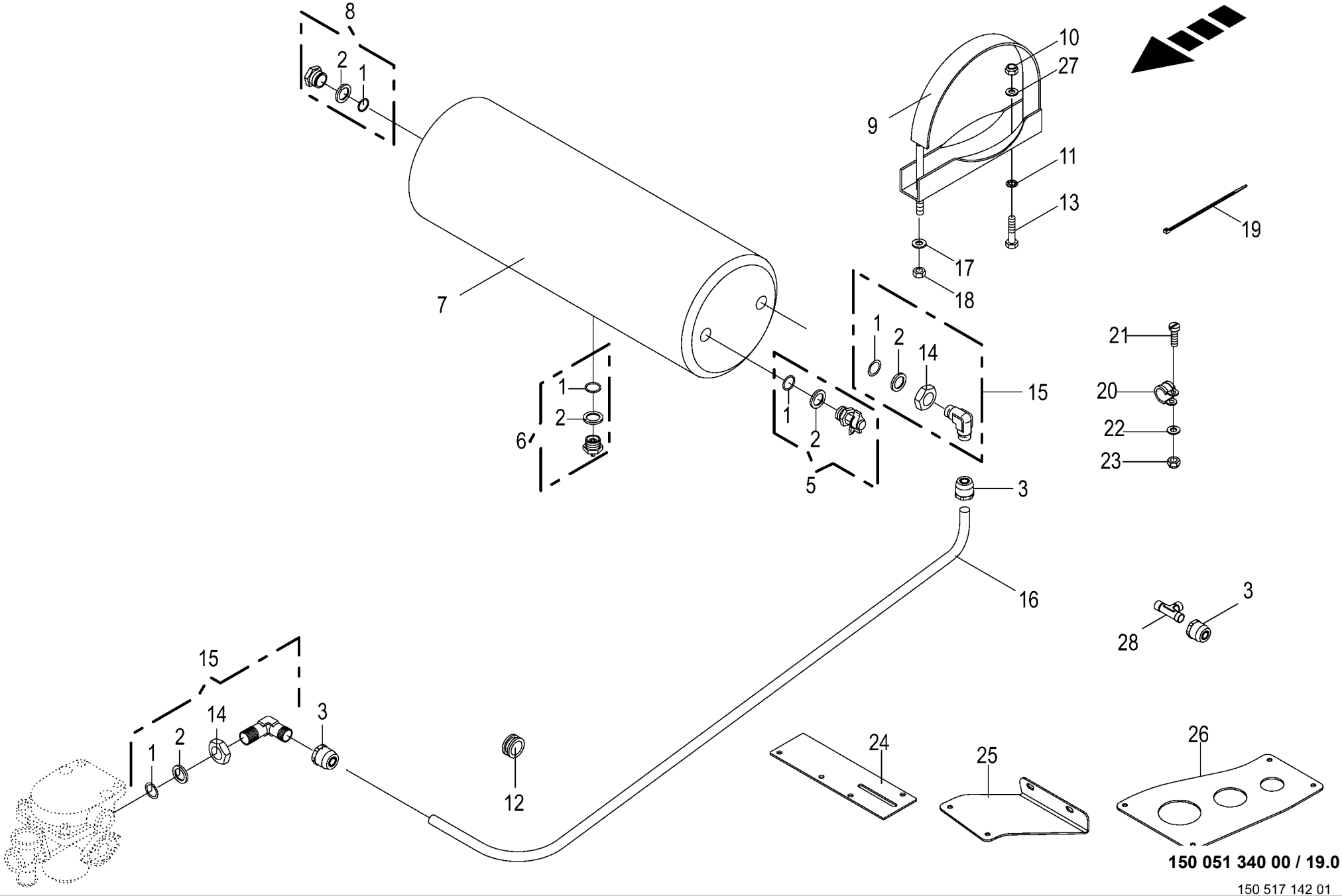

150 051 340 00 / 19.0

150 517 142 01

Vom Bremsventil zum Kessel
Brom brake valve to reservoir
Robinet de freinage reservoir

1003000 - 1026399

RP801-21

150 051 340 00

150 517 142 1 **19.0**

Pos.	ID-Nr.	Benennung	Description	Description	Masch.-Nr-							Bemerkung/Remarks/Remarque
1	00 945 089 0	O-Ring	O-ring	Joint torique		5						20,3 X 2,4
2	00 945 088 0	Druckring	Thrust ring	Anneau de pression		5						M 22
3	00 945 487 0	Steckeinheit	Snap-on connection	Unité enfichable		5						M 22 X 1,5
5	00 945 068 3	Prüfanschluss	Connection for testing instr.	Racc. pour appareil de contrôl		1						M 22 X 1,5/M 16 X 1,5
6	00 945 067 1	Entwässerungsventil	Drain valve	Soupape de vidange d'eau		1						M 22 X 1,5
7	00 945 461 0	Druckluftbehälter	Air pressure container	Reservoir a air comprime		1						20 ltr.
8	00 945 488 0	Hohlschraube	Hollow screw	Vis creuse		1						M 22 X 1,5
9	00 945 037 1	Spannband	Tension band	Collier tendeur		2						
10	00 908 758 0	Sicherungsmutter	Locknut	Écrou hex		x						M 10
11	00 909 909 0	Sperrkantscheibe	Detent edged washer	Disque à bord d'arrêt		x						SKM 10
12	00 924 217 0	Kabelführungstülle	Cable bushing	Passe cable		1						Rd. 20/28
13	00 900 636 0	6kt-Schraube	Hex head bolt	Boulon tête hex		x						M 10 X 25
	00 900 637 0	6kt-Schraube	Hex head bolt	Boulon tête hex		x						M 10 X 30
14	00 945 057 1	6kt-Mutter	Hex nut	Écrou hex		x						M 22 X 1,5
15	00 945 504 0	Winkel-Einschraubstutzen	Angle-male connector	Angle-raccord filet		1						M 22 X 1,5
16	00 945 104 0	Kunststoffrohr -Id.-Nr.= 1m	Plastic tube -Id.-no.= 1m	Tube plastique -Id.-no.= 1m		x						15 X 1,5
17	00 910 506 1	Scheibe	Washer	Rondelle		x						13 X 24 X 2,5
18	00 908 701 0	Sicherungsmutter	Locknut	Écrou hex		x						M 12
19	00 922 671 1	Kabelbinder	Cable band	Collier de serrage		x						Lg.= 300
20	00 924 008 0	Rohrschelle mit Gummiprofil	Tube clip w. rubber	Bride		1						Rd. 15
21	00 903 745 0	Zylinderschraube	Allen screw	Vis tête cylindrique		x						M 5 X 16
22	00 910 500 1	Scheibe	Washer	Rondelle		x						5,3 X 10 X 1
23	00 908 702 0	Sicherungsmutter	Locknut	Écrou hex		x						M 5
24	20 063 726 0	Platte -optional	Plate -optional	Plaque -optionnel		1						
25	20 269 937 0	Tankhalter hinten -optional	Tank holder rear -optional	Support de réservoir arrière - optionnel		1						
26	20 269 936 0	Tankhalter vorne -optional	Tank holder front -optional	Support du réservoir avant - optionnel		1						
27	00 910 414 0	Scheibe	Washer	Rondelle		x						10,5 X 21 X 2
28	00 921 073 1	T-Verbindungsstutzen	T-connector	T-raccord		1						L 15

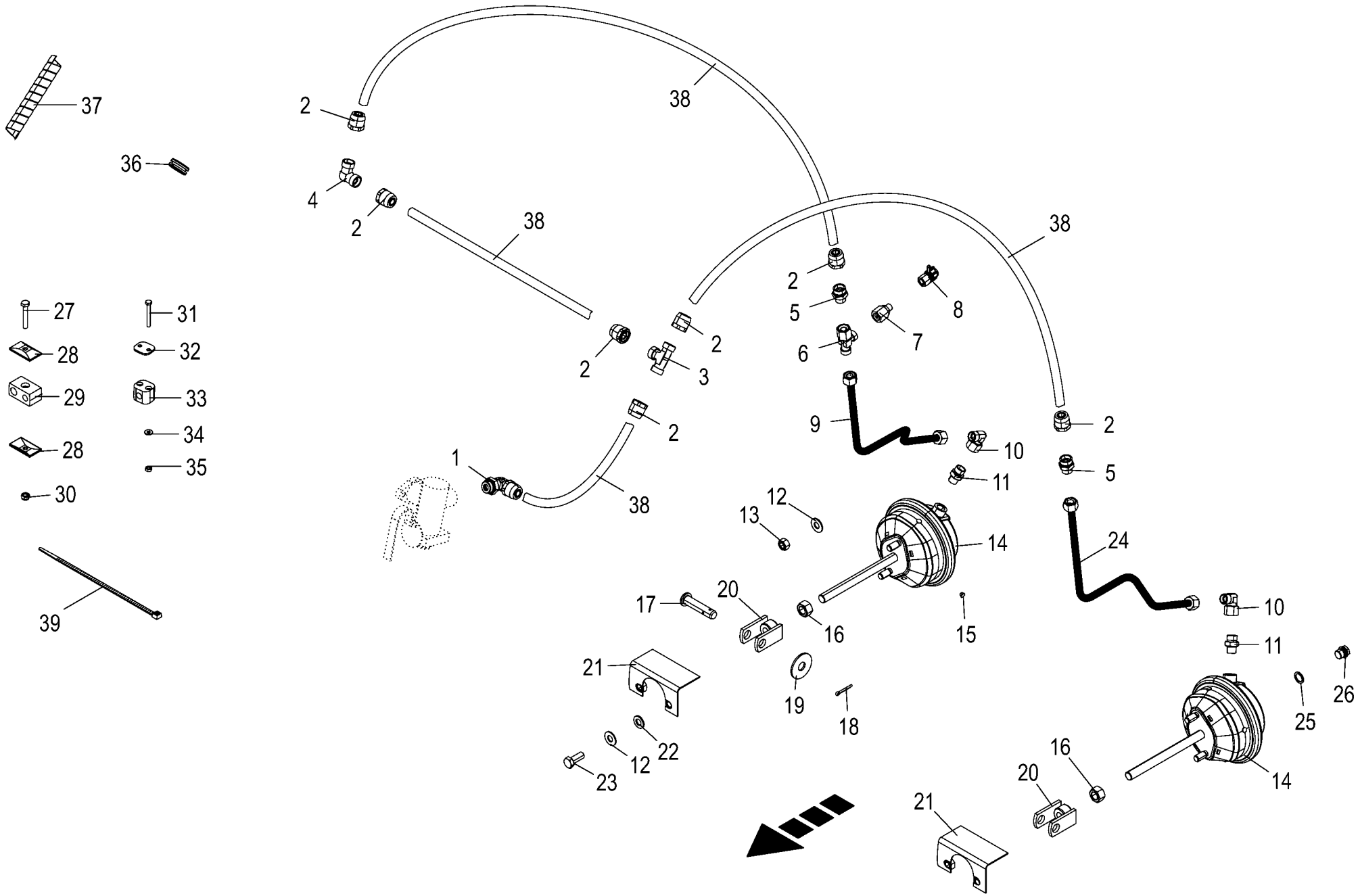

150 051 340 00 / 20.0

150 517 146 01

Vom Bremsventil zur Einzelachse
Front brake valve to axle
Robin de freinage essieu

1003000 - 1026399

150 051 340 00

150 517 146 1 **20.0**

Pos.	ID-Nr.	Benennung	Description	Description	Masch.-Nr-	RP801-21						Bemerkung/Remarks/Remarque
1	00 945 454 1	Winkel-Einschraubsteckverbindung	Threaded elbow union	Raccord fileté angulaire		1						M 22 X 1,5
	00 945 487 0	Steckeinheit	Snap-on connection	Unité enfichable		1						M 22 X 1,5
	00 945 504 0	Winkel-Einschraubstutzen	Angle-male connector	Angle-raccord filet		1						M 22 X 1,5
	00 945 088 0	Druckring	Thrust ring	Anneau de pression		1						M 22
	00 945 089 0	O-Ring	O-ring	Joint torique		1						20,3 X 2,4
	00 945 057 1	6kt-Mutter	Hex nut	Écrou hex		1						M 22 X 1,5
2	00 945 487 0	Steckeinheit	Snap-on connection	Unité enfichable		7						M 22 X 1,5
3	00 921 073 1	T-Verbindungsstutzen	T-connector	T-raccord		1						L 15
4	00 921 088 1	Winkel-Verbindungsstutzen	Elbow union	Raccord coude		1						L 15
5	00 920 942 0	Reduzier-Verschraubung	Reducer fitting	Réduction		2						L 15 / 12
6	00 921 079 1	L-Stutzen	Adjustable L connection	Raccord L réglable		1						L 12
7	00 921 083 1	Reduzier-Verschraubung	Reducer fitting	Réduction		1						M 18 X 1,5 / M 12 X 1,5
8	00 945 145 0	Prüfanschluss	Connection for testing instr.	Racc. pour appareil de contrôl		1						M 12 X 1,5 / M 16 X 1,5
9	20 062 403 0	Hydraulikleitung -inkl. Überwurfmutter, Schneidring	Hydraulic line -incl. nozzle disc cap, cutting ring	Ligne hydraulique -incl. écrou de buse-pastille, baque coupante		1						12 X 1,5
10	00 921 067 1	Winkelstutzen	Angle lug	Jarret tubulure		2						M 18 X 1,5
11	00 921 060 2	Einschraubstutzen	Male connector	Raccord filet		2						L 12 MB
12	00 909 910 1	Sperrkantscheibe	Detent edged washer	Disque à bord d'arrêt		x						SKM 12
13	00 908 036 0	Mutter	Nut	Écrou		x						M 12 X 1,5
14	00 945 157 0	Membran-Zylinder	Cylinder membr.	Plancher complet		2						Typ 16
15	00 925 056 0	Verschlussstopfen	Sealing plug	Bouchon d'étanchéité		8						9/6,6 X 4/5,2
16	00 908 013 0	6kt-Mutter	Hex nut	Écrou hex		x						M 16 X 1,5
17	00 916 056 3	Bolzen	Pin	Boulon		2						Rd. 16 X 70
18	00 912 066 1	Splint	Cotter pin	Goupille fendue		2						4 X 28
19	00 910 327 0	Scheibe	Washer	Rondelle		x						17 X 50 X 3
20	00 278 504 4	Gabel	Fork	Fourche		2						
21	00 279 000 0	Schutz	Guard	Protecteur		2						
22	00 910 506 1	Scheibe	Washer	Rondelle		x						13 X 24 X 2,5
23	00 900 656 0	6kt-Schraube	Hex head bolt	Boulon tête hex		x						M 12 X 30
24	20 062 402 0	Hydraulikleitung -inkl. Überwurfmutter, Schneidring	Hydraulic line -incl. nozzle disc cap, cutting ring	Ligne hydraulique -incl. écrou de buse-pastille, baque coupante		1						12 X 1,5
25	00 937 721 0	Dichtring	Gasket ring	Bague d'étanchéité		2						A 16 X 22
26	00 906 007 1	Verschlussschraube	Screw plug	Bouchon fileté		2						M 16 X 1,5
27	00 901 423 0	6kt-Schraube	Hex head bolt	Boulon tête hex		x						M 8 X 50
28	00 925 134 0	Deckplatte	Cover plate	Plaque de recouvrement		10						
29	00 925 146 0	Rohrschelle -2 Hälften	Tube clamp -2 halves	Bride -2 moitiés		6						Bo.= 15/12
30	00 908 706 0	Sicherungsmutter	Locknut	Écrou hex		x						M 8

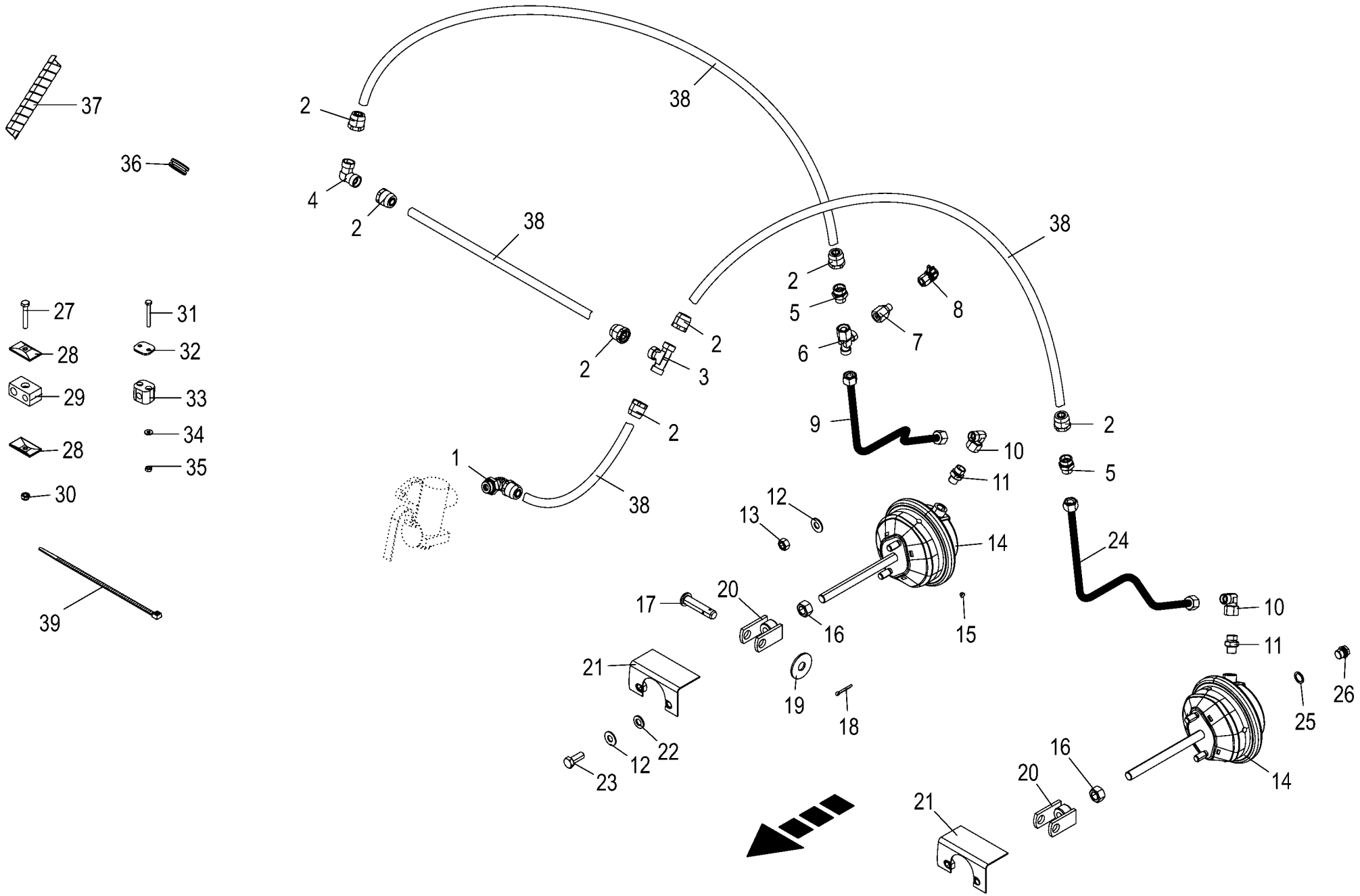

150 051 340 00 / 20.0

150 517 146 01

Vom Bremsventil zur Einzelachse
Front brake valve to axle
Robin de freinage essieu

1003000 - 1026399

RP801-21

150 051 340 00

150 517 146 1 **20.0**

Pos.	ID-Nr.	Benennung	Description	Description	Masch.-Nr-							Bemerkung/Remarks/Remarque
31	00 900 244 0	6kt-Schraube	Hex head bolt	Boulon tête hex		x						M 6 X 50
32	00 925 136 0	Deckplatte	Cover plate	Plaque de recouvrement		2						
33	00 925 107 1	Rohrschelle -2 Hälften	Tube clamp -2 halves	Bride -2 moitiés		2						Bo.= 12
34	00 909 906 1	Sperrkantscheibe	Detent edged washer	Disque à bord d'arrêt		x						SKM 6
35	00 908 208 0	6kt-Mutter	Hex nut	Écrou hex		x						M 6
36	00 924 217 0	Kabelführungstülle	Cable bushing	Passe cable		1						Rd. 20/28
37	27 004 602 0	Spiralband -Id.-Nr.= 1m	Spiral strip -Id.-no.= 1m	Feuillards spiralé -Id.-no.= 1m		0,1						Rd. 15 / 18
38	00 945 104 0	Kunststoffrohr -Id.-Nr.= 1m	Plastic tube -Id.-no.= 1m	Tube plastique -Id.-no.= 1m		x						15 X 1,5
39	00 922 671 1	Kabelbinder	Cable band	Collier de serrage		x						Lg.= 300

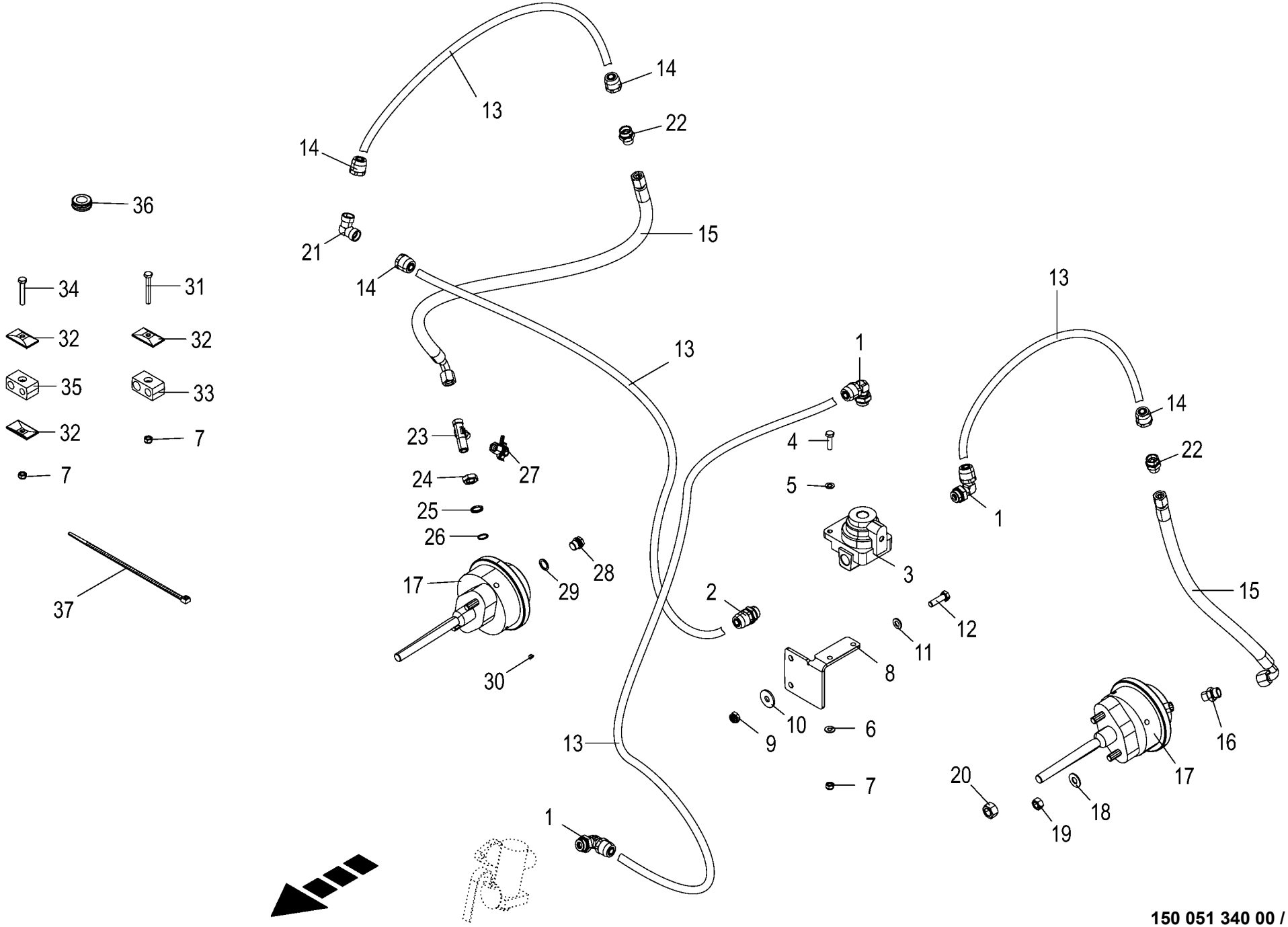

150 051 340 00 / 21.0

150 517 162 01

Vom Bremsventil zur Tandemachse
From brake valve to tandem axle
Robin de freinage essieu tandem

1003000 - 1026399

RP801-21

150 051 340 00

150 517 162 1 **21.0**

Pos.	ID-Nr.	Benennung	Description	Description	Masch.-Nr-							Bemerkung/Remarks/Remarque
1	00 945 454 1	Winkel-	Threaded elbow union	Raccord fileté angulaire		3						M 22 X 1,5
		Einschraubsteckverbindung										
	00 945 487 0	Steckeinheit	Snap-on connection	Unité enfichable		3						M 22 X 1,5
	00 945 504 0	Winkel-Einschraubstutzen	Angle-male connector	Angle-raccord filet		3						M 22 X 1,5
	00 945 088 0	Druckring	Thrust ring	Anneau de pression		3						M 22
	00 945 089 0	O-Ring	O-ring	Joint torique		3						20,3 X 2,4
	00 945 057 1	6kt-Mutter	Hex nut	Écrou hex		x						M 22 X 1,5
2	00 945 453 0	Gerade Steckeinheit	Straight threaded union	Raccord filetè droit		1						M 22 X 1,5
	00 920 911 1	Einschraubstutzen	Male connector	Raccord filet		1						L 15
	00 945 088 0	Druckring	Thrust ring	Anneau de pression		1						M 22
	00 945 089 0	O-Ring	O-ring	Joint torique		1						20,3 X 2,4
	00 945 487 0	Steckeinheit	Snap-on connection	Unité enfichable		1						M 22 X 1,5
3	27 007 562 0	Reduzierventil	Reducing valve	Vanne de détente		1						1,35 : 1
4	00 900 617 0	6kt-Schraube	Hex head bolt	Boulon tête hex		x						M 8 X 30
5	00 910 413 0	Scheibe	Washer	Rondelle		x						8,4 X 17 X 1,6
6	00 909 908 1	Sperrkantscheibe	Detent edged washer	Disque à bord d'arrêt		x						SKM 8
7	00 908 706 0	Sicherungsmutter	Locknut	Écrou hex		x						M 8
8	20 261 861 0	Ventilhalter	Valve support	Support de vanne		1						
9	00 908 758 0	Sicherungsmutter	Locknut	Écrou hex		x						M 10
10	00 910 353 0	Scheibe	Washer	Rondelle		x						11 X 34 X 3
11	00 910 414 0	Scheibe	Washer	Rondelle		x						10,5 X 21 X 2
12	00 900 638 0	6kt-Schraube	Hex head bolt	Boulon tête hex		x						M 10 X 35
	00 900 637 0	6kt-Schraube	Hex head bolt	Boulon tête hex		x						M 10 X 30
13	00 945 104 0	Kunststoffrohr -Id.-Nr.= 1m	Plastic tube -Id.-no.= 1m	Tube plastique -Id.-no.= 1m		x						15 X 1,5
14	00 945 487 0	Steckeinheit	Snap-on connection	Unité enfichable		4						M 22 X 1,5
15	00 921 258 1	Hochdruckschlauchleitung	High pressure hose line	Conduite de tuyau haute pression		2						Lg.= 670
16	00 921 060 2	Einschraubstutzen	Male connector	Raccord filet		1						L 12 MB
17	00 945 158 1	Membran-Zylinder	Cylinder membr.	Plancher complet		2						Typ 12
18	00 909 910 1	Sperrkantscheibe	Detent edged washer	Disque à bord d'arrêt		x						SKM 12
19	00 908 036 0	Mutter	Nut	Écrou		x						M 12 X 1,5
20	00 908 013 0	6kt-Mutter	Hex nut	Écrou hex		x						M 16 X 1,5
21	00 921 088 1	Winkel-Verbindungsstutzen	Elbow union	Raccord coude		1						L 15
22	00 920 942 0	Reduzier-Verschraubung	Reducer fitting	Réduction		2						L 15 / 12
23	00 945 409 0	T-Stück	T-piece	Té		1						M 16 / 12 / 18 X 1,5
24	00 908 521 2	6kt-Mutter -niedrige Form	Hex nut -low form	Écrou hex -forme basse		x						M 16 X 1,5
25	00 945 083 0	Druckring	Thrust ring	Anneau de pression		1						M 16
26	00 945 084 0	O-Ring	O-ring	Joint torique		1						15 X 2
27	00 945 145 0	Prüfanschluss	Connection for testing instr.	Racc. pour appareil de contrôl		1						M 12 X 1,5 / M 16 X 1,5

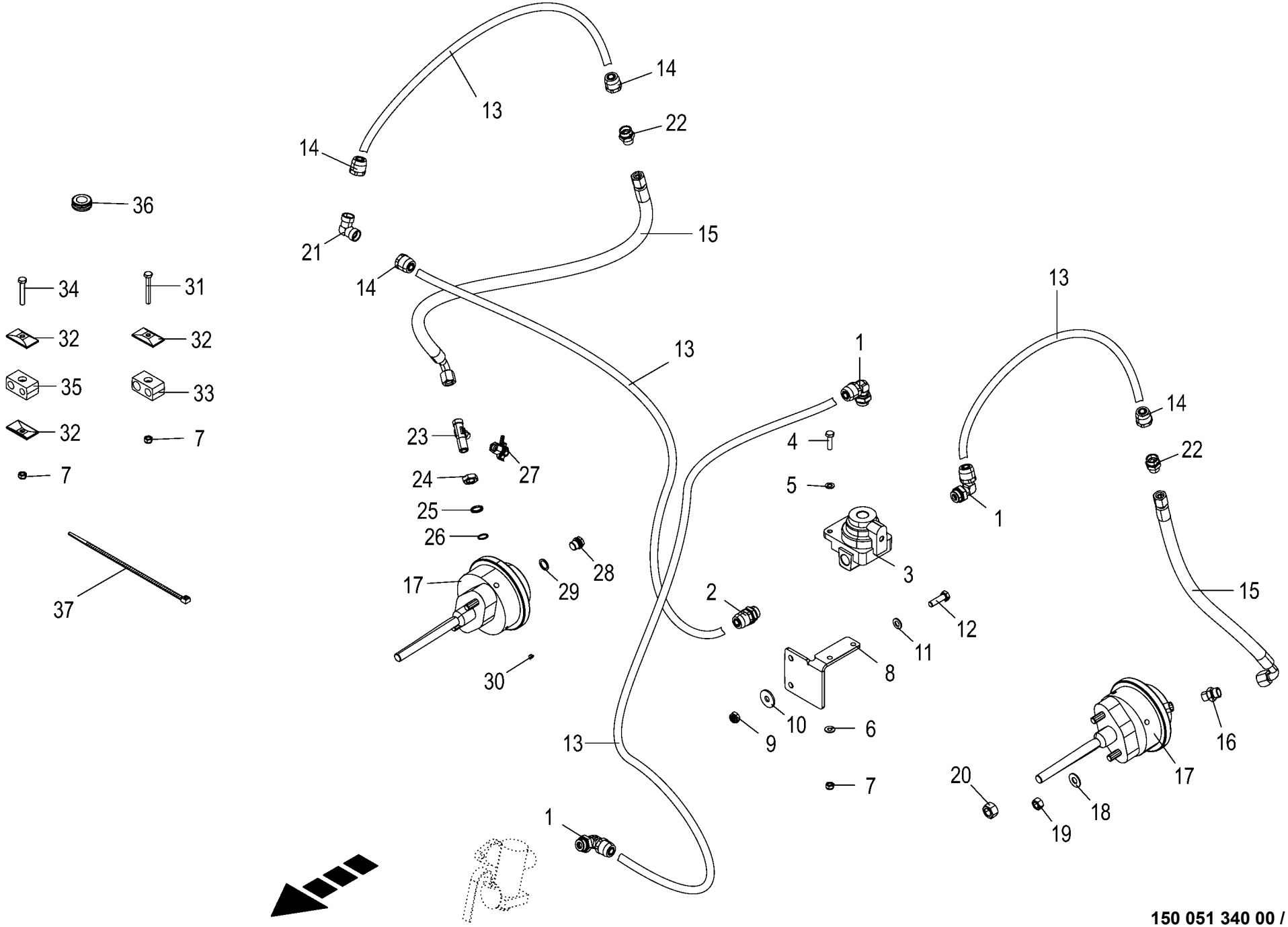

150 051 340 00 / 21.0

150 517 162 01

Vom Bremsventil zur Tandemachse
From brake valve to tandem axle
Robin de freinage essieu tandem

1003000 - 1026399

RP801-21

150 051 340 00

150 517 162 1 **21.0**

Pos.	ID-Nr.	Benennung	Description	Description	Masch.-Nr-							Bemerkung/Remarks/Remarque
28	00 906 007 1	Verschlussschraube	Screw plug	Bouchon fileté		2						M 16 X 1,5
29	00 937 721 0	Dichtring	Gasket ring	Bague d'étanchéité		2						A 16 X 22
30	00 925 056 0	Verschlussstopfen	Sealing plug	Bouchon d'étanchéité		8						9/6,6 X 4/5,2
31	00 901 425 0	6kt-Schraube	Hex head bolt	Boulon tête hex		x						M 8 X 60
32	00 925 134 0	Deckplatte	Cover plate	Plaque de recouvrement		14						
33	00 925 160 0	Rohrschelle -2 Hälften	Tube clamp -2 halves	Bride -2 moitiés		2						Bo.= 18/15
34	00 901 423 0	6kt-Schraube	Hex head bolt	Boulon tête hex		x						M 8 X 50
35	00 925 146 0	Rohrschelle -2 Hälften	Tube clamp -2 halves	Bride -2 moitiés		6						Bo.= 15/12
36	00 924 217 0	Kabelführungstülle	Cable bushing	Passe cable		1						Rd. 20/28
37	00 922 671 1	Kabelbinder	Cable band	Collier de serrage		x						Lg.= 300

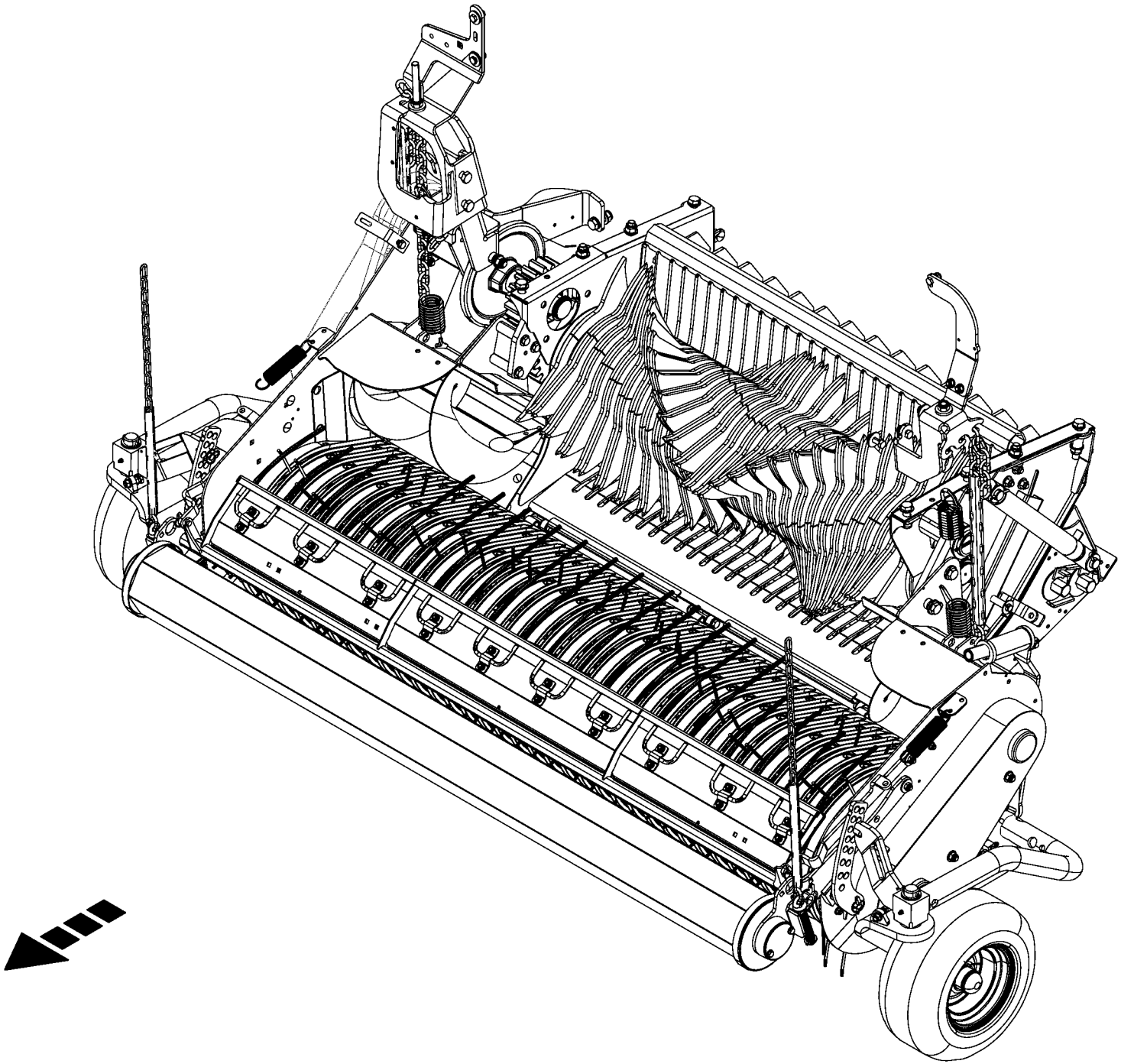

150 051 340 00 / 22.0

150 517 021 01

-----EINZUG -----INTAKE -----ENGAGEMENT					1003000 - 1026399	RP801-21						150 051 340 00 150 517 021 1 22.0
Pos.	ID-Nr.	Benennung	Description	Description	Masch.-Nr-							Bemerkung/Remarks/Remarque
1						.						

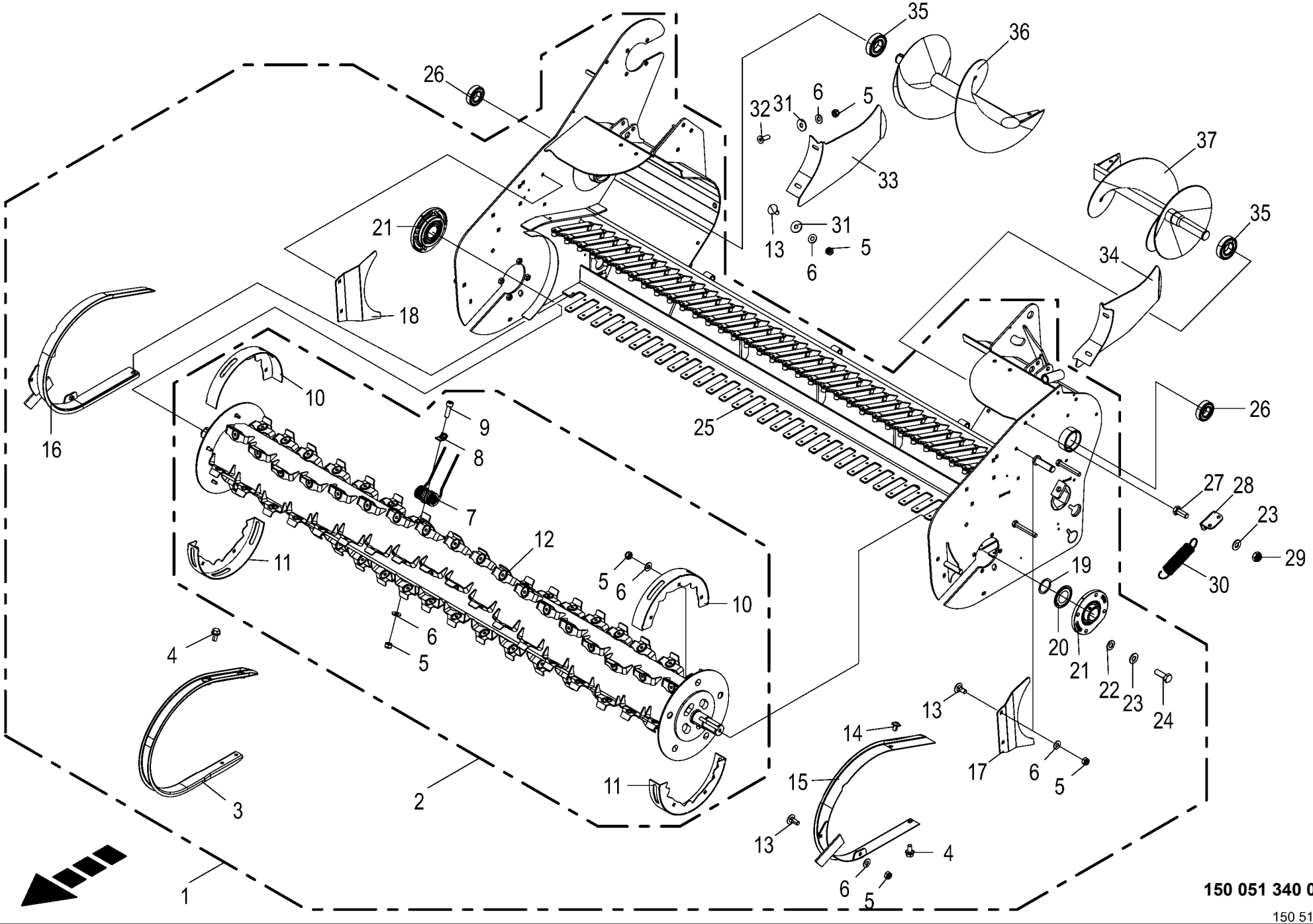

150 051 340 00 / 23.0

150 517 216 01

Pick-up **Pick-up** **Ramasseur**					1003000 - 1026399	RP801-21						**150 051 340 00** 150 517 216 1 **23.0**
Pos.	ID-Nr.	Benennung	Description	Description	Masch.-Nr-							Bemerkung/Remarks/Remarque
1	20 266 509 3	Pick-Up mont. 2150/55				1						
2	20 464 654 0	Wendelrotor mont.	Helical rotor assembled	Rotor hélicoïdal assemblé		1						
3	27 002 456 0	Abstreifer	Scraper	Racloir		35						
4	90 003 373 0	6kt-Schraube m.Flansch&Sperr	Hex. head screw+flange&serr. M8	Vis six pans+bride&dent bloc M8 x		x						
		M8 x 16	x 16	16								
5	00 908 706 0	Sicherungsmutter	Locknut	Écrou hex		x						M 8
6	00 909 908 1	Sperrkantscheibe	Detent edged washer	Disque à bord d'arrêt		x						SKM 8
7	27 009 836 1	Federzinken Ø6 L=175 gerade	Spring tine Ø6 L=175 straight	Dent à ressort Ø6 L=175 droite		80						
	27 008 876 1	Federzinken Ø6 L=175 gekröpft	Spring tine Ø6 L=175 cranked	Dent à ressort Ø6 L=175 coudée		10						
8	27 000 505 1	Druckplatte	Pressure plate	Plaque de compression		90						
9	00 903 077 1	Zylinderschraube	Allen screw	Vis tête cylindrique		x						M 8 X 25
10	20 269 551 1	Wickelschutz 2-Schlitz	Anti-wrap guard 2 slots	Protecteur d'enroulement 2 fentes		2						
11	20 269 547 1	Wickelschutz 3-Schlitz	Anti-wrap guard 3 slots	Protecteur d'enroul. 3 fentes		2						
12	20 460 189 0	Wendelrotor 9°	Helical rotor 9°	Rotor hélicoïdal 9°		1						
13	00 904 731 2	Flachrundschraube	Coach bolt	Vis a tête bombée		x						M 8 X 20
14	90 000 081 0	Linsenblechschraube	Slotted pan head screw	Vis autotaraudeuse tête bombee		x						M 8 X 12 10.9
15	20 260 037 0	Außenschutz links	Outer guard lh.	Protection extérieure gauche		1						
16	20 260 032 0	Außenschutz rechts	Outer guard rh	Protection extérieure droite		1						
17	20 260 029 0	Einlaufblech links	Infeed plate left	Tôle gauche		1						
18	20 260 030 0	Einlaufblech rechts	Infeed plate right	Tôle droite		1						
19	00 910 891 0	Passscheibe	Shim ring	Rondelle d'ajustage		x						40 X 50 X 1
	00 910 890 0	Passscheibe	Shim ring	Rondelle d'ajustage		x						40 X 50 X 0,5
	00 910 889 0	Passscheibe	Shim ring	Rondelle d'ajustage		x						40 X 50 X 0,3
	00 910 888 0	Passscheibe	Shim ring	Rondelle d'ajustage		x						40 X 50 X 0,1
20	00 937 011 0	Nilos-Ring	Nilos-ring	Nilos-Rondelle d'etancheite		2						AV 6208
21	90 002 574 0	Flanschlager 40mm 4-Loch	Flange-mounted bearing 40mm 4-Loch	Palier à bride 40mm 4-Loch		2						
22	00 910 414 0	Scheibe	Washer	Rondelle		x						10,5 X 21 X 2
23	00 909 909 1	Sperrkantscheibe	Detent edged washer	Disque à bord d'arrêt		x						SKM 10
24	00 900 637 0	6kt-Schraube	Hex head bolt	Boulon tête hex		x						M 10 X 30
25	20 260 223 2	Rahmen m. Rohr	Frame with tube	Cadre + tube		1						
26	00 930 536 1	Rillenkugellager	Grooved ball bearing	Roulement à gorge		2						6206 2RS
27	00 900 636 0	6kt-Schraube	Hex head bolt	Boulon tête hex		x						M 10 X 25
28	20 264 102 0	Federaufnahme	Spring holder	Logement de ressort		2						
29	00 908 758 0	Sicherungsmutter	Locknut	Écrou hex		x						M 10
30	00 340 104 3	Zugfeder	Tension spring	Ressort de traction		2						3,2 X 31,7 X 170
31	00 910 603 0	Scheibe	Washer	Rondelle		x						8,4 X 24 X 2
32	00 904 025 1	Senkschraube	Countersunkscrew	Vis à tête fraisée		x						M 8 X 25

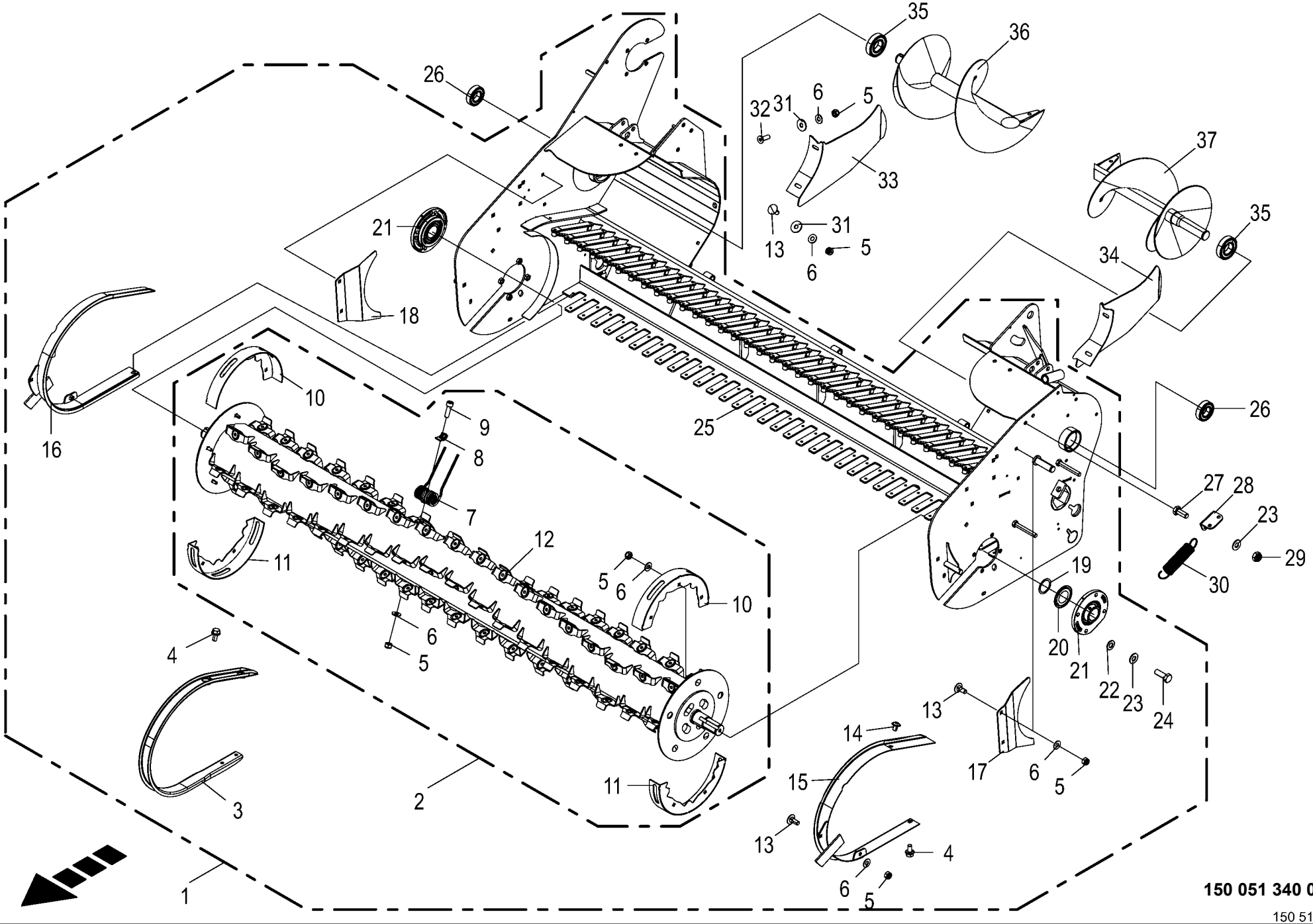

150 051 340 00 / 23.0

150 517 216 01

Pick-up Pick-up Ramasseur					1003000 - 1026399	RP801-21						150 051 340 00 150 517 216 1 23.0
Pos.	ID-Nr.	Benennung	Description	Description	Masch.-Nr-							Bemerkung/Remarks/Remarque
33	20 065 760 0	Abstreifer	Scraper	Racloir		1						
34	20 065 767 0	Abstreifer	Scraper	Racloir		1						
35	00 930 537 0	Rillenkugellager	Grooved ball bearing	Roulement à gorge		2						6207 2RS
36	27 001 462 1	Schnecke rechts	Auger right	Vis sans fin droite		1						
37	27 001 461 1	Schnecke links	Auger left	Vis sans fin gauche		1						

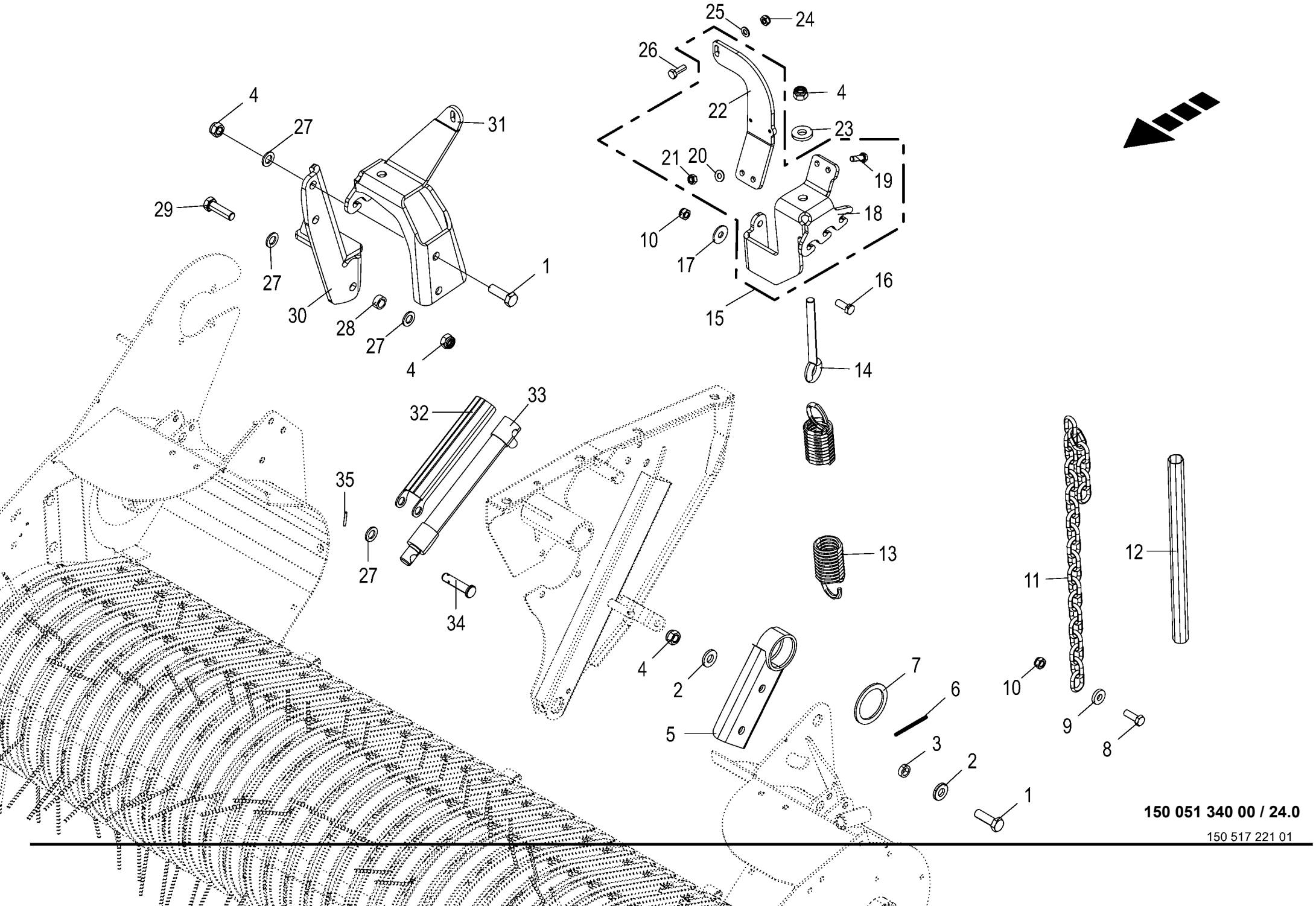

150 051 340 00 / 24.0

150 517 221 01

Pick-up - Aufhängung
Pick-up - Suspension
Pick-up - Suspension

1003000 - 1026399

RP801-21

150 051 340 00

150 517 221 1 **24.0**

Pos.	ID-Nr.	Benennung	Description	Description	Masch.-Nr-							Bemerkung/Remarks/Remarque
1	00 900 356 0	6kt-Schraube	Hex head bolt	Boulon tête hex		x						M 16 X 50 -10.9
	00 900 677 0	6kt-Schraube	Hex head bolt	Boulon tête hex		x						M 16 X 50
2	90 002 838 0	Scheibe 17 x 35 x 5 Zn8	Washers 17 x 35 x 5	Rondelles 17 x 35 x 5		x						
3	27 006 380 0	Buchse	Bushing	Douille		2						16 X 24 X 8
4	00 908 719 0	Sicherungsmutter	Locknut	Écrou hex		x						M 16
5	27 000 648 0	Halterung	Bracket	Support		1						
6	90 000 110 0	Spannstift	Roll pin	Goupille de serrage		1						6 X 85
7	00 293 206 0	Scheibe	Washer	Rondelle		1						65 X 85 X 4
8	00 900 657 0	6kt-Schraube	Hex head bolt	Boulon tête hex		x						M 12 X 35
9	00 910 320 0	Scheibe	Washer	Rondelle		x						13 X 30 X 6
10	00 908 701 0	Sicherungsmutter	Locknut	Écrou hex		x						M 12
11	27 000 964 0	Rundstahlkette	Steel chain	Chaîne acier		1						G 8 X 31 X 25 Glieder
12	20 061 620 2	Schrumpfschlauch DM 30X430	shrinking hose DM 30X530	gaine rétractable DM 30X530		1						
13	00 345 998 3	Zugfeder	Tension spring	Ressort de traction		2						8 X 49 X 402
14	00 341 144 2	Ösenschraube	Eye screw	Vis à oeillet		2						M 16 X 170
15	20 462 082 0	Federaufnahme links kpl. m. Schr.	Spring holder lh cpl + screws	Logement de ressort ga cpl. + vis		1						
16	00 900 656 0	6kt-Schraube	Hex head bolt	Boulon tête hex		x						M 12 X 30
	00 900 658 0	6kt-Schraube	Hex head bolt	Boulon tête hex		x						M 12 X 40
17	00 910 349 0	Scheibe	Washer	Rondelle		x						13 X 37 X 3
18	20 462 096 0	Federaufnahme links unten m.	Spring holder lh bottom + hook	Logement de ressort ga. en bas +		1						
		Haken		crochet								
19	00 900 637 0	6kt-Schraube	Hex head bolt	Boulon tête hex		x						M 10 X 30
20	00 909 909 1	Sperrkantscheibe	Detent edged washer	Disque à bord d'arrêt		x						SKM 10
21	00 908 212 0	6kt-Mutter	Hex nut	Écrou hex		x						M 10
22	20 261 255 1	Federaufnahme oben, links		Logement de ressort en haut, ga.		1						
23	00 910 362 0	Scheibe	Washer	Rondelle		x						17 X 40 X 6
24	00 908 758 0	Sicherungsmutter	Locknut	Écrou hex		x						M 10
25	00 910 414 0	Scheibe	Washer	Rondelle		x						10,5 X 21 X 2
26	00 900 280 0	6kt-Schraube	Hex head bolt	Boulon tête hex		x						M 10 X 30
27	00 910 303 1	Scheibe	Washer	Rondelle		x						17 X 30 X 3
28	20 060 767 0	Distanzrohr	Spacer tube	Tube d'entretoisement		1						25 X 3,6 X 11
29	00 901 132 1	6kt-Schraube	Hex head bolt	Boulon tête hex		x						M 16 X 55
30	00 293 567 1	Arm	Arm	Bras		1						
31	20 267 655 1	Federaufnahme rechts m. Haken	Spring holder rh with hook	Logement de ressort dr+crochet		1						
32	27 001 474 0	Zylinderstütze	CYLINDER COVER	CYLINDRE COUVERCLE		2						
33	00 293 363 0	Hydraulikzylinder	Hydraulic cylinder	Vérin hydraulique		2						Ez 25/30 X 210/315
34	00 916 056 3	Bolzen	Pin	Boulon		2						Rd. 16 X 70
35	00 912 584 2	Spannstift	Roll pin	Goupille de serrage		2						4 X 30

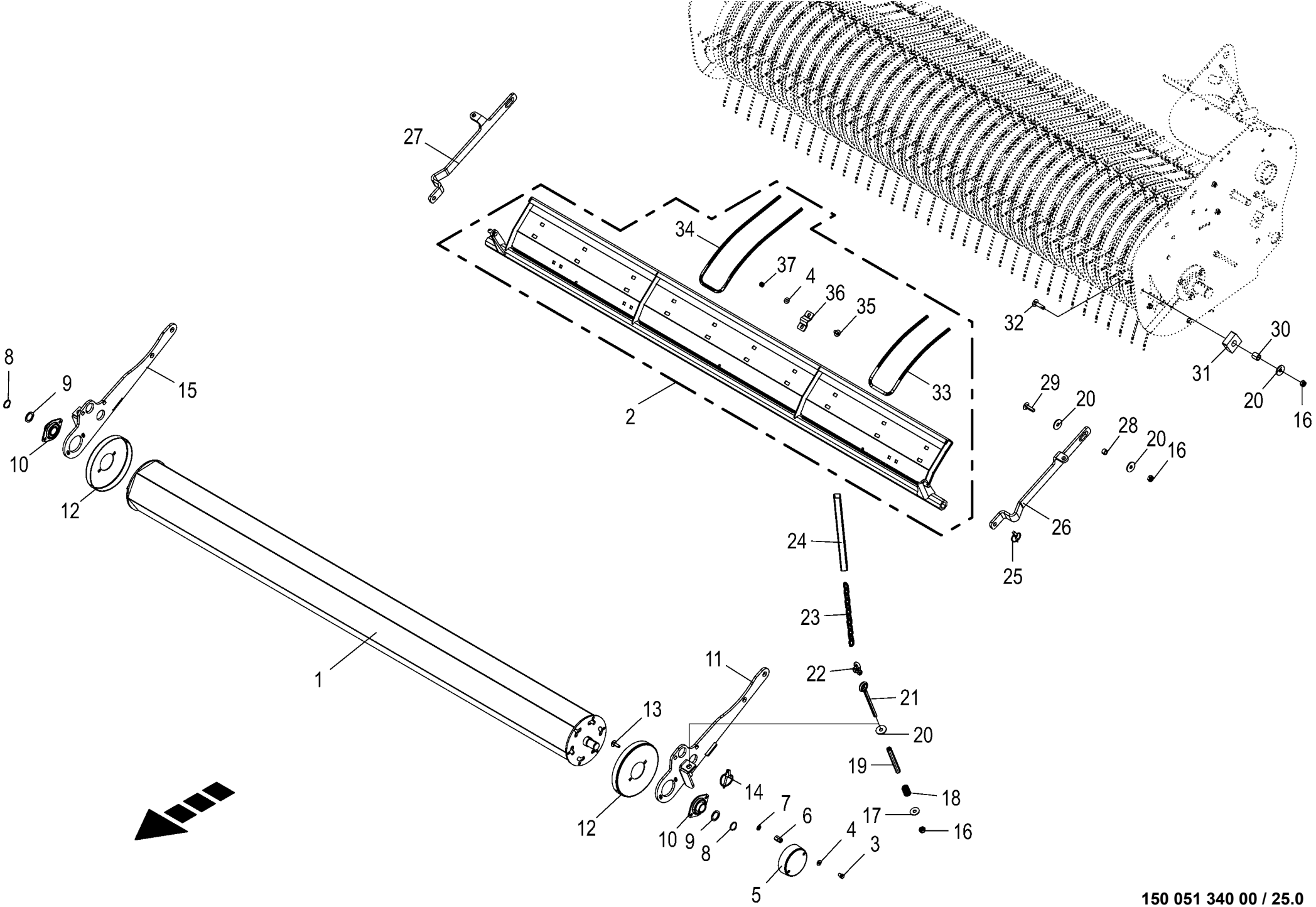

150 051 340 00 / 25.0

150 441 976 02

Rollenniederhalter
Crop press roller unit
Dispositif de placage à rouleaux

1003000 - 1026399

RP801-21

150 051 340 00

150 441 976 2 **25.0**

Pos.	ID-Nr.	Benennung	Description	Description	Masch.-Nr-							Bemerkung/Remarks/Remarque
1	20 261 382 0	Walze	Roller	Rouleau		1						
2	20 262 209 1	Niederhalter mont.	Holding-down clamp assembled	Déflecteur assembl.		1						
	20 262 210 1	Niederhalter	Holding-down clamp	Déflecteur		1						
3	00 900 253 1	6kt-Schraube	Hex head bolt	Boulon tête hex		x						M 8 X 12
4	00 909 908 1	Sperrkantscheibe	Detent edged washer	Disque à bord d'arrêt		x						SKM 8
5	00 348 835 0	Schutztopf	Protecting cup	Pot de protection		2						Rd. 101
6	00 908 058 0	6kt-Mutter	Hex nut	Écrou hex		4						M 8
7	00 910 413 0	Scheibe	Washer	Rondelle		x						8,4 X 17 X 1,6
8	00 911 529 0	Sicherungsring	Circlip	Circlip		2						A 25 X 1,2
9	00 910 845 1	Passscheibe	Shim ring	Rondelle d'ajustage		x						25 X 35 X 2,0
10	00 934 012 0	Flanschlager	Flange bearing	Palier a bride		2						ASPFL 205
11	20 260 873 0	Walzenhalter links	Roller holder left	Porte-rouleaux ga.		1						
12	27 006 379 0	Wickelschutz	Wrapping guard	Protecteur du système de liage		2						Rd. 188
13	00 904 732 2	Flachrundschraube	Coach bolt	Vis a tête bombée		x						M 8 X 25
14	00 917 006 1	Klappstecker	Linch pin	Goupille clip		2						6 X 42
15	20 260 874 0	Walzenhalter rechts	Roller holder right	Porte-rouleaux dr.		1						
16	00 908 758 0	Sicherungsmutter	Locknut	Écrou hex		x						M 10
17	90 000 121 0	Scheibe	Washer	Rondelle		x						10,5 X 30 X 2,5
18	00 281 758 0	Druckfeder	Pressure spring	Ressort de pression		8						3 X 19 X 30
19	20 260 880 0	Hydraulikrohr	Hyd. tube	Tuyau hydraulique		2						
20	00 910 353 0	Scheibe	Washer	Rondelle		x						11 X 34 X 3
21	90 001 297 0	Ösenschraube	Eye screw	Vis à oeillet		2						M 10 X 150
22	00 918 203 1	Schäkel	Shackle	Maillon		2						
23	27 021 025 0	Rundstahlkette G 5x35x21Gl. Zn8	Round steel chain G 5x35x21Gl. Zn8	Chaîne en acier G 5x35x21Gl. Zn8		2						
24	20 261 346 0	Schrumpfschlauch	Shrink hose	Tube flexible thermorétractable		2						
25	00 917 004 1	Klappstecker	Linch pin	Goupille clip		2						5 X 32
26	20 260 942 0	Bügel links	Bracket left	Etrier ga.		1						
27	20 260 941 0	Bügel rechts	Bracket right	Etrier dr.		1						
28	00 276 450 0	Distanzrohr	Spacer tube	Tube d'entretoisement		4						10 X 16 X 10
29	00 904 754 2	Flachrundschraube	Coach bolt	Vis a tête bombée		x						M 10 X 35
30	00 273 289 1	Hülse	Bushing	Douille		2						13,6 X 20 X 20
31	27 001 472 0	Puffer	Buffer	Tampon		2						
32	00 904 755 2	Flachrundschraube	Coach bolt	Vis a tête bombée		x						M 10 X 40
33	20 262 206 1	Doppelzinken kurz	Double tine short	Dents doubles court		4						
34	20 262 205 1	Doppelzinken lang	Double tine long	Dents doubles longues		6						
35	00 904 730 1	Flachrundschraube	Coach bolt	Vis a tête bombée		x						M 8 X 16
36	20 262 207 0	Rohrhalter D=9	Tube support D=9	Support du tube D=9		10						

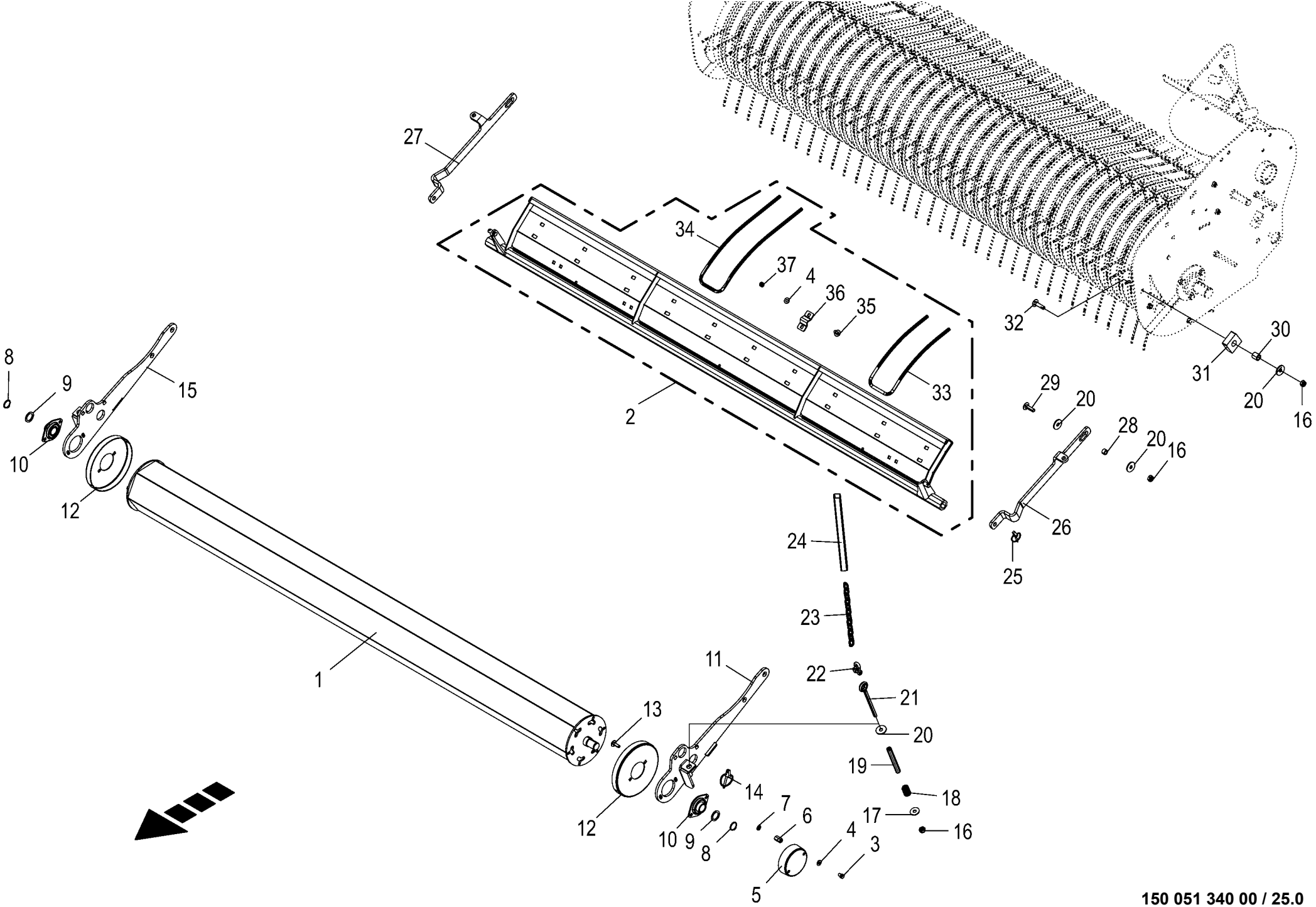

150 051 340 00 / 25.0

150 441 976 02

Rollenniederhalter Crop press roller unit Dispositif de placage à rouleaux					1003000 - 1026399	RP801-21						150 051 340 00 150 441 976 2 25.0
Pos.	ID-Nr.	Benennung	Description	Description	Masch.-Nr-							Bemerkung/Remarks/Remarque
37	00 908 706 0	Sicherungsmutter	Locknut	Écrou hex		x						M 8

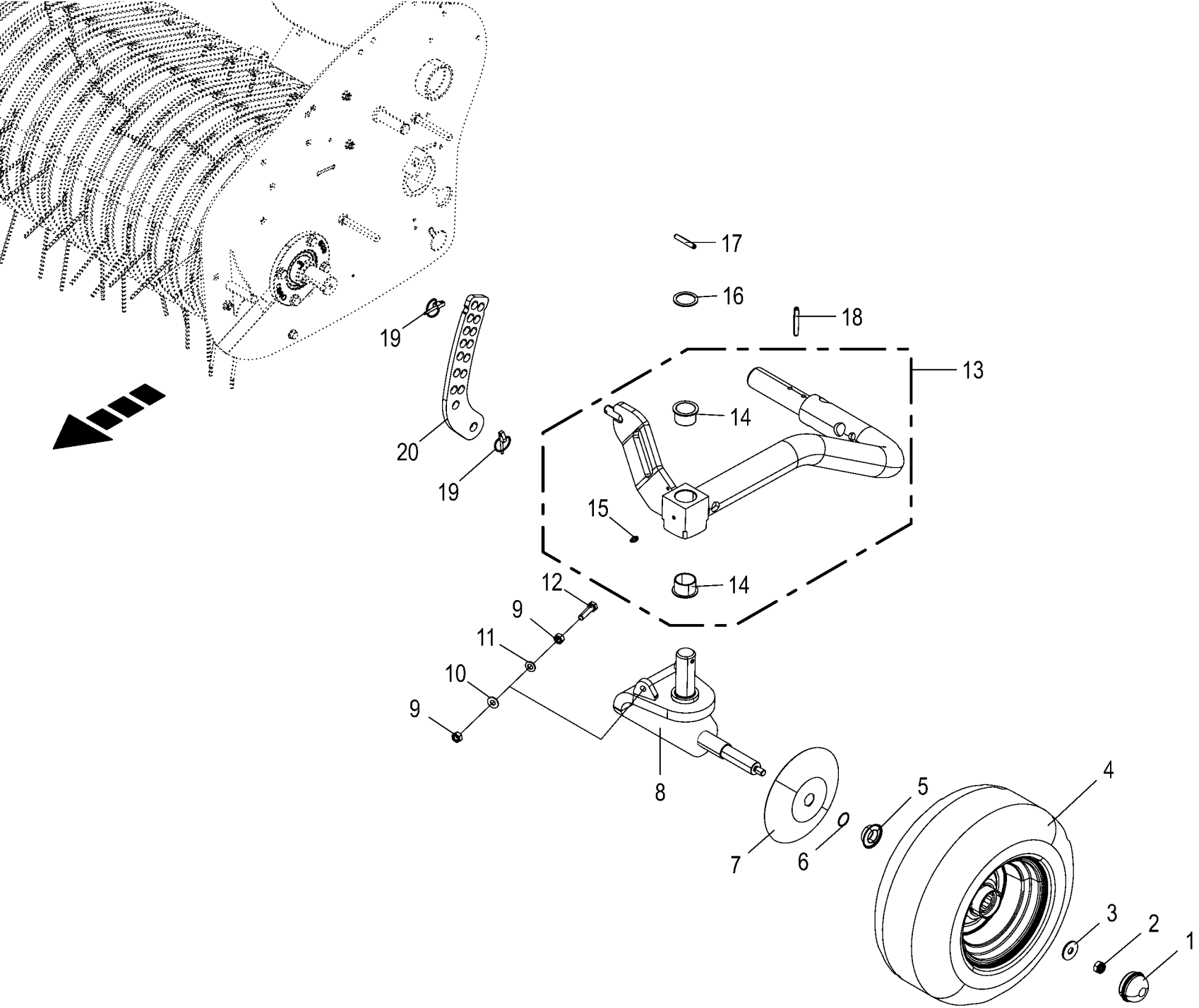

150 051 340 00 / 26.0

150 517 423 01

Tasträder kpl. Guide wheels cpl. Roues de jauge cpl.					1003000 - 1026399	RP801-21						150 051 340 00 150 517 423 1 26.0
Pos.	ID-Nr.	Benennung	Description	Description	Masch.-Nr-							Bemerkung/Remarks/Remarque
1	00 938 833 0	Radkappe	Wheel cap	Chapeau de roue		2						Rd. 52
2	00 908 701 0	Sicherungsmutter	Locknut	Écrou hex		x						M 12
3	00 910 609 0	Scheibe	Washer	Rondelle		x						13 X 37 X 3
4	00 953 058 1	Rad	Wheel	Roue		2						16 X 6.50-8 10PR
	00 953 249 2	Reifen	Tyre	Pneu		2						16 X 6.50-8 10PLY
	00 953 328 0	Schlauch	Hose	Tuyau		2						16 X 6.50-8 TR 13
	00 953 158 0	Felge	Rim	Jante		2						5.5 X 8
	00 930 535 0	Rillenkugellager	Grooved ball bearing	Roulement à gorge		4						6205 2RS
	00 938 831 0	Distanzrohr	Spacer tube	Tube d'entretoisement		2						27 X 30 X 34
5	27 005 639 0	Dichtring	Gasket ring	Bague d'étanchéité		2						48 X 25 X 13,5
6	00 937 636 0	O-Ring	O-ring	Joint torique		2						23,52 X 1,78
7	00 153 206 0	Wickelschutzteller	Anti wrapping disc	Assiette anti-pelotage		2						Rd. 25
8	20 066 310 1	Tastradwinkel links	Guide wheel arm lh.	Equerre de roue de jauge ga.		1						
	20 066 311 1	Tastradwinkel rechts	Guide wheel arm rh.	Equerre de roue de jauge dr.		1						
9	00 908 212 0	6kt-Mutter	Hex nut	Écrou hex		x						M 10
10	00 909 909 1	Sperrkantscheibe	Detent edged washer	Disque à bord d'arrêt		x						SKM 10
11	00 910 414 0	Scheibe	Washer	Rondelle		x						10,5 X 21 X 2
12	00 900 639 0	6kt-Schraube	Hex head bolt	Boulon tête hex		x						M 10 X 40
13	20 066 305 1	Tastradarm links mit Buchsen	Guide wheel arm lh. with bushings	Bras de roue de jauge ga. + douilles		1						
	20 066 306 1	Tastradarm rechts mit Buchsen	Guide wheel arm rh. with bushings	Bras de roue de jauge dr. + douilles		1						
14	00 934 906 0	Bundbuchse	Collar bush	Douille de touchette		4						35 X 39/47 X 26
15	00 919 105 0	Kegelschmiernippel	Grease niple	Graisseur à cone		2						AM 8 X 1
16	00 911 136 1	Passscheibe	Shim ring	Rondelle d'ajustage		x						35 X 45 X 2,0
17	00 912 672 1	Spannstift	Roll pin	Goupille de serrage		2						8 X 50
18	00 912 678 2	Spannstift	Roll pin	Goupille de serrage		2						8 X 60
19	00 917 004 1	Klappstecker	Linch pin	Goupille clip		4						5 X 32
20	20 067 359 0	Rasterplatte	Locking ratchet plate	Plaque de trame		2						

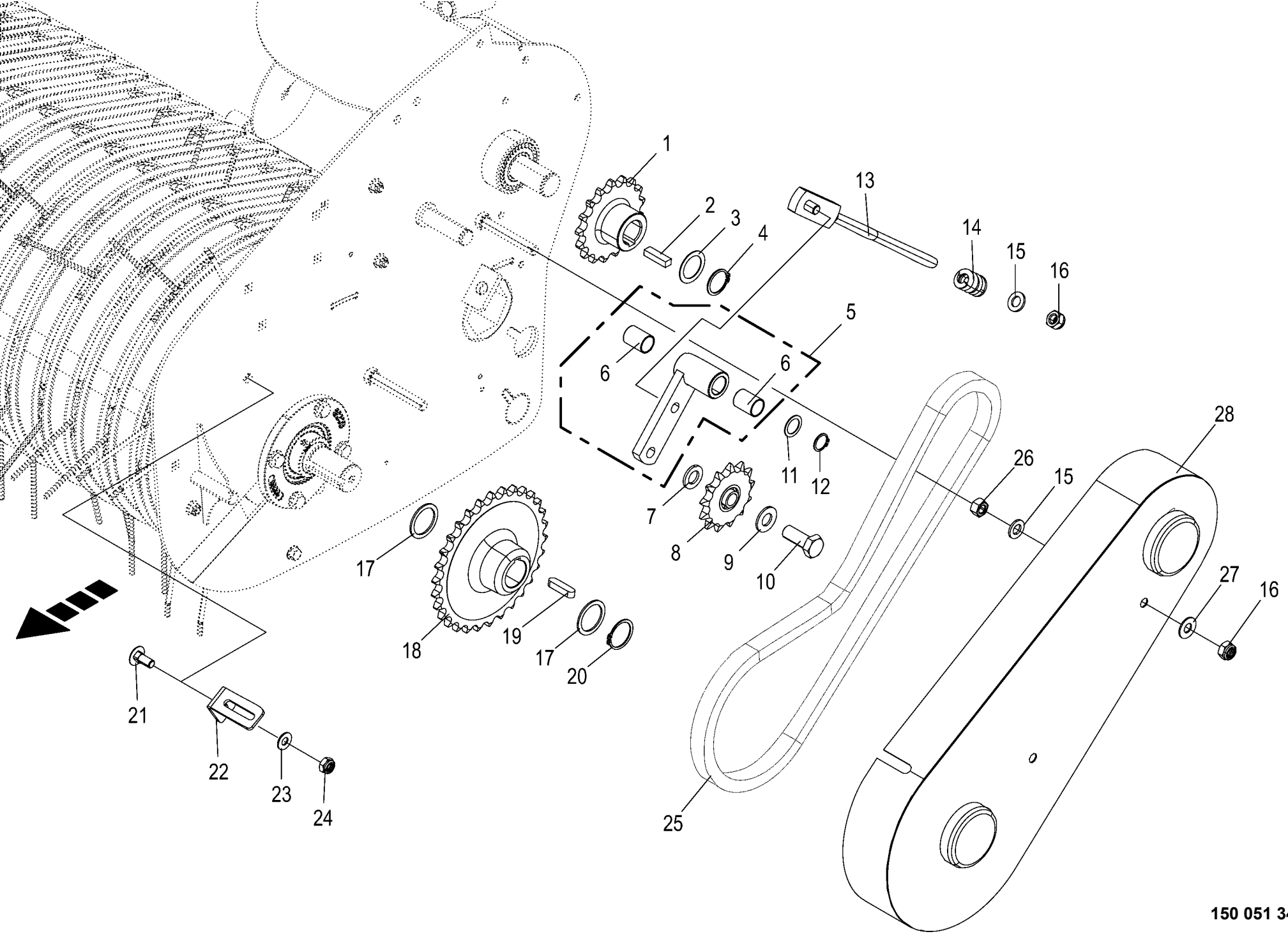

150 051 340 00 / 27.0

150 517 424 01

Pick-up Antrieb links
Pick-up drive lh
Entraînement du ramasseur gauche

1003000 - 1026399

RP801-21

150 051 340 00

150 517 424 1 **27.0**

Pos.	ID-Nr.	Benennung	Description	Description	Masch.-Nr-							Bemerkung/Remarks/Remarque
1	00 288 786 3	Kettenrad 3/4" Z=17 30mm	Sprocket wheel 3/4" Z=17 30mm	Roue à chaîne 3/4" Z=17 30mm		1						
2	00 915 117 0	Passfeder	Fit-in key	Clavette		1						B 10 X 8 X 36
3	00 910 864 1	Passscheibe	Shim ring	Rondelle d'ajustage		x						30 X 42 X 1,0
	00 910 863 0	Passscheibe	Shim ring	Rondelle d'ajustage		x						30 X 42 X 0,5
4	00 911 535 1	Sicherungsring	Circlip	Circlip		1						A 30 X 1,5
5	00 273 856 1	Spannarm m. DU-Buchse	Tensioning arm with DU-bushing	Bras de serrage avec douilles DU		1						
6	00 934 910 0	Lagerbuchse	Bearing bush	Coussinet		2						20 X 23 X 30
7	00 910 303 1	Scheibe	Washer	Rondelle		x						17 X 30 X 3
8	00 922 313 1	Kettenrad	Chain sprocket	Roue à chaînes		1						3/4" Z= 13
9	00 909 912 1	Sperrkantscheibe	Detent edged washer	Disque à bord d'arrêt		x						SKM 16
10	00 900 675 0	6kt-Schraube	Hex head bolt	Boulon tête hex		x						M 16 X 40
11	00 910 826 1	Passscheibe	Shim ring	Rondelle d'ajustage		x						20 X 28 X 1,0
	00 910 808 1	Passscheibe	Shim ring	Rondelle d'ajustage		x						20 X 28 X 0,3
12	00 911 522 1	Sicherungsring	Circlip	Circlip		1						20 X 1,2
13	20 261 768 0	Spannschraube	Clamping bolt	Vis de serrage		1						
14	00 036 127 4	Druckfeder	Pressure spring	Ressort de pression		2						6 X 19 X 35
15	00 910 506 1	Scheibe	Washer	Rondelle		x						13 X 24 X 2,5
16	00 908 701 0	Sicherungsmutter	Locknut	Écrou hex		x						M 12
17	00 911 136 1	Passscheibe	Shim ring	Rondelle d'ajustage		x						35 X 45 X 2,0
	00 911 134 0	Passscheibe	Shim ring	Rondelle d'ajustage		x						35 X 45 X 1,0
	00 911 133 0	Passscheibe	Shim ring	Rondelle d'ajustage		x						35 X 45 X 0,5
18	00 292 763 3	Kettenrad 3/4" Z=30 35mm	Sprocket wheel 3/4", Z=30	Roue à chaîne 3/4" Z=30 35mm		1						
19	00 915 122 0	Passfeder	Fit-in key	Clavette		1						A 10 X 8 X 40
20	00 911 541 0	Sicherungsring	Circlip	Circlip		1						A 35 X 1,5
21	00 904 850 1	Flachrundschraube	Coach bolt	Vis a tête bombée		x						M 10 X 25
22	27 000 647 0	Winkel	Angle	Angle		1						
23	00 909 909 1	Sperrkantscheibe	Detent edged washer	Disque à bord d'arrêt		x						SKM 10
24	00 908 758 0	Sicherungsmutter	Locknut	Écrou hex		x						M 10
25	90 002 000 0	Rollenkette	Roller chain	Chain à rouleaux		1						3/4 " X 70 Ro.
	00 921 980 0	Steckglied	Split link	Maille brisée		1						3/4"
26	00 908 215 0	6kt-Mutter	Hex nut	Écrou hex		x						M 12
27	00 909 910 1	Sperrkantscheibe	Detent edged washer	Disque à bord d'arrêt		x						SKM 12
28	27 000 641 2	Schutzhaube links	Guard hood left	Capot de protection gauche		1						

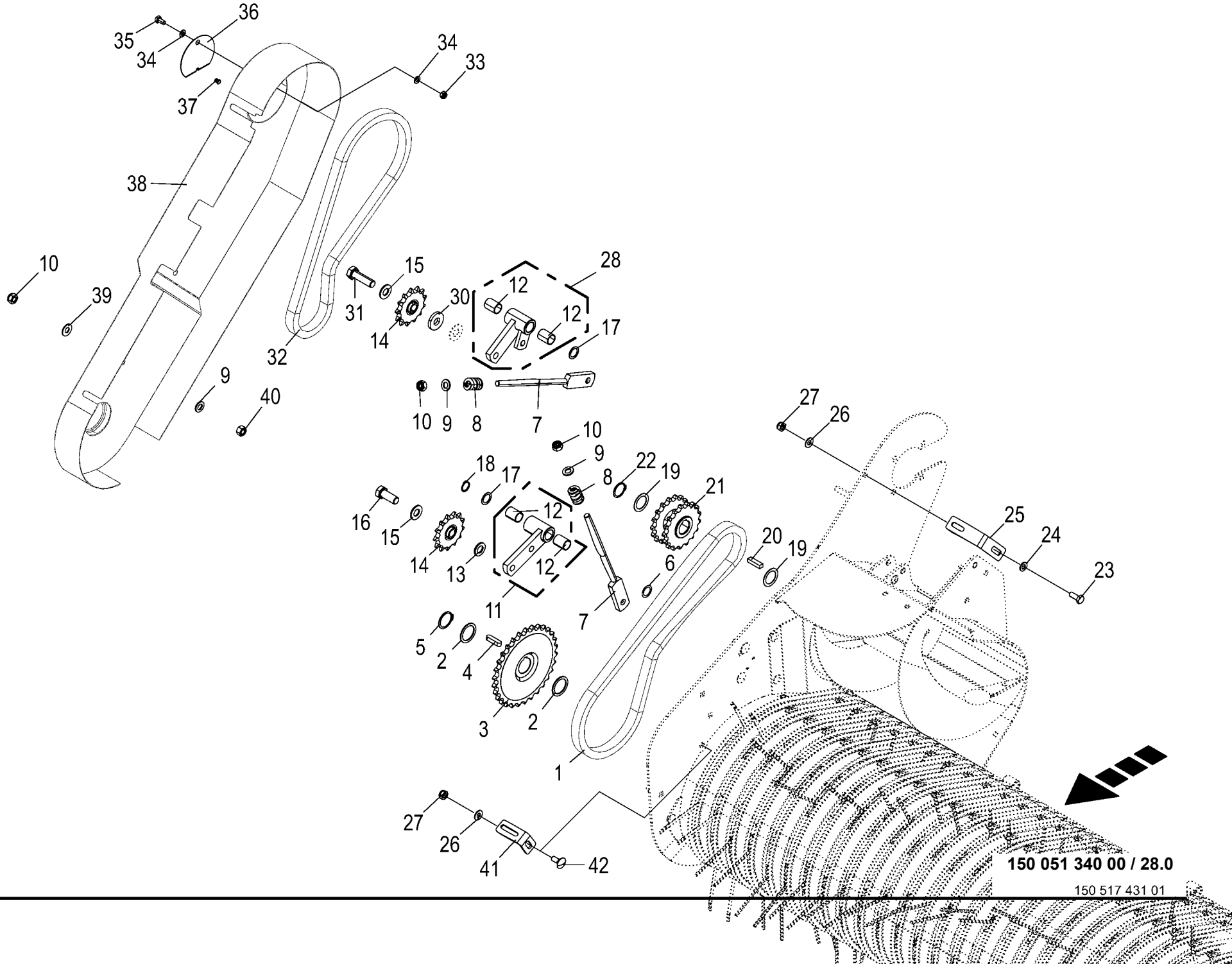

150 051 340 00 / 28.0

Pick-up Antrieb rechts
Pick-up drive rh
Entraînement du ramasseur droit

1003000 - 1026399

RP801-21

150 051 340 00

150 517 431 1 **28.0**

Pos.	ID-Nr.	Benennung	Description	Description	Masch.-Nr-							Bemerkung/Remarks/Remarque
1	90 002 000 0	Rollenkette	Roller chain	Chain à rouleaux		1						3/4 " X 70 Ro.
	00 921 980 0	Steckglied	Split link	Maille brisée		1						3/4"
2	00 911 136 1	Passscheibe	Shim ring	Rondelle d'ajustage		x						35 X 45 X 2,0
	00 911 134 0	Passscheibe	Shim ring	Rondelle d'ajustage		x						35 X 45 X 1,0
	00 911 133 0	Passscheibe	Shim ring	Rondelle d'ajustage		x						35 X 45 X 0,5
3	00 292 763 3	Kettenrad 3/4" Z=30 35mm	Sprocket wheel 3/4", Z=30	Roue à chaîne 3/4" Z=30 35mm		1						
4	00 915 122 0	Passfeder	Fit-in key	Clavette		1						A 10 X 8 X 40
5	00 911 541 0	Sicherungsring	Circlip	Circlip		1						A 35 X 1,5
6	00 910 808 1	Passscheibe	Shim ring	Rondelle d'ajustage		x						20 X 28 X 0,3
7	20 261 768 0	Spannschraube	Clamping bolt	Vis de serrage		2						
8	00 036 127 4	Druckfeder	Pressure spring	Ressort de pression		4						6 X 19 X 35
9	00 910 506 1	Scheibe	Washer	Rondelle		x						13 X 24 X 2,5
10	00 908 701 0	Sicherungsmutter	Locknut	Écrou hex		x						M 12
11	00 273 856 1	Spannarm m. DU-Buchse	Tensioning arm with DU-bushing	Bras de serrage avec douilles DU		1						
12	00 934 910 0	Lagerbuchse	Bearing bush	Coussinet		4						20 X 23 X 30
13	00 910 303 1	Scheibe	Washer	Rondelle		x						17 X 30 X 3
14	00 922 313 1	Kettenrad	Chain sprocket	Roue à chaînes		1						3/4" Z= 13
15	00 909 912 1	Sperrkantscheibe	Detent edged washer	Disque à bord d'arrêt		x						SKM 16
16	00 900 675 0	6kt-Schraube	Hex head bolt	Boulon tête hex		x						M 16 X 40
17	00 910 826 1	Passscheibe	Shim ring	Rondelle d'ajustage		x						20 X 28 X 1,0
	00 910 808 1	Passscheibe	Shim ring	Rondelle d'ajustage		x						20 X 28 X 0,3
18	00 911 522 1	Sicherungsring	Circlip	Circlip		1						20 X 1,2
19	00 910 864 1	Passscheibe	Shim ring	Rondelle d'ajustage		x						30 X 42 X 1,0
	00 910 863 0	Passscheibe	Shim ring	Rondelle d'ajustage		x						30 X 42 X 0,5
20	00 915 117 0	Passfeder	Fit-in key	Clavette		1						B 10 X 8 X 36
21	00 285 790 3	Doppelkettenrad 3/4" Z=17 30mm	Double sprocket wheel 3/4" z= 17 30mm	Roue à chaîne double 3/4" Z= 17 30mm		1						
22	00 911 535 1	Sicherungsring	Circlip	Circlip		1						A 30 X 1,5
23	00 900 636 0	6kt-Schraube	Hex head bolt	Boulon tête hex		x						M 10 X 25
24	00 910 414 0	Scheibe	Washer	Rondelle		x						10,5 X 21 X 2
25	27 000 651 0	Winkel	Angle	Angle		1						
26	00 909 909 1	Sperrkantscheibe	Detent edged washer	Disque à bord d'arrêt		x						SKM 10
27	00 908 758 0	Sicherungsmutter	Locknut	Écrou hex		x						M 10
28	00 277 700 1	Spannhebel	Tension lever	Levier de commande		1						
30	00 910 362 0	Scheibe	Washer	Rondelle		x						17 X 40 X 6
31	00 901 132 1	6kt-Schraube	Hex head bolt	Boulon tête hex		x						M 16 X 55
32	90 002 001 0	Rollenkette	Roller chain	Chain à rouleaux		1						3/4 " X 64 Ro.
	00 921 980 0	Steckglied	Split link	Maille brisée		1						3/4"

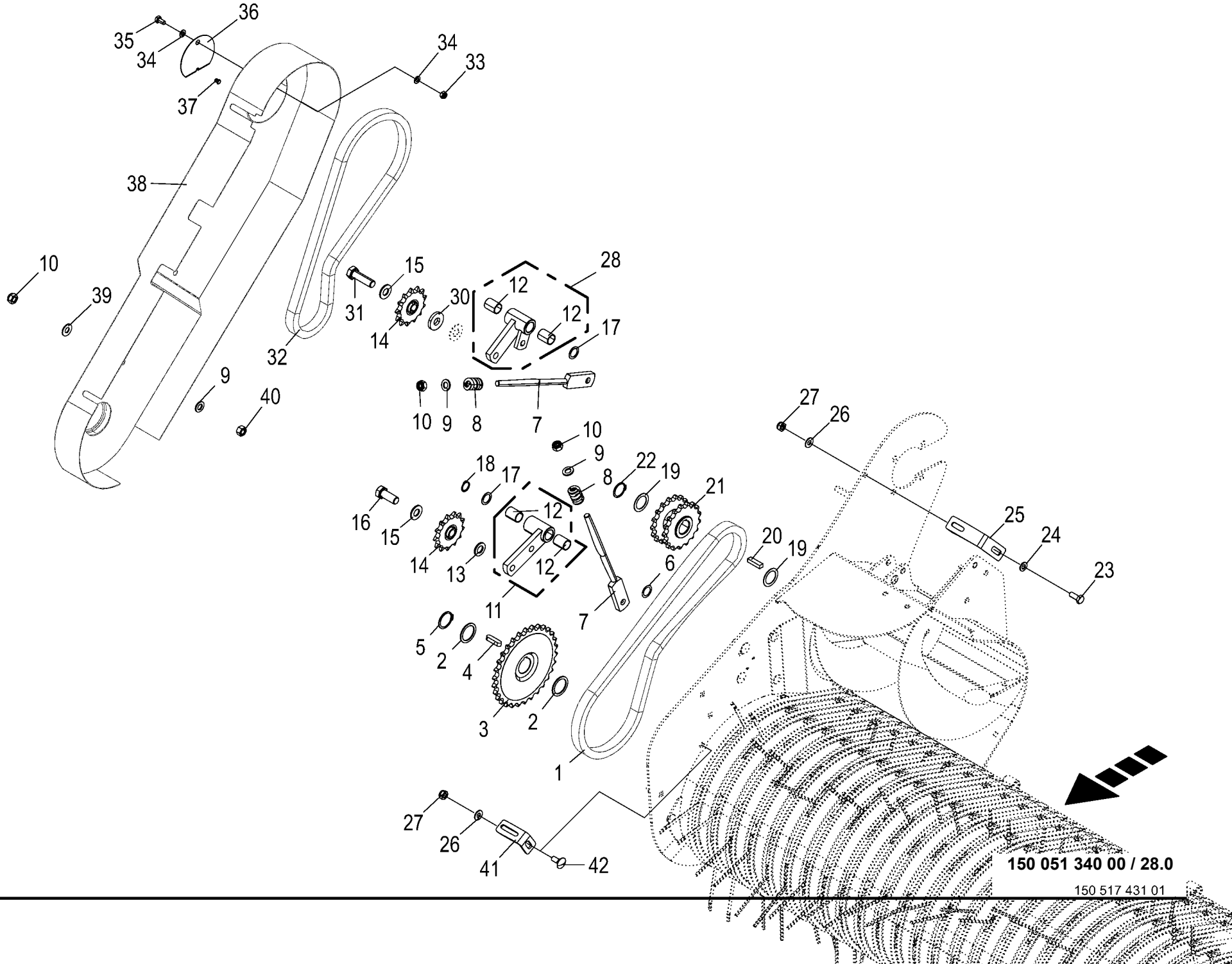

150 051 340 00 / 28.0

Pick-up Antrieb rechts Pick-up drive rh Entraînement du ramasseur droit					1003000 - 1026399	RP801-21						150 051 340 00 150 517 431 1 28.0
Pos.	ID-Nr.	Benennung	Description	Description	Masch.-Nr-							Bemerkung/Remarks/Remarque
33	00 908 706 0	Sicherungsmutter	Locknut	Écrou hex		x						M 8
34	00 910 413 0	Scheibe	Washer	Rondelle		x						8,4 X 17 X 1,6
35	00 900 612 0	6kt-Schraube	Hex head bolt	Boulon tête hex		x						M 8 X 16
36	20 061 611 0	Deckel	Cover	Couvercle		1						
37	00 914 036 0	Blindniet	Blind rivet	Rivet aveugle		x						4,8 X 11
38	20 065 814 1	Schutzhaube rechts	Protective hood right	Capot de protection dr.		1						
39	00 909 910 1	Sperrkantscheibe	Detent edged washer	Disque à bord d'arrêt		x						SKM 12
40	00 908 215 0	6kt-Mutter	Hex nut	Écrou hex		x						M 12
41	27 000 647 0	Winkel	Angle	Angle		1						
42	00 904 850 1	Flachrundschraube	Coach bolt	Vis a tête bombée		x						M 10 X 25

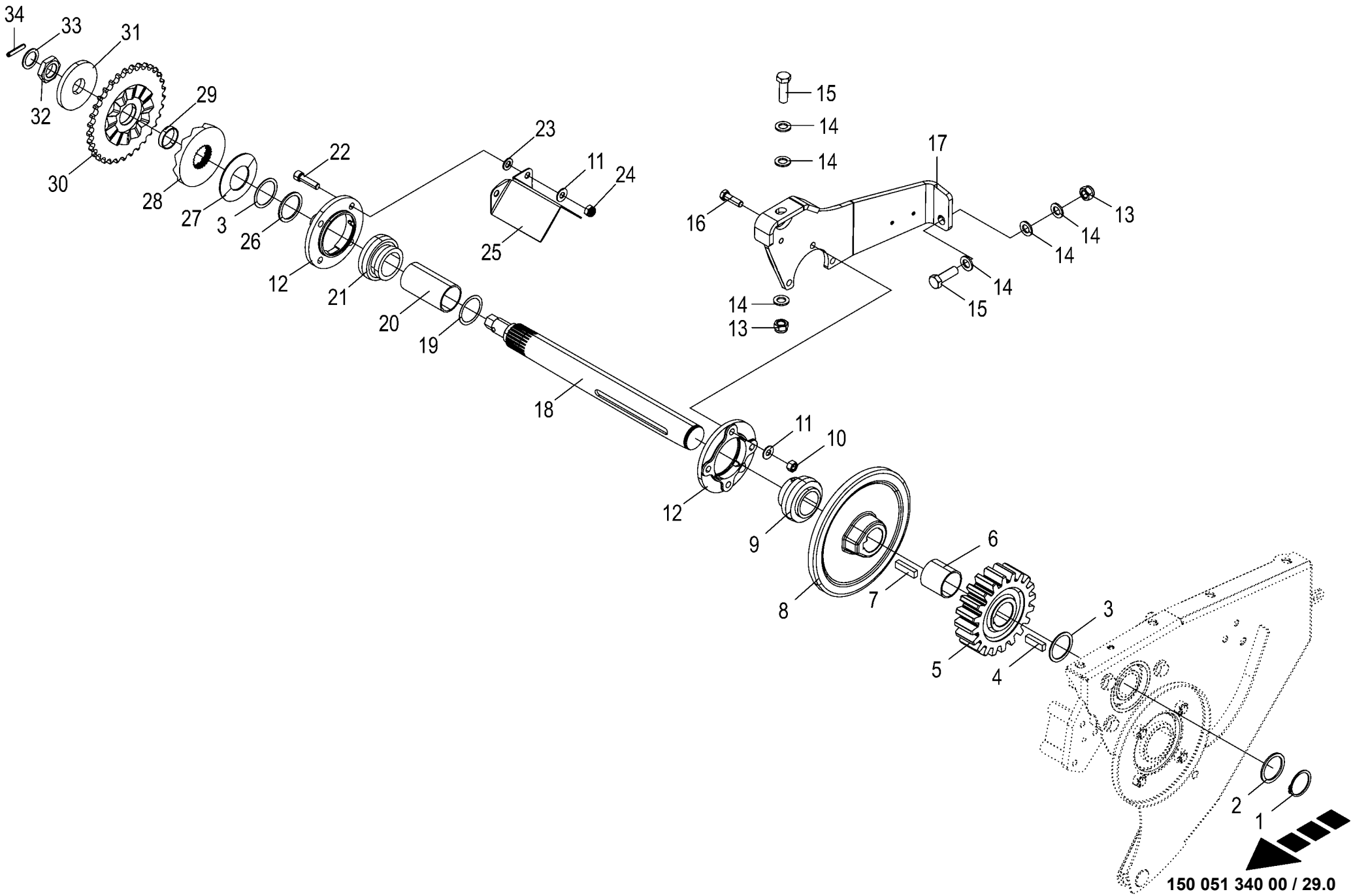

150 051 340 00 / 29.0

150 517 434 01

Antrieb - Schneidwerk
Drive - cutting unit
Entrainement - mécanisme de coupe

1003000 - 1026399

RP801-21

150 051 340 00

150 517 434 1 **29.0**

Pos.	ID-Nr.	Benennung	Description	Description	Masch.-Nr-							Bemerkung/Remarks/Remarque
1	00 911 553 0	Sicherungsring	Circlip	Circlip		1						A 50 X 2,0
2	00 910 735 3	Stützscheibe	Supporting disc	Rondelle diélectrique		1						S 50 X 62 X 3,0
3	00 910 904 0	Passscheibe	Shim ring	Rondelle d'ajustage		x						50 X 62 X 1,0
	00 910 903 0	Passscheibe	Shim ring	Rondelle d'ajustage		x						50 X 62 X 0,5
	00 910 902 0	Passscheibe	Shim ring	Rondelle d'ajustage		x						50 X 62 X 0,3
4	00 915 205 0	Passfeder	Fit-in key	Clavette		1						B 14 X 9 X 45
5	00 293 583 1	Stirnrad	Spur wheel	Arbre d'entraînement		1						Z= 20
6	00 292 767 0	Distanzbuchse	Spacer bushing	Entretoise prise femelle		1						57 X 2,9 X 55
7	00 915 207 0	Passfeder	Fit-in key	Clavette		1						B 14 X 9 X 50
8	00 277 540 5	Kettenrad	Sprocket wheel	Roue à chaîne		1						1 1/4" Z=25
9	00 934 632 0	Rillenkugellager	Grooved ball bearing	Roulement à gorge		1						UC 210
10	00 908 215 0	6kt-Mutter	Hex nut	Écrou hex		x						M 12
11	00 909 910 1	Sperrkantscheibe	Detent edged washer	Disque à bord d'arrêt		x						SKM 12
12	00 274 903 5	Lagergehäuse	Bearing housing	Cage de roulement		2						
13	00 908 719 0	Sicherungsmutter	Locknut	Écrou hex		x						M 16
14	00 910 303 1	Scheibe	Washer	Rondelle		x						17 X 30 X 3
15	00 900 677 0	6kt-Schraube	Hex head bolt	Boulon tête hex		x						M 16 X 50
16	00 900 658 0	6kt-Schraube	Hex head bolt	Boulon tête hex		x						M 12 X 40
17	20 064 254 0	Platte	Plate	Plaque		1						
18	20 060 761 0	Zwischenwelle	Intermediate shaft	Arbre intermediaire		1						Lg.= 552
19	00 910 903 0	Passscheibe	Shim ring	Rondelle d'ajustage		x						50 X 62 X 0,5
	00 910 902 0	Passscheibe	Shim ring	Rondelle d'ajustage		x						50 X 62 X 0,3
20	20 060 762 0	Distanzbuchse	Spacer bushing	Entretoise prise femelle		1						51,2 X 57 X 107
21	90 000 254 0	Rillenkugellager	Grooved ball bearing	Roulement à gorge		1						50 X 90 X 20
22	00 903 143 1	Zylinderschraube	Allen screw	Vis tête cylindrique		x						M 12 X 45 10.9
23	00 910 506 1	Scheibe	Washer	Rondelle		x						13 X 24 X 2,5
24	00 908 701 0	Sicherungsmutter	Locknut	Écrou hex		x						M 12
25	20 060 766 1	Schutzblech	Guard sheet	Tôle de protection		2						
26	90 000 428 0	Stützscheibe	Supporting disc	Rondelle diélectrique		1						50 X 62 X 3
27	00 909 932 0	Federscheibe	Spring washer	Rondelle à ressort		6						100 X 51 X 2,7
28	20 261 174 0	Kupplungsnabe	Coupling hub	Moyeu d'accouplement		1						
29	00 934 962 0	Lagerbuchse	Bearing bush	Coussinet		1						40 X 44 X 10
30	20 065 802 0	Kettenrad	Chain sprocket	Roue à chaînes		1						3/4" Z= 33
31	00 290 366 0	Scheibe	Washer	Rondelle		1						33 X 100 X 10
32	00 908 541 1	6kt-Mutter -niedrige Form	Hex nut -low form	Écrou hex -forme basse		x						M 30 X 1,5
33	00 910 865 1	Passscheibe	Shim ring	Rondelle d'ajustage		x						30 X 42 X 2,0
	00 910 864 1	Passscheibe	Shim ring	Rondelle d'ajustage		x						30 X 42 X 1,0
34	00 912 675 2	Spannstift	Roll pin	Goupille de serrage		1						8 X 45

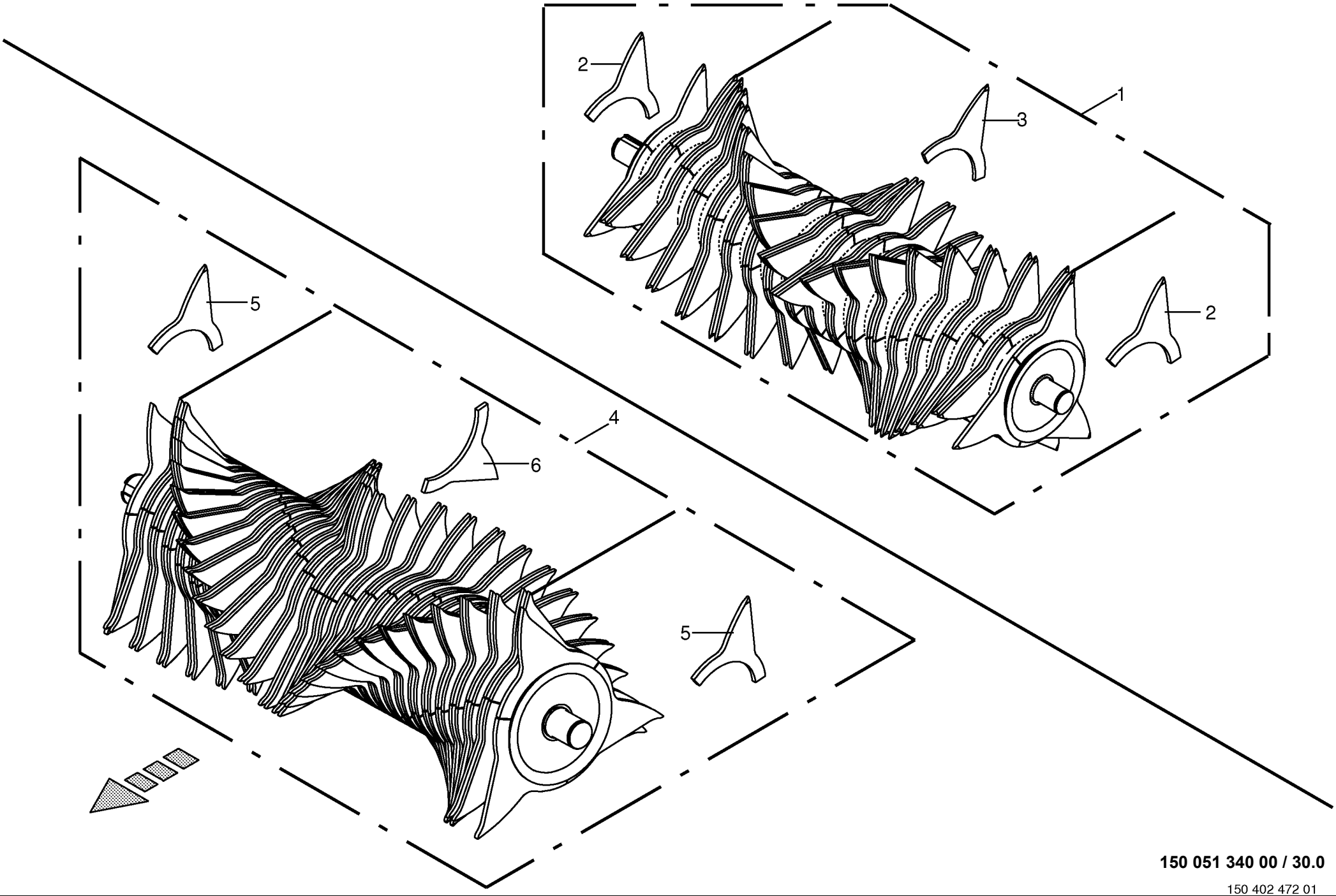

150 051 340 00 / 30.0

150 402 472 01

Rotor -HD **Rotor** **Rotor**					1003000 - 1026399	RP801-21						**150 051 340 00** 150 402 472 1 **30.0**
Pos.	ID-Nr.	Benennung	Description	Description	Masch.-Nr-							Bemerkung/Remarks/Remarque
1	20 465 922 0	Rotor 17 Messer Hardox	Rotor 17 blades Hardox worked	Rotor 17 couteaux Hardox		x						
2	20 465 914 0	Zinken außen	Tine outside	Dent extérieure		6						
3	20 465 624 0	Zinken innen	Tine inside	Dent intérieure		102						
4	20 465 925 0	Rotor 26 Messer Hardox	Rotor 26 blades Hardox worked	Rotor 26 couteaux Hardox		x						
5	20 465 914 0	Zinken außen	Tine outside	Dent extérieure		6						
6	20 465 624 0	Zinken innen	Tine inside	Dent intérieure		156						

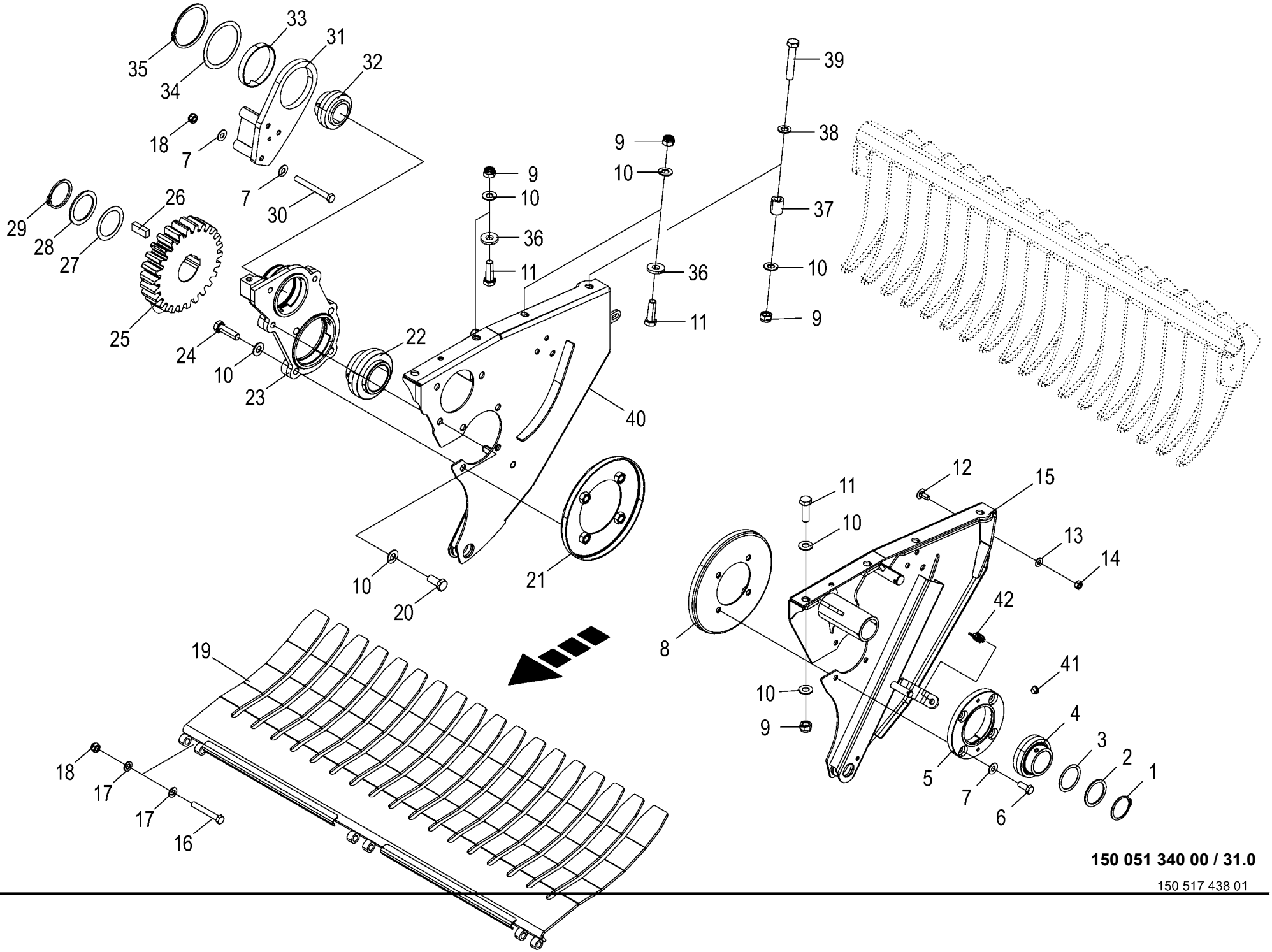

150 051 340 00 / 31.0

150 517 438 01

Rotor - Aufhängung / Übergangsblech
Rotor - Suspension / transition sheet
Rotor - Suspension / tôle de transition

1003000 - 1026399

RP801-21

150 051 340 00

150 517 438 1 **31.0**

Pos.	ID-Nr.	Benennung	Description	Description	Masch.-Nr-							Bemerkung/Remarks/Remarque
1	00 911 557 1	Sicherungsring	Circlip	Circlip		1						A 55 X 2,0
2	00 910 703 1	Stützscheibe	Supporting disc	Rondelle diélectrique		1						S 55 X 68 X 3,0
3	00 910 815 0	Passscheibe	Shim ring	Rondelle d'ajustage		x						55 X 68 X 1,0
4	00 934 611 0	Rillenkugellager	Grooved ball bearing	Roulement à gorge		1						UC 211
5	20 061 405 1	Lagergehäuse	Bearing housing	Cage de roulement		1						Rd. 170
6	00 900 656 0	6kt-Schraube	Hex head bolt	Boulon tête hex		x						M 12 X 30
7	00 909 910 1	Sperrkantscheibe	Detent edged washer	Disque à bord d'arrêt		x						SKM 12
8	00 293 132 0	Wickelschutz	Wrapping guard	Protecteur du système de liage		1						Rd. 257/108
9	00 908 719 0	Sicherungsmutter	Locknut	Écrou hex		x						M 16
10	00 909 912 1	Sperrkantscheibe	Detent edged washer	Disque à bord d'arrêt		x						SKM 16
11	00 900 356 0	6kt-Schraube	Hex head bolt	Boulon tête hex		x						M 16 X 50 -10.9
12	00 904 850 1	Flachrundschraube	Coach bolt	Vis a tête bombée		x						M 10 X 25
13	00 909 909 1	Sperrkantscheibe	Detent edged washer	Disque à bord d'arrêt		x						SKM 10
14	00 908 212 0	6kt-Mutter	Hex nut	Écrou hex		x						M 10
15	20 065 798 1	Seitenwand links	Side wall left	Paroi latérale gauche		1						
16	00 901 457 0	6kt-Schraube	Hex head bolt	Boulon tête hex		x						M 12 X 85
17	00 910 506 1	Scheibe	Washer	Rondelle		x						13 X 24 X 2,5
18	00 908 701 0	Sicherungsmutter	Locknut	Écrou hex		x						M 12
19	20 069 847 0	Übergangsblech 17 Messer	Transition sheet 17 blades	Tôle de transition 17 couteaux		1						
	20 069 849 0	Übergangsblech 26 Messer	Transition sheet 26 blades	Tôle de transition 26 couteaux		1						
20	00 900 674 0	6kt-Schraube	Hex head bolt	Boulon tête hex		x						M 16 X 35
21	00 277 635 1	Wickelschutz	Wrapping guard	Protecteur du système de liage		1						Rd. 257/135
22	90 000 501 0	Rillenkugellager	Grooved ball bearing	Roulement à gorge		1						UC 213 D1
23	20 062 108 0	Lagergehäuse	Bearing housing	Cage de roulement		1						
24	00 901 132 1	6kt-Schraube	Hex head bolt	Boulon tête hex		x						M 16 X 55
25	20 062 094 1	Stirnrad m=8 Z=26 d=65	Spur wheel m = 8 Z = 26 d = 65	Pignon m=8 Z=26 d=65		1						
26	00 915 008 0	Passfeder	Fit-in key	Clavette		1						B 18 X 11 X 45
27	00 910 969 0	Passscheibe	Shim ring	Rondelle d'ajustage		x						65 X 85 X 1,0
28	00 910 743 1	Stützscheibe	Supporting disc	Rondelle diélectrique		1						S 65 X 85 X 3,5
29	00 911 528 0	Sicherungsring	Circlip	Circlip		1						A 65 X 4
30	90 000 340 0	6kt-Schraube	Hex head bolt	Boulon tête hex		x						M 12 X 110 -10.9
31	20 061 364 0	Aufnahmeplatte	Retainer plate	Panneau de réception		1						
32	00 934 632 0	Rillenkugellager	Grooved ball bearing	Roulement à gorge		1						UC 210
33	00 934 972 0	Lagerbuchse	Bearing bush	Coussinet		1						10015 DU
34	00 911 029 0	Passscheibe	Shim ring	Rondelle d'ajustage		x						100 X 120 X 1,0
35	00 911 509 0	Sicherungsring	Circlip	Circlip		1						A 100 X 3
36	00 910 362 0	Scheibe	Washer	Rondelle		x						17 X 40 X 6
37	00 347 274 1	Buchse	Bushing	Douille		2						16,9 X 26,9 X 35

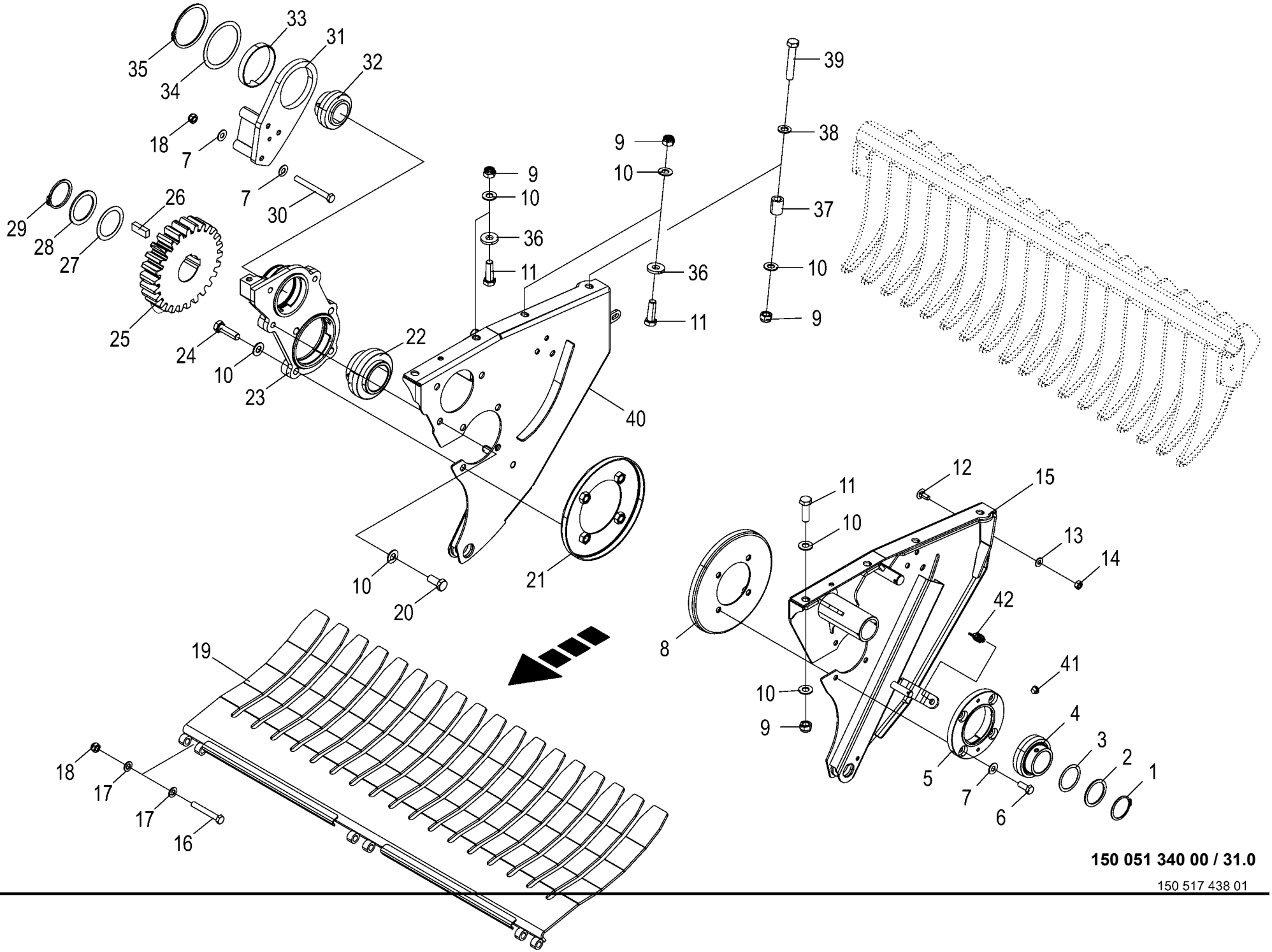

150 051 340 00 / 31.0

150 517 438 01

Rotor - Aufhängung / Übergangsblech Rotor - Suspension / transition sheet Rotor - Suspension / tôle de transition					1003000 - 1026399	RP801-21						150 051 340 00 150 517 438 1 31.0
Pos.	ID-Nr.	Benennung	Description	Description	Masch.-Nr-							Bemerkung/Remarks/Remarque
38	00 910 303 1	Scheibe	Washer	Rondelle		x						17 X 30 X 3
39	00 901 140 2	6kt-Schraube	Hex head bolt	Boulon tête hex		x						M 16 X 90 -10.9
40	20 065 752 1	Seitenwand rechts	Side wall right	Paroi latérale droite		1						
41	00 925 056 0	Verschlussstopfen	Sealing plug	Bouchon d'étanchéité		1						9/6,6 X 4/5,2
42	00 302 409 2	Ind. Näherungsschalter Namur M12 6mm [-B08]	Namur sensor Namur M12 [-B08]	Capt. Namur [-B08]		1						

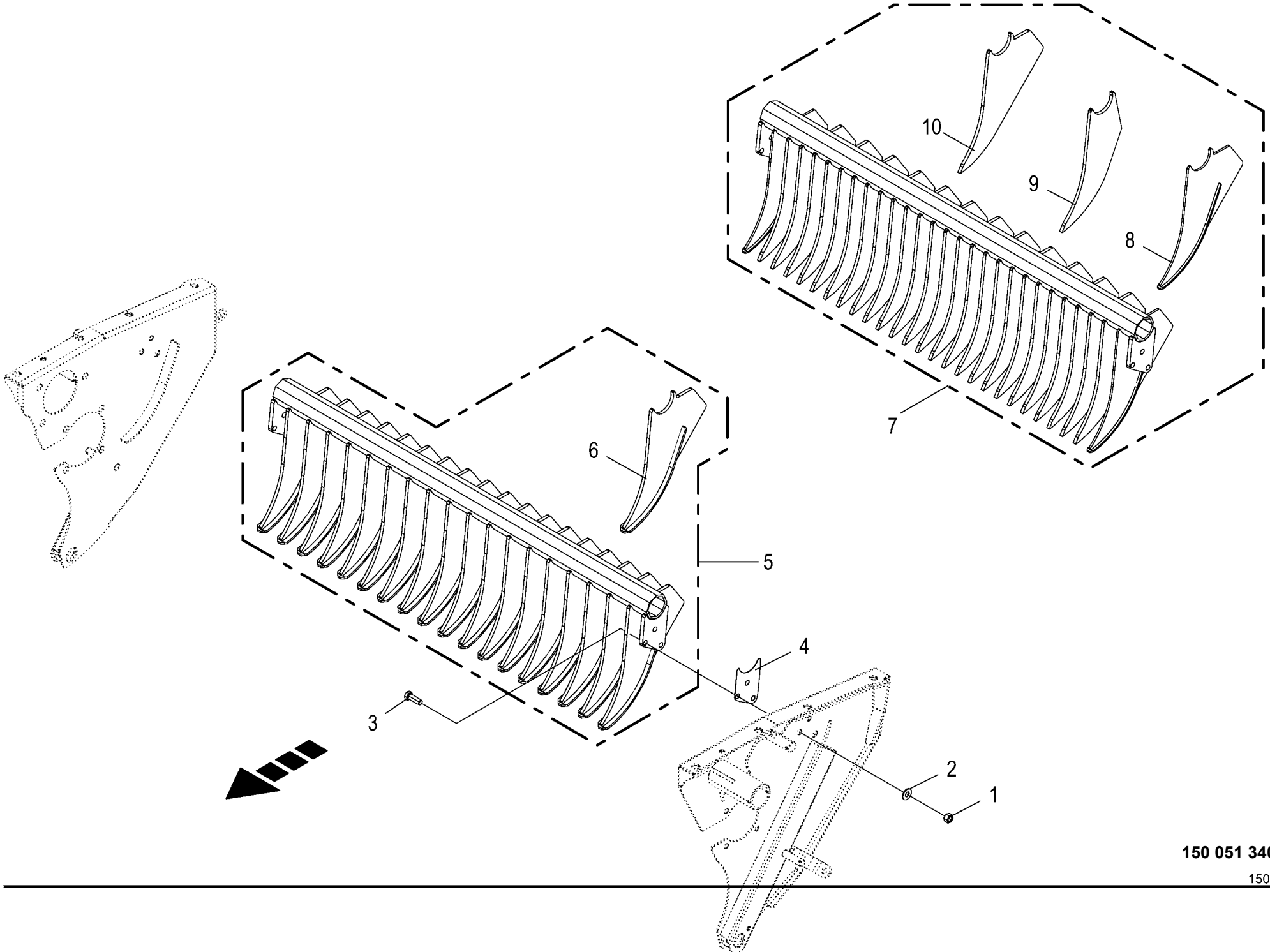

150 051 340 00 / 32.0

150 517 439 01

Abstreifer
Scraper
Racloir

1003000 - 1026399

RP801-21

150 051 340 00

150 517 439 1 **32.0**

Pos.	ID-Nr.	Benennung	Description	Description	Masch.-Nr-							Bemerkung/Remarks/Remarque
1	00 908 215 0	6kt-Mutter	Hex nut	Écrou hex		x						M 12
2	00 909 910 1	Sperrkantscheibe	Detent edged washer	Disque à bord d'arrêt		x						SKM 12
3	00 900 657 0	6kt-Schraube	Hex head bolt	Boulon tête hex		x						M 12 X 35
4	00 292 798 0	Distanzplatte	Spacer plate	Plaque d'ecartement		x						
5	20 065 770 0	Abstreifer -17-Messer	Scraper -17-knifes	Racloir -17-couteaus		1						
6	20 068 020 0	Abstreifer	Scraper	Racloir		18						
7	20 061 331 3	Abstreifer -26-Messer	Scraper -26-knifes	Racloir -26-couteaus		1						
8	20 066 418 0	Abstreifer	Scraper	Racloir		2						
9	20 061 327 0	Abstreifer	Scraper	Racloir		13						
10	20 061 330 0	Abstreifer	Scraper	Racloir		12						

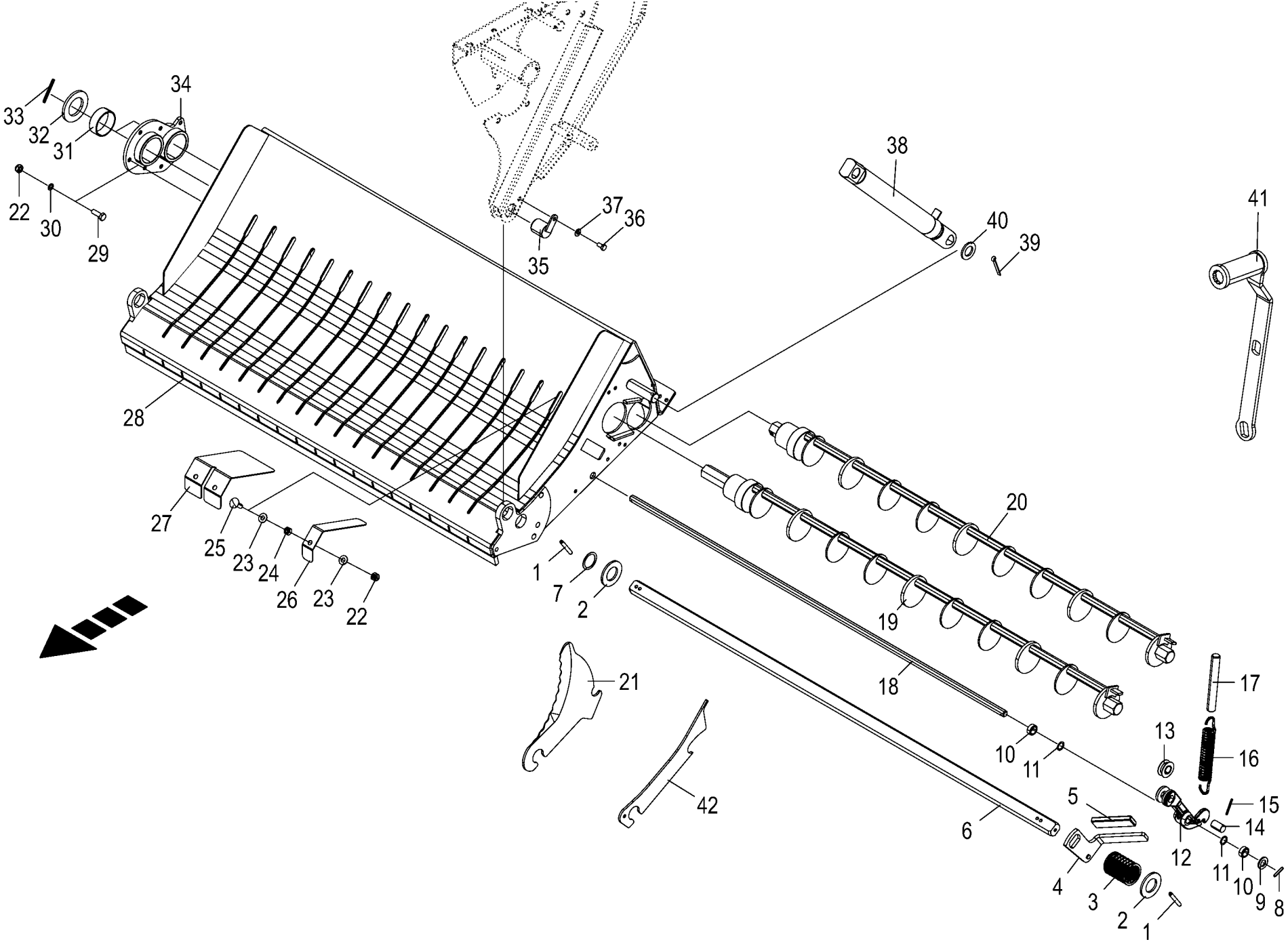

150 051 340 00 / 33.0

150 517 441 01

Schneidwerk -17-Messer Cutting mechanism -17 blades Mécanisme de coupe - à 17 couteaux					1003000 - 1026399	RP801-21						150 051 340 00 150 517 441 1 33.0
Pos.	ID-Nr.	Benennung	Description	Description	Masch.-Nr-							Bemerkung/Remarks/Remarque
1	00 912 678 2	Spannstift	Roll pin	Goupille de serrage		2						8 X 60
2	00 910 658 0	Scheibe	Washer	Rondelle		x						36 X 65 X 4,5
3	00 030 195 2	Druckfeder	Pressure spring	Ressort de pression		1						5 X 51 X 114
4	20 060 172 0	Handgriff	Hand grip	Poignée		1						
5	00 925 016 0	Griff	Handle	Poignée		1						
6	20 460 358 1	Messerstange Rd 35 h9	Blade retaining shaft	Barre des couteaux		1						
7	00 911 134 0	Passscheibe	Shim ring	Rondelle d'ajustage		x						35 X 45 X 1,0
	00 911 133 0	Passscheibe	Shim ring	Rondelle d'ajustage		x						35 X 45 X 0,5
8	00 912 613 2	Spannstift	Roll pin	Goupille de serrage		2						5 X 30
9	00 910 303 1	Scheibe	Washer	Rondelle		x						17 X 30 X 3
10	00 293 714 0	Distanzhülse	Spacer bushing	Douille entretoise		34						17,8 X 25 X 10,517
11	00 910 942 0	Passscheibe	Shim ring	Rondelle d'ajustage		x						16 X 22 X 1
12	20 264 056 2	Messerhebel	Messerhebel	Levier du couteau		17						
13	20 277 997 0	Rolle	Roll	Rouleau		17						
14	20 267 399 1	Bolzen 18 X 31,8	Bolts	Boulon		17						
15	90 003 672 0	Spannstift 4 x 40	roll pin 4 x 40	axe de serrage 4 x 40		17						
16	00 292 772 0	Zugfeder	Tension spring	Ressort de traction		17						4,5 X 26 X 164
17	00 292 773 0	Druckrolle	Pressing roll	Rouleau de pression		17						Rd. 20 X 152
18	20 262 428 0	Messerhebelachse	Blade lever axle	Axe du levier du couteau		1						
19	20 064 045 1	Schaltwelle	Feed shaft	Arbre de commande		1						
20	20 064 044 0	Schaltwelle	Feed shaft	Arbre de commande		1						
21	20 061 114 4	Schneidmesser - Serienausstattung	Cutting blade -Standard equipment	Couteau de coupe -Équipement standard		17						
22	00 908 758 0	Sicherungsmutter	Locknut	Écrou hex		x						M 10
23	00 909 909 1	Sperrkantscheibe	Detent edged washer	Disque à bord d'arrêt		x						SKM 10
24	00 908 212 0	6kt-Mutter	Hex nut	Écrou hex		x						M 10
25	00 904 745 1	Flachrundschraube	Coach bolt	Vis a tête bombée		x						M 10 X 30
26	20 062 766 0	Blech -links aussen	Plate -outside left	Tôle -extérieur en gauche		1						
27	20 062 768 0	Blech	Plate	Tôle		8						
28	20 262 387 0	Boden 17 Messer	Base 17 blades	Sol 17 couteaux		1						
29	00 900 637 0	6kt-Schraube	Hex head bolt	Boulon tête hex		x						M 10 X 30
30	00 909 907 0	Sperrkantscheibe	Detent edged washer	Disque à bord d'arrêt		x						SKZ 10
31	00 934 913 1	Lagerbuchse	Bearing bush	Coussinet		4						MB 6023 Du
32	20 064 099 0	Anschlag	Limit stop	Butée		2						
33	00 912 648 2	Spannstift	Roll pin	Goupille de serrage		2						6 X 60
34	20 064 057 0	Anschraubplatte	Mounting plate	Plaque à visser		1						
35	00 292 802 0	Verriegelung	Locking mechanism	Verrouillage		2						
36	00 900 612 0	6kt-Schraube	Hex head bolt	Boulon tête hex		x						M 8 X 16

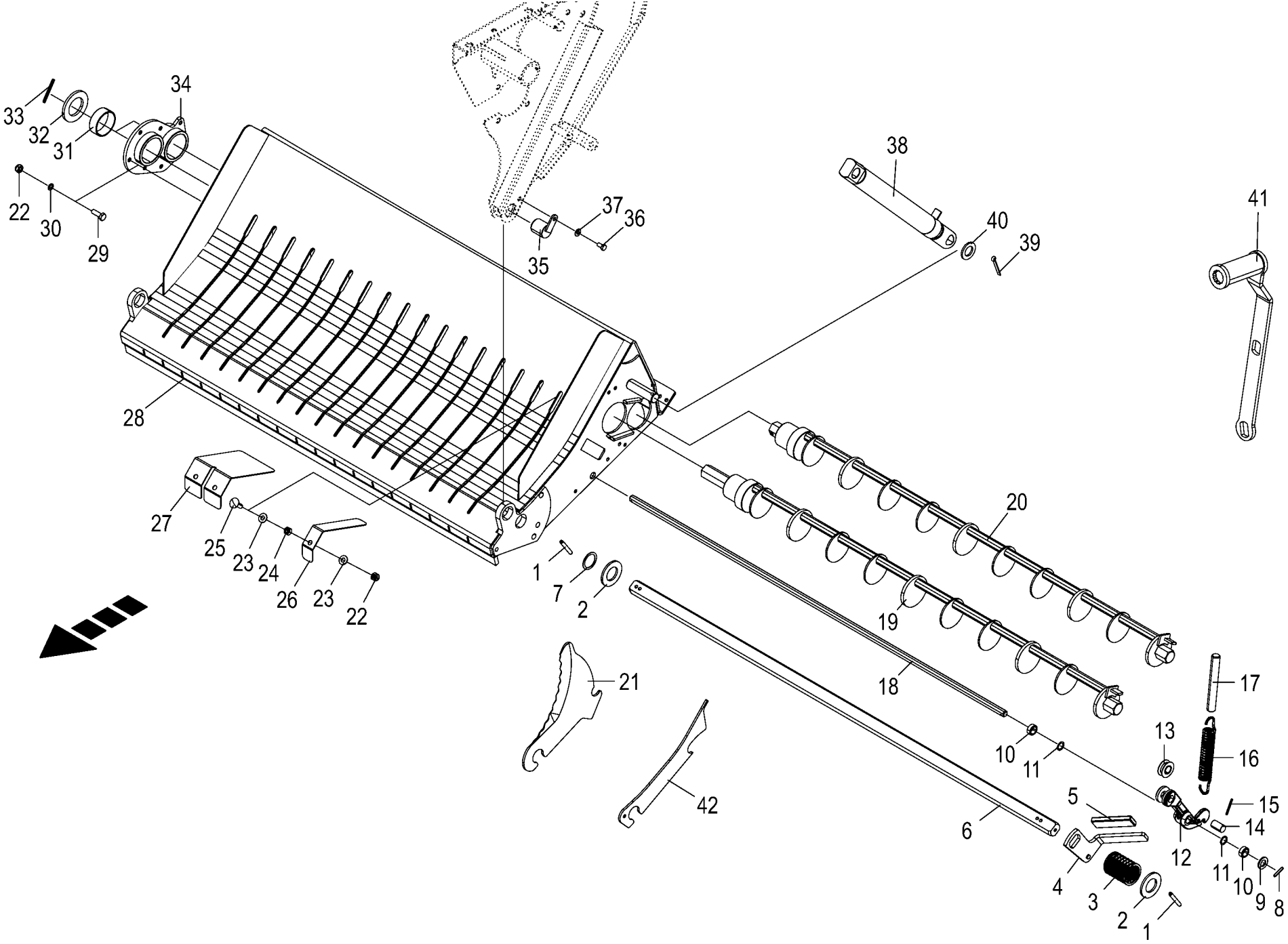

150 051 340 00 / 33.0

150 517 441 01

Schneidwerk -17-Messer Cutting mechanism -17 blades Mécanisme de coupe - à 17 couteaux					1003000 - 1026399	RP801-21						150 051 340 00 150 517 441 1 33.0
Pos.	ID-Nr.	Benennung	Description	Description	Masch.-Nr-							Bemerkung/Remarks/Remarque
37	00 909 908 1	Sperrkantscheibe	Detent edged washer	Disque à bord d'arrêt		x						SKM 8
38	27 002 455 0	Hydraulikzylinder	Hydraulic cylinder	Vérin hydraulique		2						Zz 25/40 X 165/455
39	00 912 111 1	Splint	Cotter pin	Goupille fendue		4						6,3 X 50
40	00 910 514 1	Scheibe	Washer	Rondelle		x						26 X 44 X 4
41	20 061 350 2	Messerschalthebel	Lever	Fourchette d`embrayage		1						
42	20 065 405 0	Blindmesser -optional	Blind blade -optional	Faux couteau Comprima - optionnel		x						

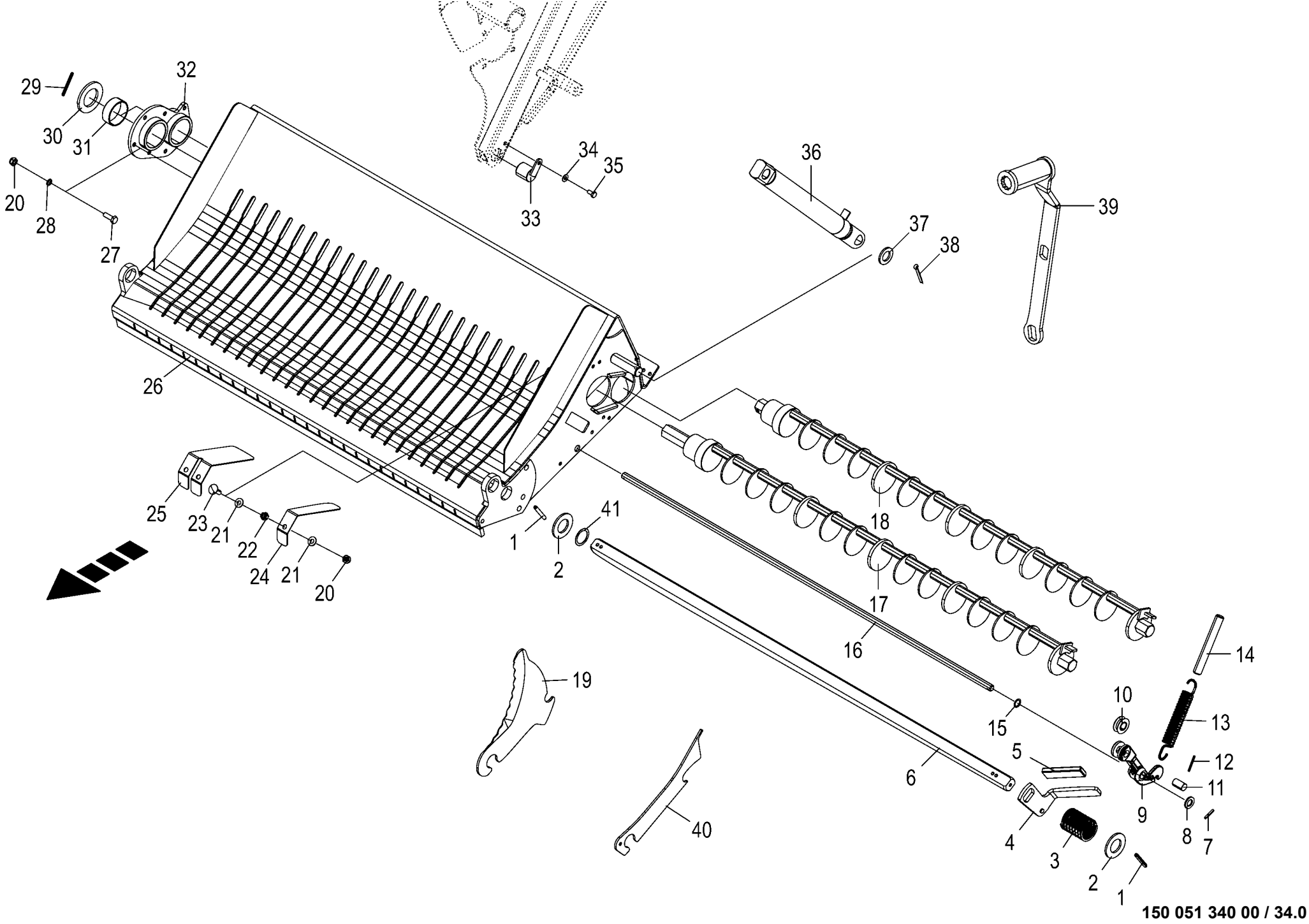

150 051 340 00 / 34.0

150 517 443 01

Schneidwerk -26-Messer Cutting mechanism - 26 blades Mécanisme de coupe - à 26 couteaux					1003000 - 1026399	RP801-21						150 051 340 00 150 517 443 1 34.0
Pos.	ID-Nr.	Benennung	Description	Description	Masch.-Nr-							Bemerkung/Remarks/Remarque
1	00 912 678 2	Spannstift	Roll pin	Goupille de serrage		2						8 X 60
2	00 910 658 0	Scheibe	Washer	Rondelle		x						36 X 65 X 4,5
3	00 030 195 2	Druckfeder	Pressure spring	Ressort de pression		1						5 X 51 X 114
4	20 060 172 0	Handgriff	Hand grip	Poignée		1						
5	00 925 016 0	Griff	Handle	Poignée		1						
6	20 460 358 1	Messerstange Rd 35 h9	Blade retaining shaft	Barre des couteaux		1						
7	00 912 613 2	Spannstift	Roll pin	Goupille de serrage		2						5 X 30
8	00 910 303 1	Scheibe	Washer	Rondelle		x						17 X 30 X 3
9	20 264 056 2	Messerhebel	Messerhebel	Levier du couteau		26						
10	20 277 997 0	Rolle	Roll	Rouleau		26						
11	20 267 399 1	Bolzen 18 X 31,8	Bolts	Boulon		26						
12	90 003 672 0	Spannstift 4 x 40	roll pin 4 x 40	axe de serrage 4 x 40		26						
13	00 292 772 0	Zugfeder	Tension spring	Ressort de traction		26						4,5 X 26 X 164
14	00 292 773 0	Druckrolle	Pressing roll	Rouleau de pression		26						Rd. 20 X 152
15	00 910 942 0	Passscheibe	Shim ring	Rondelle d'ajustage		x						16 X 22 X 1
16	20 262 428 0	Messerhebelachse	Blade lever axle	Axe du levier du couteau		1						
17	20 064 047 1	Schaltwelle	Feed shaft	Arbre de commande		1						
18	20 064 048 0	Schaltwelle	Feed shaft	Arbre de commande		1						
19	20 061 114 4	Schneidmesser - Serienausstattung	Cutting blade -Standard equipment	Couteau de coupe -Équipement standard		26						
20	00 908 758 0	Sicherungsmutter	Locknut	Écrou hex		x						M 10
21	00 909 909 1	Sperrkantscheibe	Detent edged washer	Disque à bord d'arrêt		x						SKM 10
22	00 908 212 0	6kt-Mutter	Hex nut	Écrou hex		x						M 10
23	00 904 745 1	Flachrundschraube	Coach bolt	Vis a tête bombée		x						M 10 X 30
24	20 062 766 0	Blech -aussen	Plate -outside	Tôle -extérieur		2						
25	20 062 767 0	Blech	Plate	Tôle		12						
26	20 262 389 0	Boden 26 Messer	Base 26 blades	Sol 26 couteaux		1						
27	00 900 637 0	6kt-Schraube	Hex head bolt	Boulon tête hex		x						M 10 X 30
28	00 909 907 0	Sperrkantscheibe	Detent edged washer	Disque à bord d'arrêt		x						SKZ 10
29	00 912 648 2	Spannstift	Roll pin	Goupille de serrage		2						6 X 60
30	20 064 099 0	Anschlag	Limit stop	Butée		2						
31	00 934 913 1	Lagerbuchse	Bearing bush	Coussinet		4						MB 6023 Du
32	20 064 057 0	Anschraubplatte	Mounting plate	Plaque à visser		1						
33	00 292 802 0	Verriegelung	Locking mechanism	Verrouillage		2						
34	00 909 908 1	Sperrkantscheibe	Detent edged washer	Disque à bord d'arrêt		x						SKM 8
35	00 900 612 0	6kt-Schraube	Hex head bolt	Boulon tête hex		x						M 8 X 16
36	27 002 455 0	Hydraulikzylinder	Hydraulic cylinder	Vérin hydraulique		2						Zz 25/40 X 165/455
37	00 910 514 1	Scheibe	Washer	Rondelle		x						26 X 44 X 4

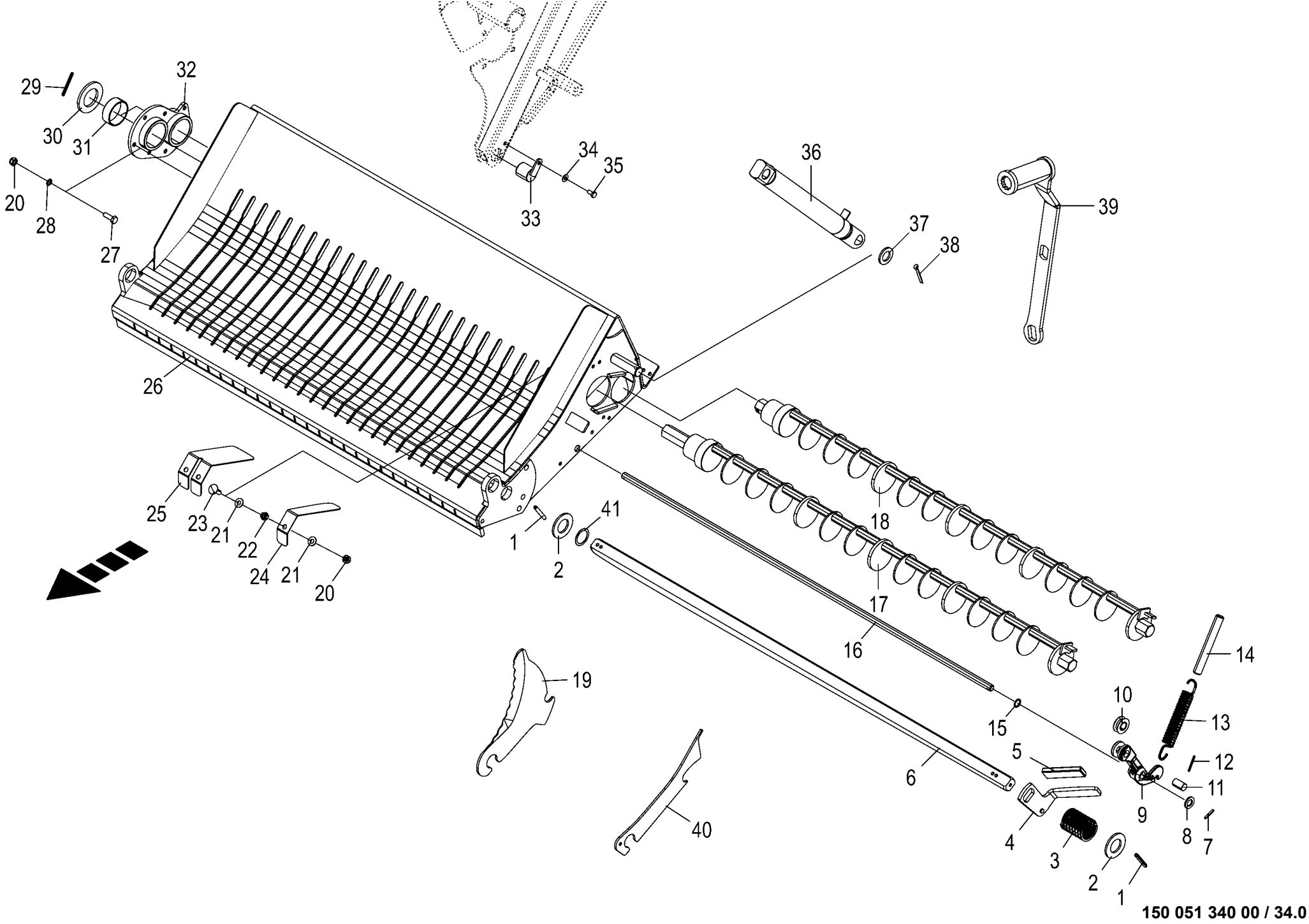

150 051 340 00 / 34.0

150 517 443 01

Schneidwerk -26-Messer
Cutting mechanism - 26 blades
Mécanisme de coupe - à 26 couteaux

1003000 - 1026399

RP801-21

150 051 340 00

150 517 443 1 **34.0**

Pos.	ID-Nr.	Benennung	Description	Description	Masch.-Nr-							Bemerkung/Remarks/Remarque
38	00 912 111 1	Splint	Cotter pin	Goupille fendue		4						6,3 X 50
39	20 061 350 2	Messerschalthebel	Lever	Fourchette d`embrayage		41						
40	20 065 405 0	Blindmesser	Blind blade	Faux couteau Comprima		x						
41	00 911 134 0	Passscheibe	Shim ring	Rondelle d'ajustage		x						35 X 45 X 1,0
	00 911 133 0	Passscheibe	Shim ring	Rondelle d'ajustage		x						35 X 45 X 0,5

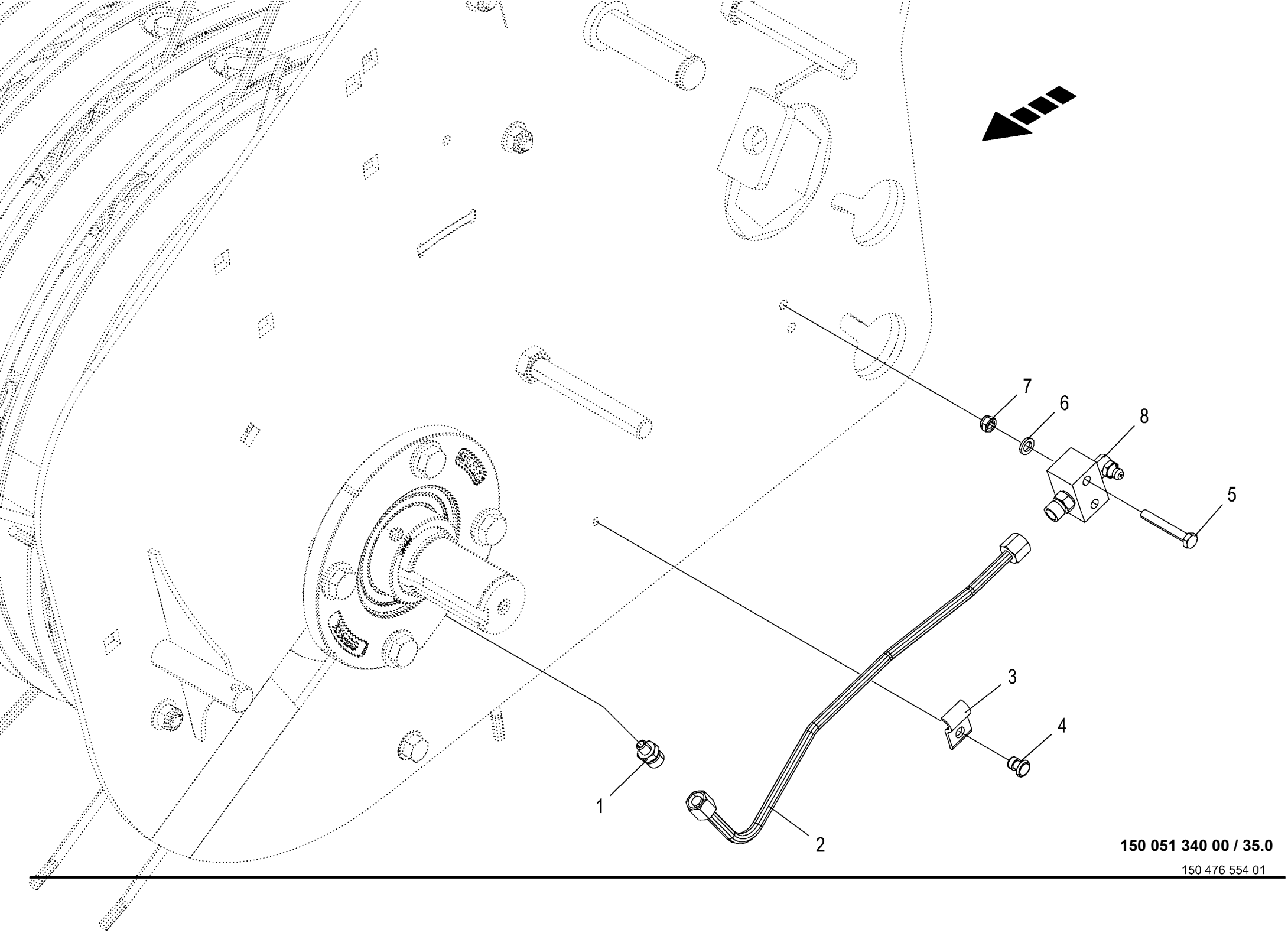

150 051 340 00 / 35.0

150 476 554 01

Schmierleitung - Pick-up
Lubrication line - Pick-up
Conduite de lubrification - Ramasseur

1003000 - 1026399

RP801-21

150 051 340 00

150 476 554 1 **35.0**

Pos.	ID-Nr.	Benennung	Description	Description	Masch.-Nr-							Bemerkung/Remarks/Remarque
1	00 920 800 0	Einschraubstutzen	Male connector	Raccord filet		2						LL M 6 X 1
2	20 266 652 0	Hyd.-Leitung 6 x 1 x 306 4 Bögen -links	Hydraulic line 6 x 1 x 306 - left	Conduite hydraulique 6 x 1 x 306 -gauche		1						
	20 266 653 0	Hyd.-Leitung 6 x 1 x 309 4 Bögen -rechts	Hydraulic line 6 x 1 x 309 - right	Conduite hydraulique 6 x 1 x 309 -droite		1						
3	00 925 112 1	Rohrhalter	Tube support	Support de tube		2						
4	00 914 036 0	Blindniet	Blind rivet	Rivet aveugle		2						4,8 X 11
5	90 002 611 0	6kt-Schraube M5 x 35	Hexagon head screw M5 x 35	Vis six pans M5 x 35		x						
6	90 001 380 0	Sperrkantscheibe	Detent edged washer	Disque à bord d'arrêt		x						SKZ 6
7	00 908 702 0	Sicherungsmutter	Locknut	Écrou hex		x						M 5
8	00 290 065 1	Nippelblok	Nipple block	Bloc de graisseurs		2						

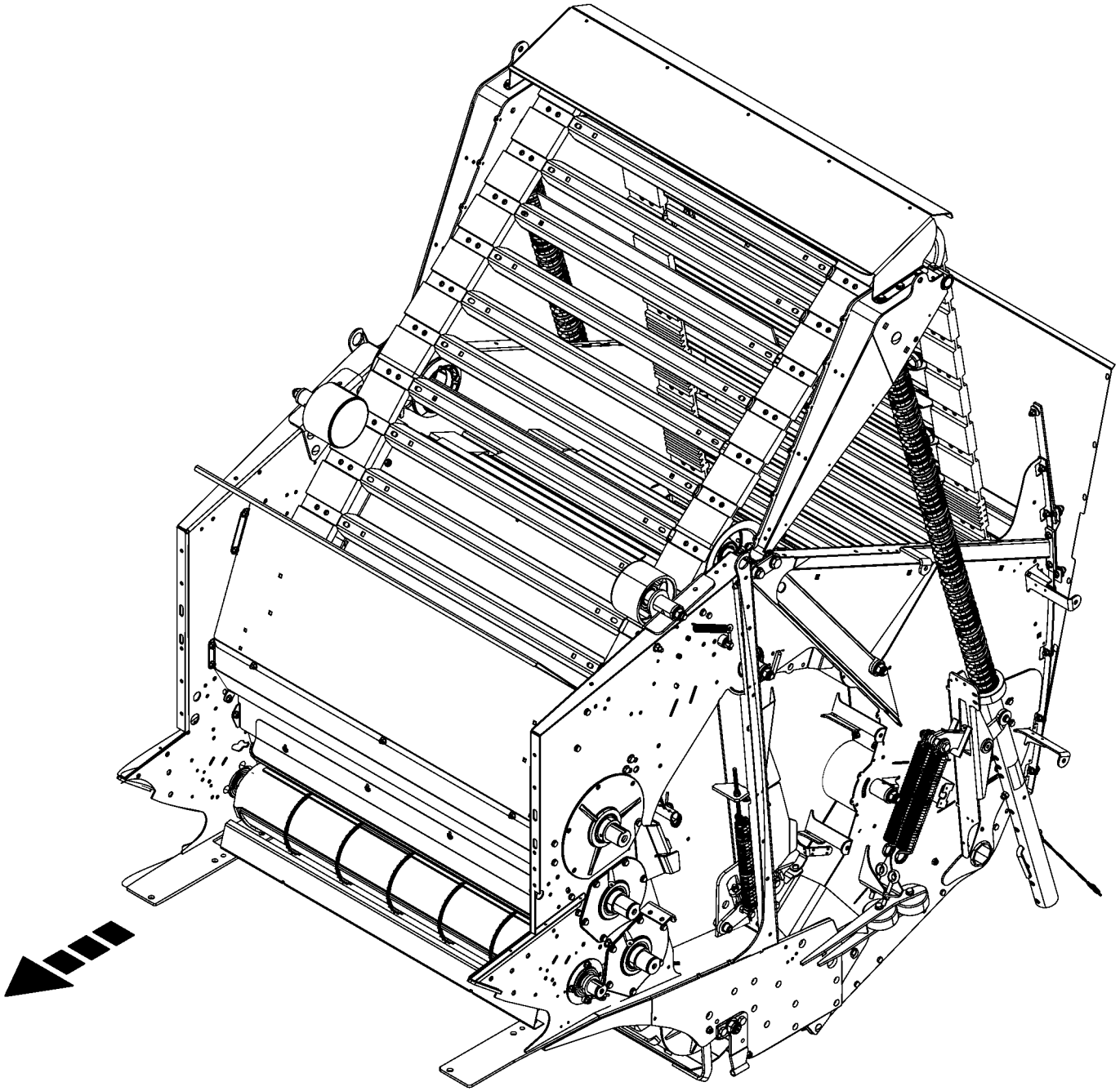

150 051 340 00 / 36.0

150 517 668 01

-----PRESSEINHEIT -----PRESSING UNIT -----UNITÉ DE PRESSAGE					1003000 - 1026399	RP801-21						150 051 340 00 150 517 668 1 36.0
Pos.	ID-Nr.	Benennung	Description	Description	Masch.-Nr-							Bemerkung/Remarks/Remarque
1						.						

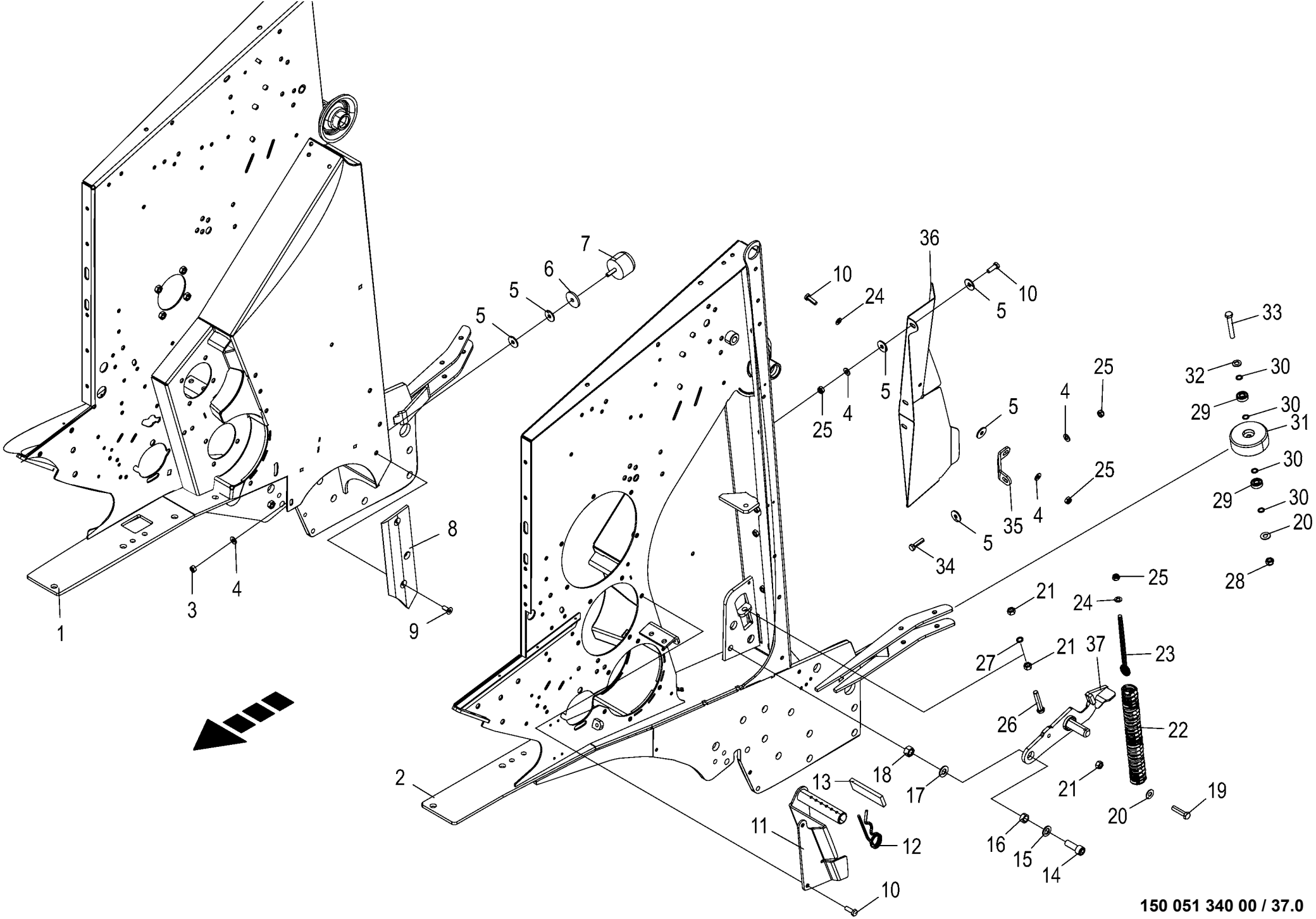

150 051 340 00 / 37.0

150 517 479 01

Gehäuse vorn Housing front Carter avant					1003000 - 1026399	RP801-21						150 051 340 00 150 517 479 1 37.0
Pos.	ID-Nr.	Benennung	Description	Description	Masch.-Nr-							Bemerkung/Remarks/Remarque
1	20 064 236 6	Seitenwand vorne rechts	Side wall front right	Paroi latérale avant droite		1						
2	20 064 232 6	Seitenwand vorne links	Side wall front left	Paroi latérale avant gauche		1						
3	00 908 212 0	6kt-Mutter	Hex nut	Écrou hex		x						M 10
4	00 909 909 1	Sperrkantscheibe	Detent edged washer	Disque à bord d'arrêt		x						SKM 10
5	00 910 353 0	Scheibe	Washer	Rondelle		x						11 X 34 X 3
6	00 910 639 1	Scheibe	Washer	Rondelle		x						11 X 48 X 5
7	27 006 776 0	Gummipuffer	Rubber pad	Tampon en caoutchouc		2						Rd. 63 M 10 X 32
8	20 062 279 0	Gleitblech -rechts	Folding plate -right	Plaque de glissement -droite		1						
	20 062 278 0	Gleitblech -links	Folding plate -left	Plaque de glissement -gauche		1						
9	90 000 521 0	Senkschraube	Countersunkscrew	Vis à tête fraisée		x						M 10 X 25 -10.9
10	00 900 637 0	6kt-Schraube	Hex head bolt	Boulon tête hex		x						M 10 X 30
	00 900 636 0	6kt-Schraube	Hex head bolt	Boulon tête hex		x						M 10 X 25
11	20 060 950 1	Messerhalter	Knife support	Support de couteau		1						
12	00 917 107 0	Federstecker	Spring clip	Goupille elastique		1						7
13	00 938 556 0	Selbstklebende Dichtstreifen - Id.-Nr.= 1m	Self-adhesive sealing strip - Id.-no.= 1m	Joint auto-adhésif -Id.-no.= 1m		x						40 X 10
14	00 904 013 0	Zylinderschraube	Allen screw	Vis tête cylindrique		x						M 16 X 45 -12.9
15	00 910 303 1	Scheibe	Washer	Rondelle		x						17 X 30 X 3
16	20 060 049 0	Buchse	Bushing	Douille		2						17 X 24 X 11
17	00 909 912 1	Sperrkantscheibe	Detent edged washer	Disque à bord d'arrêt		x						SKM 16
18	00 908 220 0	6kt-Mutter	Hex nut	Écrou hex		x						M 16
19	00 900 302 1	6kt-Schraube	Hex head bolt	Boulon tête hex		x						M 12 X 50
20	00 909 910 1	Sperrkantscheibe	Detent edged washer	Disque à bord d'arrêt		x						SKM 12
21	00 908 215 0	6kt-Mutter	Hex nut	Écrou hex		x						M 12
22	00 490 307 2	Zugfeder	Tension spring	Ressort de traction		2						9 X 36 X 310
23	00 905 341 0	Ösenschraube	Eye screw	Vis à oeillet		2						M 10 X 195
24	00 910 414 0	Scheibe	Washer	Rondelle		x						10,5 X 21 X 2
25	00 908 758 0	Sicherungsmutter	Locknut	Écrou hex		x						M 10
26	00 900 306 1	6kt-Schraube	Hex head bolt	Boulon tête hex		x						M 12 X 70
27	00 909 911 0	Sperrkantscheibe	Detent edged washer	Disque à bord d'arrêt		x						SKZ 12
28	00 908 701 0	Sicherungsmutter	Locknut	Écrou hex		x						M 12
29	00 930 131 0	Rillenkugellager	Grooved ball bearing	Roulement à gorge		8						6201 2RS
30	00 910 803 0	Passscheibe	Shim ring	Rondelle d'ajustage		x						12 X 18 X 1,0
31	20 062 462 0	Einlaufrolle	Infeed roller	Rouleau d'entrée		4						Rd. 105
32	00 910 506 1	Scheibe	Washer	Rondelle		x						13 X 24 X 2,5
33	00 900 227 2	6kt-Schraube	Hex head bolt	Boulon tête hex		x						M 12 X 80 -10.9
34	00 900 639 0	6kt-Schraube	Hex head bolt	Boulon tête hex		x						M 10 X 40
35	20 068 907 0	Schutzhalter	Guard support	Support de prot.		2						

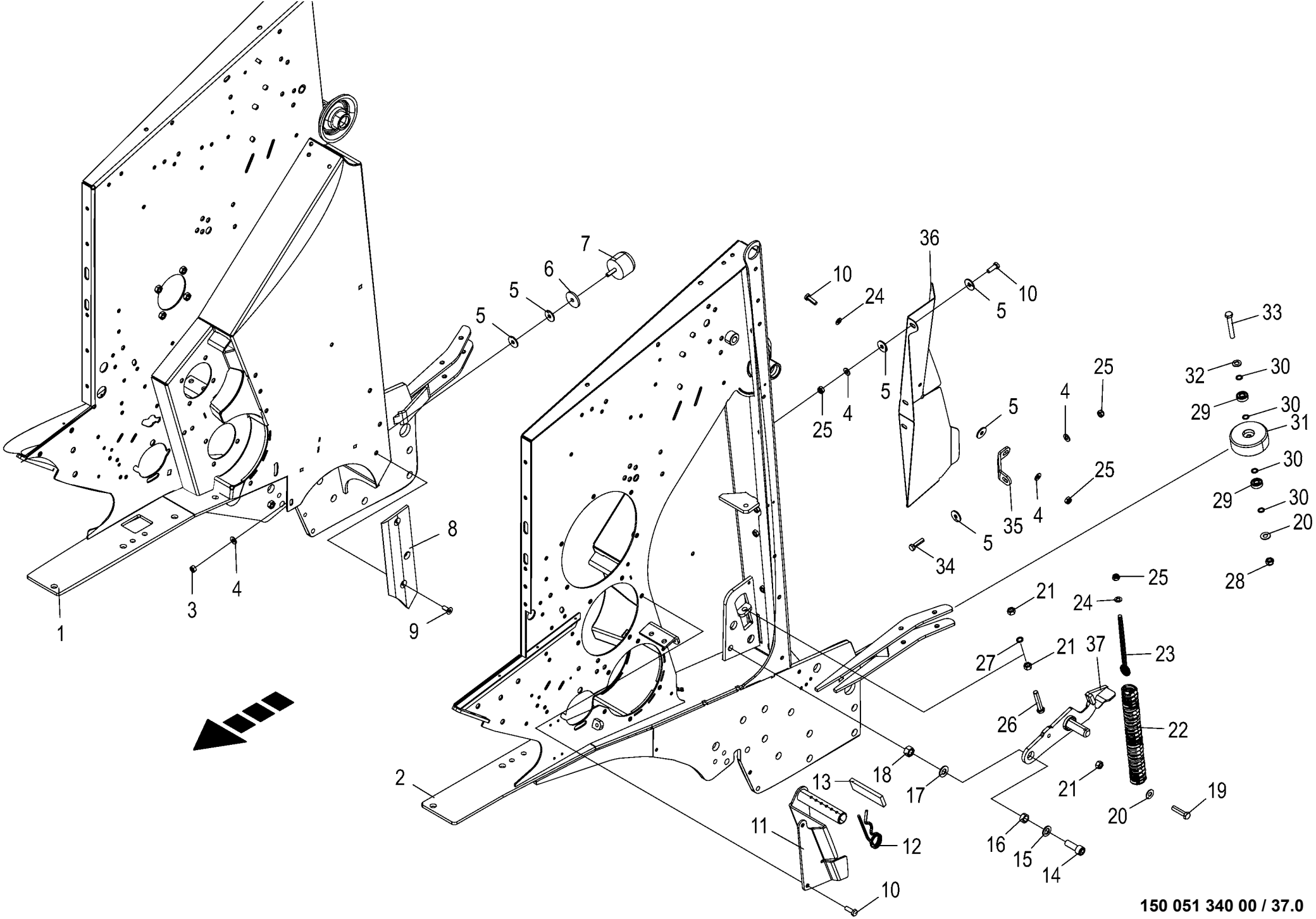

150 051 340 00 / 37.0

150 517 479 01

Gehäuse vorn Housing front Carter avant					1003000 - 1026399	RP801-21						150 051 340 00 150 517 479 1 37.0
Pos.	ID-Nr.	Benennung	Description	Description	Masch.-Nr-							Bemerkung/Remarks/Remarque
36	20 262 882 1	Leitblech seitlich, links	Deflector sheet lateral lh	Déflecteur latéral ga.		1						
	20 262 883 1	Leitblech seitlich, rechts	Baffle lateral right	Déflecteur latéral dr.		1						
37	20 066 523 1	Verschlußhaken links, mit Bolzen	Lock hook left, with bolt	Crochet de fermeture ga. + boulon		1						
	20 066 524 1	Verschlußhaken rechts, mit Bolzen	Lock hook right, with bolt	Crochet de fermeture dr. + boulon		1						

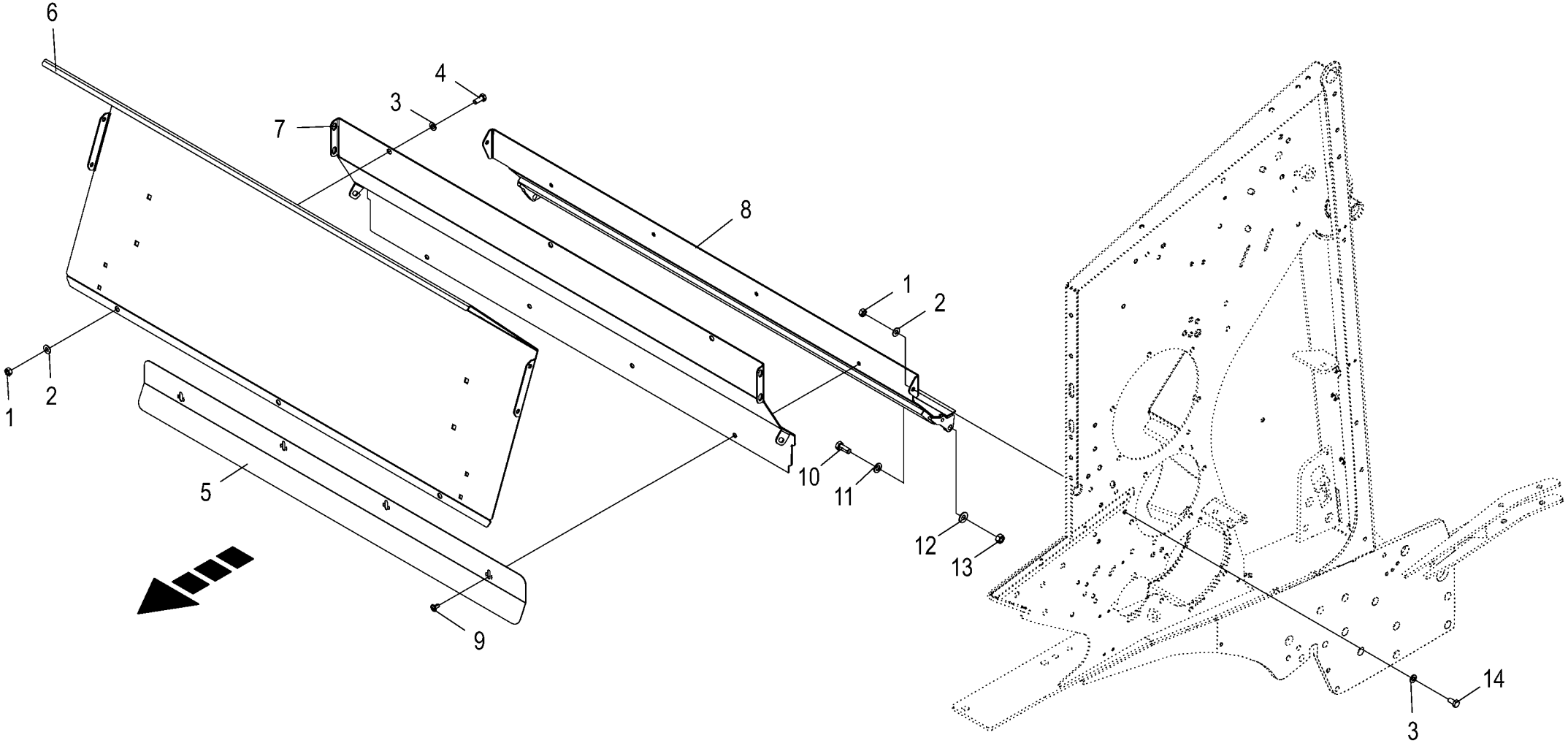

150 051 340 00 / 38.0

150 517 484 01

Gehäuse vorne - Anbauteile
Front frame - Mounting parts
Bati avant - Pièces de montage

1003000 - 1026399

RP801-21

150 051 340 00

150 517 484 1 **38.0**

Pos.	ID-Nr.	Benennung	Description	Description	Masch.-Nr-							Bemerkung/Remarks/Remarque
1	00 908 212 0	6kt-Mutter	Hex nut	Écrou hex		x						M 10
2	00 909 909 1	Sperrkantscheibe	Detent edged washer	Disque à bord d'arrêt		x						SKM 10
3	00 910 414 0	Scheibe	Washer	Rondelle		x						10,5 X 21 X 2
4	00 900 636 0	6kt-Schraube	Hex head bolt	Boulon tête hex		x						M 10 X 25
5	20 269 587 0	Abweisblech m. Indikator	Deflection sheet with indicator	Tôle déflectrice + indicateur		1						
6	20 065 296 1	Blech vorne Rollboden	Sheet front floor conveyor	Tôle avant fond à rouleaux		1						
7	20 268 349 0	Querblech vorne, mittig	Transversal sheet front centre	Tôle transv. avant, centre		1						
8	20 268 348 0	Querblech vorne, unten	Transversal sheet front, bottom	Tôle transversale av. en bas		1						
9	90 002 622 0	Linsenflanschschr.I-6kt M8x16	Fill. flange screw ins. hex. M8x16	Vis à tête bombée à bride six pans creux		x						
10	00 900 656 0	6kt-Schraube	Hex head bolt	Boulon tête hex		x						M 12 X 30
11	00 910 506 1	Scheibe	Washer	Rondelle		x						13 X 24 X 2,5
12	00 909 910 1	Sperrkantscheibe	Detent edged washer	Disque à bord d'arrêt		x						SKM 12
13	00 908 215 0	6kt-Mutter	Hex nut	Écrou hex		x						M 12
14	00 900 634 0	6kt-Schraube	Hex head bolt	Boulon tête hex		x						M 10 X 20

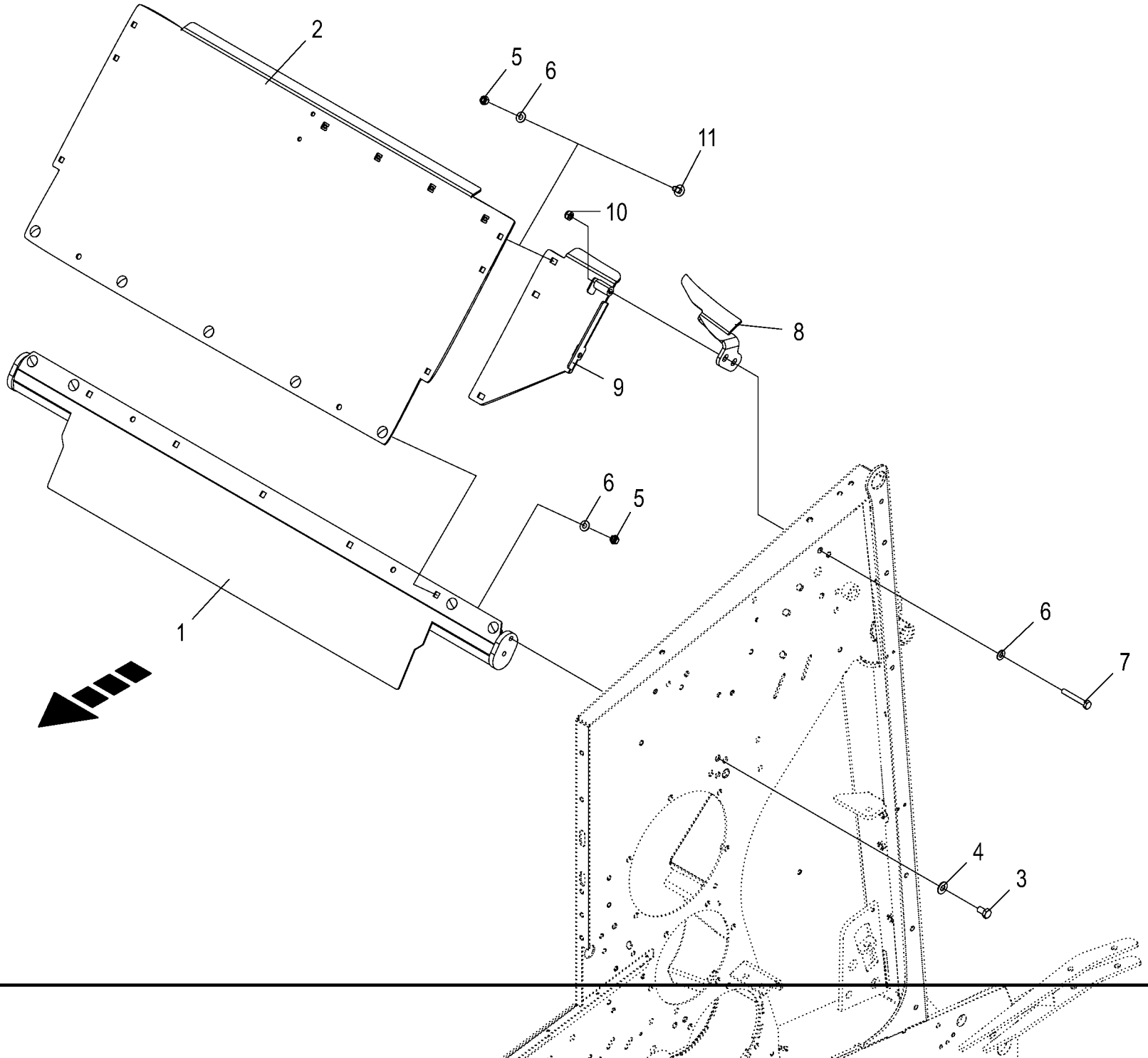

150 051 340 00 / 39.0

150 517 487 01

Gehäuse vorne - Anbauteile
Front frame - Mounting parts
Bati avant - Pièces de montage

1003000 - 1026399

RP801-21

150 051 340 00

150 517 487 1 **39.0**

Pos.	ID-Nr.	Benennung	Description	Description	Masch.-Nr-							Bemerkung/Remarks/Remarque
1	20 068 851 2	Abstreifer	Scraper	Racloir		1						
2	20 262 133 2	Zwischenblech	Intermediate sheet	Tôle intermédiaire		1						
3	00 900 653 0	6kt-Schraube	Hex head bolt	Boulon tête hex		x						M 12 X 20
4	00 909 910 1	Sperrkantscheibe	Detent edged washer	Disque à bord d'arrêt		x						SKM 12
5	00 908 212 0	6kt-Mutter	Hex nut	Écrou hex		x						M 10
6	00 909 909 1	Sperrkantscheibe	Detent edged washer	Disque à bord d'arrêt		x						SKM 10
7	00 900 287 1	6kt-Schraube	Hex head bolt	Boulon tête hex		x						M 10 X 70
	00 900 636 0	6kt-Schraube	Hex head bolt	Boulon tête hex		x						M 10 X 25
8	20 066 430 0	Abstreifer -links	Scraper -left	Racloir -gauche		1						
	20 066 431 0	Abstreifer -rechts	Scraper -right	Racloir -droite		1						
9	20 260 966 1	Gleitblech links	Sliding sheet lh.	Tôle de glissement ga.		1						
	20 260 967 1	Gleitblech rechts	Sliding sheet rh.	Tôle de glissement dr.		1						
10	00 908 758 0	Sicherungsmutter	Locknut	Écrou hex		x						M 10
11	00 904 751 2	Flachrundschraube	Coach bolt	Vis a tête bombée		x						M 10 X 20

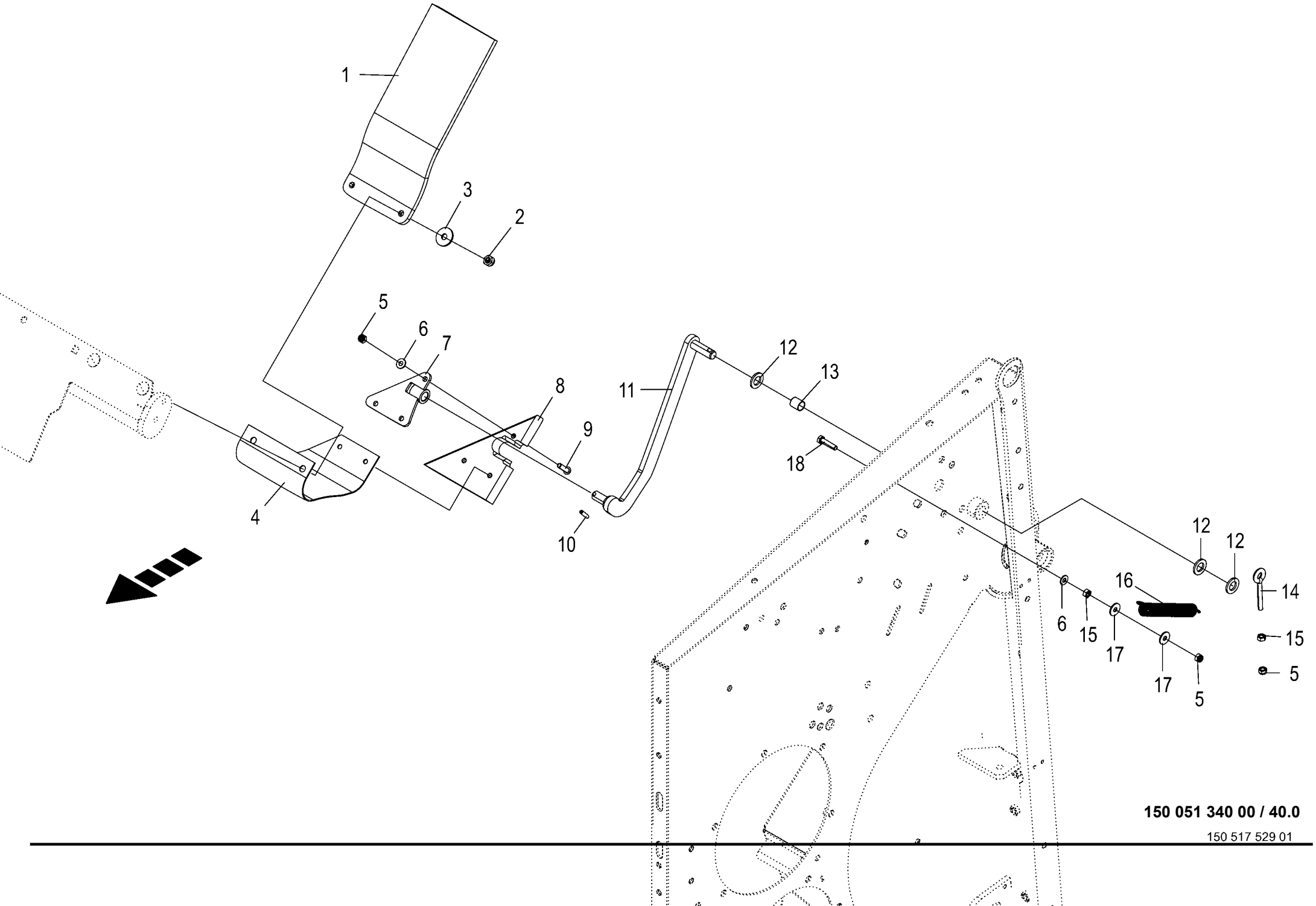
1
2
3
4
5
6
7
8
9
10
11
12
13
14
15
16
17
18
150 051 340 00 / 40.0
150 517 529 01

Abstreifer
Scraper
Racloir

1003000 - 1026399

RP801-21

150 051 340 00

150 517 529 1 **40.0**

Pos.	ID-Nr.	Benennung	Description	Description	Masch.-Nr-							Bemerkung/Remarks/Remarque
1	20 265 444 1	Gummiabstreifer	Rubber scraper	Racloir de caoutchouc		2						
2	00 908 758 0	Sicherungsmutter	Locknut	Écrou hex		x						M 10
3	00 910 353 0	Scheibe	Washer	Rondelle		x						11 X 34 X 3
4	20 068 883 1	Gummituch	Bale cloth	Toile en caoutchouc		2						
5	00 908 706 0	Sicherungsmutter	Locknut	Écrou hex		x						M 8
6	00 909 908 1	Sperrkantscheibe	Detent edged washer	Disque à bord d'arrêt		x						SKM 8
7	20 261 086 0	Befestigung links	Fastening left	Fixation ga.		1						
	20 261 083 0	Befestigung rechts	Fastening right	Fixation dr.		1						
8	20 260 952 2	Gleitkufe links	Sliding skid lh.	Patin gauche		1						
	20 260 951 2	Gleitkufe rechts	Sliding skid rh.	Patin droit		1						
9	90 000 217 0	Linsenschraube	Fillister head screw	Vis tête bombee		x						M 8 X 30
10	00 912 639 3	Spannstift	Roll pin	Goupille de serrage		2						6 X 26
11	20 260 958 0	Hebel links	Lever lh.	Levier ga.		1						
	20 260 956 0	Hebel rechts	Lever rh.	Levier dr.		1						
12	00 910 303 1	Scheibe	Washer	Rondelle		x						17 X 30 X 3
13	00 934 958 0	Lagerbuchse	Bearing bush	Coussinet		2						16 X 18 X 20
14	00 918 309 1	Ösenschraube	Eye screw	Vis à oeillet		2						M 8 X 75
15	00 908 210 0	6kt-Mutter	Hex nut	Écrou hex		x						M 8
16	00 030 124 2	Zugfeder	Tension spring	Ressort de traction		2						2,5 X 21 X 170
17	00 910 603 0	Scheibe	Washer	Rondelle		x						8,4 X 24 X 2
18	00 900 201 0	6kt-Schraube	Hex head bolt	Boulon tête hex		x						M 8 X 35

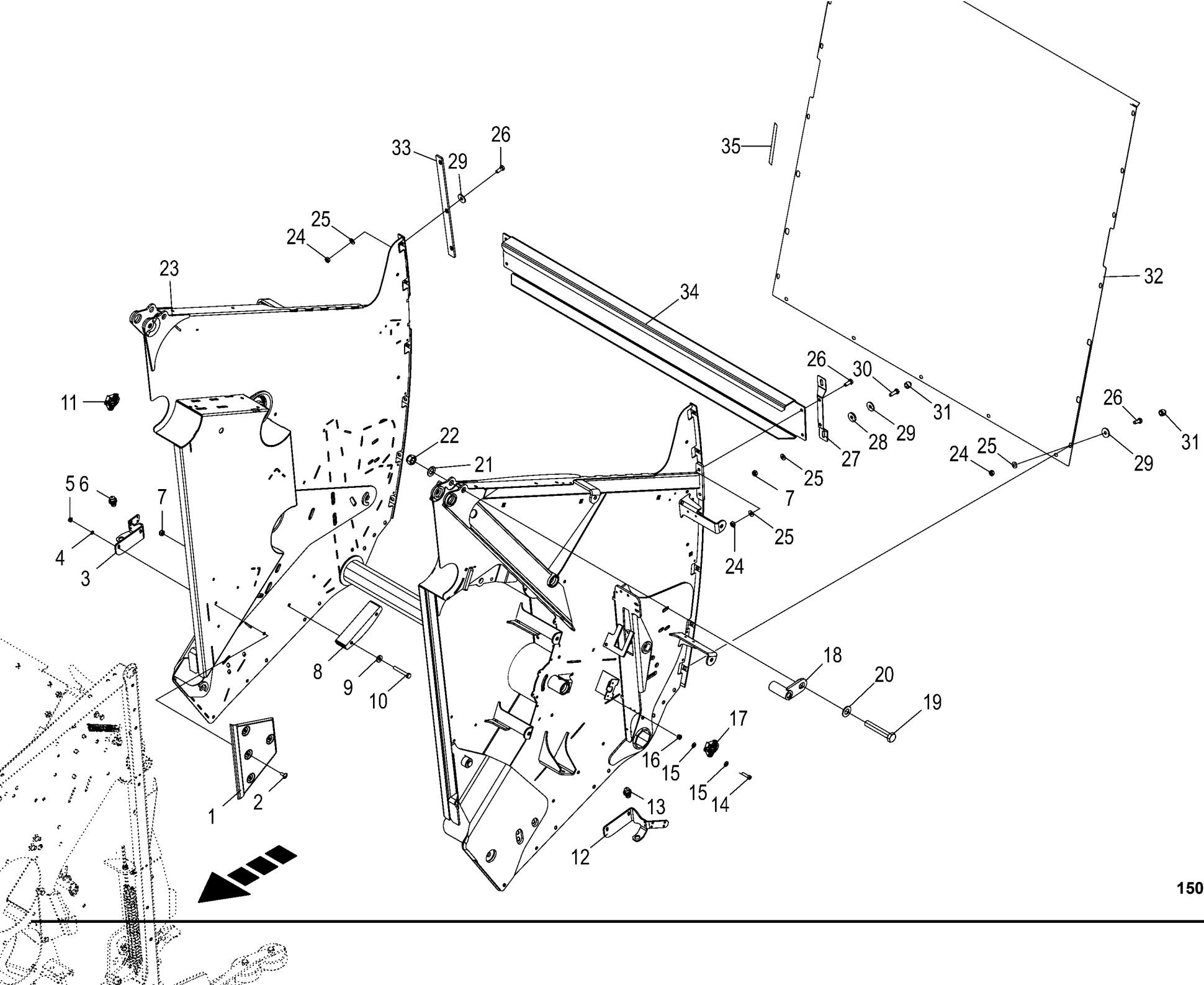

150 051 340 00 / 41.0

150 517 534 01

Gehäuse hinten
Housing rear
Carter arrière

1003000 - 1026399

RP801-21

150 051 340 00

150 517 534 1 **41.0**

Pos.	ID-Nr.	Benennung	Description	Description	Masch.-Nr-							Bemerkung/Remarks/Remarque
1	00 274 376 2	Anlageblech	Fitting plate	Plaque d'adaption		2						
2	00 905 231 1	Flachrundschraube	Coach bolt	Vis a tête bombée		x						M 8 X 20
3	20 068 992 0	Sensorhalter rechts	Sensor support rh.	Support de capteur dr.		1						
4	00 909 903 0	Sperrkantscheibe	Detent edged washer	Disque à bord d'arrêt		x						SKZ 8
5	00 908 210 0	6kt-Mutter	Hex nut	Écrou hex		x						M 8
6	00 302 321 2	Ind. Näherungsschalter Namur M18 8mm [-B12]	Namur sensor Namur M18 [-B12]	Capt. Namur Namur M18 [-B12]		1						
7	00 908 758 0	Sicherungsmutter	Locknut	Écrou hex		x						M 10
8	20 063 851 0	Halbmonde	Crescents	Demi-lunes		2						Lg.= 200
9	00 910 361 1	Scheibe	Washer	Rondelle		x						10,5 X 25 X 4
10	00 900 287 1	6kt-Schraube	Hex head bolt	Boulon tête hex		x						M 10 X 70
11	00 303 732 0	Hallsensor [-B10]	Hall sensor [-B10]	Capteur de Hall [-B10]		1						120°
12	20 068 968 0	Sensorhalter links	Sensor support lh.	Support de capteur ga.		1						
13	00 302 321 2	Ind. Näherungsschalter Namur M18 8mm [-B11]	Namur sensor Namur M18 [-B11]	Capt. Namur Namur M18 [-B11]		1						
14	00 903 425 1	Zylinderschraube	Allen screw	Vis tête cylindrique		x						M 4 X 16
15	00 910 325 0	Scheibe	Washer	Rondelle		x						4,3 X 9 X 0,8
16	00 908 718 0	Sicherungsmutter	Locknut	Écrou hex		x						M 4
17	00 303 732 0	Hallsensor [-B09]	Hall sensor [-B09]	Capteur de Hall [-B09]		1						120°
18	20 060 738 0	Hebel	Lever	Levier		2						
19	00 901 211 1	6kt-Schraube	Hex head bolt	Boulon tête hex		x						M 20 X 120
20	00 909 913 1	Sperrkantscheibe	Detent edged washer	Disque à bord d'arrêt		x						SKM 20
21	00 910 512 2	Scheibe	Washer	Rondelle		x						21 X 37 X 3
22	00 908 721 0	Sicherungsmutter	Locknut	Écrou hex		x						M 20
23	20 066 031 6	Gehäuse (mH) hinten	Housing (mH) rear	Carter (+ supt.) arrière		1						
24	00 908 212 0	6kt-Mutter	Hex nut	Écrou hex		x						M 10
25	00 909 909 1	Sperrkantscheibe	Detent edged washer	Disque à bord d'arrêt		x						SKM 10
26	00 900 636 0	6kt-Schraube	Hex head bolt	Boulon tête hex		x						M 10 X 25
27	20 264 440 0	Schutzhalter	Guard support	Support de protection		2						
28	00 940 287 0	Scheibe	Washer	Rondelle		x						11 X 34 X 5
29	00 910 353 0	Scheibe	Washer	Rondelle		x						11 X 34 X 3
30	00 900 637 0	6kt-Schraube	Hex head bolt	Boulon tête hex		x						M 10 X 30
31	27 001 213 0	Schutzkappe	Protective cap	Capuchon protecteur		4						Sw 16
32	20 269 847 0	Mantelblech hinten	Shell sheet rear	Tôle d'enveloppe arrière		1						
33	20 069 443 0	Versteifung	Stiffening	Raidisseur		2						
34	20 060 734 0	Querriegel	Cross bar	Entretoise		1						
35	00 938 303 0	Dichtungsband -Id.-Nr.= 1m	Sealing strip -Id.-no.= 1m	Patte d'etancheite -Id.-no.= 1m		x						2 X 10

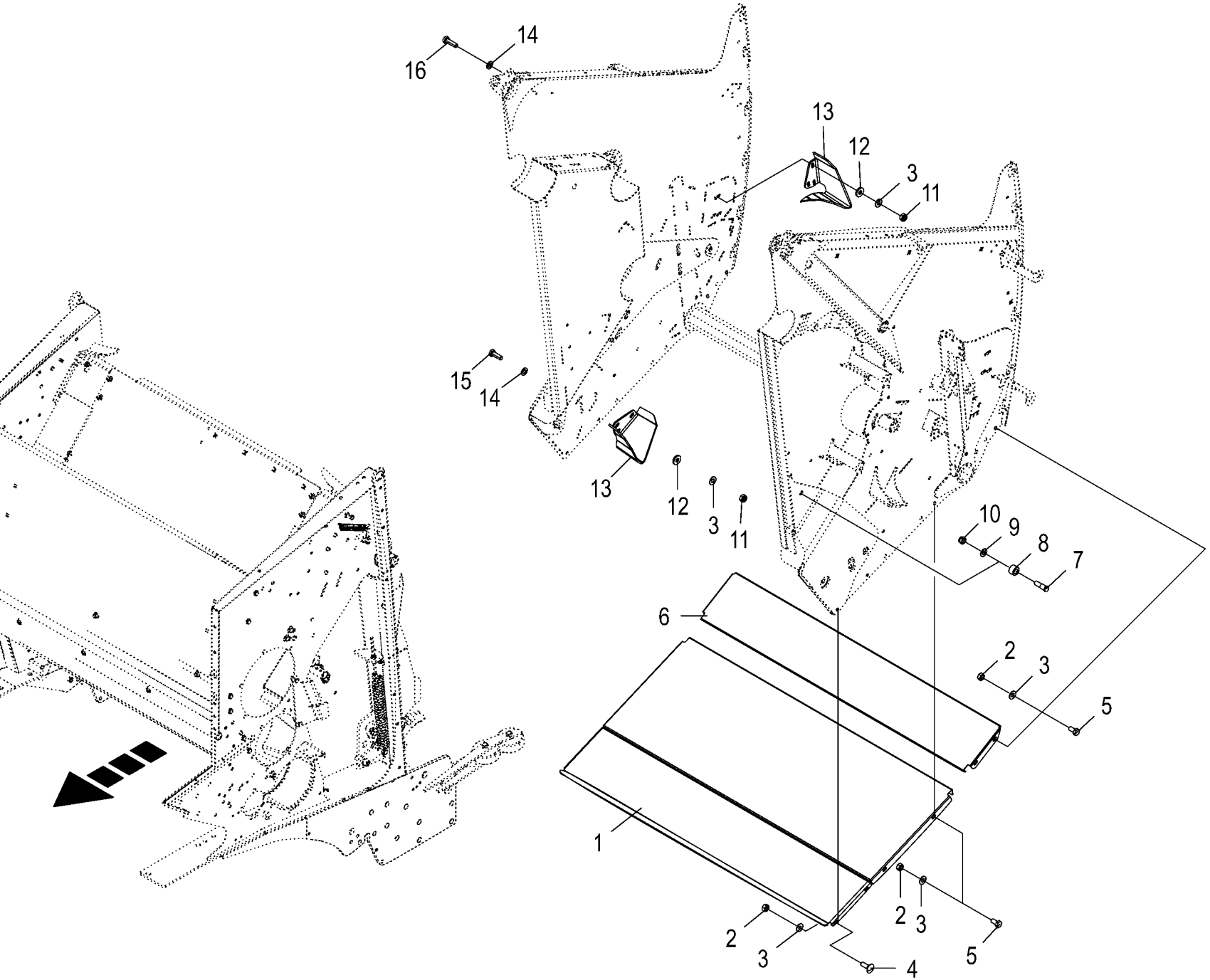

150 051 340 00 / 42.0

150 517 541 01

Gehäuse hinten - Anbauteile
Rear housing - Mounting parts
Carter arrière - Pièces de montage

1003000 - 1026399

RP801-21

150 051 340 00

150 517 541 1 **42.0**

Pos.	ID-Nr.	Benennung	Description	Description	Masch.-Nr-							Bemerkung/Remarks/Remarque
1	20 066 140 3	Blech unterm Rollboden	Sheet under bale formation conveyor	Tôle sous fond à rouleaux		1						
2	00 908 212 0	6kt-Mutter	Hex nut	Écrou hex		x						M 10
3	00 909 909 1	Sperrkantscheibe	Detent edged washer	Disque à bord d'arrêt		x						SKM 10
4	00 904 745 1	Flachrundschraube	Coach bolt	Vis a tête bombée		x						M 10 X 30
5	00 900 634 0	6kt-Schraube	Hex head bolt	Boulon tête hex		x						M 10 X 20
6	20 069 423 1	Blech unten hinten	Sheet bottom rear	Tôle en bas arrière		1						
7	20 267 563 0	Bolzen mit Kopf 18 X 57 ZLÜ	PIN	Boulon		2						
8	00 937 952 1	Laufrolle	Runner	Galet		2						
9	00 909 912 1	Sperrkantscheibe	Detent edged washer	Disque à bord d'arrêt		x						SKM 16
10	00 908 719 0	Sicherungsmutter	Locknut	Écrou hex		x						M 16
11	00 908 758 0	Sicherungsmutter	Locknut	Écrou hex		x						M 10
12	00 910 361 1	Scheibe	Washer	Rondelle		x						10,5 X 25 X 4
13	20 066 329 0	Abstreifer -rechts	Scraper -right	Racloir -droite		2						
	20 066 328 0	Abstreifer -links	Scraper -left	Racloir -gauche		2						
14	00 910 414 0	Scheibe	Washer	Rondelle		x						10,5 X 21 X 2
15	00 900 637 0	6kt-Schraube	Hex head bolt	Boulon tête hex		x						M 10 X 30
16	00 900 638 0	6kt-Schraube	Hex head bolt	Boulon tête hex		x						M 10 X 35

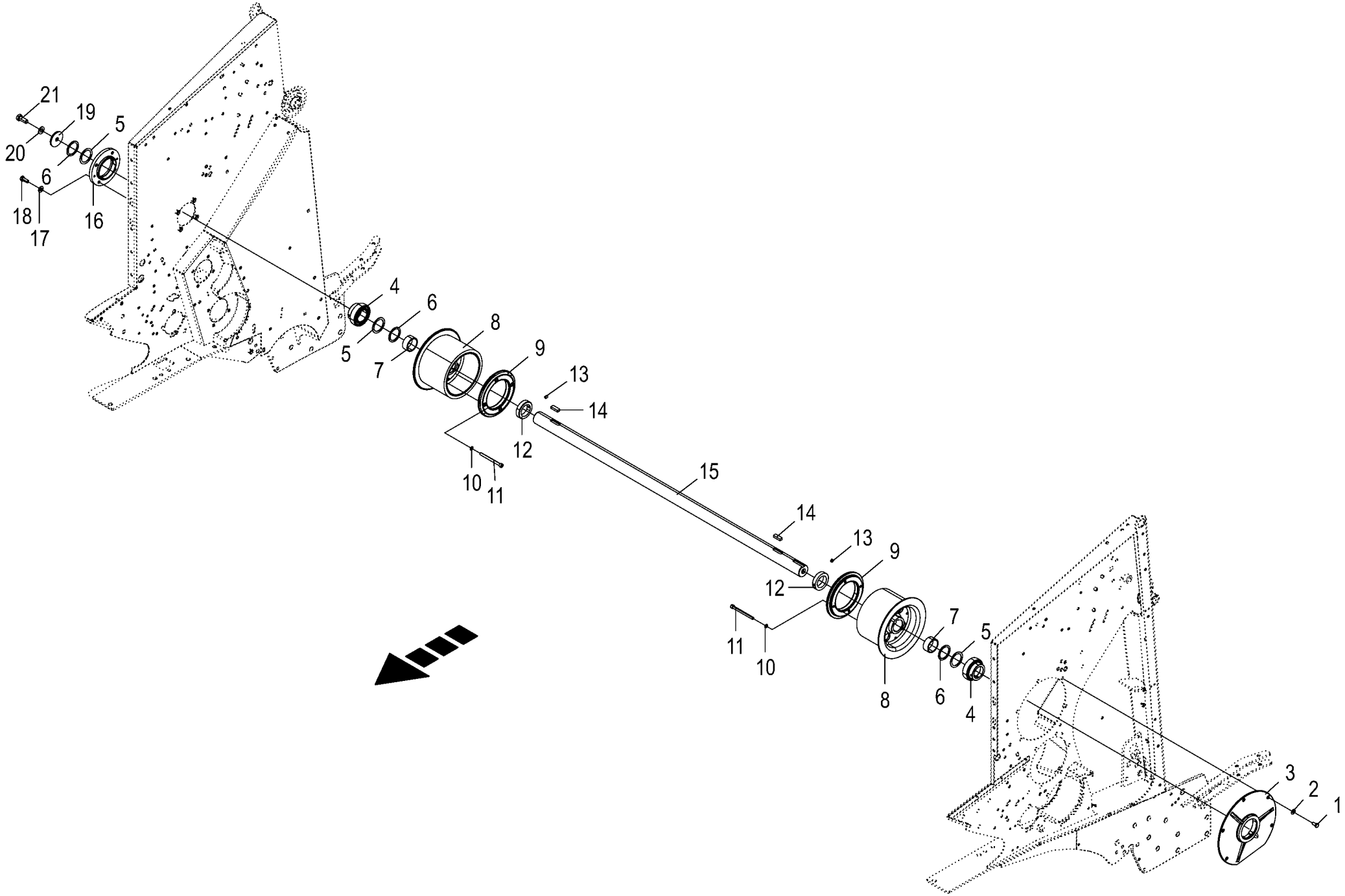

150 051 340 00 / 43.0

150 517 544 01

Rollbodenantriebswelle
Drive shaft of bale formation conveyor
Arbre d'entrainement du fond à rouleaux

1003000 - 1026399

RP801-21

150 051 340 00

150 517 544 1 **43.0**

Pos.	ID-Nr.	Benennung	Description	Description	Masch.-Nr-							Bemerkung/Remarks/Remarque
1	00 900 634 0	6kt-Schraube	Hex head bolt	Boulon tête hex		x						M 10 X 20
2	00 909 909 1	Sperrkantscheibe	Detent edged washer	Disque à bord d'arrêt		x						SKM 10
3	00 292 059 1	Lagergehäuse	Bearing housing	Cage de roulement		1						
4	90 001 461 0	Rillenkugellager	Grooved ball bearing	Roulement à gorge		2						55 X 100 X 48,4
5	00 910 915 0	Passscheibe	Shim ring	Rondelle d'ajustage		x						56 X 72 X 2,0
	00 910 914 0	Passscheibe	Shim ring	Rondelle d'ajustage		x						56 X 72 X 1,0
	00 910 913 0	Passscheibe	Shim ring	Rondelle d'ajustage		x						56 X 72 X 0,5
	00 910 912 0	Passscheibe	Shim ring	Rondelle d'ajustage		x						56 X 72 X 0,3
6	00 910 703 1	Stützscheibe	Supporting disc	Rondelle diélectrique		4						S 55 X 68 X 3,0
7	20 063 184 0	Hülse	Bushing	Douille		2						
8	20 063 904 1	Antriebsrad gummiert	Drive wheel rubberized	Roue d'entraînement caoutchoutée		2						
9	20 260 431 0	Anlaufscheibe Antrieb	Thrust washer drive	Disque de démarrage		2						
				entraînement								
10	00 909 907 0	Sperrkantscheibe	Detent edged washer	Disque à bord d'arrêt		x						SKZ 10
11	00 903 003 1	Zylinderschraube	Allen screw	Vis tête cylindrique		x						M 10 X 120
12	00 911 301 0	Stellring	Collar	Bague d'arrêt		2						55 X 80 X 18
13	00 905 933 1	Gewindestift	Threaded pin	Goujon fileté		4						M 10 X 12
14	00 915 007 0	Passfeder	Fit-in key	Clavette		2						B 14 X 9 X 40
15	00 292 318 1	Antriebswelle	Drive shaft	Arbre d'entraînement		1						Rd. 50 X 1605
16	20 061 405 1	Lagergehäuse	Bearing housing	Cage de roulement		1						Rd. 170
17	00 909 910 1	Sperrkantscheibe	Detent edged washer	Disque à bord d'arrêt		x						SKM 12
18	00 900 656 0	6kt-Schraube	Hex head bolt	Boulon tête hex		x						M 12 X 30
19	00 910 646 0	Scheibe	Washer	Rondelle		x						17 X 70 X 6
20	00 909 912 1	Sperrkantscheibe	Detent edged washer	Disque à bord d'arrêt		x						SKM 16
21	00 900 675 0	6kt-Schraube	Hex head bolt	Boulon tête hex		x						M 16 X 40

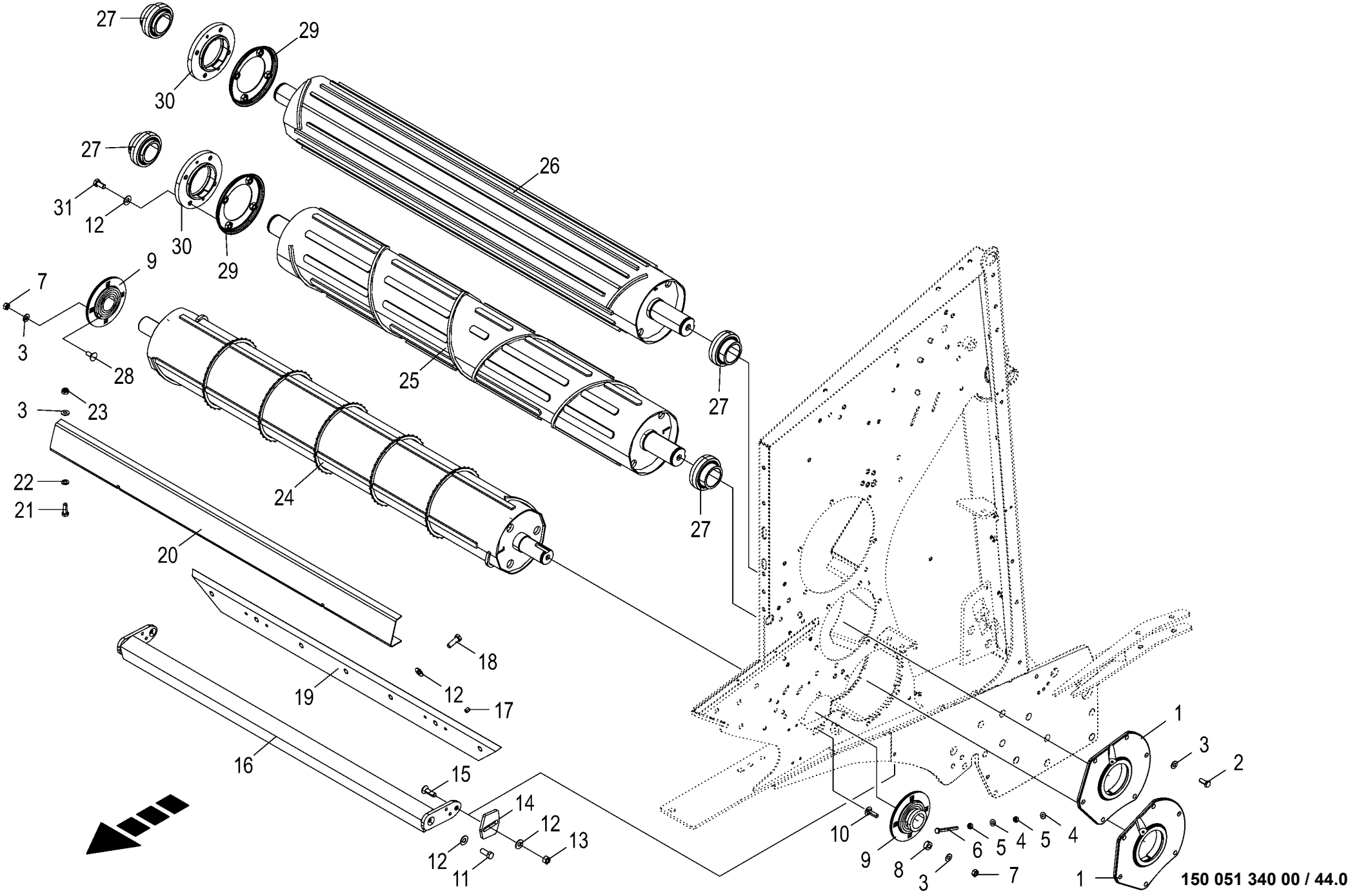

150 517 545 01

Netzwalzen
Net rollers
Cylindres de filet

1003000 - 1026399

RP801-21

150 051 340 00

150 517 545 1 **44.0**

Pos.	ID-Nr.	Benennung	Description	Description	Masch.-Nr-							Bemerkung/Remarks/Remarque
1	00 292 145 2	Flanschlagergehäuse	Flange bearing housing	Corps de palier à bride		2						
2	00 900 636 0	6kt-Schraube	Hex head bolt	Boulon tête hex		x						M 10 X 25
	00 900 637 0	6kt-Schraube	Hex head bolt	Boulon tête hex		x						M 10 X 30
3	00 909 909 1	Sperrkantscheibe	Detent edged washer	Disque à bord d'arrêt		x						SKM 10
4	00 909 908 1	Sperrkantscheibe	Detent edged washer	Disque à bord d'arrêt		x						SKM 8
5	00 908 210 0	6kt-Mutter	Hex nut	Écrou hex		x						M 8
6	00 901 008 1	6kt-Schraube	Hex head bolt	Boulon tête hex		x						M 8 X 80
7	00 908 212 0	6kt-Mutter	Hex nut	Écrou hex		x						M 10
8	20 061 362 0	Buchse	Bushing	Douille		2						11 X 22 X 10
9	00 934 019 1	Flanschlager	Flange bearing	Palier a bride		2						
10	00 904 754 2	Flachrundschraube	Coach bolt	Vis a tête bombée		x						M 10 X 35
	00 904 850 1	Flachrundschraube	Coach bolt	Vis a tête bombée		x						M 10 X 25
11	00 900 656 0	6kt-Schraube	Hex head bolt	Boulon tête hex		x						M 12 X 30
12	00 909 910 1	Sperrkantscheibe	Detent edged washer	Disque à bord d'arrêt		x						SKM 12
13	00 908 215 0	6kt-Mutter	Hex nut	Écrou hex		x						M 12
14	20 060 676 1	Platte	Plate	Plaque		2						
15	90 002 916 0	Senkschraube I-6kt M12 x 40 Zn8	Countersunk screw intern hexa M12 x 40	Vis à tête fraisée 6 p creux M12 x 40		x						
16	20 061 977 1	Abstreifer	Scraper	Racloir		1						
17	00 905 933 1	Gewindestift	Threaded pin	Goujon fileté		4						M 10 X 12
18	00 900 657 0	6kt-Schraube	Hex head bolt	Boulon tête hex		x						M 12 X 35
19	20 061 975 1	Abstreiferblech	Scraper sheet	Tôle de racloir		1						
20	20 068 756 0	Spritzschutz	Splash guard	Protection contre les projections		1						
21	00 900 637 0	6kt-Schraube	Hex head bolt	Boulon tête hex		x						M 10 X 30
22	00 910 414 0	Scheibe	Washer	Rondelle		x						10,5 X 21 X 2
23	00 908 758 0	Sicherungsmutter	Locknut	Écrou hex		x						M 10
24	20 064 286 0	Netzwalze	Net roller	Cylindre de filet		1						
25	20 064 291 0	Netzwalze	Net roller	Cylindre de filet		1						
26	20 064 289 1	Netzwalze oben	Net roller top	Cylindre à filet en haut		1						
27	00 934 611 0	Rillenkugellager	Grooved ball bearing	Roulement à gorge		4						UC 211
28	00 904 850 1	Flachrundschraube	Coach bolt	Vis a tête bombée		x						M 10 X 25
29	00 292 060 0	Wickelschutz	Wrapping guard	Protecteur du système de liage		2						
30	20 061 405 1	Lagergehäuse	Bearing housing	Cage de roulement		2						Rd. 170
31	00 900 655 0	6kt-Schraube	Hex head bolt	Boulon tête hex		x						M 12 X 25

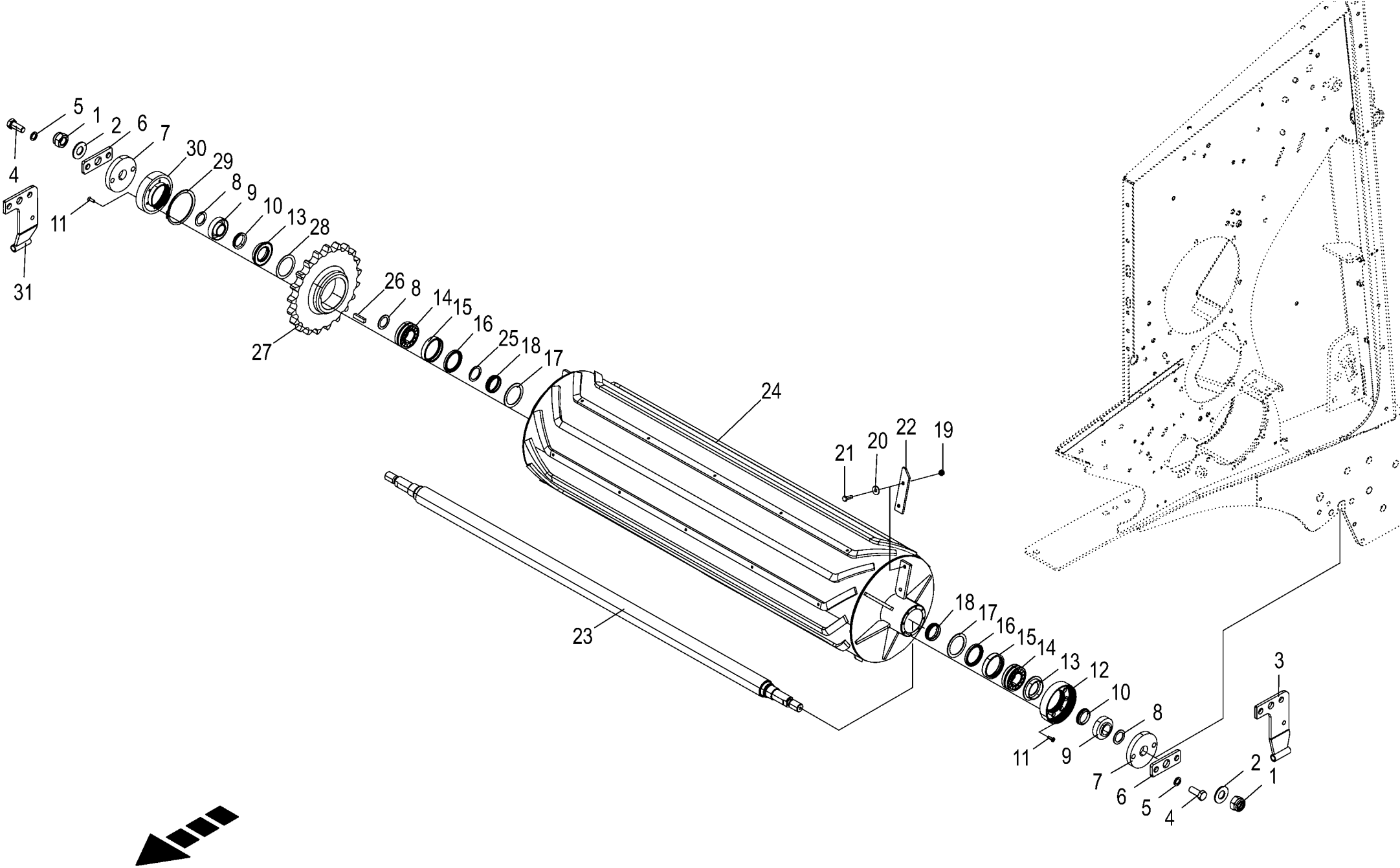

150 051 340 00 / 45.0

150 517 547 01

Starterwalze **Starter roller** **Rouleau starter**					1003000 - 1026399	RP801-21						**150 051 340 00** 150 517 547 1 **45.0**
Pos.	ID-Nr.	Benennung	Description	Description	Masch.-Nr-							Bemerkung/Remarks/Remarque
1	00 908 726 2	Sicherungsmutter	Locknut	Écrou hex		x						M 24
2	00 909 917 1	Sperrkantscheibe	Detent edged washer	Disque à bord d'arrêt		x						SKM 24
3	20 063 388 0	Seilführung -links	Rope guide -left	Guidage du câble -gauche		1						
4	00 900 675 0	6kt-Schraube	Hex head bolt	Boulon tête hex		x						M 16 X 40
5	00 909 904 1	Sperrkantscheibe	Detent edged washer	Disque à bord d'arrêt		x						SKZ 16
6	20 462 456 1	Walzenhalter	Roller holder	Porte-rouleaux		2						
7	20 461 732 0	Haltestück rund				2						
8	00 910 865 1	Passscheibe	Shim ring	Rondelle d'ajustage		x						30 X 42 X 2,0
9	20 461 668 0	Außenlabyrinthring	External labyrinth ring	Bague labyrinthe extérieure		2						
10	90 003 945 0	V-Dichtring	V seal ring	Bague d'étanchéité en V		2						
11	00 904 023 2	Senkschraube	Countersunkscrew	Vis à tête fraisée		x						M 6 X 20
12	20 462 445 0	Räumgewindeflansch 8L	Broach flange 8L	Bride taraudée traitée 8L		1						
13	20 461 670 0	Innenlabyrinthring	Inner labyrinth ring	Bague labyrinthe intérieure		2						
14	90 001 943 0	Pendelrollenlager 22207 E W33	Pendular roller bearing	Roulement à galets rouleaux pendulaire		2						
15	20 461 633 0	Distanzring innen	Spacer ring inside	Bague entretoise int.		2						
16	90 002 230 0	Radial-WDR WAY 50 x 65 x 7	Radial-shaft sealing ring	Radial-bague d'étanchéité		2						
17	00 910 915 0	Passscheibe	Shim ring	Rondelle d'ajustage		x						56 X 72 X 2,0
	00 910 914 0	Passscheibe	Shim ring	Rondelle d'ajustage		x						56 X 72 X 1,0
	00 910 913 0	Passscheibe	Shim ring	Rondelle d'ajustage		x						56 X 72 X 0,5
	00 910 912 0	Passscheibe	Shim ring	Rondelle d'ajustage		x						56 X 72 X 0,3
	00 910 910 0	Passscheibe	Shim ring	Rondelle d'ajustage		x						56 X 72 X 0,1
18	20 461 681 0	Gleitring	Slide ring	Bague de glissement		2						
19	00 908 706 0	Sicherungsmutter	Locknut	Écrou hex		x						M 8
20	00 910 603 0	Scheibe	Washer	Rondelle		x						8,4 X 24 X 2
21	00 900 616 0	6kt-Schraube	Hex head bolt	Boulon tête hex		x						M 8 X 25
22	20 062 075 0	Gummipaddel	Rubber paddle	Pagaie en coutchouc		2						
23	20 462 447 0	Achse Starterwalze	Axle starter roller	Essieu rouleau de démarrage		1						
24	20 462 420 0	Starterwalze	Starter roller	Rouleau de démarrage		1						
25	00 911 136 1	Passscheibe	Shim ring	Rondelle d'ajustage		x						35 X 45 X 2,0
26	00 915 123 0	Passfeder	Fit-in key	Clavette		x						B 10 X 8 X 40
27	20 461 720 0	Kettenrad 1 1/2" Z=21 95mm	Sprocket wheel 1 1/2" Z=21 95mm	Roue à chaîne 1 1/2" Z=21 95mm		1						
28	00 910 914 0	Passscheibe	Shim ring	Rondelle d'ajustage		x						56 X 72 X 1,0
29	00 911 582 0	Sicherungsring	Circlip	Circlip		1						95 X 3
30	20 462 446 0	Räumgewindeflansch 6L	Broach flange 6L	Bride taraudée traitée 6L		1						
31	20 063 389 0	Seilführung	Rope guide	Guidage du câble		1						

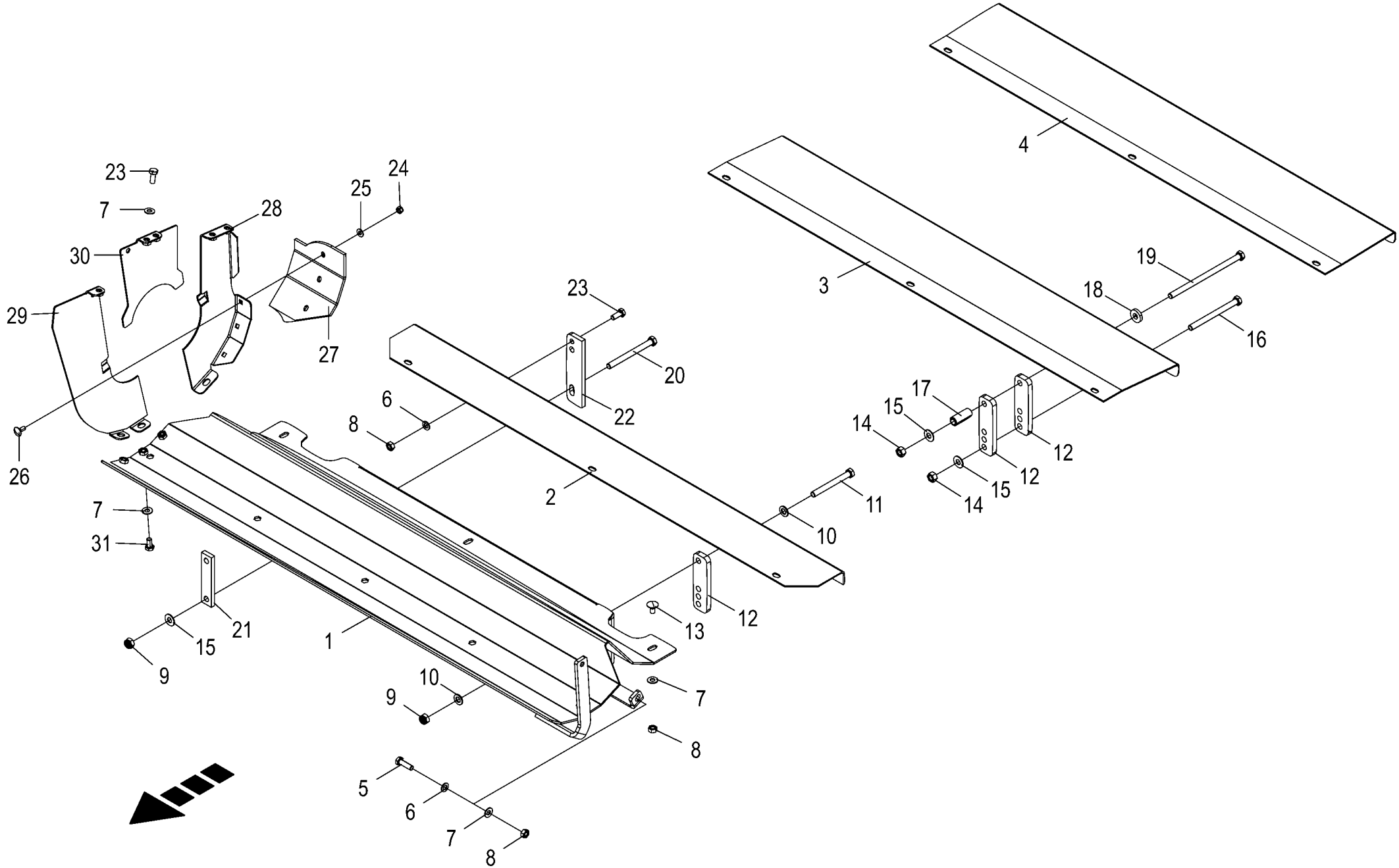

150 051 340 00 / 46.0

150 517 551 01

Blech unter Starterwalze Plate below starter roller Tôle sous rouleau starter					1003000 - 1026399	RP801-21						150 051 340 00 150 517 551 1 46.0
Pos.	ID-Nr.	Benennung	Description	Description	Masch.-Nr-							Bemerkung/Remarks/Remarque
1	20 066 540 1	Starterwalzenblech	Starter roller sheet	Tôle du rouleau de démarrage		1						
2	20 062 215 0	Abweisblech	Deflector plate	Tôle du déflecteur		1						
3	20 063 376 0	Abdeckblech	Cover plate	Tôle de recouvrement		1						
4	20 063 218 0	Abdeckblech -Ballenkicker	Cover plate -Bale ejector	Tôle de recouvrement - Éjecteur de balles		1						
5	00 900 638 0	6kt-Schraube	Hex head bolt	Boulon tête hex		x						M 10 X 35
6	00 910 414 0	Scheibe	Washer	Rondelle		x						10,5 X 21 X 2
7	00 909 909 1	Sperrkantscheibe	Detent edged washer	Disque à bord d'arrêt		x						SKM 10
8	00 908 212 0	6kt-Mutter	Hex nut	Écrou hex		x						M 10
9	00 908 701 0	Sicherungsmutter	Locknut	Écrou hex		x						M 12
10	00 910 506 1	Scheibe	Washer	Rondelle		x						13 X 24 X 2,5
11	00 901 461 0	6kt-Schraube	Hex head bolt	Boulon tête hex		x						M 12 X 110
12	20 060 795 1	Befestigungsblech	Mounting sheet	Tôle de fixation		x						
13	00 904 751 2	Flachrundschraube	Coach bolt	Vis a tête bombée		x						M 10 X 20
14	00 908 215 0	6kt-Mutter	Hex nut	Écrou hex		x						M 12
15	00 909 910 1	Sperrkantscheibe	Detent edged washer	Disque à bord d'arrêt		x						SKM 12
16	00 901 095 1	6kt-Schraube	Hex head bolt	Boulon tête hex		x						M 12 X 140
17	00 188 538 0	Hülse	Bushing	Douille		2						13,6 X 20 X 50
18	00 910 320 0	Scheibe	Washer	Rondelle		x						13 X 30 X 6
19	90 001 477 0	6kt-Schraube	Hex head bolt	Boulon tête hex		x						M 12 X 210
20	00 901 463 1	6kt-Schraube	Hex head bolt	Boulon tête hex		x						M 12 X 130 -10.9
21	20 062 211 0	Gegenhalter	Arrester	Contre-pointe		2						
22	20 062 212 0	Anschraubplatte	Mounting plate	Plaque à visser		2						
23	00 900 636 0	6kt-Schraube	Hex head bolt	Boulon tête hex		x						M 10 X 25
24	00 908 706 0	Sicherungsmutter	Locknut	Écrou hex		x						M 8
25	00 909 908 1	Sperrkantscheibe	Detent edged washer	Disque à bord d'arrêt		x						SKM 8
26	00 904 731 2	Flachrundschraube	Coach bolt	Vis a tête bombée		x						M 8 X 20
27	20 066 562 0	Gummistreifen	Rubber strip	Bande en caoutchouc		1						
28	20 067 389 2	Blechhälfte hinten	Sheet half rear	Demi-tôle arrière		1						
29	20 067 450 1	Blechhälfte vorne	Sheet half front	Demi-tôle avant		1						
30	20 067 387 0	Verschlussblech	End plate	Tôle de fermeture		1						
31	00 900 634 0	6kt-Schraube	Hex head bolt	Boulon tête hex		x						M 10 X 20

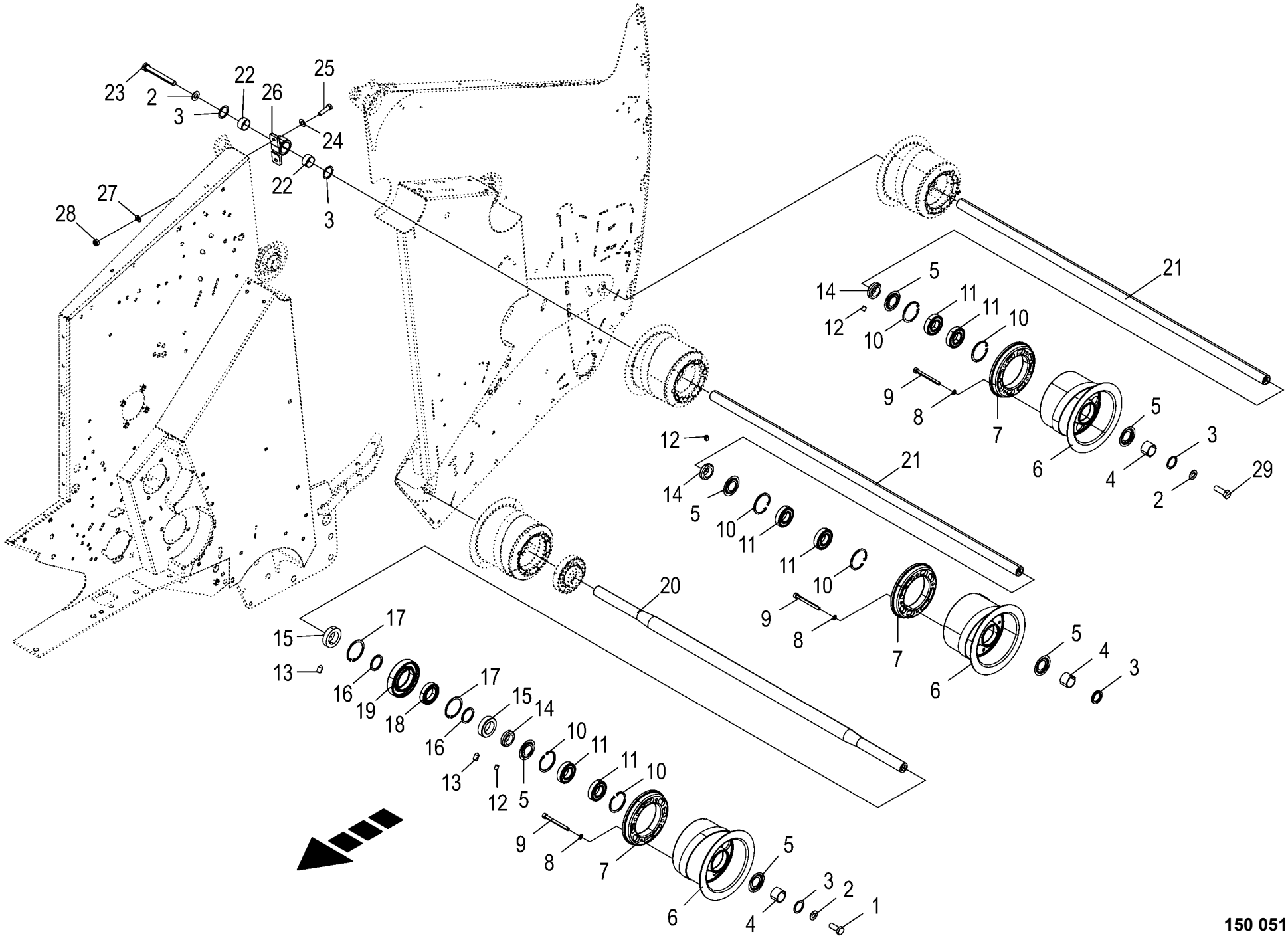

150 051 340 00 / 47.0

150 517 565 01

Umlenkachsen für Rollboden
Deflection axles for bale formation conveyor
Essieux de renvoi pour fond à rouleau

1003000 - 1026399

RP801-21

150 051 340 00

150 517 565 1 **47.0**

Pos.	ID-Nr.	Benennung	Description	Description	Masch.-Nr-	RP801-21						Bemerkung/Remarks/Remarque
1	00 900 675 0	6kt-Schraube	Hex head bolt	Boulon tête hex		x						M 16 X 40
2	00 909 912 1	Sperrkantscheibe	Detent edged washer	Disque à bord d'arrêt		x						SKM 16
3	00 911 136 1	Passscheibe	Shim ring	Rondelle d'ajustage		x						35 X 45 X 2,0
4	20 263 525 0	Buchse A3G	Bushing A3G	Douille A3G		6						
5	00 292 254 0	Abdeckscheibe	Cover disc	Rondelle de recouvrement		12						
6	20 068 144 1	Umlenkrad Spirale links	Guide wheel spiral left	Poulie de renvoi spirale ga.		3						
	20 068 145 1	Umlenkrad Spirale rechts	Guide wheel spiral right	Poulie de renvoi spirale dr.		3						
7	20 260 831 0	Anlaufscheibe	Thrust washer	Disque de démarrage		6						
8	00 909 907 0	Sperrkantscheibe	Detent edged washer	Disque à bord d'arrêt		x						SKZ 10
9	90 001 431 0	Zylinderschraube	Allen screw	Vis tête cylindrique		x						M 10 X 105
10	00 911 668 0	Sicherungsring	Circlip	Circlip		12						72 X 2,5
11	00 930 537 0	Rillenkugellager	Grooved ball bearing	Roulement à gorge		12						6207 2RS
12	00 905 922 1	Gewindestift	Threaded pin	Goujon fileté		6						M 8 X 10
13	00 905 755 0	Gewindestift	Threaded pin	Goujon fileté		4						M 10 X 16
14	20 063 173 0	Stellring	Collar	Bague d'arrêt		6						35 X 56 X 16
15	00 911 324 1	Stellring	Collar	Bague d'arrêt		4						A 45 X 70 X 18
16	00 910 732 1	Stützscheibe	Supporting disc	Rondelle diélectrique		4						S 45 X 55 X 3,0
17	00 911 670 0	Sicherungsring	Circlip	Circlip		4						I 75 X 2,5
18	00 930 150 0	Rillenkugellager	Grooved ball bearing	Roulement à gorge		2						6009 2RS
19	20 060 181 0	Stützrolle	Supporting roller	Galet de soutien		2						Rd. 130
20	20 066 052 0	Verbindungswelle	Connecting shaft	Arbre de conjugaison		1						
21	00 292 320 0	Verbindungswelle	Connecting shaft	Arbre de conjugaison		2						Rd. 35 X 1444
22	00 934 930 0	Lagerbuchse	Bearing bush	Coussinet		4						35 X 39 X 20
23	00 901 491 0	6kt-Schraube	Hex head bolt	Boulon tête hex		x						M 16 X 130
	00 900 677 0	6kt-Schraube	Hex head bolt	Boulon tête hex		x						M 16 X 50
24	00 909 910 1	Sperrkantscheibe	Detent edged washer	Disque à bord d'arrêt		x						SKM 12
25	00 901 451 0	6kt-Schraube	Hex head bolt	Boulon tête hex		x						M 12 X 45
26	00 292 396 0	Stehlagergehäuse	Pedestal bearing housing	Boîte de chaise-palier		2						
27	00 910 506 1	Scheibe	Washer	Rondelle		x						13 X 24 X 2,5
28	00 908 701 0	Sicherungsmutter	Locknut	Écrou hex		x						M 12
29	00 900 677 0	6kt-Schraube	Hex head bolt	Boulon tête hex		x						M 16 X 50

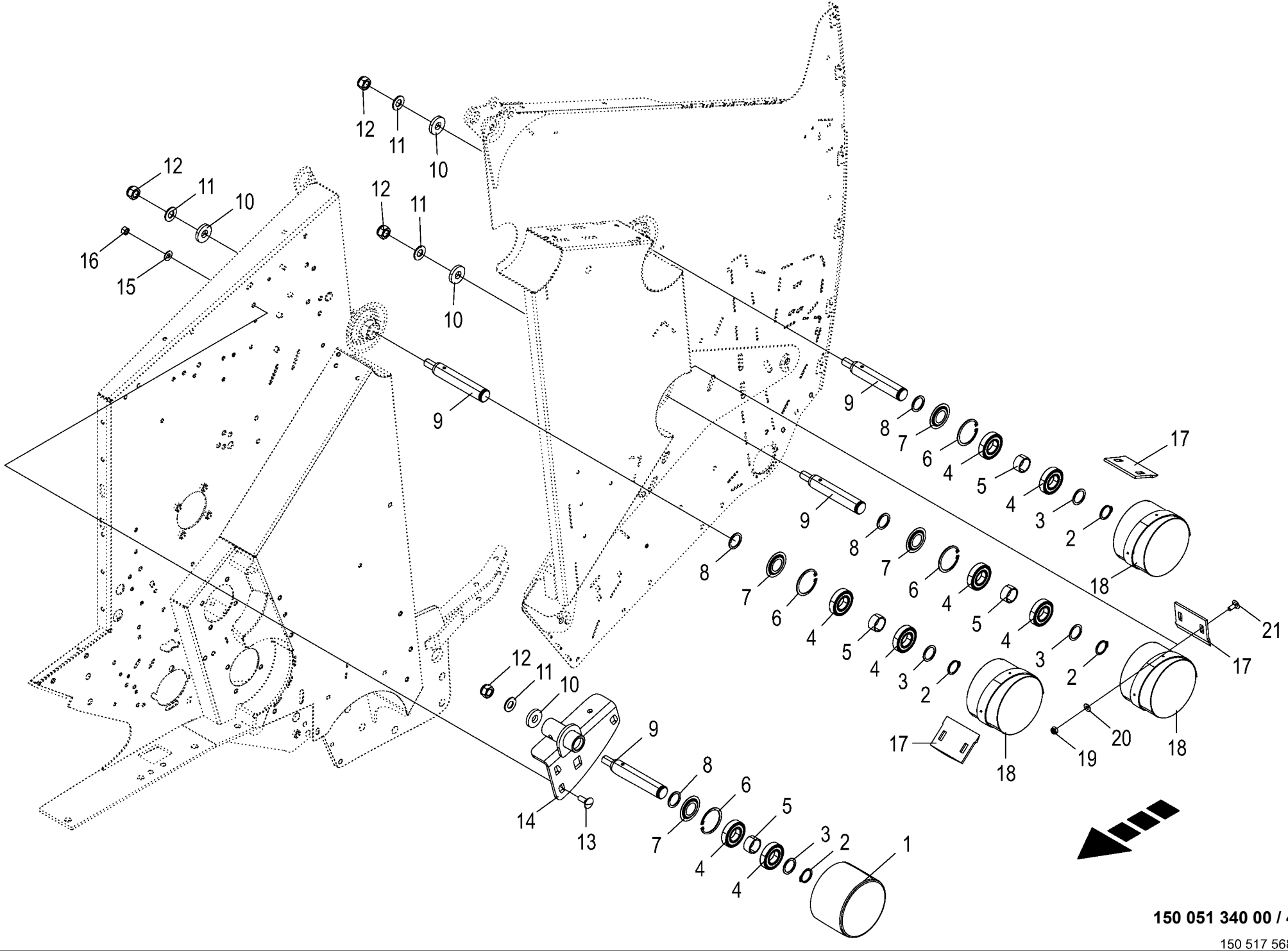

150 051 340 00 / 48.0

150 517 568 01

Umlenkrollen
Guide pulleys
Poulies de de guidage

1003000 - 1026399

RP801-21

150 051 340 00

150 517 568 1 **48.0**

Pos.	ID-Nr.	Benennung	Description	Description	Masch.-Nr-							Bemerkung/Remarks/Remarque
1	20 062 301 0	Umlenkrad	Guide wheel	Roue de renvoi		2						Rd. 168 X 113
2	00 911 519 0	Sicherungsring	Circlip	Circlip		8						A 35 X 2,5
3	00 911 136 1	Passscheibe	Shim ring	Rondelle d'ajustage		x						35 X 45 X 2,0
4	00 930 537 0	Rillenkugellager	Grooved ball bearing	Roulement à gorge		16						6207 2RS
5	00 490 802 0	Distanzrohr	Spacer tube	Tube d'entretoisement		8						36 X 42,4 X 21
6	00 911 668 0	Sicherungsring	Circlip	Circlip		8						72 X 2,5
7	00 292 254 0	Abdeckscheibe	Cover disc	Rondelle de recouvrement		8						
8	00 910 727 1	Stützscheibe	Supporting disc	Rondelle diélectrique		x						S 35 X 45 X 2,5
9	20 060 537 0	Steckwelle	Plug shaft	Arbre à enfoncer		8						Lg.= 220
10	00 910 625 0	Scheibe	Washer	Rondelle		x						21 X 50 X 8
11	00 909 913 1	Sperrkantscheibe	Detent edged washer	Disque à bord d'arrêt		x						SKM 20
12	00 908 721 0	Sicherungsmutter	Locknut	Écrou hex		x						M 20
13	90 002 064 0	Flachrundschr.4kt M12x35 Zn8	Coach bolt	Vis a tête bombée		x						
14	20 064 799 0	Halter -rechts	Support -right	Cadre support -droite		1						
	20 064 801 0	Halter -links	Support -left	Cadre support -gauche		1						
15	00 909 910 1	Sperrkantscheibe	Detent edged washer	Disque à bord d'arrêt		x						SKM 12
16	00 908 215 0	6kt-Mutter	Hex nut	Écrou hex		x						M 12
17	20 062 307 0	Abstreifer	Scraper	Racloir		6						
18	20 068 143 0	Umlenkrad innen, rechts Spirale	Guide wheel inside, right spiral	Poulie de renvoi int., dr. spirale		3						
	20 068 142 0	Umlenkrad innen, links Spirale	Guide wheel inside, left spiral	Poulie de renvoi int., ga. spirale		3						
19	00 908 758 0	Sicherungsmutter	Locknut	Écrou hex		x						M 10
20	00 909 909 1	Sperrkantscheibe	Detent edged washer	Disque à bord d'arrêt		x						SKM 10
21	00 904 850 1	Flachrundschraube	Coach bolt	Vis a tête bombée		x						M 10 X 25

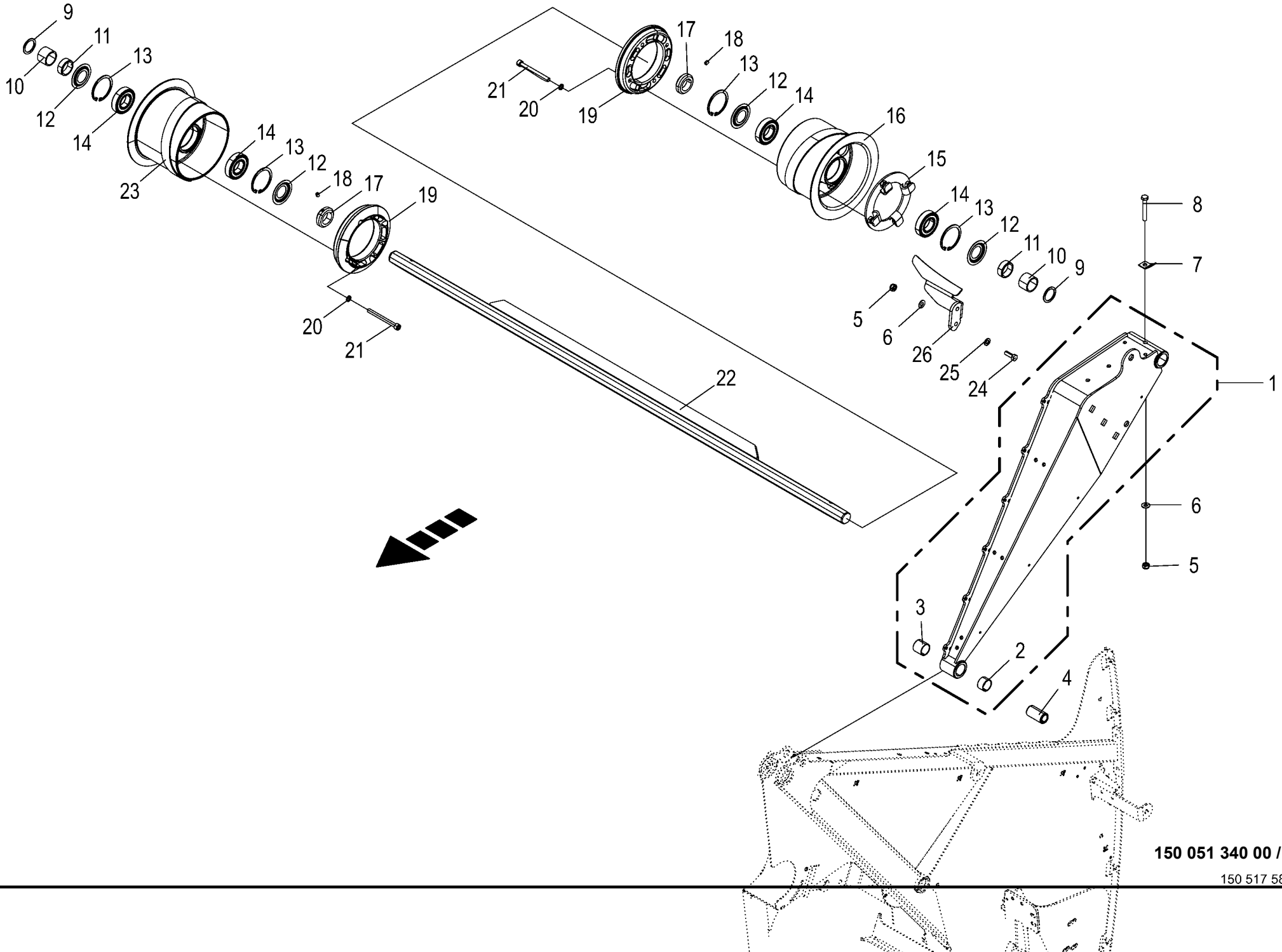

150 051 340 00 / 49.0

150 517 588 01

Spannvorrichtung Tension equipment Dispositif tendeur					1003000 - 1026399	RP801-21						150 051 340 00 150 517 588 1 49.0
Pos.	ID-Nr.	Benennung	Description	Description	Masch.-Nr-							Bemerkung/Remarks/Remarque
1	20 060 669 4	Spannarm links m. DU-Buchse	Tensioning arm left with DU bushing	Bras tendeur ga. + douille DU		1						
	20 060 670 4	Spannarm rechts m. DU-Buchse	Tensioning arm right with DU bushing	Bras tendeur dr. + douille DU		1						
2	00 934 946 0	Lagerbuchse	Bearing bush	Coussinet		2						30 X 34 X 20
3	00 934 920 0	Lagerbuchse	Bearing bush	Coussinet		2						30 X 34 X 30
4	20 060 752 0	Buchse	Bushing	Douille		2						20,5 X 30 X 55,5
5	00 908 758 0	Sicherungsmutter	Locknut	Écrou hex		x						M 10
6	00 909 909 1	Sperrkantscheibe	Detent edged washer	Disque à bord d'arrêt		x						SKM 10
7	00 336 735 1	Halteblech	Holding plate	Tôle de fixation		2						
8	00 901 437 0	6kt-Schraube	Hex head bolt	Boulon tête hex		x						M 10 X 70
	00 901 436 0	6kt-Schraube	Hex head bolt	Boulon tête hex		x						M 10 X 65
9	00 911 136 1	Passscheibe	Shim ring	Rondelle d'ajustage		x						35 X 45 X 2,0
10	20 263 525 0	Buchse A3G	Bushing A3G	Douille A3G		2						
11	00 266 050 1	Distanzring	Spacer ring	Bague d'écartement		2						44.5 X 4.5 X 16
12	00 292 254 0	Abdeckscheibe	Cover disc	Rondelle de recouvrement		4						
13	00 911 668 0	Sicherungsring	Circlip	Circlip		4						72 X 2,5
14	00 930 537 0	Rillenkugellager	Grooved ball bearing	Roulement à gorge		4						6207 2RS
15	20 069 242 0	Sensorschaltring	Sensor switching ring	Bague de transmission du capteur		1						
16	20 068 144 1	Umlenkrad Spirale links	Guide wheel spiral left	Poulie de renvoi spirale ga.		1						
17	20 063 173 0	Stellring	Collar	Bague d'arrêt		2						35 X 56 X 16
18	00 905 922 1	Gewindestift	Threaded pin	Goujon fileté		2						M 8 X 10
19	20 260 831 0	Anlaufscheibe	Thrust washer	Disque de démarrage		2						
20	00 909 907 0	Sperrkantscheibe	Detent edged washer	Disque à bord d'arrêt		x						SKZ 10
21	90 001 431 0	Zylinderschraube	Allen screw	Vis tête cylindrique		x						M 10 X 105
22	20 060 620 0	Verbindungswelle	Connecting shaft	Arbre de conjugaison		1						
23	20 068 145 1	Umlenkrad Spirale rechts	Guide wheel spiral right	Poulie de renvoi spirale dr.		1						
24	00 900 637 0	6kt-Schraube	Hex head bolt	Boulon tête hex		x						M 10 X 30
25	00 910 414 0	Scheibe	Washer	Rondelle		x						10,5 X 21 X 2
26	20 066 760 0	Abstreifer -links	Scraper -left	Racloir -gauche		1						
27	20 066 765 0	Abstreifer -rechts	Scraper -right	Racloir -droite		1						

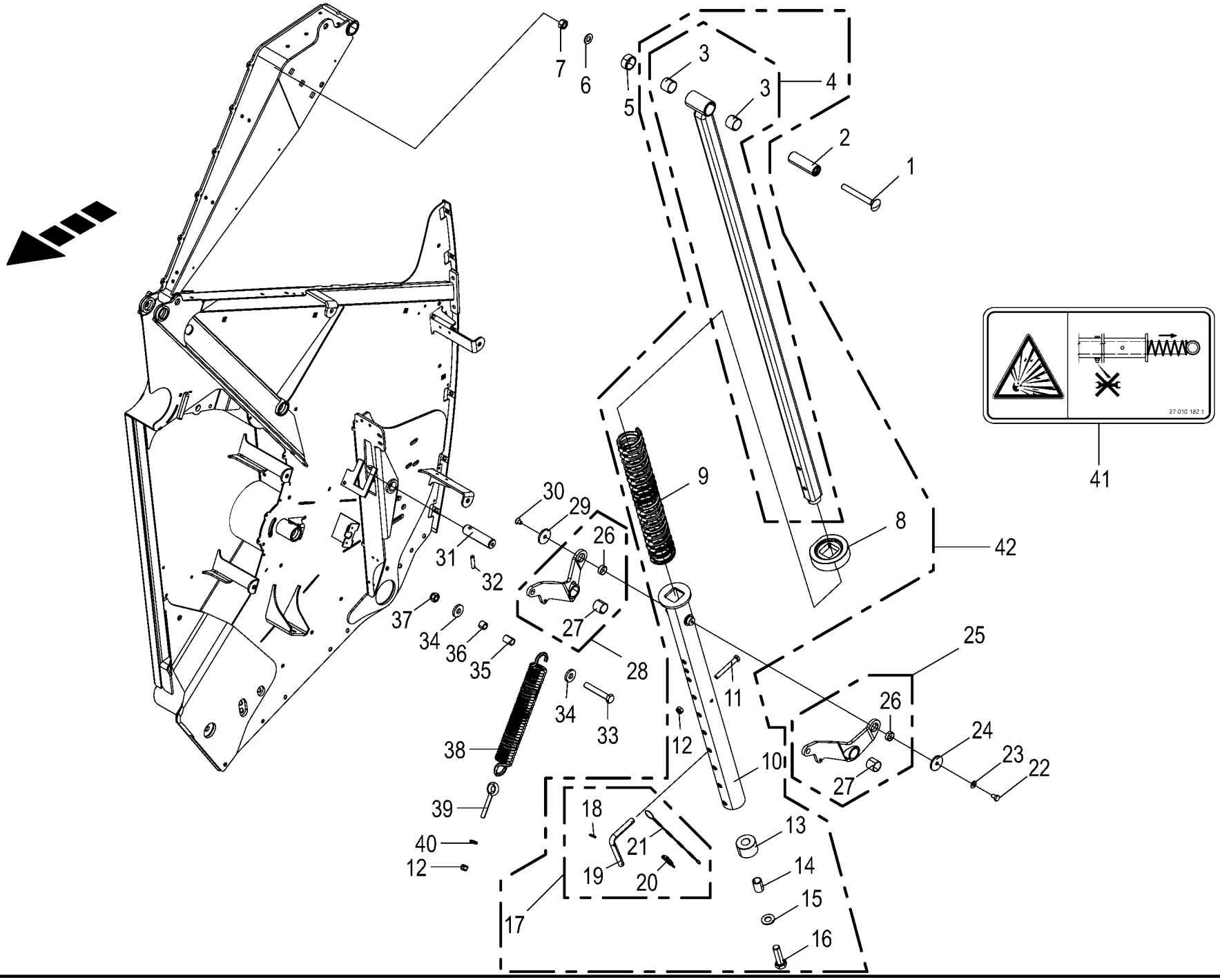

150 051 340 00 / 50.0

150 517 630 02

Spannvorrichtung Tension equipment Dispositif tendeur					1003000 - 1026399	RP801-21						150 051 340 00 150 517 630 2 50.0
Pos.	ID-Nr.	Benennung	Description	Description	Masch.-Nr-							Bemerkung/Remarks/Remarque
1	90 000 366 0	Flachrundschraube	Coach bolt	Vis a tête bombée		x						M 16 X 140
2	20 060 936 1	Buchse	Bushing	Douille		2						17 X 35 X 107
3	00 934 925 0	Lagerbuchse	Bearing bush	Coussinet		4						35 X 39 X 30
4	20 061 520 0	Federrohr	Tube	Tube		2						
5	00 332 942 2	Buchse 36 x 44,5 x 20 Zn8				2						
6	00 909 912 1	Sperrkantscheibe	Detent edged washer	Disque à bord d'arrêt		x						SKM 16
7	00 908 220 0	6kt-Mutter	Hex nut	Écrou hex		x						M 16
8	20 066 549 1	Verschleißschutz	Wear protection	Protection d'usure		2						
9	20 063 163 0	Druckfeder	Pressure spring	Ressort de pression		8						11 X 71 X 550
10	20 061 429 2	Einstellrohr	Adjusting tube	Tube de réglage		3						
11	90 002 348 0	6kt-Schraube M12 x 90	Hexagon head screw M12 x 90	Vis six pans M12 x 90		x						
12	00 908 701 0	Sicherungsmutter	Locknut	Écrou hex		x						M 12
13	20 061 440 0	Kunststoffrohr	Plastic tube	Tube plastique		2						27 X 60 X 40
14	00 146 465 1	Rohr	Tube	Tube		2						26,9 X 2,65 X 40
15	00 909 913 1	Sperrkantscheibe	Detent edged washer	Disque à bord d'arrêt		x						SKM 20
16	00 901 505 0	6kt-Schraube	Hex head bolt	Boulon tête hex		x						M 20 X 70
17	00 293 878 1	Steckbolzen	Locking pin	Axe débrochable		2						
18	00 912 611 2	Spannstift	Roll pin	Goupille de serrage		2						5 X 26
19	00 293 877 1	Steckbolzen Rd 16 h9	POLING BOLT	BOULON DE JALONNER		2						
20	00 917 004 1	Klappstecker	Linch pin	Goupille clip		2						5 X 32
21	00 922 651 2	Knotenkette	Chain	Chaine		2						Lg.= 215
22	00 900 632 0	6kt-Schraube	Hex head bolt	Boulon tête hex		x						M 10 X 16
23	00 909 909 1	Sperrkantscheibe	Detent edged washer	Disque à bord d'arrêt		x						SKM 10
24	00 910 639 1	Scheibe	Washer	Rondelle		x						11 X 48 X 5
25	20 061 522 0	Hebel	Lever	Levier		2						
26	00 934 973 1	Lagerbuchse	Bearing bush	Coussinet		4						25 X 28 X 10
27	00 934 920 0	Lagerbuchse	Bearing bush	Coussinet		4						30 X 34 X 30
28	20 061 521 0	Hebel	Lever	Levier		2						
29	20 263 823 0	Scheibe angesenkt	Disc countersunk	Rondelle lamée		2						
30	90 002 305 0	Senkschraube I-6kt M10 x 16 ZnNi MK-gelb	Countersunk screw intern hexa M10 x 16	Vis à tête fraisée 6 p creux M10 x 16		x						
31	20 261 450 1	Bolzen 30 X 115	Bolt	Boulon		2						
32	00 912 538 0	Spannstift	Roll pin	Goupille de serrage		2						10 X 45
33	00 901 141 1	6kt-Schraube	Hex head bolt	Boulon tête hex		x						M 16 X 100
34	00 910 362 0	Scheibe	Washer	Rondelle		x						17 X 40 X 6
35	00 344 769 2	Rohr	Tube	Tube		2						21,3 X 2,65 X 30
36	00 188 284 0	Buchse	Bushing	Douille		2						16 X 21,3 X 17
37	00 908 719 0	Sicherungsmutter	Locknut	Écrou hex		x						M 16

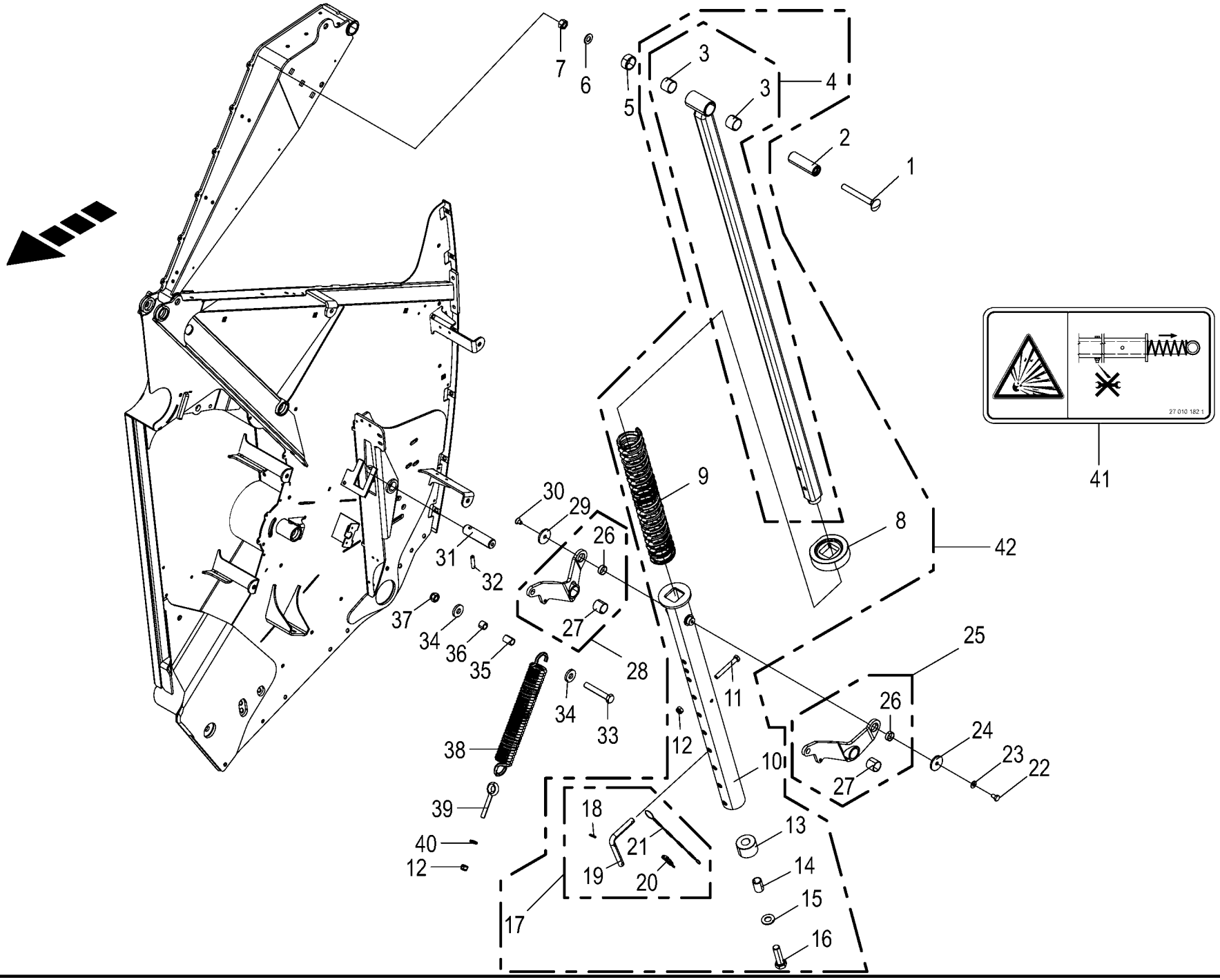

150 051 340 00 / 50.0

150 517 630 02

Spannvorrichtung Tension equipment Dispositif tendeur					1003000 - 1026399	RP801-21						150 051 340 00 150 517 630 2 50.0
Pos.	ID-Nr.	Benennung	Description	Description	Masch.-Nr-							Bemerkung/Remarks/Remarque
38	20 066 894 0	Zugfeder	Tension spring	Ressort de traction		4						9 X 47 X 402
39	00 918 300 1	Ringschraube	Eyebolt	Piton		4						M 12 X 95
40	00 910 506 1	Scheibe	Washer	Rondelle		x						13 X 24 X 2,5
41	27 010 182 1	Aufkleber Schraubverbindung nicht lösen	Label do not loosen screw connection	Autocollant		2						
42	20 064 891 1	Federstütze mont.	Spring support assembl.	Support de ressort assembl.		2						
	27 024 736 0	Aufkleber Schraubverbindung nicht lösen	Label	Autocollant		2						

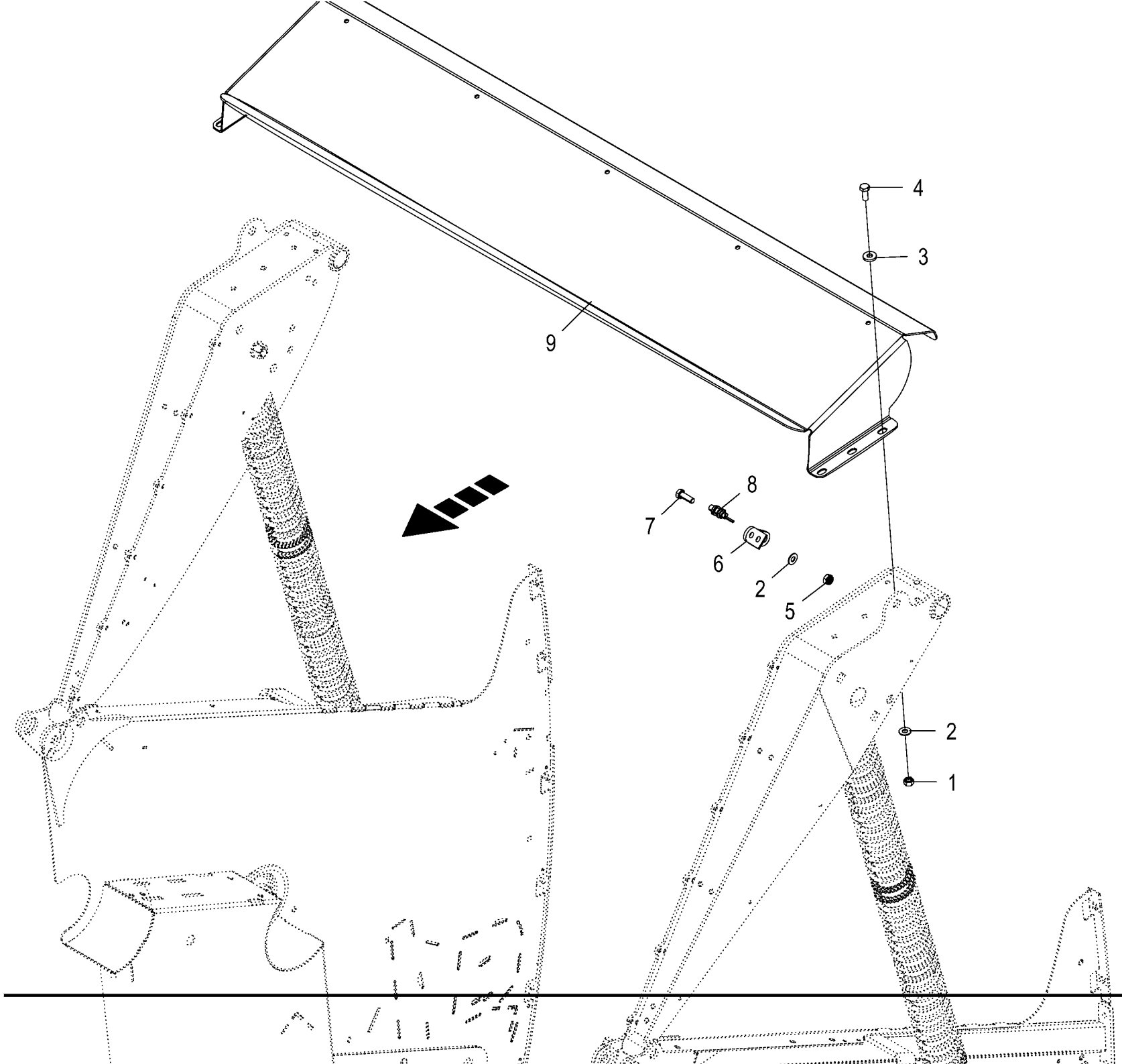

150 051 340 00 / 51.0

150 517 659 01

Anbauteile - Spannvorrichtung
Mounting parts - tension equipment
Pièces de montage - dispositif tendeur

1003000 - 1026399

RP801-21

150 051 340 00

150 517 659 1 **51.0**

Pos.	ID-Nr.	Benennung	Description	Description	Masch.-Nr-							Bemerkung/Remarks/Remarque
1	00 908 212 0	6kt-Mutter	Hex nut	Écrou hex		x						M 10
2	00 909 909 1	Sperrkantscheibe	Detent edged washer	Disque à bord d'arrêt		x						SKM 10
3	00 910 361 1	Scheibe	Washer	Rondelle		x						10,5 X 25 X 4
4	00 900 636 0	6kt-Schraube	Hex head bolt	Boulon tête hex		x						M 10 X 25
	00 900 637 0	6kt-Schraube	Hex head bolt	Boulon tête hex		x						M 10 X 30
5	00 908 758 0	Sicherungsmutter	Locknut	Écrou hex		x						M 10
6	20 066 209 1	Sensorhalter	Sensor support	Support de capteur		1						
7	00 900 637 0	6kt-Schraube	Hex head bolt	Boulon tête hex		x						M 10 X 30
8	00 302 409 2	Ind. Näherungsschalter Namur M12 6mm [-B05]	Namur sensor Namur M12 [-B05]	Capt. Namur [-B05]		1						
9	20 066 566 0	Prallblech	Baffle plate	Tôle de chicane		1						

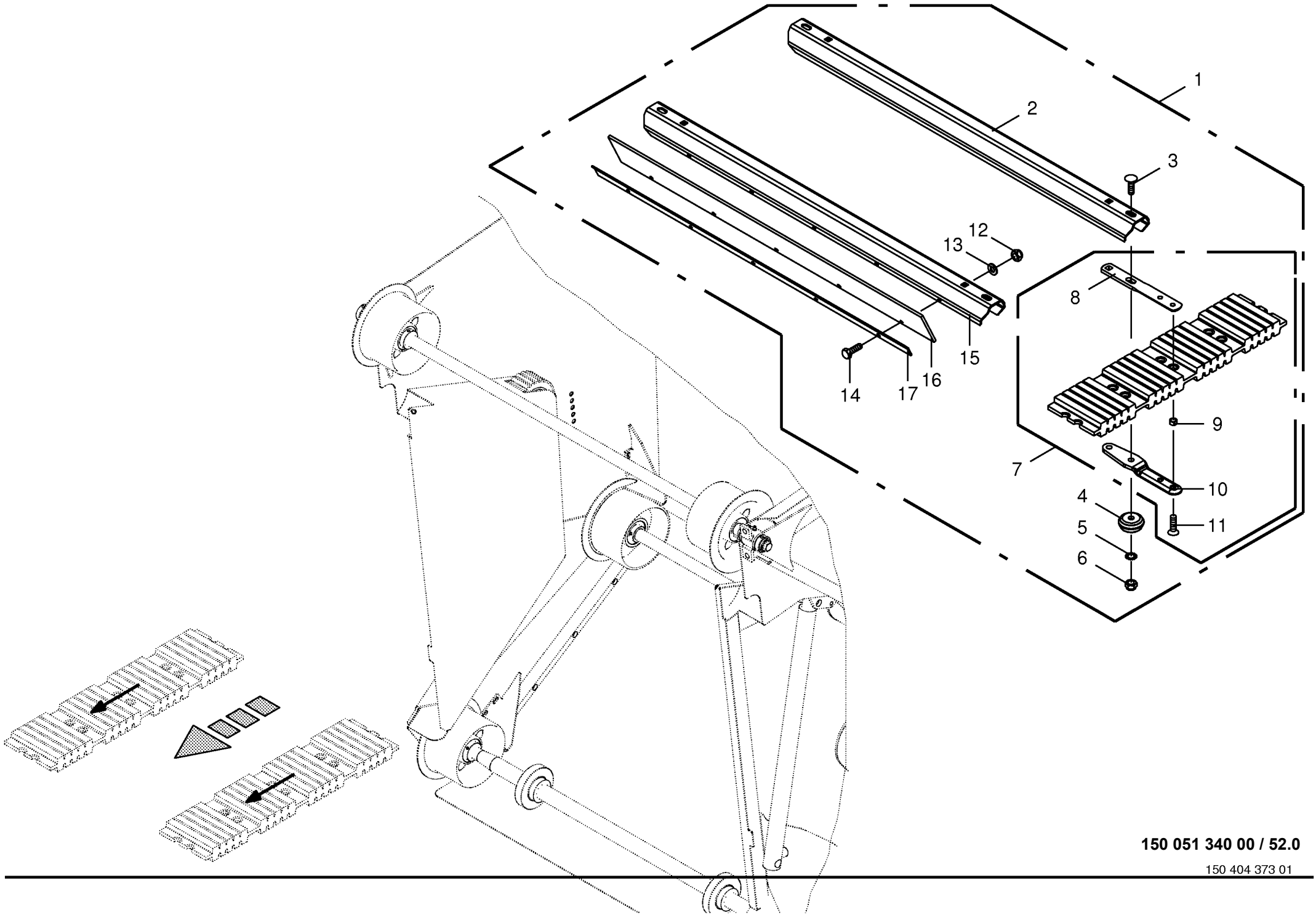

150 051 340 00 / 52.0

150 404 373 01

Rollboden
Baling floor
Fond de pressage

1003000 - 1026399

RP801-21

150 051 340 00

150 404 373 1 **52.0**

Pos.	ID-Nr.	Benennung	Description	Description	Masch.-Nr-							Bemerkung/Remarks/Remarque
1	20 065 562 1	Rollboden kpl. 55 Stäbe F155XC Xt	Floor conveyor cpl. 55 slats	Fond à rouleaux cpl. 55 barres		x						
2	20 063 889 0	Rollbodenstab	Baling floor bar	Barre de fond de pressage		51						
3	90 001 829 0	Flachrundschraube	Coach bolt	Vis a tête bombée		x						M 12 X 40 -10.9
4	20 065 560 1	Anlaufrolle	Start-up roller	Rouleau de démarrage		56						
5	00 909 910 1	Sperrkantscheibe	Detent edged washer	Disque à bord d'arrêt		x						SKM 12
6	00 908 701 0	Sicherungsmutter	Locknut	Écrou hex		x						M 12
7	20 065 977 1	Powerbelt - Paar + Halter	Powerbelt-pair + support	Paire de Powerbelts + support		x						
8	20 260 707 0	Stabhalter oben	Rod support top	Support de barre en haut		110						
9	20 063 893 0	Buchse	Bushing	Douille		212						12,1 X 16 X 7,5
	20 065 737 0	Buchse	Bushing	Douille		8						12,1 X 16 X 8,5
10	20 260 704 0	Stabhalter unten	Rod support bottom	Support de barre en bas		110						
11	90 002 003 0	Senkschraube	Countersunkscrew	Vis à tête fraisée		x						M 12 X 26 -10.9
12	00 908 706 0	Sicherungsmutter	Locknut	Écrou hex		x						M 8
13	00 910 413 0	Scheibe	Washer	Rondelle		x						8,4 X 17 X 1,6
14	00 900 616 0	6kt-Schraube	Hex head bolt	Boulon tête hex		x						M 8 X 25
15	20 063 890 0	Rollbodenstab	Baling floor bar	Barre de fond de pressage		4						
16	20 064 219 0	Gummileiste	Rubber bar	Barrette en caoutchouc		4						
17	20 064 220 0	Deckleiste	Cover rail	Rail de recouvrement		4						

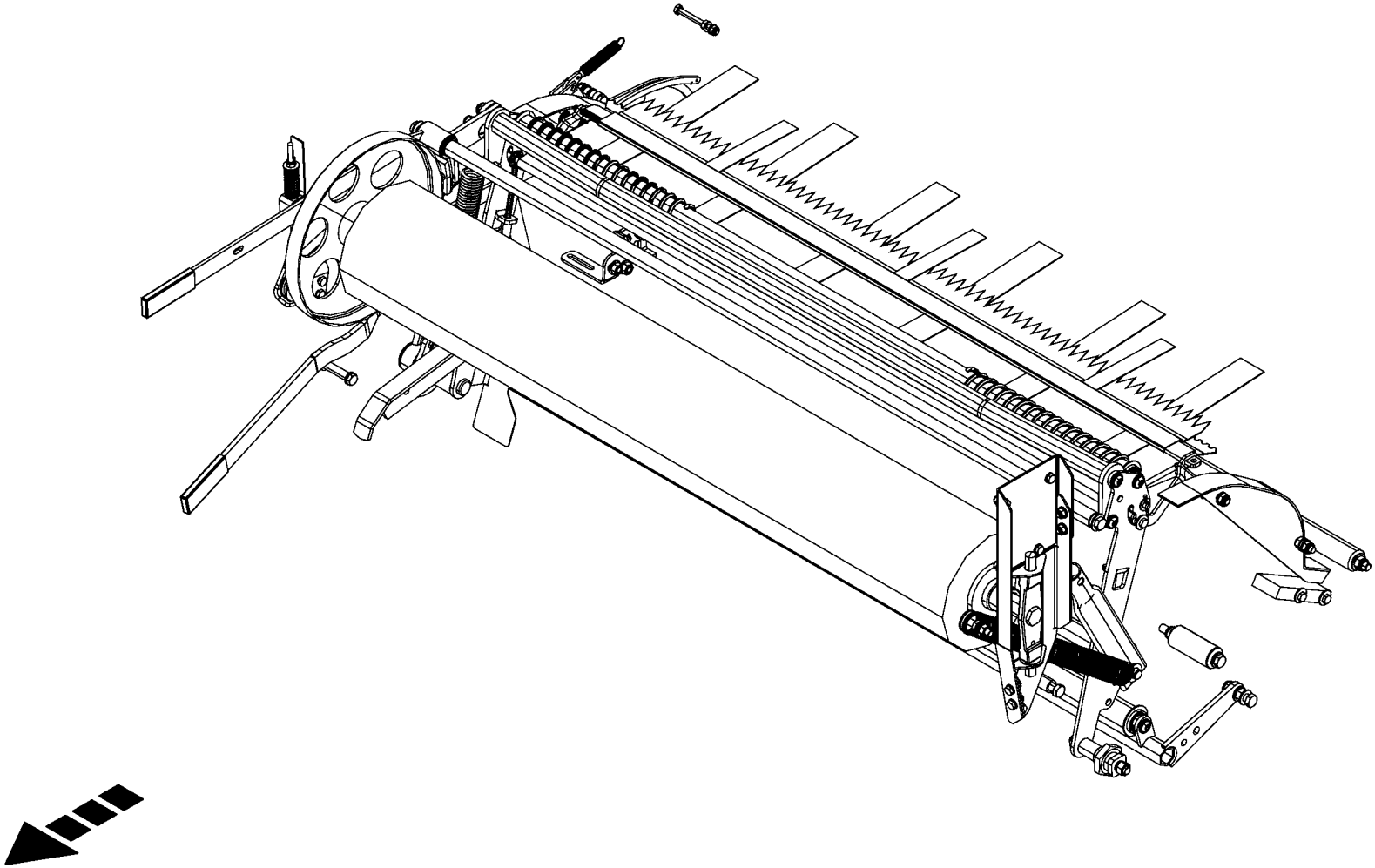

-----BINDUNG -----TYING PROCESS -----LIAGE					1003000 - 1026399	RP801-21						150 051 340 00 150 517 691 2 53.0
Pos.	ID-Nr.	Benennung	Description	Description	Masch.-Nr-							Bemerkung/Remarks/Remarque
1						.						

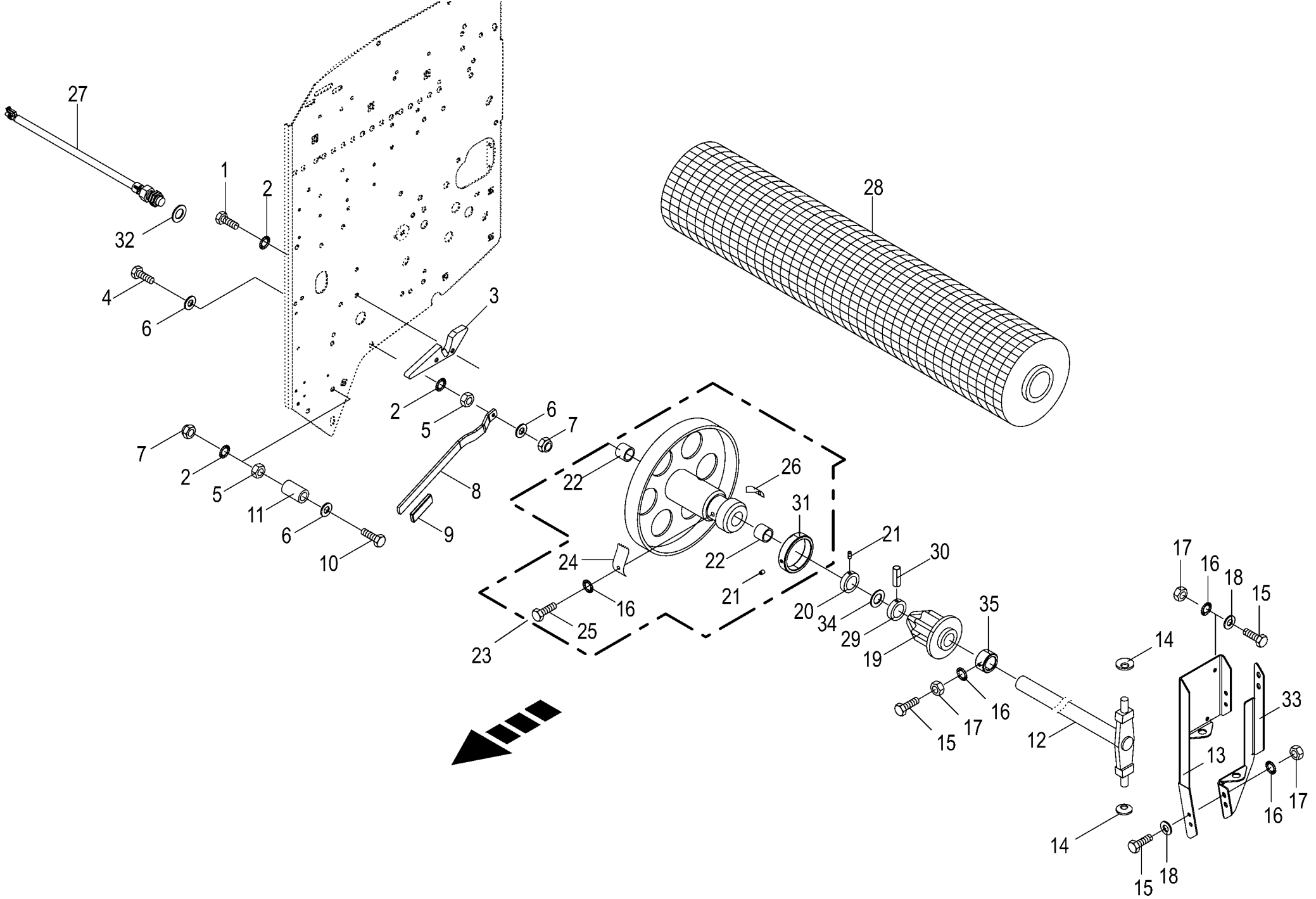

150 051 340 00 / 54.0

150 404 597 07

Schwenkvorrichtung - Netzbindung - Passiv Swivelling device - Net tying - Passive Mecanisme de pivotement - Attache de résean - Passif					1003000 - 1026399	RP801-21						150 051 340 00 150 404 597 7 54.0
Pos.	ID-Nr.	Benennung	Description	Description	Masch.-Nr-							Bemerkung/Remarks/Remarque
1	00 900 632 0	6kt-Schraube	Hex head bolt	Boulon tête hex		x						M 10 X 16
2	00 909 909 1	Sperrkantscheibe	Detent edged washer	Disque à bord d'arrêt		x						SKM 10
3	00 273 316 6	Auflaufstück	Ramp piece	Pièce rampe		1						
4	00 901 433 0	6kt-Schraube	Hex head bolt	Boulon tête hex		x						M 10 X 50
5	00 908 212 0	6kt-Mutter	Hex nut	Écrou hex		x						M 10
6	00 910 414 0	Scheibe	Washer	Rondelle		x						10,5 X 21 X 2
7	00 908 758 0	Sicherungsmutter	Locknut	Écrou hex		x						M 10
8	00 278 475 3	Hebel	Lever	Levier		1						
9	00 925 016 0	Griff	Handle	Poignée		1						
10	00 901 438 0	6kt-Schraube	Hex head bolt	Boulon tête hex		x						M 10 X 80
11	00 938 675 0	Schlauch -Id.-Nr.= 1m	Hose -Id.-no.= 1m	Tuyau -Id.-no.= 1m		x						
12	20 264 890 0	Schwenkwelle	Pivoting shaft	Arbre pivotant		1						
13	20 069 005 0	Klappscharnier oben	Folding hinge top	Charnière pliante en haut		1						
14	00 909 920 1	Federscheibe	Spring washer	Rondelle à ressort		2						B 31,5 X 16,3 X 1,25
15	00 900 614 0	6kt-Schraube	Hex head bolt	Boulon tête hex		x						M 8 X 20
16	00 909 908 1	Sperrkantscheibe	Detent edged washer	Disque à bord d'arrêt		x						SKM 8
17	00 908 210 0	6kt-Mutter	Hex nut	Écrou hex		x						M 8
18	00 910 413 0	Scheibe	Washer	Rondelle		x						8,4 X 17 X 1,6
19	00 273 321 2	Rollenhalter	Roller support	Support de rouleau		1						
20	00 911 319 1	Stellring	Collar	Bague d'arrêt		1						A= 30
21	00 905 922 1	Gewindestift	Threaded pin	Goujon fileté		x						M 8 X 10
22	00 934 901 0	Lagerbuchse	Bearing bush	Coussinet		2						30 X 34 X 40
23	00 292 125 1	Bremsteller mont.	Brake disc assembled	Disque de freinage assembl.		1						
24	00 273 327 3	Feder	Spring	Ressort		2						1,25 X 30 X 90
25	00 900 253 1	6kt-Schraube	Hex head bolt	Boulon tête hex		x						M 8 X 12
26	00 279 049 1	Feder	Spring	Ressort		2						
27	00 303 469 1	Ind. Näherungsschalter Namur M30 10mm [-B02]	Namur sensor Namur M30 [-B02]	Capt. Namur Namur M30 [-B02]		1						
28	00 926 180 0	Excellent Edge X-tra 2.600	Excellent Edge X-tra 2.600	Filet Edge X-tra 2600m		x						
	00 929 926 0	Excellent Edge X-tra 3.600	Excellent Edge X-tra 3.600	Filet Edge X-tra 3600M		x						
	00 927 921 1	Wickelnetz-Rolle 300m EDGE X-TRA	Net wrap roll 300m EDGE X-TRA	Roul. de filet d'enr. 300 m. EDGE X-TRA		x						
29	00 490 644 2	Stellring	Collar	Bague d'arrêt		1						45 X 30 X 16
30	00 912 675 2	Spannstift	Roll pin	Goupille de serrage		1						8 X 45
31	20 266 962 0	Stellring	Adjusting ring	Bague d'arrêt		1						
32	00 910 865 1	Passscheibe	Shim ring	Rondelle d'ajustage		x						30 X 42 X 2,0
33	20 069 004 0	Klappscharnier unten	Folding hinge bottom	Charnière pliante en bas		1						
34	00 910 864 1	Passscheibe	Shim ring	Rondelle d'ajustage		x						30 X 42 X 1,0

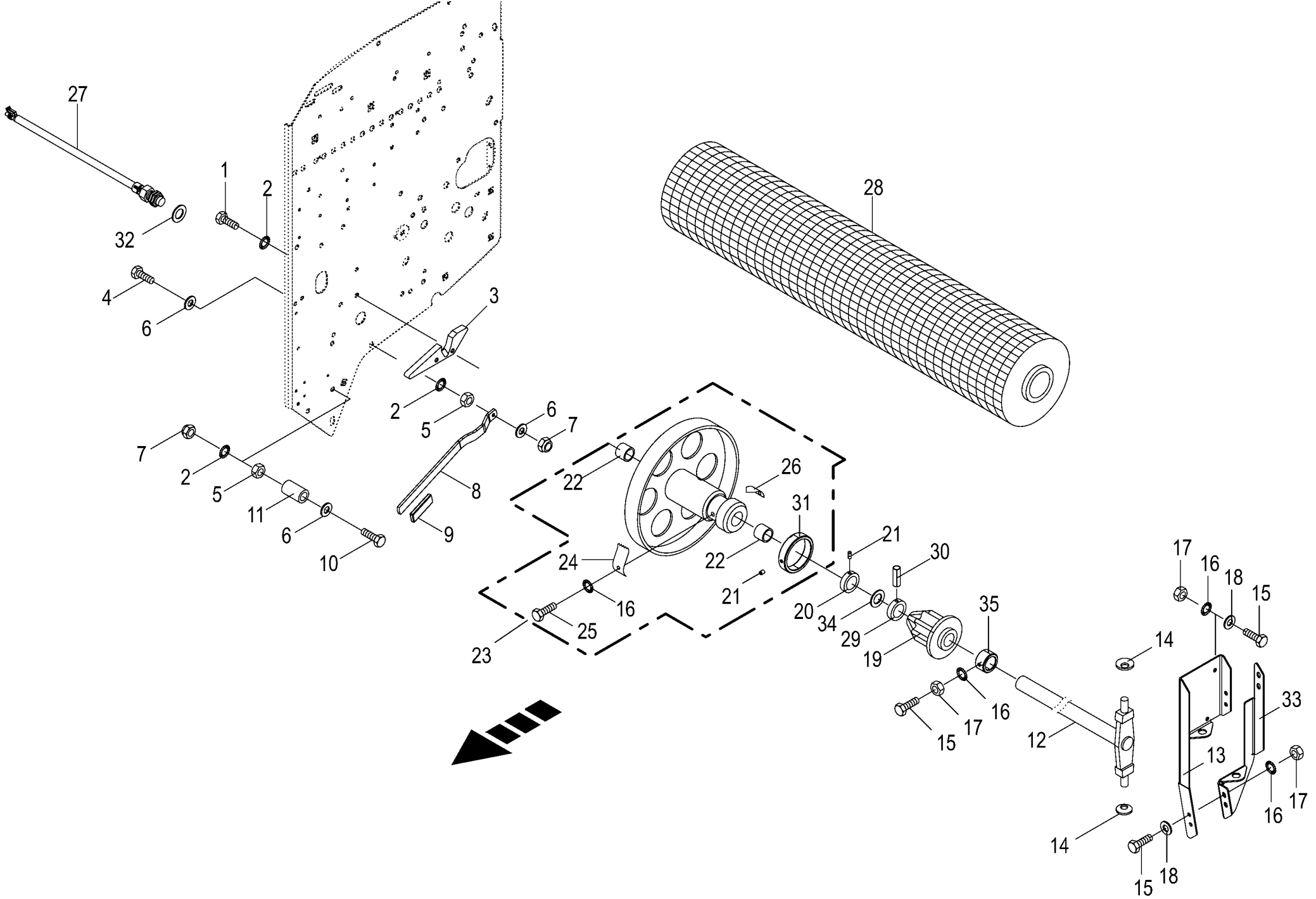

150 051 340 00 / 54.0

150 404 597 07

Schwenkvorrichtung - Netzbindung - Passiv Swivelling device - Net tying - Passive Mecanisme de pivotement - Attache de résean - Passif					1003000 - 1026399	RP801-21						150 051 340 00 150 404 597 7 54.0
Pos.	ID-Nr.	Benennung	Description	Description	Masch.-Nr-							Bemerkung/Remarks/Remarque
35	20 264 543 0	Stellrohr	Adjustable tube	Tube de réglage		1						

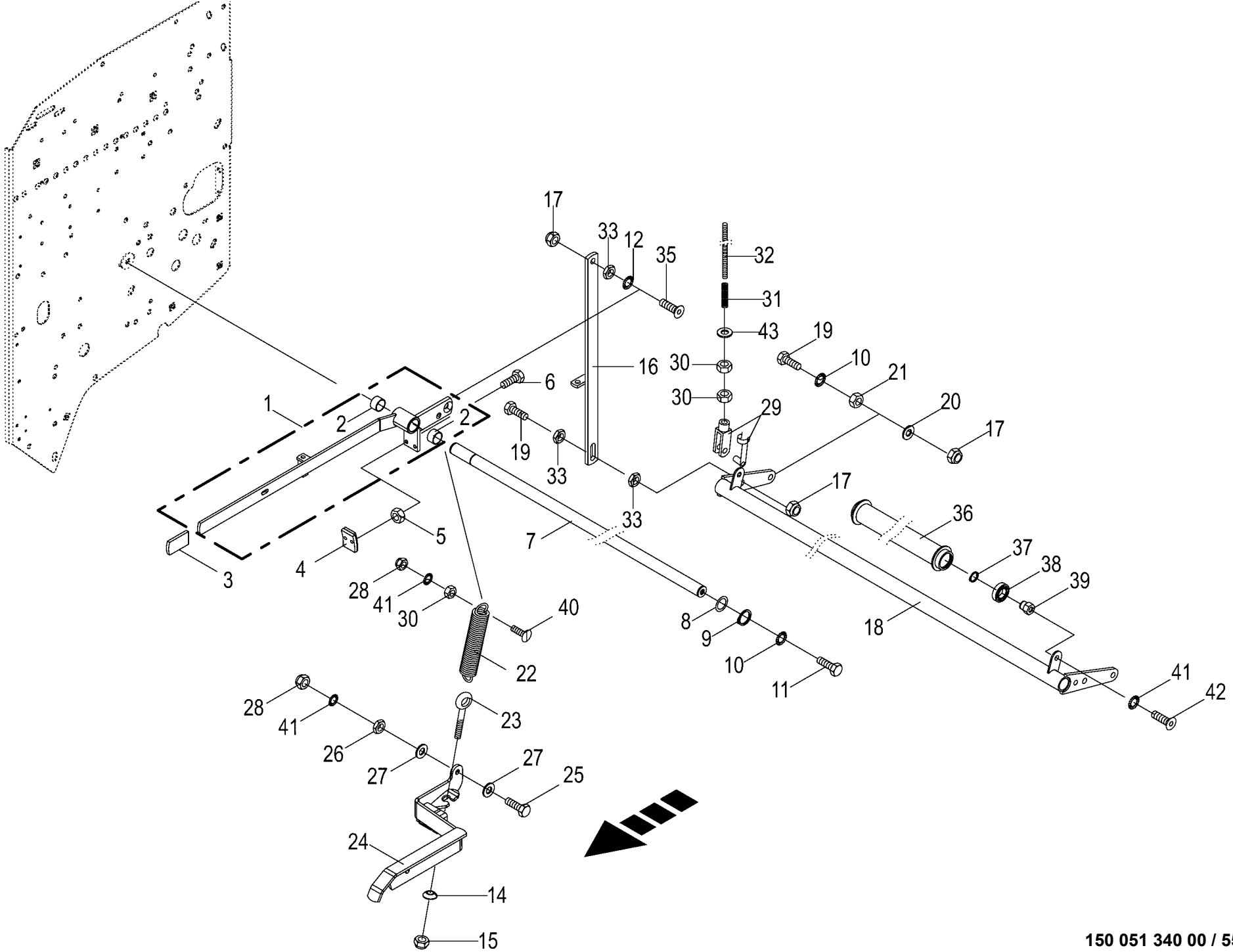

150 051 340 00 / 55.0

150 313 884 10

Bremshebel - Netzbindung - Passiv
Brake lever - Net tying - Passive
Levier de frein - Attache de résean - Passif

1003000 - 1026399

RP801-21

150 051 340 00

150 313 884 10 **55.0**

Pos.	ID-Nr.	Benennung	Description	Description	Masch.-Nr-							Bemerkung/Remarks/Remarque
1	20 461 620 0	Bremshebel mont.	Brake lever assembled	Levier de frein assembl.		1						
2	00 934 927 0	Bundbuchse	Collar bush	Douille de touchette		2						25 X 28/35 X 16,5
3	00 925 016 0	Griff	Handle	Poignée		1						
4	00 278 035 0	Bremsbacke	Brake shoe	Machoire de frein		1						
	00 273 355 1	Bremsbelag	Brake lining	Machoire de frein		1						60 X 8 X 45
	00 913 809 0	Niet	Rivet	Rivet		2						B 6 X 12
5	00 908 208 0	6kt-Mutter	Hex nut	Écrou hex		x						M 6
6	00 900 608 0	6kt-Schraube	Hex head bolt	Boulon tête hex		x						M 6 X 20
7	00 292 216 0	Umlenkwelle	Guide shaft	Arbre de renvoi		1						Rd. 25 X 1427
8	00 910 842 0	Passscheibe	Shim ring	Rondelle d'ajustage		x						25 X 35 X 0,3
9	00 911 529 0	Sicherungsring	Circlip	Circlip		x						A 25 X 1,2
10	00 909 910 1	Sperrkantscheibe	Detent edged washer	Disque à bord d'arrêt		x						SKM 12
11	00 900 655 0	6kt-Schraube	Hex head bolt	Boulon tête hex		x						M 12 X 25
12	90 000 123 0	Sperrkantscheibe	Detent edged washer	Disque à bord d'arrêt		x						SKK 12
14	20 266 868 0	Konus d=8,5 D=20 l=5	Cone d=8.5 D=20 l=5	Cône d=8,5 D=20 l=5		1						
15	00 908 706 0	Sicherungsmutter	Locknut	Écrou hex		x						M 8
16	20 060 565 1	Bremsstange	Brake rod	Tige de commande de frein		1						
17	00 908 701 0	Sicherungsmutter	Locknut	Écrou hex		x						M 12
18	00 292 986 1	Querrohr	Cross tube	Tube transversal		1						
19	00 900 302 1	6kt-Schraube	Hex head bolt	Boulon tête hex		x						M 12 X 50
20	00 910 506 1	Scheibe	Washer	Rondelle		x						13 X 24 X 2,5
21	00 908 215 0	6kt-Mutter	Hex nut	Écrou hex		x						M 12
22	00 250 067 4	Zugfeder	Tension spring	Ressort de traction		1						5 X 30 X 150
23	00 918 310 0	Ösenschraube	Eye screw	Vis à oeillet		1						M 8 X 95
24	20 269 004 0	Spannhebel	Tension lever	Levier de serrage		1						
25	00 900 284 1	6kt-Schraube	Hex head bolt	Boulon tête hex		x						M 10 X 50
26	00 908 500 0	6kt-Mutter -niedrige Form	Hex nut -low form	Écrou hex -forme basse		x						M 10
27	00 910 414 0	Scheibe	Washer	Rondelle		x						10,5 X 21 X 2
28	00 908 758 0	Sicherungsmutter	Locknut	Écrou hex		x						M 10
29	00 927 110 1	Gabelkopf kpl.	Clevis cpl.	Chape cpl.		1						G 10 X 40
30	00 908 212 0	6kt-Mutter	Hex nut	Écrou hex		x						M 10
31	00 278 204 1	Druckfeder	Pressure spring	Ressort de pression		1						5 X 21 X 120
32	20 061 469 0	Gewindestange	Threaded rod	Tige filetée		1						M 10 X 225
33	00 908 515 1	6kt-Mutter -niedrige Form	Hex nut -low form	Écrou hex -forme basse		x						M 12
35	00 904 065 3	Senkschraube	Countersunkscrew	Vis à tête fraisée		x						M 12 X 40 -10.9
36	20 061 328 0	Umlenkrolle	Deflexion pulley	Rouleau de détournement		1						
37	00 911 513 0	Sicherungsring	Circlip	Circlip		2						A 15 X 1
38	00 930 101 0	Rillenkugellager	Grooved ball bearing	Roulement à gorge		2						6002 2RS

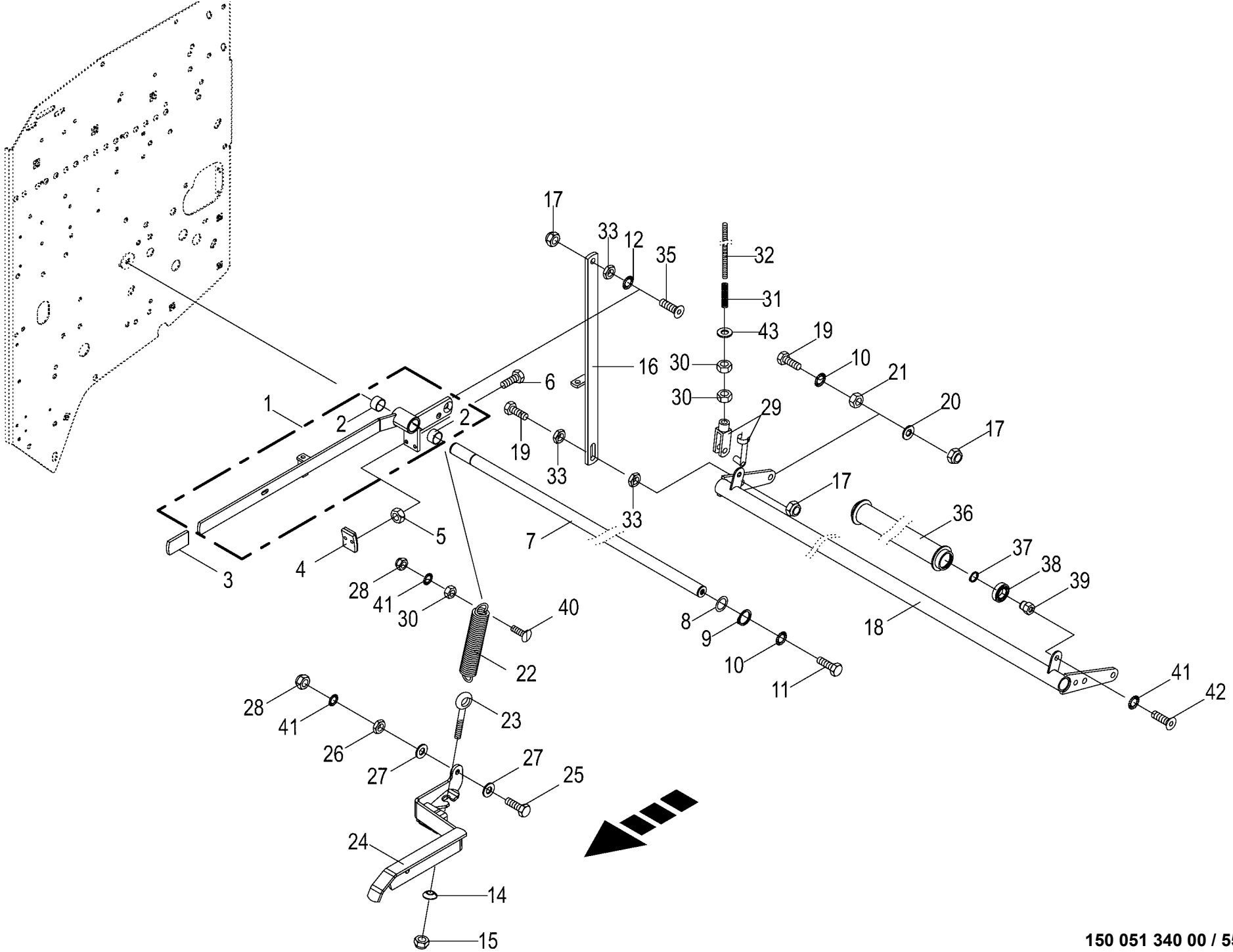

150 051 340 00 / 55.0

150 313 884 10

Bremshebel - Netzbindung - Passiv Brake lever - Net tying - Passive Levier de frein - Attache de résean - Passif					1003000 - 1026399	RP801-21						150 051 340 00 150 313 884 10 55.0
Pos.	ID-Nr.	Benennung	Description	Description	Masch.-Nr-							Bemerkung/Remarks/Remarque
39	20 060 566 0	Lagerzapfen	Bearing bolt	Tourillon		2						
40	00 905 154 2	Flachrundschraube	Coach bolt	Vis a tête bombée		x						M 10 X 35
41	00 909 909 1	Sperrkantscheibe	Detent edged washer	Disque à bord d'arrêt		x						SKM 10
42	00 904 702 0	Linsenschraube	Fillister head screw	Vis tête bombee		x						M 10 X 25
43	00 910 361 1	Scheibe	Washer	Rondelle		x						10,5 X 25 X 4

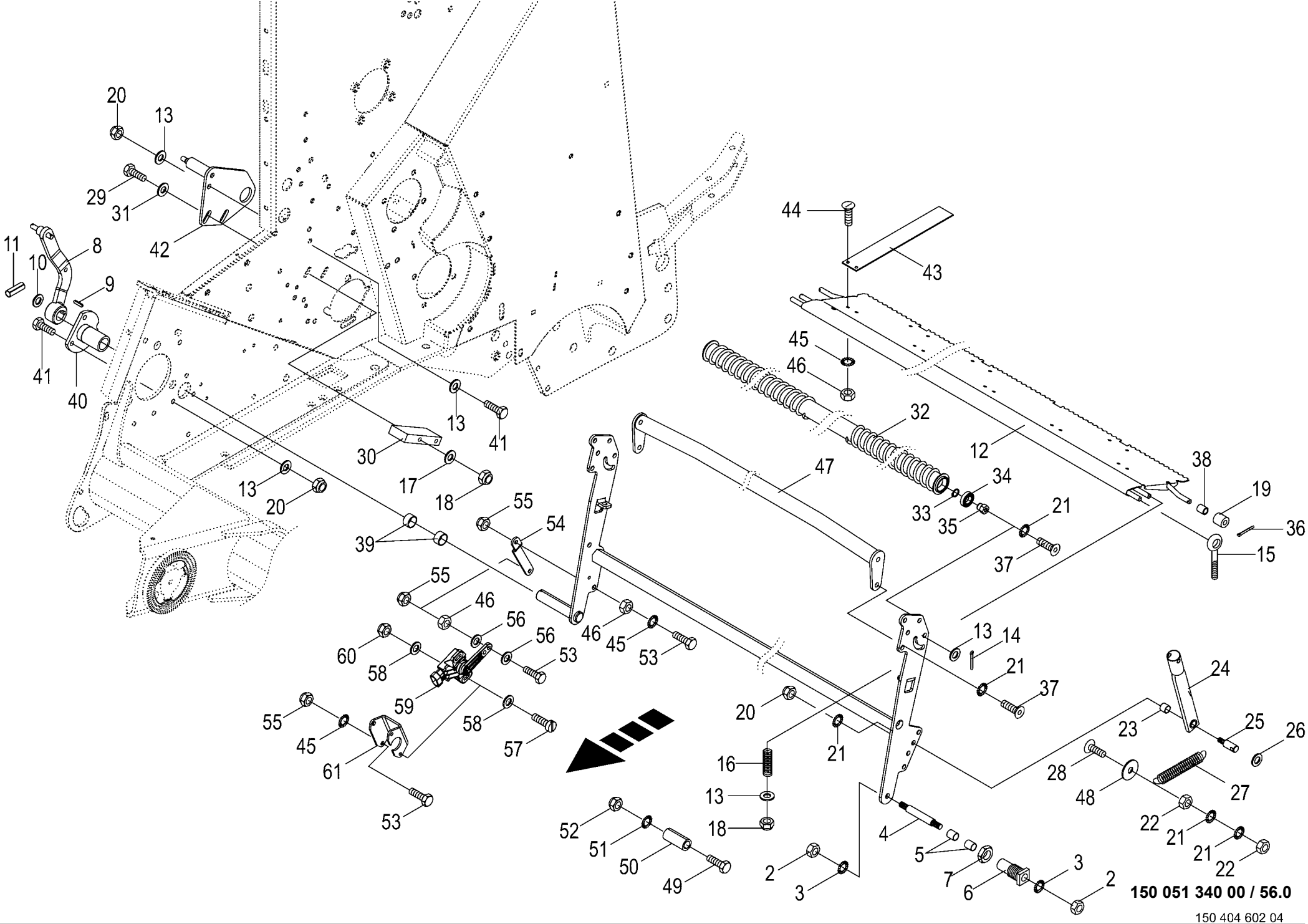

150 051 340 00 / 56.0

150 404 602 04

Netzschwinge - Netzbindung - Passiv
Feed rocker arm - net wrapping - passive
Coulisse de filet - liage par filet - passif

1003000 - 1026399

RP801-21

150 051 340 00

150 404 602 4 **56.0**

Pos.	ID-Nr.	Benennung	Description	Description	Masch.-Nr-							Bemerkung/Remarks/Remarque
1	00 292 989 6	Schwinge	Rocker arm	Cadre de suspension		1						
2	00 908 215 0	6kt-Mutter	Hex nut	Écrou hex		x						M 12
3	00 909 911 0	Sperrkantscheibe	Detent edged washer	Disque à bord d'arrêt		x						SKZ 12
4	00 292 123 1	Bolzen	Pin	Boulon		1						Rd. 16 X 118
5	00 934 958 0	Lagerbuchse	Bearing bush	Coussinet		2						16 X 18 X 20
6	00 292 983 0	Vierkantbuchse	Square bushing	Douille carré		1x						Lg.= 75
7	00 908 541 1	6kt-Mutter -niedrige Form	Hex nut -low form	Écrou hex -forme basse		x						M 30 X 1,5
8	20 067 279 0	Hebel	Lever	Levier		1						
9	00 915 067 0	Passfeder	Fit-in key	Clavette		x						B 8 X 7 X 25
10	00 910 653 1	Scheibe	Washer	Rondelle		x						26 X 44 X 2
11	00 912 586 1	Spannstift	Roll pin	Goupille de serrage		1						4 X 36
12	20 061 535 0	Rückhaltekamm	Cam	Reteneur		1						
13	00 910 414 0	Scheibe	Washer	Rondelle		x						10,5 X 21 X 2
14	00 912 046 1	Splint	Cotter pin	Goupille fendue		4						3,2 X 28
15	90 000 466 0	Ösenschraube	Eye screw	Vis à oeillet		2						M 8 X 170
16	00 015 145 1	Druckfeder	Pressure spring	Ressort de pression		2						2 X 15 X 70
17	00 910 413 0	Scheibe	Washer	Rondelle		x						8,4 X 17 X 1,6
18	00 908 706 0	Sicherungsmutter	Locknut	Écrou hex		x						M 8
19	20 060 056 0	Stützrolle	Supporting roller	Galet de soutien		2						25 X 11,5 X 25
20	00 908 758 0	Sicherungsmutter	Locknut	Écrou hex		x						M 10
21	00 909 909 1	Sperrkantscheibe	Detent edged washer	Disque à bord d'arrêt		x						SKM 10
22	00 908 212 0	6kt-Mutter	Hex nut	Écrou hex		x						M 10
23	00 934 929 0	Lagerbuchse	Bearing bush	Coussinet		1						16 X 18 X 15
24	00 292 138 1	Zugrohr	Tie rod	Tube de traction		1						Lg.= 288
25	00 293 787 0	Lagerzapfen	Bearing bolt	Tourillon		1						Rd. 16 X 53
26	00 910 303 1	Scheibe	Washer	Rondelle		x						17 X 30 X 3
27	00 286 247 2	Zugfeder	Tension spring	Ressort de traction		1						5,5 X 32 X 450
28	00 905 157 2	Flachrundschraube	Coach bolt	Vis a tête bombée		x						M 10 X 50
29	00 901 008 1	6kt-Schraube	Hex head bolt	Boulon tête hex		x						M 8 X 80
	00 901 048 1	6kt-Schraube	Hex head bolt	Boulon tête hex		x						M 8 X 65
30	00 292 126 0	Gleitschiene	Guide rail	Glissière		2						Lg.= 125
31	00 910 603 0	Scheibe	Washer	Rondelle		x						8,4 X 24 X 2
32	20 060 572 1	Netzbreitzieher	Net spreading	Égalisadeur de filet		1						
33	00 911 513 0	Sicherungsring	Circlip	Circlip		2						A 15 X 1
34	00 930 101 0	Rillenkugellager	Grooved ball bearing	Roulement à gorge		2						6002 2RS
35	20 060 566 0	Lagerzapfen	Bearing bolt	Tourillon		2						
36	00 912 046 1	Splint	Cotter pin	Goupille fendue		x						3,2 X 28
37	00 904 702 0	Linsenschraube	Fillister head screw	Vis tête bombee		x						M 10 X 25

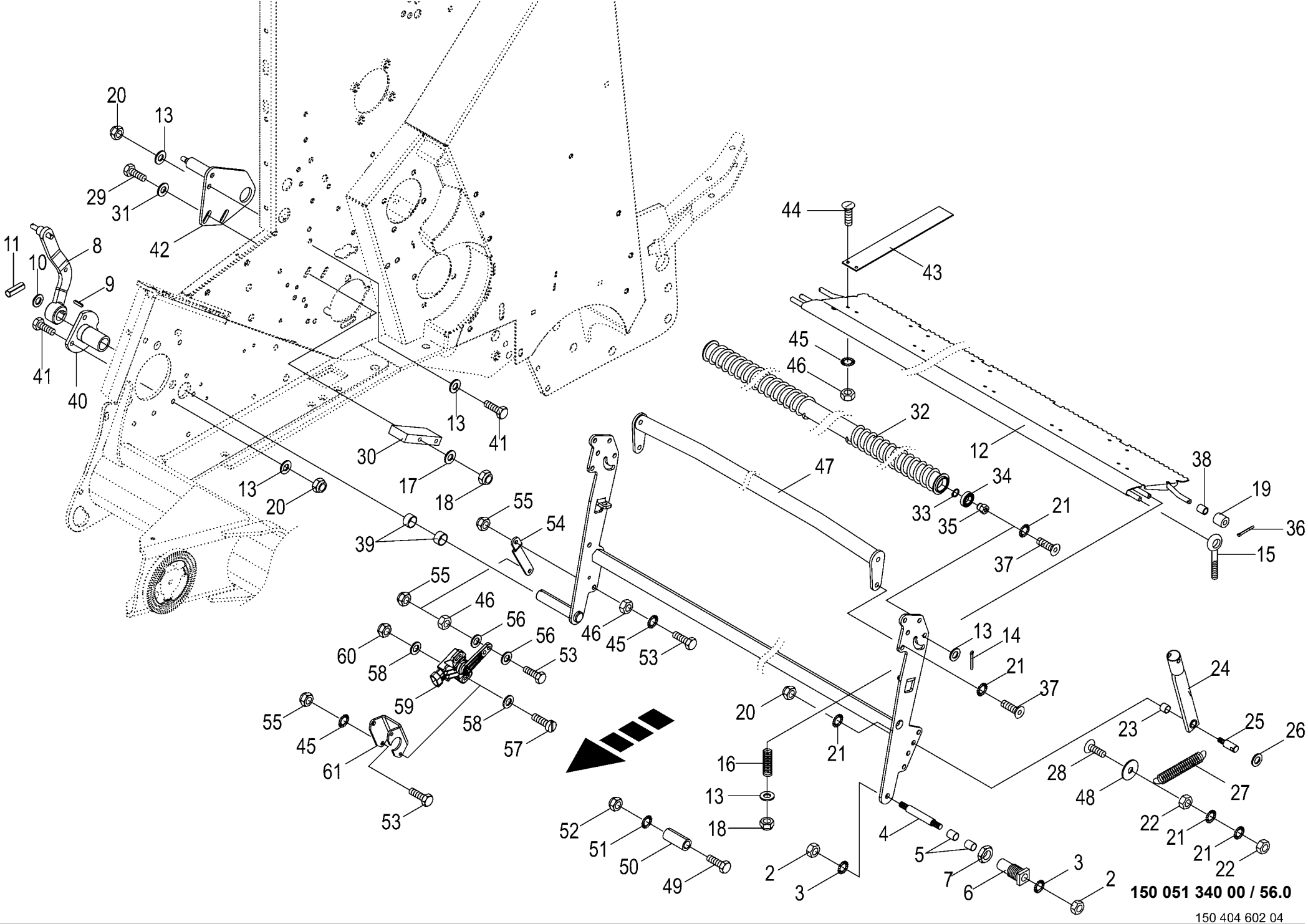

150 051 340 00 / 56.0

150 404 602 04

Netzschwinge - Netzbindung - Passiv
Feed rocker arm - net wrapping - passive
Coulisse de filet - liage par filet - passif

1003000 - 1026399

RP801-21

150 051 340 00

150 404 602 4 **56.0**

Pos.	ID-Nr.	Benennung	Description	Description	Masch.-Nr-							Bemerkung/Remarks/Remarque
38	00 185 149 1	Hülse	Bushing	Douille		2						12,5 X 17,2 X 32
39	00 934 918 0	Lagerbuchse	Bearing bush	Coussinet		x						25 X 28 X 15
40	20 060 575 0	Buchse	Bushing	Douille		x						
41	00 900 637 0	6kt-Schraube	Hex head bolt	Boulon tête hex		x						M 10 X 30
42	20 062 787 1	Platte	Plate	Plaque		1						
43	20 061 313 0	Netzführung	Net guide	Guidage de filet		6						
44	00 905 000 2	Flachrundschraube	Coach bolt	Vis a tête bombée		x						M 6 X 12
45	00 909 906 1	Sperrkantscheibe	Detent edged washer	Disque à bord d'arrêt		x						SKM 6
46	00 908 208 0	6kt-Mutter	Hex nut	Écrou hex		x						M 6
47	20 062 421 0	Umlenkrohr	Guide tube	Tube de renvoi		x						
48	00 910 353 0	Scheibe	Washer	Rondelle		x						11 X 34 X 3
49	00 901 455 0	6kt-Schraube	Hex head bolt	Boulon tête hex		x						M 12 X 75
50	00 360 013 1	Hülse	Bushing	Douille		1						20 X 3,2 X 45
51	00 909 910 1	Sperrkantscheibe	Detent edged washer	Disque à bord d'arrêt		x						SKM 12
52	00 908 701 0	Sicherungsmutter	Locknut	Écrou hex		x						M 12
53	00 900 239 1	6kt-Schraube	Hex head bolt	Boulon tête hex		x						M 6 X 25
54	00 292 156 2	Stellhebel	Adjusting lever	Levier de reglage		1						
55	00 908 704 1	Sicherungsmutter	Locknut	Écrou hex		x						M 6
56	00 910 411 1	Scheibe	Washer	Rondelle		x						6,4 X 12,5 X 1,6
57	00 903 425 1	Zylinderschraube	Allen screw	Vis tête cylindrique		x						M 4 X 16
58	00 910 325 0	Scheibe	Washer	Rondelle		x						4,3 X 9 X 0,8
59	00 303 732 0	Hallsensor [-B61]	Hall sensor [-B61]	Capteur de Hall [-B61]		1						120°
60	00 908 718 0	Sicherungsmutter	Locknut	Écrou hex		x						M 4
61	00 293 759 0	Sensorhalter	Sensor support	Support de capteur		1						

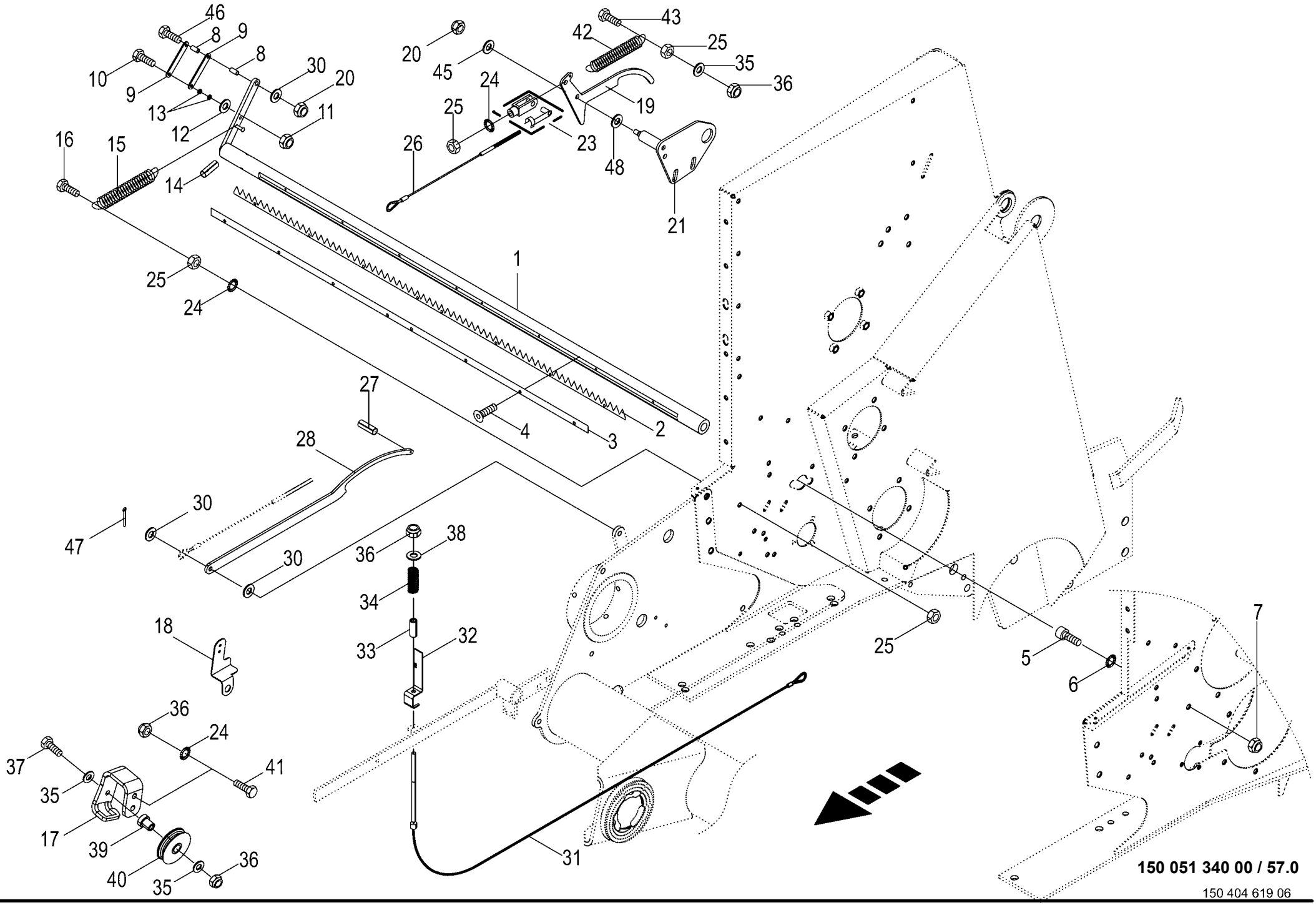
46
8
9
8
10
9
30
20
13
11
12
16
15
14
20
45
24
42
43
25
35
36
19
25
23
26
48
21
1
25
24
27
4
3
2
28
30
47
30
36
38
34
18
33
32
25
5
6
7
36
24
37
41
35
17
39
40
35
36
31
150 051 340 00 / 57.0
150 404 619 06

Schneidmesser - Netzbindung - Passiv Cutting blade - net wrapping - passive Couteau de coupe - liage par filet - passif					1003000 - 1026399	RP801-21						150 051 340 00 150 404 619 6 57.0
Pos.	ID-Nr.	Benennung	Description	Description	Masch.-Nr-							Bemerkung/Remarks/Remarque
1	00 292 131 2	Messerhalter	Knife support	Support de couteau		1						Lg.= 1518
2	20 060 561 1	Messerkamm	Knife comb	Peigne à couteaux		1						Lg.= 1208
3	20 061 205 0	Schneidmesser	Knife	Couteau		1						Lg.= 1300
4	00 904 772 0	Linsenschraube	Fillister head screw	Vis tête bombee		x						M 6 X 12
5	00 903 137 1	Zylinderschraube	Allen screw	Vis tête cylindrique		x						M 12 X 25
6	00 909 910 1	Sperrkantscheibe	Detent edged washer	Disque à bord d'arrêt		x						SKM 12
7	00 908 701 0	Sicherungsmutter	Locknut	Écrou hex		x						M 12
8	00 292 135 0	Distanzrohr	Spacer tube	Tube d'entretoisement		2						10 X 16 X 9
9	00 292 134 0	Blech	Plate	Tôle		2						
10	00 901 412 1	6kt-Schraube	Hex head bolt	Boulon tête hex		x						M 6 X 50 -10.9
11	00 908 704 1	Sicherungsmutter	Locknut	Écrou hex		x						M 6
12	00 910 411 1	Scheibe	Washer	Rondelle		x						6,4 X 12,5 X 1,6
13	00 930 328 0	Rillenkugellager	Grooved ball bearing	Roulement à gorge		2						626 2RS
14	00 912 718 2	Spannstift	Roll pin	Goupille de serrage		1						10 X 60
15	00 340 104 3	Zugfeder	Tension spring	Ressort de traction		1						3,2 X 31,7 X 170
16	00 901 425 0	6kt-Schraube	Hex head bolt	Boulon tête hex		x						M 8 X 60
17	20 261 348 1	Rollenhaltewinkel	Roll support bracket	Équerre de fixation du rouleau		1						
18	20 067 000 1	Seilführung	Cable guide	Guidage du câble		1						
19	20 062 785 0	Rasthebel	Stop lever	Levier de pause		1						
20	00 908 758 0	Sicherungsmutter	Locknut	Écrou hex		x						M 10
21	20 062 787 1	Platte	Plate	Plaque		1						
23	00 927 105 0	Gabelkopf mit Es-Bolzen	Clevis 1 clip ass.	Fourche		1						G 8 X 32
24	00 909 908 1	Sperrkantscheibe	Detent edged washer	Disque à bord d'arrêt		x						SKM 8
25	00 908 210 0	6kt-Mutter	Hex nut	Écrou hex		x						M 8
26	20 060 058 2	Drahtseil 3 x 348	Wire rope 3 x 348	Câble d'acier 3x348		1						
27	00 912 579 2	Spannstift	Roll pin	Goupille de serrage		1						4 X 20
28	20 060 586 1	Rasthebel lang	Locking lever long	Levier à cran long		1						
30	00 910 414 0	Scheibe	Washer	Rondelle		x						10,5 X 21 X 2
31	20 268 558 1	Drahtseil f. Klinke	Wire rope for ratchet	Câble d'acier pour cliquet		1						
32	20 268 563 1	Indikator	Indicator	Indicateur		1						
33	20 268 580 0	Hülse Rd 15	Sleeve Rd 15	Douille Rd 15		1						
34	00 450 143 0	Druckfeder	Pressure spring	Ressort de pression		1						3 X 19 X 70
35	00 910 413 0	Scheibe	Washer	Rondelle		x						8,4 X 17 X 1,6
36	00 908 706 0	Sicherungsmutter	Locknut	Écrou hex		x						M 8
37	00 900 264 1	6kt-Schraube	Hex head bolt	Boulon tête hex		x						M 8 X 45
38	00 910 603 0	Scheibe	Washer	Rondelle		x						8,4 X 24 X 2
39	20 268 575 0	Buchse Rd 20x23	Bushing Rd 20x23	Douille Rd 20x23		1						
40	00 003 041 4	Seilrolle	Rope pulley	Poulie à cable		1						Rd. 60

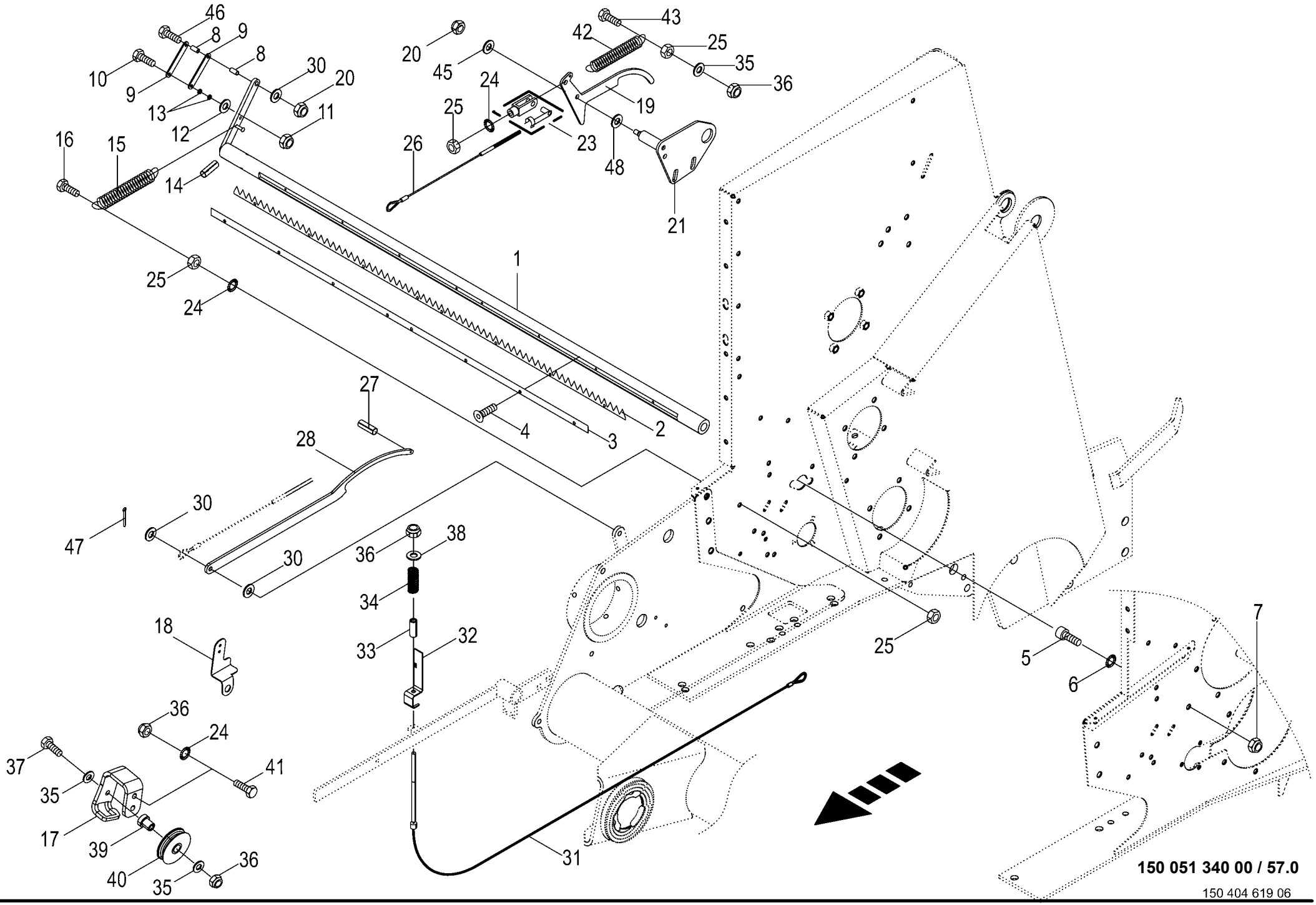
46
8
9
8
10
9
30
20
13
11
12
16
15
14
20
45
24
42
43
25
35
36
19
25
23
26
48
21
1
25
24
27
4
3
2
28
30
47
30
36
38
34
18
33
32
25
5
6
7
36
24
37
41
35
17
39
40
35
36
31
150 051 340 00 / 57.0
150 404 619 06

Schneidmesser - Netzbindung - Passiv Cutting blade - net wrapping - passive Couteau de coupe - liage par filet - passif					1003000 - 1026399	RP801-21						150 051 340 00 150 404 619 6 57.0
Pos.	ID-Nr.	Benennung	Description	Description	Masch.-Nr-							Bemerkung/Remarks/Remarque
41	00 900 614 0	6kt-Schraube	Hex head bolt	Boulon tête hex		x						M 8 X 20
42	00 270 283 1	Zugfeder	Tension spring	Ressort de traction		1						1,5 X 15 X 100
43	00 901 008 1	6kt-Schraube	Hex head bolt	Boulon tête hex		x						M 8 X 80
45	90 000 121 0	Scheibe	Washer	Rondelle		x						10,5 X 30 X 2,5
46	00 901 433 0	6kt-Schraube	Hex head bolt	Boulon tête hex		x						M 10 X 50
47	00 912 046 1	Splint	Cotter pin	Goupille fendue		x						3,2 X 28
48	00 910 340 0	Scheibe	Washer	Rondelle		x						13 X 24 X 2,5

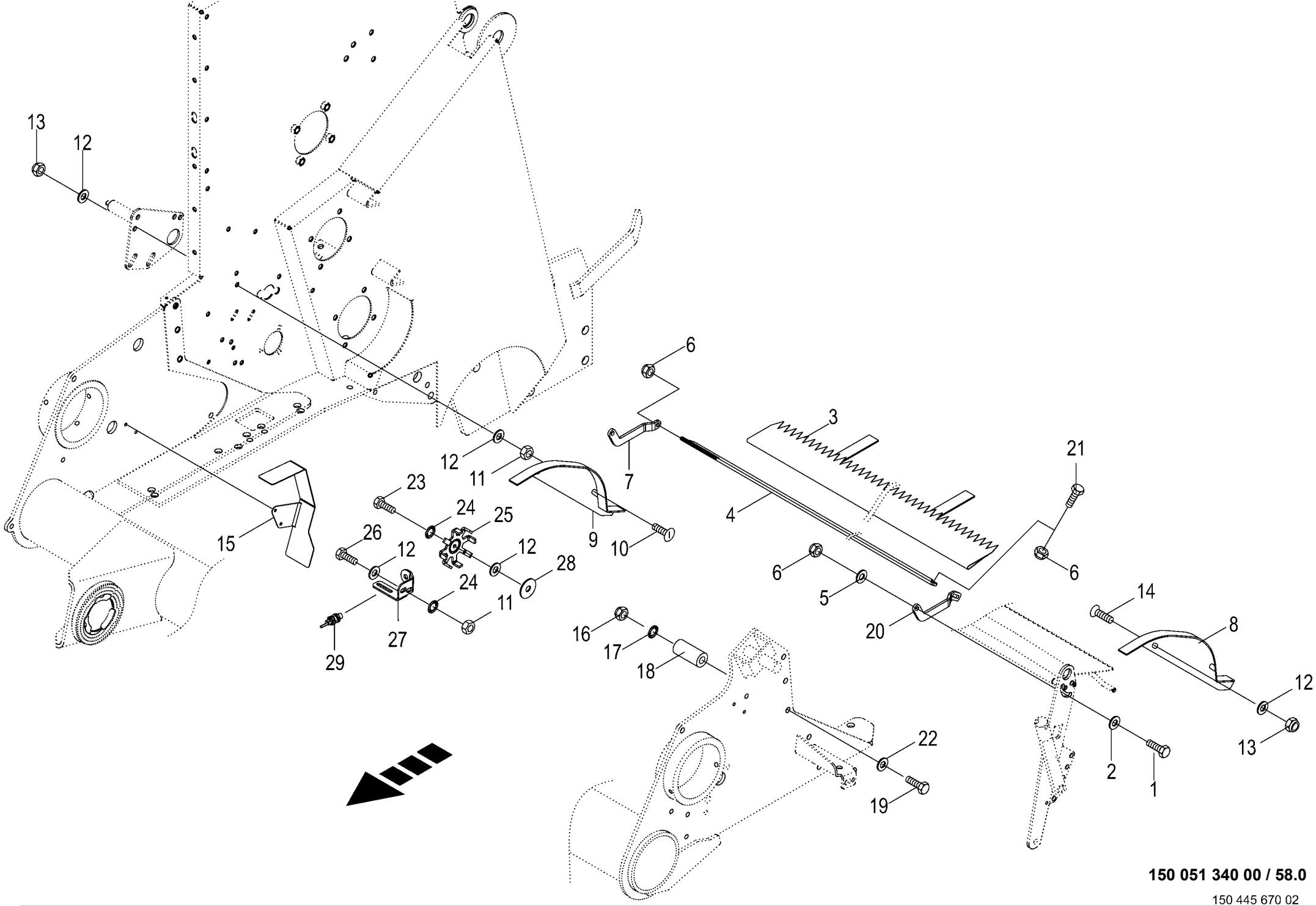

150 051 340 00 / 58.0

150 445 670 02

Anbauteile - Netzbindung - Passiv
Mounting parts - Net tying - Passive
Pièces de montage - Attache de résean - Passif

1003000 - 1026399

RP801-21

150 051 340 00

150 445 670 2 **58.0**

Pos.	ID-Nr.	Benennung	Description	Description	Masch.-Nr-							Bemerkung/Remarks/Remarque
1	00 900 616 0	6kt-Schraube	Hex head bolt	Boulon tête hex		x						M 8 X 25
2	00 910 603 0	Scheibe	Washer	Rondelle		x						8,4 X 24 X 2
3	20 062 109 0	Kunststofftuch	Plastic cloth	Toile plastique		1						Lg.= 1200
4	20 061 318 0	Verbindungsstrebe	Linking strut	Etai de liaison		1						
5	00 910 413 0	Scheibe	Washer	Rondelle		x						8,4 X 17 X 1,6
6	00 908 706 0	Sicherungsmutter	Locknut	Écrou hex		x						M 8
7	20 060 233 0	Seitenteil -rechts	Side part -right	Partie latérale -droite		1						
8	00 292 147 3	Führungsblech -links	Guide plate -left	Tôle de guidage -gauche		1						
9	20 060 050 1	Führungsblech -rechts	Guide plate -right	Tôle de guidage -droite		1						
10	00 905 154 2	Flachrundschraube	Coach bolt	Vis a tête bombée		x						M 10 X 35
11	00 908 212 0	6kt-Mutter	Hex nut	Écrou hex		x						M 10
12	00 910 414 0	Scheibe	Washer	Rondelle		x						10,5 X 21 X 2
13	00 908 758 0	Sicherungsmutter	Locknut	Écrou hex		x						M 10
14	00 905 251 2	Flachrundschraube	Coach bolt	Vis a tête bombée		x						M 10 X 20
15	00 293 838 0	Schutz	Guard	Protecteur		1						
16	00 908 701 0	Sicherungsmutter	Locknut	Écrou hex		x						M 12
17	00 909 910 1	Sperrkantscheibe	Detent edged washer	Disque à bord d'arrêt		x						SKM 12
18	00 154 251 1	Buchse	Bushing	Douille		1						13 X 35 X 83
19	00 901 462 2	6kt-Schraube	Hex head bolt	Boulon tête hex		x						M 12 X 120 -10.9
20	20 061 324 0	Seitenteil -links	Side part -left	Partie latérale -gauche		1						
21	00 900 612 0	6kt-Schraube	Hex head bolt	Boulon tête hex		x						M 8 X 16
22	00 910 506 1	Scheibe	Washer	Rondelle		x						13 X 24 X 2,5
23	00 901 431 0	6kt-Schraube	Hex head bolt	Boulon tête hex		x						M 10 X 40
24	00 909 909 1	Sperrkantscheibe	Detent edged washer	Disque à bord d'arrêt		x						SKM 10
25	00 279 595 0	Signalscheibe	Indicator disc	Disque de signalisation		1						Rd. 108
26	00 900 634 0	6kt-Schraube	Hex head bolt	Boulon tête hex		x						M 10 X 20
27	20 066 772 0	Sensorhalter -Netzbindung	Sensor support net tying	Support de capteur attache de résean		1						
28	00 910 639 1	Scheibe	Washer	Rondelle		x						11 X 48 X 5
29	00 302 409 2	Ind. Näherungsschalter Namur M12 6mm [-B01]	Namur sensor Namur M12 [-B01]	Capt. Namur [-B01]		1						

DIESE SEITE IST BEWUSST FREI GELASSEN

THIS PAGE IS INTENTIONALY BLANK

ON A CONSCIEMMENT RENONCE A REMPLIR CETTE PAGE

Diese Seite ist bewusst freigelassen
This page is intentionally blank
On a consciémment renoncé a remplir cette page

1003000 - 1026399

RP801-21

150 051 340 00

449 361 0 **59.0**

Pos.	ID-Nr.	Benennung	Description	Description	Masch.-Nr-							Bemerkung/Remarks/Remarque
1						x						

DIESE SEITE IST BEWUSST FREI GELASSEN

THIS PAGE IS INTENTIONALY BLANK

ON A CONSCIEMMENT RENONCE A REMPLIR CETTE PAGE

Diese Seite ist bewusst freigelassen
This page is intentionally blank
On a consciémment renoncé a remplir cette page

1003000 - 1026399

RP801-21

150 051 340 00

449 361 0 **60.0**

Pos.	ID-Nr.	Benennung	Description	Description	Masch.-Nr-							Bemerkung/Remarks/Remarque
1						x						

DIESE SEITE IST BEWUSST FREI GELASSEN

THIS PAGE IS INTENTIONALY BLANK

ON A CONSCIEMMENT RENONCE A REMPLIR CETTE PAGE

Diese Seite ist bewusst freigelassen
This page is intentionally blank
On a consciémment renoncé a remplir cette page

1003000 - 1026399

RP801-21

150 051 340 00

449 361 0 **61.0**

Pos.	ID-Nr.	Benennung	Description	Description	Masch.-Nr-							Bemerkung/Remarks/Remarque
1						x						

DIESE SEITE IST BEWUSST FREI GELASSEN

THIS PAGE IS INTENTIONALY BLANK

ON A CONSCIEMMENT RENONCE A REMPLIR CETTE PAGE

Diese Seite ist bewusst freigelassen
This page is intentionally blank
On a consciémment renoncé a remplir cette page

1003000 - 1026399

RP801-21

150 051 340 00

449 361 0 **62.0**

Pos.	ID-Nr.	Benennung	Description	Description	Masch.-Nr-							Bemerkung/Remarks/Remarque
1						x						

DIESE SEITE IST BEWUSST FREI GELASSEN

THIS PAGE IS INTENTIONALY BLANK

ON A CONSCIEMMENT RENONCE A REMPLIR CETTE PAGE

Diese Seite ist bewusst freigelassen
This page is intentionally blank
On a consciémment renoncé a remplir cette page

1003000 - 1026399

RP801-21

150 051 340 00

449 361 0 **63.0**

Pos.	ID-Nr.	Benennung	Description	Description	Masch.-Nr-							Bemerkung/Remarks/Remarque
1						x						

DIESE SEITE IST BEWUSST FREI GELASSEN

THIS PAGE IS INTENTIONALY BLANK

ON A CONSCIEMMENT RENONCE A REMPLIR CETTE PAGE

Diese Seite ist bewusst freigelassen
This page is intentionally blank
On a consciémment renoncé a remplir cette page

1003000 - 1026399

RP801-21

150 051 340 00

449 361 0 **64.0**

Pos.	ID-Nr.	Benennung	Description	Description	Masch.-Nr-							Bemerkung/Remarks/Remarque
1						x						

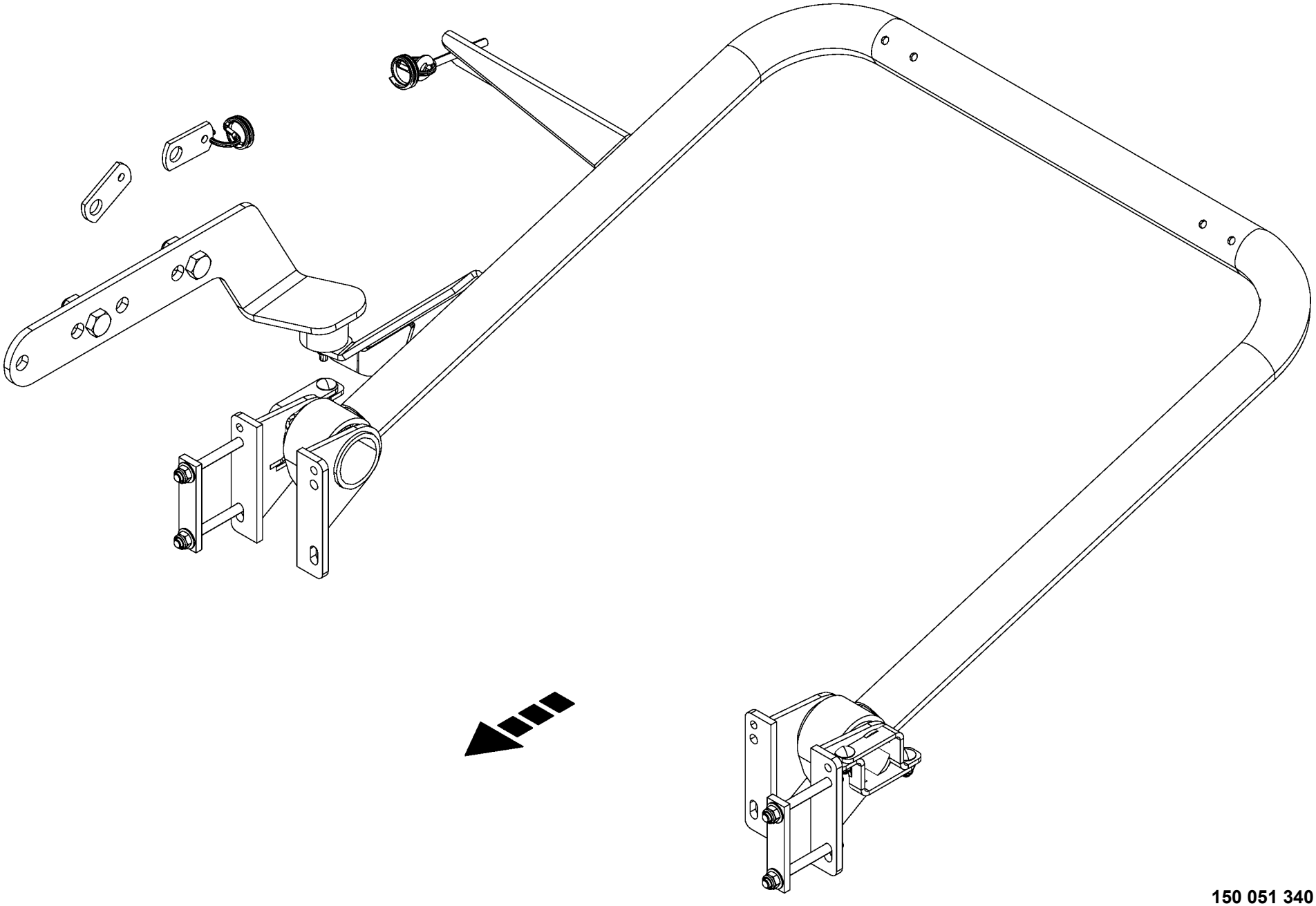

150 051 340 00 / 65.0

150 517 725 01

-----BALLENABLAGE -----SETTING DOWN BALES -----DÉPOSE DE BALLES					1003000 - 1026399	RP801-21						150 051 340 00 150 517 725 1 65.0
Pos.	ID-Nr.	Benennung	Description	Description	Masch.-Nr-							Bemerkung/Remarks/Remarque
1						.						

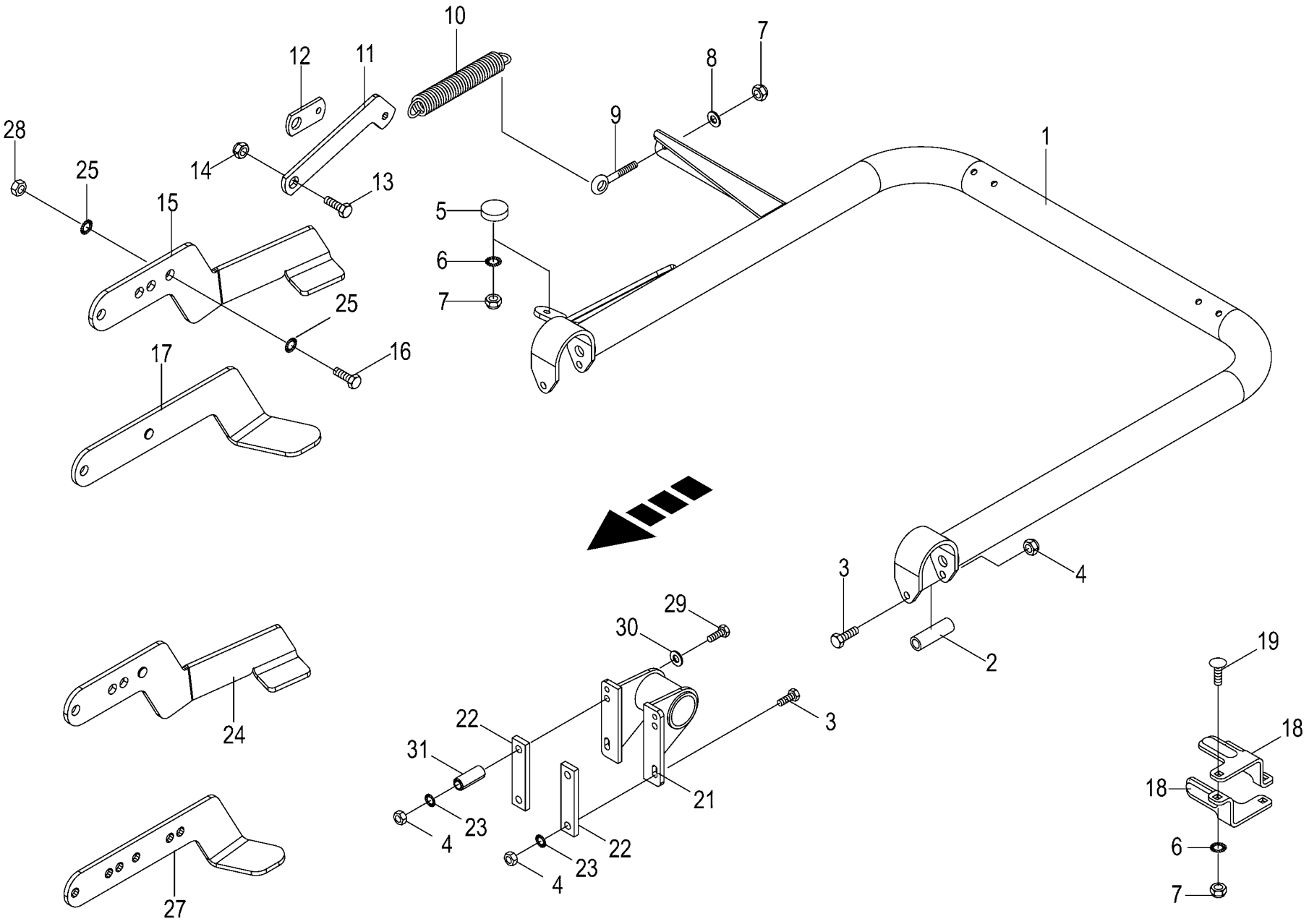

150 051 340 00 / 66.0

150 517 723 01

Ballenauswerfer **Bale ejector** **Éjecteur de balle**					1003000 - 1026399	RP801-21						**150 051 340 00** 150 517 723 1 **66.0**
Pos.	ID-Nr.	Benennung	Description	Description	Masch.-Nr-							Bemerkung/Remarks/Remarque
1	20 062 105 2	Ballenkicker	Bale ejector	Éjecteur de balles		1						
2	00 146 629 0	Hülse	Bushing	Douille		2						16,9 X 26,9 X 82
3	00 901 462 2	6kt-Schraube	Hex head bolt	Boulon tête hex		x						M 12 X 120 -10.9
	00 901 095 1	6kt-Schraube	Hex head bolt	Boulon tête hex		x						M 12 X 140
4	00 908 215 0	6kt-Mutter	Hex nut	Écrou hex		x						M 12
	00 908 701 0	Sicherungsmutter	Locknut	Écrou hex		x						M 12
5	00 185 523 3	Gummipuffer	Rubber pad	Tampon en caoutchouc		1						Rd. 60 X 36 / M 10
6	00 909 909 1	Sperrkantscheibe	Detent edged washer	Disque à bord d'arrêt		x						SKM 10
7	00 908 758 0	Sicherungsmutter	Locknut	Écrou hex		x						M 10
8	00 910 414 0	Scheibe	Washer	Rondelle		x						10,5 X 21 X 2
9	00 905 338 0	Ösenschraube	Eye screw	Vis à oeillet		1						M 10 X 110
	00 905 341 0	Ösenschraube	Eye screw	Vis à oeillet		1						M 10 X 195
10	00 281 805 1	Zugfeder	Tension spring	Ressort de traction		1						5 X 32 X 320
11	00 293 577 1	Lasche -Tandemachse	Strap -tandem axle	Patte -essieu tandem		1						
12	00 188 497 0	Lasche -Einzelachse	Strap -single axle	Patte -simple axe		1						
13	00 900 688 0	6kt-Schraube	Hex head bolt	Boulon tête hex		x						M 20 X 50
14	00 908 721 0	Sicherungsmutter	Locknut	Écrou hex		x						M 20
15	20 263 741 0	Anschlag Ballenkicker - Tandemachse -60/80	Stop bale ejector -tandem axle -60/80	Butée éjecteur de balles - essieu tandem -60/80		1						
16	00 900 688 0	6kt-Schraube	Hex head bolt	Boulon tête hex		x						M 20 X 50
17	20 063 302 1	Anschlag - Druckluftbremsanlage - Tandemachse	Limit stop -air pressure brake fitting -tandem axle	Butée -frein pneumatique - essieu tandem		1						
18	00 292 106 1	Führung -Einzelachse -60	Guide -single axle -60	Guidage -simple axe -60		4						
19	00 904 745 1	Flachrundschraube	Coach bolt	Vis a tête bombée		x						M 10 X 30
20	20 062 066 1	Anschlag - Druckluftbremsanlage - Einzelachse -60	Limit stop -air pressure brake fitting -single axle -60	Butée -frein pneumatique - simple axe -60		1						
21	20 062 210 1	Halter	Support	Cadre support		2						
22	20 062 211 0	Gegenhalter -Einzelachse -80	Arrester -single axle -80	Contre-pointe -simple axe -80		2						
	20 060 795 1	Befestigungsblech -Tandemachse	Mounting sheet -tandem axle	Tôle de fixation -essieu tandem		4						
23	00 909 910 1	Sperrkantscheibe	Detent edged washer	Disque à bord d'arrêt		x						SKM 12
24	20 263 742 0	Anschlag Ballenkicker - Druckluftbremsanlage - Einzelachse -80	Stop bale ejector -air pressure brake fitting - single axle -80	Butée éjecteur de balles - frein pneumatique -simple axe -80		1						
25	00 909 913 1	Sperrkantscheibe	Detent edged washer	Disque à bord d'arrêt		x						SKM 20
26	00 910 512 2	Scheibe	Washer	Rondelle		x						21 X 37 X 3
27	20 062 208 2	Anschlag	Limit stop	Butée		1						
28	00 908 225 0	6kt-Mutter	Hex nut	Écrou hex		x						M 20
29	90 001 477 0	6kt-Schraube	Hex head bolt	Boulon tête hex		x						M 12 X 210

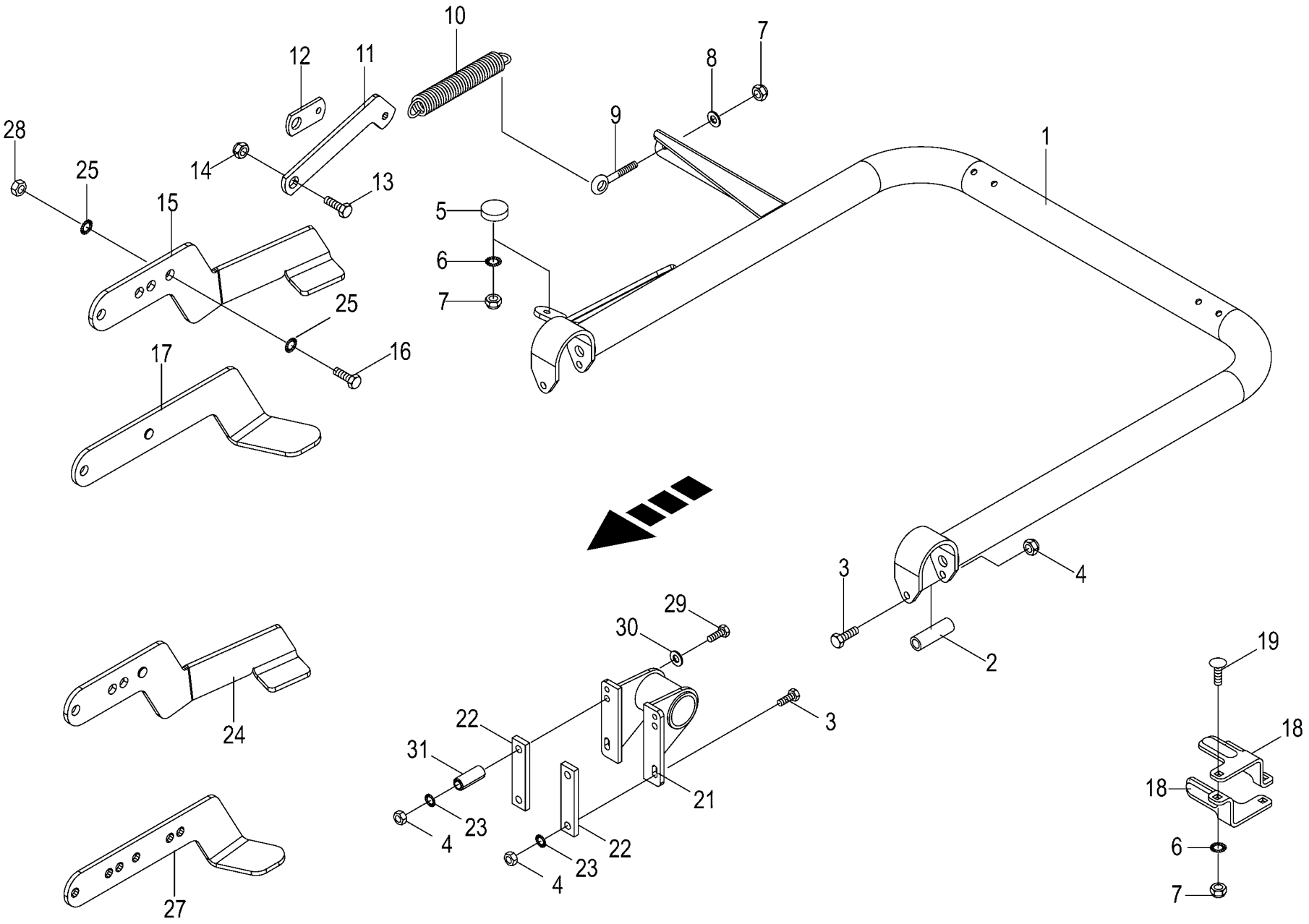

150 051 340 00 / 66.0

150 517 723 01

Ballenauswerfer Bale ejector Éjecteur de balle					1003000 - 1026399	RP801-21						150 051 340 00 150 517 723 1 66.0
Pos.	ID-Nr.	Benennung	Description	Description	Masch.-Nr-							Bemerkung/Remarks/Remarque
30	00 910 320 0	Scheibe	Washer	Rondelle		x						13 X 30 X 6
31	00 188 538 0	Hülse	Bushing	Douille		2						13,6 X 20 X 50

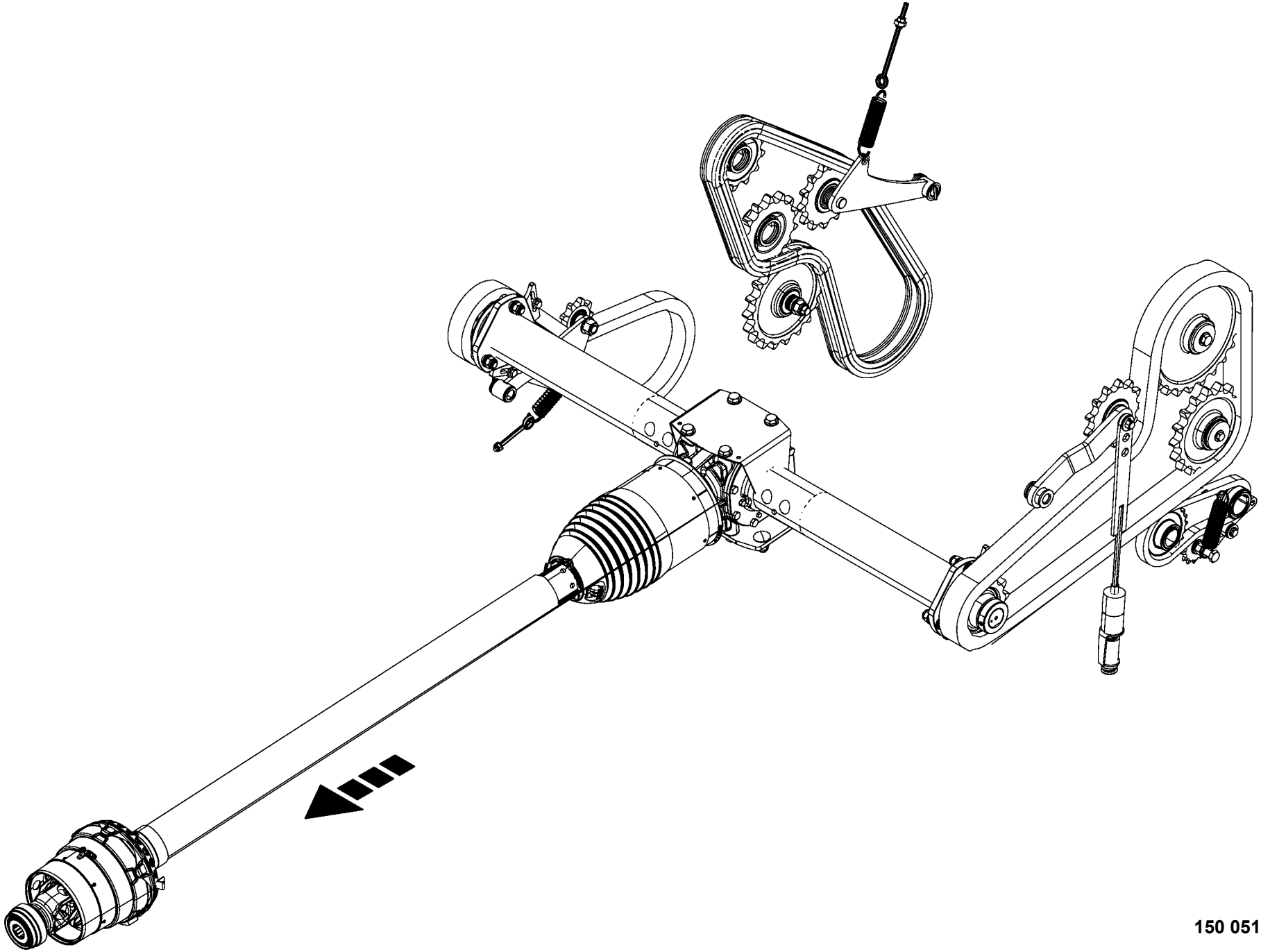

150 051 340 00 / 67.0

150 517 726 01

-----ANTRIEB -----DRIVES -----ENTRAINEMENTS					1003000 - 1026399	RP801-21						150 051 340 00 150 517 726 1 67.0
Pos.	ID-Nr.	Benennung	Description	Description	Masch.-Nr-							Bemerkung/Remarks/Remarque
1						.						

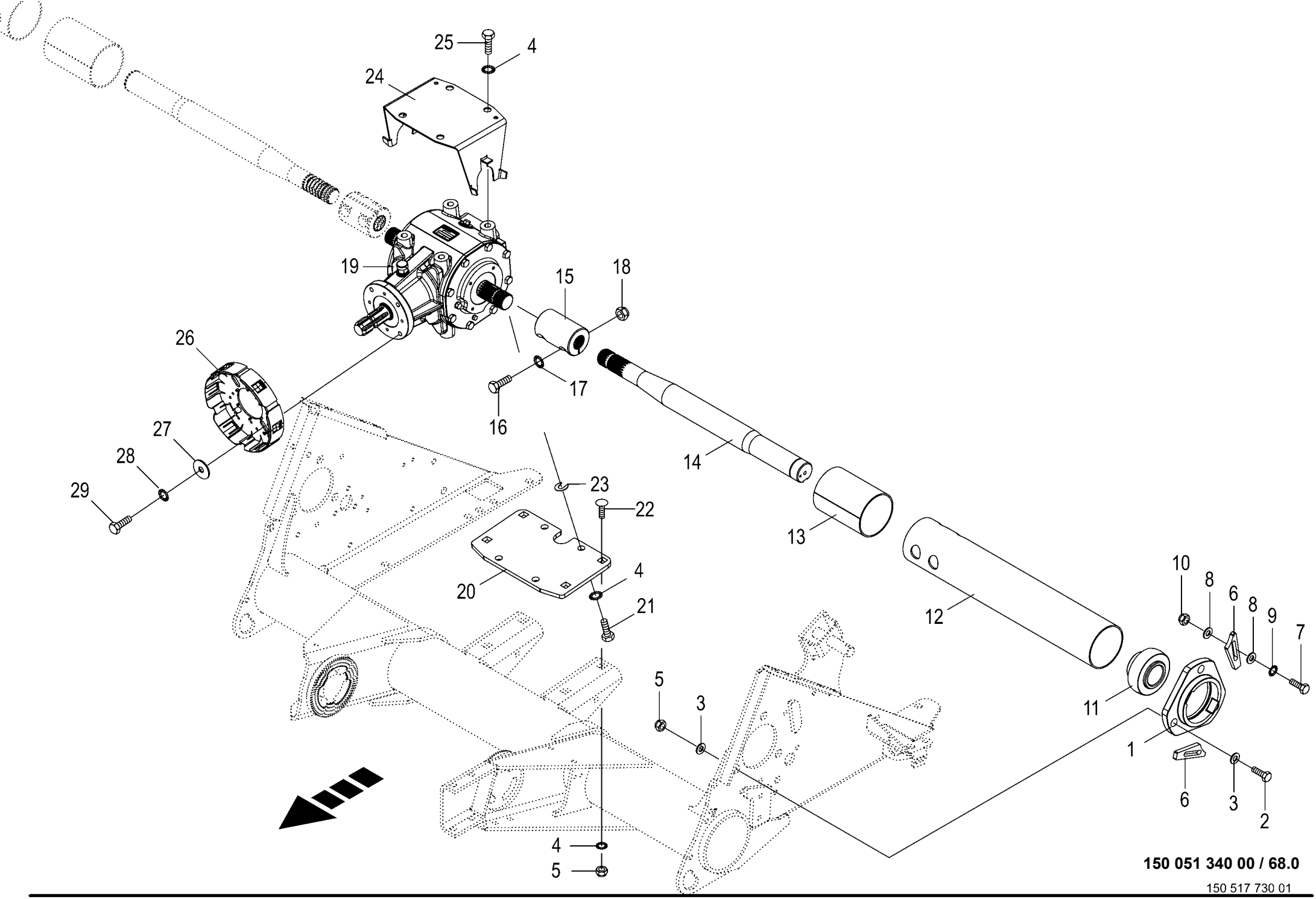

150 051 340 00 / 68.0

150 517 730 01

Antrieb - Getriebe
Drive - Gearbox
Entrainement - Carter

1003000 - 1026399

RP801-21

150 051 340 00

150 517 730 1 **68.0**

Pos.	ID-Nr.	Benennung	Description	Description	Masch.-Nr-							Bemerkung/Remarks/Remarque
1	20 065 888 0	Lagergehäuse	Bearing housing	Cage de roulement		2						
2	00 901 132 1	6kt-Schraube	Hex head bolt	Boulon tête hex		x						M 16 X 55
3	90 000 470 0	Scheibe	Washer	Rondelle		x						17 X 30 X 4
4	00 909 912 1	Sperrkantscheibe	Detent edged washer	Disque à bord d'arrêt		x						SKM 16
5	00 908 719 0	Sicherungsmutter	Locknut	Écrou hex		x						M 16
6	20 065 880 0	Keil	Key	Clavette		4						
7	00 900 639 0	6kt-Schraube	Hex head bolt	Boulon tête hex		x						M 10 X 40
8	00 910 361 1	Scheibe	Washer	Rondelle		x						10,5 X 25 X 4
9	00 909 909 1	Sperrkantscheibe	Detent edged washer	Disque à bord d'arrêt		x						SKM 10
10	00 908 758 0	Sicherungsmutter	Locknut	Écrou hex		x						M 10
11	00 934 630 0	Rillenkugellager	Grooved ball bearing	Roulement à gorge		2						UC 310
12	20 065 873 1	Wickelschutz	Anti-wrap guard	Protecteur d'enroulement		2						
13	20 065 874 1	Wickelschutz kurz	Anti-wrap guard short	Protecteur d'enroulement cou.		2						
14	20 065 893 0	Antriebswelle -links	Drive shaft -left	Arbre d'entraînement -gauche		1						Rd. 55 X 660
	20 065 895 0	Antriebswelle -rechts	Drive shaft -right	Arbre d'entraînement -droite		1						Rd. 55 X 660
15	20 062 527 0	Buchse	Bushing	Douille		2						Rd. 75 X 97
16	00 900 301 1	6kt-Schraube	Hex head bolt	Boulon tête hex		x						M 12 X 55 -10.9
17	00 909 910 1	Sperrkantscheibe	Detent edged washer	Disque à bord d'arrêt		x						SKM 12
18	00 908 701 0	Sicherungsmutter	Locknut	Écrou hex		x						M 12
19	20 062 422 0	Hauptgetriebe	MAIN GEARBOX	CARTER PRINCIPAL		1						
20	20 063 175 0	Platte	Plate	Plaque		1						
21	00 900 674 0	6kt-Schraube	Hex head bolt	Boulon tête hex		x						M 16 X 35
22	00 904 708 0	Flachrundschraube	Coach bolt	Vis a tête bombée		x						M 16 X 40
23	20 465 126 0	Ausgleichsscheibe groß	Compensation disc large	Cale, large		x						
	20 465 125 0	Ausgleichsscheibe klein	Compensation disc small	Cale, petite		x						
24	00 292 093 2	Schutzhalter	Guard support	Support de protection		1						
25	00 900 672 0	6kt-Schraube	Hex head bolt	Boulon tête hex		x						M 16 X 20
26	27 015 122 1	PG Adapter kpl. Ø211 Br.45mm	PG Adapter kpl. Ø211 Br.45mm	Adaptateur PG cpl Ø211 45mm		1						
27	00 910 604 0	Scheibe	Washer	Rondelle		x						9 X 36 X 2,5
28	00 909 908 1	Sperrkantscheibe	Detent edged washer	Disque à bord d'arrêt		x						SKM 8
29	00 900 614 0	6kt-Schraube	Hex head bolt	Boulon tête hex		x						M 8 X 20

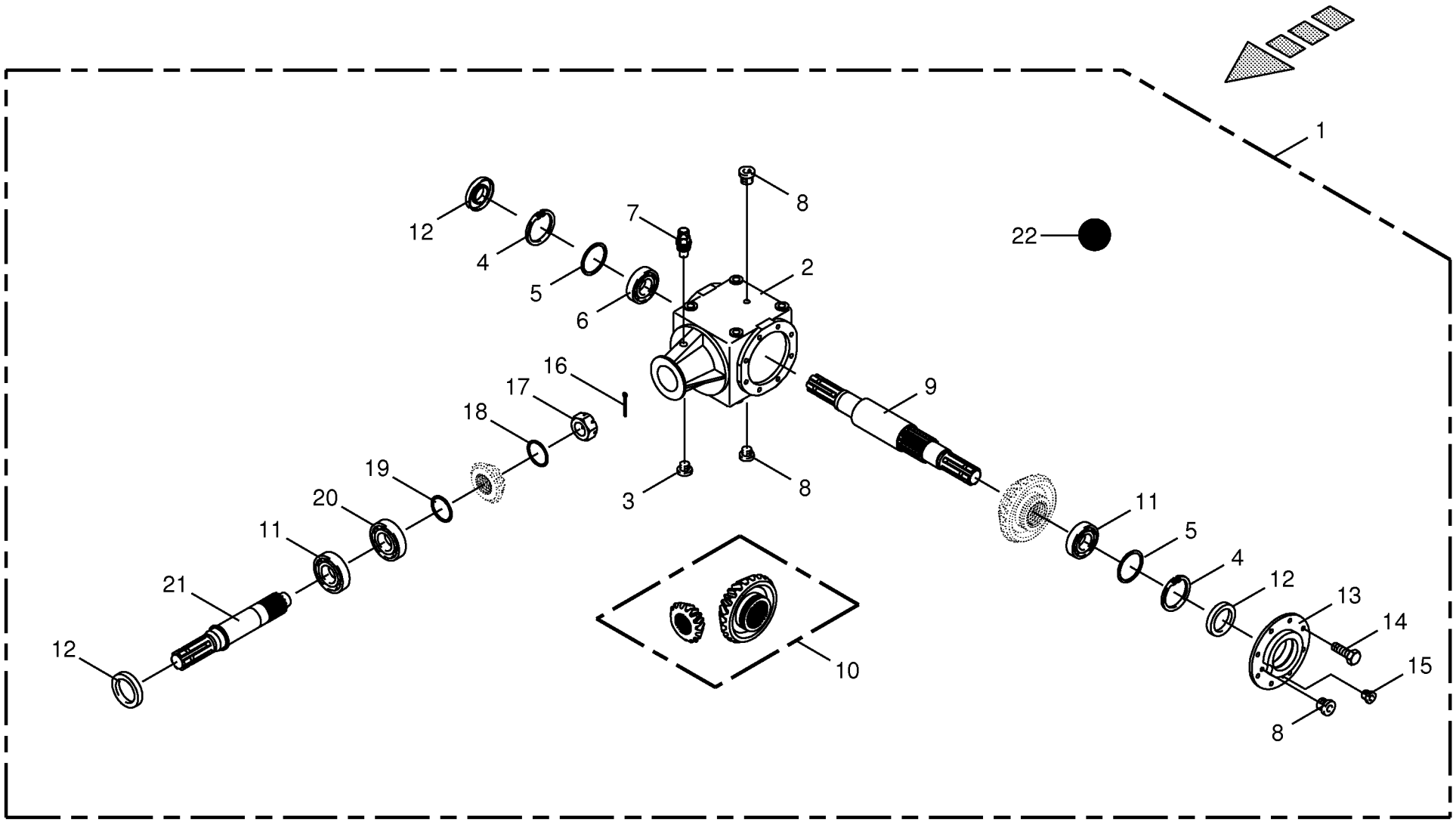

150 051 340 00 / 69.0

150 358 387 01

Hauptgetriebe - Comer
Main gearbox
Boîte de vitesses principal

1003000 - 1026399

RP801-21

150 051 340 00

150 358 387 1 **69.0**

Pos.	ID-Nr.	Benennung	Description	Description	Masch.-Nr-							Bemerkung/Remarks/Remarque
1	20 062 422 0	Hauptgetriebe	MAIN GEARBOX	CARTER PRINCIPAL		1						
2	27 001 497 0	Getriebegehäuse	Gearbox housing	Carter du boîte de vitesses		1						
3	00 906 008 0	Verschlussschraube	Screw plug	Bouchon fileté		1						R 3/8"
4	00 911 673 0	Sicherungsring	Circlip	Circlip		2						80 X 2,5
5	00 911 023 0	Passscheibe	Shim ring	Rondelle d'ajustage		x						70 X 80 X 0,3
	00 910 876 0	Passscheibe	Shim ring	Rondelle d'ajustage		x						70 X 80 X 0,5
	00 911 024 1	Passscheibe	Shim ring	Rondelle d'ajustage		x						70 X 80 X 1,0
6	00 930 138 0	Rillenkugellager	Grooved ball bearing	Roulement à gorge		1						6208
7	00 919 832 0	Belüftungsfilter	Breather	Reniflard		1						R 3/8"
8	00 955 524 0	Verschlussschraube	Screw plug	Bouchon fileté		3						3/8"
9	27 005 353 0	Durchgangswelle	Through shaft	Ambre de transmission de passage		1						
10	00 955 846 0	Kegelradsatz	Bevel wheel set	Set du pignon conique		1						Z= 14/29
11	00 932 107 0	Kegelrollenlager	Taper roller bearing	Roulement à rouleaux coniques		2						30208 A
12	00 936 015 1	Radial-Wellendichtring	Radial-shaft sealing ring	Radial-bague d'étanchéité		3						AS 40 X 80 X 10
13	27 001 498 0	Verschlussdeckel	Sealing cap	Couvercle de fermeture		1						
14	00 900 279 0	6kt-Schraube	Hex head bolt	Boulon tête hex		x						M 10 X 25
15	00 906 009 0	Verschlussschraube	Screw plug	Bouchon fileté		1						R 1/4"
16	00 912 271 0	Splint	Cotter pin	Goupille fendue		1						4 X 50
17	00 908 935 1	Kronenmutter	Castellated nut	Ecrou crenele plat		1						M 30 X 1,5
18	00 910 864 1	Passscheibe	Shim ring	Rondelle d'ajustage		x						30 X 42 X 1,0
19	00 910 889 0	Passscheibe	Shim ring	Rondelle d'ajustage		x						40 X 50 X 0,3
	00 910 890 0	Passscheibe	Shim ring	Rondelle d'ajustage		x						40 X 50 X 0,5
	00 910 891 0	Passscheibe	Shim ring	Rondelle d'ajustage		x						40 X 50 X 1
20	00 932 137 0	Kegelrollenlager	Taper roller bearing	Roulement à rouleaux coniques		1						30308 A
21	00 955 847 0	Eingangswelle	Input shaft	Arbre d'entrèe		1						
22	00 926 101 0	Getriebeöl -Id.-Nr.= 1ltr	Oil -Id.-no.= 1ltr	Huile -Id.-no.= 1ltr		1,6						

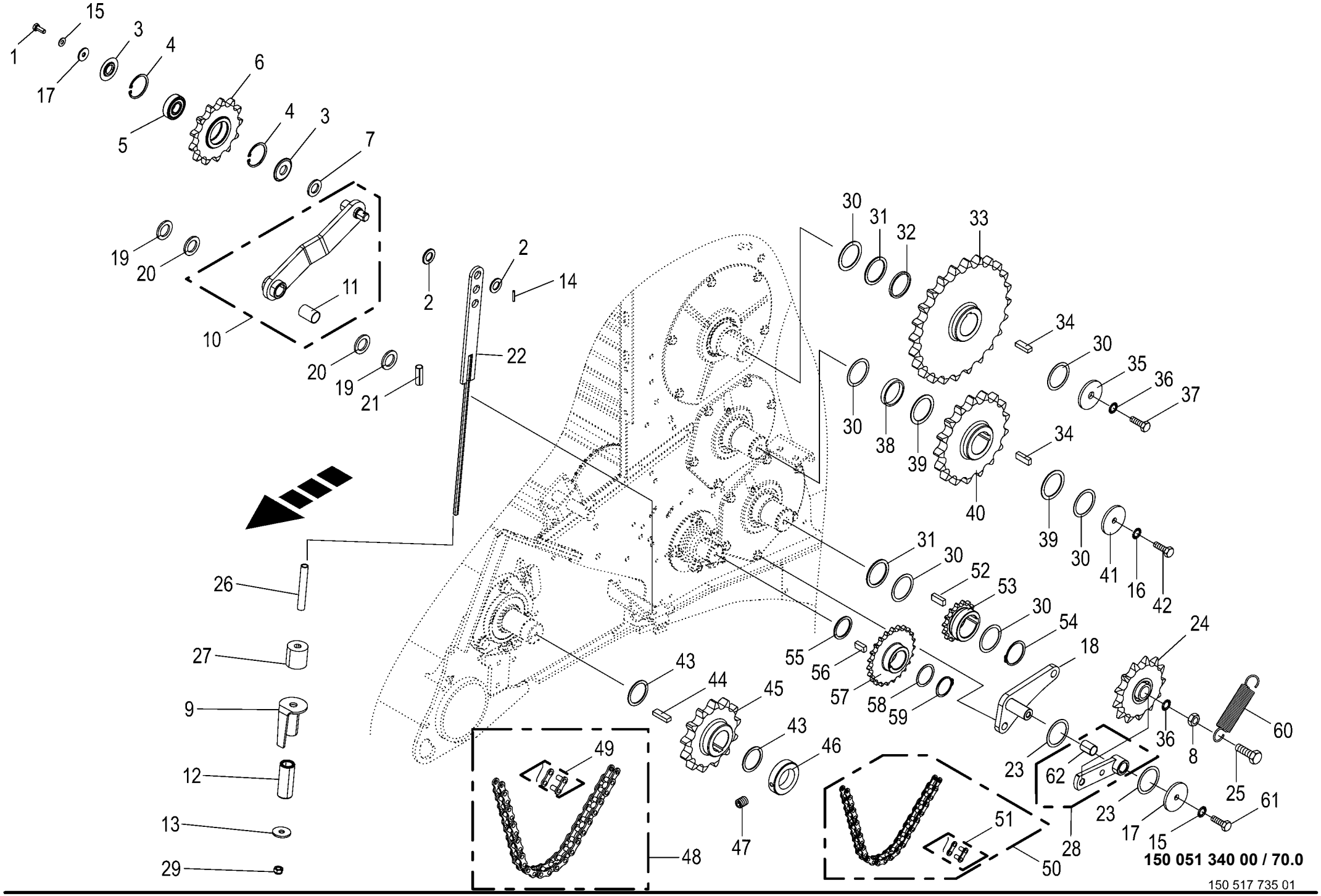
1
15
17
3
4
5
6
4
3
7
19
20
10
11
2
2
14
22
20
19
21
26
27
9
12
13
29
30
31
32
33
34
30
35
36
37
30
38
39
40
34
39
30
41
16
42
31
30
52
53
30
54
55
56
57
58
59
18
24
43
44
45
43
46
49
48
47
23
62
36
8
60
25
23
17
15
61
51
28
50
150 051 340 00 / 70.0
150 517 735 01

Kettenantrieb links Chain drive lh side Entraînement par chaîne côte gauche					1003000 - 1026399	RP801-21						150 051 340 00 150 517 735 1 70.0
Pos.	ID-Nr.	Benennung	Description	Description	Masch.-Nr-							Bemerkung/Remarks/Remarque
1	00 900 636 0	6kt-Schraube	Hex head bolt	Boulon tête hex		x						M 10 X 25
2	90 000 512 0	Scheibe	Washer	Rondelle		x						21 X 37 X 3
3	20 261 257 0	Abdeckscheibe	Cover disc	Disque de recouvrement		2						
4	00 911 659 0	Sicherungsring	Circlip	Circlip		2						62 X 2,0
5	00 930 565 0	Rillenkugellager	Grooved ball bearing	Roulement à gorge		1						6305 2RS
6	20 261 256 0	Kettenrad 1 1/2", Z=13	Sprocket wheel 1 1/2” z=13	Roue à chaîne 1 1/2", Z=13		1						
7	00 910 367 0	Scheibe	Washer	Rondelle		x						25 X 44 X 4
8	00 908 011 1	6kt-Mutter	Hex nut	Écrou hex		x						M 16
9	20 464 429 0	Federführung	Spring guide	Guidage de ressort		1						
10	20 463 795 0	Kettenspanner m. DU-Buchse	Chain tensioner with DU bushing	Tendeur de chaîne avec douille DU		1						
11	00 934 917 0	Lagerbuchse	Bearing bush	Coussinet		1						25 X 28 X 40
12	27 022 990 0	Druckfeder 5 x 32 x 110 ZLÜ	Compression spring 5 x 32 x 110 ZLÜ	Ressort de compression 5 x 32 x 110 ZLÜ		1						
13	00 910 643 1	Scheibe	Washer	Rondelle		x						13,5 X 44 X 4
14	00 912 613 2	Spannstift	Roll pin	Goupille de serrage		1						5 X 30
15	00 909 909 1	Sperrkantscheibe	Detent edged washer	Disque à bord d'arrêt		x						SKM 10
16	00 909 910 1	Sperrkantscheibe	Detent edged washer	Disque à bord d'arrêt		x						SKM 12
17	00 910 353 0	Scheibe	Washer	Rondelle		x						11 X 34 X 3
18	20 261 274 1	Halteplatte	Holding plate	Plaque de fixation		1						
19	00 910 844 1	Passscheibe	Shim ring	Rondelle d’ajustage		x						25 X 35 X 1,0
20	00 910 514 1	Scheibe	Washer	Rondelle		x						26 X 44 X 4
21	00 912 673 2	Spannstift	Roll pin	Goupille de serrage		1						8 X 35
22	20 261 005 1	Zuglasche	Draw shackle	Patte de traction		1						
23	00 910 808 1	Passscheibe	Shim ring	Rondelle d’ajustage		x						20 X 28 X 0,3
	00 910 826 1	Passscheibe	Shim ring	Rondelle d’ajustage		x						20 X 28 X 1,0
24	00 922 313 1	Kettenrad	Chain sprocket	Roue à chaînes		1						3/4" Z= 13
25	00 900 345 1	6kt-Schraube	Hex head bolt	Boulon tête hex		x						M 16 X 80
26	20 064 757 0	Hülse	Bushing	Douille		1						Lg.= 120
27	00 250 308 0	Puffer	Buffer	Tampon		2						Rd. 50 X 17 X 50
28	20 261 334 0	Kettenspanner m. DU-Buchse	Chain tensioner Nw with DU-bushing	Tendeur de chaîne avec douille DU		1						
29	00 908 701 0	Sicherungsmutter	Locknut	Écrou hex		x						M 12
30	00 910 812 0	Passscheibe	Shim ring	Rondelle d’ajustage		x						55 X 68 X 0,1
	00 910 813 0	Passscheibe	Shim ring	Rondelle d’ajustage		x						55 X 68 X 0,3
	00 910 814 0	Passscheibe	Shim ring	Rondelle d’ajustage		x						55 X 68 X 0,5
	00 910 815 0	Passscheibe	Shim ring	Rondelle d’ajustage		x						55 X 68 X 1,0
31	00 910 703 1	Stützscheibe	Supporting disc	Rondelle diélectrique		2						S 55 X 68 X 3,0

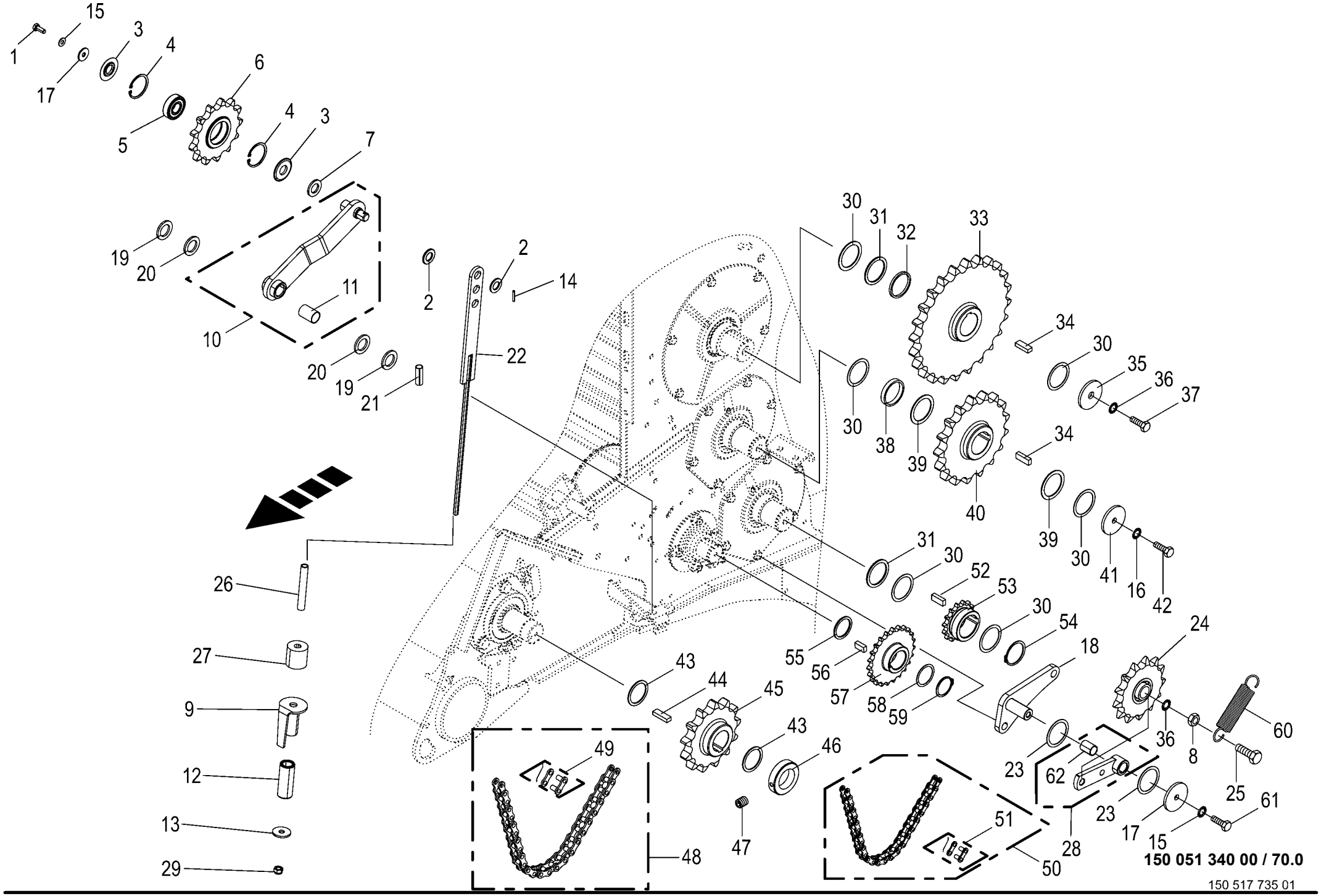
1
15
17
3
4
5
6
4
3
7
19
20
10
11
2
2
14
22
20
19
21
26
27
9
12
13
29
30
31
32
33
34
30
35
36
37
30
38
39
40
34
39
30
41
16
42
31
30
52
53
30
54
55
56
57
58
59
18
24
43
44
45
43
46
49
48
47
23
62
36
8
60
25
23
17
15
61
51
28
50
150 051 340 00 / 70.0
150 517 735 01

Kettenantrieb links **Chain drive lh side** **Entraînement par chaîne côte gauche**					1003000 - 1026399	RP801-21						**150 051 340 00** 150 517 735 1 **70.0**
Pos.	ID-Nr.	Benennung	Description	Description	Masch.-Nr-							Bemerkung/Remarks/Remarque
32	00 180 489 0	Distanzring	Spacer ring	Bague d'écartement		1						63,5 X 4 X 5
33	20 064 322 0	Kettenrad	Chain sprocket	Roue à chaînes		1						1 1/2" Z= 24
34	00 915 007 0	Passfeder	Fit-in key	Clavette		2						B 14 X 9 X 40
35	00 910 646 0	Scheibe	Washer	Rondelle		x						17 X 70 X 6
36	00 909 912 1	Sperrkantscheibe	Detent edged washer	Disque à bord d'arrêt		x						SKM 16
37	00 900 335 1	6kt-Schraube	Hex head bolt	Boulon tête hex		x						M 16 X 30
38	00 293 459 1	Ring 55,5 x 63,5 x 10 Zn8		Tube d'écartement 55,50 x 63, 5 x 10 Zn8		1						
39	00 910 915 0	Passscheibe	Shim ring	Rondelle d'ajustage		x						56 X 72 X 2,0
	00 910 914 0	Passscheibe	Shim ring	Rondelle d'ajustage		x						56 X 72 X 1,0
	00 910 913 0	Passscheibe	Shim ring	Rondelle d'ajustage		x						56 X 72 X 0,5
40	20 064 323 0	Kettenrad	Chain sprocket	Roue à chaînes		1						1 1/2" Z= 17
41	00 910 642 0	Scheibe	Washer	Rondelle		x						13 X 70 X 6
42	00 900 655 0	6kt-Schraube	Hex head bolt	Boulon tête hex		x						M 12 X 25
43	00 910 903 0	Passscheibe	Shim ring	Rondelle d'ajustage		x						50 X 62 X 0,5
	00 910 904 0	Passscheibe	Shim ring	Rondelle d'ajustage		x						50 X 62 X 1,0
	00 910 905 1	Passscheibe	Shim ring	Rondelle d'ajustage		x						50 X 62 X 2,0
44	00 915 205 0	Passfeder	Fit-in key	Clavette		1						B 14 X 9 X 45
45	20 064 324 0	Kettenrad	Chain sprocket	Roue à chaînes		1						1 1/2" Z= 13
46	00 911 326 1	Stellring	Collar	Bague d'arrêt		1						A= 50
47	00 905 933 1	Gewindestift	Threaded pin	Goujon fileté		1						M 10 X 12
48	90 002 037 0	Rollenkette	Roller chain	Chain à rouleaux		1						1 1/2" X 69 Ro
49	90 001 778 0	Steckglied	Split link	Maille brisée		1						1 1/2"
	90 001 779 0	Gekröpftes Glied	Cranked chain link	Maillon coudé		1						1 1/2"
50	90 002 336 0	Rollenkette einf 3/4"x42Ro kpl 40kN	Roller chain, single 3"x42Ro cpl. 40kN	Chaîne art. simple 3"x42Ro cpl. 40kN		1						
51	00 921 980 0	Steckglied	Split link	Maille brisée		1						3/4"
52	00 915 003 0	Passfeder	Fit-in key	Clavette		1						B 14 X 9 X 36
53	20 068 618 0	Kettenrad 3/4", Z=15, B=55	Sprocket wheel 3/4", Z=15, B= 55	Roue à chaîne 3/4", Z=15, B=55		1						
54	00 911 557 1	Sicherungsring	Circlip	Circlip		1						A 55 X 2,0
55	00 910 732 1	Stützscheibe	Supporting disc	Rondelle diélectrique		1						S 45 X 55 X 3,0
56	00 915 006 0	Passfeder	Fit-in key	Clavette		1						B 14 X 9 X 28
57	20 068 641 0	Kettenrad 3/4", Z=23, B=45	Sprocket wheel 3/4", Z=23, B= 45	Roue à chaîne 3/4", Z=23, B=45		1						
58	00 910 899 0	Passscheibe	Shim ring	Rondelle d'ajustage		x						45 X 55 X 1
59	00 911 549 1	Sicherungsring	Circlip	Circlip		1						A 45 X 1,75
60	00 340 104 3	Zugfeder	Tension spring	Ressort de traction		1						3,2 X 31,7 X 170
61	00 900 634 0	6kt-Schraube	Hex head bolt	Boulon tête hex		x						M 10 X 20
62	00 934 910 0	Lagerbuchse	Bearing bush	Coussinet		1						20 X 23 X 30

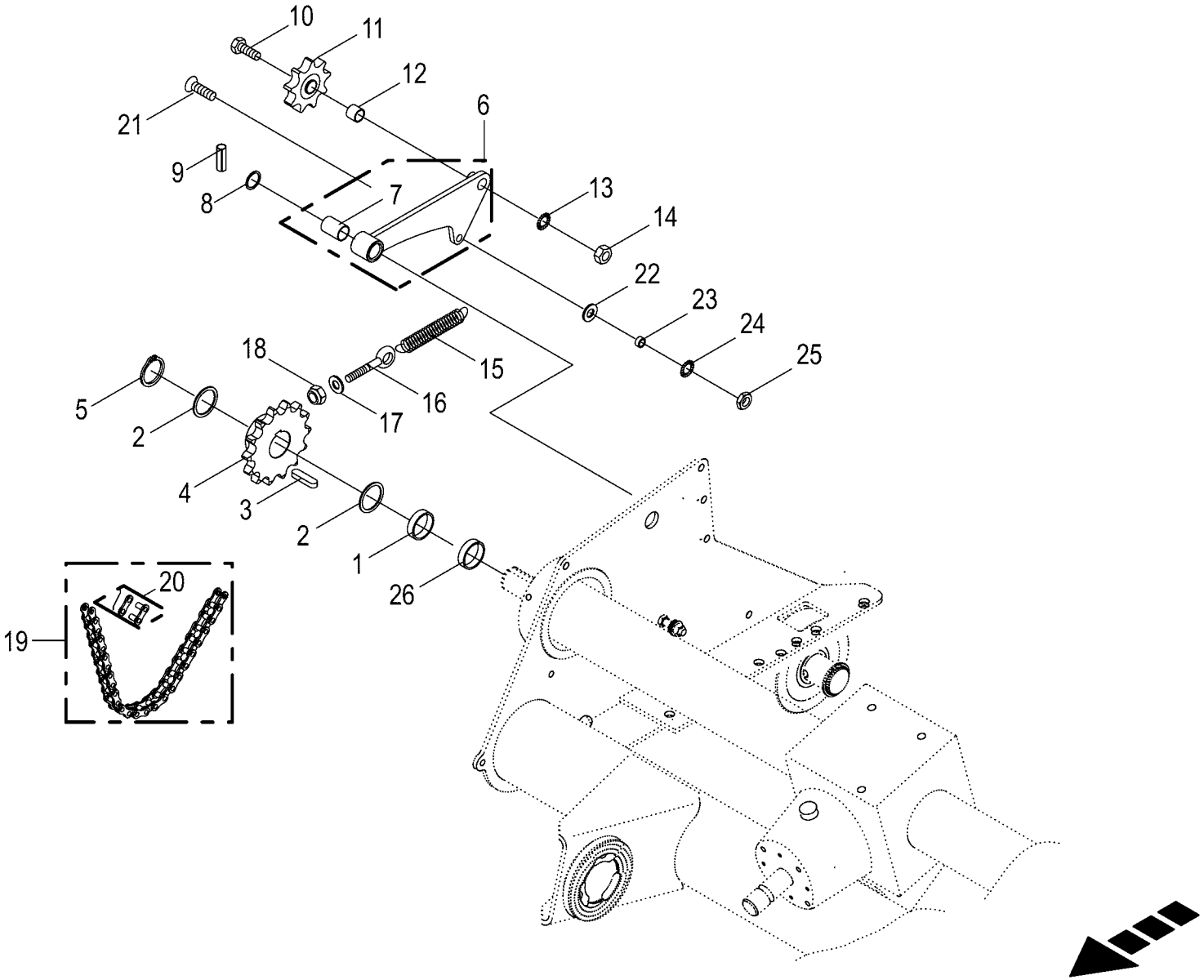

150 051 340 00 / 71.0

150 517 739 01

Kettenantrieb rechts Chain drive rh side Entraînement par chaîne côte droit					1003000 - 1026399	RP801-21						150 051 340 00 150 517 739 1 71.0
Pos.	ID-Nr.	Benennung	Description	Description	Masch.-Nr-							Bemerkung/Remarks/Remarque
1	00 286 945 0	Distanzhülse	Spacer bushing	Douille entretoise		1						Ro. 57 X 2,9 X 7,5
2	00 910 904 0	Passscheibe	Shim ring	Rondelle d'ajustage		x						50 X 62 X 1,0
3	00 915 205 0	Passfeder	Fit-in key	Clavette		1						B 14 X 9 X 45
4	20 062 153 0	Kettenrad	Chain sprocket	Roue à chaînes		1						1 1/4" Z=14
5	00 911 553 0	Sicherungsring	Circlip	Circlip		1						A 50 X 2,0
6	20 061 133 2	Kettenspanner	Chain tensioner	Tenseur de chaîne		1						
7	00 934 917 0	Lagerbuchse	Bearing bush	Coussinet		1						25 X 28 X 40
8	00 910 843 1	Passscheibe	Shim ring	Rondelle d'ajustage		x						25 X 35 X 0,5
	00 910 844 1	Passscheibe	Shim ring	Rondelle d'ajustage		x						25 X 35 X 1,0
	00 910 845 1	Passscheibe	Shim ring	Rondelle d'ajustage		x						25 X 35 X 2,0
9	00 912 644 2	Spannstift	Roll pin	Goupille de serrage		1						6 X 40
10	00 900 382 1	6kt-Schraube	Hex head bolt	Boulon tête hex		x						M 20 X 70
11	00 922 301 0	Kettenspannrad	Tensioning sprocket	Tendeur de chaine		1						1 1/4" Z= 9
12	00 278 599 1	Hülse	Bushing	Douille		1						20,5 X 24 X 20
13	00 909 913 1	Sperrkantscheibe	Detent edged washer	Disque à bord d'arrêt		x						SKM 20
14	00 908 225 0	6kt-Mutter	Hex nut	Écrou hex		x						M 20
15	00 277 238 1	Zugfeder	Tension spring	Ressort de traction		1						6 X 30 X 149
16	00 905 338 0	Ösenschraube	Eye screw	Vis à oeillet		1						M 10 X 110
17	00 910 414 0	Scheibe	Washer	Rondelle		x						10,5 X 21 X 2
18	00 908 758 0	Sicherungsmutter	Locknut	Écrou hex		x						M 10
19	90 001 893 0	Rollenkette -mit Schneidwerk	Roller chain -with Cutting mechanism	Chain à rouleaux -avec Dispositif de coupe		1						1 1/4" X 60 Ro.
20	90 000 375 0	Gekröpftes Glied	Cranked chain link	Maillon coudé		1						1 1/4" d= 9,53
21	00 904 006 0	Senkschraube	Countersunkscrew	Vis à tête fraisée		x						M 12 X 30
22	00 910 506 1	Scheibe	Washer	Rondelle		x						13 X 24 X 2,5
23	00 215 786 0	Hülse	Bushing	Douille		1						12,5 X 17,2 X 8
24	00 909 910 1	Sperrkantscheibe	Detent edged washer	Disque à bord d'arrêt		x						SKM 12
25	00 908 515 1	6kt-Mutter -niedrige Form	Hex nut -low form	Écrou hex -forme basse		x						M 12
26	00 277 572 1	Rohr	Tube	Tube		1						51,2 X 57 X 10

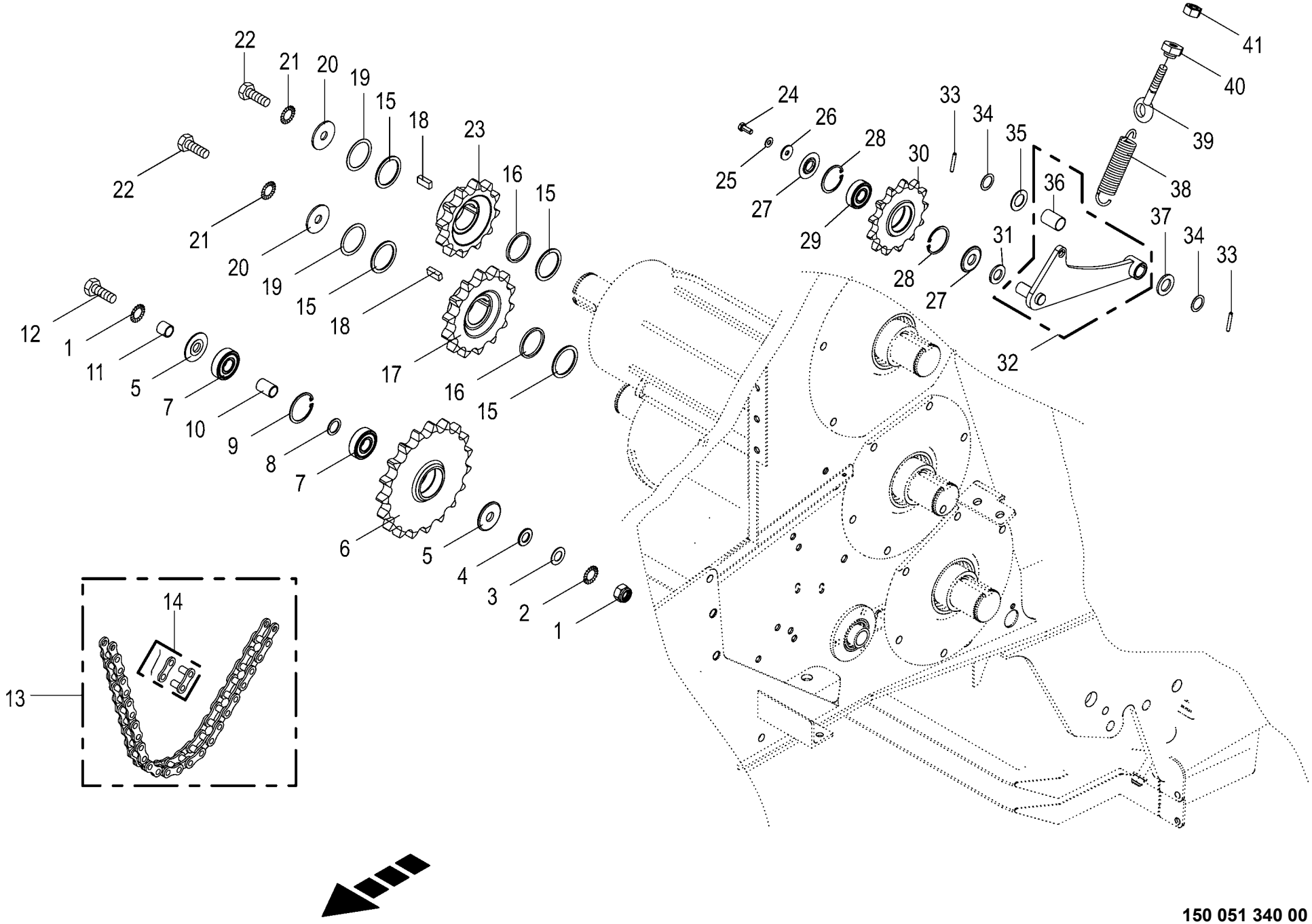

150 051 340 00 / 72.0

150 517 740 01

Kettenantrieb rechts Chain drive rh side Entraînement par chaîne côte droit					1003000 - 1026399	RP801-21						150 051 340 00 150 517 740 1 72.0
Pos.	ID-Nr.	Benennung	Description	Description	Masch.-Nr-							Bemerkung/Remarks/Remarque
1	00 908 721 0	Sicherungsmutter	Locknut	Écrou hex		x						M 20
2	00 909 913 1	Sperrkantscheibe	Detent edged washer	Disque à bord d'arrêt		x						SKM 20
3	00 910 512 2	Scheibe	Washer	Rondelle		x						21 X 37 X 3
4	20 025 265 0	Scheibe	Washer	Rondelle		2						21 X 37 X 1,5
5	20 066 126 0	Lagerdeckel	Cover	Couvercle de palier		2						
6	20 064 272 0	Kettenrad	Chain sprocket	Roue à chaînes		1						1 1/2" Z=19
7	00 930 565 0	Rillenkugellager	Grooved ball bearing	Roulement à gorge		2						6305 2RS
8	00 910 710 0	Stützscheibe	Supporting disc	Rondelle diélectrique		1						S 25 X 35 X 2,0
9	00 911 659 0	Sicherungsring	Circlip	Circlip		1						62 X 2,0
10	20 066 128 0	Lagerbuchse	Bearing bush	Coussinet		1						20,1 X 25,1 X 36
11	00 292 144 1	Lagerbuchse	Bearing bushing	Coussinet		1						
12	00 901 127 0	6kt-Schraube	Hex head bolt	Boulon tête hex		x						M 20 X 130
13	90 002 486 0	Rollenkette einf 1 1/2"x62Ro kpl 191kN	Roller chain, single 5"x62Ro cpl. 191ND	Chaîne art. simple 5"x62Ro cpl. 191kN		1						
14	90 001 778 0	Steckglied	Split link	Maille brisée		1						1 1/2"
	90 001 779 0	Gekröpftes Glied	Cranked chain link	Maillon coudé		1						1 1/2"
15	00 910 703 1	Stützscheibe	Supporting disc	Rondelle diélectrique		4						S 55 X 68 X 3,0
16	00 180 489 0	Distanzring	Spacer ring	Bague d'écartement		5						63,5 X 4 X 5
17	20 064 274 0	Kettenrad	Chain sprocket	Roue à chaînes		1						1 1/2" Z=14
18	00 915 035 0	Passfeder	Fit-in key	Clavette		2						B 14 X 9 X 32
19	00 910 815 0	Passscheibe	Shim ring	Rondelle d'ajustage		x						55 X 68 X 1,0
20	00 910 642 0	Scheibe	Washer	Rondelle		x						13 X 70 X 6
21	00 909 910 1	Sperrkantscheibe	Detent edged washer	Disque à bord d'arrêt		x						SKM 12
22	00 900 655 0	6kt-Schraube	Hex head bolt	Boulon tête hex		x						M 12 X 25
23	20 064 275 0	Kettenrad	Chain sprocket	Roue à chaînes		x						1 1/2" Z=12
24	00 900 636 0	6kt-Schraube	Hex head bolt	Boulon tête hex		x						M 10 X 25
25	00 909 909 1	Sperrkantscheibe	Detent edged washer	Disque à bord d'arrêt		x						SKM 10
26	00 910 353 0	Scheibe	Washer	Rondelle		x						11 X 34 X 3
27	20 261 257 0	Abdeckscheibe	Cover disc	Disque de recouvrement		2						
28	00 911 659 0	Sicherungsring	Circlip	Circlip		2						62 X 2,0
29	00 930 565 0	Rillenkugellager	Grooved ball bearing	Roulement à gorge		1						6305 2RS
30	20 261 256 0	Kettenrad 1 1/2", Z=13	Sprocket wheel 1 1/2" z=13	Roue à chaîne 1 1/2", Z=13		1						
31	00 910 367 0	Scheibe	Washer	Rondelle		x						25 X 44 X 4
32	20 263 462 0	Kettenspanner m. Buchse	Chain tensioner with bushing	Tendeur de chaîne avec douille		1						
33	00 912 644 2	Spannstift	Roll pin	Goupille de serrage		1						6 X 40
34	00 910 844 1	Passscheibe	Shim ring	Rondelle d'ajustage		x						25 X 35 X 1,0
35	00 910 653 1	Scheibe	Washer	Rondelle		x						26 X 44 X 2
36	00 934 917 0	Lagerbuchse	Bearing bush	Coussinet		1						25 X 28 X 40

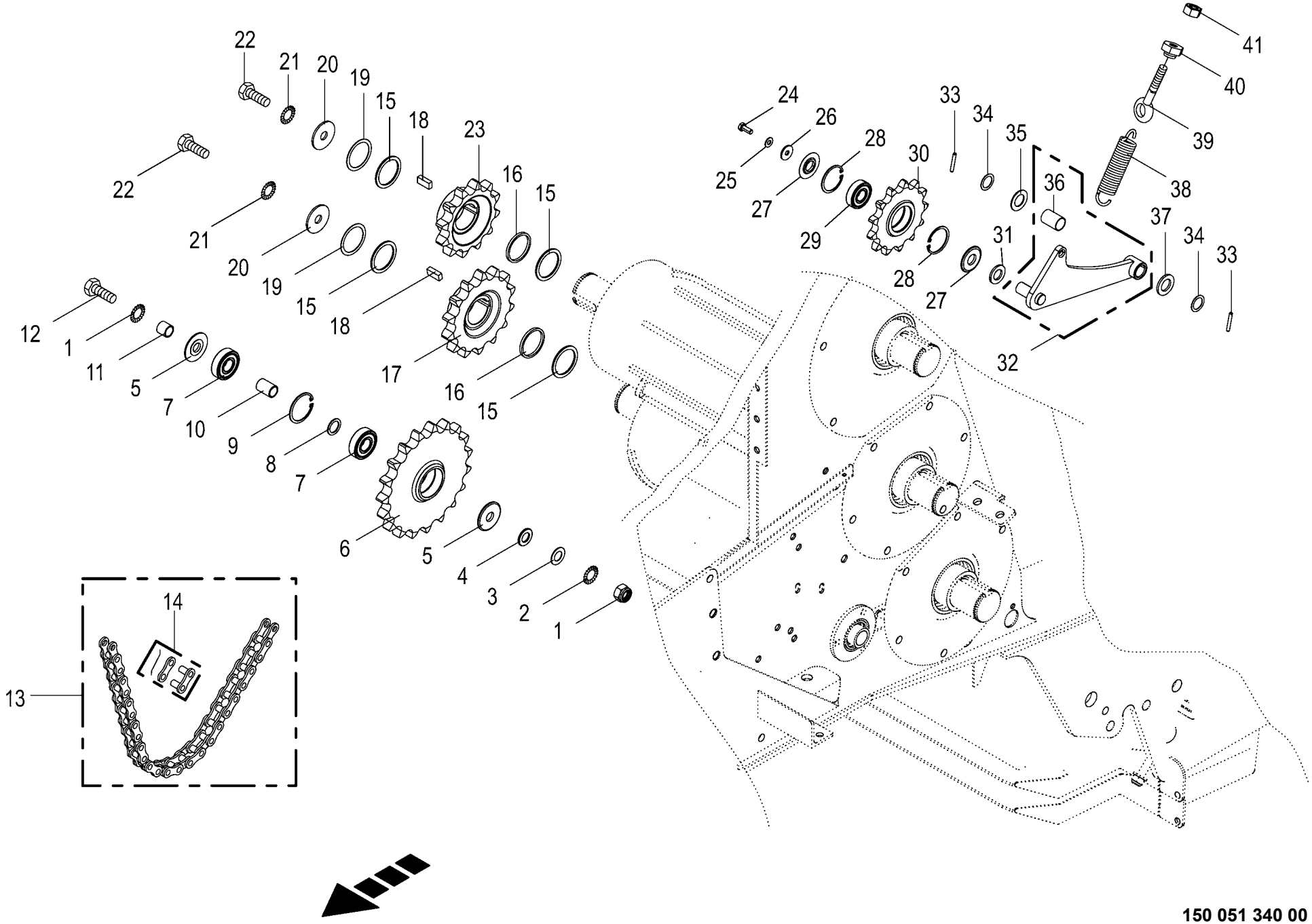

150 051 340 00 / 72.0

150 517 740 01

Kettenantrieb rechts Chain drive rh side Entraînement par chaîne côte droit					1003000 - 1026399	RP801-21						150 051 340 00 150 517 740 1 72.0
Pos.	ID-Nr.	Benennung	Description	Description	Masch.-Nr-							Bemerkung/Remarks/Remarque
37	00 910 514 1	Scheibe	Washer	Rondelle		x						26 X 44 X 4
38	00 250 067 4	Zugfeder	Tension spring	Ressort de traction		1						5 X 30 X 150
39	00 905 341 0	Ösenschraube	Eye screw	Vis à oeillet		1						M 10 X 195
40	20 261 312 0	Spannmutter M10 A3G	Clamping nut M10 A3G	Ecrou M10 A3G		1						
41	00 908 212 0	6kt-Mutter	Hex nut	Écrou hex		x						M 10

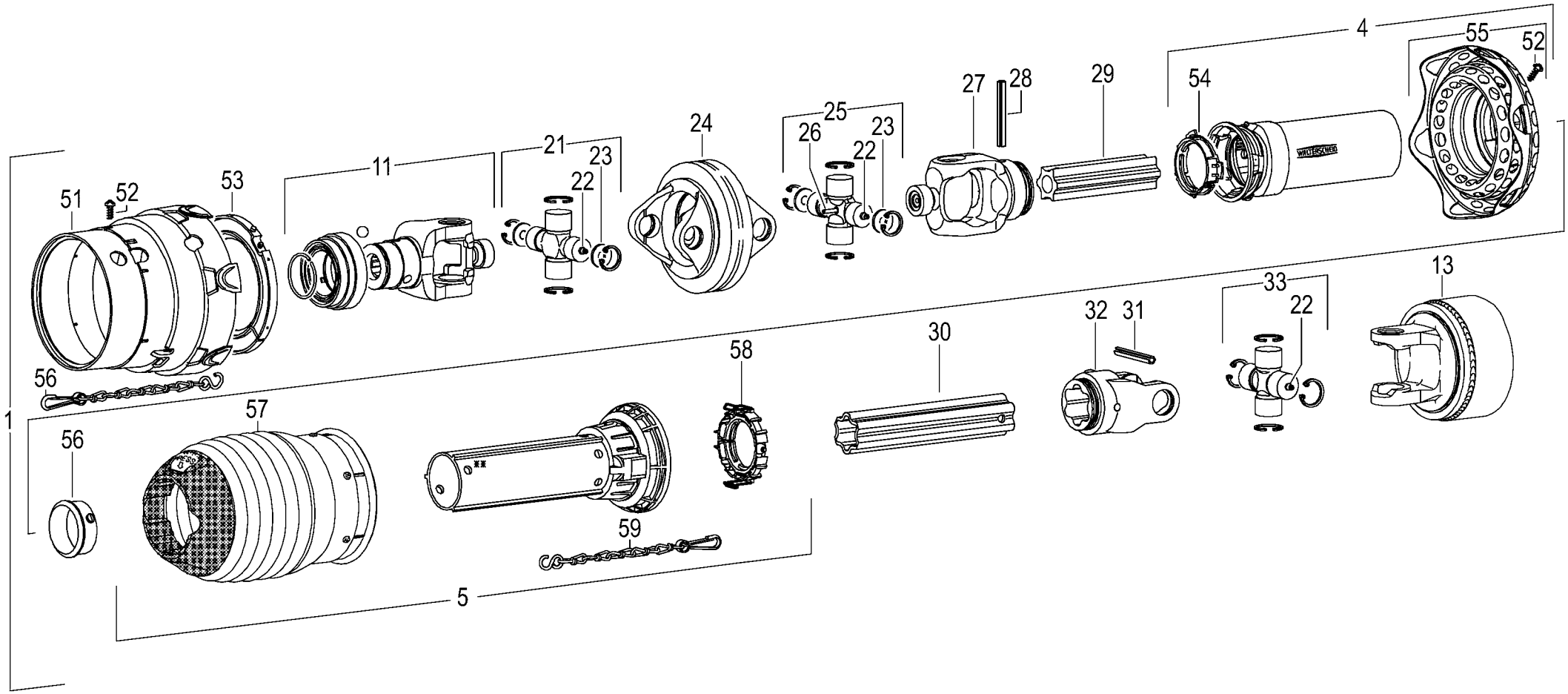

150 051 340 00 / 73.0

150 517 745 01

Gelenkwelle
Universal shaft
Arbre à cardan

1003000 - 1026399

RP801-21

150 051 340 00

150 517 745 1 **73.0**

Pos.	ID-Nr.	Benennung	Description	Description	Masch.-Nr-							Bemerkung/Remarks/Remarque
1	27 023 067 0	Gelenkwelle PWE 580 SPGF25Z 1710 K64/22R	Univ shaft PWE 580 SPGF25Z 1710 K64/22R	Arbre à cardan PWE 580 SPGF25 1710		1						
4	27 023 739 0	Schutzhälfte (T85.25.62) SPFH 25 A 1500	Guard half (T85.25.62) SPFH 25 A 1500	Moitié de prot.(T85.25.62) SPFH 25 A 1500		1						
5	27 024 746 0	Schutzhälfte PGH 25 J 1500	Guard half PGH 25 J 1500	Moitié de protection PGH 25 J 1500		1						
11	27 002 743 0	Aufsteckgabel	Outer yoke	Machoire exterieure		1						QSG P580 1 3/8" (6)
13	27 024 748 0	Nockenschaltkup. 2500 K64/22R 2350Nm	Cam clutch 2500 K64/22R 2350Nm	Accoupl.de coup.à cames2500K64/22R2350Nm		1						
21	27 000 802 0	Kreuzgarnitur	Cross assy	Croisillon		1						
22	00 919 002 0	Kegelschmiernippel	Grease niple	Graisseur à cone		3						M 6 X 1
23	00 955 299 0	Ronde	Circular blank	Ronde		4						Rd. 31,95 X 2
24	27 000 801 0	Doppelgabel	Double yoke	Machoire double		1						DOPG P580
25	27 000 802 0	Kreuzgarnitur	Cross assy	Croisillon		1						
26	27 000 803 0	Schlauch-Schmiernippel	Hose stem	Graisseur-type		1						
27	27 000 804 0	Rillengabel	Grooved yoke	Machoire rainuree		1						RG P580-S4
28	00 912 722 0	Spannstift	Roll pin	Goupille de serrage		1						10 X 80
29	00 955 268 0	Profilwelle - innen	Profile shaft - inside	Arbre profile - intérieure		1						Lg.= 1250
30	27 006 255 0	Profilrohr - aussen	Profile tube - outside	Tube profilé - extérieur		1						Lg.= 1765
31	00 912 724 2	Spannstift	Roll pin	Goupille de serrage		1						10 X 90
32	00 949 248 0	Rillengabel	Grooved yoke	Machoire rainuree		1						RG2500-S5
33	00 955 406 1	Kreuzgarnitur	Cross assy	Croisillon		1						
51	27 000 092 0	Schutztrichter	Guard hopper	Trémie de protection		1						
52	00 949 281 0	Schraube	Screw	Boulon		x						3,5 X 9,5
53	00 955 271 0	Gleitring	Sliding ring	Anneau lisse		1						SD25
54	00 949 861 0	Gleitring	Sliding ring	Anneau lisse		1						SC25/SD25
55	27 000 680 0	Schutztrichter mit Manschette	Guard cone with flexible guard	Cône protecteur avec manchon		1						SD25-WW
56	27 022 261 0	Gleitring (grün)	Slide ring (green)	Bague de glissement (verte)		1						
57	27 022 233 0	Schutztrichter (T86.28.603) PG 20 387	Guard cone (T86.28.603) PG 20 387	Entonnoir de prot (T86.28.603) PG 20 387		1						
58	27 018 617 0	Gleitring	Slide ring	Bague de glissement		1						
59	00 949 852 1	Haltekette	Chain	Chainette		1						Lg.= 400

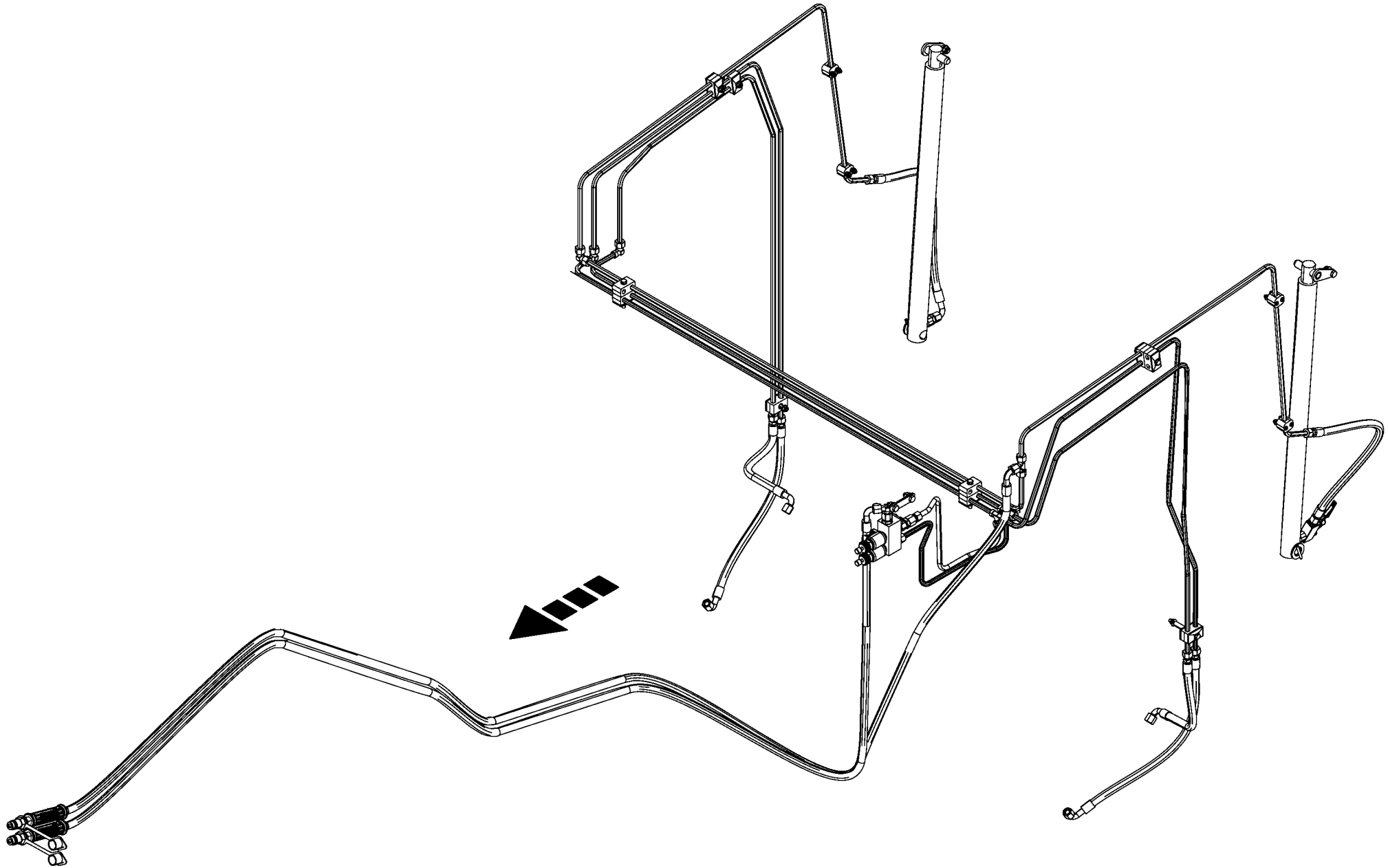

150 051 340 00 / 74.0

150 517 747 01

-----HYDRAULIK -----HYDRAULICS -----SYSTÈME HYDRAULIQUE					1003000 - 1026399	RP801-21						150 051 340 00 150 517 747 1 74.0
Pos.	ID-Nr.	Benennung	Description	Description	Masch.-Nr-							Bemerkung/Remarks/Remarque
1						.						

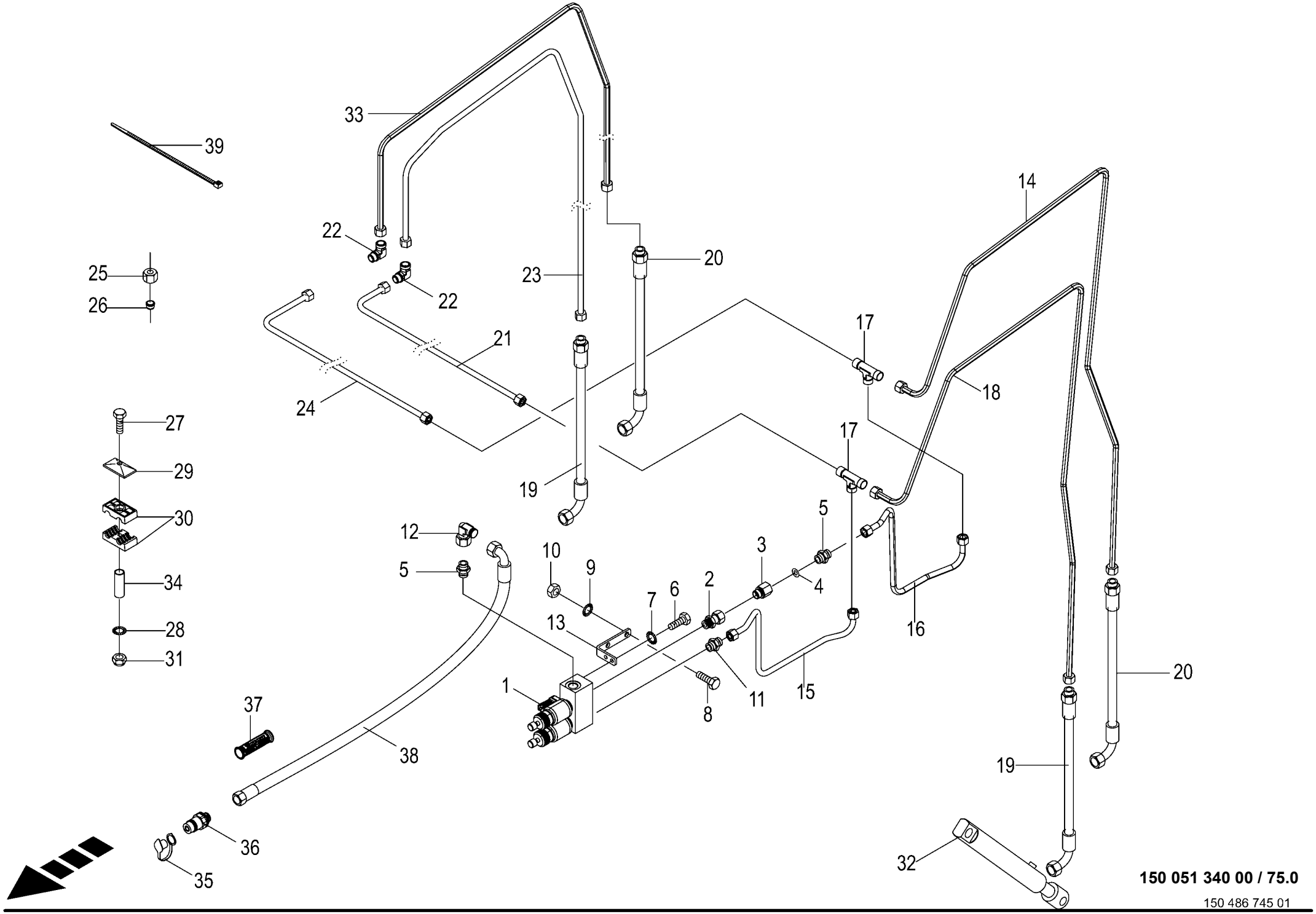

150 051 340 00 / 75.0

150 486 745 01

Hydraulik Schneidwerk
Hydraulics cutting unit
Système hydraulique mécanisme de coupe

1003000 - 1026399

RP801-21

150 051 340 00

150 486 745 1 **75.0**

Pos.	ID-Nr.	Benennung	Description	Description	Masch.-Nr-							Bemerkung/Remarks/Remarque
1	27 009 558 0	Steuerblock	Control bloc	Bloc de commande		1						
	27 011 013 0	Wegeventil Einsatz 2/2 Sitz ELEK.S/W	Direct. valve ins. 2/2 seat electr. S/W	Distributeur insert. 2/2 voies élect nr		2						
	27 011 186 0	Spule 12V S/W DT-Stecker	Coil 12V S/W DT-Plug	Bobine 12V S/W DT-Connecteur		2						
2	00 921 204 0	Einschraubstutzen	Male connector	Raccord filet		1						L 12
3	00 276 337 1	Drosselgehäuse	Ahrottle housing	Boîtier d' étranglement		1						M 18 X 1,5 / M 18 X 1,5
4	00 921 264 0	Drosselscheibe	Throttling disc	Disque d'etranglement		1						1/15,7 X 1
5	00 920 901 1	Einschraubstutzen	Male connector	Raccord filet		2						M 18 X 1,5
6	00 900 614 0	6kt-Schraube	Hex head bolt	Boulon tête hex		x						M 8 X 20
7	00 909 908 1	Sperrkantscheibe	Detent edged washer	Disque à bord d'arrêt		x						SKM 8
8	00 900 636 0	6kt-Schraube	Hex head bolt	Boulon tête hex		x						M 10 X 25
9	00 909 909 1	Sperrkantscheibe	Detent edged washer	Disque à bord d'arrêt		x						SKM 10
10	00 908 212 0	6kt-Mutter	Hex nut	Écrou hex		x						M 10
11	00 921 060 2	Einschraubstutzen	Male connector	Raccord filet		1						L 12 MB
12	00 921 067 1	Winkelstutzen	Angle lug	Jarret tubulure		1						M 18 X 1,5
13	00 292 962 0	Halter	Support	Cadre support		1						
14	20 061 480 0	Hydraulikleitung -inkl. Überwurfmutter, Schneidring	Hydraulic line -incl. nozzle disc cap, cutting ring	Ligne hydraulique -incl. écrou de buse-pastille, baque coupante		1						12 X 1,5
15	20 069 785 0	Hyd.-Leitung 12 x 1,5 x 706 5 Bögen	Hydraulic line 12 x 1,5 x 706	Conduite hydraulique 12 x 1,5 x 706		1						
16	20 263 633 0	Hyd.-Leitung 12 x 1,5 x 625 5 Bögen	Hydraulic line 12 x 1,5 x 625	Conduite hydraulique 12 x 1,5 x 625		1						
17	00 921 071 1	T-Stutzen	T connector	Raccord T réglable		2						L 12
18	20 069 361 0	Hyd.-Leitung 12 x 1,5 x 1840 5 Bögen	Hydraulic line 12 x 1,5 x 1840	Conduite hydraulique 12 x 1,5 x 1840		1						
19	00 919 873 0	Hochdruckschlauchleitung	High pressure hose line	Conduite de tuyau haute pression		2						Lg.= 470
20	00 921 003 1	Hochdruckschlauchleitung	High pressure hose line	Conduite de tuyau haute pression		2						Lg.= 620
21	00 293 768 0	Hydraulikleitung -inkl. Überwurfmutter, Schneidring	Hydraulic line -incl. nozzle disc cap, cutting ring	Ligne hydraulique -incl. écrou de buse-pastille, baque coupante		1						12 X 1,5
22	00 921 066 1	Winkel-Verbindungsstutzen	Elbow union	Raccord coude		2						L 12
23	00 293 794 0	Hydraulikleitung -inkl. Überwurfmutter, Schneidring	Hydraulic line -incl. nozzle disc cap, cutting ring	Ligne hydraulique -incl. écrou de buse-pastille, baque coupante		1						12 X 1,5
24	00 293 614 0	Hydraulikleitung -inkl. Überwurfmutter, Schneidring	Hydraulic line -incl. nozzle disc cap, cutting ring	Ligne hydraulique -incl. écrou de buse-pastille, baque coupante		1						12 X 1,5
25	00 921 206 0	Überwurfmutter	Nozzle disc cap	Écrou de buse-pastille		x						AL 12
26	00 921 046 1	Schneidring	Cutting ring	Baque coupante		x						L 12
27	00 901 423 0	6kt-Schraube	Hex head bolt	Boulon tête hex		x						M 8 X 50
	00 901 046 1	6kt-Schraube	Hex head bolt	Boulon tête hex		x						M 8 X 55

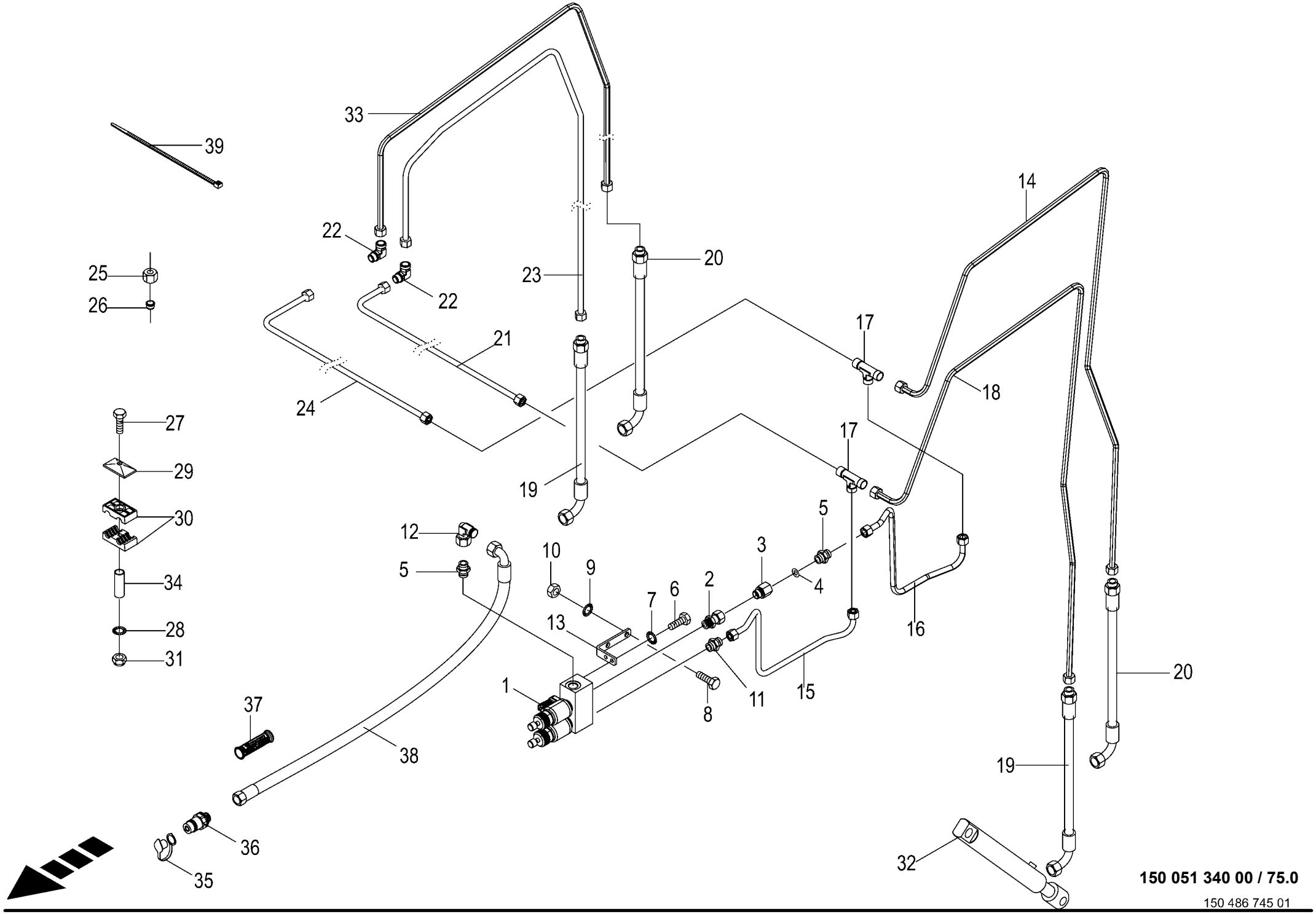

150 051 340 00 / 75.0

150 486 745 01

Hydraulik Schneidwerk
Hydraulics cutting unit
Système hydraulique mécanisme de coupe

1003000 - 1026399

RP801-21

150 051 340 00

150 486 745 1 **75.0**

Pos.	ID-Nr.	Benennung	Description	Description	Masch.-Nr-							Bemerkung/Remarks/Remarque
	00 901 008 1	6kt-Schraube	Hex head bolt	Boulon tête hex		x						M 8 X 80
	00 901 054 2	6kt-Schraube	Hex head bolt	Boulon tête hex		x						M 8 X 100
28	00 909 908 1	Sperrkantscheibe	Detent edged washer	Disque à bord d'arrêt		x						SKM 8
29	00 925 134 0	Deckplatte	Cover plate	Plaque de recouvrement		11						
30	00 925 105 0	Rohrschelle -2 Hälften	Tube clamp -2 halves	Bride -2 moitiés		8						Bo.= 12/12
31	00 908 706 0	Sicherungsmutter	Locknut	Écrou hex		x						M 8
32	27 002 455 0	Hydraulikzylinder -links/ rechts	Hydraulic cylinder -left/right	Vérin hydraulique -gauche/ droite		2						Zz 25/40 X 165/455
	00 918 825 0	Dichtungssatz	Sealing set	Jeu de joints		2						Zz 25/40
33	00 293 792 0	Hydraulikleitung -inkl. Überwurfmutter, Schneidring	Hydraulic line -incl. nozzle disc cap, cutting ring	Ligne hydraulique -incl. écrou de buse-pastille, baque coupante		1						12 X 1,5
34	20 061 676 0	Hülse	Bushing	Douille		1						9 X 12 X 40
35	00 921 265 1	Staubmuffe -gelb	Dust cap -yellow	Manchon anti-poussiere -jaune		1						
36	00 921 145 0	Kupplungsstecker	Connector plug	Fiche de jonction		1						M 18 X 1,5
37	27 013 869 0	Griffhälften+Beschrift-Satz NW06/10	Handle halves + labelling set NW06/10	Moitié de poignée de DPR + Jeu inscript.		1						
	27 013 868 0	Hydr-Schlauchbeschriftung (Satz für ET)	Labelling kit hydraulic hose 40numbers	Jeu inscrip. du tuyau flex. hydr 40chif.		1						
38	27 009 855 0	Hochdruckschlauchleitung	High pressure hose line	Conduite de tuyau haute pression		1						Lg.= 3900
39	00 922 671 1	Kabelbinder	Cable band	Collier de serrage		x						Lg.= 300

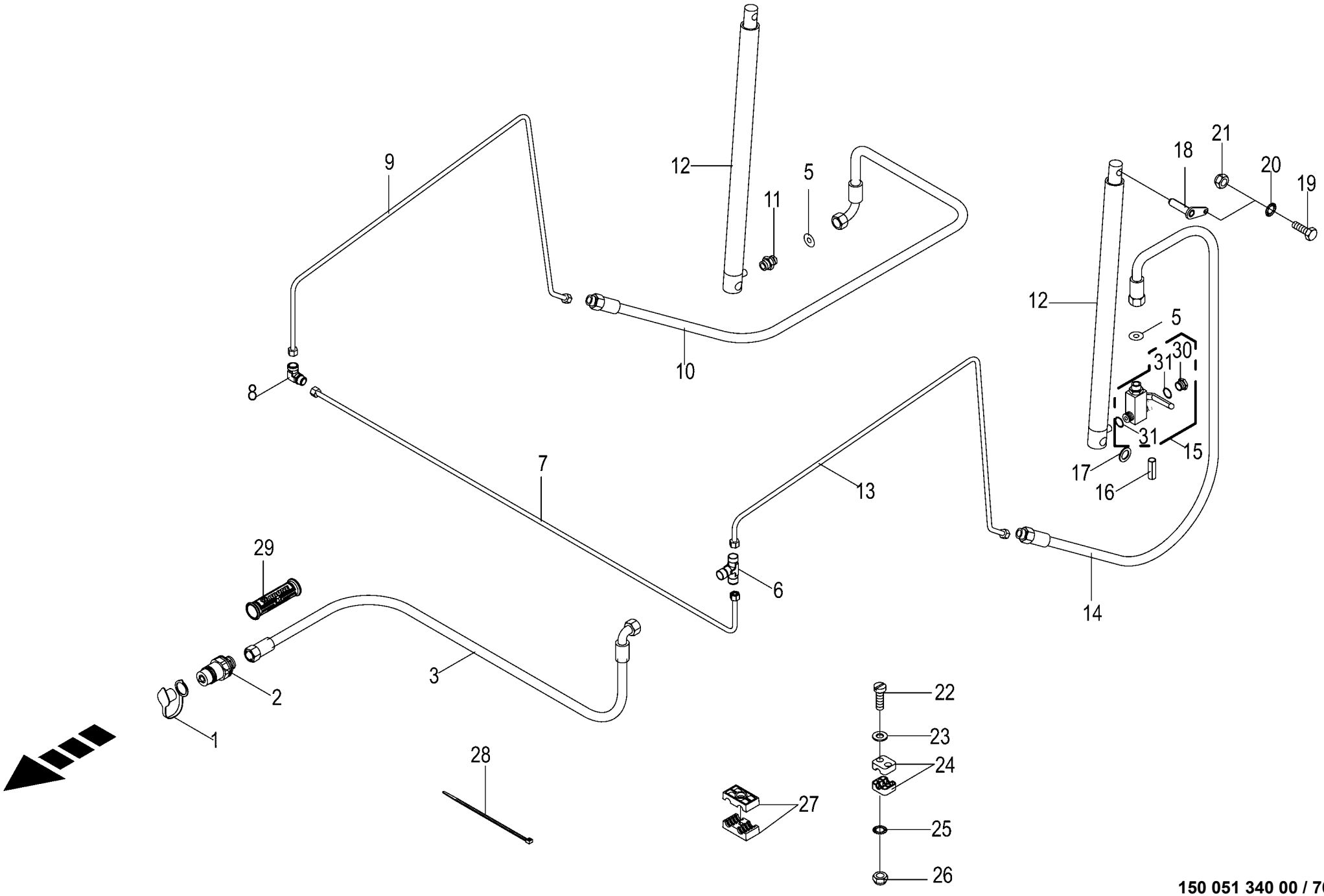

150 051 340 00 / 76.0

150 517 750 01

Hydraulik Heckklappe
Hydraulics tailgate
Système hydraulique trappe arrière

1003000 - 1026399

RP801-21

150 051 340 00

150 517 750 1 **76.0**

Pos.	ID-Nr.	Benennung	Description	Description	Masch.-Nr-							Bemerkung/Remarks/Remarque
1	00 921 171 1	Staubmuffe -rot	Dust cap -red	Manchon anti-poussiere -rouge		1						
2	00 921 145 0	Kupplungsstecker	Connector plug	Fiche de jonction		1						M 18 X 1,5
3	27 009 855 0	Hochdruckschlauchleitung	High pressure hose line	Conduite de tuyau haute pression		1						Lg.= 3900
5	27 016 268 0	Drosselscheibe beids. fest 1, 6x12x1	Throttle disc two-s fixed	Rondelle d'étranglement deux fixe		2						
6	00 921 071 1	T-Stutzen	T connector	Raccord T réglable		1						L 12
7	00 293 601 0	Hydraulikleitung -inkl. Überwurfmutter, Schneidring	Hydraulic line -incl. nozzle disc cap, cutting ring	Ligne hydraulique -incl. écrou de buse-pastille, baque coupante		1						12 X 1,5
8	00 921 066 1	Winkel-Verbindungsstutzen	Elbow union	Raccord coude		1						L 12
9	00 293 606 0	Hydraulikleitung -inkl. Überwurfmutter, Schneidring	Hydraulic line -incl. nozzle disc cap, cutting ring	Ligne hydraulique -incl. écrou de buse-pastille, baque coupante		1						1,5 X 12
10	00 921 003 1	Hochdruckschlauchleitung	High pressure hose line	Conduite de tuyau haute pression		1						Lg.= 620
11	00 920 901 1	Einschraubstutzen	Male connector	Raccord filet		1						M 18 X 1,5
12	00 292 305 1	Hydraulikzylinder -inkl. Buchse	Hydraulic cylinder -incl. bushing	Vérin hydraulique -incl. douille		2						Ez 35/40 X 685/845
	00 921 467 3	Dichtungssatz	Sealing set	Jeu de joints		2						Ez 35/40
	00 934 921 0	Lagerbuchse	Bearing bush	Coussinet		2						20 X 28 X 25
13	00 293 605 0	Hydraulikleitung -inkl. Überwurfmutter, Schneidring	Hydraulic line -incl. nozzle disc cap, cutting ring	Ligne hydraulique -incl. écrou de buse-pastille, baque coupante		1						1,5 X 12
14	00 921 001 0	Hochdruckschlauchleitung	High pressure hose line	Conduite de tuyau haute pression		1						Lg.= 600
15	00 921 277 1	Kugelhahn	Ball valve	Robinet à bille		1						
	27 017 237 0	Griff f. Kugelhahn	Handle f. ball valve	Poignée p. robinet à bille		1						
	90 001 595 0	Zylinderschraube	Allen screw	Vis tête cylindrique		x						M 5 X 25
16	00 912 646 2	Spannstift	Roll pin	Goupille de serrage		2						6 X 50
17	00 910 514 1	Scheibe	Washer	Rondelle		x						26 X 44 X 4
18	20 260 162 1	Bolzen	Bolt	Boulon		2						
19	00 900 637 0	6kt-Schraube	Hex head bolt	Boulon tête hex		x						M 10 X 30
20	00 909 909 1	Sperrkantscheibe	Detent edged washer	Disque à bord d'arrêt		x						SKM 10
21	00 908 758 0	Sicherungsmutter	Locknut	Écrou hex		x						M 10
22	00 903 050 2	Zylinderschraube	Allen screw	Vis tête cylindrique		x						M 6 X 40
23	00 910 411 1	Scheibe	Washer	Rondelle		x						6,4 X 12,5 X 1,6
24	00 925 107 1	Rohrschelle -2 Hälften	Tube clamp -2 halves	Bride -2 moitiés		4						Bo.= 12
25	00 909 906 1	Sperrkantscheibe	Detent edged washer	Disque à bord d'arrêt		x						SKM 6
26	00 908 704 1	Sicherungsmutter	Locknut	Écrou hex		x						M 6
27	00 925 105 0	Rohrschelle -2 Hälften	Tube clamp -2 halves	Bride -2 moitiés		2						Bo.= 12/12
28	00 922 671 1	Kabelbinder	Cable band	Collier de serrage		x						Lg.= 300
29	27 013 869 0	Griffhälften+Beschrift-Satz	Handle halves + labelling set	Moitié de poignée de DPR + Jeu		1						
		NW06/10	NW06/10	inscript.								

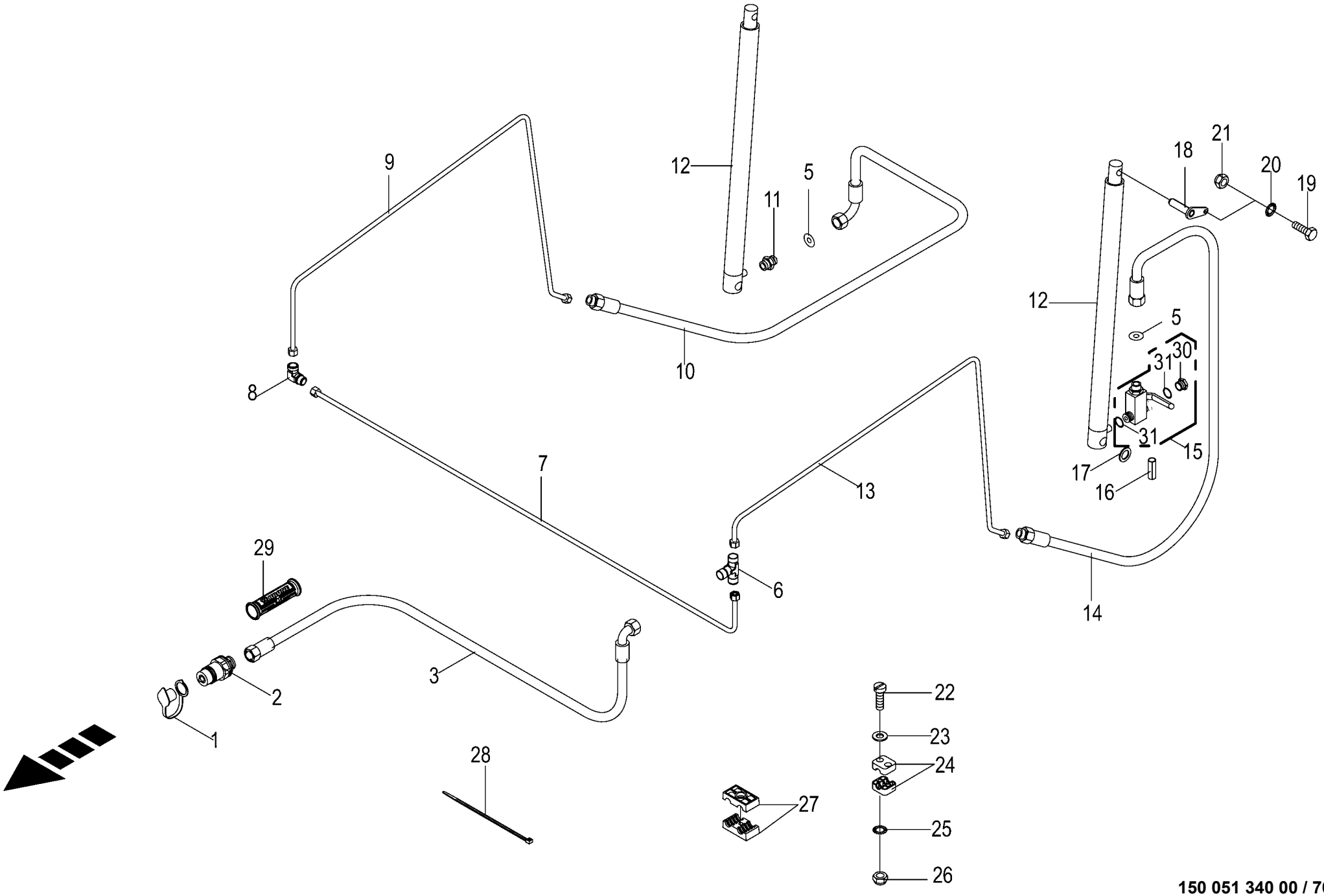

150 051 340 00 / 76.0

150 517 750 01

Hydraulik Heckklappe
Hydraulics tailgate
Système hydraulique trappe arrière

1003000 - 1026399

RP801-21

150 051 340 00

150 517 750 1 **76.0**

Pos.	ID-Nr.	Benennung	Description	Description	Masch.-Nr-							Bemerkung/Remarks/Remarque
	27 013 868 0	Hydr-Schlauchbeschriftung (Satz für ET)	Labelling kit hydraulic hose 40numbers	Jeu inscrip. du tuyau flex. hydr 40chif.		1						
30	00 919 313 0	Hohlschraube	Hollow screw	Vis creuse		1						M 18 X 1,5
31	00 937 727 0	Dichtring	Gasket ring	Bague d'étanchéité		1						A 18 X 24

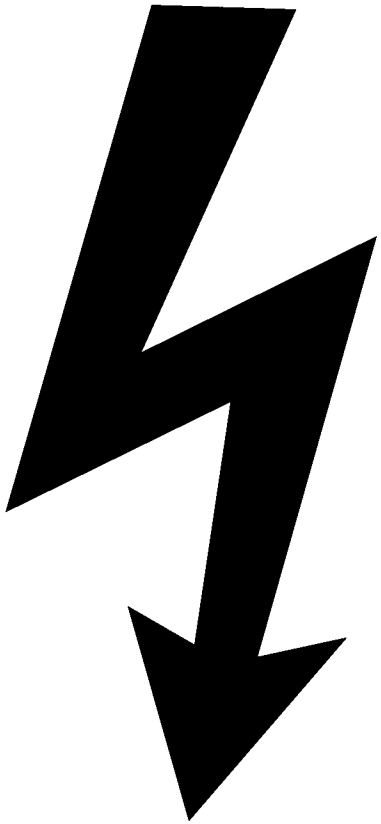

-----ELEKTRONIK -----ELECTRONICS -----ÉLECTRONIQUE					1003000 - 1026399	RP801-21						150 051 340 00 150 435 588 1 77.0
Pos.	ID-Nr.	Benennung	Description	Description	Masch.-Nr-							Bemerkung/Remarks/Remarque
1						.						

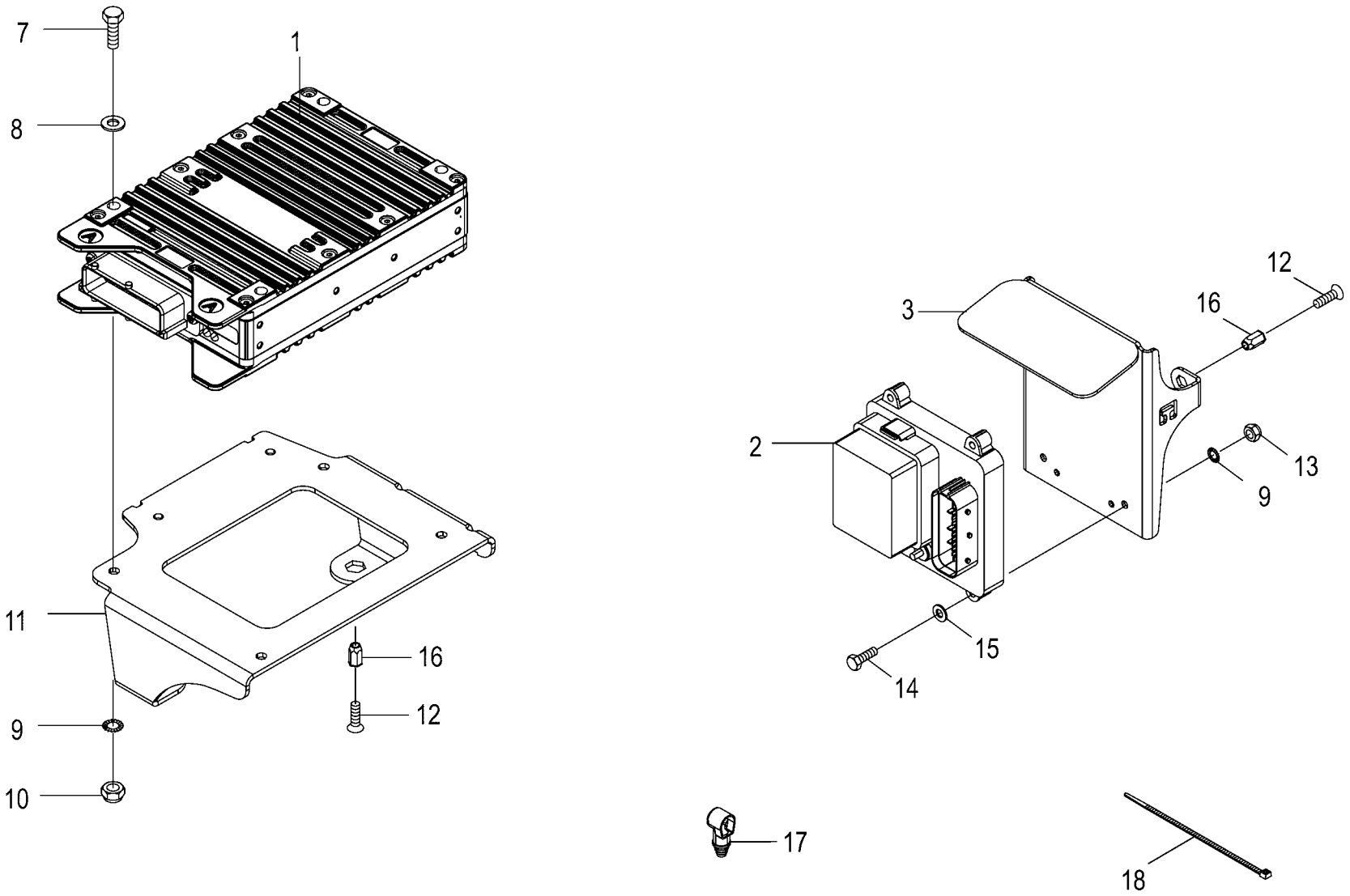

150 051 340 00 / 78.0

150 481 667 05

Steuerung -Komfort Control Commande					1003000 - 1026399	RP801-21						150 051 340 00 150 481 667 5 78.0
Pos.	ID-Nr.	Benennung	Description	Description	Masch.-Nr-							Bemerkung/Remarks/Remarque
1	20 086 669 0	ECU KMC 20 32bit 1ST 2016/39	ECU KMC 32bit 1 pl. 2016/39	ECU KMC 20 32bit 1ST 2016/39		1						
2	20 087 354 0	Verteiler CE KPL	Distributor CE cpl	Distributeur CE cpl.		1						
	00 302 074 0	Flachstecksicherung	Flat fuse	Fusible plat		3						7,5 A
	00 302 076 0	Flachstecksicherung	Flat fuse	Fusible plat		6						15 A
	00 302 196 0	Flachstecksicherung	Flat fuse	Fusible plat		2						30 A
	20 087 245 0	Relais Wechsler 30A	Relay changer 30A	Relais inverseur 30A		1						
	20 087 247 0	Abdeckkappe Verteiler CE	Cover cap distributor CE	Capuch. Distributeur CE		1						
3	20 460 110 3	Schutzblech CE	Guard sheet CE	Tôle de protection CE		1						
7	00 901 004 0	6kt-Schraube	Hex head bolt	Boulon tête hex		x						M 6 X 70
8	00 910 351 1	Scheibe	Washer	Rondelle		x						6,4 X 18 X 1,6
9	00 909 906 1	Sperrkantscheibe	Detent edged washer	Disque à bord d'arrêt		x						SKM 6
10	00 908 704 1	Sicherungsmutter	Locknut	Écrou hex		x						M 6
11	20 460 063 1	Halter	Support	Support		1						
12	90 001 577 0	Linsenflanschschraube	Fillister head screw	Vis à tête conique bombèe		x						M 8 X 20
13	90 001 868 0	Sicherungsmutter	Locknut	Écrou hex		x						M 6
14	00 901 028 1	6kt-Schraube	Hex head bolt	Boulon tête hex		x						M 6 X 30
15	00 910 411 1	Scheibe	Washer	Rondelle		x						6,4 X 12,5 X 1,6
16	90 000 113 0	Blindnietmutter	Blind rivet nut	Ecrou rivet aveugle		x						M 8 X 20,5
17	20 087 350 0	Isolierkappe rt 6,5mm	Insulating cap rt 6,5mm	Capuchon isolant rt 6,5mm		1						
	20 087 351 0	Isolierkappe sw 6,5mm	Insulating cap sw 6,5mm	Capuchon isolant sw 6,5mm		1						
18	00 922 671 1	Kabelbinder	Cable band	Collier de serrage		x						Lg.= 300

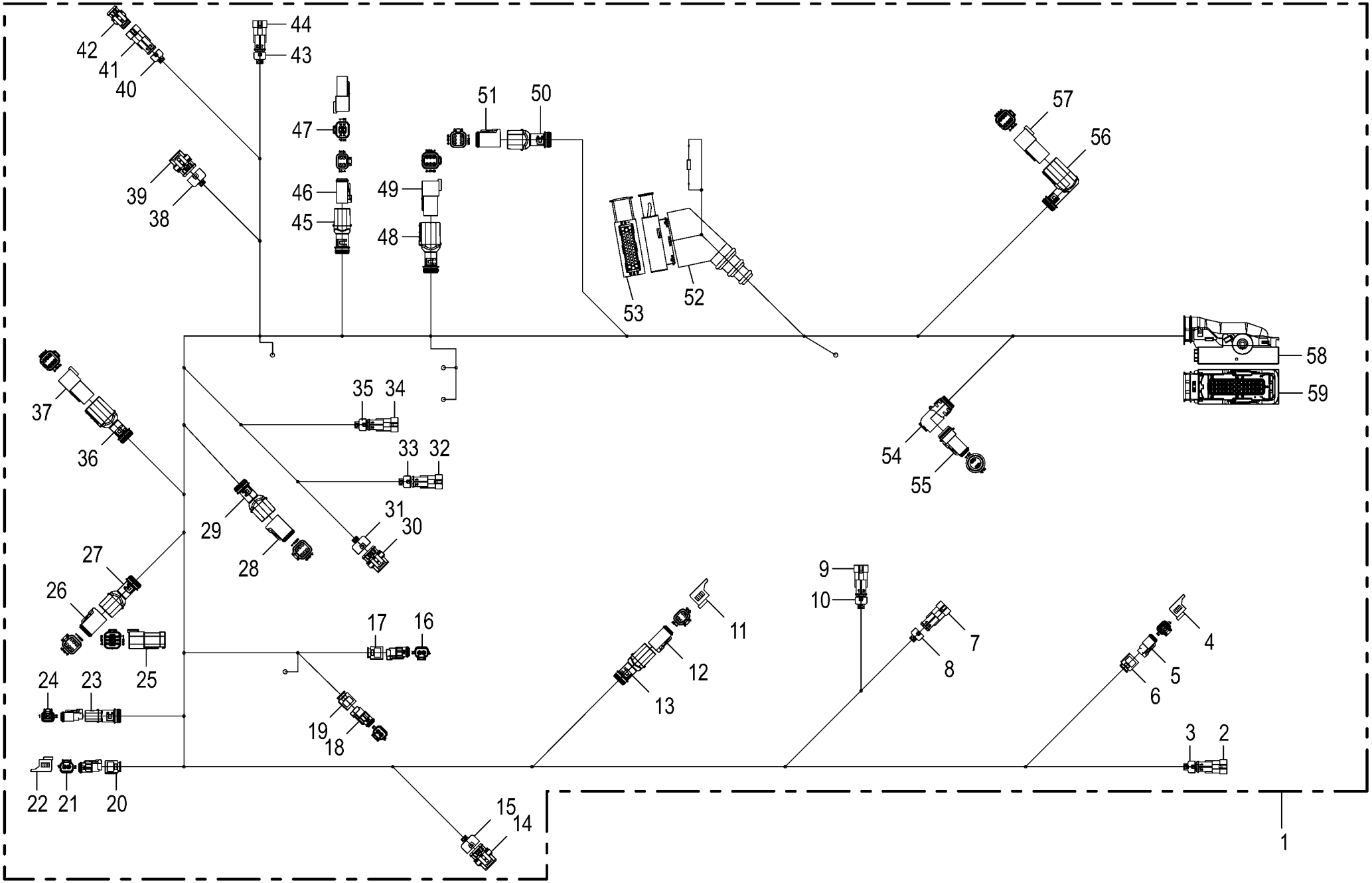

150 051 340 00 / 79.0

150 517 753 01

Kabelbaum -Komfort Cable harness Faisceau de câbles					1003000 - 1026399	RP801-21						150 051 340 00 150 517 753 1 79.0
Pos.	ID-Nr.	Benennung	Description	Description	Masch.-Nr-							Bemerkung/Remarks/Remarque
1	20 088 402 0	Kabelb. X1 RP801 F/V XC Komfort passiv				1						
2	00 303 003 0	Stecker 2-p St schwarz [-XB05. 1]	Plug 2-p St black [-XB05.1]	Cavalier 2-p St noir [-XB05. 1]		1						
	00 303 006 0	Kontakt Sn 0,35mm2	Contact Sn 0,35mm2	Contact Sn 0,35mm2		2						
	00 303 010 0	Einzeladerabdichtung grün	Single-wire seal green	Joint du fil unique vert		2						
3	20 081 994 0	Steckerübergang 2-p	Plug transition 2-p	Jonction connecteur 2-p		1						
4	20 081 938 0	Blindkappe 2-p DT [-XE02.2/B2]	Blind Cover 2-p DT [-XE02.2/ B2]	Faux couvercle 2-p DT [-XE02. 2/B2]		1						
5	00 303 318 0	Stecker 2-p Bu grau [-XE02.2]	Plug 2-p Bu grey [-XE02.2]	Cavalier 2-p Bu gris [-XE02. 2]		1						
	00 303 320 0	Kontaktsicherung 2-p Bu	Contact fuse 2-p Bu	Fusible de contact 2-p Bu		1						
	20 080 241 0	Kontakt Ni 0,5mm2	Contact Ni 0,5mm2	Contact Ni 0,5mm2		2						
6	20 083 700 0	Steckerübergang 2-p Buchse	Plug transition 2-p Socket	Jonction connecteur 2-p Douille		1						
7	00 303 003 0	Stecker 2-p St schwarz [-XB08. 1]	Plug 2-p St black [-XB08.1]	Cavalier 2-p St noir [-XB08. 1]		1						
	00 303 006 0	Kontakt Sn 0,35mm2	Contact Sn 0,35mm2	Contact Sn 0,35mm2		2						
	00 303 010 0	Einzeladerabdichtung grün	Single-wire seal green	Joint du fil unique vert		2						
8	20 081 994 0	Steckerübergang 2-p	Plug transition 2-p	Jonction connecteur 2-p		1						
9	00 303 003 0	Stecker 2-p St schwarz [-XB11. 1]	Plug 2-p St black [-XB11.1]	Cavalier 2-p St noir [-XB11. 1]		1						
	00 303 006 0	Kontakt Sn 0,35mm2	Contact Sn 0,35mm2	Contact Sn 0,35mm2		2						
	00 303 010 0	Einzeladerabdichtung grün	Single-wire seal green	Joint du fil unique vert		2						
10	20 081 994 0	Steckerübergang 2-p	Plug transition 2-p	Jonction connecteur 2-p		1						
11	20 081 941 0	Blindkappe 4-p DT [-XE20/E21. 2_B]	Blind Cover 4-p DT [-XE20/E21. 2_B]	Faux couvercle 4-p DT [-XE20/ E21.2_B]		1						
12	20 082 516 0	Stecker 4-p Bu grau [-XE20/ E21.2]	Plug 4-p Bu grey [-XE20/E21. 2]	Cavalier 4-p Bu gris [-XE20/ E21.2]		1						
	20 081 979 0	Kontaktsicherung 4-p Bu	Contact fuse 4-p Bu	Fusible de contact 4-p Bu		1						
	20 080 241 0	Kontakt Ni 0,5mm2	Contact Ni 0,5mm2	Contact Ni 0,5mm2		4						
13	20 081 961 0	Steckerübergang 4-p Buchse	Plug transition 4-p Socket	Jonction connecteur 4-p Douille		1						
14	00 303 001 0	Stecker 3-p Bu schwarz [-XB09. 2]	Plug 3-p Bu black [-XB09.2]	Cavalier 3-p Bu noir [-XB09. 2]		1						
	00 303 008 0	Kontakt Sn 0,35mm2	Contact Sn 0,35mm2	Contact Sn 0,35mm2		3						
	00 303 010 0	Einzeladerabdichtung grün	Single-wire seal green	Joint du fil unique vert		3						
15	20 081 995 0	Steckerübergang 3-p	Plug transition 3-p	Jonction connecteur 3-p		1						
16	20 085 180 0	Stecker 2-p Bu transp. [-XK03/ K21.2]	Plug 2-p Bu transparent [-XK03/K21.2]	Cavalier 2-p Bu transparent [-XK03/K21.2]		1						
	20 085 181 0	Kontaktsicherung 2-p Bu	Contact fuse 2-p Bu	Fusible de contact 2-p Bu		1						
	20 080 241 0	Kontakt Ni 0,5mm2	Contact Ni 0,5mm2	Contact Ni 0,5mm2		2						
17	20 083 700 0	Steckerübergang 2-p Buchse	Plug transition 2-p Socket	Jonction connecteur 2-p Douille		1						
18	20 085 180 0	Stecker 2-p Bu transp. [-XK03/ K20.2]	Plug 2-p Bu transparent [-XK03/K20.2]	Cavalier 2-p Bu transparent [-XK03/K20.2]		1						

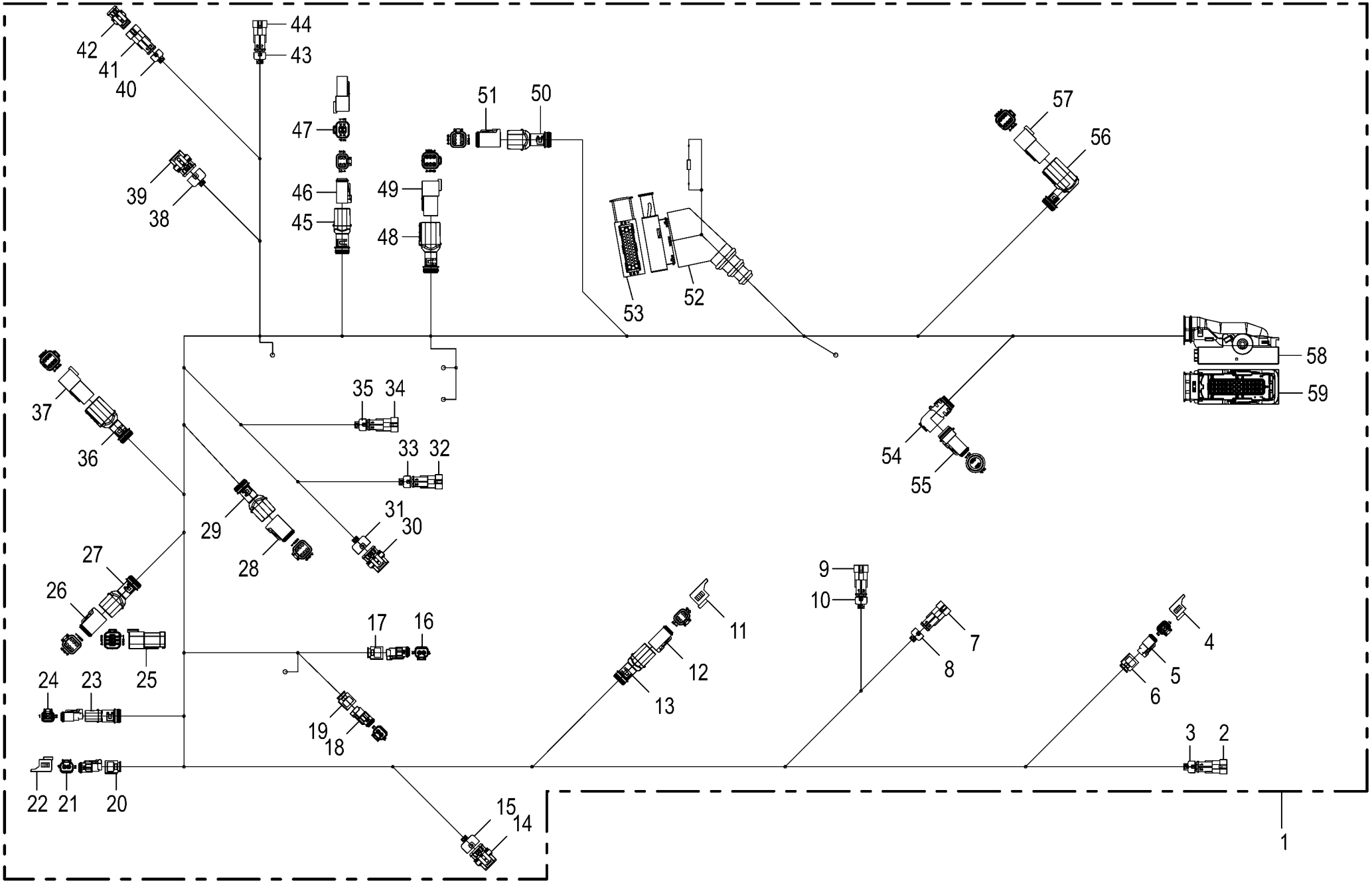

150 051 340 00 / 79.0

150 517 753 01

Kabelbaum -Komfort Cable harness Faisceau de câbles					1003000 - 1026399	RP801-21						150 051 340 00 150 517 753 1 79.0
Pos.	ID-Nr.	Benennung	Description	Description	Masch.-Nr-							Bemerkung/Remarks/Remarque
	20 085 181 0	Kontaktsicherung 2-p Bu	Contact fuse 2-p Bu	Fusible de contact 2-p Bu		1						
	20 080 241 0	Kontakt Ni 0,5mm2	Contact Ni 0,5mm2	Contact Ni 0,5mm2		2						
19	20 083 700 0	Steckerübergang 2-p Buchse	Plug transition 2-p Socket	Jonction connecteur 2-p Douille		1						
20	20 083 700 0	Steckerübergang 2-p Buchse	Plug transition 2-p Socket	Jonction connecteur 2-p Douille		1						
21	20 085 180 0	Stecker 2-p Bu transp. [-XQ30. 2]	Plug 2-p Bu transparent [- XQ30.2]	Cavalier 2-p Bu transparent [-XQ30.2]		1						
	20 085 181 0	Kontaktsicherung 2-p Bu	Contact fuse 2-p Bu	Fusible de contact 2-p Bu		1						
	20 080 241 0	Kontakt Ni 0,5mm2	Contact Ni 0,5mm2	Contact Ni 0,5mm2		2						
22	20 081 938 0	Blindkappe 2-p DT [-XQ30.2_B]	Blind Cover 2-p DT [-XQ30.2_B]	Faux couvercle 2-p DT [-XQ30. 2_B]		1						
23	00 303 902 0	Endkappe	End cap	Embout de fermeture		1						
24	00 303 318 0	Stecker 2-p Bu grau [-XM1.2]	Plug 2-p Bu grey [-XM1.2]	Cavalier 2-p Bu gris [-XM1.2]		1						
	00 303 320 0	Kontaktsicherung 2-p Bu	Contact fuse 2-p Bu	Fusible de contact 2-p Bu		1						
	20 082 108 0	Kontakt Ni 1mm2	Contact Ni 1mm2	Contact Ni 1mm2		2						
25	20 087 355 0	Abschlusswi. 120Ohm 0,25W E24/ 5% 6-p DT [-X550.2_R1]	Terminating resistor 120Ohm 0, 25W 4 [-X550.2_R1]	Résistance terminale 120Ohm 0, 25W 4 [-X550.2_R1]		1						
26	20 082 522 0	Stecker 6-p Bu grau [-X550.2]	Plug 6-p Bu grey [-X550.2]	Cavalier 6-p Bu gris [-X550. 2]		1						
	20 082 315 0	Kontaktsicherung 6-p Bu	Contact fuse 6-p Bu	Fusible de contact 6-p Bu		1						
	20 082 108 0	Kontakt Ni 1mm2	Contact Ni 1mm2	Contact Ni 1mm2		4						
	20 080 241 0	Kontakt Ni 0,5mm2	Contact Ni 0,5mm2	Contact Ni 0,5mm2		2						
27	20 083 700 0	Steckerübergang 2-p Buchse	Plug transition 2-p Socket	Jonction connecteur 2-p Douille		1						
28	20 082 522 0	Stecker 6-p Bu grau [-X551.2]	Plug 6-p Bu grey [-X551.2]	Cavalier 6-p Bu gris [-X551. 2]		1						
	20 082 315 0	Kontaktsicherung 6-p Bu	Contact fuse 6-p Bu	Fusible de contact 6-p Bu		1						
	20 082 108 0	Kontakt Ni 1mm2	Contact Ni 1mm2	Contact Ni 1mm2		4						
	20 080 241 0	Kontakt Ni 0,5mm2	Contact Ni 0,5mm2	Contact Ni 0,5mm2		2						
29	20 082 255 0	Steckerübergang 6-p Buchse	Plug transition 6-p Socket	Jonction connecteur 6-p Douille		1						
30	00 303 001 0	Stecker 3-p Bu schwarz [-XB61. 2]	Plug 3-p Bu black [-XB61.2]	Cavalier 3-p Bu noir [-XB61. 2]		1						
	00 303 008 0	Kontakt Sn 0,35mm2	Contact Sn 0,35mm2	Contact Sn 0,35mm2		3						
	00 303 010 0	Einzeladerabdichtung grün	Single-wire seal green	Joint du fil unique vert		3						
31	20 081 995 0	Steckerübergang 3-p	Plug transition 3-p	Jonction connecteur 3-p		1						
32	00 303 003 0	Stecker 2-p St schwarz [-XB02. 1]	Plug 2-p St black [-XB02.1]	Cavalier 2-p St noir [-XB02. 1]		1						
	00 303 006 0	Kontakt Sn 0,35mm2	Contact Sn 0,35mm2	Contact Sn 0,35mm2		2						
	00 303 010 0	Einzeladerabdichtung grün	Single-wire seal green	Joint du fil unique vert		2						
33	20 081 994 0	Steckerübergang 2-p	Plug transition 2-p	Jonction connecteur 2-p		1						
34	00 303 003 0	Stecker 2-p St schwarz [-XB01. 1]	Plug 2-p St black [-XB01.1]	Cavalier 2-p St noir [-XB01. 1]		1						
	00 303 006 0	Kontakt Sn 0,35mm2	Contact Sn 0,35mm2	Contact Sn 0,35mm2		2						
	00 303 010 0	Einzeladerabdichtung grün	Single-wire seal green	Joint du fil unique vert		2						
35	20 081 994 0	Steckerübergang 2-p	Plug transition 2-p	Jonction connecteur 2-p		1						

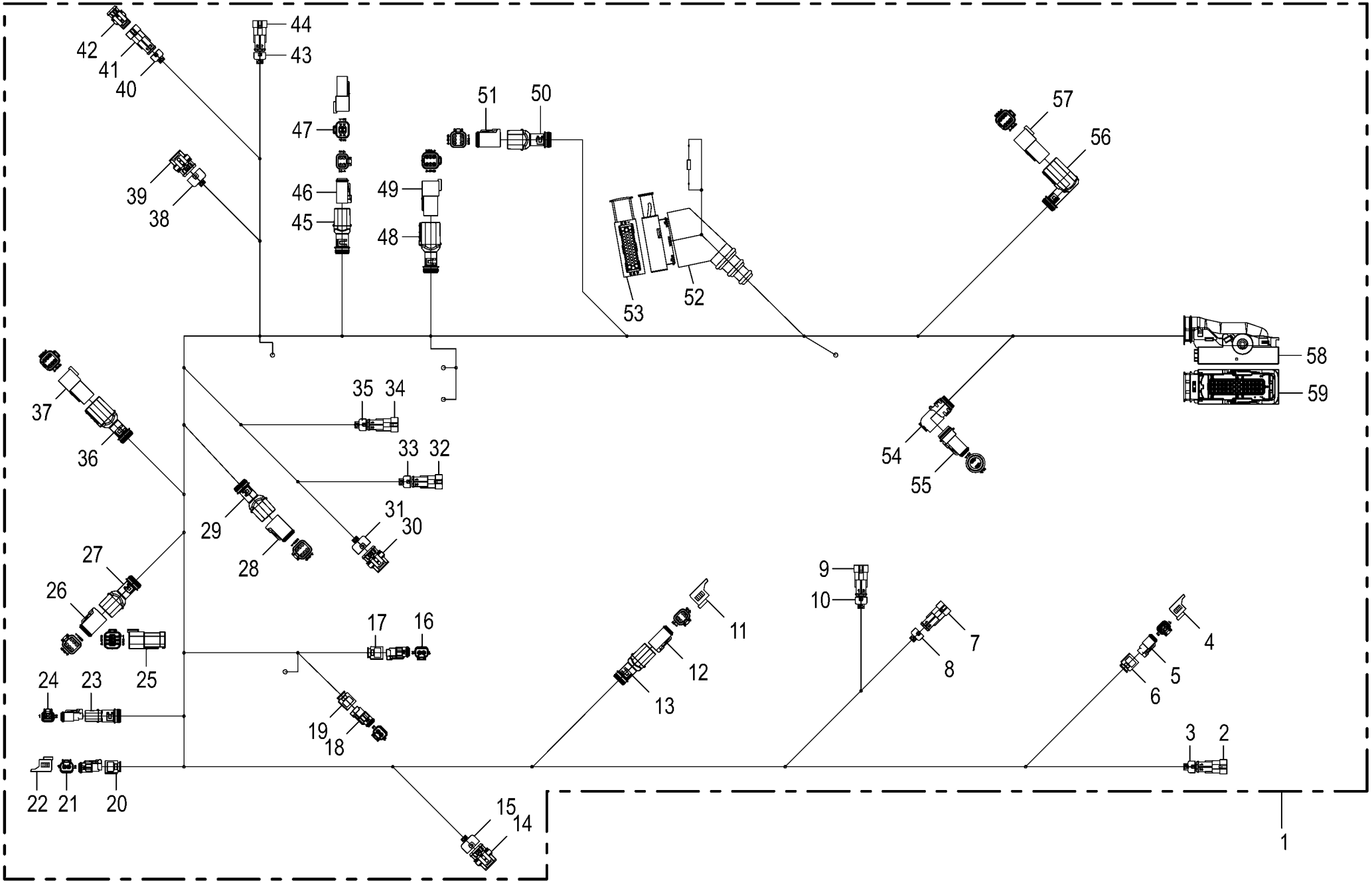

150 051 340 00 / 79.0

150 517 753 01

Kabelbaum -Komfort **Cable harness** **Faisceau de câbles**					1003000 - 1026399	RP801-21						**150 051 340 00** 150 517 753 1 **79.0**
Pos.	ID-Nr.	Benennung	Description	Description	Masch.-Nr-							Bemerkung/Remarks/Remarque
36	20 082 257 0	Steckerübergang 6-p Stift	Plug transition 6-p Pin	Jonction connecteur 6-p Goupille		1						
37	20 082 519 0	Stecker 6-p St grau [-X551.1]	Plug 6-p St grey [-X551.1]	Cavalier 6-p St gris [-X551. 1]		1						
	20 082 322 0	Kontaktsicherung 6-p St	Contact fuse 6-p St	Fusible de contact 6-p St		1						
	00 303 047 0	Blindstopfen 3,07mm weiß	Filler plug 3,07mm white	Tampon borgne 3,07mm blanc		4						
	20 080 240 0	Kontakt Ni 0,5mm2	Contact Ni 0,5mm2	Contact Ni 0,5mm2		2						
38	20 081 995 0	Steckerübergang 3-p	Plug transition 3-p	Jonction connecteur 3-p		1						
39	00 303 001 0	Stecker 3-p Bu schwarz [-XB10. 2]	Plug 3-p Bu black [-XB10.2]	Cavalier 3-p Bu noir [-XB10. 2]		1						
	00 303 008 0	Kontakt Sn 0,35mm2	Contact Sn 0,35mm2	Contact Sn 0,35mm2		3						
	00 303 010 0	Einzeladerabdichtung grün	Single-wire seal green	Joint du fil unique vert		3						
40	20 081 994 0	Steckerübergang 2-p	Plug transition 2-p	Jonction connecteur 2-p		1						
41	00 303 003 0	Stecker 2-p St schwarz [-XB15. 1]	Plug 2-p St black [-XB15.1]	Cavalier 2-p St noir [-XB15. 1]		1						
	00 303 006 0	Kontakt Sn 0,35mm2	Contact Sn 0,35mm2	Contact Sn 0,35mm2		2						
	00 303 010 0	Einzeladerabdichtung grün	Single-wire seal green	Joint du fil unique vert		2						
42	00 302 983 0	Blindbuchsengehäuse [-XB15.1_ B]	Blind bushing casing [-XB15.1_ B]	Aveugle de douille caisse [-XB15.1_B]		1						
43	20 081 994 0	Steckerübergang 2-p	Plug transition 2-p	Jonction connecteur 2-p		1						
44	00 303 003 0	Stecker 2-p St schwarz [-XB12. 1]	Plug 2-p St black [-XB12.1]	Cavalier 2-p St noir [-XB12. 1]		1						
	00 303 006 0	Kontakt Sn 0,35mm2	Contact Sn 0,35mm2	Contact Sn 0,35mm2		2						
	00 303 010 0	Einzeladerabdichtung grün	Single-wire seal green	Joint du fil unique vert		2						
45	20 081 961 0	Steckerübergang 4-p Buchse	Plug transition 4-p Socket	Jonction connecteur 4-p Douille		1						
46	20 082 516 0	Stecker 4-p Bu grau [-X100.2]	Plug 4-p Bu grey [-X100.2]	Cavalier 4-p Bu gris [-X100. 2]		1						
	20 081 979 0	Kontaktsicherung 4-p Bu	Contact fuse 4-p Bu	Fusible de contact 4-p Bu		1						
	20 080 241 0	Kontakt Ni 0,5mm2	Contact Ni 0,5mm2	Contact Ni 0,5mm2		4						
47	20 086 972 0	Abschlußwi. 150Ohm 0,5W	Terminat resistor 150ohm 0.5W	Rés. terminale 150Ohm 0,5W		1						
		E24/5% 4-P DT [-X100.2_R3]	E24/5% 4-P [-X100.2_R3]	E24/5% 4-P DT [-X100.2_R3]								
48	20 082 257 0	Steckerübergang 6-p Stift	Plug transition 6-p Pin	Jonction connecteur 6-p Goupille		1						
49	20 082 519 0	Stecker 6-p St grau [-X500.1]	Plug 6-p St grey [-X500.1]	Cavalier 6-p St gris [-X500. 1]		1						
	20 082 322 0	Kontaktsicherung 6-p St	Contact fuse 6-p St	Fusible de contact 6-p St		1						
	00 303 047 0	Blindstopfen 3,07mm weiß	Filler plug 3,07mm white	Tampon borgne 3,07mm blanc		4						
	20 080 240 0	Kontakt Ni 0,5mm2	Contact Ni 0,5mm2	Contact Ni 0,5mm2		2						
50	20 082 255 0	Steckerübergang 6-p Buchse	Plug transition 6-p Socket	Jonction connecteur 6-p Douille		1						
51	20 082 522 0	Stecker 6-p Bu grau [-X500.2]	Plug 6-p Bu grey [-X500.2]	Cavalier 6-p Bu gris [-X500. 2]		1						
	20 082 315 0	Kontaktsicherung 6-p Bu	Contact fuse 6-p Bu	Fusible de contact 6-p Bu		1						
	20 082 108 0	Kontakt Ni 1mm2	Contact Ni 1mm2	Contact Ni 1mm2		4						
	20 080 241 0	Kontakt Ni 0,5mm2	Contact Ni 0,5mm2	Contact Ni 0,5mm2		2						
52	00 302 235 0	Schutztülle	Protective grommet	Bec protecteur		1						
53	00 303 239 0	Stecker 42-p Bu schwarz [-A10. X1.2]	Plug 42-p Bu black [-A10.X1. 2]	Cavalier 42-p Bu noir [-A10. X1.2]		1						

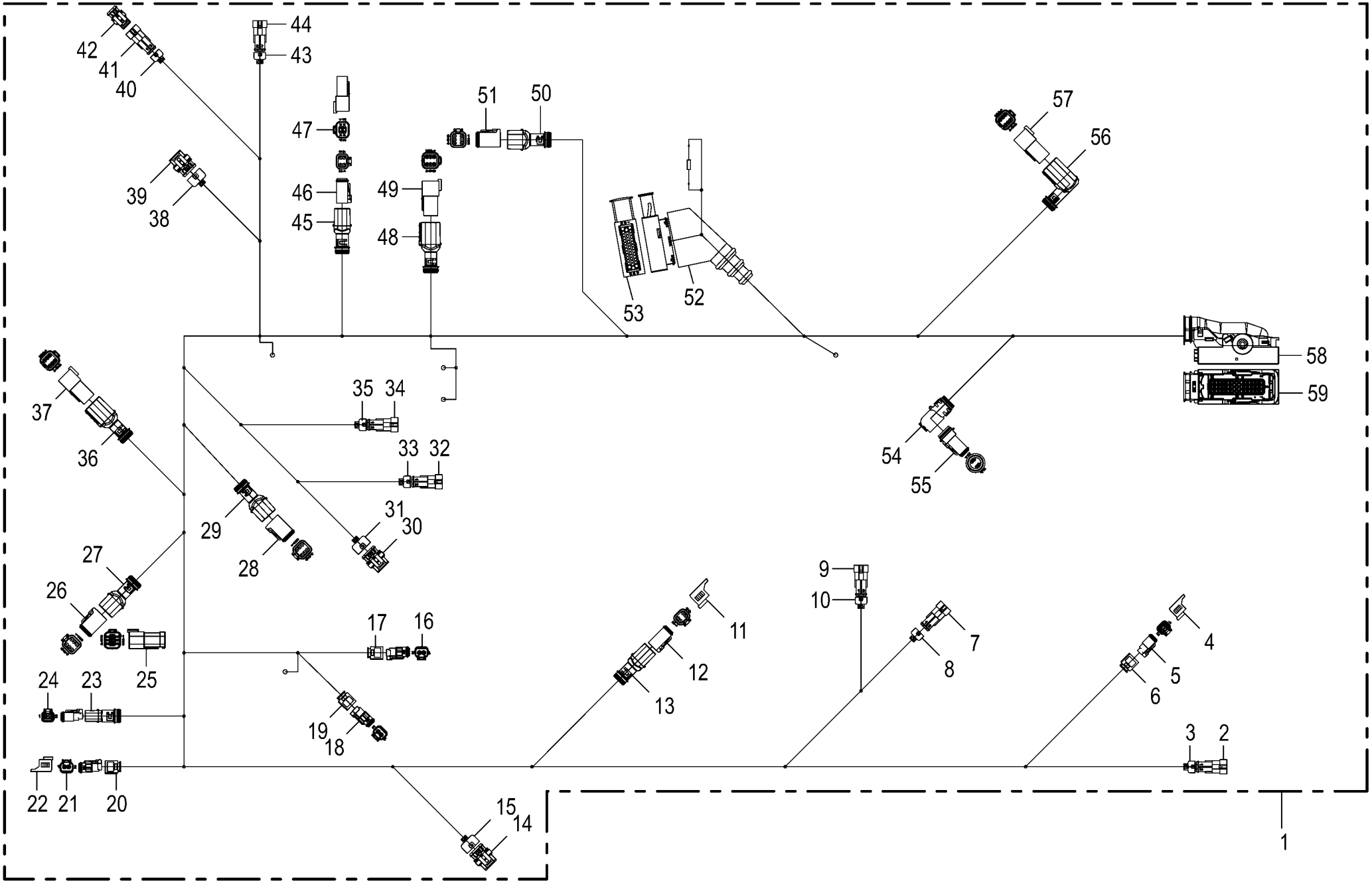

150 051 340 00 / 79.0

150 517 753 01

Kabelbaum -Komfort **Cable harness** **Faisceau de câbles**					1003000 - 1026399	RP801-21						**150 051 340 00** 150 517 753 1 **79.0**
Pos.	ID-Nr.	Benennung	Description	Description	Masch.-Nr-							Bemerkung/Remarks/Remarque
	00 303 038 0	Einzeladerabdichtung gelb	Single-wire seal yellow	Joint du fil unique jaune		2						
	00 303 133 0	Kontakt Sn 0,5mm2	Contact Sn 0,5mm2	Contact Sn 0,5mm2		28						
	00 303 075 0	Kontakt Sn 1,5mm2	Contact Sn 1,5mm2	Contact Sn 1,5mm2		5						
	00 303 312 0	Einzeladerabdichtung weiß	Single-wire seal white	Joint du fil unique blanc		5						
	00 303 036 0	Einzeladerabdichtung grau	Single-wire seal grey	Joint du fil unique gris		26						
	00 303 039 0	Blindstopfen 3,6mm weiß	Filler plug 3,6mm white	Tampon borgne 3,6mm blanc		10						
	00 303 040 0	Blindstopfen 5,2mm transp.	Filler plug 5,2mm transparent	Tampon borgne 5,2mm transparent		1						
54	20 082 632 0	Steckerübergang	Plug transition	Jonction connecteur		1						
55	20 082 518 0	Stecker 4-p Bu schwarz [-XK55. 2]	Plug 4-p Bu black [-XK55.2]	Cavalier 4-p Bu noir [-XK55. 2]		1						
	20 081 979 0	Kontaktsicherung 4-p Bu	Contact fuse 4-p Bu	Fusible de contact 4-p Bu		1						
	20 080 241 0	Kontakt Ni 0,5mm2	Contact Ni 0,5mm2	Contact Ni 0,5mm2		2						
	00 303 047 0	Blindstopfen 3,07mm weiß	Filler plug 3,07mm white	Tampon borgne 3,07mm blanc		2						
56	20 082 258 0	Steckerübergang 6-p Stift	Plug transition 6-p Pin	Jonction connecteur 6-p Goupille		1						
57	20 082 519 0	Stecker 6-p St grau [-X2.1]	Plug 6-p St grey [-X2.1]	Cavalier 6-p St gris [-X2.1]		1						
	20 082 322 0	Kontaktsicherung 6-p St	Contact fuse 6-p St	Fusible de contact 6-p St		1						
	20 082 103 0	Kontakt Ni 1mm2	Contact Ni 1mm2	Contact Ni 1mm2		2						
	20 080 240 0	Kontakt Ni 0,5mm2	Contact Ni 0,5mm2	Contact Ni 0,5mm2		4						
58	20 085 496 0	Steckerkappe 39-p Buchse	Plug cap 39-p Socket	Capuchon de connecteur 39-p Douille		1						
59	20 085 495 0	Stecker 39-p Bu grün [-A1.X1. 2]	Plug 39-p Bu green [-A1.X1.2]	Cavalier 39-p Bu vert [-A1. X1.2]		1						
	20 082 638 0	Kontakt Ag 1,5mm2	Contact Ag 1,5mm2	Contact Ag 1,5mm2		17						
	00 303 312 0	Einzeladerabdichtung weiß	Single-wire seal white	Joint du fil unique blanc		17						
	20 082 637 0	Kontakt Ag 0,5mm2	Contact Ag 0,5mm2	Contact Ag 0,5mm2		9						
	00 303 311 0	Einzeladerabdichtung blau	Single-wire seal blue	Joint du fil unique bleu		9						
	00 303 040 0	Blindstopfen 5,2mm transp.	Filler plug 5,2mm transparent	Tampon borgne 5,2mm transparent		13						

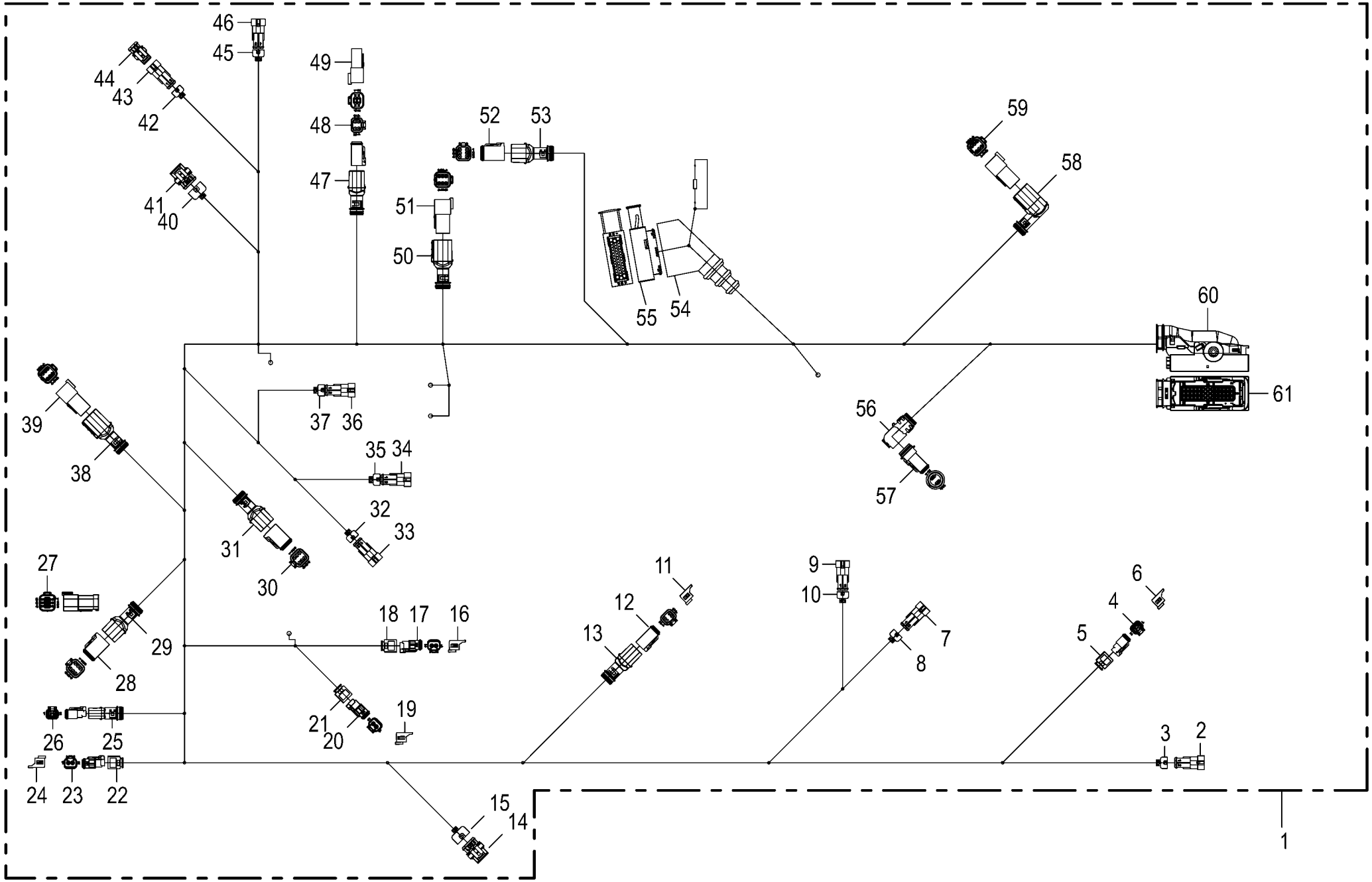

150 051 340 00 / 80.0

150 517 819 01

Kabelbaum -Komfort **Cable harness** **Faisceau de câbles**					1003000 - 1026399	RP801-21						**150 051 340 00** 150 517 819 1 **80.0**
Pos.	ID-Nr.	Benennung	Description	Description	Masch.-Nr-							Bemerkung/Remarks/Remarque
1	20 088 401 0	Kabelbaum X1 RP801 F XC Komfort aktiv				1						
2	00 303 003 0	Stecker 2-p St schwarz [-XB05. 1]	Plug 2-p St black [-XB05.1]	Cavalier 2-p St noir [-XB05. 1]		1						
	00 303 006 0	Kontakt Sn 0,35mm2	Contact Sn 0,35mm2	Contact Sn 0,35mm2		2						
	00 303 010 0	Einzeladerabdichtung grün	Single-wire seal green	Joint du fil unique vert		2						
3	20 081 994 0	Steckerübergang 2-p	Plug transition 2-p	Jonction connecteur 2-p		1						
4	00 303 318 0	Stecker 2-p Bu grau [-XE02.2]	Plug 2-p Bu grey [-XE02.2]	Cavalier 2-p Bu gris [-XE02. 2]		1						
	00 303 006 0	Kontakt Sn 0,35mm2	Contact Sn 0,35mm2	Contact Sn 0,35mm2		2						
	00 303 320 0	Kontaktsicherung 2-p Bu	Contact fuse 2-p Bu	Fusible de contact 2-p Bu		1						
	20 080 241 0	Kontakt Ni 0,5mm2	Contact Ni 0,5mm2	Contact Ni 0,5mm2		1						
5	20 083 700 0	Steckerübergang 2-p Buchse	Plug transition 2-p Socket	Jonction connecteur 2-p Douille		1						
6	20 081 938 0	Blindkappe 2-p DT [-XE02.2_B2]	Blind Cover 2-p DT [-XE02.2_ B2]	Faux couvercle 2-p DT [-XE02. 2_B2]		1						
7	00 303 003 0	Stecker 2-p St schwarz [-XB08. 1]	Plug 2-p St black [-XB08.1]	Cavalier 2-p St noir [-XB08. 1]		1						
	00 303 006 0	Kontakt Sn 0,35mm2	Contact Sn 0,35mm2	Contact Sn 0,35mm2		2						
	00 303 010 0	Einzeladerabdichtung grün	Single-wire seal green	Joint du fil unique vert		2						
8	20 081 994 0	Steckerübergang 2-p	Plug transition 2-p	Jonction connecteur 2-p		1						
9	00 303 003 0	Stecker 2-p St schwarz [-XB11. 1]	Plug 2-p St black [-XB11.1]	Cavalier 2-p St noir [-XB11. 1]		1						
	00 303 006 0	Kontakt Sn 0,35mm2	Contact Sn 0,35mm2	Contact Sn 0,35mm2		2						
	00 303 010 0	Einzeladerabdichtung grün	Single-wire seal green	Joint du fil unique vert		2						
10	20 081 994 0	Steckerübergang 2-p	Plug transition 2-p	Jonction connecteur 2-p		1						
11	20 081 941 0	Blindkappe 4-p DT [-XE20/E21. 2_B]	Blind Cover 4-p DT [-XE20/E21. 2_B]	Faux couvercle 4-p DT [-XE20/ E21.2_B]		1						
12	20 082 516 0	Stecker 4-p Bu grau [-XE20/ E21.2]	Plug 4-p Bu grey [-XE20/E21. 2]	Cavalier 4-p Bu gris [-XE20/ E21.2]		1						
	20 081 979 0	Kontaktsicherung 4-p Bu	Contact fuse 4-p Bu	Fusible de contact 4-p Bu		1						
	20 080 241 0	Kontakt Ni 0,5mm2	Contact Ni 0,5mm2	Contact Ni 0,5mm2		4						
13	20 081 961 0	Steckerübergang 4-p Buchse	Plug transition 4-p Socket	Jonction connecteur 4-p Douille		1						
14	00 303 001 0	Stecker 3-p Bu schwarz [-XB09. 2]	Plug 3-p Bu black [-XB09.2]	Cavalier 3-p Bu noir [-XB09. 2]		1						
	00 303 008 0	Kontakt Sn 0,35mm2	Contact Sn 0,35mm2	Contact Sn 0,35mm2		3						
	00 303 010 0	Einzeladerabdichtung grün	Single-wire seal green	Joint du fil unique vert		3						
15	20 081 995 0	Steckerübergang 3-p	Plug transition 3-p	Jonction connecteur 3-p		1						
16	20 081 938 0	Blindkappe 2-p DT [-XK01 / K20.2_B]	Blind Cover 2-p DT [-XK01 / K20.2_B]	Faux couvercle 2-p DT [-XK01 / K20.2_B]		1						
17	20 085 180 0	Stecker 2-p Bu transp. [-XK01 / K20.2]	Plug 2-p Bu transparent [- XK01 / K20.2]	Cavalier 2-p Bu transparent [-XK01 / K20.2]		1						
	20 085 181 0	Kontaktsicherung 2-p Bu	Contact fuse 2-p Bu	Fusible de contact 2-p Bu		1						
	20 080 241 0	Kontakt Ni 0,5mm2	Contact Ni 0,5mm2	Contact Ni 0,5mm2		2						

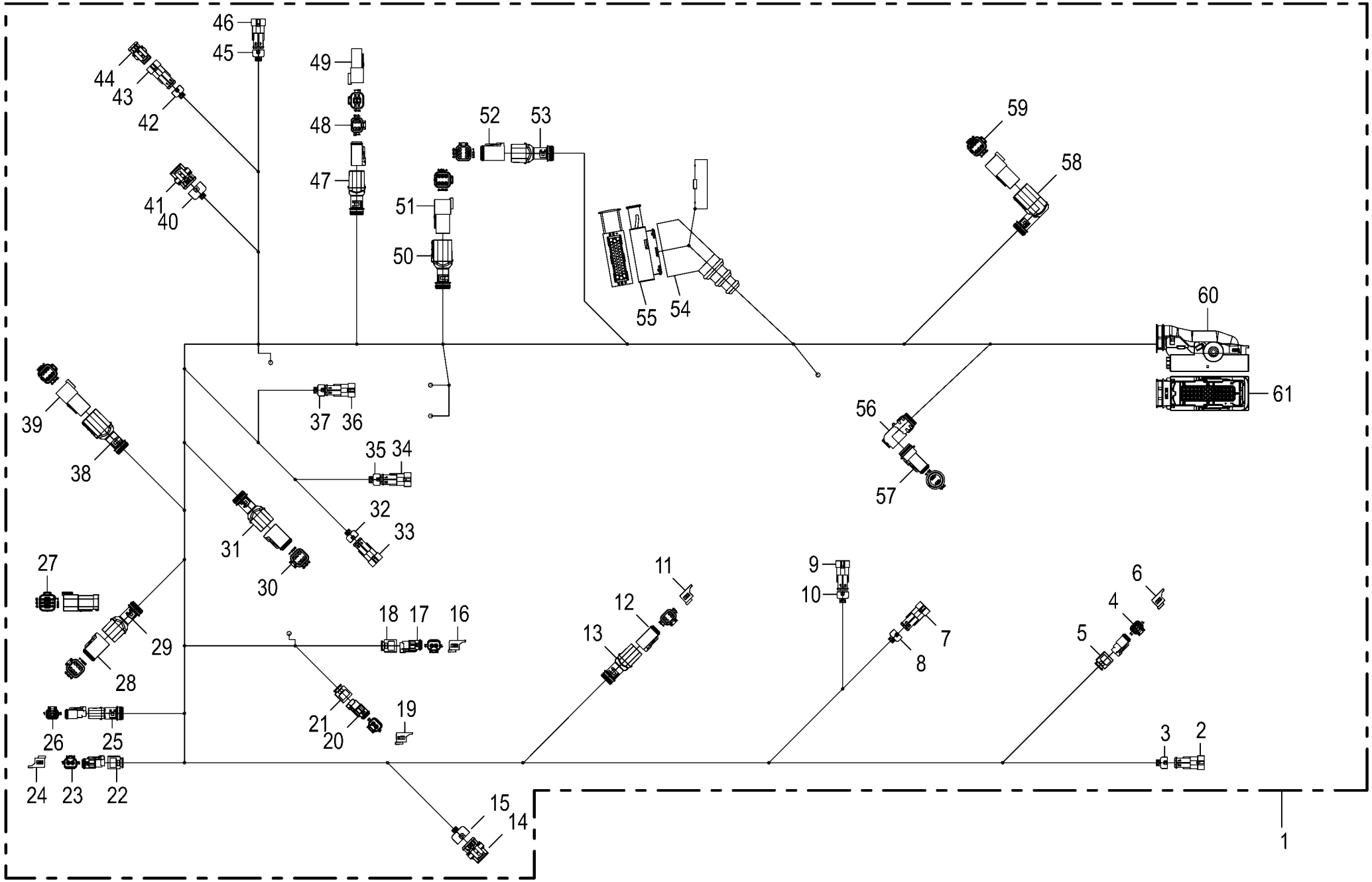

150 051 340 00 / 80.0

150 517 819 01

Kabelbaum -Komfort **Cable harness** **Faisceau de câbles**					1003000 - 1026399	RP801-21						**150 051 340 00** 150 517 819 1 **80.0**
Pos.	ID-Nr.	Benennung	Description	Description	Masch.-Nr-							Bemerkung/Remarks/Remarque
18	20 083 700 0	Steckerübergang 2-p Buchse	Plug transition 2-p Socket	Jonction connecteur 2-p Douille		1						
19	20 081 938 0	Blindkappe 2-p DT [-XK03/K21. 2_B]	Blind Cover 2-p DT [-XK03/K21. 2_B]	Faux couvercle 2-p DT [-XK03/ K21.2_B]		1						
20	20 085 180 0	Stecker 2-p Bu transp. [-XK03/ K21.2]	Plug 2-p Bu transparent [- XK03/K21.2]	Cavalier 2-p Bu transparent [-XK03/K21.2]		1						
	20 085 181 0	Kontaktsicherung 2-p Bu	Contact fuse 2-p Bu	Fusible de contact 2-p Bu		1						
	20 080 241 0	Kontakt Ni 0,5mm2	Contact Ni 0,5mm2	Contact Ni 0,5mm2		2						
21	20 083 700 0	Steckerübergang 2-p Buchse	Plug transition 2-p Socket	Jonction connecteur 2-p Douille		1						
22	20 083 700 0	Steckerübergang 2-p Buchse	Plug transition 2-p Socket	Jonction connecteur 2-p Douille		1						
23	20 085 180 0	Stecker 2-p Bu transp. [-XQ30. 2]	Plug 2-p Bu transparent [- XQ30.2]	Cavalier 2-p Bu transparent [-XQ30.2]		1						
	20 085 181 0	Kontaktsicherung 2-p Bu	Contact fuse 2-p Bu	Fusible de contact 2-p Bu		1						
	20 080 241 0	Kontakt Ni 0,5mm2	Contact Ni 0,5mm2	Contact Ni 0,5mm2		2						
24	20 081 938 0	Blindkappe 2-p DT [-XQ30.2_B]	Blind Cover 2-p DT [-XQ30.2_B]	Faux couvercle 2-p DT [-XQ30. 2_B]		1						
25	00 303 902 0	Endkappe	End cap	Embout de fermeture		1						
26	00 303 318 0	Stecker 2-p Bu grau [-XM1.2]	Plug 2-p Bu grey [-XM1.2]	Cavalier 2-p Bu gris [-XM1.2]		1						
	00 303 320 0	Kontaktsicherung 2-p Bu	Contact fuse 2-p Bu	Fusible de contact 2-p Bu		1						
	20 082 108 0	Kontakt Ni 1mm2	Contact Ni 1mm2	Contact Ni 1mm2		2						
27	20 087 355 0	Abschlusswi. 120Ohm 0,25W E24/ 5% 6-p DT [-X550.2_R1]	Terminating resistor 120Ohm 0, 25W 4 [-X550.2_R1]	Résistance terminale 120Ohm 0, 25W 4 [-X550.2_R1]		1						
28	20 082 522 0	Stecker 6-p Bu grau [-X550.2]	Plug 6-p Bu grey [-X550.2]	Cavalier 6-p Bu gris [-X550. 2]		1						
	20 082 315 0	Kontaktsicherung 6-p Bu	Contact fuse 6-p Bu	Fusible de contact 6-p Bu		1						
	20 082 108 0	Kontakt Ni 1mm2	Contact Ni 1mm2	Contact Ni 1mm2		4						
	20 080 241 0	Kontakt Ni 0,5mm2	Contact Ni 0,5mm2	Contact Ni 0,5mm2		2						
29	20 082 255 0	Steckerübergang 6-p Buchse	Plug transition 6-p Socket	Jonction connecteur 6-p Douille		1						
30	20 082 519 0	Stecker 6-p St grau [-X551.2]	Plug 6-p St grey [-X551.2]	Cavalier 6-p St gris [-X551. 2]		1						
	20 082 322 0	Kontaktsicherung 6-p St	Contact fuse 6-p St	Fusible de contact 6-p St		1						
	00 303 047 0	Blindstopfen 3,07mm weiß	Filler plug 3,07mm white	Tampon borgne 3,07mm blanc		4						
	20 080 240 0	Kontakt Ni 0,5mm2	Contact Ni 0,5mm2	Contact Ni 0,5mm2		2						
31	20 082 255 0	Steckerübergang 6-p Buchse	Plug transition 6-p Socket	Jonction connecteur 6-p Douille		1						
32	20 081 993 0	Steckerübergang 2-p	Plug transition 2-p	Jonction connecteur 2-p		1						
33	00 303 003 0	Stecker 2-p St schwarz [-XB62. 2]	Plug 2-p St black [-XB62.2]	Cavalier 2-p St noir [-XB62. 2]		1						
	00 303 006 0	Kontakt Sn 0,35mm2	Contact Sn 0,35mm2	Contact Sn 0,35mm2		2						
	00 303 010 0	Einzeladerabdichtung grün	Single-wire seal green	Joint du fil unique vert		2						
34	00 303 003 0	Stecker 2-p St schwarz [-XB01. 1]	Plug 2-p St black [-XB01.1]	Cavalier 2-p St noir [-XB01. 1]		1						
	00 303 006 0	Kontakt Sn 0,35mm2	Contact Sn 0,35mm2	Contact Sn 0,35mm2		2						
	00 303 010 0	Einzeladerabdichtung grün	Single-wire seal green	Joint du fil unique vert		2						

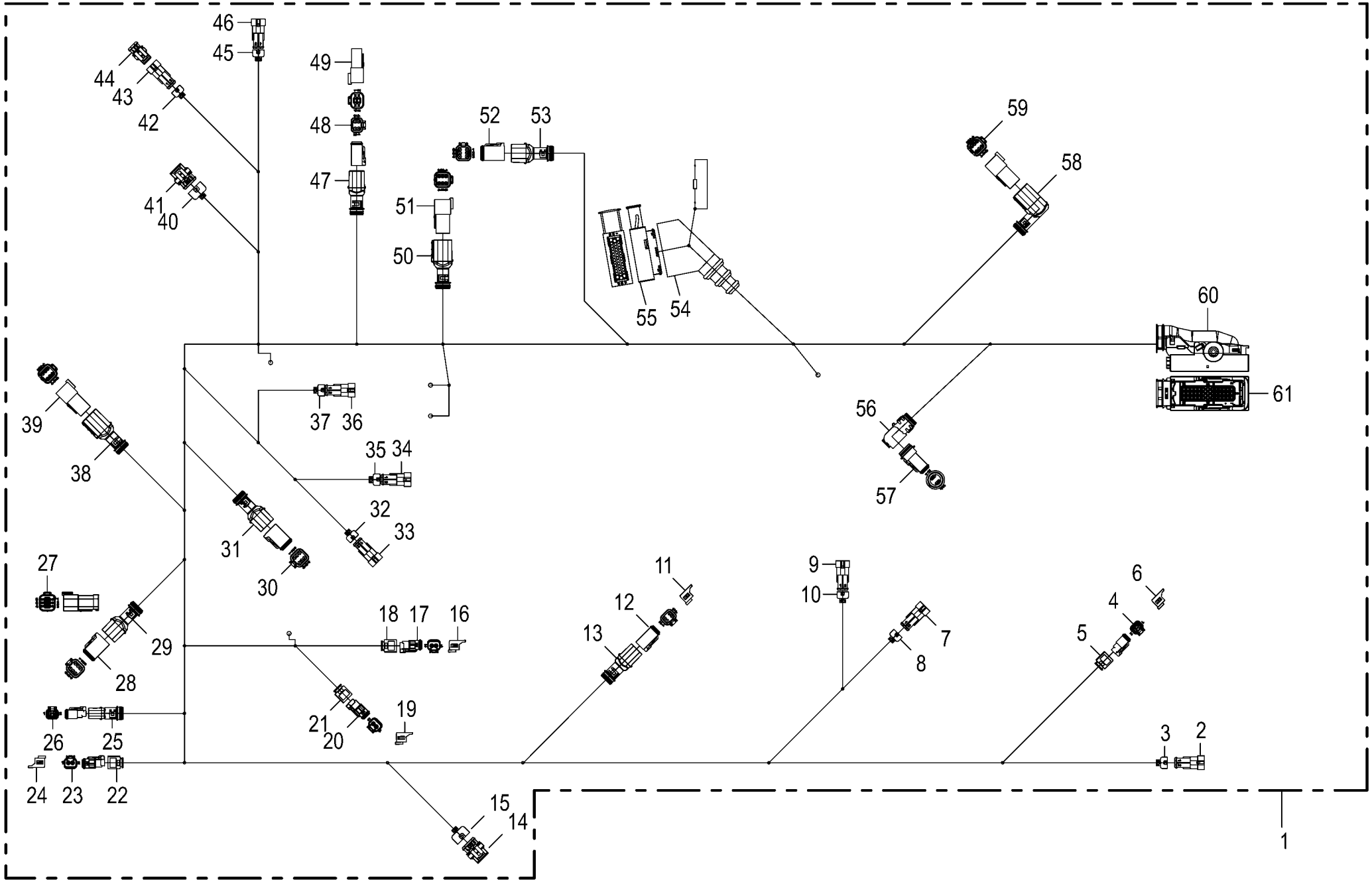

150 051 340 00 / 80.0

150 517 819 01

Kabelbaum -Komfort **Cable harness** **Faisceau de câbles**					1003000 - 1026399	RP801-21						**150 051 340 00** 150 517 819 1 **80.0**
Pos.	ID-Nr.	Benennung	Description	Description	Masch.-Nr-							Bemerkung/Remarks/Remarque
35	20 081 994 0	Steckerübergang 2-p	Plug transition 2-p	Jonction connecteur 2-p		1						
36	00 303 003 0	Stecker 2-p St schwarz [-XB02. 1]	Plug 2-p St black [-XB02.1]	Cavalier 2-p St noir [-XB02. 1]		1						
	00 303 006 0	Kontakt Sn 0,35mm2	Contact Sn 0,35mm2	Contact Sn 0,35mm2		2						
	00 303 010 0	Einzeladerabdichtung grün	Single-wire seal green	Joint du fil unique vert		2						
37	20 081 994 0	Steckerübergang 2-p	Plug transition 2-p	Jonction connecteur 2-p		1						
38	20 082 257 0	Steckerübergang 6-p Stift	Plug transition 6-p Pin	Jonction connecteur 6-p Goupille		1						
39	20 082 522 0	Stecker 6-p Bu grau [-X551.1]	Plug 6-p Bu grey [-X551.1]	Cavalier 6-p Bu gris [-X551. 1]		1						
	20 082 315 0	Kontaktsicherung 6-p Bu	Contact fuse 6-p Bu	Fusible de contact 6-p Bu		1						
	20 082 108 0	Kontakt Ni 1mm2	Contact Ni 1mm2	Contact Ni 1mm2		4						
	20 080 241 0	Kontakt Ni 0,5mm2	Contact Ni 0,5mm2	Contact Ni 0,5mm2		2						
40	20 081 995 0	Steckerübergang 3-p	Plug transition 3-p	Jonction connecteur 3-p		1						
41	00 303 001 0	Stecker 3-p Bu schwarz [-XB10. 2]	Plug 3-p Bu black [-XB10.2]	Cavalier 3-p Bu noir [-XB10. 2]		1						
	00 303 008 0	Kontakt Sn 0,35mm2	Contact Sn 0,35mm2	Contact Sn 0,35mm2		3						
	00 303 010 0	Einzeladerabdichtung grün	Single-wire seal green	Joint du fil unique vert		3						
42	20 081 994 0	Steckerübergang 2-p	Plug transition 2-p	Jonction connecteur 2-p		1						
43	00 303 003 0	Stecker 2-p St schwarz [-XB15. 1]	Plug 2-p St black [-XB15.1]	Cavalier 2-p St noir [-XB15. 1]		1						
	00 303 006 0	Kontakt Sn 0,35mm2	Contact Sn 0,35mm2	Contact Sn 0,35mm2		2						
	00 303 010 0	Einzeladerabdichtung grün	Single-wire seal green	Joint du fil unique vert		2						
44	00 302 983 0	Blindbuchsengehäuse [-XB15.1_ B]	Blind bushing casing [-XB15.1_ B]	Aveugle de douille caisse [-XB15.1_B]		1						
45	20 081 994 0	Steckerübergang 2-p	Plug transition 2-p	Jonction connecteur 2-p		1						
46	00 303 003 0	Stecker 2-p St schwarz [-XB12. 1]	Plug 2-p St black [-XB12.1]	Cavalier 2-p St noir [-XB12. 1]		1						
	00 303 006 0	Kontakt Sn 0,35mm2	Contact Sn 0,35mm2	Contact Sn 0,35mm2		2						
	00 303 010 0	Einzeladerabdichtung grün	Single-wire seal green	Joint du fil unique vert		2						
47	20 081 961 0	Steckerübergang 4-p Buchse	Plug transition 4-p Socket	Jonction connecteur 4-p Douille		1						
48	20 082 516 0	Stecker 4-p Bu grau [-X100.2]	Plug 4-p Bu grey [-X100.2]	Cavalier 4-p Bu gris [-X100. 2]		1						
	20 081 979 0	Kontaktsicherung 4-p Bu	Contact fuse 4-p Bu	Fusible de contact 4-p Bu		1						
	20 080 241 0	Kontakt Ni 0,5mm2	Contact Ni 0,5mm2	Contact Ni 0,5mm2		4						
49	20 086 972 0	Abschlußwi. 150Ohm 0,5W E24/5% 4-P DT [-X100.2_R3]	Terminat resistor 150ohm 0.5W E24/5% 4-P [-X100.2_R3]	Rés. terminale 150Ohm 0,5W E24/5% 4-P DT [-X100.2_R3]		1						
50	20 082 257 0	Steckerübergang 6-p Stift	Plug transition 6-p Pin	Jonction connecteur 6-p Goupille		1						
51	20 082 519 0	Stecker 6-p St grau [-X500.1]	Plug 6-p St grey [-X500.1]	Cavalier 6-p St gris [-X500. 1]		1						
	20 082 322 0	Kontaktsicherung 6-p St	Contact fuse 6-p St	Fusible de contact 6-p St		1						
	00 303 047 0	Blindstopfen 3,07mm weiß	Filler plug 3,07mm white	Tampon borgne 3,07mm blanc		4						
	20 080 240 0	Kontakt Ni 0,5mm2	Contact Ni 0,5mm2	Contact Ni 0,5mm2		2						
52	20 082 522 0	Stecker 6-p Bu grau [-X500.2]	Plug 6-p Bu grey [-X500.2]	Cavalier 6-p Bu gris [-X500. 2]		1						
	20 082 315 0	Kontaktsicherung 6-p Bu	Contact fuse 6-p Bu	Fusible de contact 6-p Bu		1						
	20 082 108 0	Kontakt Ni 1mm2	Contact Ni 1mm2	Contact Ni 1mm2		4						

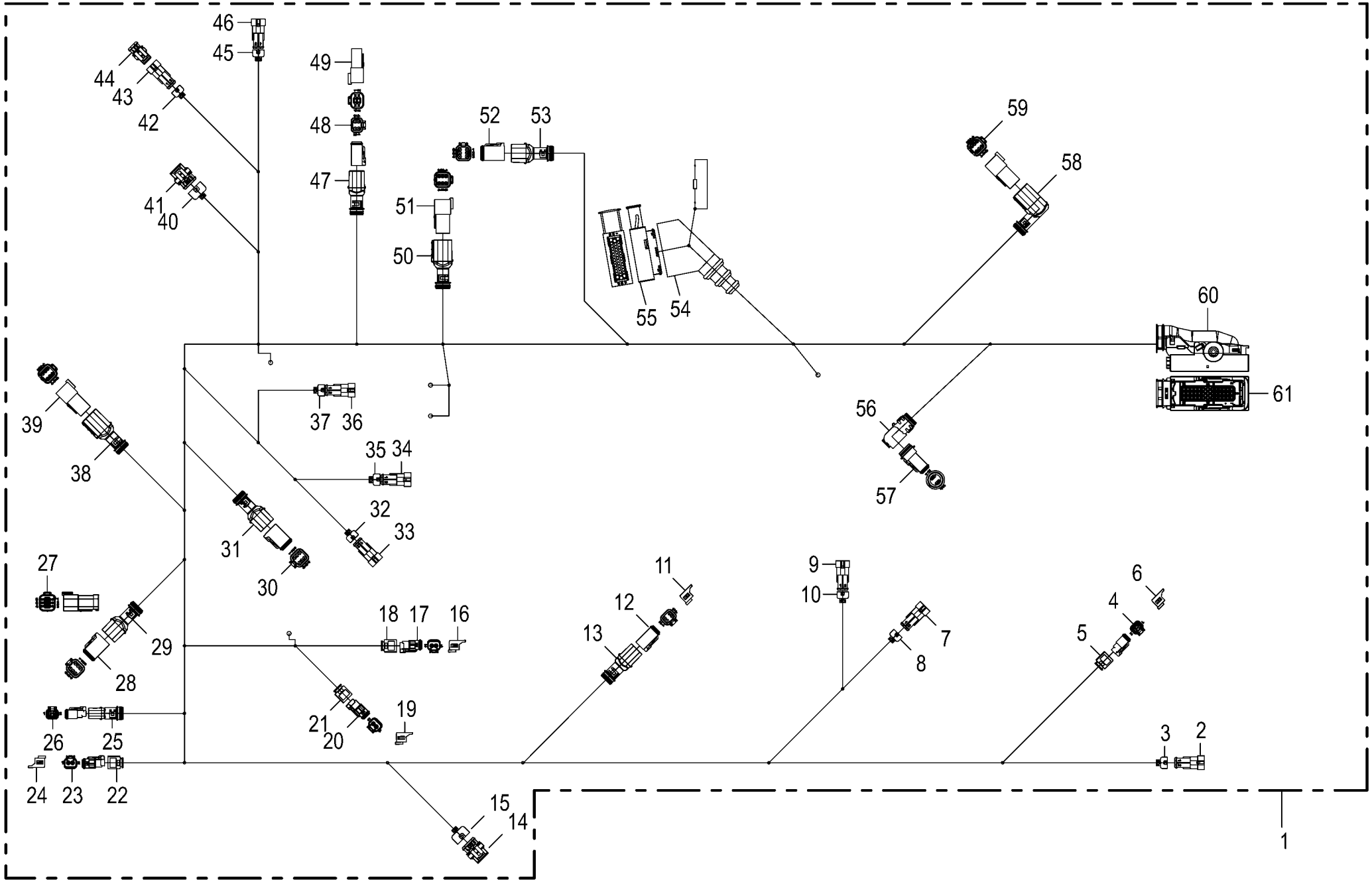

150 051 340 00 / 80.0

150 517 819 01

Kabelbaum -Komfort **Cable harness** **Faisceau de câbles**					1003000 - 1026399	RP801-21						**150 051 340 00** 150 517 819 1 **80.0**
Pos.	ID-Nr.	Benennung	Description	Description	Masch.-Nr-							Bemerkung/Remarks/Remarque
	20 080 241 0	Kontakt Ni 0,5mm2	Contact Ni 0,5mm2	Contact Ni 0,5mm2		4						
53	20 082 255 0	Steckerübergang 6-p Buchse	Plug transition 6-p Socket	Jonction connecteur 6-p Douille		1						
54	00 302 235 0	Schutztülle	Protective grommet	Bec protecteur		1						
55	00 303 239 0	Stecker 42-p Bu schwarz [-A10.	Plug 42-p Bu black [-A10.X1. 2]	Cavalier 42-p Bu noir [-A10. X1.2]		1						
		X1.2]										
	00 303 038 0	Einzeladerabdichtung gelb	Single-wire seal yellow	Joint du fil unique jaune		2						
	00 303 133 0	Kontakt Sn 0,5mm2	Contact Sn 0,5mm2	Contact Sn 0,5mm2		28						
	00 303 075 0	Kontakt Sn 1,5mm2	Contact Sn 1,5mm2	Contact Sn 1,5mm2		5						
	00 303 312 0	Einzeladerabdichtung weiß	Single-wire seal white	Joint du fil unique blanc		5						
	00 303 036 0	Einzeladerabdichtung grau	Single-wire seal grey	Joint du fil unique gris		26						
	00 303 039 0	Blindstopfen 3,6mm weiß	Filler plug 3,6mm white	Tampon borgne 3,6mm blanc		10						
	00 303 040 0	Blindstopfen 5,2mm transp.	Filler plug 5,2mm transparent	Tampon borgne 5,2mm		1						
				transparent								
56	20 082 632 0	Steckerübergang	Plug transition	Jonction connecteur		1						
57	20 082 518 0	Stecker 4-p Bu schwarz [-XK55. 3]	Plug 4-p Bu black [-XK55.3]	Cavalier 4-p Bu noir [-XK55. 3]		1						
	20 081 979 0	Kontaktsicherung 4-p Bu	Contact fuse 4-p Bu	Fusible de contact 4-p Bu		1						
	20 080 241 0	Kontakt Ni 0,5mm2	Contact Ni 0,5mm2	Contact Ni 0,5mm2		2						
	00 303 047 0	Blindstopfen 3,07mm weiß	Filler plug 3,07mm white	Tampon borgne 3,07mm blanc		2						
58	20 082 258 0	Steckerübergang 6-p Stift	Plug transition 6-p Pin	Jonction connecteur 6-p Goupille		1						
59	20 082 519 0	Stecker 6-p St grau [-X2.1]	Plug 6-p St grey [-X2.1]	Cavalier 6-p St gris [-X2.1]		1						
	20 082 322 0	Kontaktsicherung 6-p St	Contact fuse 6-p St	Fusible de contact 6-p St		1						
	20 082 103 0	Kontakt Ni 1mm2	Contact Ni 1mm2	Contact Ni 1mm2		2						
	20 080 240 0	Kontakt Ni 0,5mm2	Contact Ni 0,5mm2	Contact Ni 0,5mm2		4						
60	20 085 496 0	Steckerkappe 39-p Buchse	Plug cap 39-p Socket	Capuchon de connecteur 39-p		1						
				Douille								
61	20 085 495 0	Stecker 39-p Bu grün [-A1.X1. 2]	Plug 39-p Bu green [-A1.X1.2]	Cavalier 39-p Bu vert [-A1. X1.2]		1						
	20 082 638 0	Kontakt Ag 1,5mm2	Contact Ag 1,5mm2	Contact Ag 1,5mm2		17						
	00 303 312 0	Einzeladerabdichtung weiß	Single-wire seal white	Joint du fil unique blanc		17						
	20 082 637 0	Kontakt Ag 0,5mm2	Contact Ag 0,5mm2	Contact Ag 0,5mm2		9						
	00 303 311 0	Einzeladerabdichtung blau	Single-wire seal blue	Joint du fil unique bleu		9						
	00 303 040 0	Blindstopfen 5,2mm transp.	Filler plug 5,2mm transparent	Tampon borgne 5,2mm transparent		13						

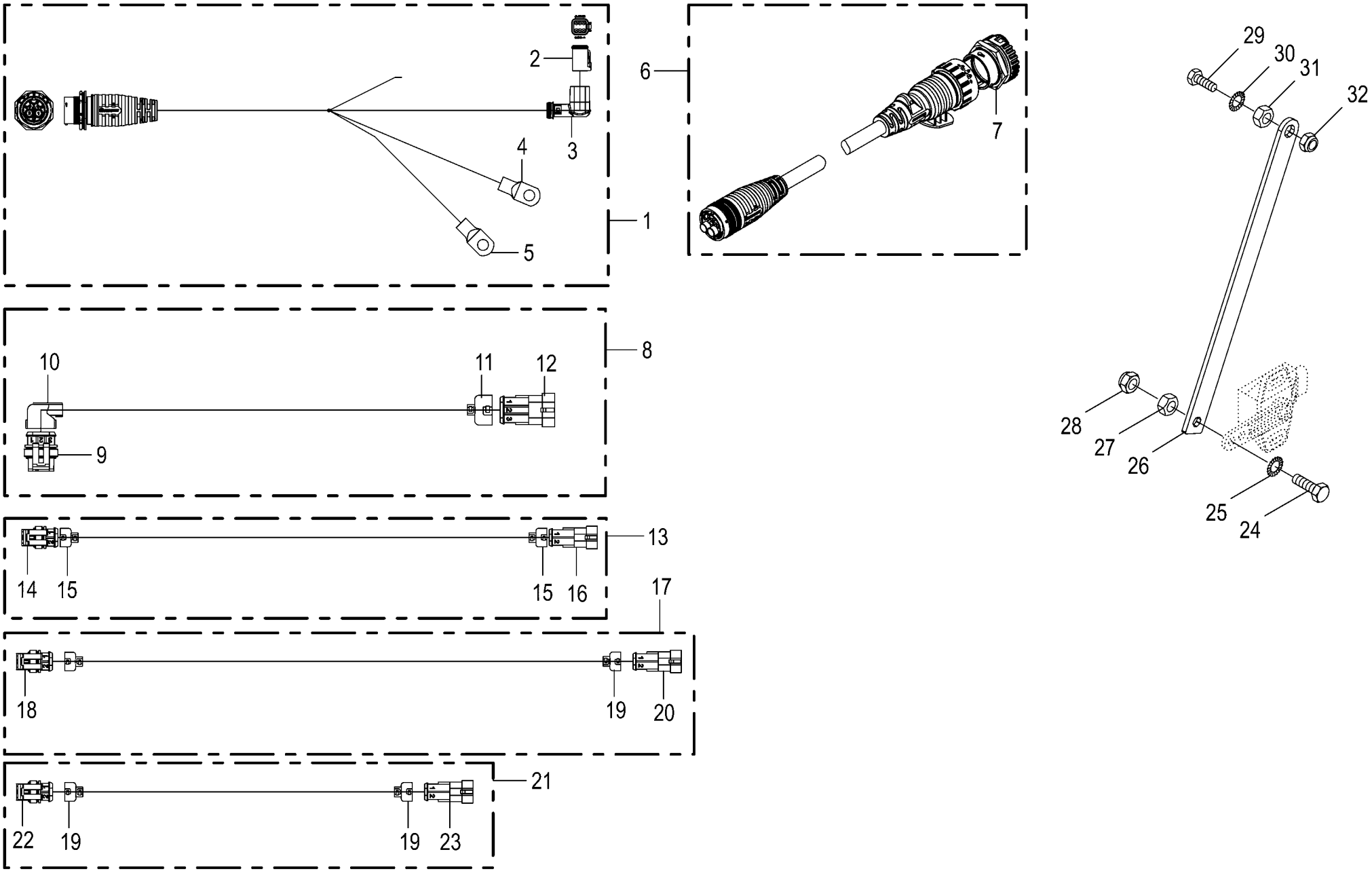

150 051 340 00 / 81.0

150 517 829 01

Zubehör - Elektronik
Accessories - Electronics
Accessoires - Électronique

1003000 - 1026399

RP801-21

150 051 340 00

150 517 829 1 **81.0**

Pos.	ID-Nr.	Benennung	Description	Description	Masch.-Nr-							Bemerkung/Remarks/Remarque
1	20 087 910 0	Kabelbaum Deichselsteckdose CE	CH drawbar drawbar socket CE	Faisceau de câbles prise du timon CE		1						
2	20 082 522 0	Stecker 6-p Bu grau [-122.X2. 2]	Plug 6-p Bu grey [-122.X2.2]	Cavalier 6-p Bu gris [-122. X2.2]		1						
	20 082 315 0	Kontaktsicherung 6-p Bu	Contact fuse 6-p Bu	Fusible de contact 6-p Bu		1						
	20 082 108 0	Kontakt Ni 1mm2	Contact Ni 1mm2	Contact Ni 1mm2		2						
	20 080 241 0	Kontakt Ni 0,5mm2	Contact Ni 0,5mm2	Contact Ni 0,5mm2		4						
3	20 082 256 0	Steckerübergang 6-p Buchse	Plug transition 6-p Socket	Jonction connecteur 6-p Douille		1						
4	20 082 730 0	Rohrkabelschuh 8-10	Tubular cable lug 8-10	Cosse tubulaire 8-10		1						
5	20 083 018 0	Rohrkabelschuh 6-10	Tubular cable lug 6-10	Cosse tubulaire 6-10		1						
6	20 086 886 0	Adapter 11-p ECO-MATE - 9-p AHDP	Adapter 11-p ECO-MATE - 9-p AHDP	Adaptateur 11-p ECO-MATE - 9- p AHDP		1						
7	20 088 140 0	Blindkappe 9-p St schwarz	Blind cap 9-p St sw	Cache 9-p St sw		1						
8	20 080 693 0	Kabelbaum	Cable harness	Faisceau de câbles		1						
9	00 303 001 0	Stecker 3-p Bu schwarz	Plug 3-p Bu black	Cavalier 3-p Bu noir		1						
	00 303 009 0	Kontakt Sn 0,75mm2	Contact Sn 0,75mm2	Contact Sn 0,75mm2		3						
	00 303 011 0	Einzeladerabdichtung gelb	Single-wire seal yellow	Joint du fil unique jaune		3						
10	20 081 992 0	Steckerübergang 3-p	Plug transition 3-p	Jonction connecteur 3-p		1						
11	00 303 879 0	Steckerübergang 3-p	Plug transition 3-p	Jonction connecteur 3-p		1						
12	00 303 004 0	Stecker 3-p St schwarz	Plug 3-p St black	Cavalier 3-p St noir		1						
	00 303 007 0	Kontakt Sn 0,75mm2	Contact Sn 0,75mm2	Contact Sn 0,75mm2		3						
	00 303 011 0	Einzeladerabdichtung gelb	Single-wire seal yellow	Joint du fil unique jaune		3						
13	20 081 912 0	Verlängerungskabel	Extension cable	Cable de rallonge		1						Lg.= 1500
14	00 303 000 0	Stecker 2-p Bu schwarz	Plug 2-p Bu black	Cavalier 2-p Bu noir		1						
	00 303 009 0	Kontakt Sn 0,75mm2	Contact Sn 0,75mm2	Contact Sn 0,75mm2		2						
	00 303 011 0	Einzeladerabdichtung gelb	Single-wire seal yellow	Joint du fil unique jaune		2						
15	20 081 993 0	Steckerübergang 2-p	Plug transition 2-p	Jonction connecteur 2-p		2						
16	00 303 003 0	Stecker 2-p St schwarz	Plug 2-p St black	Cavalier 2-p St noir		1						
	00 303 007 0	Kontakt Sn 0,75mm2	Contact Sn 0,75mm2	Contact Sn 0,75mm2		2						
	00 303 011 0	Einzeladerabdichtung gelb	Single-wire seal yellow	Joint du fil unique jaune		2						
17	20 084 260 0	Verlängerung 2-p Supers. 1.5 2000mm	Extension 2-p Supers. 1.5 2000mm	Rallonge 2-p Supers. 1.5 2000mm		1						
18	00 303 003 0	Stecker 2-p St schwarz	Plug 2-p St black	Cavalier 2-p St noir		1						
	00 303 007 0	Kontakt Sn 0,75mm2	Contact Sn 0,75mm2	Contact Sn 0,75mm2		2						
	00 303 011 0	Einzeladerabdichtung gelb	Single-wire seal yellow	Joint du fil unique jaune		2						
19	20 081 994 0	Steckerübergang 2-p	Plug transition 2-p	Jonction connecteur 2-p		2						
20	00 303 000 0	Stecker 2-p Bu schwarz	Plug 2-p Bu black	Cavalier 2-p Bu noir		1						
	00 303 009 0	Kontakt Sn 0,75mm2	Contact Sn 0,75mm2	Contact Sn 0,75mm2		2						
	00 303 011 0	Einzeladerabdichtung gelb	Single-wire seal yellow	Joint du fil unique jaune		2						

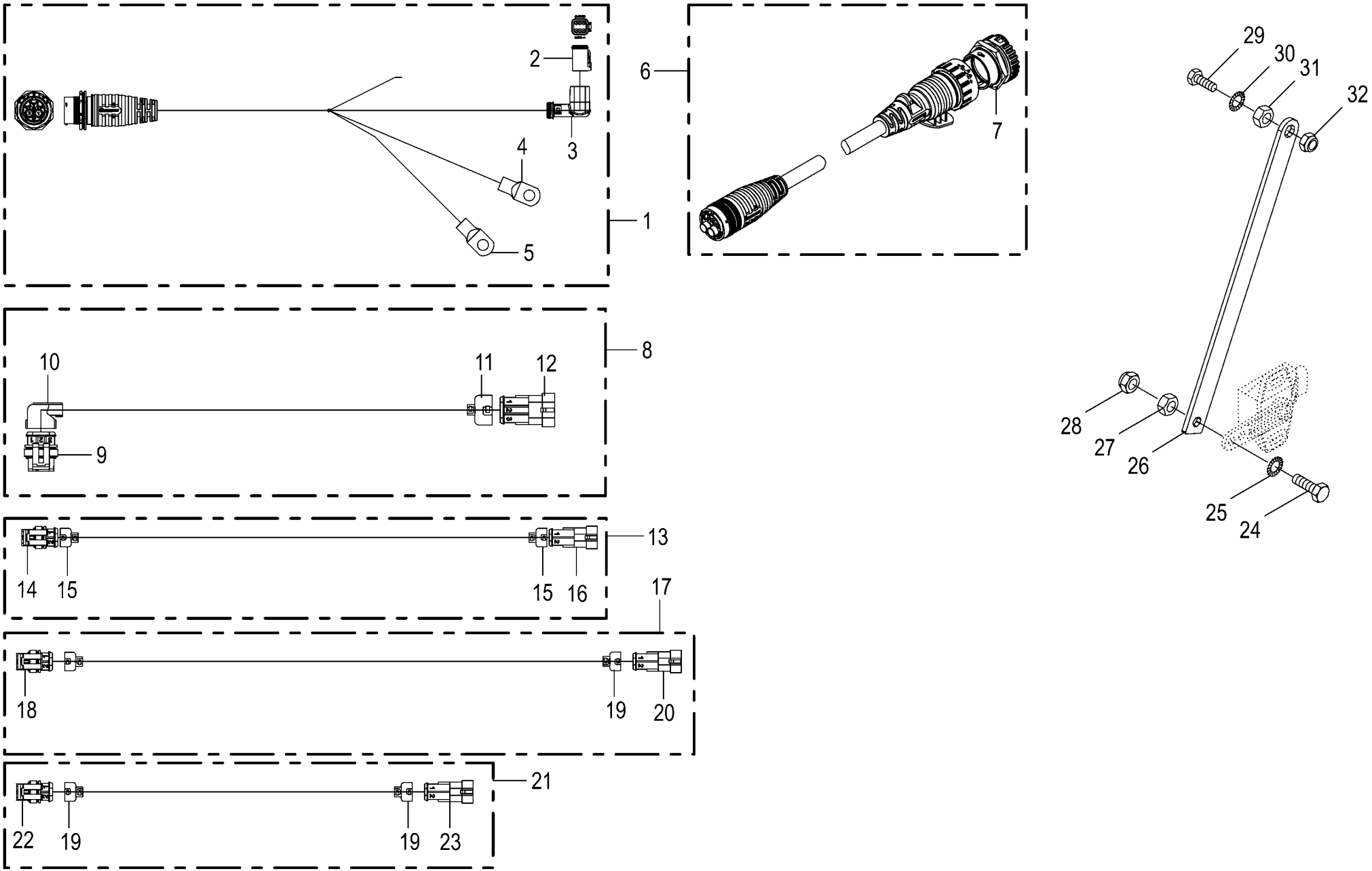

150 051 340 00 / 81.0

150 517 829 01

Zubehör - Elektronik
Accessories - Electronics
Accessoires - Électronique

1003000 - 1026399

RP801-21

150 051 340 00

150 517 829 1 **81.0**

Pos.	ID-Nr.	Benennung	Description	Description	Masch.-Nr-							Bemerkung/Remarks/Remarque
21	20 083 981 0	Verlängerung 2-p Supers. 1.5 3000mm	Extension 2-p Supers. 1.5 3000mm	Rallonge 2-p Supers. 1.5 3000mm		1						
22	00 303 000 0	Stecker 2-p Bu schwarz	Plug 2-p Bu black	Cavalier 2-p Bu noir		1						
	00 303 009 0	Kontakt Sn 0,75mm2	Contact Sn 0,75mm2	Contact Sn 0,75mm2		2						
	00 303 011 0	Einzeladerabdichtung gelb	Single-wire seal yellow	Joint du fil unique jaune		2						
23	00 303 003 0	Stecker 2-p St schwarz	Plug 2-p St black	Cavalier 2-p St noir		1						
	00 303 007 0	Kontakt Sn 0,75mm2	Contact Sn 0,75mm2	Contact Sn 0,75mm2		2						
	00 303 011 0	Einzeladerabdichtung gelb	Single-wire seal yellow	Joint du fil unique jaune		2						
24	00 900 200 0	6kt-Schraube	Hex head bolt	Boulon tête hex		x						M 6 X 30
25	00 909 906 1	Sperrkantscheibe	Detent edged washer	Disque à bord d'arrêt		x						SKM 6
26	20 061 180 0	Zugstange	Drawbar	Tringle		2						
27	00 908 208 0	6kt-Mutter	Hex nut	Écrou hex		x						M 6
28	00 908 704 1	Sicherungsmutter	Locknut	Écrou hex		x						M 6
29	00 900 264 1	6kt-Schraube	Hex head bolt	Boulon tête hex		x						M 8 X 45
30	00 909 908 1	Sperrkantscheibe	Detent edged washer	Disque à bord d'arrêt		x						SKM 8
31	00 908 210 0	6kt-Mutter	Hex nut	Écrou hex		x						M 8
32	00 908 706 0	Sicherungsmutter	Locknut	Écrou hex		x						M 8

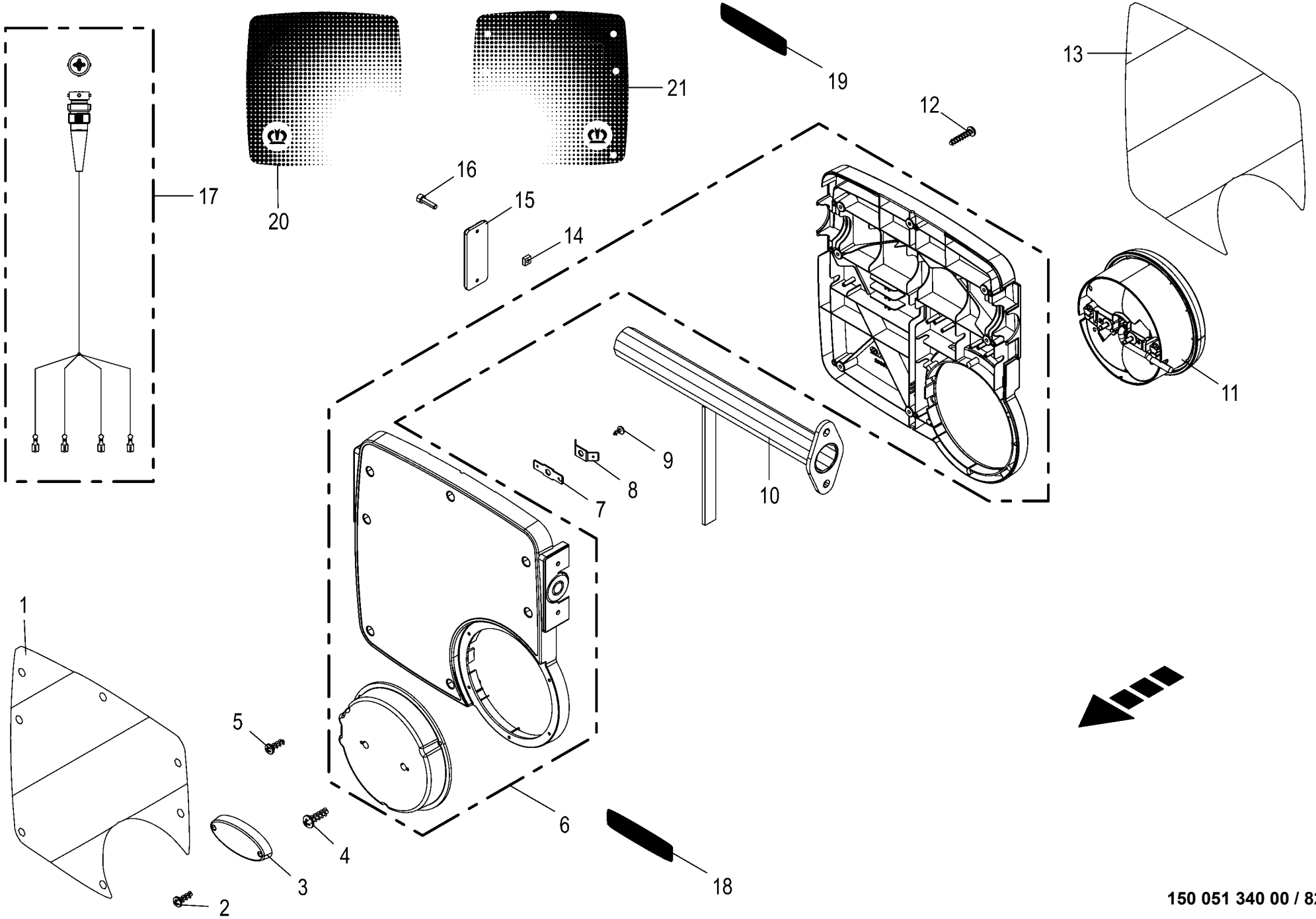

150 051 340 00 / 82.0

150 481 550 01

Beleuchtung **Lighting** **Éclairage**					1003000 - 1026399	RP801-21						**150 051 340 00** 150 481 550 2 **82.0**
Pos.	ID-Nr.	Benennung	Description	Description	Masch.-Nr-							Bemerkung/Remarks/Remarque
1	27 016 622 1	Aufkleber Warnfolie li vollrefl. Typ III -rechts	Label -right	Autocollant -droite		1						
	27 016 623 1	Aufkleber Warnfolie re vollrefl. Typ III -links	Label -left	Autocollant -gauche		1						
2	90 003 330 0	Linsenkopf-Schr.-Torx 4,0x16 verzinkt	Oval-head screw Torx 4,0x16 verzinkt	Vis à tête cylind bombée Torx 4,0x16		x						
3	20 084 257 0	Leuchte BGRZ LED 2-p Fl.H KPL 12V anb.	Lamp BGRZ LED 2-p Fl.H KPL 1 anb.	Voyant BGRZ LED 2-p Fl.H KPL 1 anb.		2						
4	90 003 121 0	Linsenkopf-Schr.-Torx 5,0x16 verzinkt	Oval-head screw Torx 5,0x16 verzinkt	Vis à tête cylind bombée Torx 5,0x16		x						
5	90 003 120 0	Linsenkopf-Schr.-Torx 4,0x12 verzinkt	Oval-head screw Torx 4,0x12 verzinkt	Vis à tête cylind bombée Torx 4,0x12		x						
6	20 083 976 0	Gehäuse Satz Beleuchtung	Housing kit lighting	Jeu de carters d'éclairage		2						
7	20 084 246 0	Adapterstecker Steckzungen gerade	Adapterp plug straight latch plates	Fiche adaptateur languettes droite		4						
8	20 084 247 0	Adapterstecker Steckzungen abgew.	Adapter plug Steckzungen abgew.	Fiche adaptateur Steckzungen abgew.		4						
9	90 003 119 0	Linsenkopf-Schr.-Torx 3,0x6 verzinkt	Oval-head screw Torx 3,0x6 verzinkt	Vis à tête cylind bombée Torx 3,0x6		x						
10	20 039 714 0	Halterohr	Support tube	Tube de support		2						
11	20 084 448 0	Leuchte S/B/BL Hybrid 4-p Fl. H KPL 12V	Lamp S/B/BL Hybrid 4-p Fl.H KPL 1 anb.	Voyant S/B/BL Hybrid 4-p Fl.H KPL 1 anb.		2						
	20 087 420 0	Lichtscheibe S/B/BL Ø 175 mm* 76,6 mm	Light lens S/B/BL Ø 175 mm* 76.6 mm	Verrine S/B/BL Ø 175 mm* 76,6 mm		2						
	20 084 882 0	LED Modul 12V 2,45W/0,25W Modul	LED Module 12V 2,45W/0,25W Modul	DEL Module 12V 2,45W/0,25W Module		2						
	00 924 693 0	Einfadenlampe	Singel filament buld	Lampe à I filament		2						12 V / 21 W
	20 084 452 1	Leuchte S/B/BL Hybrid 4-p Fl. H KPL 12V -USA	Lamp S/B/BL Hybrid 4-p Fl.H KPL 1 anb. -USA	Voyant S/B/BL Hybrid 4-p Fl.H KPL 1 anb. -USA		2						
	20 087 422 0	Lichtscheibe S/B/BL Ø 175 mm* 76,6 mm	Light lens S/B/BL Ø 175 mm* 76.6 mm	Verrine S/B/BL Ø 175 mm* 76,6 mm		2						
	00 924 693 0	Einfadenlampe	Singel filament buld	Lampe à I filament		2						12 V / 21 W
	20 084 882 0	LED Modul 12V 2,45W/0,25W Modul	LED Module 12V 2,45W/0,25W Modul	DEL Module 12V 2,45W/0,25W Module		2						
12	90 003 122 0	Linsenkopf-Schr.-Torx 5,0x25 verzinkt	Oval-head screw Torx 5,0x25 verzinkt	Vis à tête cylind bombée Torx 5,0x25		x						
13	27 016 422 1	Aufkleber Warnfolie re vollrefl. Typ III -rechts	Label -right	Autocollant -droite		1						

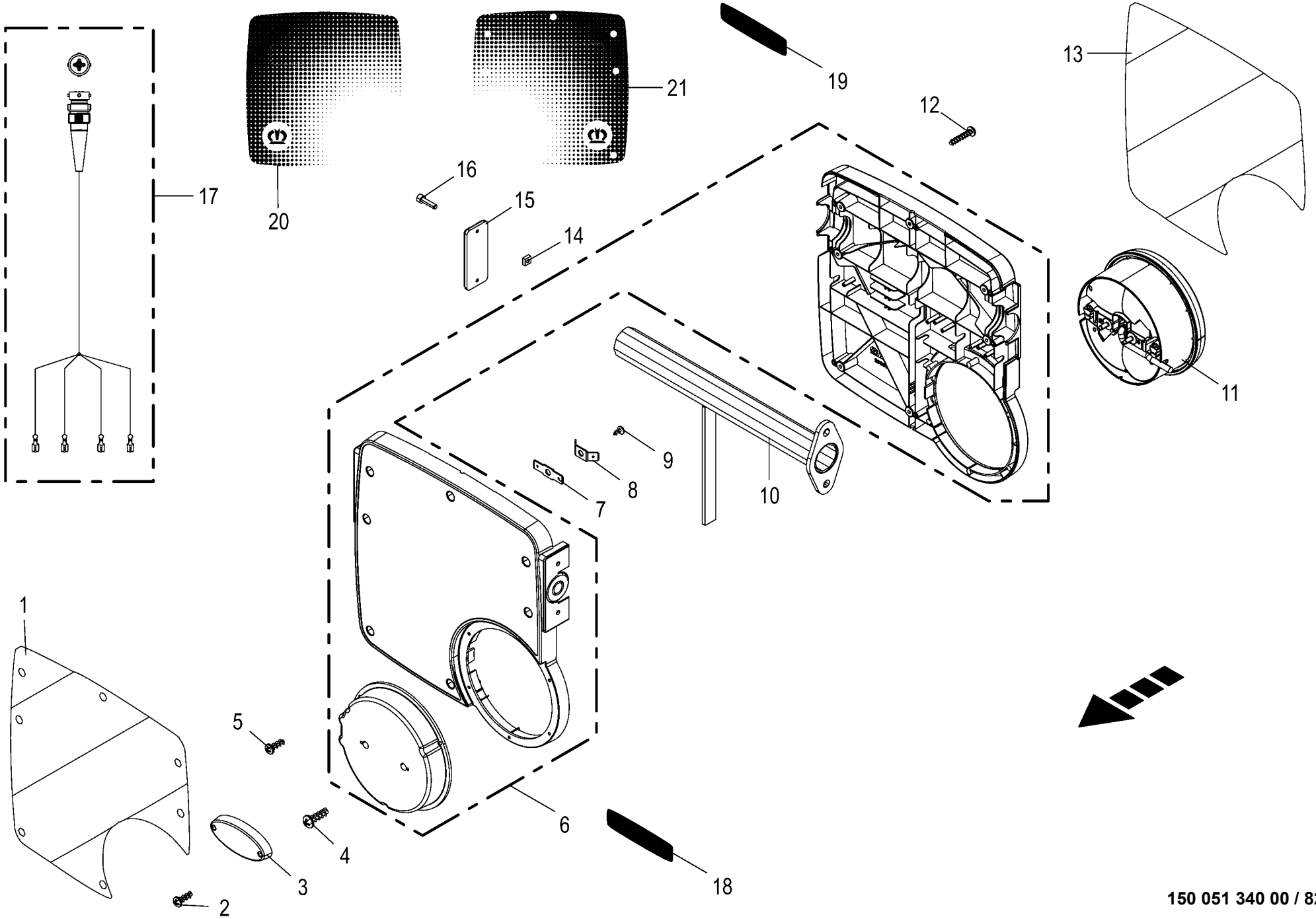

150 051 340 00 / 82.0

150 481 550 01

Beleuchtung **Lighting** **Éclairage**					1003000 - 1026399	RP801-21						**150 051 340 00** 150 481 550 2 **82.0**
Pos.	ID-Nr.	Benennung	Description	Description	Masch.-Nr-							Bemerkung/Remarks/Remarque
	27 016 421 1	Aufkleber Warnfolie li vollrefl. Typ III -links	Label -left	Autocollant -gauche		1						
14	90 003 278 0	Mutter 4-kt M4 Zn8	Nut square M4 Zn8	Écrou 4 pans M4 Zn8		x						
15	20 085 863 0	Reflektor eckig gelb 95x38mm	Reflector Angular Yellow 95x38mm	Réflecteur Angulaire Jaune 95x38mm		2						
16	90 003 366 0	Zylinderschr. Torx M4 x 16 Zn8	Cylinder screw Torx M4 x 16 Zn8	Vis cylindrique Torx M4 x 16 Zn8		x						
17	20 086 114 0	Adapter 5-p - 4-p FlachstH	Adapter 5-p - 4-p FlachstH	Adaptateur 5-p - 4-p FlachstH		2						
18	27 012 452 0	Aufkleber retroreflektierende Folie gelb -gelb	Label -yellow	Autocollant -jaune		2						
19	27 012 453 0	Aufkleber retroreflektierende Folie rot -rot	Label -red	Autocollant -rouge		2						
20	27 022 541 0	Aufkleber Frontfolie LT 1 grün/beige -rechts	Label front film LT 1 green/ beige -right	Autocollant Frontfolie LT 1 vert/beige -droite		1						
	27 022 542 0	Aufkleber Frontfolie LT 2 grün/beige -links	Label front film LT 2 green/ beige -left	Autocollant Frontfolie LT 2 vert/beige -gauche		1						
21	27 022 539 0	Aufkleber Backfolie LT 1 grün/ beige -rechts	Label front film LT 1 green/ beige -right	Autocollant Backfolie LT 1 vert/beige -droite		1						
	27 022 540 0	Aufkleber Backfolie LT 2 grün/ beige -links	Label rear film LT 2 green/ beige -left	Autocollant Backfolie LT 2 vert/beige -gauche		1						

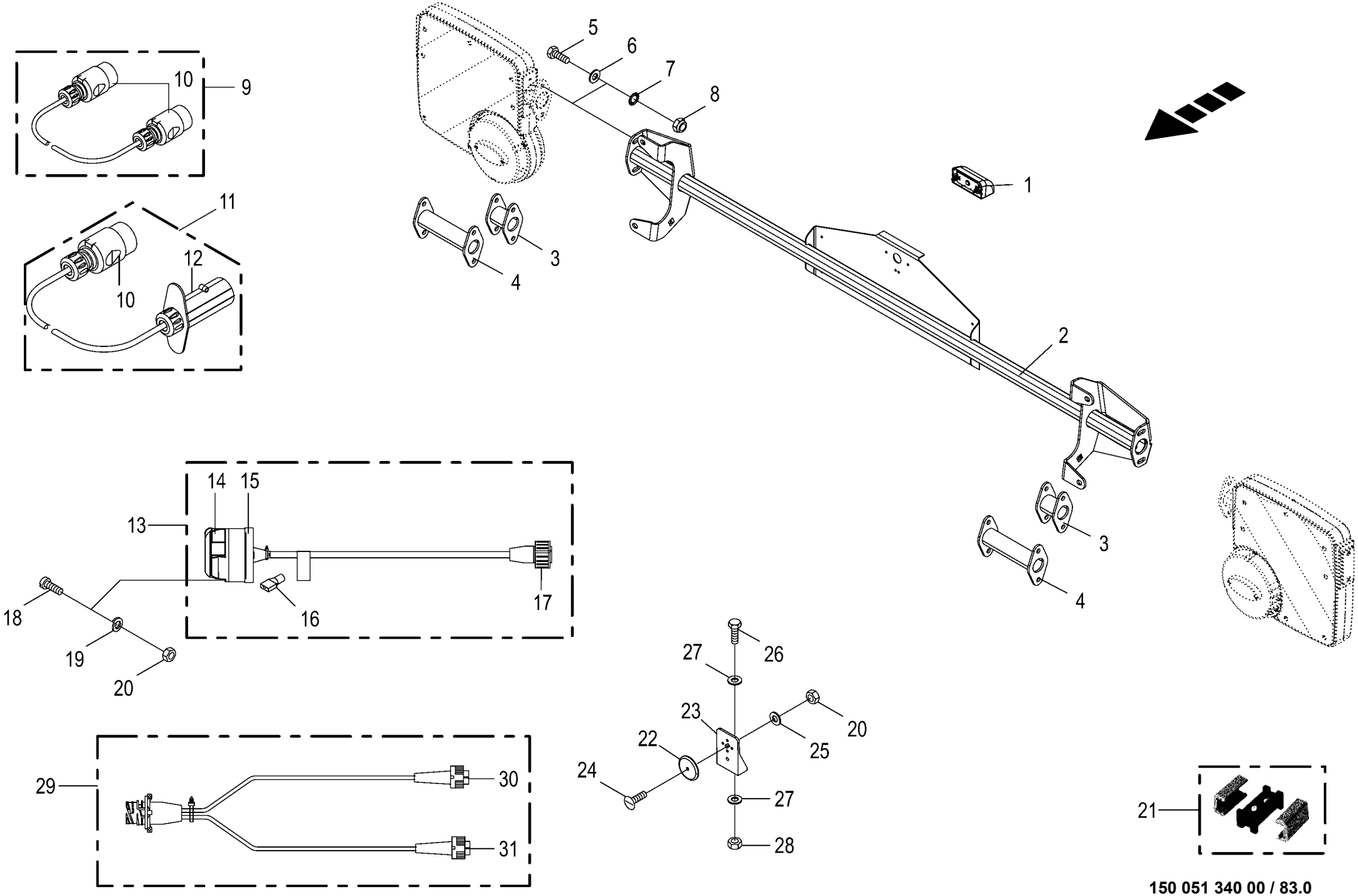

150 051 340 00 / 83.0

150 517 835 01

Zubehör - Beleuchtung
Accessories - lighting
Accessoires - installation d'éclairage

1003000 - 1026399

RP801-21

150 051 340 00

150 517 835 1 **83.0**

Pos.	ID-Nr.	Benennung	Description	Description	Masch.-Nr-							Bemerkung/Remarks/Remarque
1	20 086 211 0	Leuchte K LED 2-p KPL 12V/24V anb.	Lamp K LED 2-p KPL 3 anb.	Voyant K LED 2-p KPL 3 anb.		1						
2	20 266 397 2	Beleuchtungshalter	Light holder	Support d'éclairage		1						
3	20 266 402 0	Adapter kurz	Adapter short	Adaptateur court		2						
4	20 266 408 0	Adapter lang	Adapter long	Adaptateur long		2						
5	00 900 637 0	6kt-Schraube	Hex head bolt	Boulon tête hex		x						M 10 X 30
6	00 910 414 0	Scheibe	Washer	Rondelle		x						10,5 X 21 X 2
7	00 909 909 1	Sperrkantscheibe	Detent edged washer	Disque à bord d'arrêt		x						SKM 10
8	00 908 758 0	Sicherungsmutter	Locknut	Écrou hex		x						M 10
9	00 924 610 3	Adapter 7-p Typ 12N - 7-p Typ 12N	Adapter 7-p Typ 12N - 7-p Typ 12N	Adaptateur 7-p type 12N - 7-p type 12N		1						
10	00 924 576 0	Stecker	Plug	Connecteur		x						
11	00 924 782 0	Verlängerungskabel	Extension cable	Cable de rallonge		1						Lg.= 3000
12	20 084 721 0	Stecker 7-p Bu silber	Plug 7-p Bu silver	Cavalier 7-p Bu argenté		x						
13	20 086 131 0	Adapter 7-p Typ 12N - 7-p Baj. Verb.	Adapter 7-p Typ 12N - 7-p Baj. Verb.	Adaptateur 7-p Typ 12N - 7-p Baj. Verb.		1						
14	00 924 571 0	Steckdose -7-polig	Socket -7-pole	Prise de courant -7-pôle		x						
15	00 924 517 0	Steckdosenuntersatz	Socket base	Base de prise de courant		x						
16	00 302 688 0	Flachsteckhülse -rot	Flat sleeve -red	Douille plate -rouge		6						6,3 X 0,8
17	20 080 189 0	Stecker 7-p Bu schwarz	Plug 7-p Bu black	Cavalier 7-p Bu noir		1						
	20 080 190 0	Kontakt Sn 0,5mm2	Contact Sn 0,5mm2	Contact Sn 0,5mm2		6						
	00 303 311 0	Einzeladerabdichtung blau	Single-wire seal blue	Joint du fil unique bleu		6						
	00 303 040 0	Blindstopfen 5,2mm transp.	Filler plug 5,2mm transparent	Tampon borgne 5,2mm transparent		1						
18	00 903 453 1	Zylinderschraube	Allen screw	Vis tête cylindrique		x						M 5 X 40
19	00 910 031 0	Federring	Spring washer	Rondelle elastique		x						B 5
20	00 908 207 1	6kt-Mutter	Hex nut	Écrou hex		x						M 5
21	20 082 417 0	Mehrfachverteiler	Distributor	Distributeur		1						
22	00 924 537 0	Frontstrahler -weiss	Side lights -white	Catadiptre -blanc		2						Rd. 62
23	00 924 677 0	Beleuchtungshalter	Illumination support	Support d'illumination		2						
24	00 904 345 1	Senkschraube	Countersunkscrew	Vis à tête fraisée		x						M 5 X 16
25	00 910 500 1	Scheibe	Washer	Rondelle		x						5,3 X 10 X 1
26	00 900 608 0	6kt-Schraube	Hex head bolt	Boulon tête hex		x						M 6 X 20
27	00 910 411 1	Scheibe	Washer	Rondelle		x						6,4 X 12,5 X 1,6
28	00 908 208 0	6kt-Mutter	Hex nut	Écrou hex		x						M 6
29	20 086 810 0	Kabelb.7-p Baj. Verb. auf 5-Baj.+Flachk.	CH 7-p baj. con. on 5 baj. flat head	Faisceau de câbles 7-p Baj.		1						
30	20 086 090 0	Stecker 5-p Bu gelb	Plug 5-p Bu yellow	Cavalier 5-p Bu jaune		1						

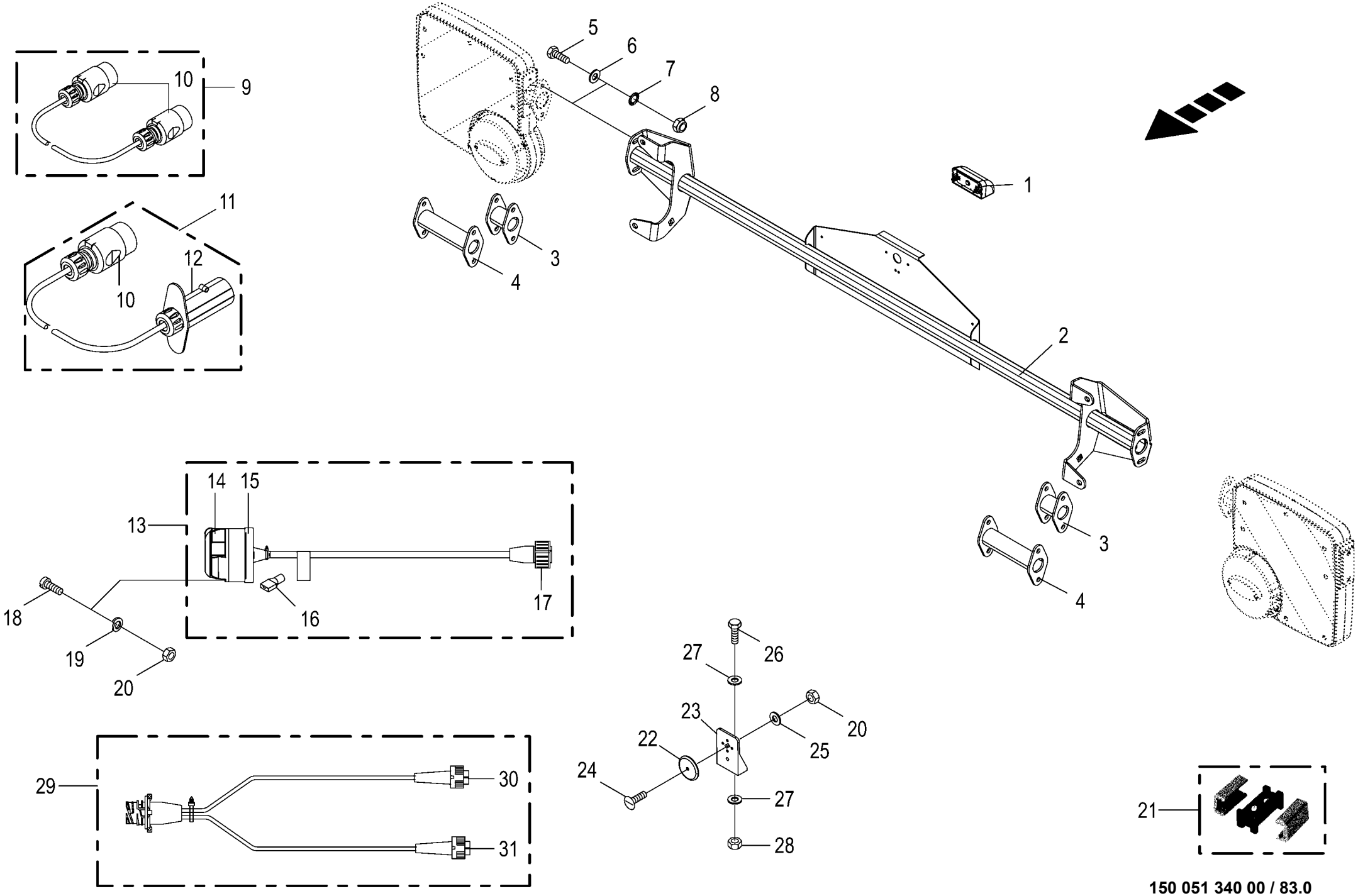

150 051 340 00 / 83.0

150 517 835 01

Zubehör - Beleuchtung
Accessories - lighting
Accessoires - installation d'éclairage

1003000 - 1026399

RP801-21

150 051 340 00

150 517 835 1 **83.0**

Pos.	ID-Nr.	Benennung	Description	Description	Masch.-Nr-							Bemerkung/Remarks/Remarque
31	20 086 089 0	Stecker 5-p Bu grün	Plug 5-p Bu green	Cavalier 5-p Bu vert		1						

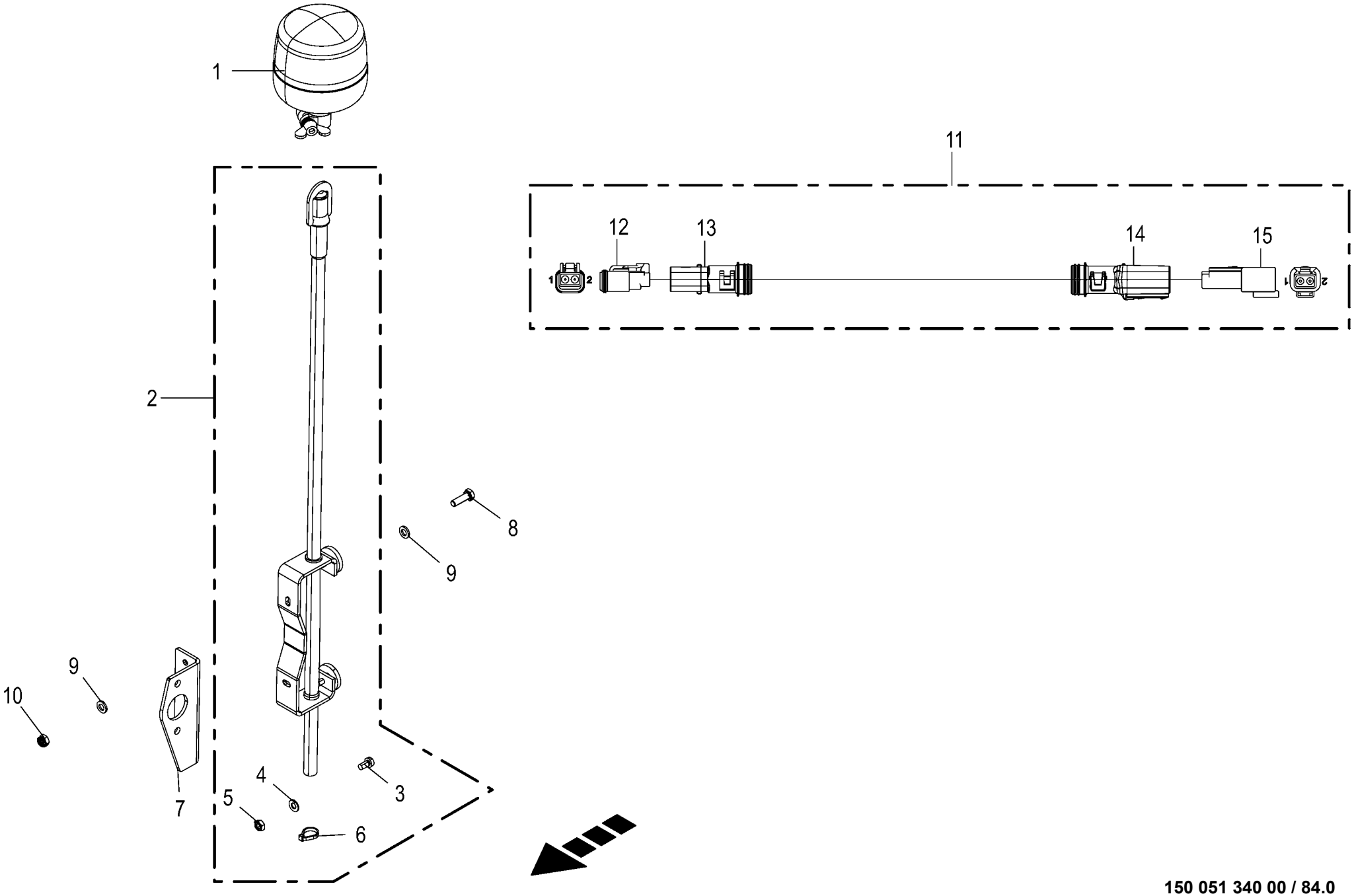

150 051 340 00 / 84.0

150 517 836 01

Zusatzbeleuchtung -Italien Auxiliary lighting Éclairage d'additif					1003000 - 1026399	RP801-21						150 051 340 00 150 517 836 1 84.0
Pos.	ID-Nr.	Benennung	Description	Description	Masch.-Nr-							Bemerkung/Remarks/Remarque
1	20 082 459 0	Leuchte RKL gelb LED 2-p kpl.	Lamp RKL yellow LED 2-p cpl.	Voyant RKL jaune DEL 2-p cpl.		1						
2	20 085 893 0	Aufsteckrohr RKL Stativ konf.	Slip-on pipe rotating beacon stand	Tuyau emboîtable gyrophare trépied conf.		1						
3	00 903 422 0	Zylinderschraube	Allen screw	Vis tête cylindrique		x						M 4 X 8
4	00 910 325 0	Scheibe	Washer	Rondelle		x						4,3 X 9 X 0,8
5	00 908 006 1	6kt-Mutter	Hex nut	Écrou hex		x						M 4
6	00 922 671 1	Kabelbinder	Cable band	Collier de serrage		x						Lg.= 300
7	20 460 785 0	Rundumleuchtenhalter	Warning beacon support	Support de gyrophare		1						
8	00 900 608 0	6kt-Schraube	Hex head bolt	Boulon tête hex		x						M 6 X 20
9	00 910 411 1	Scheibe	Washer	Rondelle		x						6,4 X 12,5 X 1,6
10	00 908 704 1	Sicherungsmutter	Locknut	Écrou hex		x						M 6
11	20 082 930 0	Verlängerung 2-p DT 3000mm	Extension 2-p DT 3000mm	Rallonge 2-p DT 3000mm		1						
12	00 303 318 0	Stecker 2-p Bu grau	Plug 2-p Bu grey	Cavalier 2-p Bu gris		1						
	00 303 320 0	Kontaktsicherung 2-p Bu	Contact fuse 2-p Bu	Fusible de contact 2-p Bu		1						
	20 080 241 0	Kontakt Ni 0,5mm2	Contact Ni 0,5mm2	Contact Ni 0,5mm2		2						
13	00 303 902 0	Endkappe	End cap	Embout de fermeture		1						
14	00 303 903 0	Endkappe	End cap	Embout de fermeture		1						
15	00 303 317 0	Stecker 2-p St grau	Plug 2-p St grey	Cavalier 2-p St gris		1						
	00 303 319 0	Kontaktsicherung 2-p St	Contact fuse 2-p St	Fusible de contact 2-p St		1						
	20 080 240 0	Kontakt Ni 0,5mm2	Contact Ni 0,5mm2	Contact Ni 0,5mm2		2						

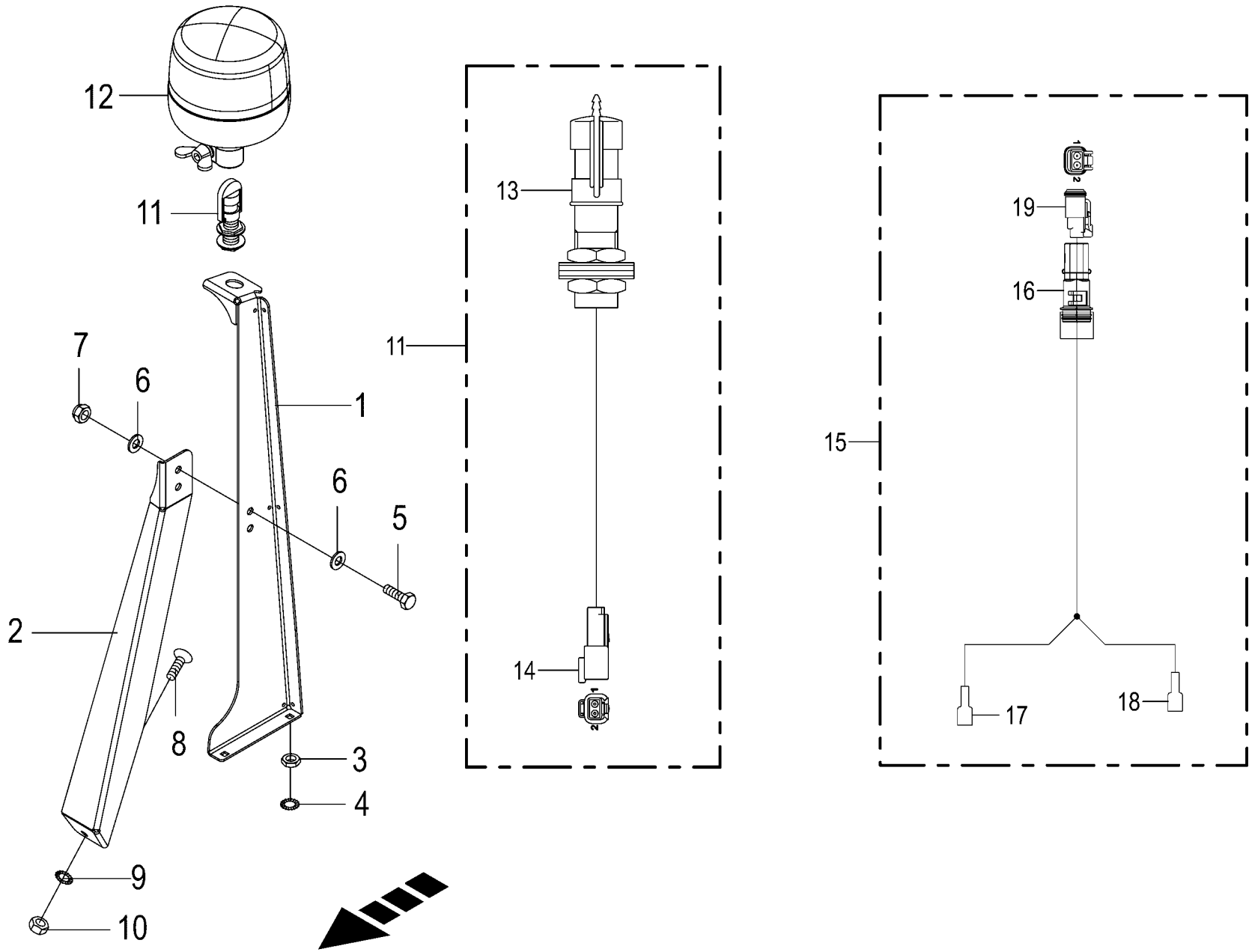

150 051 340 00 / 85.0

150 481 647 03

Zusatzbeleuchtung -Frankreich
Auxiliary lighting
Éclairage d'additif

1003000 - 1026399

150 051 340 00

150 481 647 3 **85.0**

Pos.	ID-Nr.	Benennung	Description	Description	Masch.-Nr-	RP801-21						Bemerkung/Remarks/Remarque
1	20 068 860 0	Halter Rundumleuchte	Support allround light	Support gyrophare		1						
2	20 068 885 0	Stütze	Support	Support		1						
3	00 908 510 1	6kt-Mutter -niedrige Form	Hex nut -low form	Écrou hex -forme basse		x						M 8
4	00 909 908 1	Sperrkantscheibe	Detent edged washer	Disque à bord d'arrêt		x						SKM 8
5	00 900 636 0	6kt-Schraube	Hex head bolt	Boulon tête hex		x						M 10 X 25
6	00 910 414 0	Scheibe	Washer	Rondelle		x						10,5 X 21 X 2
7	00 908 758 0	Sicherungsmutter	Locknut	Écrou hex		x						M 10
8	00 905 251 2	Flachrundschraube	Coach bolt	Vis a tête bombée		x						M 10 X 20
9	00 909 909 1	Sperrkantscheibe	Detent edged washer	Disque à bord d'arrêt		x						SKM 10
10	00 908 212 0	6kt-Mutter	Hex nut	Écrou hex		x						M 10
11	20 086 806 0	Adapter 2-p DT - 2-p RKL	Adapter 2-p DT - 2-p rotating beacon	Adaptateur 2-p DT - 2-p RKL		1						
12	20 082 459 0	Leuchte RKL gelb LED 2-p kpl.	Lamp RKL yellow LED 2-p cpl.	Voyant RKL jaune DEL 2-p cpl.		1						
13	00 924 723 0	Aufsteckrohr	Extension tube	Tube relevable		x						
14	00 303 317 0	Stecker 2-p St grau	Plug 2-p St grey	Cavalier 2-p St gris		1						
	00 303 319 0	Kontaktsicherung 2-p St	Contact fuse 2-p St	Fusible de contact 2-p St		1						
	20 080 240 0	Kontakt Ni 0,5mm2	Contact Ni 0,5mm2	Contact Ni 0,5mm2		2						
15	20 088 367 0	Adapter 2-p DT - 2-p FlachstH	Adapter 2-p DT - 2-p FlachstH	Adaptateur à 2p DT - 2p cliq. en étoile		1						
16	00 303 902 0	Endkappe	End cap	Embout de fermeture		1						
17	00 302 688 0	Flachsteckhülse -rot	Flat sleeve -red	Douille plate -rouge		1						6,3 X 0,8
18	00 302 688 0	Flachsteckhülse -rot	Flat sleeve -red	Douille plate -rouge		1						6,3 X 0,8
19	00 303 316 2	Stecker 2-p Bu grau	Plug 2-p Bu grey	Cavalier 2-p Bu gris		1						

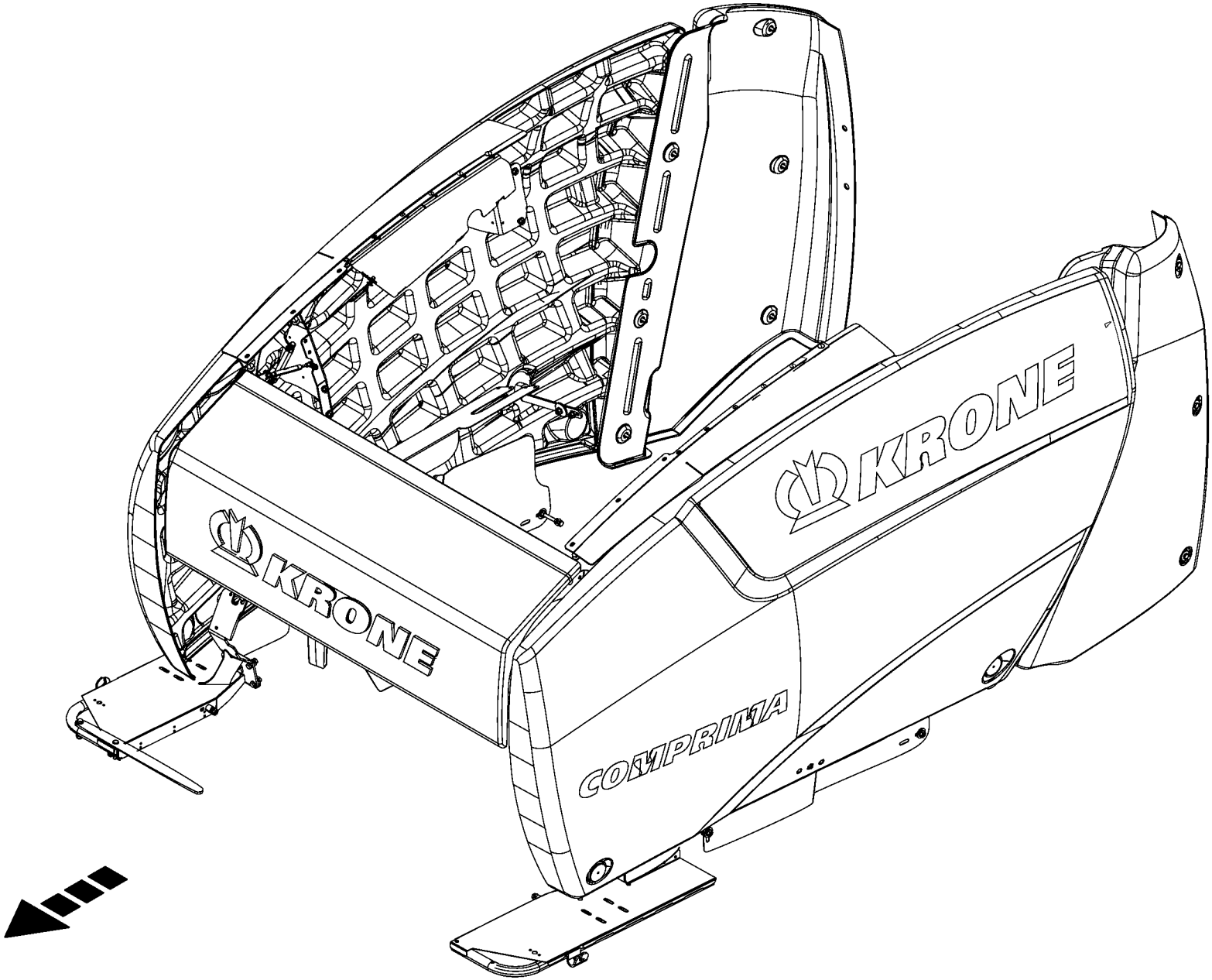

150 051 340 00 / 86.0

150 517 839 01

-----SCHUTZEINRICHTUNG -----PROTECTIVE EQUIPMENT -----DISPOSITIF DE PROTECTION					1003000 - 1026399	RP801-21						150 051 340 00 150 517 839 1 86.0
Pos.	ID-Nr.	Benennung	Description	Description	Masch.-Nr-							Bemerkung/Remarks/Remarque
1						.						

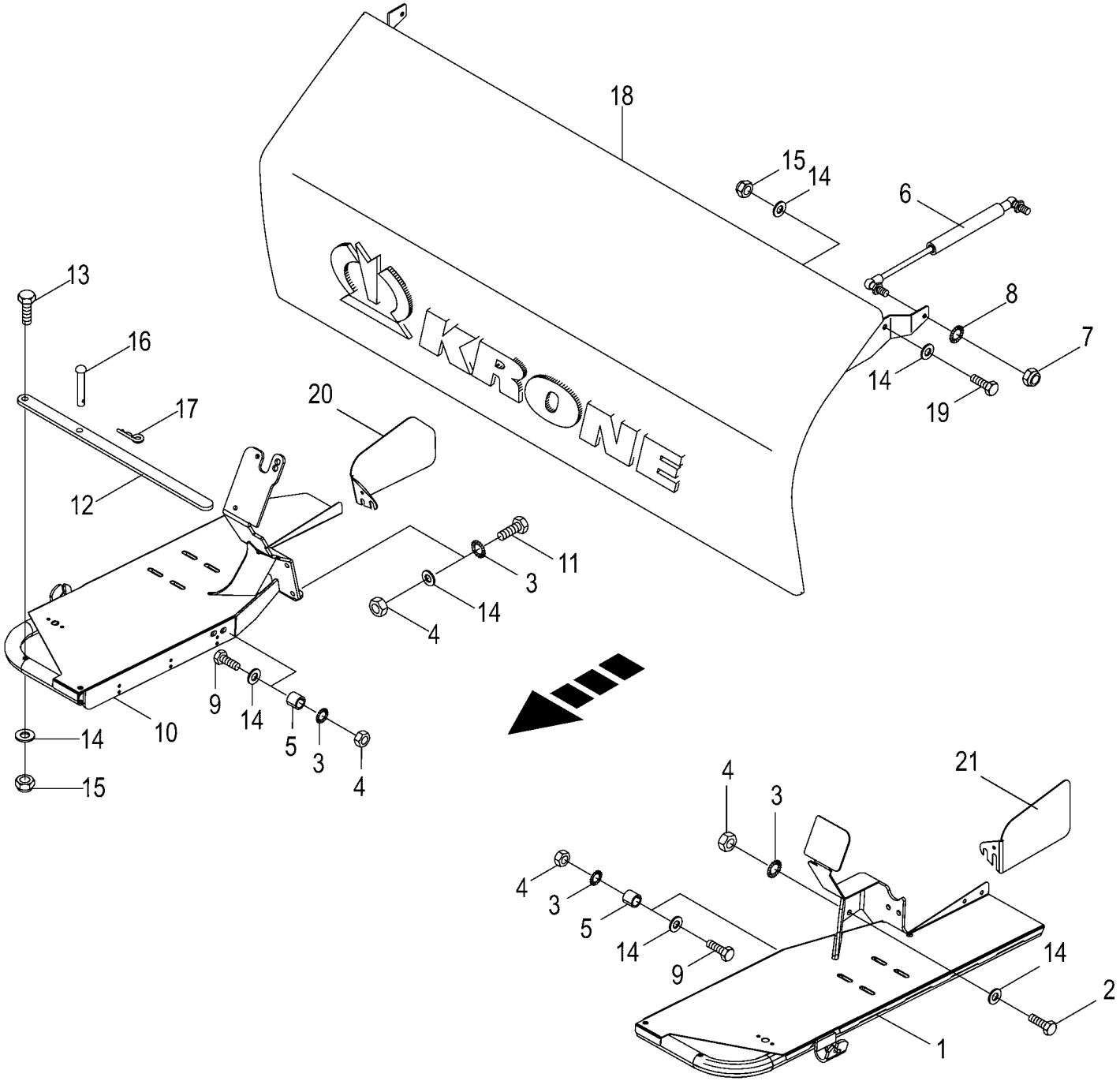

150 051 340 00 / 87.0

150 517 843 01

Schutze vorn Front guard Protections avant					1003000 - 1026399	RP801-21						150 051 340 00 150 517 843 1 87.0
Pos.	ID-Nr.	Benennung	Description	Description	Masch.-Nr-							Bemerkung/Remarks/Remarque
1	20 066 320 3	Schutzbügel links, vorne	Hoop guard lh., front	Étrier de protection ga. avant		1						
2	90 002 142 0	6kt-Schraube M10 x 35	Hex head bolt	Boulon tête hex		x						
3	00 909 909 1	Sperrkantscheibe	Detent edged washer	Disque à bord d'arrêt		x						SKM 10
4	00 908 212 0	6kt-Mutter	Hex nut	Écrou hex		x						M 10
5	20 061 359 0	Buchse	Bushing	Douille		2						
6	00 274 609 0	Gasfeder	Gas spring	Ressort à gaz		2						Lg.= 235 - 300N
7	00 908 706 0	Sicherungsmutter	Locknut	Écrou hex		x						M 8
8	00 909 908 1	Sperrkantscheibe	Detent edged washer	Disque à bord d'arrêt		x						SKM 8
9	00 901 061 2	6kt-Schraube	Hex head bolt	Boulon tête hex		x						M 10 X 45 -10.9
10	20 066 322 3	Schutzbügel vorne, rechts	Hoop guard front right	Étrier de protection avant dr.		1						
11	00 900 263 1	6kt-Schraube	Hex head bolt	Boulon tête hex		x						M 10 X 30
12	00 278 667 2	Sicherheitsbügel	Safety bracket	Etrier de sècuritè		1						
13	00 901 435 0	6kt-Schraube	Hex head bolt	Boulon tête hex		x						M 10 X 60
14	00 910 414 0	Scheibe	Washer	Rondelle		x						10,5 X 21 X 2
15	00 908 758 0	Sicherungsmutter	Locknut	Écrou hex		x						M 10
16	00 913 214 1	Bolzen mit kleinem Kopf	Pin with small head	Boulon avec petite tête		1						Rd. 10 X 60
17	00 917 103 0	Federstecker	Spring clip	Goupille elastique		1						3,2
18	00 293 406 2	Haube	Hood	Capot		1						
	27 002 802 0	Aufkleber	Label	Autocollant		1						Lg.= 1010
19	00 900 637 0	6kt-Schraube	Hex head bolt	Boulon tête hex		x						M 10 X 30
20	20 069 627 0	Schutzblech rechts	Guard plate right	Tôle de protection dr.		1						
21	20 069 629 0	Schutzblech links	Guard plate left	Tôle de protection ga.		1						

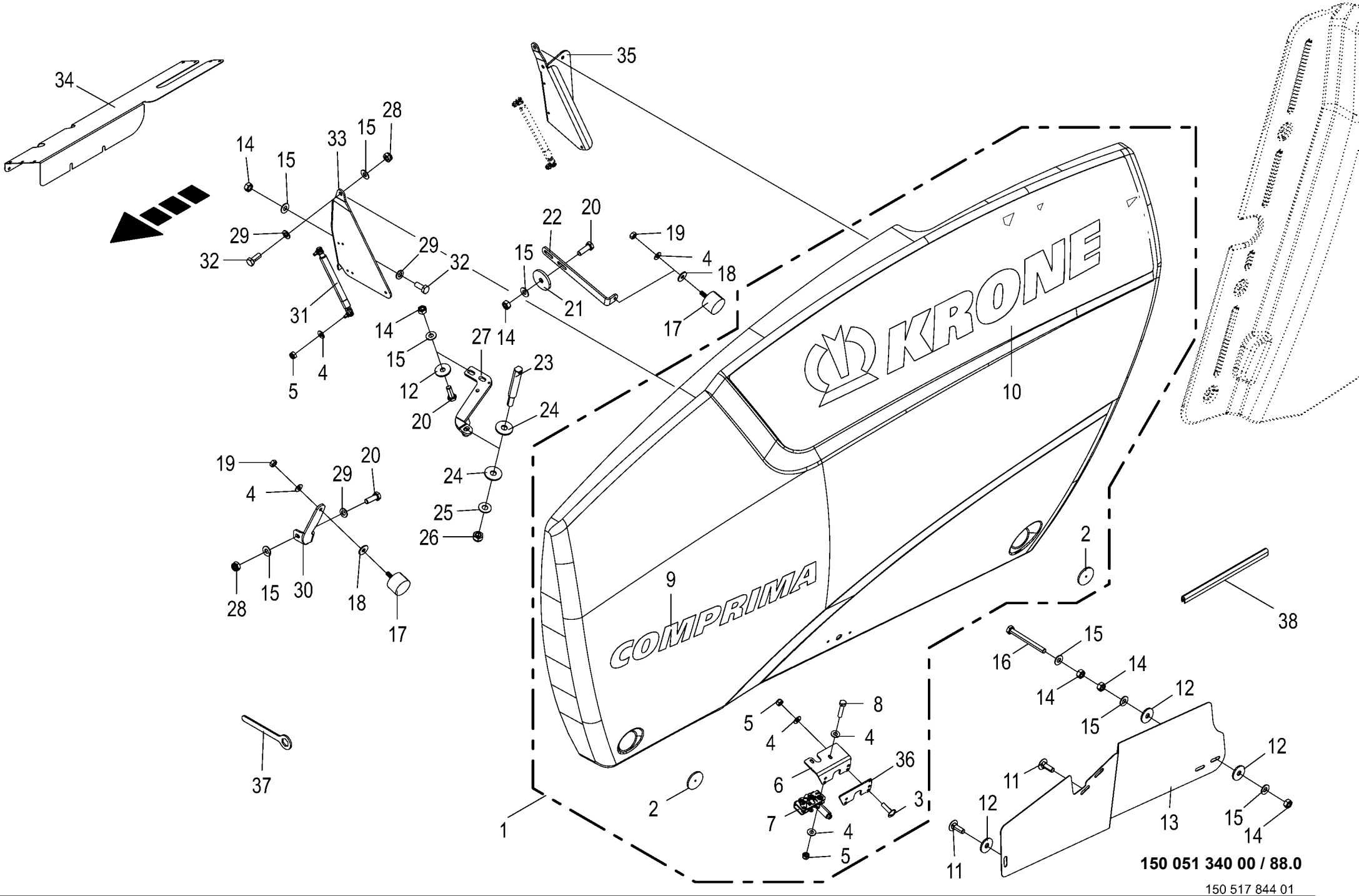
KRONE
COMPRIMA
150 051 340 00 / 88.0
150 517 844 01

Seitenschutz vorn Side guard front Protection latérale à l'avant					1003000 - 1026399	RP801-21						150 051 340 00 150 517 844 1 88.0
Pos.	ID-Nr.	Benennung	Description	Description	Masch.-Nr-							Bemerkung/Remarks/Remarque
1	20 460 735 1	Seitenschutz lilnks	Side guard left	Protection latérale gauche		1						
	20 460 732 1	Seitenschutz rechts	Side guard right	Protection latérale droite		1						
2	00 924 634 0	Begrenzungsstrahler -gelb - selbstklebend	Side light -yellow -self- adhesive	Feu d'encombrement -jaune - autoadhésif		4						Rd. 62
3	00 905 233 1	Flachrundschraube	Coach bolt	Vis a tête bombée		x						M 8 X 30
4	00 909 908 1	Sperrkantscheibe	Detent edged washer	Disque à bord d'arrêt		x						SKM 8
5	00 908 706 0	Sicherungsmutter	Locknut	Écrou hex		x						M 8
6	20 269 883 1	Schloßhalter	Lock holder	Support de serrure		2						
7	27 018 264 1	Drehfallenschloß	Rotary catch lock	Serrure de loquet tournant		2						
8	00 901 613 1	6kt-Schraube	Hex head bolt	Boulon tête hex		x						M 8 X 40
9	27 021 853 0	Aufkleber Comprima Schriftzug grün	Label Comprima lettering green	Autocollant Comprima Schriftzug vert		2						
10	27 021 852 0	Aufkleber Comprima Gruener Balken links	Label Comprima green bar left	Autocollant		1						
	27 021 864 0	Aufkleber Comprima_Gruener_ Balken_rechts	Label Comprima_green_bar_right	Autocollant		1						
11	00 904 745 1	Flachrundschraube	Coach bolt	Vis a tête bombée		x						M 10 X 30
12	00 910 353 0	Scheibe	Washer	Rondelle		x						11 X 34 X 3
13	20 060 245 0	Schutz	Guard	Protecteur		1						
	20 060 243 2	Schutz rechts	Guard right	Protection droite		1						
14	00 908 212 0	6kt-Mutter	Hex nut	Écrou hex		x						M 10
15	00 909 909 1	Sperrkantscheibe	Detent edged washer	Disque à bord d'arrêt		x						SKM 10
16	00 900 290 0	6kt-Schraube	Hex head bolt	Boulon tête hex		x						M 10 X 100
17	00 924 263 0	Gummipuffer	Rubber pad	Tampon en caoutchouc		4						Rd. 40 X 28 / M 8
18	00 910 603 0	Scheibe	Washer	Rondelle		x						8,4 X 24 X 2
19	00 908 210 0	6kt-Mutter	Hex nut	Écrou hex		x						M 8
20	00 900 637 0	6kt-Schraube	Hex head bolt	Boulon tête hex		x						M 10 X 30
21	00 910 639 1	Scheibe	Washer	Rondelle		x						11 X 48 X 5
22	00 293 773 1	Pufferhalter	Buffer holder	Cadre support de buffer		2						
23	20 269 884 0	Schließbolzen	Locking bolt	Boulon de fermeture		2						
24	00 910 609 0	Scheibe	Washer	Rondelle		x						13 X 37 X 3
25	00 909 910 1	Sperrkantscheibe	Detent edged washer	Disque à bord d'arrêt		x						SKM 12
26	00 908 701 0	Sicherungsmutter	Locknut	Écrou hex		x						M 12
27	20 460 751 1	Verschlußhalter links	Lock holder left	Support de fermeture gauche		1						
	20 460 656 1	Verschlußhalter rechts	Catch holder right	Support de fermeture droit		1						
28	00 908 758 0	Sicherungsmutter	Locknut	Écrou hex		x						M 10
29	00 910 414 0	Scheibe	Washer	Rondelle		x						10,5 X 21 X 2

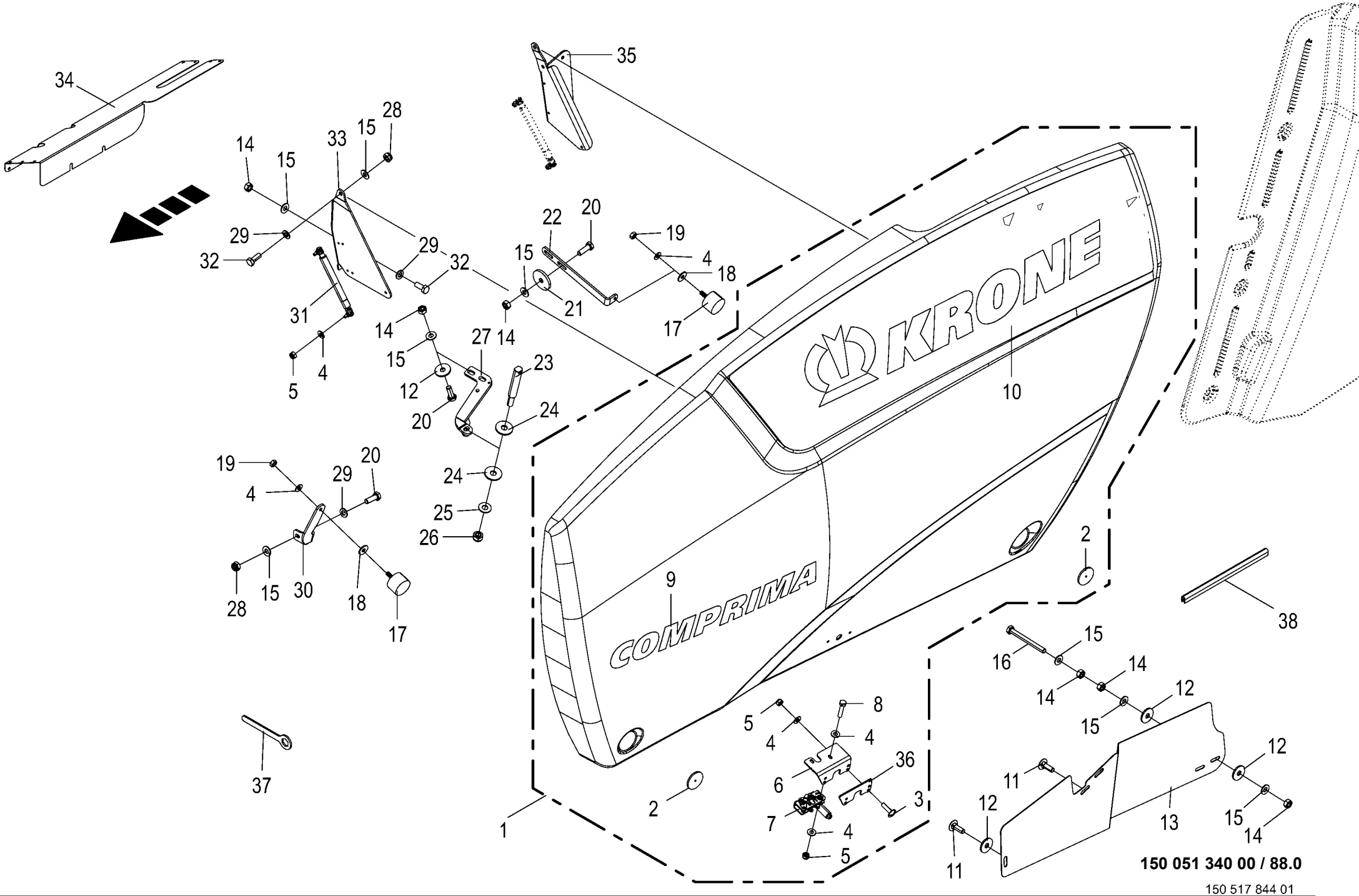
KRONE
COMPRIMA
150 051 340 00 / 88.0
150 517 844 01

Seitenschutz vorn Side guard front Protection latérale à l'avant					1003000 - 1026399	RP801-21						150 051 340 00 150 517 844 1 88.0
Pos.	ID-Nr.	Benennung	Description	Description	Masch.-Nr-							Bemerkung/Remarks/Remarque
30	20 463 243 0	Gummipufferhalter links	Rubber pad support left	Support du tampon de caoutchouc gauche		1						
	20 463 237 0	Gummipufferhalter rechts	Rubber pad support right	Support du tampon de caoutchouc dr.		1						
31	00 940 562 1	Gasfeder	Gas spring	Ressort à gaz		4						Lg.= 385 - 1000 N
32	00 900 636 0	6kt-Schraube	Hex head bolt	Boulon tête hex		x						M 10 X 25
33	20 460 479 1	Schutzhalter vorne links	Guard support front left	Support de protection avant gauche		1						
	20 460 484 1	Schutzhalter vorne, rechts	Guard support front right	Support de protection avant droit		1						
34	20 065 295 0	Bröckelblech	Crumble guide plate	Déflecteur d'effritement		1						
35	20 460 477 1	Schutzhalter hinten, links	Guard support rear left	Support de protection arrière ga.		1						
	20 460 478 0	Schutzhalter hinten, rechts	Guard support rear, right	Support de protection arr. dr.		1						
36	20 461 456 0	Verschlußunterlage	Base	Base de fermeture		2						
37	00 277 719 1	Ringschlüssel	CHAIN TENSIONER	Clé polygonale		1						
38	00 925 111 0	Kantenschutz -Id.-Nr.= 1m	Edge protection -Id.-no.= 1m	Bordure de protection -Id.-no. = 1m		x						

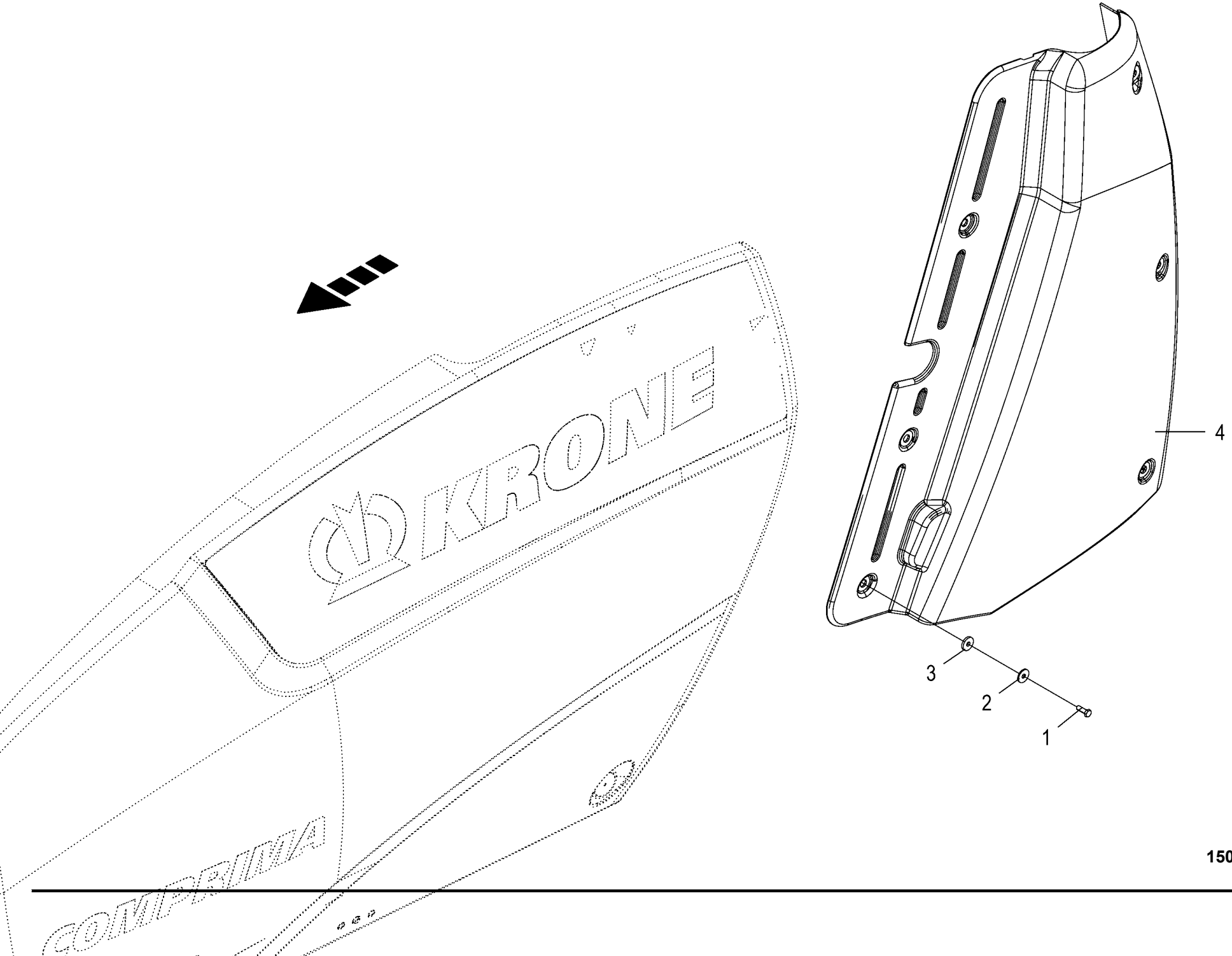

150 051 340 00 / 89.0

150 496 513 01

Seitenschutz hinten Side guard rear Protection latérale à l'arrière					1003000 - 1026399	RP801-21						150 051 340 00 150 496 513 1 89.0
Pos.	ID-Nr.	Benennung	Description	Description	Masch.-Nr-							Bemerkung/Remarks/Remarque
1	00 900 637 0	6kt-Schraube	Hex head bolt	Boulon tête hex		x						M 10 X 30
2	00 910 353 0	Scheibe	Washer	Rondelle		x						11 X 34 X 3
3	00 940 287 0	Scheibe	Washer	Rondelle		x						11 X 34 X 5
4	20 060 541 2	Kunststoffschutz hinten, links	Plastic guard rear left	Protection en plastique arr. ga.		1						
	20 060 542 2	Kunststoffschutz hinten, rechts	Plastic guard rear right	Protection en plastique arr. dr.		1						

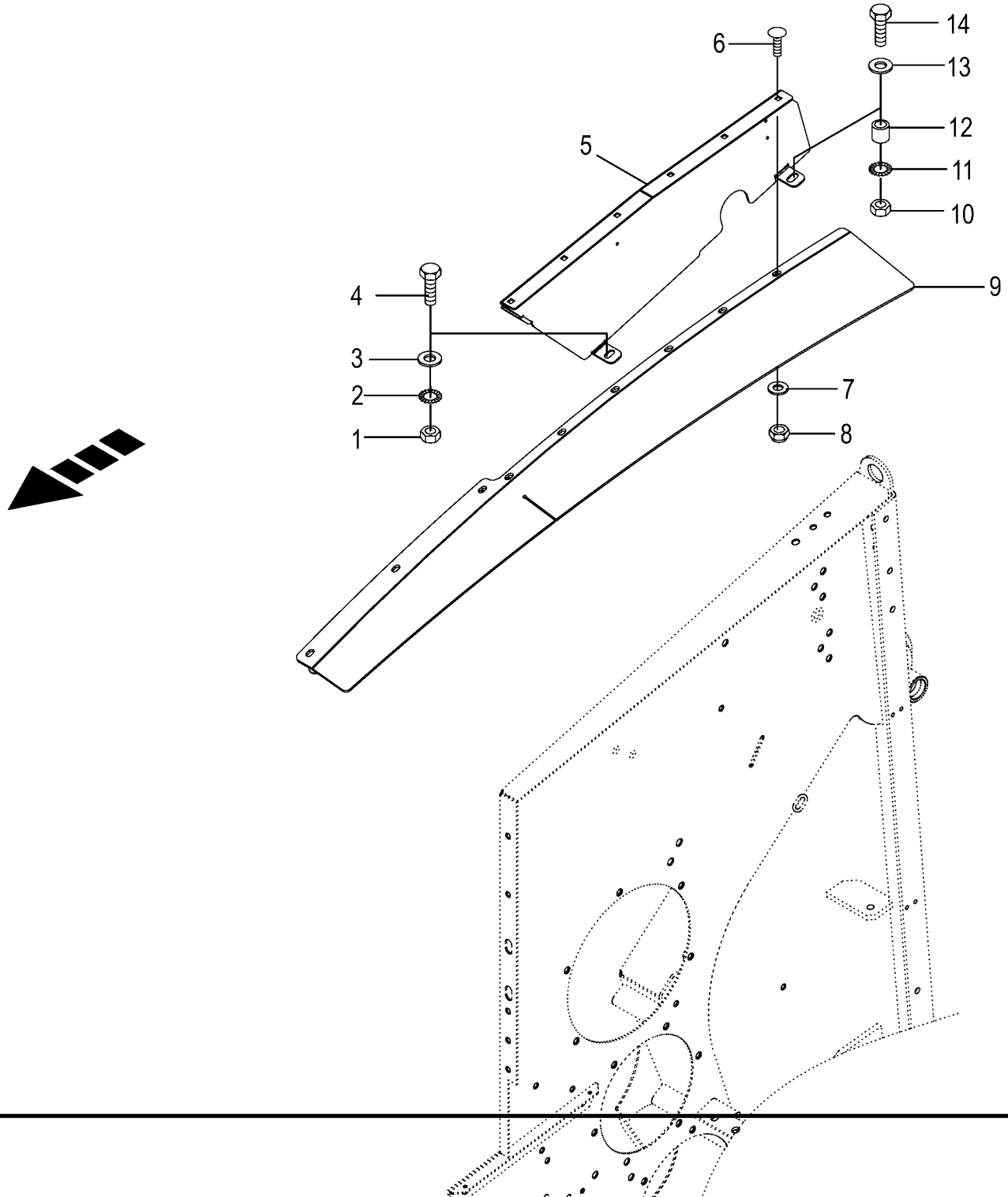

150 051 340 00 / 90.0

150 478 399 03

Gehäuse vorne - Anbauteile
Front frame - Mounting parts
Bati avant - Pièces de montage

1003000 - 1026399

RP801-21

150 051 340 00

150 478 399 3 **90.0**

Pos.	ID-Nr.	Benennung	Description	Description	Masch.-Nr-							Bemerkung/Remarks/Remarque
1	00 908 212 0	6kt-Mutter	Hex nut	Écrou hex		x						M 10
2	00 909 909 1	Sperrkantscheibe	Detent edged washer	Disque à bord d'arrêt		x						SKM 10
3	00 910 414 0	Scheibe	Washer	Rondelle		x						10,5 X 21 X 2
4	00 900 636 0	6kt-Schraube	Hex head bolt	Boulon tête hex		x						M 10 X 25
5	20 065 302 3	Seitenwanderhöhung links	Side wall booster left	Rehaussement de paroi latérale gauche		1						
	20 065 303 1	Seitenwanderhöhung rechts	Side wall booster right	Rehaussement de la paroi latérale dr.		1						
6	00 904 732 2	Flachrundschraube	Coach bolt	Vis a tête bombée		x						M 8 X 25
	00 904 951 2	Flachrundschraube	Coach bolt	Vis a tête bombée		x						M 8 X 20
7	00 910 603 0	Scheibe	Washer	Rondelle		x						8,4 X 24 X 2
8	00 908 706 0	Sicherungsmutter	Locknut	Écrou hex		x						M 8
9	20 065 305 0	Gummistreifen	Rubber strip	Bande en caoutchouc		2						Lg.= 1312
10	00 908 215 0	6kt-Mutter	Hex nut	Écrou hex		x						M 12
11	00 909 910 1	Sperrkantscheibe	Detent edged washer	Disque à bord d'arrêt		x						SKM 12
12	20 043 089 0	Distanzhülse	Spacer bushing	Douille entretoise		2						13 X 20 X 11
13	00 910 506 1	Scheibe	Washer	Rondelle		x						13 X 24 X 2,5
14	00 900 658 0	6kt-Schraube	Hex head bolt	Boulon tête hex		x						M 12 X 40

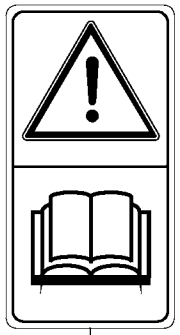

1

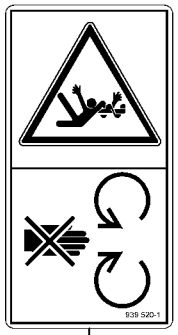

4

5

7

8

9

10

11

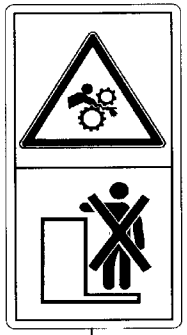

12

13

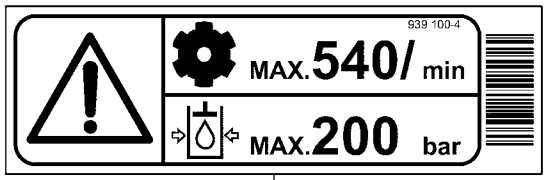

2

3

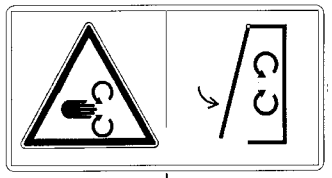

6

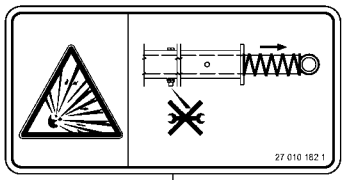

14

Sicherheitsaufkleber
Safety label
Autocollant de sécurité

1003000 - 1026399

RP801-21

150 051 340 00

150 481 923 2 **91.0**

Pos.	ID-Nr.	Benennung	Description	Description	Masch.-Nr-							Bemerkung/Remarks/Remarque
1	00 939 471 1	Aufkleber	Label	Autocollant		1						
2	00 939 100 4	Aufkleber	Label	Autocollant		1						
3	00 939 125 1	Aufkleber	Label	Autocollant		2						H= 100
4	00 939 520 1	Aufkleber	Label	Autocollant		6						
5	00 942 360 4	Aufkleber Kippgefahr RB gelb	Label danger of tipping RB yellow	Autocollant Kippgefahr RB jaune		1						
6	00 942 002 4	Aufkleber	Label	Autocollant		4						
7	00 939 407 1	Aufkleber	Label	Autocollant		2						
8	00 942 196 1	Aufkleber	Label	Autocollant		6						
9	27 017 775 0	Aufkleber Bremskraftregler Straßenfahrt	Label brake force regulator road travel	Autocollant		1						
10	27 014 371 0	Aufkleber Absperrhahn Heckklappe gelb	Label Absperrhahn Heckklappe yellow	Autocollant Absperrhahn Heckklappe jaune		4						
11	27 013 422 0	Aufkleber Gefahr rollender Ballen gelb	Label Gefahr rollender Ballen yellow	Autocollant Gefahr rollender Ballen		2						
12	00 939 408 2	Aufkleber	Label	Autocollant		2						
13	27 014 439 0	Aufkleber Hebel unter Federspannung gelb	Label Hebel unter Federspannung yellow	Autocollant Hebel unter Federspannung		1						
14	27 010 182 1	Aufkleber Schraubverbindung nicht lösen	Label do not loosen screw connection	Autocollant		1						

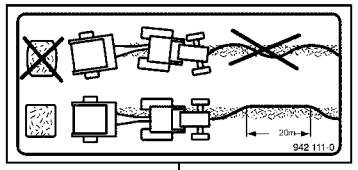

1

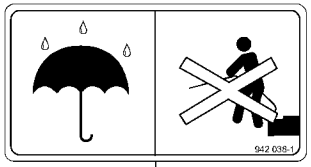

2

4,5 bar
65,3 psi

3

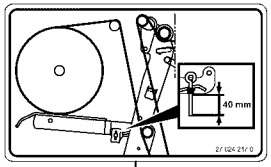

5

6

7

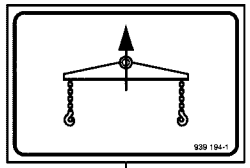

9

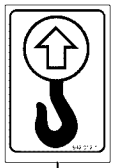

10

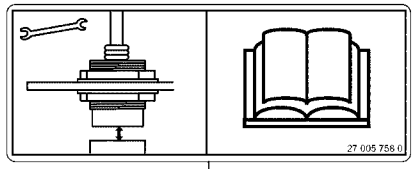

11

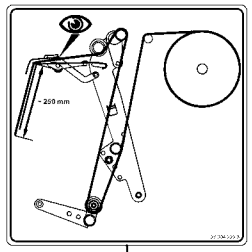

4

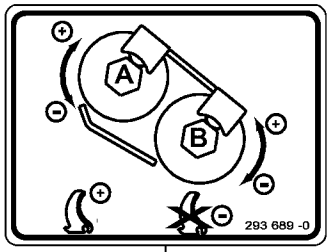

8

Anhänger ist mit einer
Zugöse DIN 11026
ausgerüstet. Er darf nur an Zugmaschinen mit einer dafür geeigneten Anhängekupplung angekuppelt werden.
939 478-3

18

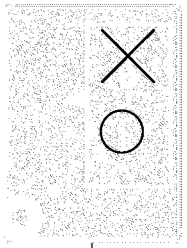

19

22

F 155

16

F 155 XC

17

20

21

24

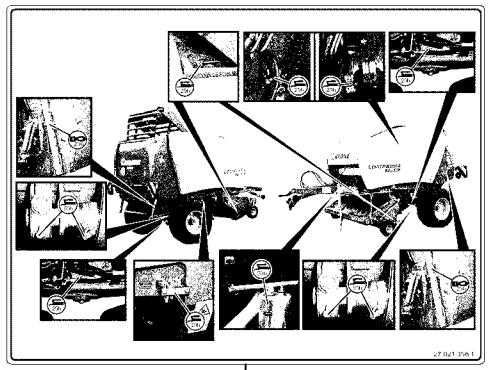

12

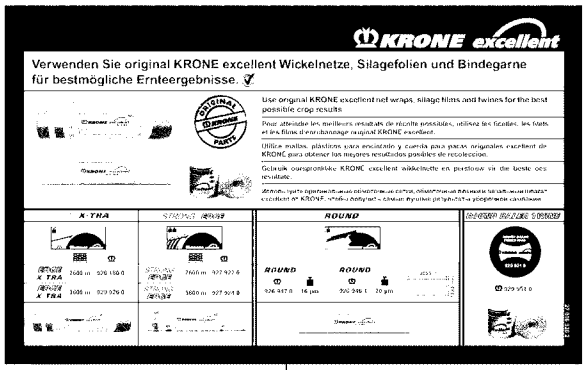

13

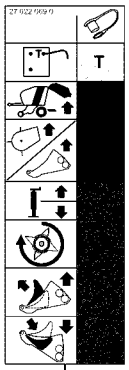

15

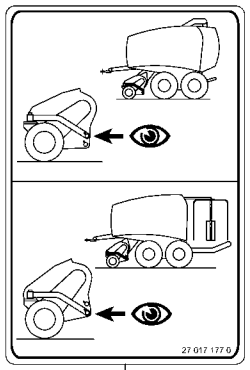

23

14

150 051 340 00 / 92.0

150 517 859 01

Hinweisaufkleber
Information labels
Autocollant d'avertissement

1003000 - 1026399

RP801-21

150 051 340 00

150 517 859 1 **92.0**

Pos.	ID-Nr.	Benennung	Description	Description	Masch.-Nr-							Bemerkung/Remarks/Remarque
1	00 942 111 0	Aufkleber	Label	Autocollant		1						
2	00 942 038 1	Aufkleber	Label	Autocollant		2						
3	00 441 074 2	Aufkleber	Label	Autocollant		2						4,5 bar
	27 007 919 0	Aufkleber	Label	Autocollant		2						2,6 bar
	00 939 170 1	Aufkleber	Label	Autocollant		2						2,0 bar
	00 942 107 1	Aufkleber	Label	Autocollant		4						1,5 bar
	00 942 378 0	Aufkleber	Label	Autocollant		2						1,2 bar
4	27 004 223 3	Aufkleber Netzverlauf bei nur	Label net run only for net wrapping	Autoc. tracé du filet p. liage par fil.		1						
		Netzbindun										
5	27 024 217 0	Aufkleber Netzbindung	Label net wrapp wrapp materi	Autoc. liage p.fil. frein de mat. de li.		1						
		Netzbremse weiß	brake white									
6	00 939 145 1	Aufkleber	Label	Autocollant		1						40
7	27 003 973 0	Aufkleber	Label	Autocollant		1						
8	00 293 689 0	Aufkleber	Label	Autocollant		1						
9	00 939 194 1	Aufkleber	Label	Autocollant		1						
10	00 942 012 1	Aufkleber	Label	Autocollant		2						
11	27 005 758 0	Aufkleber	Label	Autocollant		1						
12	27 021 396 1	Aufkleber Schmierplan Comprima	Label lubrication chart Comprima F	Autocollant		1						
		F weiß	white									
13	27 016 326 2	Aufkleber Krone excellent Netz &	Label KRONE excellent net &	Autoc. KRONE excellent filet &		1						
		Garn	twine	ficelle								
14	27 016 483 0	Aufkleber Löcher semivariable	Label holes semi-variable chamber	Autocollant Löcher semivariable		2						
		Kammer	blue	Kammer								
15	27 022 069 0	Aufkleber Hyd.-Anschl. Comprima	Label hyd. connection Comprima	Autocollant		1						
		F/V +X-tr	F/V +X-tr									
16	27 021 857 0	Aufkleber F155 grün	Label F155 green	Autocollant F155 vert		2						
	27 021 992 0	Aufkleber F 155 beige	Label F 155 beige	Autocollant F 155 beige		1						
17	27 021 858 0	Aufkleber F155XC grün	Label F155XC green	Autocollant F155XC vert		2						
	27 021 993 0	Aufkleber F 155 XC beige	Label F 155 XC beige	Autocollant F 155 XC beige		1						
18	00 939 478 3	Aufkleber	Label	Autocollant		1						
19	27 020 479 0	Aufkleber keine Last anhängen	Label do not attach load blue	Autocollant keine Last anhängen		2						
		blau		bleu								
20	27 021 260 0	Aufkleber Fettpresse blau	Label Fettpresse blue	Autocollant Fettpresse bleu		8						
21	00 293 912 0	Aufkleber	Label	Autocollant		1						Lg.= 995
22	27 014 312 0	Aufkleber X-treme rot	Label X-treme red	Autocollant X-treme rouge		2						
23	27 017 177 0	Aufkleber Tastradmontage blau	Label Tastradmontage blue	Autocollant Tastradmontage bleu		2						
24	27 018 170 0	Aufkleber	Label Wagenheberansatzpunkt	Autocollant		6						
		Wagenheberansatzpunkt blau	blue	Wagenheberansatzpunkt bleu								

-----KOMFORT- & HILFSSYSTEME -----COMFORT & AUXILIARY SYSTEMS -----SYSTÈME DE CONFORT DE L'AIDE					1003000 - 1026399	RP801-21						150 051 340 00 0 93.0
Pos.	ID-Nr.	Benennung	Description	Description	Masch.-Nr-							Bemerkung/Remarks/Remarque
1						.						

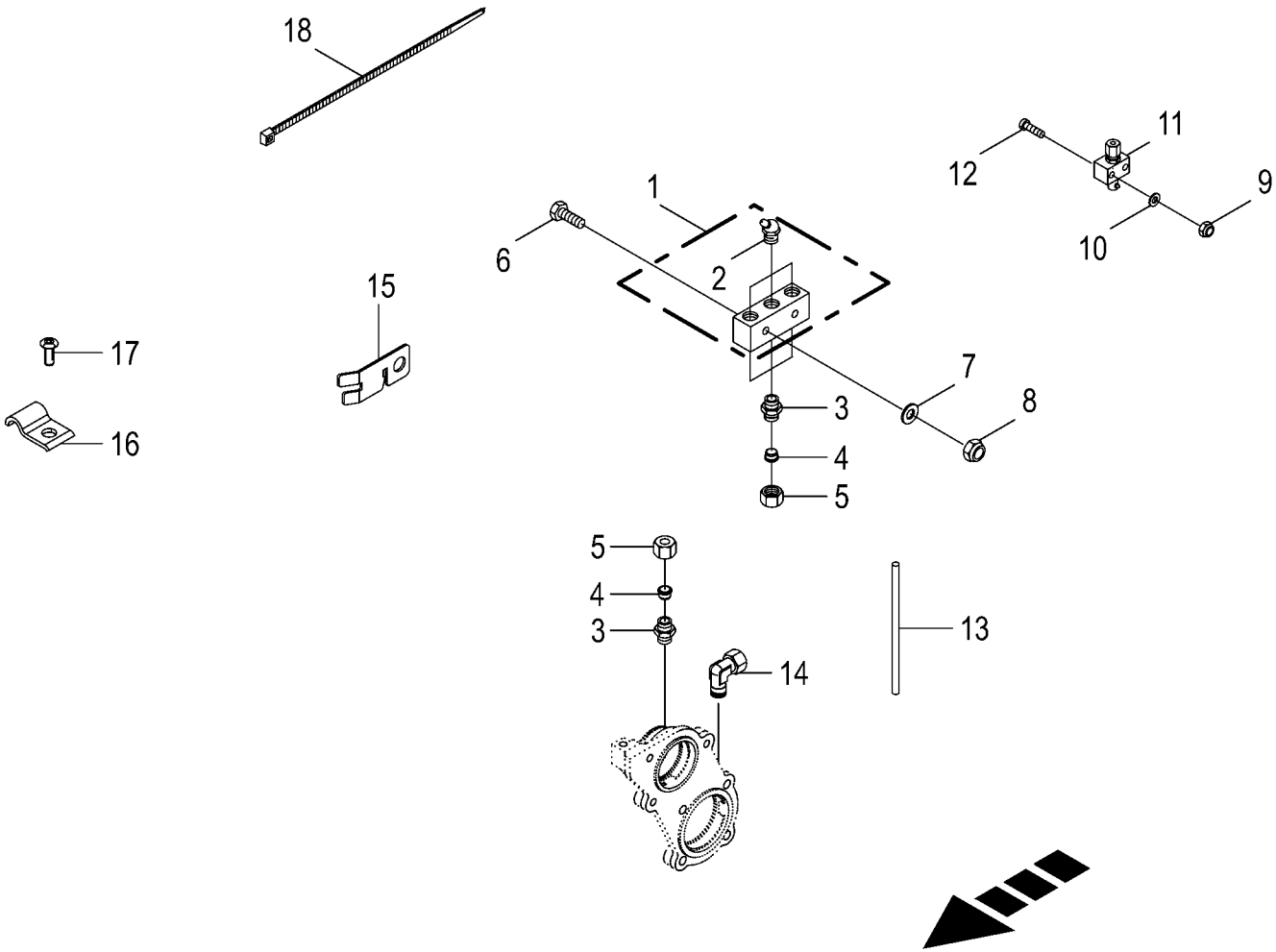
18
11
12
9
1
10
6
2
15
17
7
8
3
16
4
5
5
4
3
13
14

Zentralschmierung - Fett
Central lubrication system - grease
Système de lubrification central-graisse

1003000 - 1026399

RP801-21

150 051 340 00

150 517 867 1 **94.0**

Pos.	ID-Nr.	Benennung	Description	Description	Masch.-Nr-							Bemerkung/Remarks/Remarque
1	00 920 963 1	Leiste -inkl. Schmiernippel	Strip -incl. grease nipple	Barette -incl. graisseur		2						
2	00 919 106 0	Kegelschmiernippel	Grease niple	Graisseur à cone		6						BM 8 X 1
3	00 920 920 1	Einschraubstutzen	Male connector	Raccord filet		12						LL M 8 X 1 Keg.
	00 920 800 0	Einschraubstutzen	Male connector	Raccord filet		5						LL M 6 X 1
4	00 920 916 0	Schneidring	Cutting ring	Baque coupante		18						LL 6
5	00 920 905 0	Überwurfmutter	Nozzle disc cap	Écrou de buse-pastille		18						ALL 6
6	00 901 034 2	6kt-Schraube	Hex head bolt	Boulon tête hex		x						M 6 X 60
7	00 910 411 1	Scheibe	Washer	Rondelle		x						6,4 X 12,5 X 1,6
8	00 908 704 1	Sicherungsmutter	Locknut	Écrou hex		x						M 6
9	00 908 702 0	Sicherungsmutter	Locknut	Écrou hex		x						M 5
10	00 910 500 1	Scheibe	Washer	Rondelle		x						5,3 X 10 X 1
11	00 290 065 1	Nippelblok	Nipple block	Bloc de graisseurs		2						
12	90 002 611 0	6kt-Schraube M5 x 35	Hexagon head screw M5 x 35	Vis six pans M5 x 35		x						
13	00 938 933 0	Kunststoffrohr mit Fett gefüllt	Plastic tube filled with grease	Tube plastique farci avec graisse		x						6 X 1,5
		-Id.-Nr.= 1m	-Id.-no.= 1m	-Id.-no.= 1m								
14	90 002 707 0	Winkeleinschraubstutzen LL 6 /	Elbow screw-in fitting LL 6 / M10x1	Manchon fileté coudé LL 6 / M10x1		2						
		M10x1 C	C	C Zn8								
15	20 061 612 1	Kabelhalter	Cable support	Support de câbles		4						
16	00 925 112 1	Rohrhalter	Tube support	Support de tube		1						
17	90 000 456 0	Blindniet mit Flachkopf 4 x 12	Blind rivet mit 1 4 x 12	Rivet borgne mit 1 4 x 12		1						
18	00 922 671 1	Kabelbinder	Cable band	Collier de serrage		x						Lg.= 300
	00 922 672 2	Kabelbinder	Cable band	Collier de serrage		x						Lg.= 450

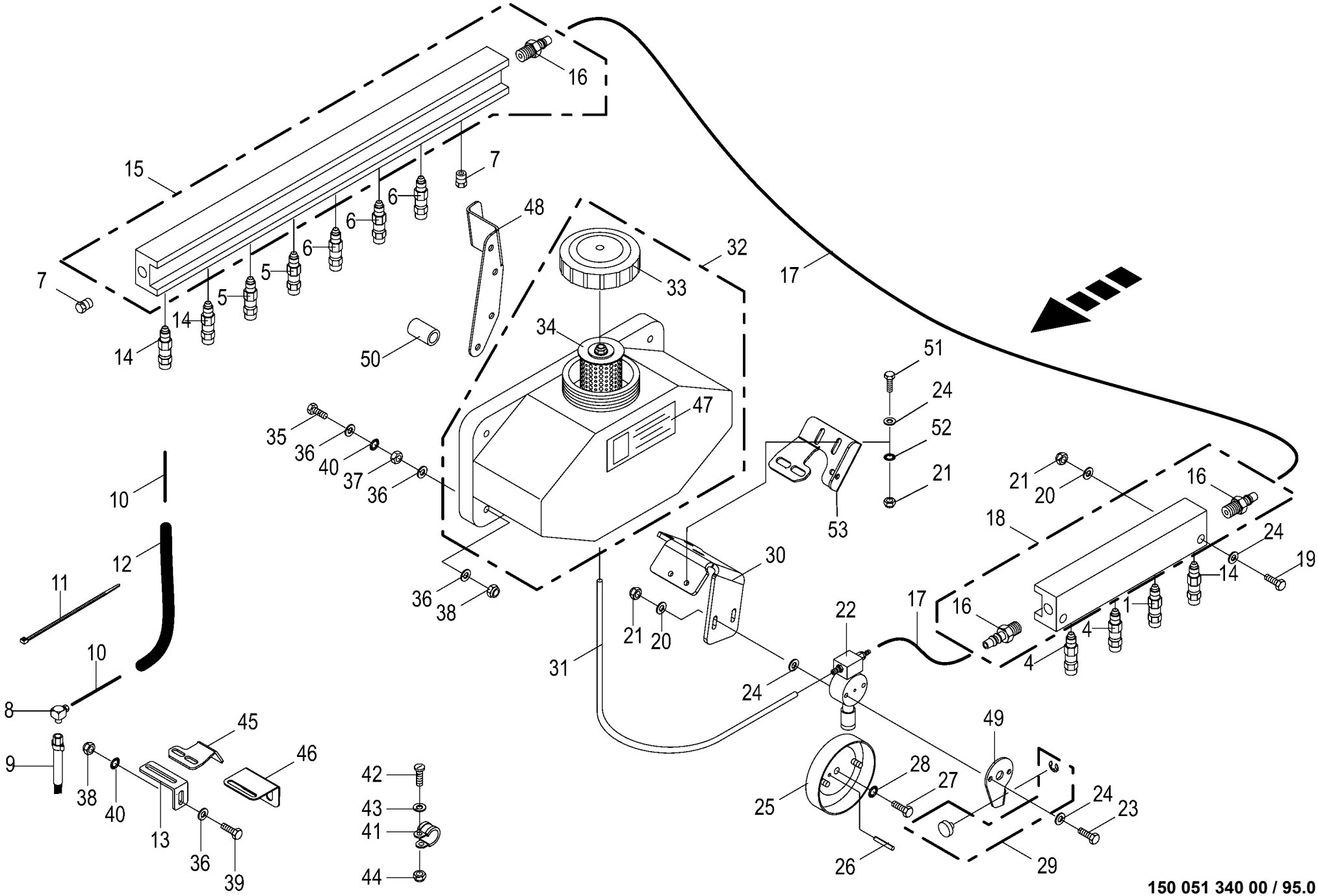

150 051 340 00 / 95.0

150 404 928 07

Zentralschmierung - Öl
Central lubrication system - oil
Système de lubrification central - huile

1003000 - 1026399

RP801-21

150 051 340 00

150 404 928 7 **95.0**

Pos.	ID-Nr.	Benennung	Description	Description	Masch.-Nr-							Bemerkung/Remarks/Remarque
1	27 021 088 1	Düse Ölschmierung SMU4	Nozzle for oil lubrication SMU4	Buse cpl. SMU4		1						
4	27 021 089 1	Düse Ölschmierung SMU5	Nozzle cpl. G4 UNF 5/16" Masterlube	Buse cpl. SMU5		2						
5	27 021 090 1	Düse Ölschmierung SMU6	Nozzle cpl. G5 UNF 5/16" Masterlube	Buse cpl. SMU6		2						
6	27 021 956 1	Düse Ölschmierung SMU7	Nozzle for oil lubrication SMU7	Buse cpl. SMU7		3						
7	00 938 547 0	Blindstopfen	Blind plug	Plot de remplissage		2						
8	27 021 091 0	Einschraubwinkel UNF 5/16"	Angular connector UNF 5/16"	Coude fileté UNF 5/16" Masterlube		11						
9	00 938 534 0	Masterlube Pinselbürste	Masterlube Brush	Brosse		11						
10	00 938 892 1	Kunststoffrohr -Id.-Nr.= 1m	Plastic tube -Id.-no.= 1m	Tube plastique -Id.-no.= 1m		x						4 X 0.85
11	00 922 671 1	Kabelbinder	Cable band	Collier de serrage		x						Lg.= 300
	00 922 672 2	Kabelbinder	Cable band	Collier de serrage		x						Lg.= 450
12	00 938 540 0	Schlauch-Hülle -Id.-Nr.= 1m	Hose envelope -Id.-no.= 1m	Enveloppe de tuyau flexible - Id.-no.= 1m		x						12 X 1
13	20 061 580 0	Pinselbefestigung	Brush attachment	Fixation de pinceau		1						
14	27 021 087 1	Düse Ölschmierung SMU3	Nozzle for oil lubrication SMU3	Buse cpl. SMU3		3						
15	00 938 531 0	Verteilerblock -8 fach	Distribution block -8 times	Bloc de distribution -8 fois		1						
16	00 940 198 1	Schlauchstutzen	Hose connector	Raccord d'haute		3						5/16"
17	00 938 539 0	Kunststoffrohr -Id.-Nr.= 1m	Plastic tube -Id.-no.= 1m	Tube plastique -Id.-no.= 1m		x						8 X 1,5
18	00 938 532 0	Verteilerblock -4 fach	Distribution block -4 times	Bloc de distribution -4 fois		1						
19	00 901 005 0	6kt-Schraube	Hex head bolt	Boulon tête hex		x						M 6 X 80
20	00 910 351 1	Scheibe	Washer	Rondelle		x						6,4 X 18 X 1,6
21	00 908 704 1	Sicherungsmutter	Locknut	Écrou hex		x						M 6
22	00 938 518 0	Öl-Pumpe	Oil pump	Pompe à huile		1						
23	00 900 244 0	6kt-Schraube	Hex head bolt	Boulon tête hex		x						M 6 X 50
24	00 910 411 1	Scheibe	Washer	Rondelle		x						6,4 X 12,5 X 1,6
25	00 938 544 0	Exzenterscheibe	Eccentric	Excentrique		1						
26	00 912 611 2	Spannstift	Roll pin	Goupille de serrage		x						5 X 26
27	00 900 637 0	6kt-Schraube	Hex head bolt	Boulon tête hex		x						M 10 X 30
28	00 909 909 1	Sperrkantscheibe	Detent edged washer	Disque à bord d'arrêt		x						SKM 10
29	00 938 519 0	Führungsknopf	Guide knob	Bouton de guidage		1						
30	20 069 006 1	Pumpenhalter	Pump support	Support de pompe		1						
31	00 938 537 0	Schlauch -Id.-Nr.= 1m	Hose -Id.-no.= 1m	Tuyau -Id.-no.= 1m		x						9 X 2
32	00 938 538 0	Ölvorratsbehälter	Oil reservoir	Reservoir d'huile		1						7 Ltr.
33	00 938 530 0	Deckel	Cover	Couvercle		1						
34	00 938 546 0	Filter	Filter	Filtre		1						
35	00 900 214 0	6kt-Schraube	Hex head bolt	Boulon tête hex		x						M 8 X 55

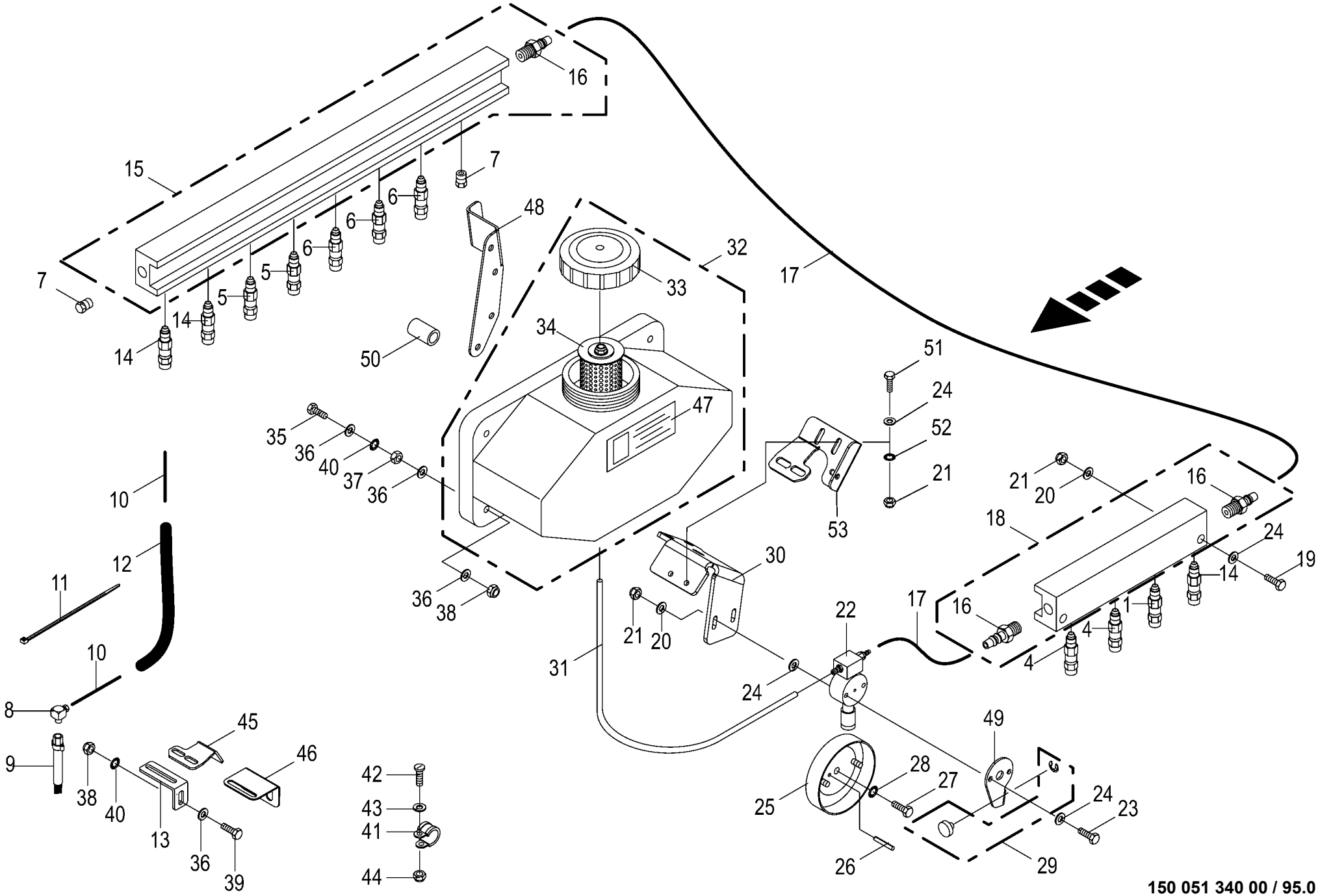

150 051 340 00 / 95.0

150 404 928 07

Zentralschmierung - Öl
Central lubrication system - oil
Système de lubrification central - huile

1003000 - 1026399

150 051 340 00

150 404 928 7 **95.0**

Pos.	ID-Nr.	Benennung	Description	Description	Masch.-Nr-	RP801-21						Bemerkung/Remarks/Remarque
	00 900 359 0	6kt-Schraube	Hex head bolt	Boulon tête hex		x						M 8 X 85
36	00 910 603 0	Scheibe	Washer	Rondelle		x						8,4 X 24 X 2
37	00 908 210 0	6kt-Mutter	Hex nut	Écrou hex		x						M 8
38	00 908 706 0	Sicherungsmutter	Locknut	Écrou hex		x						M 8
39	00 900 614 0	6kt-Schraube	Hex head bolt	Boulon tête hex		x						M 8 X 20
	00 900 617 0	6kt-Schraube	Hex head bolt	Boulon tête hex		x						M 8 X 30
40	00 909 908 1	Sperrkantscheibe	Detent edged washer	Disque à bord d'arrêt		x						SKM 8
41	00 924 010 0	Rohrschelle mit Gummiprofil	Tube clip w. rubber	Bride		4						Rd. 12
42	00 903 745 0	Zylinderschraube	Allen screw	Vis tête cylindrique		x						M 5 X 16
43	00 910 500 1	Scheibe	Washer	Rondelle		x						5,3 X 10 X 1
44	00 908 207 1	6kt-Mutter	Hex nut	Écrou hex		x						M 5
45	00 000 001 0	-nicht für diese Maschine	-not for this machine	-non prevu pour cette machine		x						
46	20 067 197 1	Pinselhalter rechts	Brush support right	Support de pinceau droit		1						
47	00 942 218 0	Aufkleber	Label	Autocollant		1						
48	00 000 001 0	-nicht für diese Maschine	-not for this machine	-non prevu pour cette machine		x						
49	20 069 007 0	Haltelasche	Retaining bracket	Languette de support		1						
50	20 062 448 0	Buchse	Bushing	Douille		3						10,5 X 16 X 35
51	00 900 608 0	6kt-Schraube	Hex head bolt	Boulon tête hex		x						M 6 X 20
52	00 909 906 1	Sperrkantscheibe	Detent edged washer	Disque à bord d'arrêt		x						SKM 6
53	20 261 771 0	Pinselbefestigung	Brush fastening	Fixation du pinceau		1						

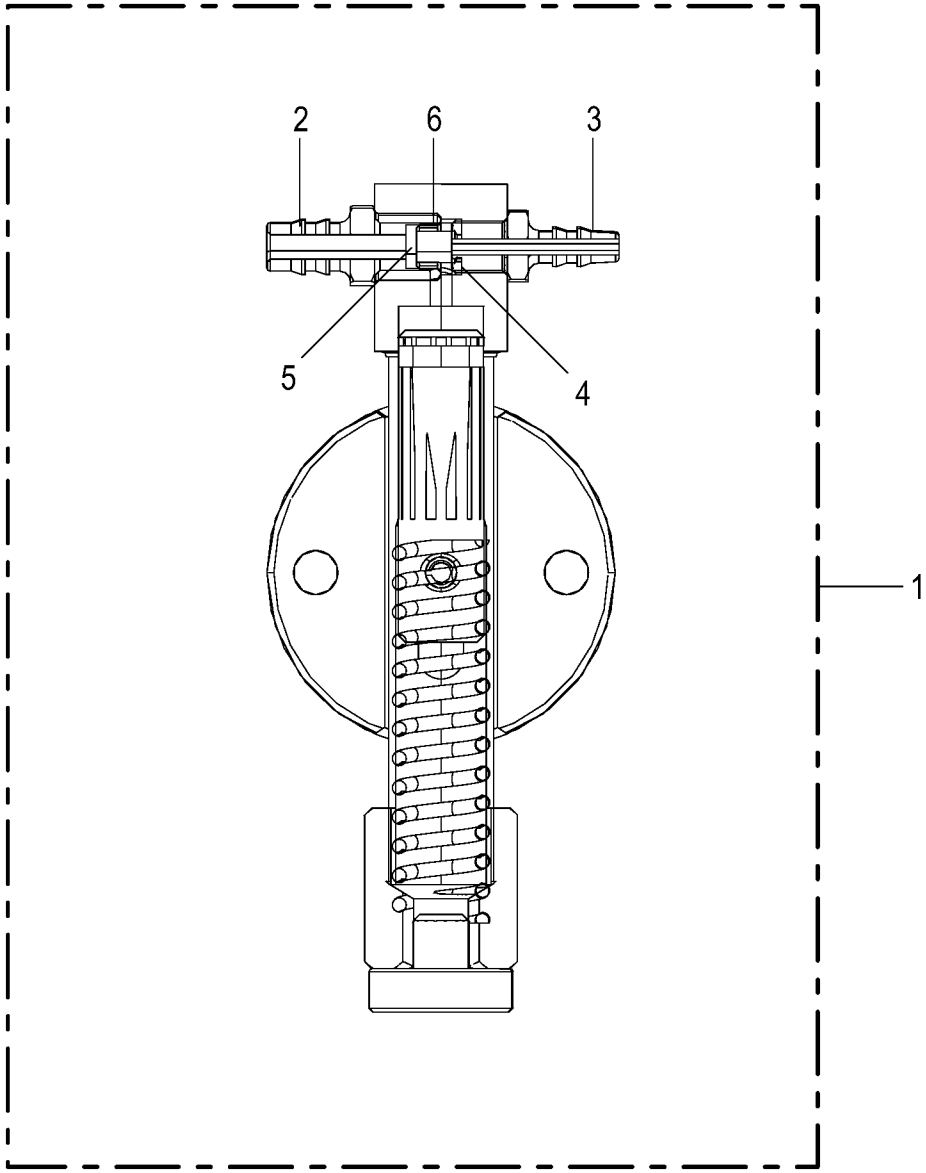
2
6
3
5
4
1

Pumpe **Pump** **Pompe**					1003000 - 1026399	RP801-21						**150 051 340 00** 150 523 513 1 **95.3**
Pos.	ID-Nr.	Benennung	Description	Description	Masch.-Nr-							Bemerkung/Remarks/Remarque
1	00 938 518 0	Öl-Pumpe	Oil pump	Pompe à huile		1						
2	27 026 206 0	Einschraubstutzen CPUMP/FB18				1						
3	27 026 204 0	Schraubhülse CPUMP/OS				1						
4	27 026 205 0	Ventil CPUMP/NRVT				1						
5	27 026 207 0	Kugel CPUMP/BALL				1						
6	27 026 208 0	Kugelventil CPUMP/BV				1						

-----ZUBEHÖR -----ACCESSORIES -----ACCESSOIRES					1003000 - 1026399	RP801-21						150 051 340 00 000 000 0 96.0
Pos.	ID-Nr.	Benennung	Description	Description	Masch.-Nr-							Bemerkung/Remarks/Remarque
1						.						

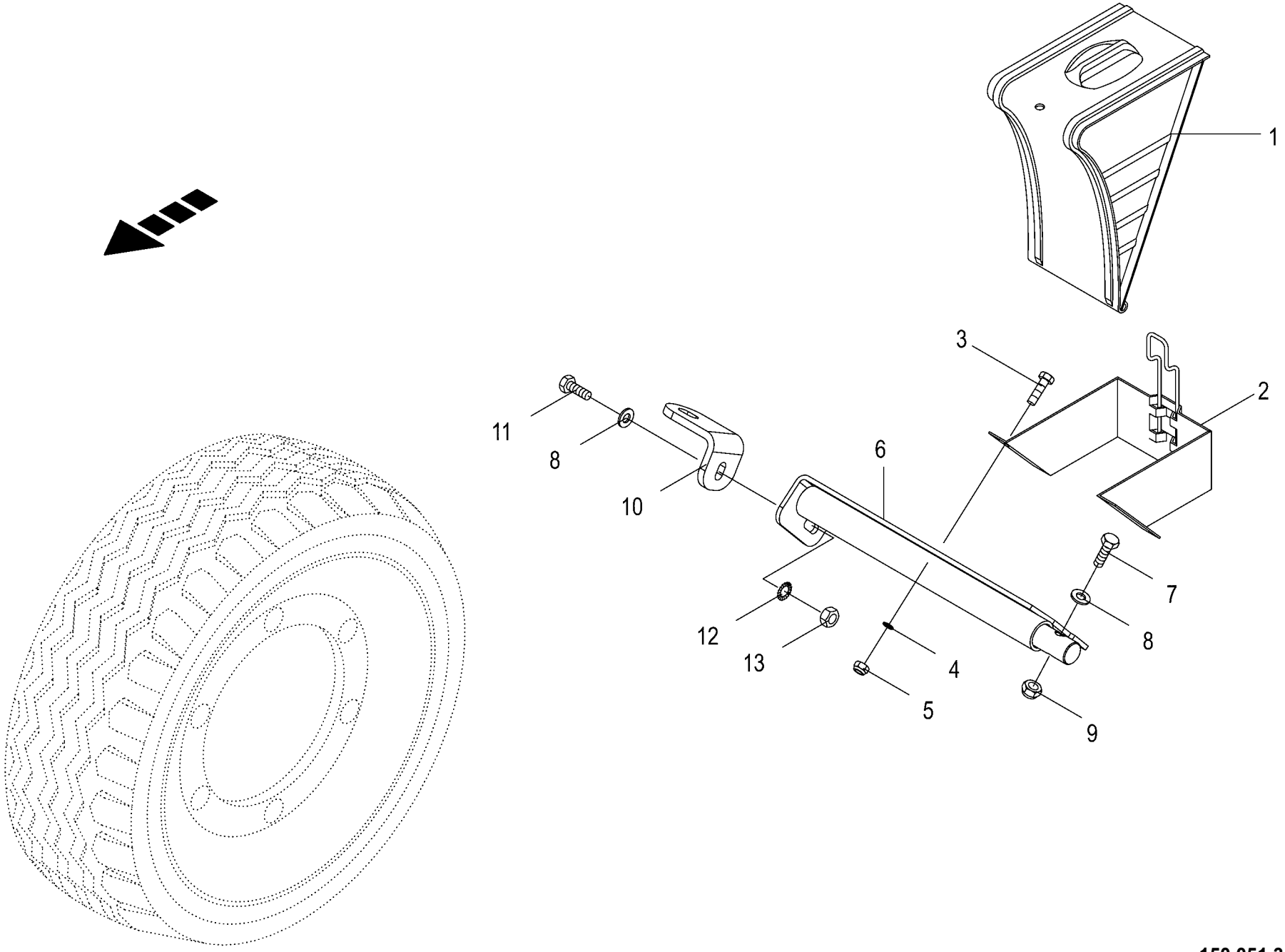

150 051 340 00 / 97.0

150 517 879 01

Vorlegekeil
Wheel chock
Cale de freinage

1003000 - 1026399

RP801-21

150 051 340 00

150 517 879 1 **97.0**

Pos.	ID-Nr.	Benennung	Description	Description	Masch.-Nr-							Bemerkung/Remarks/Remarque
1	00 940 006 0	Vorlegekeil	Wheel chock	Cale de freinage		2						
2	00 940 007 0	Tasche für Vorlegekeil	Bracket for wedge	Support de cale		2						
3	00 900 614 0	6kt-Schraube	Hex head bolt	Boulon tête hex		x						M 8 X 20
4	00 909 908 1	Sperrkantscheibe	Detent edged washer	Disque à bord d'arrêt		x						SKM 8
5	00 908 706 0	Sicherungsmutter	Locknut	Écrou hex		x						M 8
6	20 066 755 0	Halter	Support	Cadre support		1						
7	00 901 434 0	6kt-Schraube	Hex head bolt	Boulon tête hex		x						M 10 X 55
8	00 910 414 0	Scheibe	Washer	Rondelle		x						10,5 X 21 X 2
9	00 908 758 0	Sicherungsmutter	Locknut	Écrou hex		x						M 10
10	20 066 750 0	Winkel	Angle	Angle		1						
11	00 900 637 0	6kt-Schraube	Hex head bolt	Boulon tête hex		x						M 10 X 30
12	00 909 909 1	Sperrkantscheibe	Detent edged washer	Disque à bord d'arrêt		x						SKM 10
13	00 908 212 0	6kt-Mutter	Hex nut	Écrou hex		x						M 10

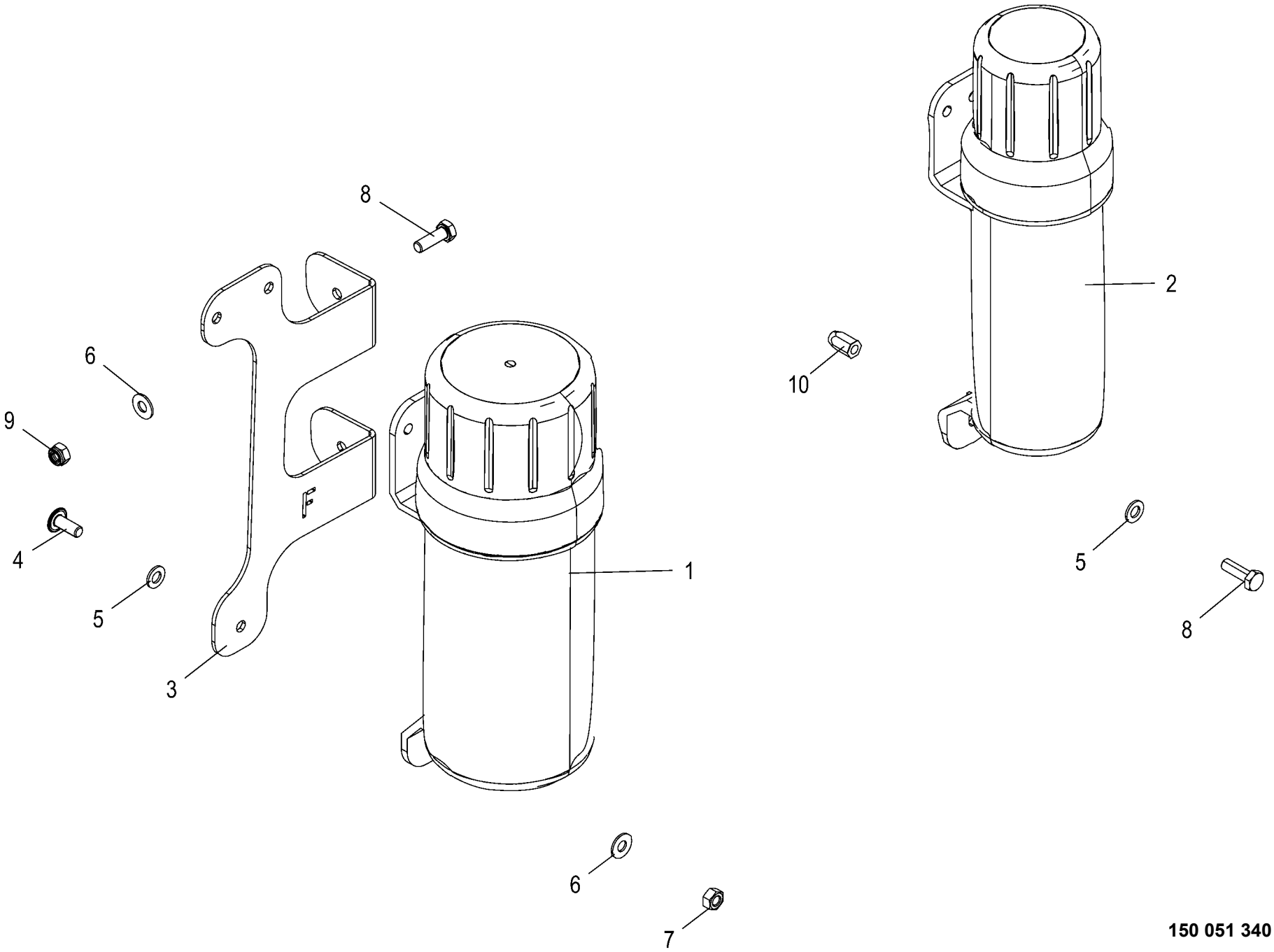

150 051 340 00 / 98.0

150 502 021 02

Dokumentenbehälter
Document box
Boîte à documents

1003000 - 1026399

RP801-21

150 051 340 00

150 502 021 2 **98.0**

Pos.	ID-Nr.	Benennung	Description	Description	Masch.-Nr-							Bemerkung/Remarks/Remarque
1	27 021 830 0	Betriebsanltg-Box gross 319 x Ø109 mm	Operating instr. box large 318 x Ø84 mm	Boîte notice d'util. large 319 x Ø109 mm		1						
2	00 000 001 0	-nicht für diese Maschine	-not for this machine	-non prevu pour cette machine		x						
3	20 462 671 0	Betriebsanleitungsboxhalter F	Oper. instructions box support F	Support de la boîte à documents F		1						
4	90 001 577 0	Linsenflanschschraube	Fillister head screw	Vis à tête conique bombèe		x						M 8 X 20
5	00 910 413 0	Scheibe	Washer	Rondelle		x						8,4 X 17 X 1,6
6	00 909 908 1	Sperrkantscheibe	Detent edged washer	Disque à bord d'arrêt		x						SKM 8
7	00 908 210 0	6kt-Mutter	Hex nut	Écrou hex		x						M 8
8	00 900 616 0	6kt-Schraube	Hex head bolt	Boulon tête hex		x						M 8 X 25
9	00 908 706 0	Sicherungsmutter	Locknut	Écrou hex		x						M 8
10	90 000 113 0	Blindnietmutter	Blind rivet nut	Ecrou rivet aveugle		x						M 8 X 20,5

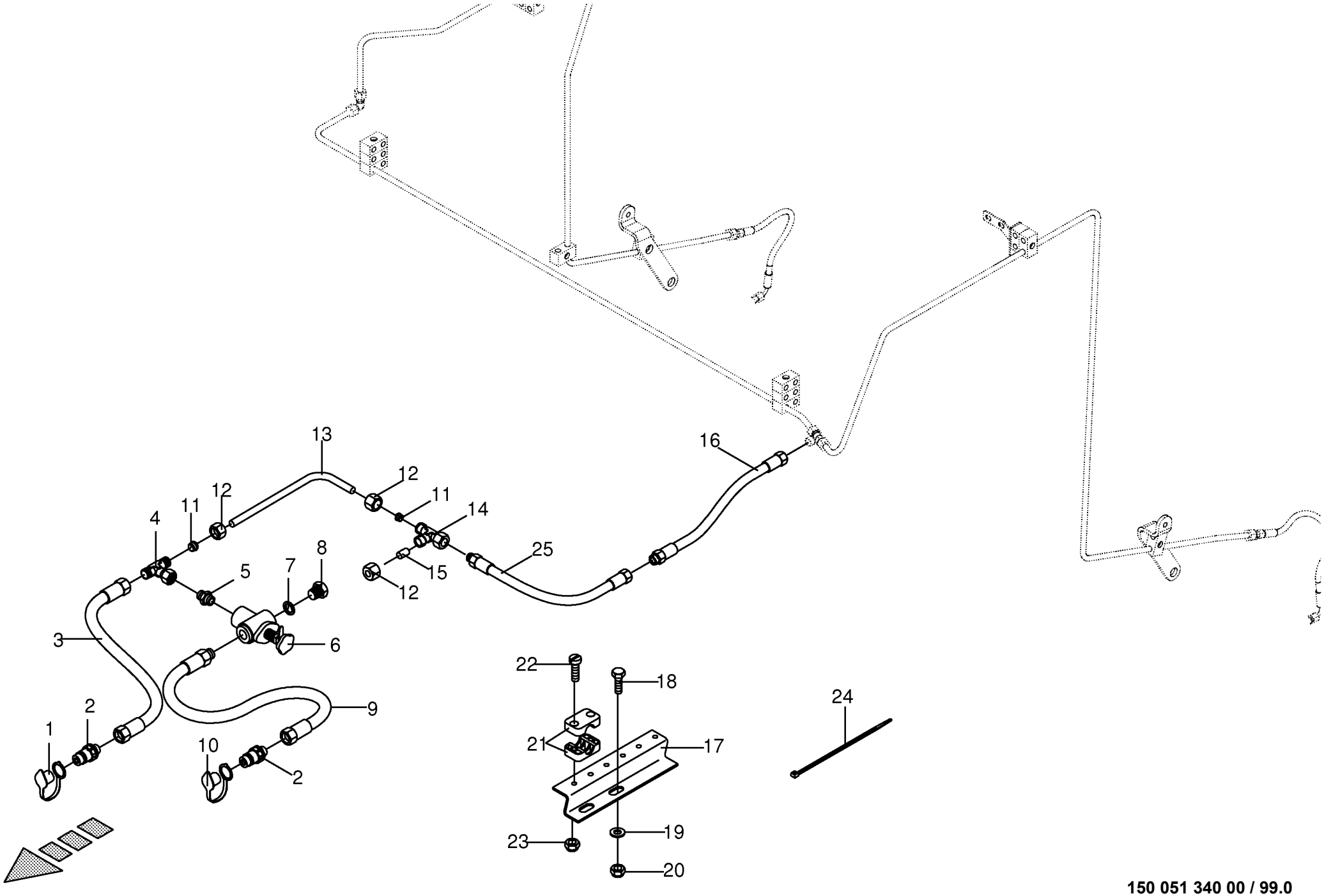

150 051 340 00 / 99.0

150 324 942 03

Hilfsbremse -optional
Auxiliary brake
Frein auxiliaire

1003000 - 1026399

RP801-21

150 051 340 00

150 324 942 3 **99.0**

Pos.	ID-Nr.	Benennung	Description	Description	Masch.-Nr-							Bemerkung/Remarks/Remarque
1	00 921 171 1	Staubmuffe -rot	Dust cap -red	Manchon anti-poussiere -rouge		1						
2	00 921 145 0	Kupplungsstecker	Connector plug	Fiche de jonction		2						M 18 X 1,5
3	00 921 019 1	Hochdruckschlauchleitung	High pressure hose line	Conduite de tuyau haute pression		1						Lg.= 2200
4	00 921 077 1	T-Stutzen	T connector	Raccord T réglable		1						M 18 X 1,5
5	00 920 901 1	Einschraubstutzen	Male connector	Raccord filet		2						M 18 X 1,5
6	00 920 943 0	Druckbegrenzungsventil	Pressure control valve	Limitateur de pression		1						15 - 150 bar
7	00 937 727 0	Dichtring	Gasket ring	Bague d'étanchéité		1						A 18 X 24
8	00 906 010 1	Verschlussschraube	Screw plug	Bouchon fileté		1						M 18 X 1,5
9	00 921 019 1	Hochdruckschlauchleitung	High pressure hose line	Conduite de tuyau haute pression		1						Lg.= 2200
10	00 921 263 1	Staubmuffe -blau	Dust cap -blue	Manchon anti-poussiere -bleu		1						
11	00 921 046 1	Schneidring	Cutting ring	Baque coupante		2						L 12
12	00 921 206 0	Überwurfmutter	Nozzle disc cap	Écrou de buse-pastille		3						AL 12
13	00 279 254 0	Hydraulikleitung	Hydraulic line	Ligne hydraulique		1						12 X 1,5
14	00 921 079 1	L-Stutzen	Adjustable L connection	Raccord L réglable		1						L 12
15	00 919 300 0	Verschlusskegel mit O-Ring	Locking cone w. O-ring	Cône de verouillage av.joint t		1						L 12
16	00 921 002 0	Hochdruckschlauchleitung	High pressure hose line	Conduite de tuyau haute pression		1						Lg.= 1200
17	00 278 574 4	Blechwinkel	Sheet steel angle	Patte angulaire		2						
18	00 900 636 0	6kt-Schraube	Hex head bolt	Boulon tête hex		x						M 10 X 25
19	00 910 414 0	Scheibe	Washer	Rondelle		x						10,5 X 21 X 2
20	00 908 758 0	Sicherungsmutter	Locknut	Écrou hex		x						M 10
21	00 925 107 1	Rohrschelle -2 Hälften	Tube clamp -2 halves	Bride -2 moitiés		1						Bo.= 12
	00 925 102 1	Rohrschelle -2 Hälften	Tube clamp -2 halves	Bride -2 moitiés		1						Bo.= 18
22	00 903 482 1	Zylinderschraube	Allen screw	Vis tête cylindrique		x						M 6 X 35
	00 903 484 1	Zylinderschraube	Allen screw	Vis tête cylindrique		x						M 6 X 45
23	00 908 704 1	Sicherungsmutter	Locknut	Écrou hex		x						M 6
24	00 922 671 1	Kabelbinder	Cable band	Collier de serrage		x						Lg.= 300
	00 922 672 2	Kabelbinder	Cable band	Collier de serrage		x						Lg.= 450
25	00 920 965 0	Hochdruckschlauchleitung	High pressure hose line	Conduite de tuyau haute pression		1						Lg.= 800
26	00 910 411 1	Scheibe	Washer	Rondelle		x						6,4 X 12,5 X 1,6

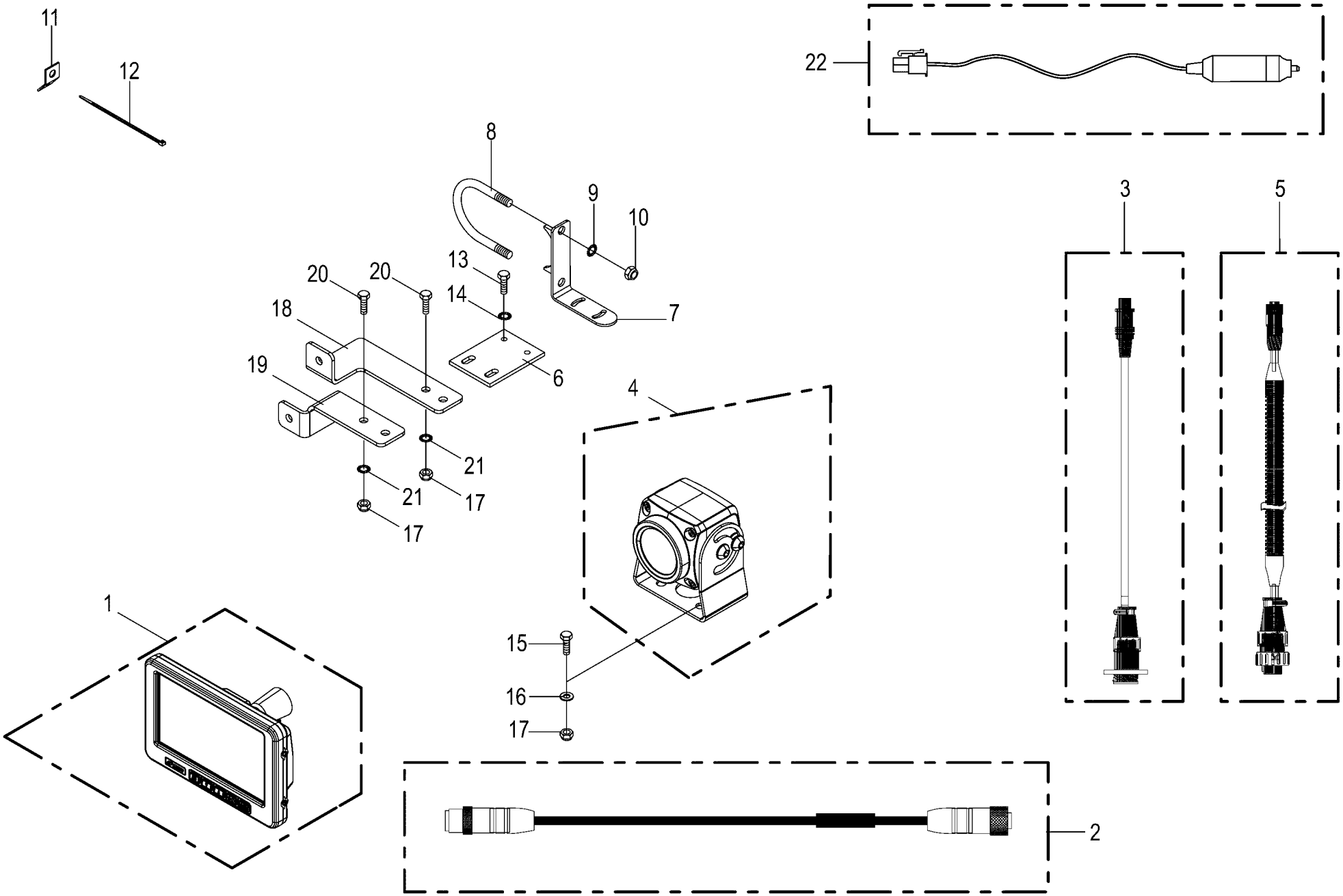

150 051 340 00 / 100.0

150 357 701 12

Kamerasystem -optional Camera system Système de caméra					1003000 - 1026399	RP801-21						150 051 340 00 150 357 701 12 100.0
Pos.	ID-Nr.	Benennung	Description	Description	Masch.-Nr-							Bemerkung/Remarks/Remarque
1	20 085 156 0	Monitor 7"	Monitor 7"	Moniteur 7"		1						
2	20 083 028 0	Verlängerung 5-p M12x1 5000mm	Extension 5-p M12x1 5,000mm	Rallonge 5-p M12x1 5000mm		1						
3	20 084 470 0	Adapter 4-p Mini DIN - 7-p CPC	Adapter 4-p Mini DIN - 7-p CPC	Adaptateur 4-p Mini DIN - 7-p CPC		1						
4	20 085 509 0	Kamera 90°	Camera 90° CMOS	Caméra 90° CMOS		1						
5	20 084 476 0	Adapter 7-p CPC - 5-p M12x1	Adapter 7-p CPC - 5-p M12x1	Adaptateur 7-p CPC - 5-p M12x1		1						
6	20 053 605 0	Befestigungsplatte	Attatching plate	Plateau de fixation		1						
7	20 062 586 0	Winkel	Angle	Angle		1						
8	00 291 147 1	Bügelschraube	Stirrup bolt	Vis d'étrier		1						M 10 X 229
9	00 909 909 1	Sperrkantscheibe	Detent edged washer	Disque à bord d'arrêt		x						SKM 10
10	00 908 758 0	Sicherungsmutter	Locknut	Écrou hex		x						M 10
11	00 336 735 1	Halteblech	Holding plate	Tôle de fixation		10						
12	00 922 671 1	Kabelbinder	Cable band	Collier de serrage		x						Lg.= 300
	00 922 674 0	Kabelbinder	Cable band	Collier de serrage		x						Lg.= 200
13	00 900 616 0	6kt-Schraube	Hex head bolt	Boulon tête hex		x						M 8 X 25
14	00 909 908 1	Sperrkantscheibe	Detent edged washer	Disque à bord d'arrêt		x						SKM 8
15	00 900 608 0	6kt-Schraube	Hex head bolt	Boulon tête hex		x						M 6 X 20
16	00 910 411 1	Scheibe	Washer	Rondelle		x						6,4 X 12,5 X 1,6
17	00 908 704 1	Sicherungsmutter	Locknut	Écrou hex		x						M 6
18	20 062 924 0	Winkel	Angle	Angle		1						
19	20 062 923 0	Winkel	Angle	Angle		1						
20	00 901 028 1	6kt-Schraube	Hex head bolt	Boulon tête hex		x						M 6 X 30
21	00 909 906 1	Sperrkantscheibe	Detent edged washer	Disque à bord d'arrêt		x						SKM 6
22	20 083 763 0	Kabel Spannungsversorgung-Monitor 2m	Cable power supply monitor 2m	Câble moniteur alimentation en tension 2		1						

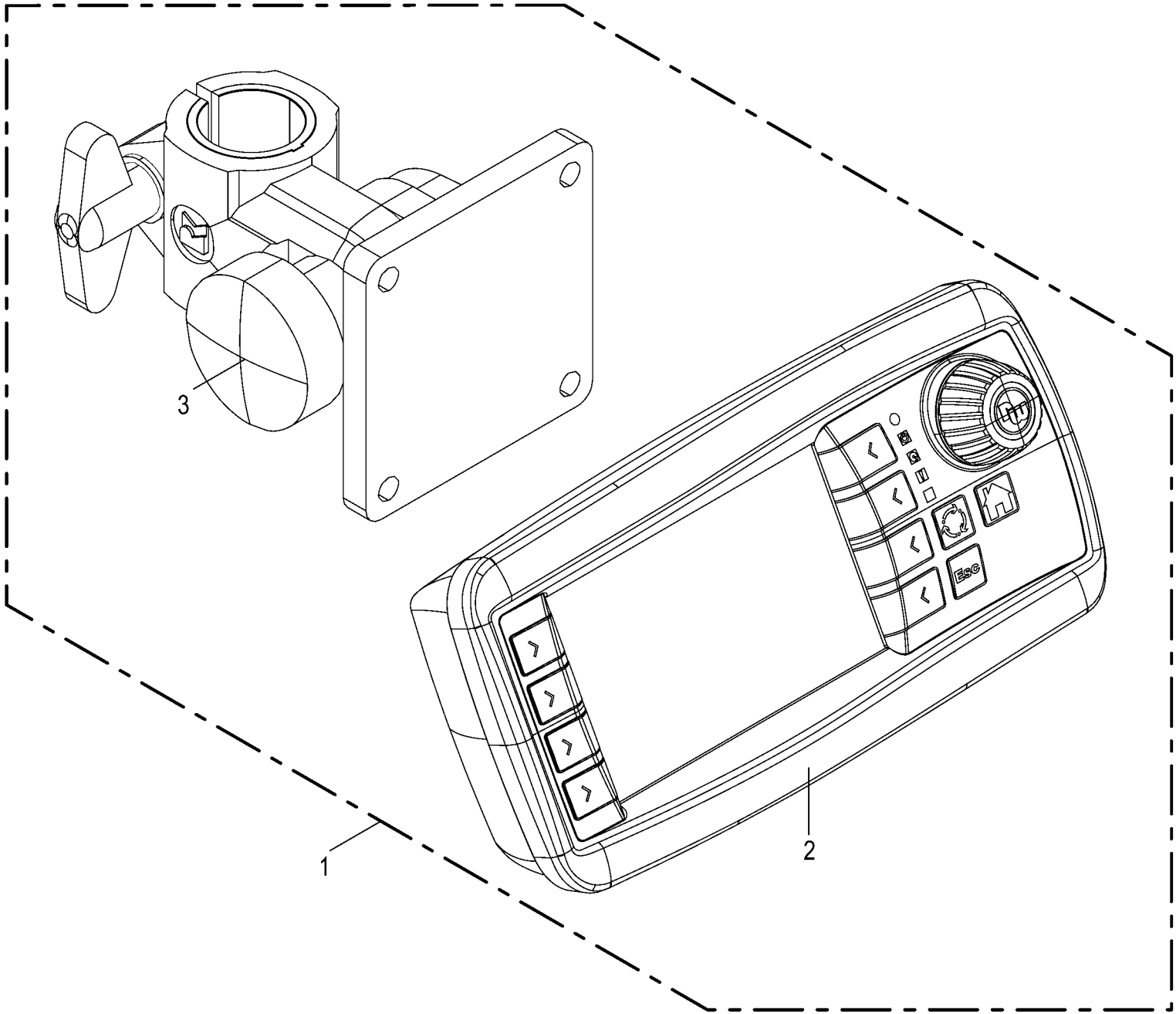

150 051 340 00 / 101.0

150 484 020 06

Terminal - Beta II -optional **Terminal - Beta II** **Terminal - Beta II**					1003000 - 1026399	RP801-21						**150 051 340 00** 150 484 020 6 **101.0**
Pos.	ID-Nr.	Benennung	Description	Description	Masch.-Nr-							Bemerkung/Remarks/Remarque
1	20 087 498 0	Terminal Beta II InCab 2017/30	Terminal Beta II InCab 2017/30	Terminal Beta II InCab 2017/30		1						
2	20 083 789 1	Terminal Beta II 2014/51	Terminal Beta II 2014/51	Terminal Beta II 2014/51		1						
3	20 081 229 0	Halter	Support	Cadre support		1						
	27 017 197 0	Reduzierhülse 30/25	Reducing bushing 30/25	Douille de réduction 30/25		1						

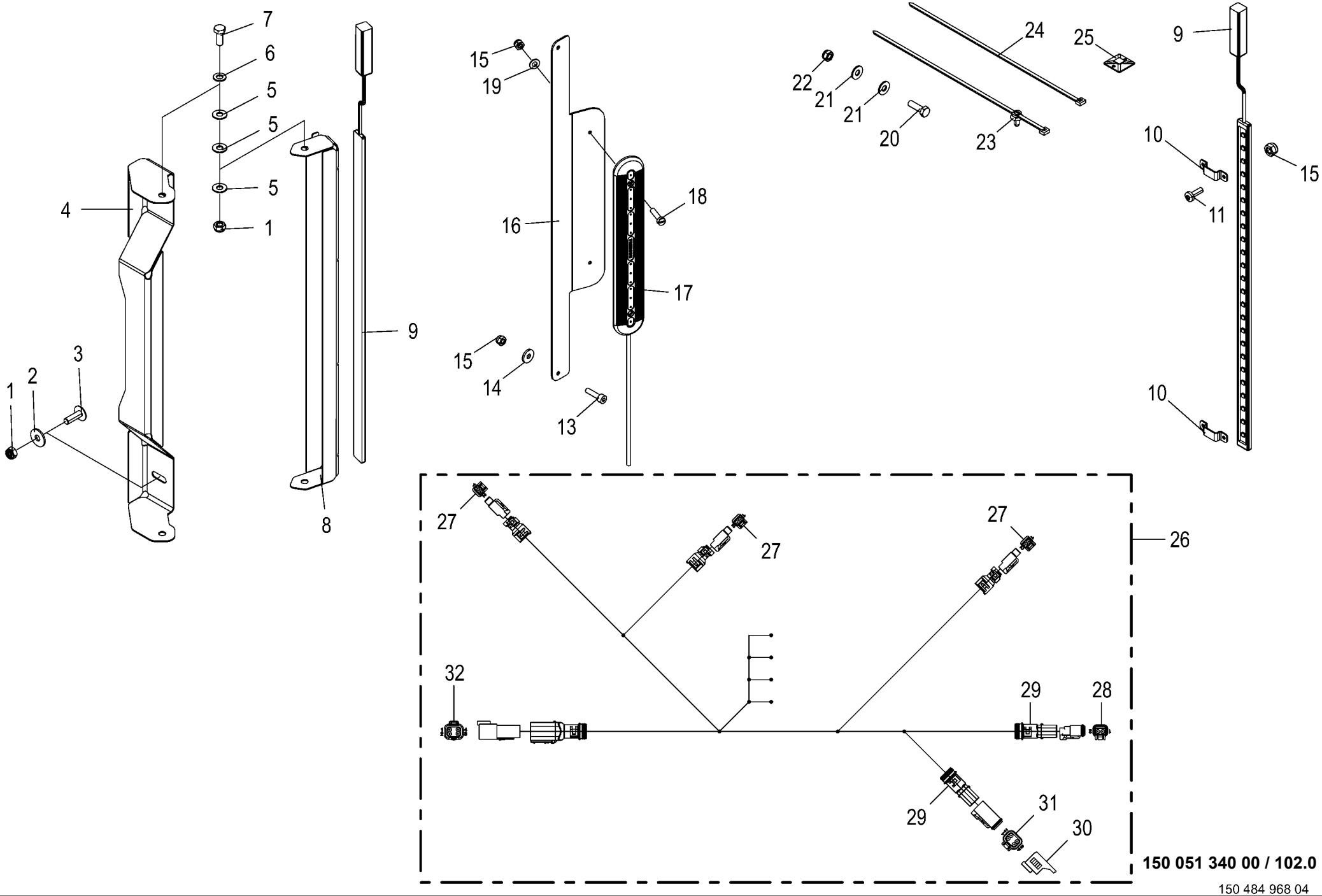

150 051 340 00 / 102.0

150 484 968 04

Arbeitsbeleuchtung -optional **Working lights** **Eclairage de travail**					1003000 - 1026399	RP801-21						**150 051 340 00** 150 484 968 4 **102.0**
Pos.	ID-Nr.	Benennung	Description	Description	Masch.-Nr-							Bemerkung/Remarks/Remarque
1	00 908 706 0	Sicherungsmutter	Locknut	Écrou hex		x						M 8
2	00 910 603 0	Scheibe	Washer	Rondelle		x						8,4 X 24 X 2
3	90 000 036 0	Flachrundschr.Schlitz M8x25 ZLÜ SW	Coach screw slot M8x25 ZLÜ SW	Boulon à tête bombée à fente M8x25		x						
4	20 267 962 0	Halter Schutz	Support guard	Support protection		2						
5	00 909 908 1	Sperrkantscheibe	Detent edged washer	Disque à bord d'arrêt		x						SKM 8
6	90 000 588 0	Scheibe	Washer	Rondelle		x						8,4 X 17 X 1,6
7	90 000 191 0	6kt-Schraube	Hex head bolt	Boulon tête hex		x						M 8 X 20
8	20 267 965 0	Halter Leuchte	Support Lamp	Support d'éclairage		2						
9	20 088 199 0	Lichtleiste LED 2-p DTM KPL 12V	Light strip LED 2-p DTM cpl 12V	Barre lumineuse DEL à 2p DTM cpl 12V		3						
10	20 472 236 0	Haltelasche breit	Retaining bracket wide	Languette de retenue large		6						
11	90 003 282 0	Linsenflanschschraube Torx M4x12 Zn8	Oval-flange screw Torx M4x12 Zn8	Vis à tête conique bombée Torx M4x12 Zn8		x						
13	90 002 401 0	Zylindersch.I-6kt M4 x 16 Zn8	Cylinder screw hexagon socket M4 x 16	Vis cylind à six pans creux M4 x 16 Zn8		x						
14	90 003 016 0	Scheibe 4,3 x 12 x 1,6 Zn8	Washers 4,3 x 12 x 1,6	Rondelles 4,3 x 12 x 1,6		x						
15	00 908 718 0	Sicherungsmutter	Locknut	Écrou hex		x						M 4
16	20 462 618 0	Halter	Support	Support		1						
17	20 088 037 0	Lichtleiste LED 2-p DT KPL 12V/24V	Light strip LED 2-p DT cpl 12V/24V	Barre lumineuse DEL à 2p DT cpl. 12V/24V		1						
18	00 903 425 1	Zylinderschraube	Allen screw	Vis tête cylindrique		x						M 4 X 16
19	00 910 325 0	Scheibe	Washer	Rondelle		x						4,3 X 9 X 0,8
20	00 900 292 0	6kt-Schraube	Hex head bolt	Boulon tête hex		x						M 5 X 16
21	90 002 958 0	Sperrkantscheibe SKM 5 ZLÜ	Detent edged washer SKM 5	Rondelle d'arrêt SKM 5		x						
22	00 908 702 0	Sicherungsmutter	Locknut	Écrou hex		x						M 5
23	20 086 200 0	Befestigungsbinder 4,6x300 Lamellenfuß	Fixing tie 4,6x300 Fir tree base sw	Lanière de fixation 4,6x300 Pied sapin		20						
24	00 922 671 1	Kabelbinder	Cable band	Collier de serrage		x						Lg.= 300
25	20 086 352 0	Befestigungselement Kleber 4mm	Fastening element Adhesive 4mm	Élément de fixation Colle 4mm		6						
26	20 086 930 2	Kabelbaum RP701 F/V Wartungsbeleuchtung				1						
27	20 082 576 0	Stecker 2-p Bu grau	Plug 2-p Bu grey	Cavalier 2-p Bu gris		x						
28	00 303 316 2	Stecker 2-p Bu grau	Plug 2-p Bu grey	Cavalier 2-p Bu gris		x						
29	00 303 902 0	Endkappe	End cap	Embout de fermeture		x						
30	20 081 941 0	Blindkappe 4-p DT	Blind Cover 4-p DT	Faux couvercle 4-p DT		x						
31	20 082 569 1	Stecker 4-p Bu grau	Plug 4-p Bu grey	Cavalier 4-p Bu gris		x						
32	20 082 568 0	Stecker 4-p St grau	Plug 4-p St grey	Cavalier 4-p St gris		x						

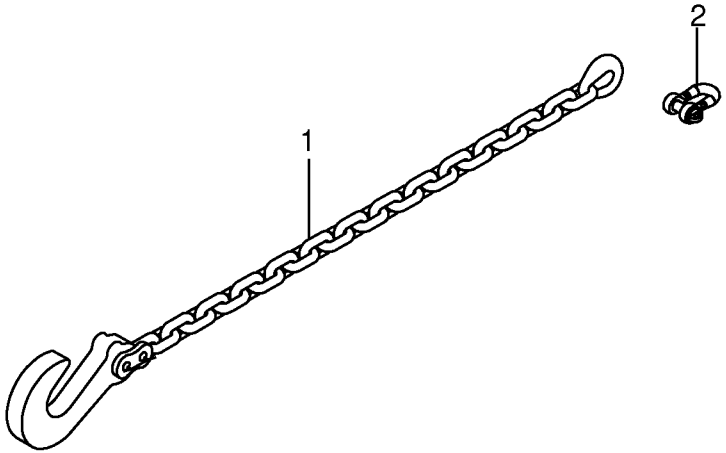

150 051 340 00 / 103.0

150 412 595 01

Sicherungskette ASAE-89 -optional Safety chain ASAE-89 Chaîne de sécurité ASAE-89					1003000 - 1026399	RP801-21						150 051 340 00 150 412 595 1 103.0
Pos.	ID-Nr.	Benennung	Description	Description	Masch.-Nr-							Bemerkung/Remarks/Remarque
1	27 010 964 0	Sicherungskette	Protection Chain	Chaine de protection		1						Lg.= 1500
2	90 002 793 0	Schäkel C 1 verzinkt mit Lösesicherung	Shackle C 1 verzinkt	Manille C 1 verzinkt		1						

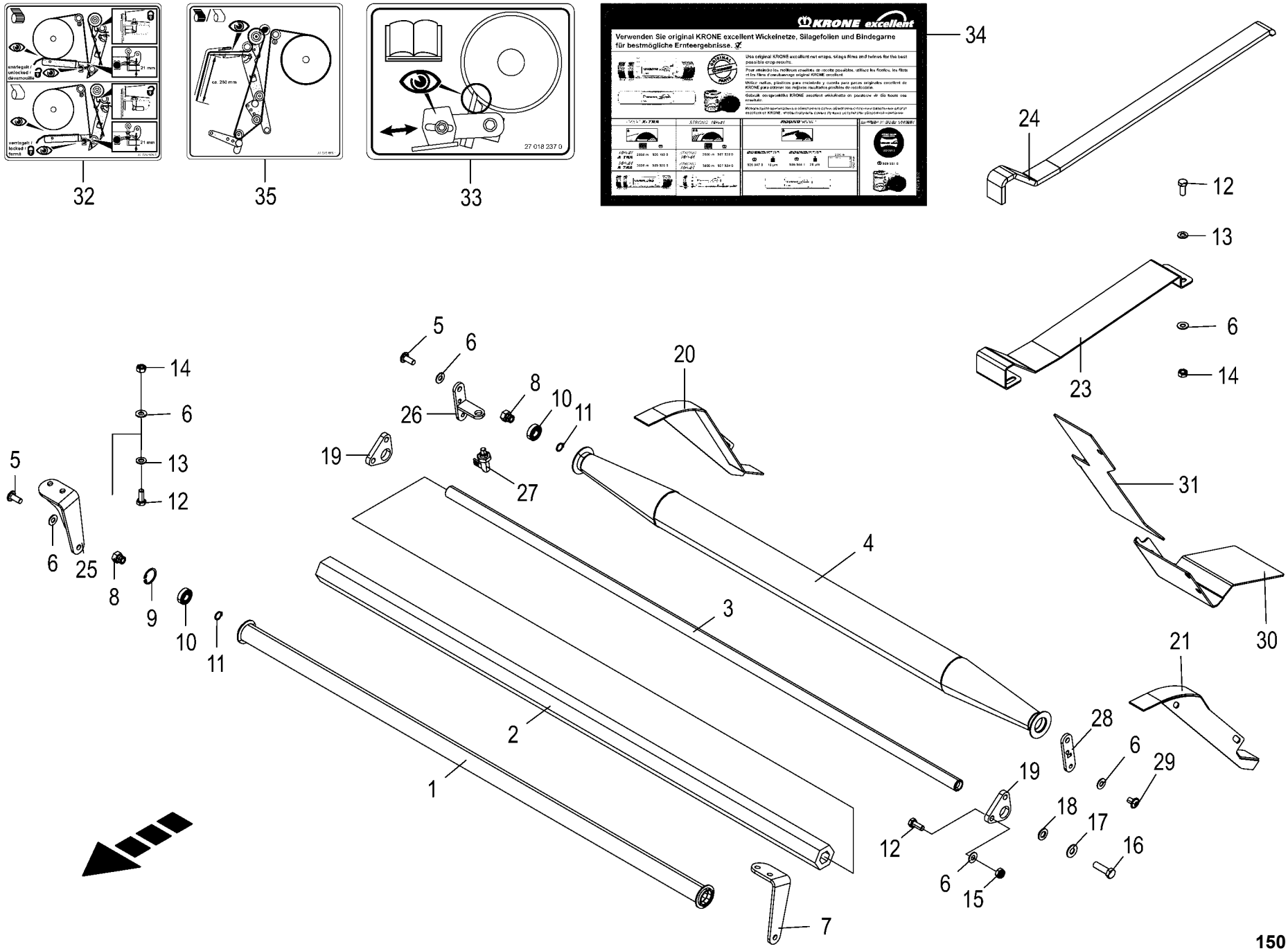

150 051 340 00 / 104.0

150 437 873 10

Folienbindung -optional **foil binding** **feuille de liaison**					1003000 - 1026399	RP801-21						**150 051 340 00** 150 437 873 10 **104.0**
Pos.	ID-Nr.	Benennung	Description	Description	Masch.-Nr-							Bemerkung/Remarks/Remarque
1	20 061 328 0	Umlenkrolle	Deflexion pulley	Rouleau de détournement		1						
2	00 938 580 1	Schlauch -Id.-Nr.= 1m	Hose -Id.-no.= 1m	Tuyau -Id.-no.= 1m		x						28 X 13
3	20 066 891 0	Andrückwelle	Pressing shaft	Arbre presseur		1						
4	20 269 677 0	Walze konisch	Conical roller	Rouleau conique		1						
5	00 904 702 0	Linsenschraube	Fillister head screw	Vis tête bombee		x						M 10 X 25
6	00 909 909 1	Sperrkantscheibe	Detent edged washer	Disque à bord d'arrêt		x						SKM 10
7	20 460 015 0	Rollenhalter links	Roll holder lh	Support de rouleau gauche		1						
8	20 060 566 0	Lagerzapfen	Bearing bolt	Tourillon		4						
9	00 911 632 0	Sicherungsring	Circlip	Circlip		2						32 X 1,2
10	00 930 101 0	Rillenkugellager	Grooved ball bearing	Roulement à gorge		4						6002 2RS
11	00 911 513 0	Sicherungsring	Circlip	Circlip		4						A 15 X 1
12	00 900 636 0	6kt-Schraube	Hex head bolt	Boulon tête hex		x						M 10 X 25
13	00 910 414 0	Scheibe	Washer	Rondelle		x						10,5 X 21 X 2
14	00 908 212 0	6kt-Mutter	Hex nut	Écrou hex		x						M 10
15	00 908 758 0	Sicherungsmutter	Locknut	Écrou hex		x						M 10
16	00 900 658 0	6kt-Schraube	Hex head bolt	Boulon tête hex		x						M 12 X 40
17	00 909 910 1	Sperrkantscheibe	Detent edged washer	Disque à bord d'arrêt		x						SKM 12
18	00 910 506 1	Scheibe	Washer	Rondelle		x						13 X 24 X 2,5
19	20 262 377 0	Achshalteplatte	Axle holding plate	Plaque de fixation de l'essieu		2						
20	20 068 872 2	Führungsblech rechts	Guide sheet right welded	Tôle de guidage droite		1						
21	20 068 873 2	Führungsblech links	Guide sheet left welded	Tôle de guidage gauche		1						
23	20 069 408 1	Aufnahme Folienrolle V-Maschinen	Holder film roll V- machine	Logement rouleau de film machines V		2						
	20 069 398 0	Aufnahme Folienrolle F-Maschinen	Holder film roll F machines	Logement du rouleau de film machines F		2						
24	00 938 556 0	Selbstklebende Dichtstreifen - Id.-Nr.= 1m	Self-adhesive sealing strip - Id.-no.= 1m	Joint auto-adhésif -Id.-no.= 1m		x						40 X 10
25	20 460 013 0	Rollenhalter rechts	Roll holder rh	Support de rouleau droit		1						
26	20 269 088 1	Befestigungsplatte rechts	Fastening plate right	Plaque de fixation droite		1						
27	27 021 213 0	Rastriegel	Locking bar	Verrou d'enclenchement		1						
28	20 269 087 1	Befestigungsplatte	Fastening plate	Plaque de fixation		1						
29	90 003 621 0	Linsenschraube I-6kt M10x16 Zn8	Oval-head screw hexag. socket M10x16 Zn8	Vis à tête bombée six p creux M10x16 Zn8		1						
30	20 461 151 0	Anschlußblech unten links	Connection sheet bottom left	Tôle de raccordement gauche en bas		1						
	20 461 154 0	Anschlußblech unten rechts	Connection plate bottom right	Tôle de raccordement en bas droite		1						

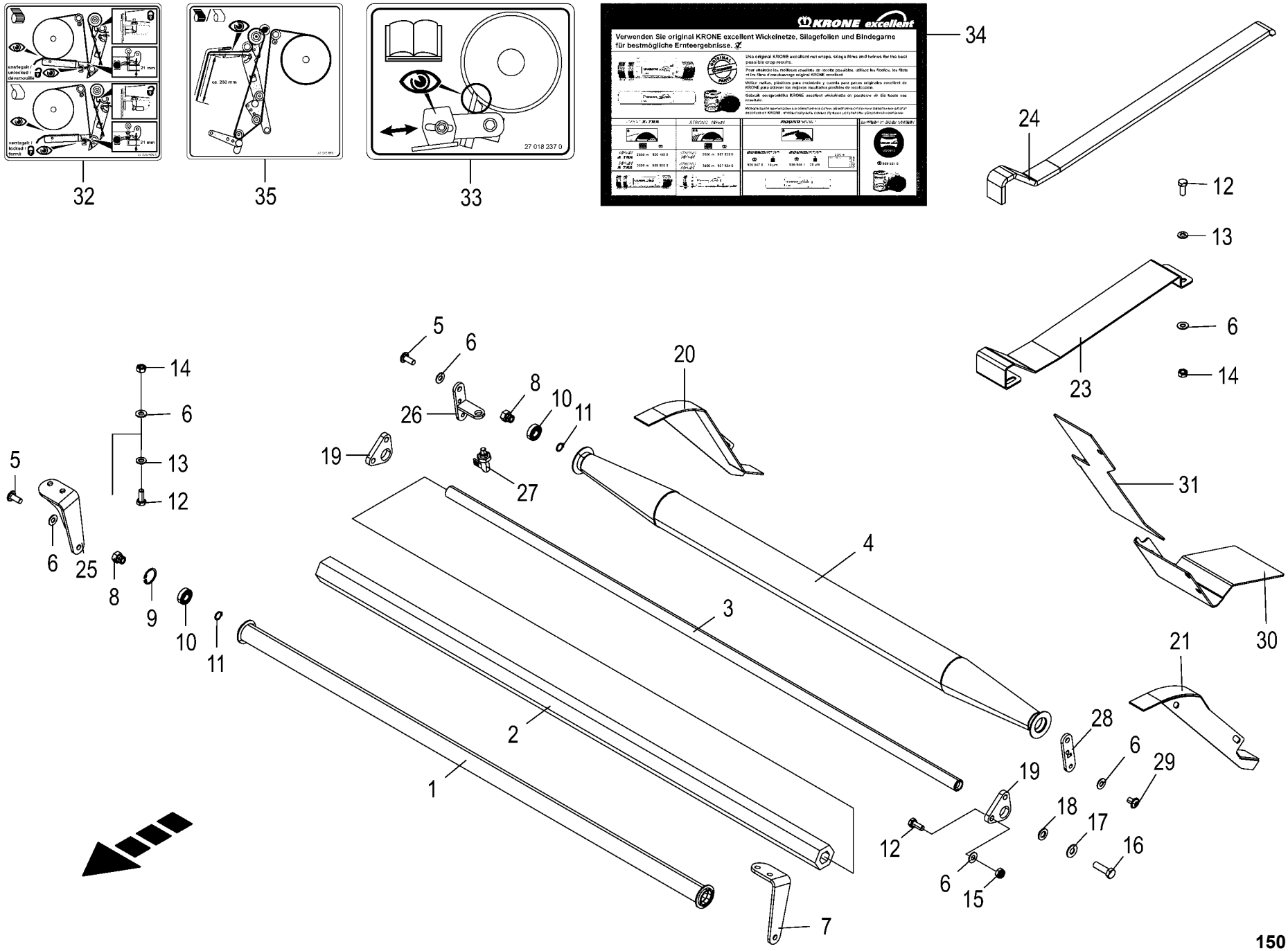

150 051 340 00 / 104.0

150 437 873 10

Folienbindung -optional **foil binding** **feuille de liaison**					1003000 - 1026399	RP801-21						**150 051 340 00** 150 437 873 10 **104.0**
Pos.	ID-Nr.	Benennung	Description	Description	Masch.-Nr-							Bemerkung/Remarks/Remarque
31	20 461 152 0	Anschlußblech oben links	Connection plate top left	Tôle de raccordement gauche en haut		1						
	20 461 153 0	Anschlußblech oben rechts	Connection plate top right	Tôle de raccordement en haut droite		1						
32	27 024 568 0	Aufkleber Folienbindung Folienbremse	Label	Autocollant		1						
33	27 018 237 0	Aufkleber Folienbindung Abstreifschiene	Label Folienbindung Abstreifschiene blue	Autocollant		1						
34	27 016 326 2	Aufkleber Krone excellent Netz & Garn	Label KRONE excellent net & twine	Autoc. KRONE excellent filet & ficelle		1						
35	27 020 889 1	Aufkleber Folienbindung Verlauf weiß	Label Folienbindung Verlauf white	Autocollant Folienbindung Verlauf blanc		1						

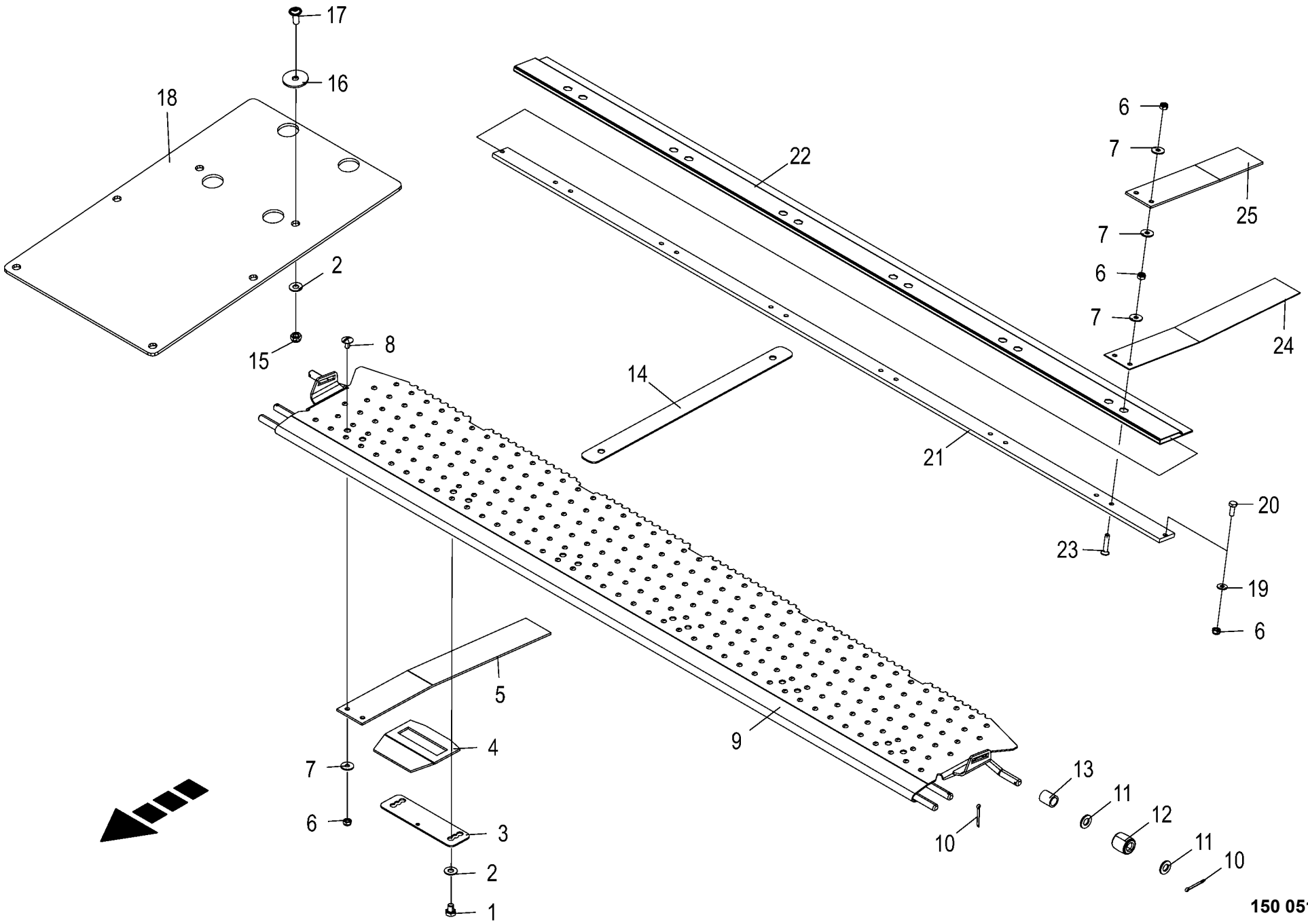

150 051 340 00 / 105.0

150 434 062 05

Folienbindung -optional **foil binding** **feuille de liaison**					1003000 - 1026399	RP801-21						**150 051 340 00** 150 434 062 5 **105.0**
Pos.	ID-Nr.	Benennung	Description	Description	Masch.-Nr-							Bemerkung/Remarks/Remarque
1	00 900 610 0	6kt-Schraube	Hex head bolt	Boulon tête hex		x						M 8 X 10
2	00 909 908 1	Sperrkantscheibe	Detent edged washer	Disque à bord d'arrêt		x						SKM 8
3	20 263 847 0	Halteblech kurz	Retaining sheet short	Tôle de maintien court		6						
4	20 263 814 1	Netzführung trapezförmig	Net guidance trapezoidal	Guidage de filet trapéz.		6						
5	20 067 865 0	Netzführung	Net guidance	Guidage du filet		6						
6	00 908 704 1	Sicherungsmutter	Locknut	Écrou hex		x						M 6
7	00 910 351 1	Scheibe	Washer	Rondelle		x						6,4 X 18 X 1,6
8	00 905 000 2	Flachrundschraube	Coach bolt	Vis a tête bombée		x						M 6 X 12
9	20 068 224 1	Rückhaltekamm	Retaining comb	Peigne de retenue		1						
10	00 912 046 1	Splint	Cotter pin	Goupille fendue		x						3,2 X 28
11	00 910 414 0	Scheibe	Washer	Rondelle		x						10,5 X 21 X 2
12	20 060 056 0	Stützrolle	Supporting roller	Galet de soutien		2						25 X 11,5 X 25
13	00 152 201 0	Hülse	Bushing	Douille		2						17,2 X 2,35 X 20
14	20 069 270 0	Zuführblech	Feed sheet	Tôle d´alimentation		1						
15	00 908 706 0	Sicherungsmutter	Locknut	Écrou hex		x						M 8
16	00 910 604 0	Scheibe	Washer	Rondelle		x						9 X 36 X 2,5
17	00 904 709 0	Linsenschraube	Fillister head screw	Vis tête bombee		x						M 8 X 20
18	20 263 133 0	Abdecktuch Aufsteckgetriebe	Cover cloth slip-on gear	Tissu de couverture engrenage amovible		1						
19	00 909 906 1	Sperrkantscheibe	Detent edged washer	Disque à bord d'arrêt		x						SKM 6
20	00 900 607 0	6kt-Schraube	Hex head bolt	Boulon tête hex		x						M 6 X 16
21	20 066 893 0	Klemmleiste	Terminal strip	Réglette de bornes		1						
22	20 068 425 0	Kunststofftuch Rückhaltekamm	Synthetic cloth retaining comb	Tissu synthétique peigne de retenue		1						
23	00 904 030 0	Senkschraube	Countersunkscrew	Vis à tête fraisée		x						M 6 X 30
24	20 061 313 0	Netzführung	Net guide	Guidage de filet		6						
25	20 263 812 0	Netzführung oben	Net guidance top	Guidage de filet en haut		6						

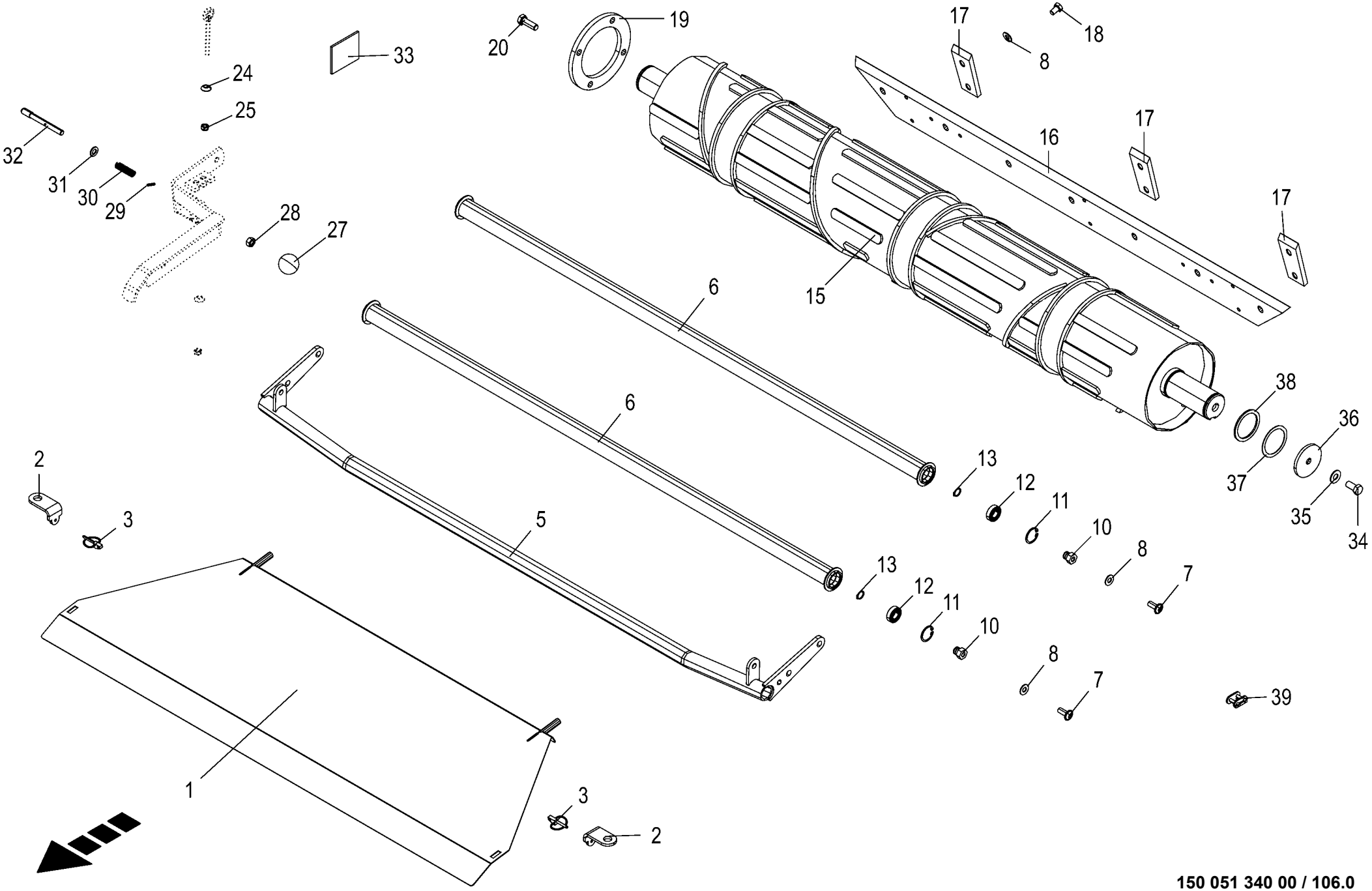

150 051 340 00 / 106.0

150 434 063 07

Folienbindung -optional
foil binding
feuille de liaison

1003000 - 1026399

RP801-21

150 051 340 00

150 434 063 7 **106.0**

Pos.	ID-Nr.	Benennung	Description	Description	Masch.-Nr-							Bemerkung/Remarks/Remarque
1	20 068 766 2	Schmutzabweisblech	Dirt deflection sheet	Toile de protection contre la saleté		1						
2	20 068 767 0	Winkel Schmutzabweisblech	Angle dirt deflection sheet	Équerre tôle déflectrice de saleté		2						
3	00 917 004 1	Klappstecker	Linch pin	Goupille clip		2						5 X 32
5	20 262 088 0	Querrohr	Cross tube	Tube transversal		1						
6	20 061 328 0	Umlenkrolle	Deflexion pulley	Rouleau de détournement		2						
7	00 904 702 0	Linsenschraube	Fillister head screw	Vis tête bombee		x						M 10 X 25
8	00 909 909 1	Sperrkantscheibe	Detent edged washer	Disque à bord d'arrêt		x						SKM 10
10	20 060 566 0	Lagerzapfen	Bearing bolt	Tourillon		4						
11	00 911 632 0	Sicherungsring	Circlip	Circlip		4						32 X 1,2
12	00 930 101 0	Rillenkugellager	Grooved ball bearing	Roulement à gorge		4						6002 2RS
13	00 911 513 0	Sicherungsring	Circlip	Circlip		4						A 15 X 1
15	20 266 262 1	Folienwalze spiralförmig 208mm	Film roller spirally 208 mm	Rouleau pour film en spirale		1						
				208mm								
16	20 263 603 1	Abstreiferblech f. Folie	Scraper sheet for film	Tôle de racloir p. film		1						
17	20 263 602 0	Abstreifer	Scraper	Racloir		3						
18	00 900 632 0	6kt-Schraube	Hex head bolt	Boulon tête hex		x						M 10 X 16
19	20 264 156 0	Distanzring t=10	Spacer ring t=10	Bague entretoise t=10		1						
20	00 900 657 0	6kt-Schraube	Hex head bolt	Boulon tête hex		x						M 12 X 35
24	20 266 868 0	Konus d=8,5 D=20 l=5	Cone d=8.5 D=20 l=5	Cône d=8,5 D=20 l=5		1						
25	00 908 706 0	Sicherungsmutter	Locknut	Écrou hex		x						M 8
27	00 919 509 0	Kugelknopf	Ball knob	Bouton sphérique		1						C 40 M10
28	00 908 212 0	6kt-Mutter	Hex nut	Écrou hex		x						M 10
29	00 912 579 2	Spannstift	Roll pin	Goupille de serrage		x						4 X 20
30	00 036 295 1	Druckfeder	Pressure spring	Ressort de pression		1						1,5 X 11,5 X 45
31	00 910 414 0	Scheibe	Washer	Rondelle		x						10,5 X 21 X 2
32	20 078 520 0	Verriegelungsbolzen	Locking bolt	Goujon de verrouillage		1						
33	20 080 808 0	Magnetgummi	Solenoid rubber	Gomme magnétique		2						75 X 65 X 4
34	00 900 655 0	6kt-Schraube	Hex head bolt	Boulon tête hex		x						M 12 X 25
35	00 909 910 1	Sperrkantscheibe	Detent edged washer	Disque à bord d'arrêt		x						SKM 12
36	00 910 642 0	Scheibe	Washer	Rondelle		x						13 X 70 X 6
37	00 910 815 0	Passscheibe	Shim ring	Rondelle d'ajustage		x						55 X 68 X 1,0
38	00 910 703 1	Stützscheibe	Supporting disc	Rondelle diélectrique		x						S 55 X 68 X 3,0
39	00 921 980 0	Steckglied	Split link	Maille brisée		1						3/4"
	00 921 983 0	Steckglied mit Drahtverschluss	Chain lock	Joint de chaine		1						5/8 "
	90 001 778 0	Steckglied	Split link	Maille brisée		1						1 1/2"
	90 000 374 0	Steckglied	Split link	Maille brisée		1						1 1/4" d= 9.53

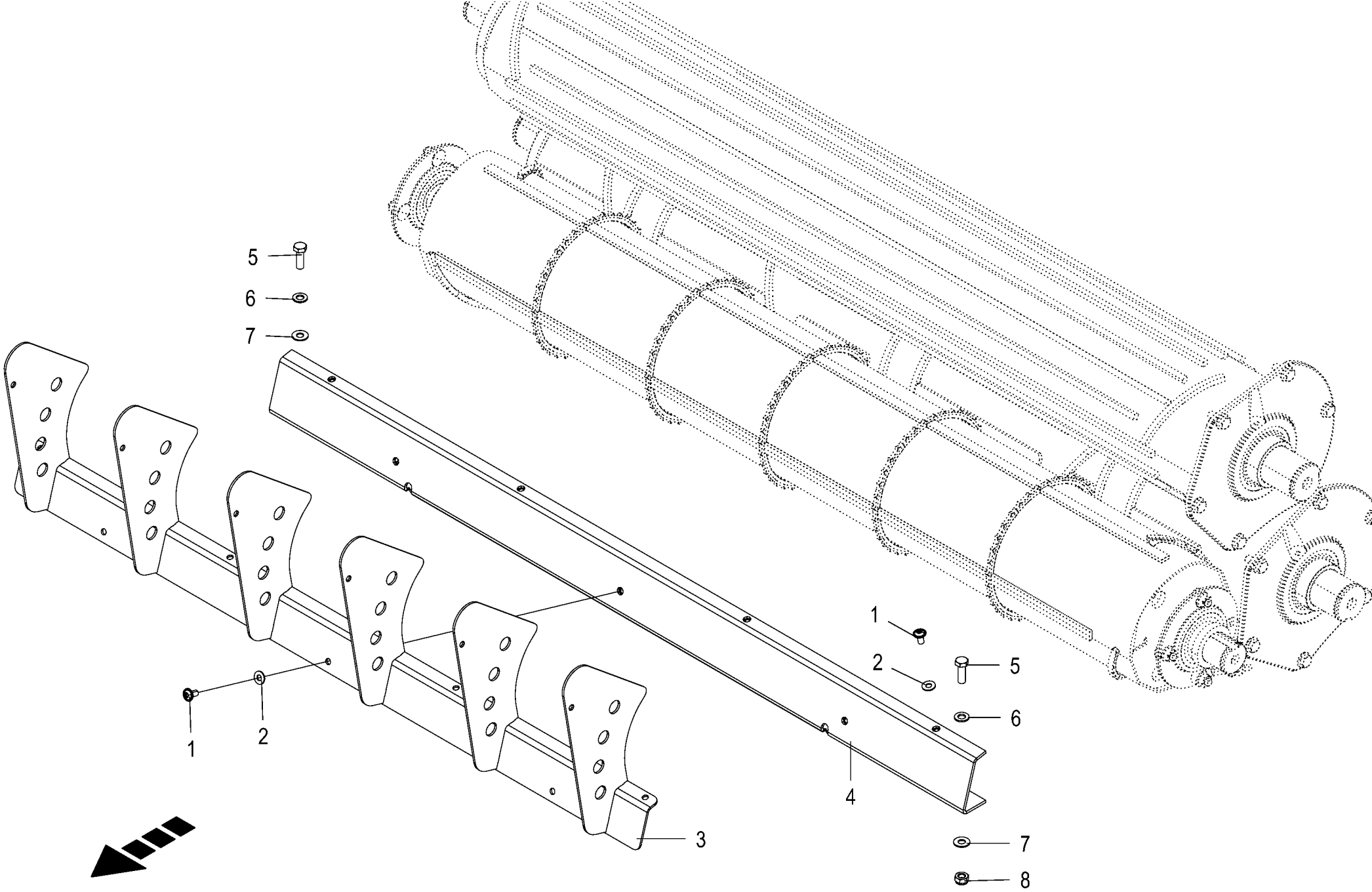

150 051 340 00 / 107.0

150 513 794 01

Zuführeinheit - Folienbindung Feeder unit - Foil binding Unité d´alimentation - Feuille de liaison					1003000 - 1026399	RP801-21						150 051 340 00 150 513 794 1 107.0
Pos.	ID-Nr.	Benennung	Description	Description	Masch.-Nr-							Bemerkung/Remarks/Remarque
1	90 001 648 0	Linsenflanschschraube Torx M8x16	Lense head torx screw M8x16	Vis à brides à tête bomb Torx M8x16 ZnNi		x						
2	00 909 908 1	Sperrkantscheibe	Detent edged washer	Disque à bord d'arrêt		x						SKM 8
3	20 460 024 0	Halteblech	Retaining sheet	Tôle de retenue		1						
4	20 460 028 0	Spritzschutz	Spritzschutz	Tôle support		1						
5	00 900 637 0	6kt-Schraube	Hex head bolt	Boulon tête hex		x						M 10 X 30
6	00 910 414 0	Scheibe	Washer	Rondelle		x						10,5 X 21 X 2
7	00 909 909 1	Sperrkantscheibe	Detent edged washer	Disque à bord d'arrêt		x						SKM 10
8	00 908 758 0	Sicherungsmutter	Locknut	Écrou hex		x						M 10

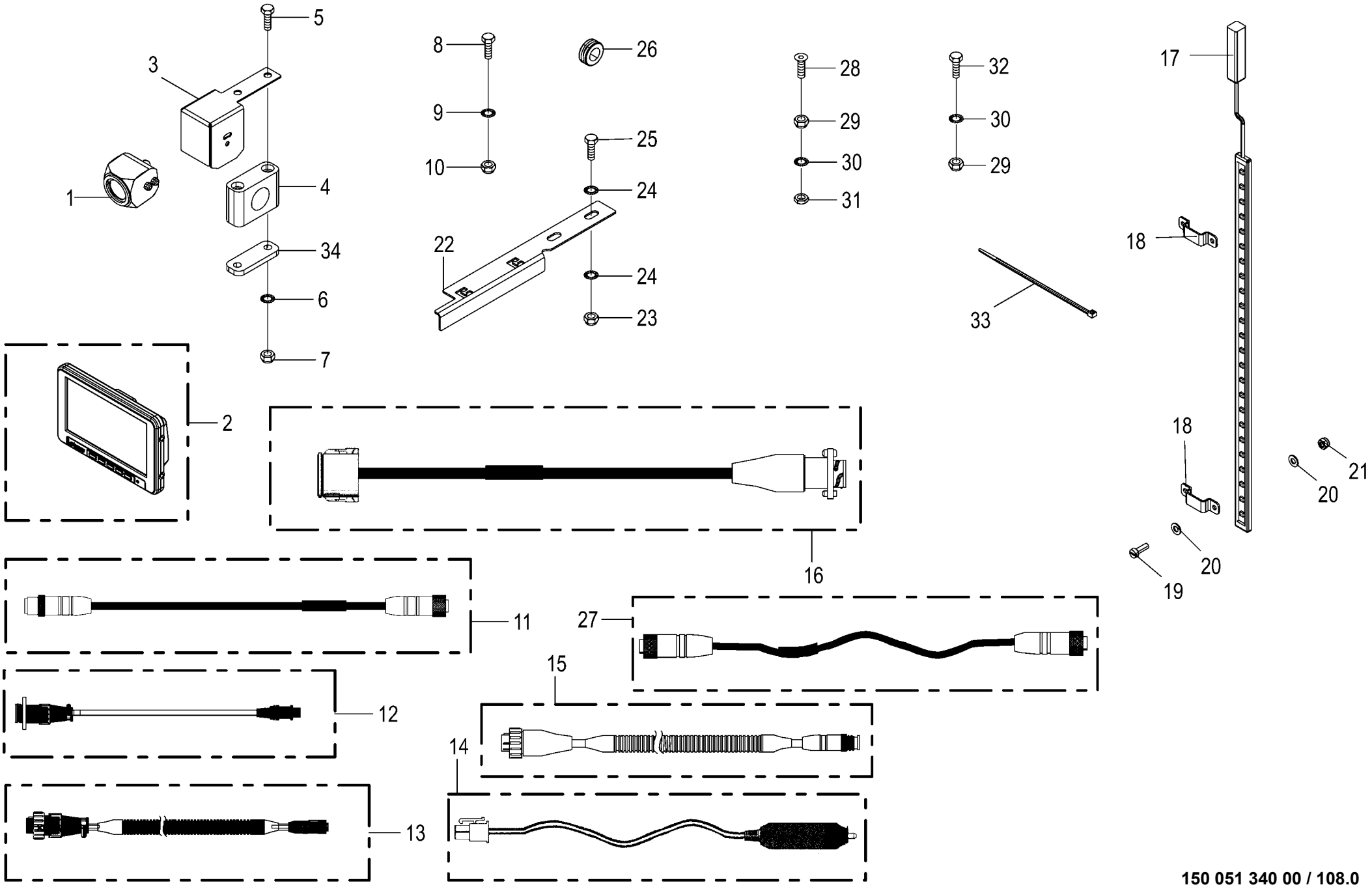

150 051 340 00 / 108.0

150 434 071 10

Kamerasystem -optional **Camera system** **Système de caméra**					1003000 - 1026399	RP801-21						**150 051 340 00** 150 434 071 10 **108.0**
Pos.	ID-Nr.	Benennung	Description	Description	Masch.-Nr-							Bemerkung/Remarks/Remarque
1	20 085 509 0	Kamera 90°	Camera 90° CMOS	Caméra 90° CMOS		1						
2	20 085 156 0	Monitor 7"	Monitor 7"	Moniteur 7"		1						
3	20 462 232 0	Kameragehäuse	Camera housing	Boîtier de la caméra		1						
4	27 004 082 0	Rohrschelle -2 Hälften	Tube clamp -2 halves	Bride -2 moitiés		1						Bo.= 35
5	00 901 438 0	6kt-Schraube	Hex head bolt	Boulon tête hex		x						M 10 X 80
6	00 909 909 1	Sperrkantscheibe	Detent edged washer	Disque à bord d'arrêt		x						SKM 10
7	90 001 230 0	Sicherungsmutter	Locknut	Écrou hex		x						M 10
8	00 900 607 0	6kt-Schraube	Hex head bolt	Boulon tête hex		x						M 6 X 16
9	00 909 906 1	Sperrkantscheibe	Detent edged washer	Disque à bord d'arrêt		x						SKM 6
10	00 908 704 1	Sicherungsmutter	Locknut	Écrou hex		x						M 6
11	20 083 028 0	Verlängerung 5-p M12x1 5000mm	Extension 5-p M12x1 5,000mm	Rallonge 5-p M12x1 5000mm		1						
12	20 084 470 0	Adapter 4-p Mini DIN - 7-p CPC	Adapter 4-p Mini DIN - 7-p CPC	Adaptateur 4-p Mini DIN - 7-p CPC		1						
13	20 084 476 0	Adapter 7-p CPC - 5-p M12x1	Adapter 7-p CPC - 5-p M12x1	Adaptateur 7-p CPC - 5-p M12x1		1						
14	20 083 763 0	Kabel Spannungsversorgung-Monitor 2m	Cable power supply monitor 2m	Câble moniteur alimentation en tension 2		1						
15	20 086 865 0	Adapter 7-p CPC - 5-p M12x1	Adapter 7-pole CPC - 5-pole M12 x 1	Adaptateur 7-p CPC - 5-p M12x1		1						
16	20 086 866 1	Adapter 12-p DT - 7-p CPC	Adapter 12-p DT - 7-p CPC	Adaptateur 12-p DT - 7-p CPC		1						
17	20 088 199 0	Lichtleiste LED 2-p DTM KPL 12V	Light strip LED 2-p DTM cpl 12V	Barre lumineuse DEL à 2p DTM cpl 12V		1						
18	20 472 236 0	Haltelasche breit	Retaining bracket wide	Languette de retenue large		2						
19	00 903 424 0	Zylinderschraube	Allen screw	Vis tête cylindrique		x						M 4 X 12
20	00 910 325 0	Scheibe	Washer	Rondelle		x						4,3 X 9 X 0,8
21	00 908 718 0	Sicherungsmutter	Locknut	Écrou hex		x						M 4
22	20 462 191 0	Kabelführung	Cable guide	Conduite pour câble		1						
23	00 908 706 0	Sicherungsmutter	Locknut	Écrou hex		x						M 8
24	00 909 908 1	Sperrkantscheibe	Detent edged washer	Disque à bord d'arrêt		x						SKM 8
25	00 900 614 0	6kt-Schraube	Hex head bolt	Boulon tête hex		x						M 8 X 20
26	27 023 830 0	Kabelführungstülle 20mm 4mm Blech	Grommet 20mm 4mm panel	Passe-câble 20mm 4mm tôle		1						
27	20 086 867 0	Adapter 5-p M12x1 - 5-p M12x1	Adapter 5-p M12x1 - 5-p M12x1	Adaptateur 5-p M12x1 - 5-p M12x1		1						
28	90 001 426 0	Senkschraube	Countersunkscrew	Vis à tête fraisée		x						M 16 X 120
29	00 908 719 0	Sicherungsmutter	Locknut	Écrou hex		x						M 16
30	00 909 912 1	Sperrkantscheibe	Detent edged washer	Disque à bord d'arrêt		x						SKM 16
31	00 908 620 0	6kt-Mutter -niedrige Form	Hex nut -low form	Écrou hex -forme basse		x						M 16
32	00 900 392 0	6kt-Schraube	Hex head bolt	Boulon tête hex		x						M 16 X 90
33	00 922 671 1	Kabelbinder	Cable band	Collier de serrage		x						Lg.= 300
34	00 925 125 1	Deckplatte	Cover plate	Plaque de recouvrement		1						

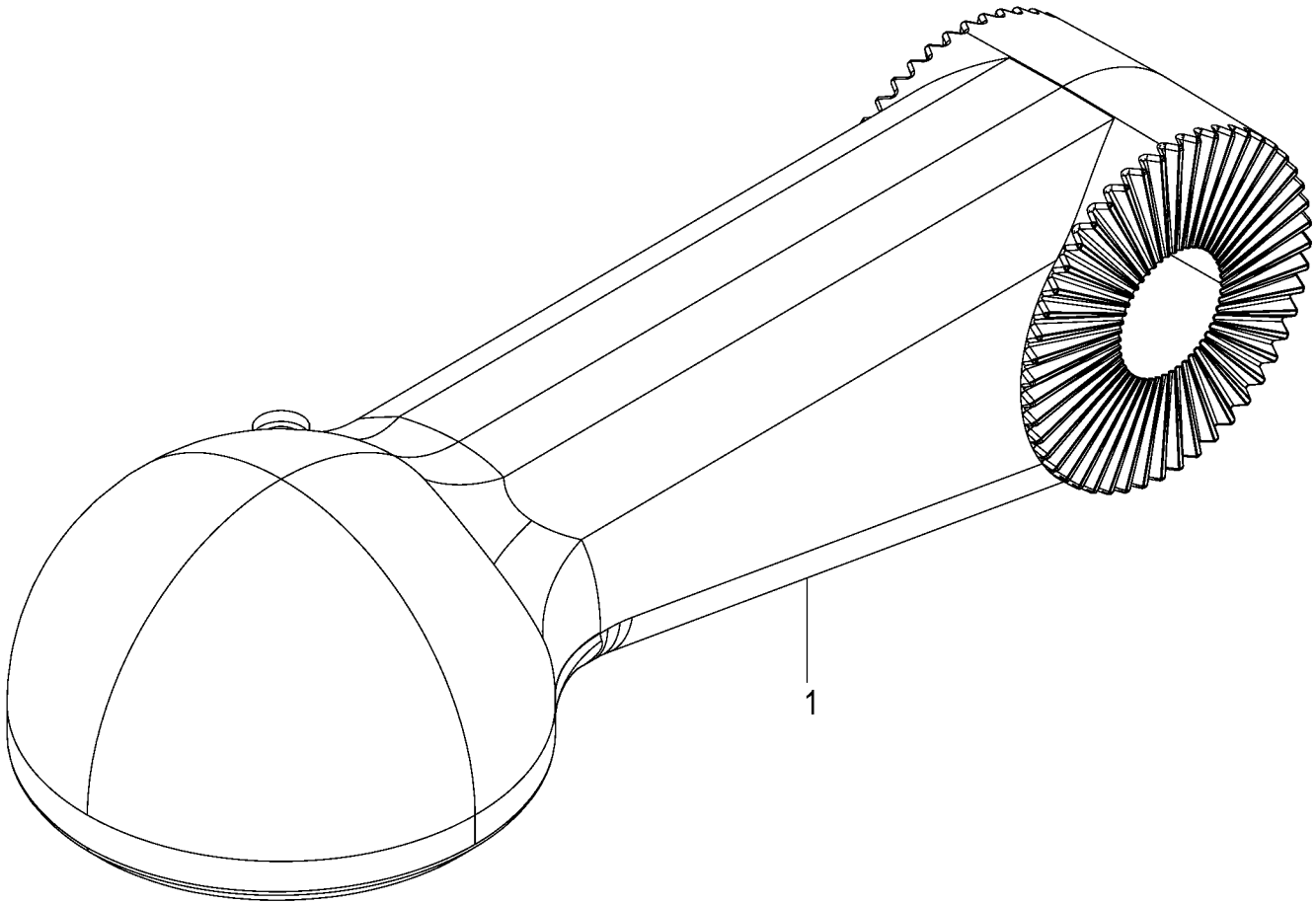

150 051 340 00 / 109.0

150 485 001 01

Kugelkopfzugöse -optional **Ball head o-hitch** **Anneau d'attelage avec embout sphérique**					1003000 - 1026399	RP801-21						**150 051 340 00** 150 485 001 1 **109.0**
Pos.	ID-Nr.	Benennung	Description	Description	Masch.-Nr-							Bemerkung/Remarks/Remarque
1	20 060 364 1	Kugelkopfzugöse RD 80	Ball head hitch RD 80	Œill. d'att. de la tête sphér. RD 80		1						

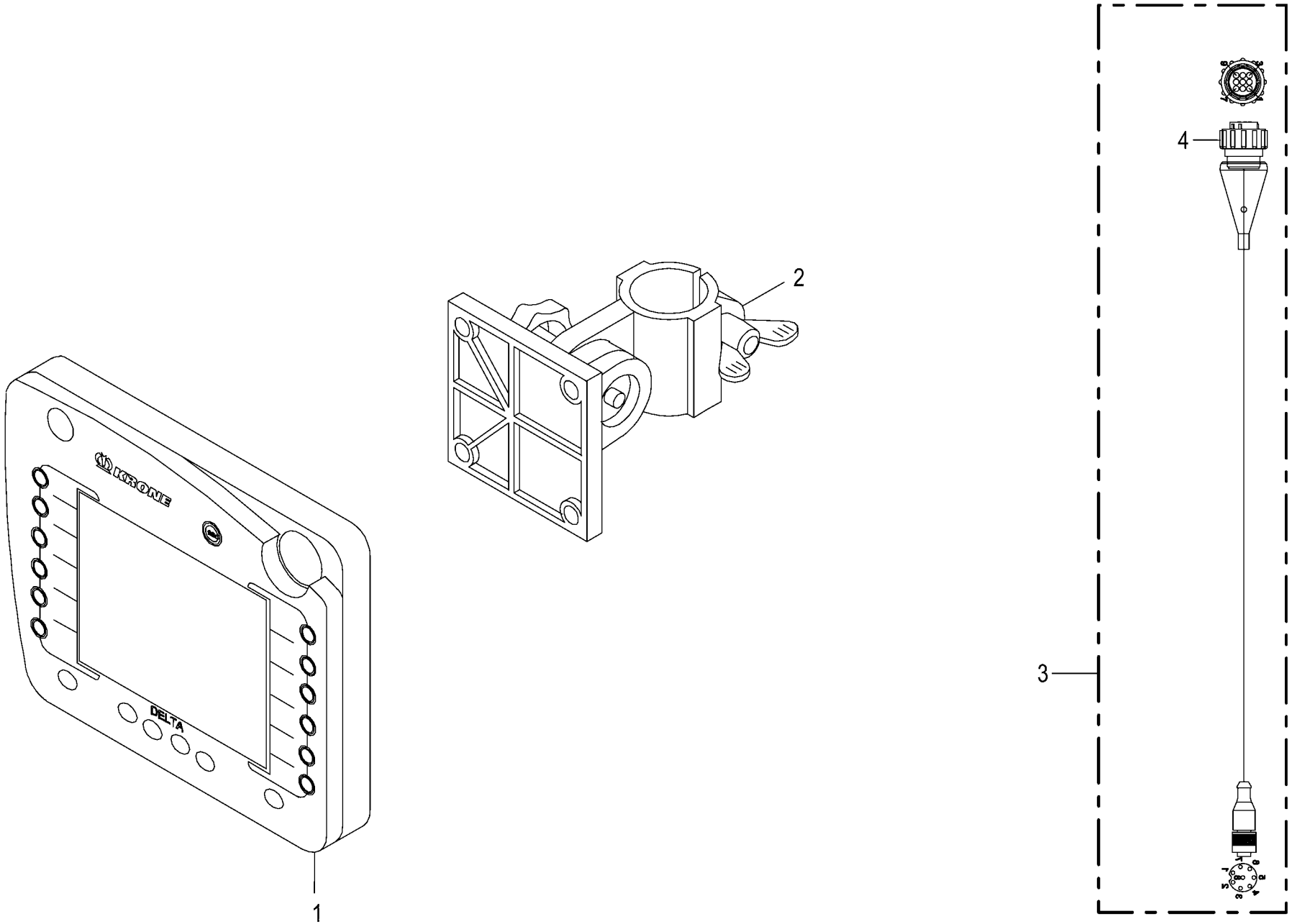

150 051 340 00 / 110.0

150 485 002 01

Terminal - Delta -optional **Terminal - Delta** **Terminal - Delta**					1003000 - 1026399	RP801-21						**150 051 340 00** 150 485 002 1 **110.0**
Pos.	ID-Nr.	Benennung	Description	Description	Masch.-Nr-							Bemerkung/Remarks/Remarque
1	20 081 637 3	Terminal Delta 2017/48	TRM Delta 2017/48	Terminal Delta 2017/48		1						
2	20 081 229 0	Halter	Support	Cadre support		1						
	27 017 197 0	Reduzierhülse 30/25	Reducing bushing 30/25	Douille de réduction 30/25		1						
3	20 085 988 1	Adapter 9-p CPC - 8-p M12x1	Adapter 9-p CPC - 8-p M12x1	Adaptateur 9-p CPC - 8-p M12x1		1						
4	20 083 665 0	Stecker 9-p Bu schwarz	Plug 9-p Bu black	Cavalier 9-p Bu noir		x						

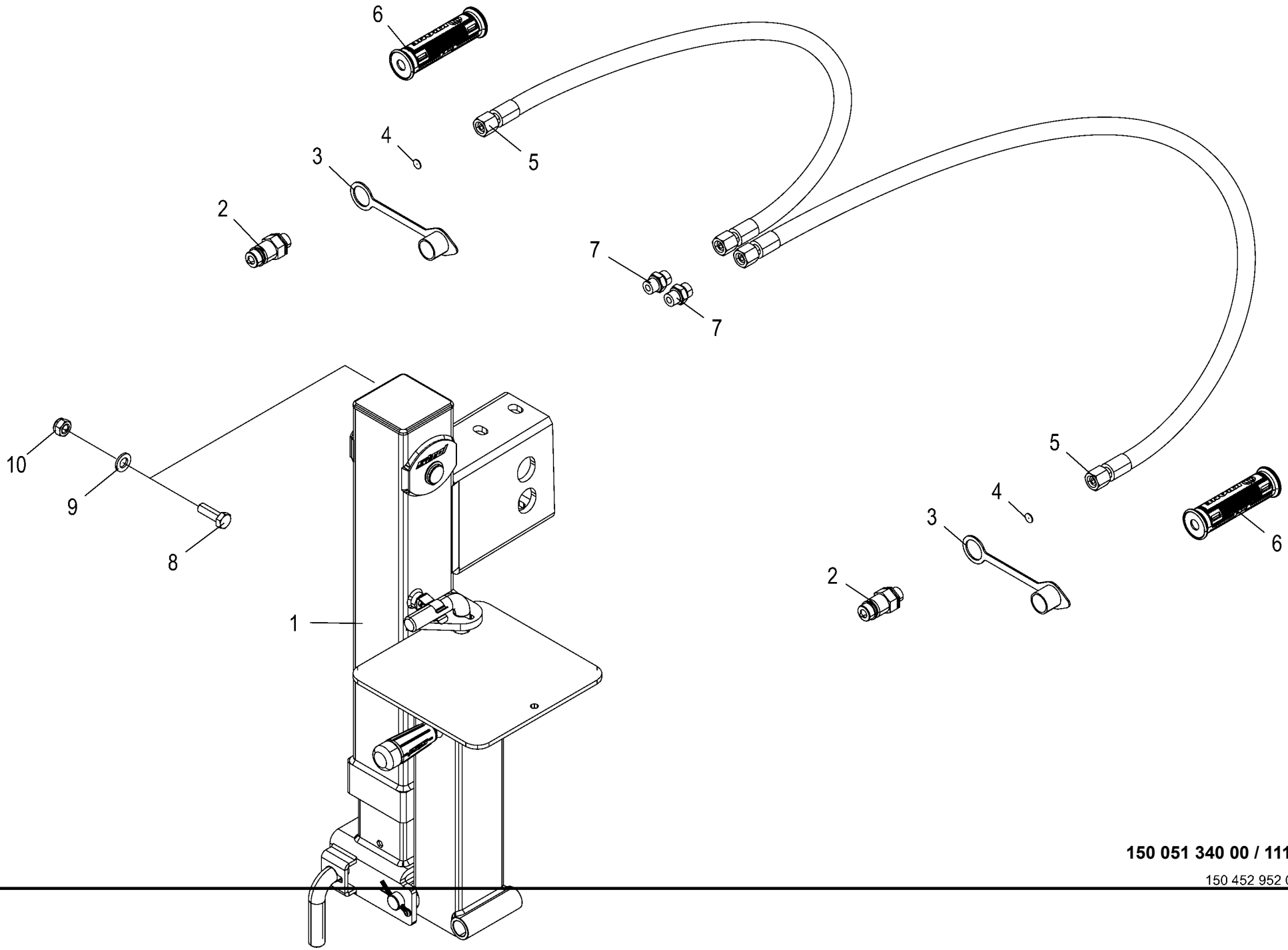

150 051 340 00 / 111.0

150 452 952 02

Hydraulischer Stützfuss -optional Hydraulic support jack Béquille hydraulique					1003000 - 1026399	RP801-21						150 051 340 00 150 452 952 2 111.0
Pos.	ID-Nr.	Benennung	Description	Description	Masch.-Nr-							Bemerkung/Remarks/Remarque
1	27 016 332 0	Stützfuss Hydr.	Hydraulic support jack	Béquille hydraulique		1						
2	00 921 145 0	Kupplungsstecker	Connector plug	Fiche de jonction		2						M 18 X 1,5
3	00 919 616 0	Staubmuffe -grün	Dust cap -green	Manchon anti-poussiere -vert		2						
4	00 919 321 0	Drosselscheibe	Throttling disc	Disque d'etranglement		2						Rd. 0,5 / 12,0 X 1
5	00 921 020 1	Hochdruckschlauchleitung	High pressure hose line	Conduite de tuyau haute pression		2						Lg.= 3000
6	27 013 869 0	Griffhälften+Beschrift-Satz	Handle halves + labelling set	Moitié de poignée de DPR + Jeu		2						
		NW06/10	NW06/10	inscript.								
	27 013 868 0	Hydr-Schlauchbeschriftung (Satz	Labelling kit hydraulic hose	Jeu inscrip. du tuyau flex. hydr		1						
		für ET)	40numbers	40chif.								
7	00 919 918 1	Einschraubstutzen	Male connector	Raccord filet		2						M 18 X 1,5 / E R3/8"
8	00 900 657 0	6kt-Schraube	Hex head bolt	Boulon tête hex		x						M 12 X 35
9	00 910 506 1	Scheibe	Washer	Rondelle		x						13 X 24 X 2,5
10	00 908 701 0	Sicherungsmutter	Locknut	Écrou hex		x						M 12

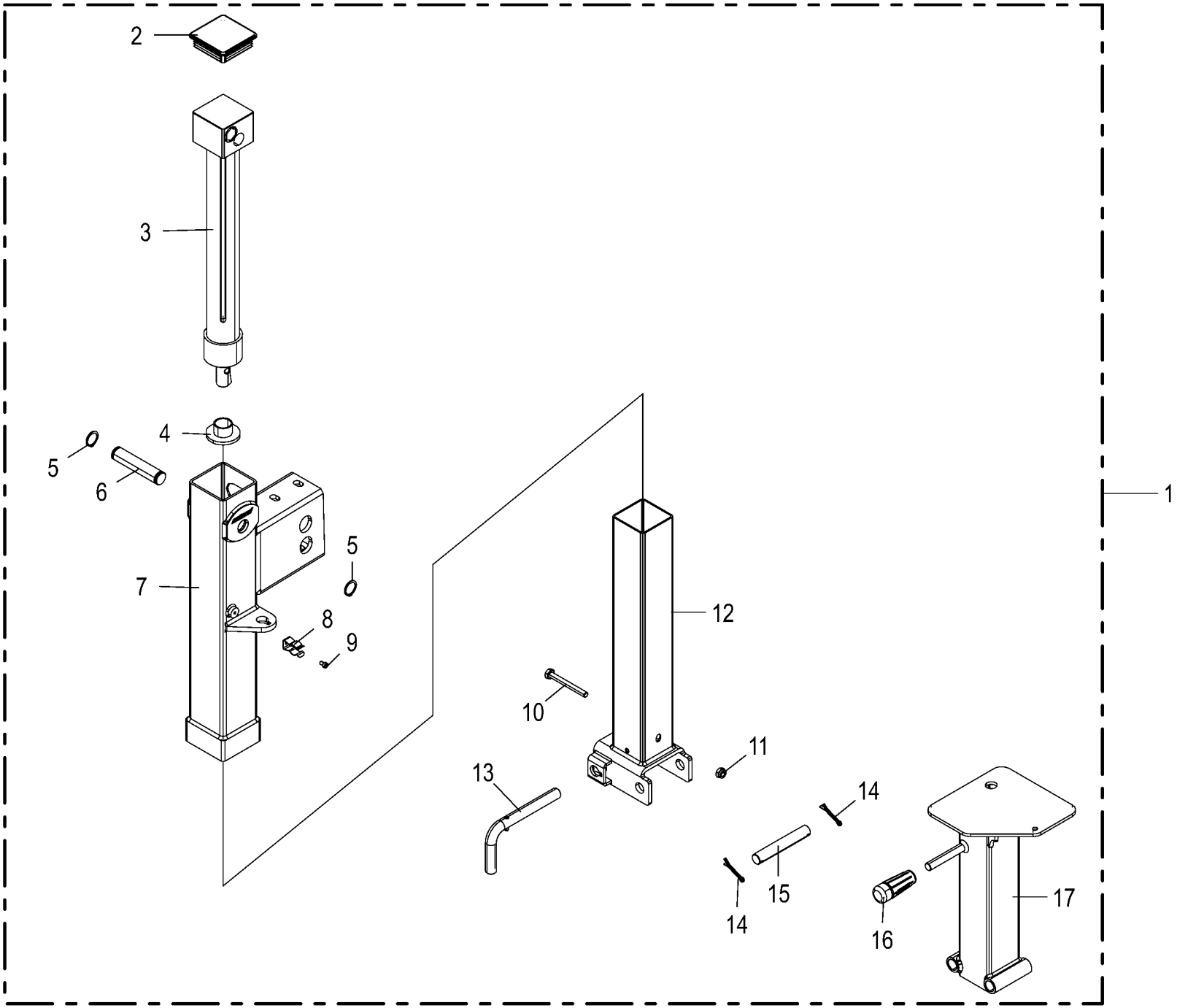

150 051 340 00 / 112.0

150 461 229 01

Hydraulischer Stützfuss -optional
Hydraulic support jack
Béquille hydraulique

1003000 - 1026399

150 051 340 00

150 461 229 1 **112.0**

Pos.	ID-Nr.	Benennung	Description	Description	Masch.-Nr-	RP801-21						Bemerkung/Remarks/Remarque
1	27 016 332 0	Stützfuss Hydr.	Hydraulic support jack	Béquille hydraulique		1						
2	27 018 665 0	Deckel Stützfuss H932X	Cover support jack	Couvercle béquille		1						
3	27 018 660 0	Hydr.-Zylinder Stützfuss H932X	Hydraulic cylinder support jack	Vérin hydraulique béquille		1						
	27 018 670 0	Dichtungssatz	Gasket set	Jeu de joints		1						
4	27 018 894 0	Scheibe Stützfuss	Disc support jack	Rondelle béquille		1						
5	27 018 893 0	Sicherungsring Stützfuss	Retaining ring support jack	Bague d'arrêt béquille		2						
6	27 018 656 0	Bolzen Stützfuss	Cutter bar uncoated	Goujon béquille		1						
7	27 018 658 0	Aussenrohr Stützfuss H932X	Outer tube support jack	Tube extérieur béquille		1						
8	27 018 667 0	Feder Stützfuss	Spring support jack	Ressort béquille		1						
9	27 018 892 0	Schraube M6x10 Stützfuss	Brush support left	Vis M6x10 béquille		1						
10	00 901 439 1	6kt-Schraube	Hex head bolt	Boulon tête hex		x						M 10 X 90
11	00 908 758 0	Sicherungsmutter	Locknut	Écrou hex		x						M 10
12	27 018 657 0	Innenrohr 1 Stützfuss H932X	Inner tube 1 support jack	Tube intérieur 1 béquille		1						
13	27 018 662 0	Riegel Stützfuss	Latch support jack	Verrou béquille		1						
14	00 912 089 1	Splint	Cotter pin	Goupille fendue		2						5 X 40
15	27 018 891 0	Bolzen Stützfuss	Knotter needle cpl.	Goujon béquille		1						
16	27 018 663 0	Handgriff Stützfuss	Handle support jack	Poignée béquille		1						
17	27 018 659 0	Innenrohr 2 Stützfuss H932X	Inner tube 2 support jack	Tube intérieur 2 béquille		1						

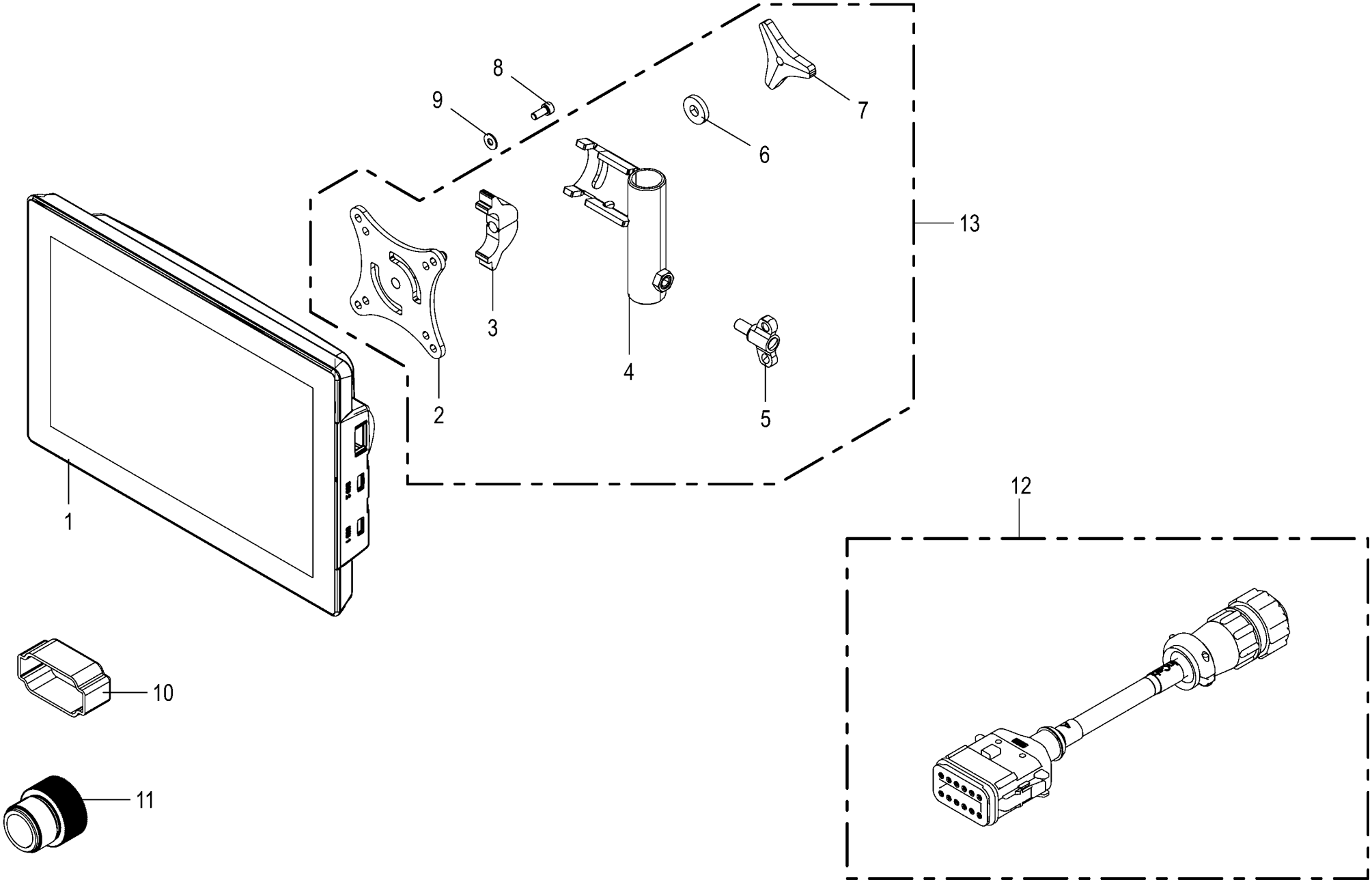

150 051 340 00 / 113.0

150 485 020 05

Terminal CCI 1200 -optional **Terminal CCI 1200** **Terminal CCI 1200**					1003000 - 1026399	RP801-21						**150 051 340 00** 150 485 020 5 **113.0**
Pos.	ID-Nr.	Benennung	Description	Description	Masch.-Nr-							Bemerkung/Remarks/Remarque
1	20 086 057 0	Terminal CCI1200_2xCAN 2016/21	TRM CCI1200_2xCAN 2016/21	Terminal CCI1200_2xCAN 2016/21		1						
	20 086 431 0	Displayschutzfolie Matt 203 x 301	Display protection sheet matt 203 x 301	Film de prot de l'écran mat 203 x 301		1						
2	20 086 747 2	VESA- Mount Platte	VESA- mount plate	Plaque VESA- Mount		1						
3	20 086 749 2	Klemmhalter	Terminal holder	Support de serrage		1						
4	20 086 748 4	Halterohr	Holding tube	Tube de fixation		1						
5	00 906 132 0	Flügelschraube	Winged screw	Vis à oreilles		x						M 8 X 16
6	00 910 366 0	Scheibe	Washer	Rondelle		x						8,4 X 21 X 4
7	20 086 843 0	Dreisterngriff M8	Tristar knob M8	Poignée trois étoiles M8		1						
8	90 001 820 0	Zylinderschraube	Allen screw	Vis tête cylindrique		x						M 5 X 12
9	90 002 958 0	Sperrkantscheibe SKM 5 ZLÜ	Detent edged washer SKM 5	Rondelle d'arrêt SKM 5		x						
10	20 086 759 0	Blindkappe 12-p St schwarz	Blind cap 12-p St sw	Cache 12-p St sw		1						
11	20 081 731 0	Schutzkappe	Protective cap	Capuchon protecteur		1						M 12
12	20 086 933 0	Adapter 12-p DT - 9-p CPC	Adapter 12-p DT - 9-p CPC	Adaptateur 12-p DT - 9-p CPC		1						
13	20 086 750 1	Terminalhalter kpl.	Terminal holder cpl.	Support du terminal cpl.		1						

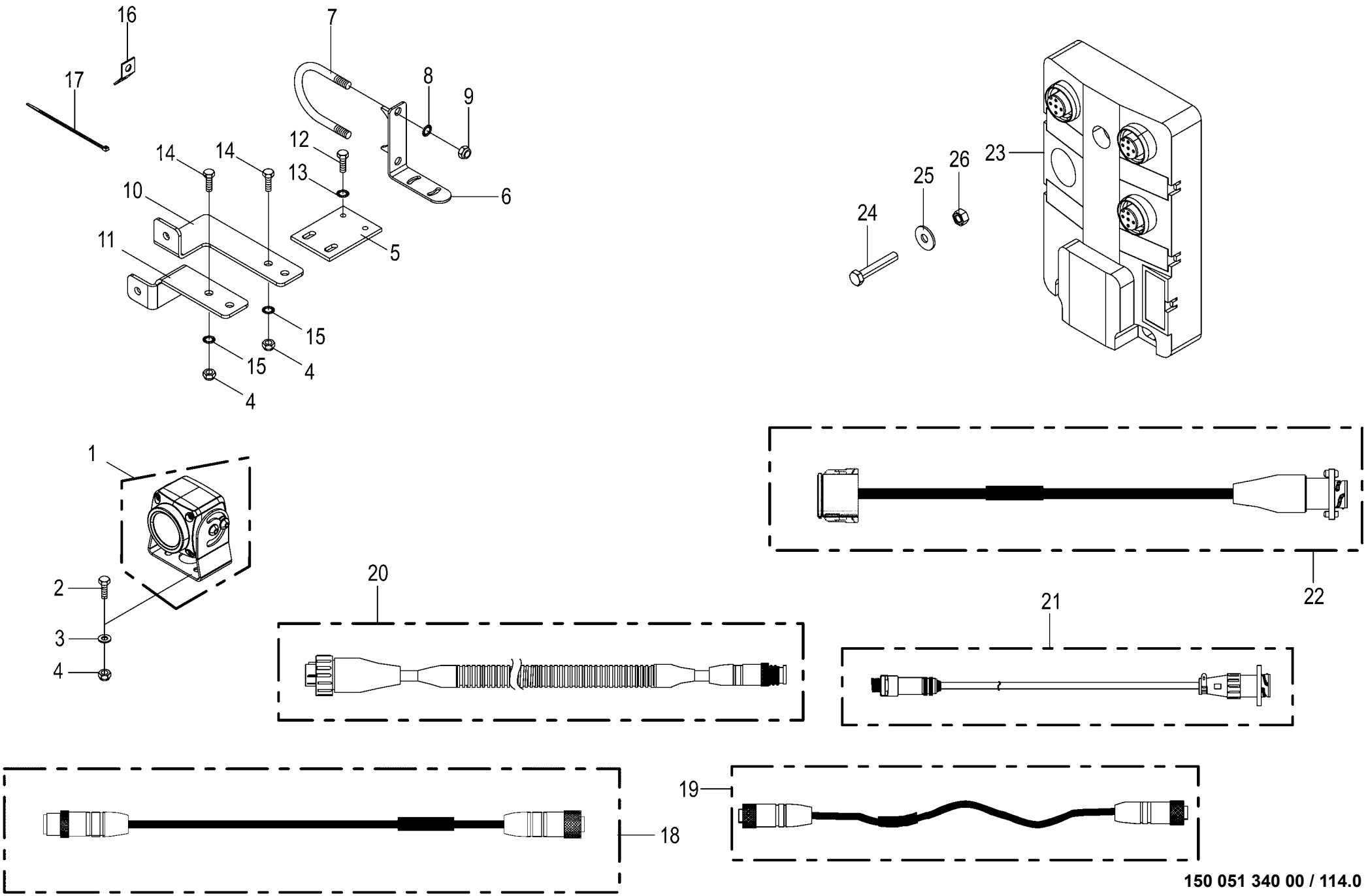

150 051 340 00 / 114.0

150 485 054 04

Videosystem / CCI -optional Camera system / CCI Système de caméra / CCI					1003000 - 1026399	RP801-21						150 051 340 00 150 485 054 4 114.0
Pos.	ID-Nr.	Benennung	Description	Description	Masch.-Nr-							Bemerkung/Remarks/Remarque
1	20 085 509 0	Kamera 90°	Camera 90° CMOS	Caméra 90° CMOS		1						
2	00 900 608 0	6kt-Schraube	Hex head bolt	Boulon tête hex		x						M 6 X 20
3	00 910 411 1	Scheibe	Washer	Rondelle		x						6,4 X 12,5 X 1,6
4	00 908 704 1	Sicherungsmutter	Locknut	Écrou hex		x						M 6
5	20 053 605 0	Befestigungsplatte	Attatching plate	Plateau de fixation		1						
6	20 062 586 0	Winkel	Angle	Angle		1						
7	00 291 147 1	Bügelschraube	Stirrup bolt	Vis d'étrier		1						M 10 X 229
8	00 909 909 1	Sperrkantscheibe	Detent edged washer	Disque à bord d'arrêt		x						SKM 10
9	00 908 758 0	Sicherungsmutter	Locknut	Écrou hex		x						M 10
10	20 062 923 0	Winkel	Angle	Angle		1						
11	20 062 924 0	Winkel	Angle	Angle		1						
12	00 900 616 0	6kt-Schraube	Hex head bolt	Boulon tête hex		x						M 8 X 25
13	00 909 908 1	Sperrkantscheibe	Detent edged washer	Disque à bord d'arrêt		x						SKM 8
14	00 901 028 1	6kt-Schraube	Hex head bolt	Boulon tête hex		x						M 6 X 30
15	00 909 906 1	Sperrkantscheibe	Detent edged washer	Disque à bord d'arrêt		x						SKM 6
16	00 336 735 1	Halteblech	Holding plate	Tôle de fixation		10						
17	00 922 671 1	Kabelbinder	Cable band	Collier de serrage		x						Lg.= 300
	00 922 674 0	Kabelbinder	Cable band	Collier de serrage		x						Lg.= 200
18	20 083 028 0	Verlängerung 5-p M12x1 5000mm	Extension 5-p M12x1 5,000mm	Rallonge 5-p M12x1 5000mm		1						
	20 083 025 0	Verlängerung 5-p M12x1 10000mm	Extension 5-p M12x1 10,000mm	Rallonge 5-p M12x1 10000mm		1						
19	20 086 867 0	Adapter 5-p M12x1 - 5-p M12x1	Adapter 5-p M12x1 - 5-p M12x1	Adaptateur 5-p M12x1 - 5-p M12x1		1						
20	20 086 865 0	Adapter 7-p CPC - 5-p M12x1	Adapter 7-pole CPC - 5-pole M12 x 1	Adaptateur 7-p CPC - 5-p M12x1		1						
21	20 085 069 0	Adapter 8-p M12x1 - 7-p CPC	Adapter 8-p M12x1 - 7-p CPC	Adaptateur 8-p M12x1 - 7-p CPC		1						
22	20 086 866 1	Adapter 12-p DT - 7-p CPC	Adapter 12-p DT - 7-p CPC	Adaptateur 12-p DT - 7-p CPC		1						
23	20 086 868 0	Anschlußbox 2 Kameras	connecting box 2nd camera	Boîtier de raccordement 2 caméras		1						
24	00 908 207 1	6kt-Mutter	Hex nut	Écrou hex		x						M 5
25	00 910 365 0	Scheibe	Washer	Rondelle		x						5,3 X 15 X 1
26	90 003 028 0	6kt-Schraube M5 x 30	Hexagon head screw M5 x 30	Vis six pans M5 x 30		x						

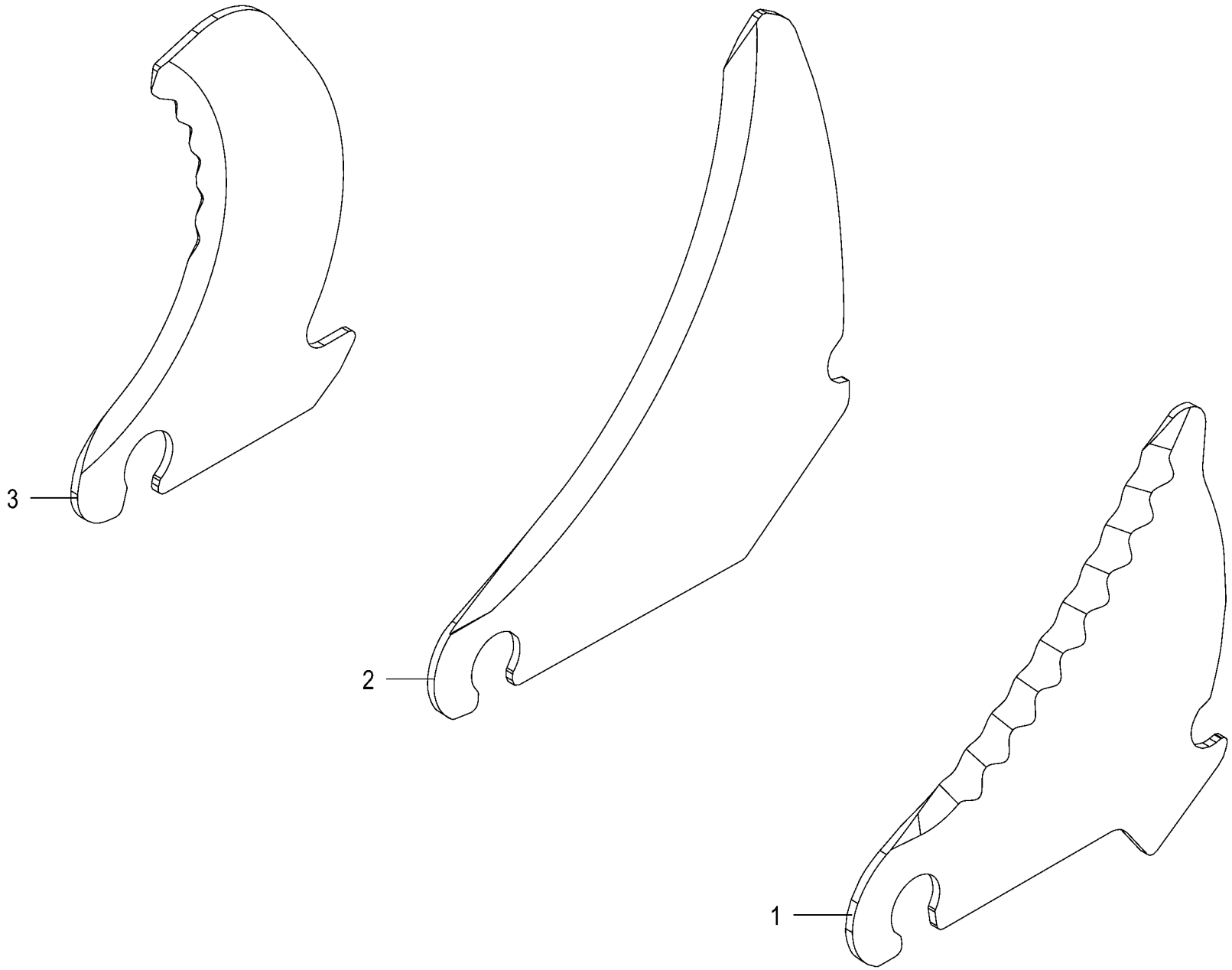

150 051 340 00 / 115.0

150 485 152 01

Messer -optional **Knife** **Couteau**					1003000 - 1026399	RP801-21						**150 051 340 00** 150 485 152 1 **115.0**
Pos.	ID-Nr.	Benennung	Description	Description	Masch.-Nr-							Bemerkung/Remarks/Remarque
1	00 000 001 0	-nicht für diese Maschine	-not for this machine	-non prevu pour cette machine		1						
2	00 000 001 0	-nicht für diese Maschine	-not for this machine	-non prevu pour cette machine		1						
3	20 061 114 4	Schneidmesser	Cutting blade	Couteau de coupe		1						

DIESE SEITE IST BEWUSST FREI GELASSEN

THIS PAGE IS INTENTIONALY BLANK

ON A CONSCIEMMENT RENONCE A REMPLIR CETTE PAGE

Diese Seite ist bewusst freigelassen
This page is intentionally blank
On a consciémment renoncé a remplir cette page

1003000 - 1026399

RP801-21

150 051 340 00

449 361 0 **116.0**

Pos.	ID-Nr.	Benennung	Description	Description	Masch.-Nr-							Bemerkung/Remarks/Remarque
1						x						

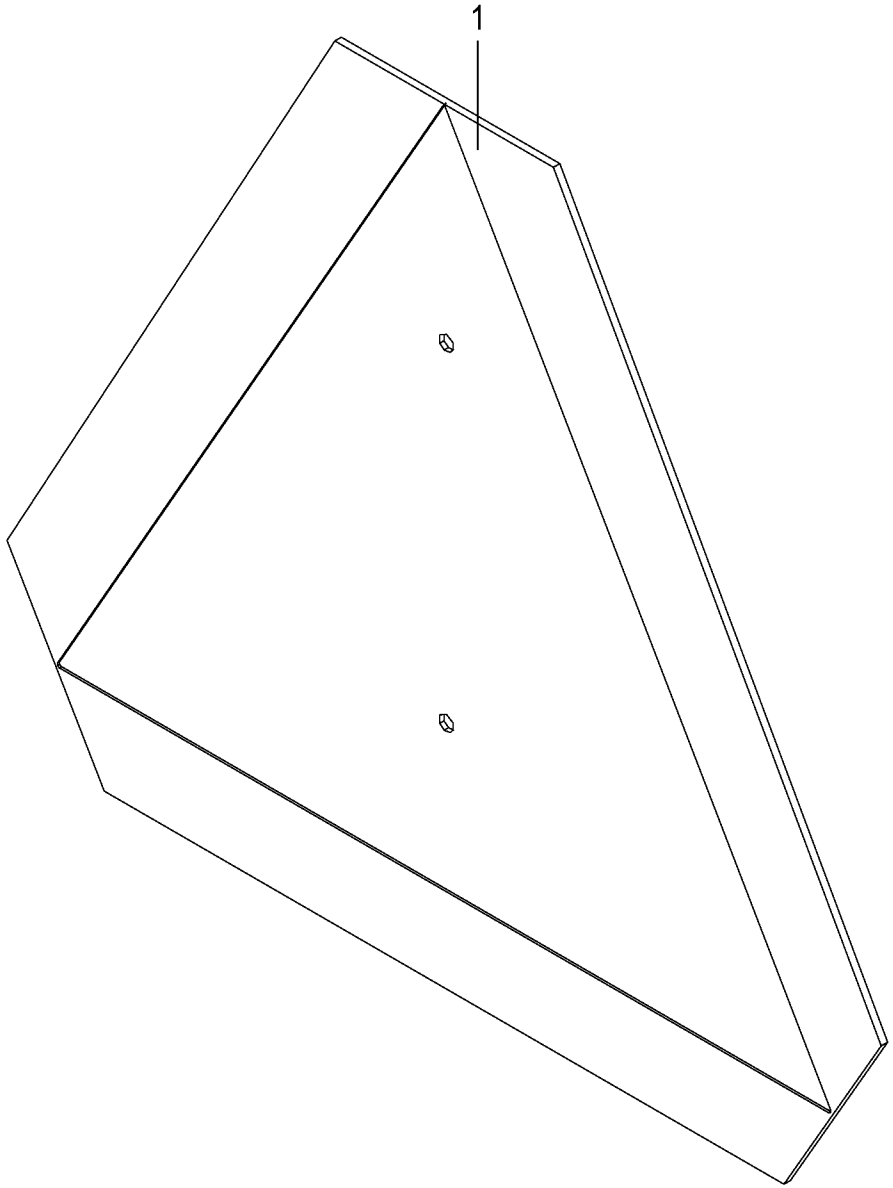

150 051 340 00 / 117.0

150 494 400 01

SMV - Zeichen -optional
SMV emblem
Plaque d'identif. pour véhicules lents

1003000 - 1026399

RP801-21

150 051 340 00

150 494 400 1 **117.0**

Pos.	ID-Nr.	Benennung	Description	Description	Masch.-Nr-							Bemerkung/Remarks/Remarque
1	27 022 272 0	Aufkleber SMV-Zeichen rot	Label SMV emblem red	Autocollant SMV-Zeichen rouge		1						

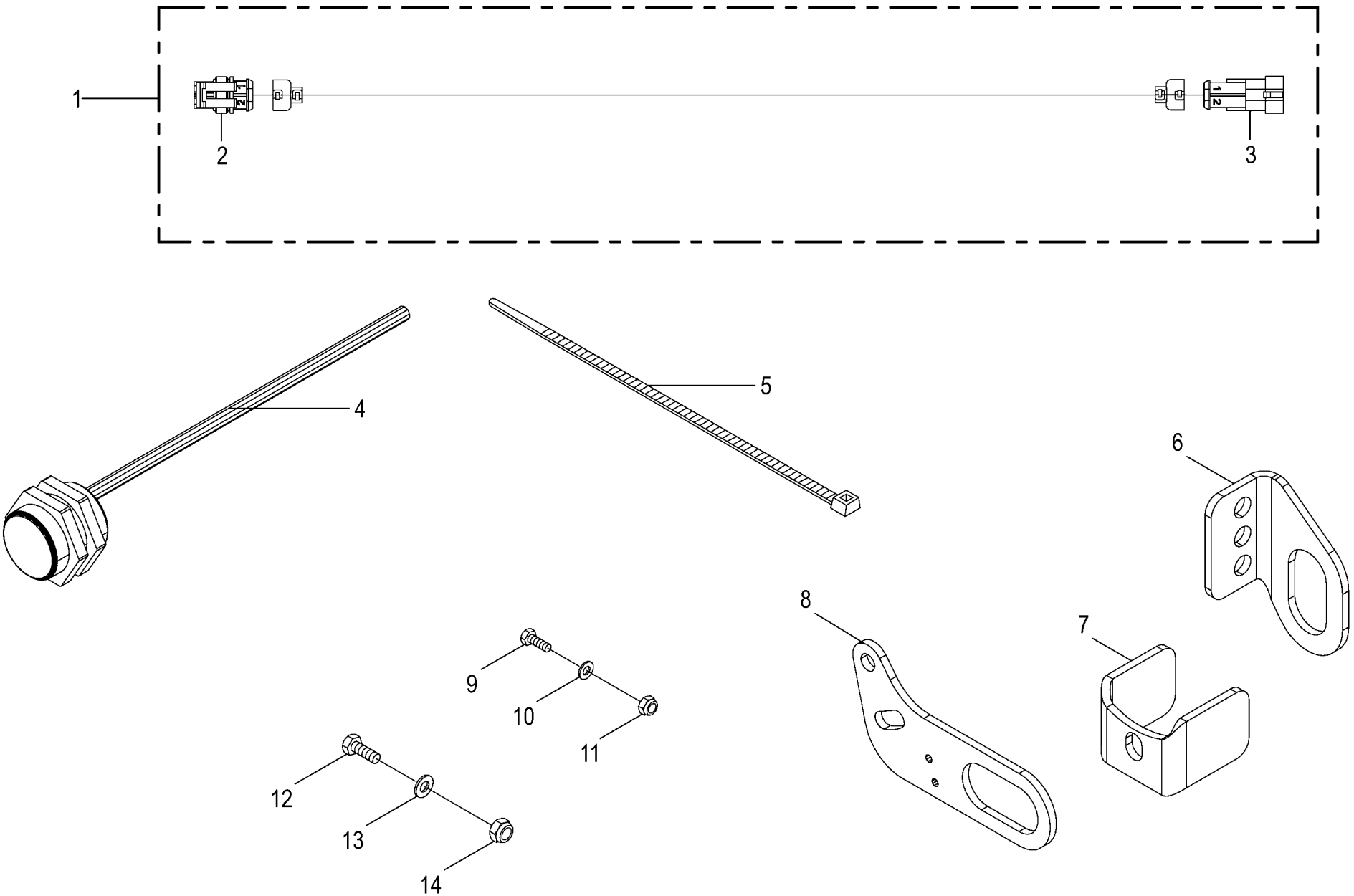

150 051 340 00 / 118.0

150 494 577 02

Traktor Implement Management - Comprima F -optional Tractor Implement Managment - Comprima F Système TIM - Comprima F					1003000 - 1026399	RP801-21						150 051 340 00 150 494 577 2 118.0
Pos.	ID-Nr.	Benennung	Description	Description	Masch.-Nr-							Bemerkung/Remarks/Remarque
1	20 084 260 0	Verlängerung 2-p Supers. 1.5 2000mm	Extension 2-p Supers. 1.5 2000mm	Rallonge 2-p Supers. 1.5 2000mm		1						
2	00 302 351 0	Stecker	Plug	Connecteur		x						
3	00 302 356 0	Kupplungsdose	Coupling socket	Connecteur		x						
4	00 303 469 1	Ind. Näherungsschalter Namur M30 10mm [-B15]	Namur sensor Namur M30 [-B15]	Capt. Namur Namur M30 [-B15]		1						
5	00 922 671 1	Kabelbinder	Cable band	Collier de serrage		x						Lg.= 300
6	20 263 702 0	Sensorhalter	Sensor support	Support de capteur		1						
7	20 261 205 0	Signalblech	Signal sheet	Plaque de signalisation		1						
8	20 261 204 0	Sensorhalter	Sensor support	Support de capteur		1						
9	00 900 637 0	6kt-Schraube	Hex head bolt	Boulon tête hex		x						M 10 X 30
10	00 910 414 0	Scheibe	Washer	Rondelle		x						10,5 X 21 X 2
11	00 908 758 0	Sicherungsmutter	Locknut	Écrou hex		x						M 10
12	00 900 657 0	6kt-Schraube	Hex head bolt	Boulon tête hex		x						M 12 X 35
13	00 910 506 1	Scheibe	Washer	Rondelle		x						13 X 24 X 2,5
14	00 908 701 0	Sicherungsmutter	Locknut	Écrou hex		x						M 12

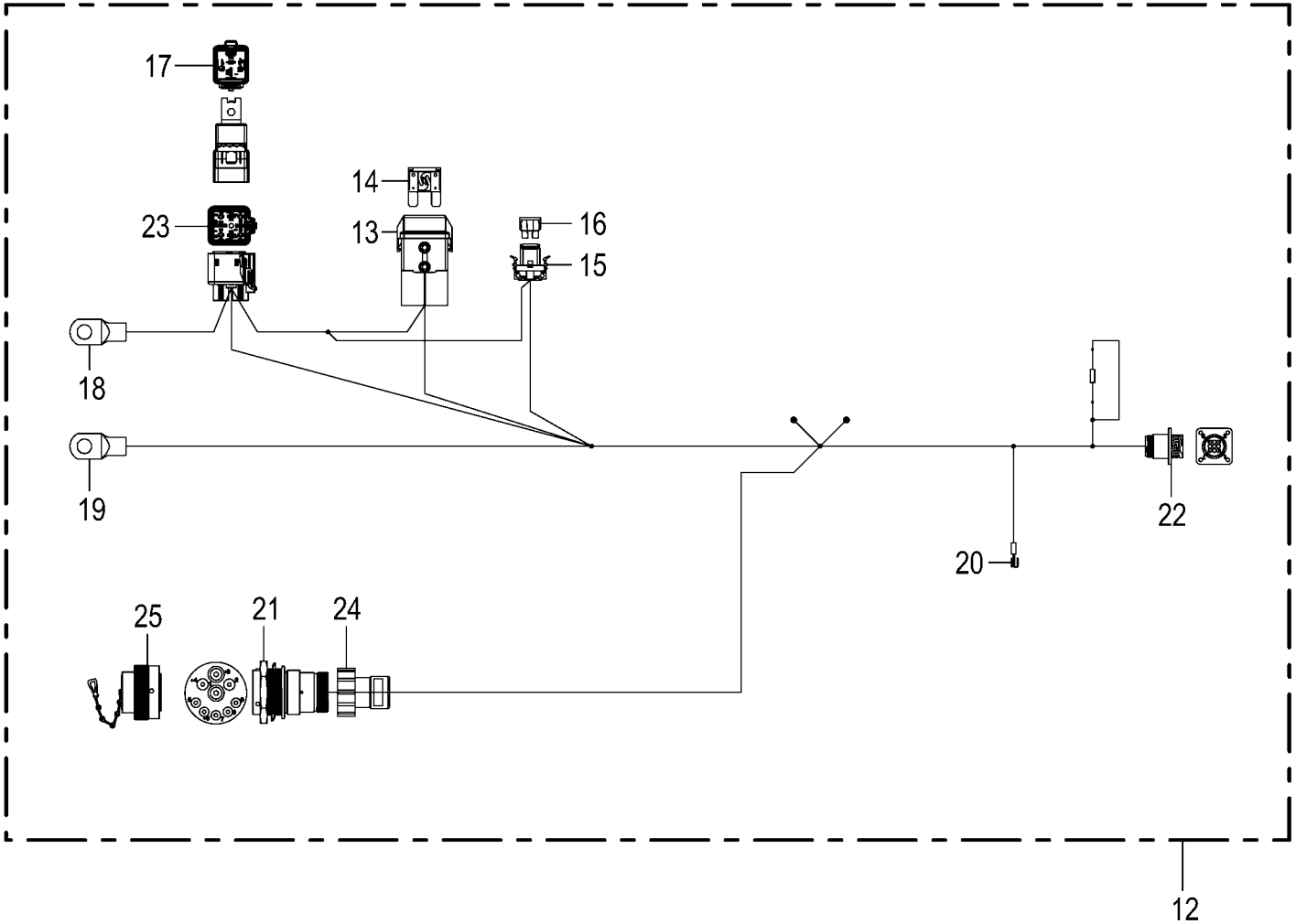

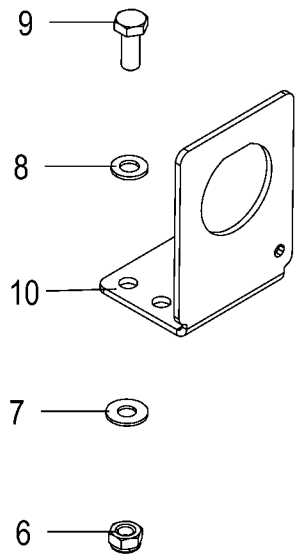

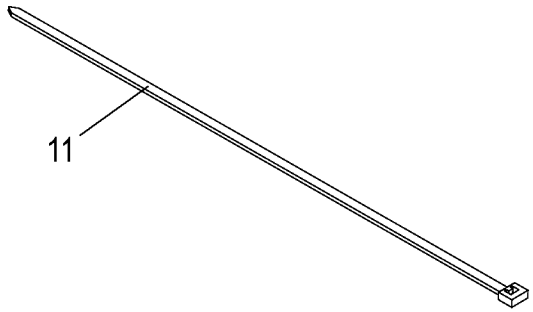

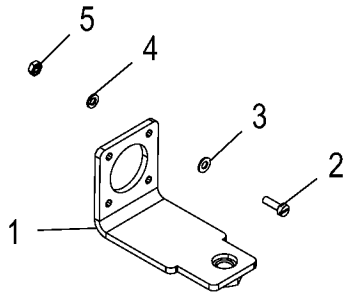

150 051 340 00 / 119.0

150 467 654 04

Traktor Nachrüstung -optional Tractor retrofitting Équipement ultérieur tracteur					1003000 - 1026399	RP801-21						150 051 340 00 150 467 654 4 119.0
Pos.	ID-Nr.	Benennung	Description	Description	Masch.-Nr-							Bemerkung/Remarks/Remarque
1	20 026 986 0	Halter	Support	Cadre support		1						
2	00 903 403 0	Zylinderschraube	Allen screw	Vis tête cylindrique		x						AM 3 X 10
3	00 910 307 0	Scheibe	Washer	Rondelle		x						3,2 X 7 X 0,5
4	00 910 002 0	Federring	Spring washer	Rondelle elastique		x						B 3
5	00 908 204 0	6kt-Mutter	Hex nut	Écrou hex		x						M 3
6	00 908 706 0	Sicherungsmutter	Locknut	Écrou hex		x						M 8
7	00 909 908 1	Sperrkantscheibe	Detent edged washer	Disque à bord d'arrêt		x						SKM 8
8	00 910 413 0	Scheibe	Washer	Rondelle		x						8,4 X 17 X 1,6
9	00 900 614 0	6kt-Schraube	Hex head bolt	Boulon tête hex		x						M 8 X 20
10	20 087 751 1	Halter Stecker 9-p St HDP20 sw	Holder plug 9-p St HDP20 sw	Support cable 9-p St HDP20 sw		1						
11	00 922 671 1	Kabelbinder	Cable band	Collier de serrage		x						Lg.= 300
12	20 087 714 2	Kabelbaum IsoBus Retro Fit Kit	CH ISOBUS retrofit kit	Câbles ISOBUS (Bouchon 3033470)		1						
13	20 085 783 0	Halterung Sicherung MAXI	Holder Fuse MAXI	Fixation Fusible MAXI		1						
14	20 087 676 0	MAXI-Sicherung 50A rt	MAXI fuse 50A red	Fusible MAXI 50A rt		1						
15	20 084 554 0	Halterung Sicherung ATO/Mini	Holder Fuse ATO/Mini	Fixation Fusible ATO/Mini		1						
16	00 302 076 0	Flachstecksicherung	Flat fuse	Fusible plat		1						15 A
17	20 087 643 0	Relais Leistung Schließer 70A	Relay Leistung NO contact 70A	Relais Leistung Contact à fermeture 70A		1						
18	20 082 730 0	Rohrkabelschuh 8-10	Tubular cable lug 8-10	Cosse tubulaire 8-10		1						
19	20 082 730 0	Rohrkabelschuh 8-10	Tubular cable lug 8-10	Cosse tubulaire 8-10		1						
20	00 924 689 0	Steckverteiler	Plug-in disributor	Distribut. connecteurs enfich.		1						
21	20 088 110 0	Stecker 9-p St silber	Plug 9-p St silver	Cavalier 9-p St argenté		1						
	00 303 773 0	Steckerzubehör Mutter	Plug accessories Nut	Accessoires de connecteur Écrou		1						
	20 082 605 0	Steckerzubehör Wellenring	Plug accessories Shaft ring	Accessoires de connecteur Bague d'arbre		1						
	00 303 051 0	Kontakt Ni 5mm2	Contact Ni 5mm2	Contact Ni 5mm2		2						
	20 080 238 0	Kontakt Ni 2mm2	Contact Ni 2mm2	Contact Ni 2mm2		2						
	00 303 047 0	Blindstopfen 3,07mm weiß	Filler plug 3,07mm white	Tampon borgne 3,07mm blanc		1						
	20 080 240 0	Kontakt Ni 0,5mm2	Contact Ni 0,5mm2	Contact Ni 0,5mm2		4						
22	20 082 747 0	Stecker 9-p St schwarz	Plug 9-p St black	Cavalier 9-p St noir		1						
	20 088 299 0	Kontakt Sn 0,2mm2	Contact Sn 0,2mm2	Contact Sn 0,2mm2		6						
	20 088 298 0	Kontakt Sn 0,75mm2	Contact Sn 0,75mm2	Contact Sn 0,75mm2		2						
23	20 087 640 0	Halterung Relais	Holder Relay	Fixation Relais		1						
	20 087 652 0	Kontakt Sn 0,5mm2	Contact Sn 0,5mm2	Contact Sn 0,5mm2		2						
	20 087 662 0	Einzeladerabdichtung grün	Single-wire seal green	Joint du fil unique vert		2						
	20 087 645 0	Kontakt Sn 10mm2	Contact Sn 10mm2	Contact Sn 10mm2		2						
	20 087 657 0	Einzeladerabdichtung gelb	Single-wire seal yellow	Joint du fil unique jaune		2						

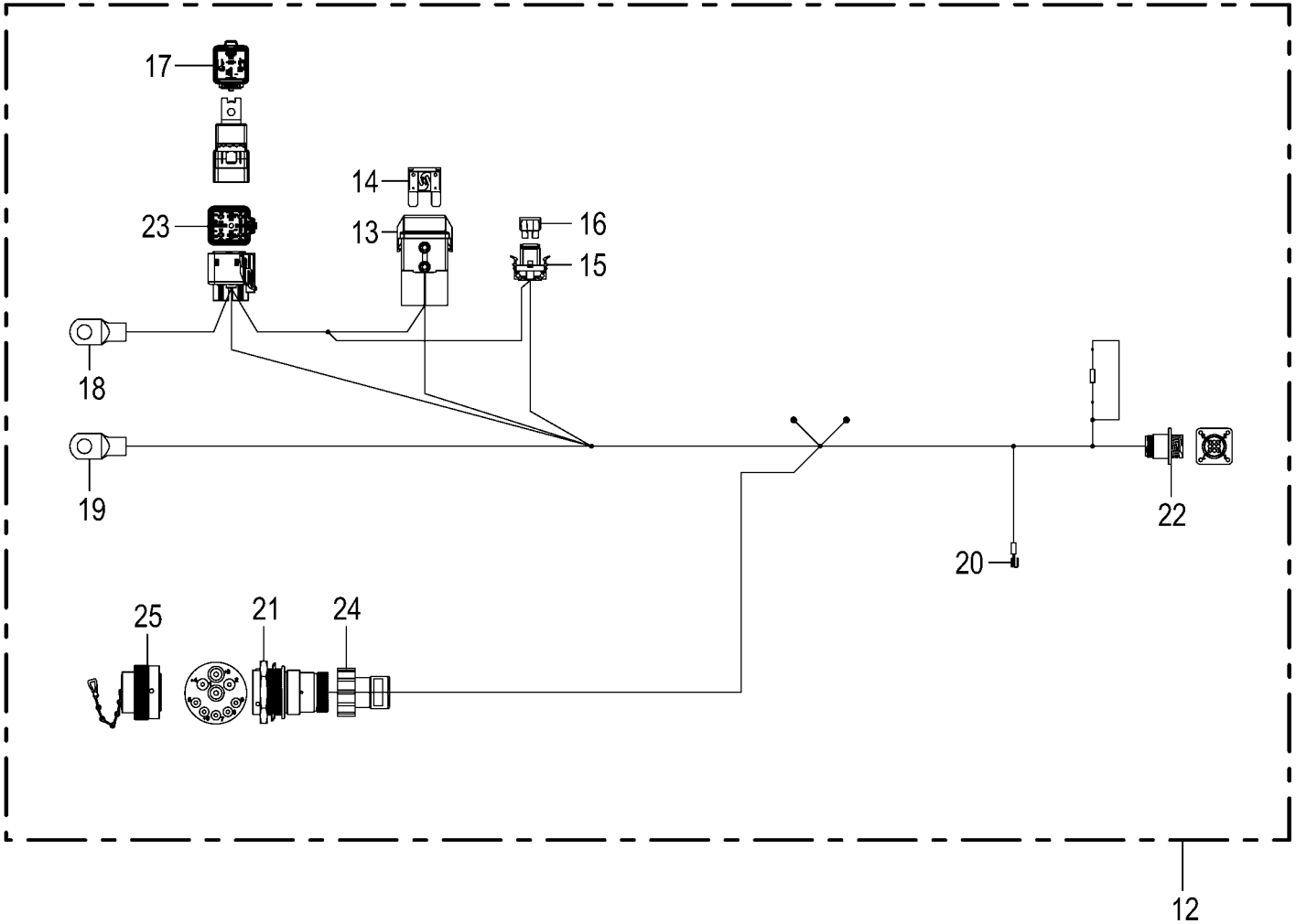

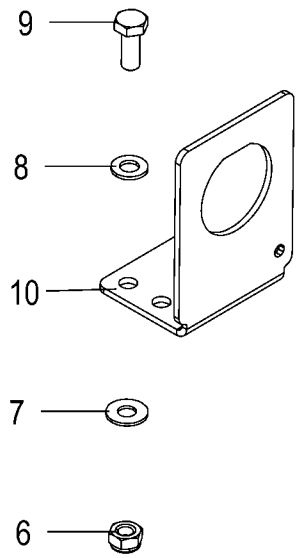

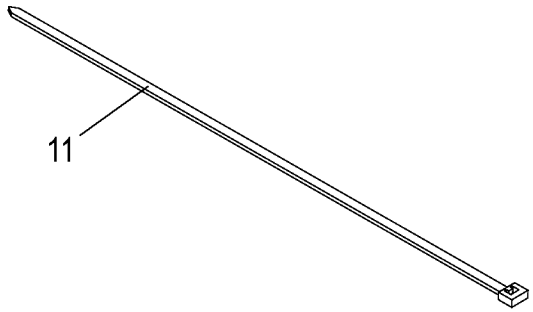

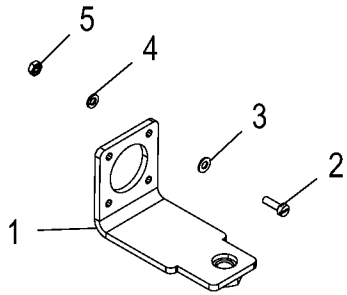

150 051 340 00 / 119.0

150 467 654 04

Traktor Nachrüstung -optional Tractor retrofitting Équipement ultérieur tracteur					1003000 - 1026399	RP801-21						150 051 340 00 150 467 654 4 119.0
Pos.	ID-Nr.	Benennung	Description	Description	Masch.-Nr-							Bemerkung/Remarks/Remarque
	20 087 663 0	Blindstopfen 5,2mm weiß	Filler plug 5,2mm white	Tampon borgne 5,2mm blanc		4						
24	20 087 805 0	Steckerübergang 0-p	Plug transition 0-p	Jonction connecteur 0-p		1						
25	00 303 347 0	Blindstecker	Blind-plug	Connecteur aveugle		1						

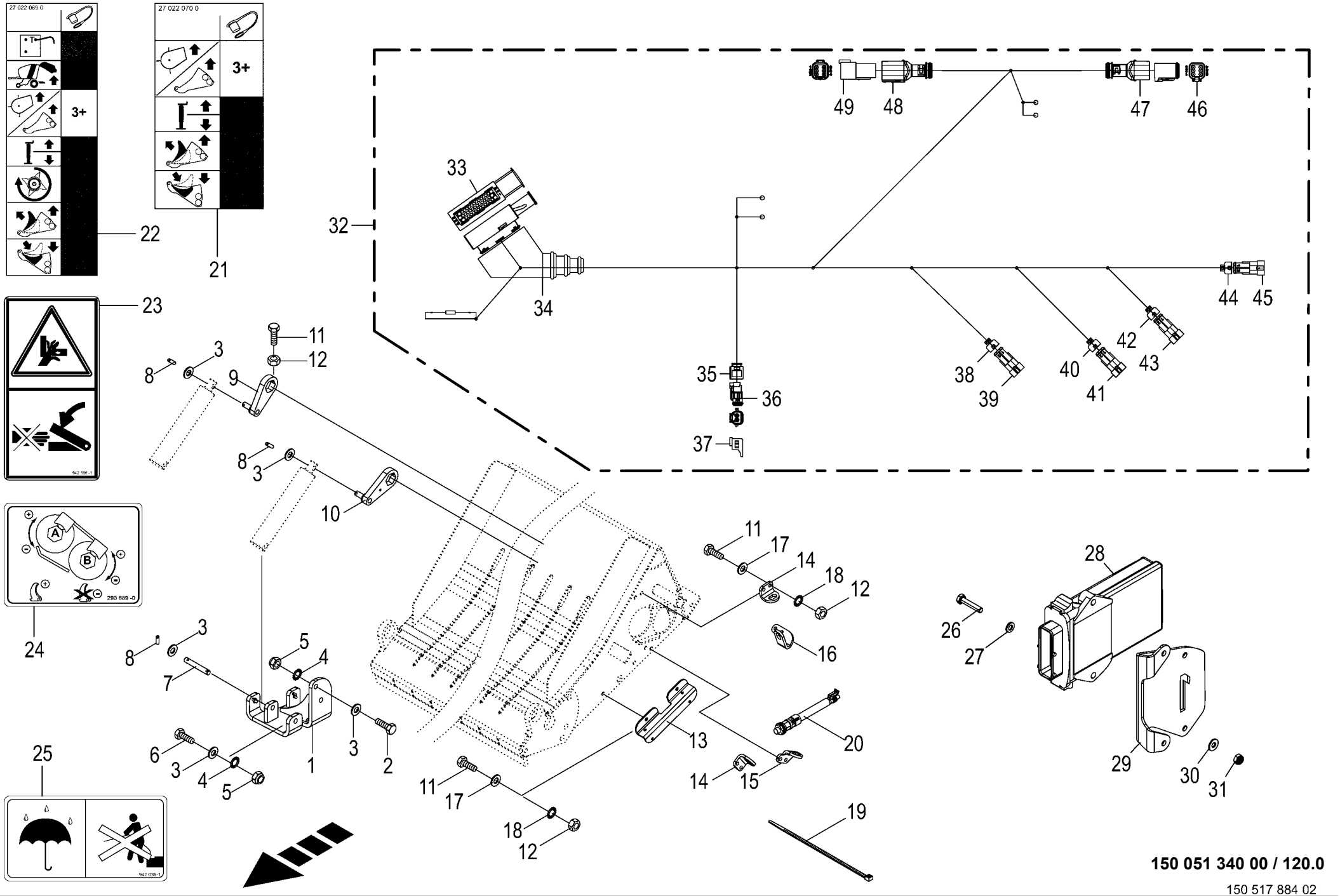

150 051 340 00 / 120.0

150 517 884 02

Hydraulische Messerschaltung -optional Hydraulic knife control Commande hydr. des couteaux					1003000 - 1026399	RP801-21						150 051 340 00 150 517 884 2 120.0
Pos.	ID-Nr.	Benennung	Description	Description	Masch.-Nr-							Bemerkung/Remarks/Remarque
1	20 064 065 0	Zylinderaufnahme	Cylinder mounting	Logement de vérin		1						
2	00 900 657 0	6kt-Schraube	Hex head bolt	Boulon tête hex		x						M 12 X 35
3	00 910 506 1	Scheibe	Washer	Rondelle		x						13 X 24 X 2,5
4	00 909 910 1	Sperrkantscheibe	Detent edged washer	Disque à bord d'arrêt		x						SKM 12
5	00 908 701 0	Sicherungsmutter	Locknut	Écrou hex		x						M 12
6	00 901 451 0	6kt-Schraube	Hex head bolt	Boulon tête hex		x						M 12 X 45
7	20 064 135 0	Bolzen	Pin	Boulon		1						Rd. 12 X 82
8	00 912 608 2	Spannstift	Roll pin	Goupille de serrage		6						5 X 20
9	20 064 132 0	Hebel	Lever	Levier		1						
10	20 064 134 0	Hebel	Lever	Levier		1						
11	00 900 616 0	6kt-Schraube	Hex head bolt	Boulon tête hex		x						M 8 X 25
12	00 908 210 0	6kt-Mutter	Hex nut	Écrou hex		x						M 8
13	20 064 050 0	Leistenwinkel	Bar angle	Barre d‘équerre		1						
14	20 064 046 0	Sensorhalter	Sensor support	Support de capteur		2						
15	20 064 049 0	Sensorhalter	Sensor support	Support de capteur		1						
16	20 064 082 0	Sensorhalter	Sensor support	Support de capteur		1						
17	00 910 413 0	Scheibe	Washer	Rondelle		x						8,4 X 17 X 1,6
18	00 909 908 1	Sperrkantscheibe	Detent edged washer	Disque à bord d'arrêt		x						SKM 8
19	00 922 672 2	Kabelbinder	Cable band	Collier de serrage		x						Lg.= 450
20	00 302 409 2	Ind. Näherungsschalter Namur	Namur sensor Namur M12	Capt. Namur		4						
21	27 022 070 0	M12 6mm Aufkleber Hyd.-Anschl.Compr. CF/CV +X-tr	Label hyd. connection Compr. CF/CV +X-tr	Autocollant		1						
22	27 022 069 0	Aufkleber Hyd.-Anschl. Comprima F/V +X-tr	Label hyd. connection Comprima F/V +X-tr	Autocollant		1						
23	00 942 196 1	Aufkleber	Label	Autocollant		1						
24	00 293 689 0	Aufkleber	Label	Autocollant		1						
25	00 942 038 1	Aufkleber	Label	Autocollant		1						
26	00 901 028 1	6kt-Schraube	Hex head bolt	Boulon tête hex		x						M 6 X 30
27	00 910 411 1	Scheibe	Washer	Rondelle		x						6,4 X 12,5 X 1,6
28	20 082 369 3	ECU KMB 32bit 1ST 2015/19	ECU KMB 32 bit 1ST 2015/19	ECU KMB 32bit 1ST 2015/19		1						
29	20 460 064 0	Halter KMB	Support KMB	Support KMB		1						
30	00 909 906 1	Sperrkantscheibe	Detent edged washer	Disque à bord d'arrêt		x						SKM 6
31	00 908 704 1	Sicherungsmutter	Locknut	Écrou hex		x						M 6
32	20 086 794 2	Kabelbaum RP025 Komfort Messerschaltung	Cab harn RP025 comf blade gr contr syst	Fdc RP025 cde par group de cout confort		1						
33	00 303 239 0	Stecker 42-p Bu schwarz [-A31. X1.2]	Plug 42-p Bu black [-A31.X1. 2]	Cavalier 42-p Bu noir [-A31. X1.2]		1						

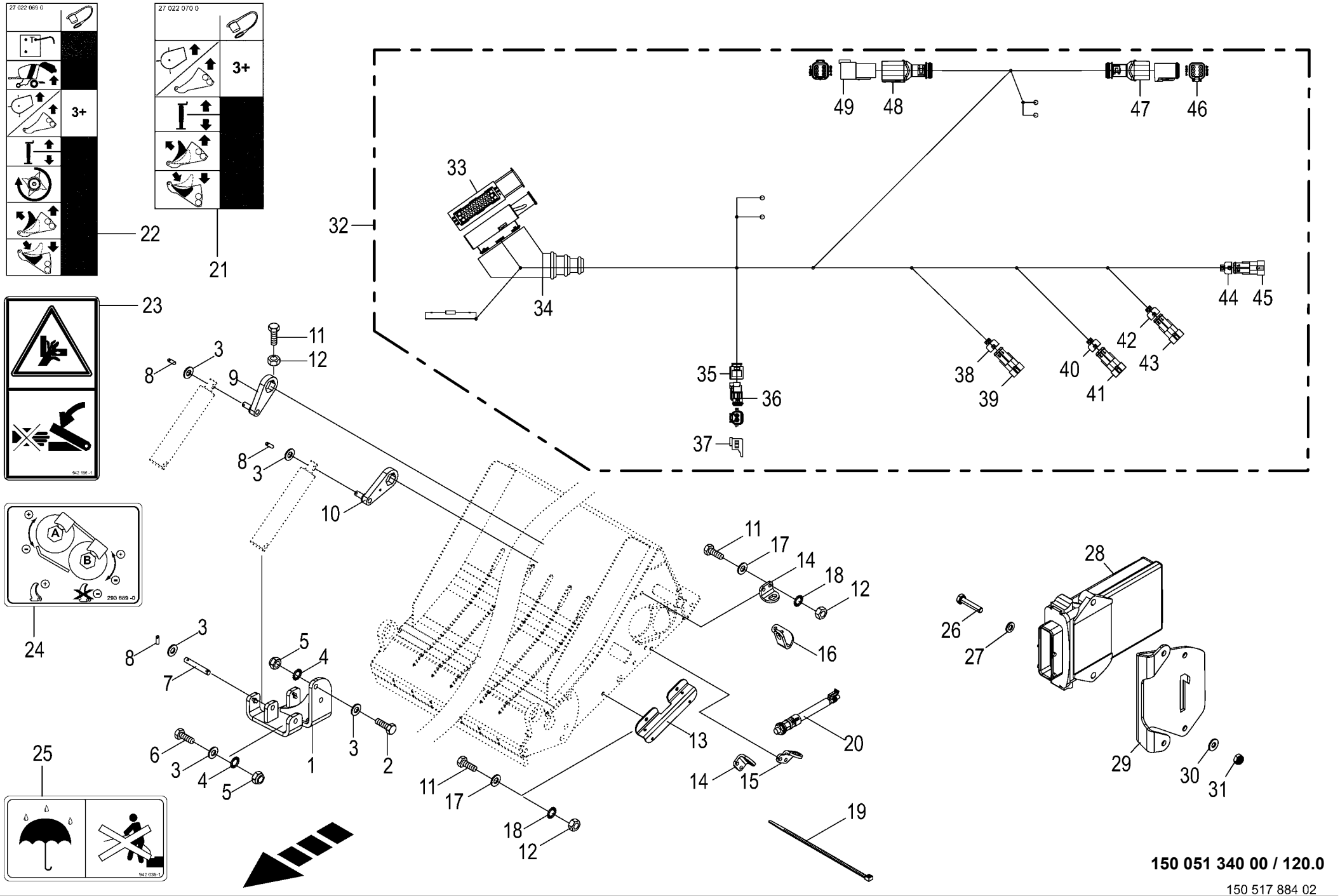

150 051 340 00 / 120.0

150 517 884 02

Hydraulische Messerschaltung -optional Hydraulic knife control Commande hydr. des couteaux					1003000 - 1026399	RP801-21						150 051 340 00 150 517 884 2 120.0
Pos.	ID-Nr.	Benennung	Description	Description	Masch.-Nr-							Bemerkung/Remarks/Remarque
	00 303 075 0	Kontakt Sn 1,5mm2	Contact Sn 1,5mm2	Contact Sn 1,5mm2		4						
	00 303 312 0	Einzeladerabdichtung weiß	Single-wire seal white	Joint du fil unique blanc		4						
	00 303 039 0	Blindstopfen 3,6mm weiß	Filler plug 3,6mm white	Tampon borgne 3,6mm blanc		18						
	00 303 133 0	Kontakt Sn 0,5mm2	Contact Sn 0,5mm2	Contact Sn 0,5mm2		3						
	00 303 036 0	Einzeladerabdichtung grau	Single-wire seal grey	Joint du fil unique gris		3						
	00 303 308 0	Kontakt Sn 0,2mm2	Contact Sn 0,2mm2	Contact Sn 0,2mm2		15						
	20 082 188 0	Einzeladerabdichtung rot	Single-wire seal red	Joint du fil unique rouge		15						
	00 303 040 0	Blindstopfen 5,2mm transp.	Filler plug 5,2mm transparent	Tampon borgne 5,2mm		2						
				transparent								
34	00 302 235 0	Schutztülle	Protective grommet	Bec protecteur		1						
35	20 083 700 0	Steckerübergang 2-p Buchse	Plug transition 2-p Socket	Jonction connecteur 2-p Douille		1						
36	20 085 180 0	Stecker 2-p Bu transp. [-XP31. 2]	Plug 2-p Bu transparent [- XP31.2]	Cavalier 2-p Bu transparent [		1						
				-XP31.2]								
	20 085 181 0	Kontaktsicherung 2-p Bu	Contact fuse 2-p Bu	Fusible de contact 2-p Bu		1						
	20 080 241 0	Kontakt Ni 0,5mm2	Contact Ni 0,5mm2	Contact Ni 0,5mm2		2						
37	20 081 938 0	Blindkappe 2-p DT [-XP31.2_B]	Blind Cover 2-p DT [-XP31.2_B]	Faux couvercle 2-p DT [-XP31.		1						
				2_B]								
38	20 081 994 0	Steckerübergang 2-p	Plug transition 2-p	Jonction connecteur 2-p		1						
39	00 303 003 0	Stecker 2-p St schwarz [-XB42. 1]	Plug 2-p St black [-XB42.1]	Cavalier 2-p St noir [-XB42. 1]		1						
	00 303 006 0	Kontakt Sn 0,35mm2	Contact Sn 0,35mm2	Contact Sn 0,35mm2		2						
	00 303 010 0	Einzeladerabdichtung grün	Single-wire seal green	Joint du fil unique vert		2						
40	20 081 994 0	Steckerübergang 2-p	Plug transition 2-p	Jonction connecteur 2-p		1						
41	00 303 003 0	Stecker 2-p St schwarz [-XB40. 1]	Plug 2-p St black [-XB40.1]	Cavalier 2-p St noir [-XB40. 1]		1						
	00 303 006 0	Kontakt Sn 0,35mm2	Contact Sn 0,35mm2	Contact Sn 0,35mm2		2						
	00 303 010 0	Einzeladerabdichtung grün	Single-wire seal green	Joint du fil unique vert		2						
42	20 081 994 0	Steckerübergang 2-p	Plug transition 2-p	Jonction connecteur 2-p		1						
43	00 303 003 0	Stecker 2-p St schwarz [-XB41. 1]	Plug 2-p St black [-XB41.1]	Cavalier 2-p St noir [-XB41. 1]		1						
	00 303 006 0	Kontakt Sn 0,35mm2	Contact Sn 0,35mm2	Contact Sn 0,35mm2		2						
	00 303 010 0	Einzeladerabdichtung grün	Single-wire seal green	Joint du fil unique vert		2						
44	20 081 994 0	Steckerübergang 2-p	Plug transition 2-p	Jonction connecteur 2-p		1						
45	00 303 003 0	Stecker 2-p St schwarz [-XB43. 1]	Plug 2-p St black [-XB43.1]	Cavalier 2-p St noir [-XB43. 1]		1						
	00 303 006 0	Kontakt Sn 0,35mm2	Contact Sn 0,35mm2	Contact Sn 0,35mm2		2						
	00 303 010 0	Einzeladerabdichtung grün	Single-wire seal green	Joint du fil unique vert		2						
46	20 082 519 0	Stecker 6-p St grau [-X552.2_ A31]	Plug 6-p St grey [-X552.2_ A31]	Cavalier 6-p St gris [-X552. 2_A31]		1						
	20 082 322 0	Kontaktsicherung 6-p St	Contact fuse 6-p St	Fusible de contact 6-p St		1						
	20 082 103 0	Kontakt Ni 1mm2	Contact Ni 1mm2	Contact Ni 1mm2		4						
	20 080 240 0	Kontakt Ni 0,5mm2	Contact Ni 0,5mm2	Contact Ni 0,5mm2		2						
47	20 082 255 0	Steckerübergang 6-p Buchse	Plug transition 6-p Socket	Jonction connecteur 6-p Douille		1						

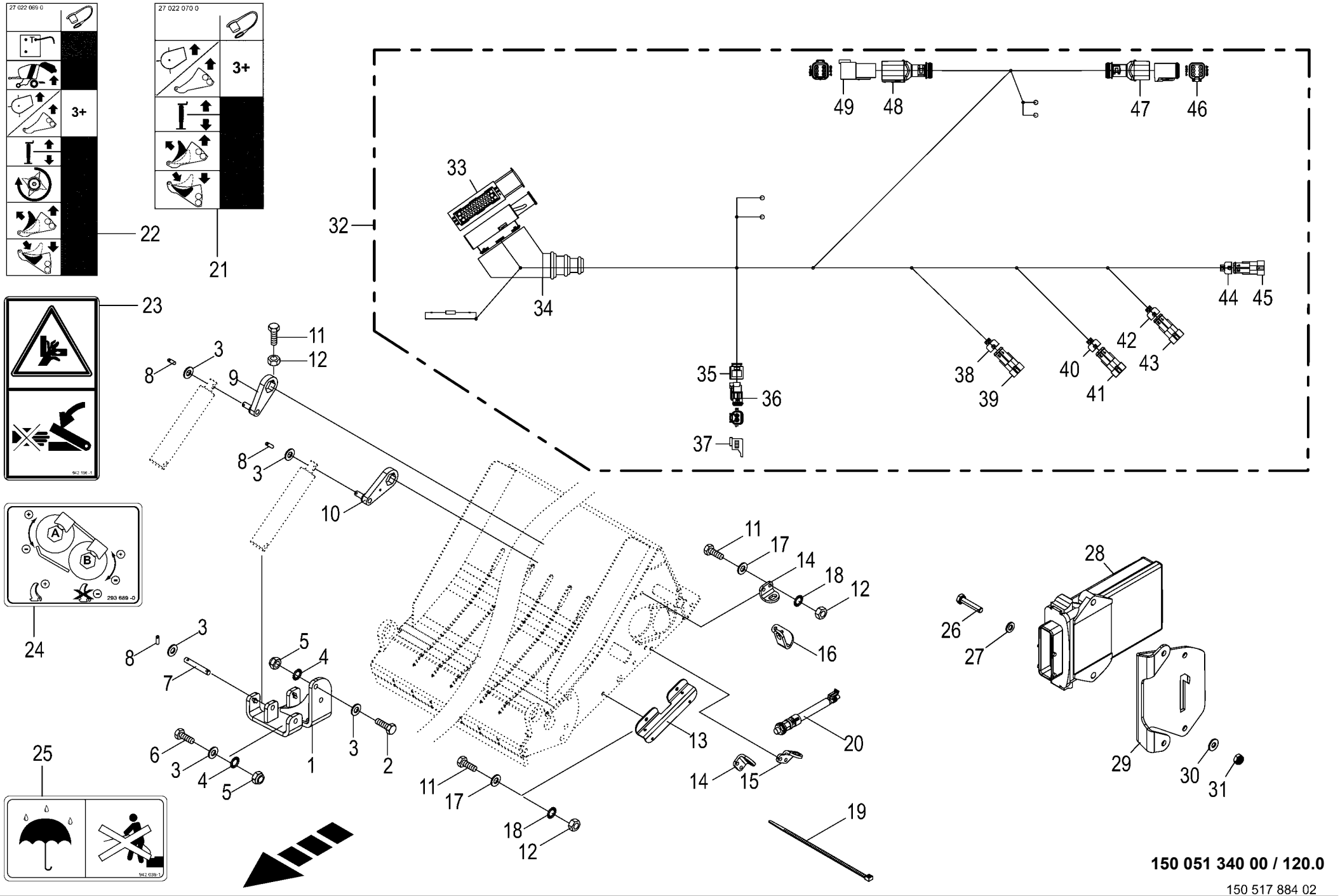

150 051 340 00 / 120.0

150 517 884 02

Hydraulische Messerschaltung -optional Hydraulic knife control Commande hydr. des couteaux					1003000 - 1026399	RP801-21						150 051 340 00 150 517 884 2 120.0
Pos.	ID-Nr.	Benennung	Description	Description	Masch.-Nr-							Bemerkung/Remarks/Remarque
48	20 082 257 0	Steckerübergang 6-p Stift	Plug transition 6-p Pin	Jonction connecteur 6-p Goupille		1						
49	20 082 519 0	Stecker 6-p St grau [-X552.1_ A31]	Plug 6-p St grey [-X552.1_ A31]	Cavalier 6-p St gris [-X552. 1_A31]		1						
	20 082 322 0	Kontaktsicherung 6-p St	Contact fuse 6-p St	Fusible de contact 6-p St		1						
	20 082 103 0	Kontakt Ni 1mm2	Contact Ni 1mm2	Contact Ni 1mm2		4						
	20 080 240 0	Kontakt Ni 0,5mm2	Contact Ni 0,5mm2	Contact Ni 0,5mm2		2						

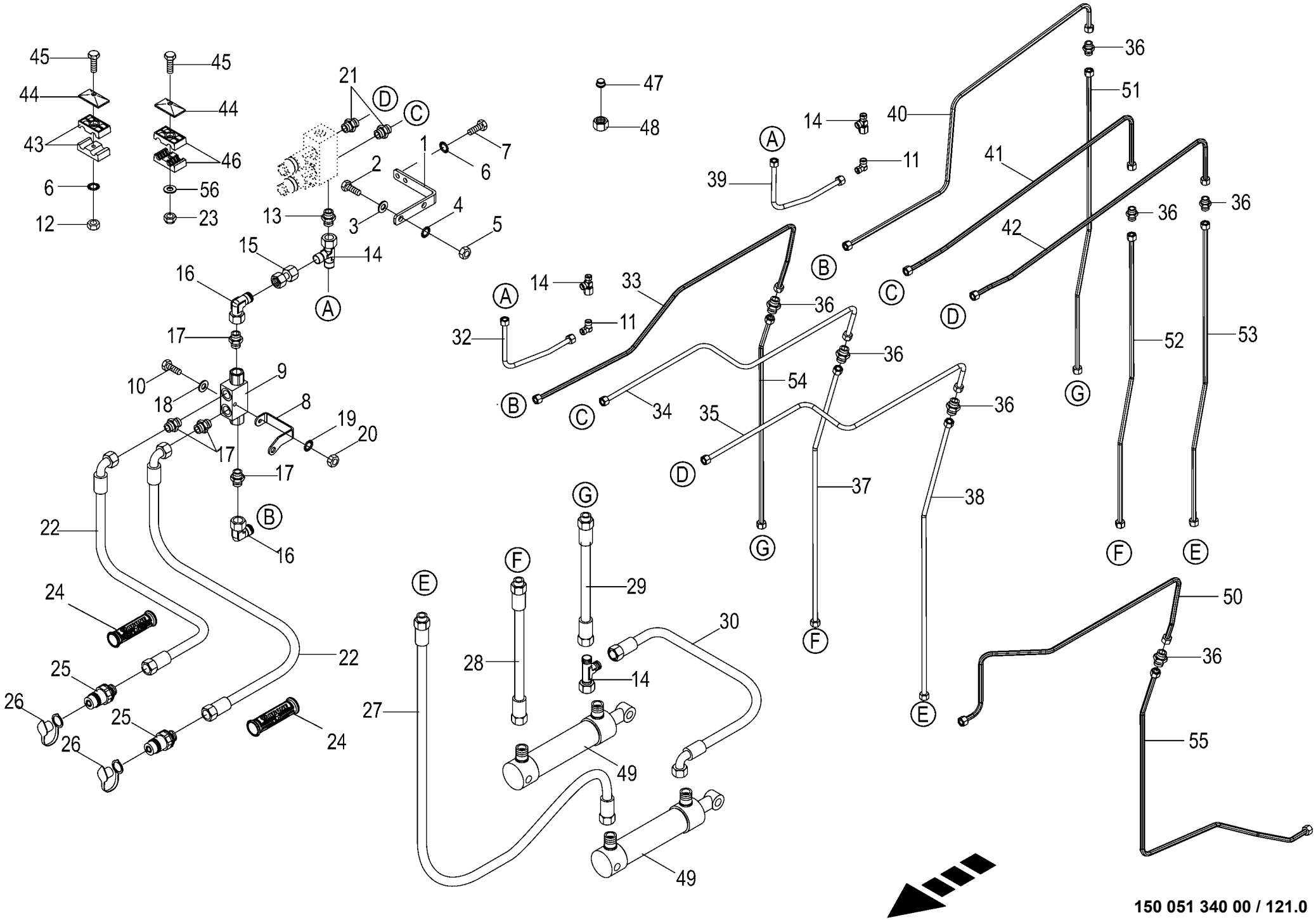

150 051 340 00 / 121.0

150 500 497 01

Hydraulische Messerschaltung -optional Hydraulic knife control Commande hydr. des couteaux					1003000 - 1026399	RP801-21						150 051 340 00 150 500 497 1 121.0
Pos.	ID-Nr.	Benennung	Description	Description	Masch.-Nr-							Bemerkung/Remarks/Remarque
1	20 065 007 0	Halter	Support	Cadre support		1						
2	00 900 636 0	6kt-Schraube	Hex head bolt	Boulon tête hex		x						M 10 X 25
3	00 910 414 0	Scheibe	Washer	Rondelle		x						10,5 X 21 X 2
4	00 909 909 1	Sperrkantscheibe	Detent edged washer	Disque à bord d'arrêt		x						SKM 10
5	00 908 212 0	6kt-Mutter	Hex nut	Écrou hex		x						M 10
6	00 909 908 1	Sperrkantscheibe	Detent edged washer	Disque à bord d'arrêt		x						SKM 8
7	00 900 616 0	6kt-Schraube	Hex head bolt	Boulon tête hex		x						M 8 X 25
8	20 065 008 0	Halter	Support	Cadre support		1						
9	00 919 343 0	Doppel - Sperrblock	Double lock-up valve unit	Bloc d'arrêt double		1						G= 3/8"
10	00 901 411 1	6kt-Schraube	Hex head bolt	Boulon tête hex		x						M 6 X 45
11	00 921 066 1	Winkel-Verbindungsstutzen	Elbow union	Raccord coude		1						L 12
12	00 908 030 0	6kt-Mutter	Hex nut	Écrou hex		x						M 8
13	00 920 901 1	Einschraubstutzen	Male connector	Raccord filet		1						M 18 X 1,5
14	00 921 079 1	L-Stutzen	Adjustable L connection	Raccord L réglable		3						L 12
15	00 230 743 0	Doppelnippel	Double nipple	Double raccord		2						L 12
16	00 921 067 1	Winkelstutzen	Angle lug	Jarret tubulure		2						M 18 X 1,5
17	00 919 918 1	Einschraubstutzen	Male connector	Raccord filet		4						M 18 X 1,5 / E R3/8"
18	00 910 351 1	Scheibe	Washer	Rondelle		x						6,4 X 18 X 1,6
19	00 909 906 1	Sperrkantscheibe	Detent edged washer	Disque à bord d'arrêt		x						SKM 6
20	00 908 208 0	6kt-Mutter	Hex nut	Écrou hex		x						M 6
21	00 921 060 2	Einschraubstutzen	Male connector	Raccord filet		2						L 12 MB
22	00 920 056 1	Hochdruckschlauchleitung	High pressure hose line	Conduite de tuyau haute pression		2						Lg.= 4400
23	00 908 706 0	Sicherungsmutter	Locknut	Écrou hex		x						M 8
24	27 013 869 0	Griffhälften+Beschrift-Satz	Handle halves + labelling set	Moitié de poignée de DPR + Jeu		2						
		NW06/10	NW06/10	inscript.								
	27 013 868 0	Hydr-Schlauchbeschriftung (Satz für ET)	Labelling kit hydraulic hose 40numbers	Jeu inscrip. du tuyau flex. hydr 40chif.		2						
25	00 921 145 0	Kupplungsstecker	Connector plug	Fiche de jonction		2						M 18 X 1,5
26	00 919 616 0	Staubmuffe -grün	Dust cap -green	Manchon anti-poussiere -vert		2						
27	27 011 414 0	Hyd-Schlauch 2SN 10x770 DKOL DKOL90	Hyd. hose 2 SN 10x770 DKOL DKOL90°	Flex. hyd. 2 SN 10x770 DKOL DKOL90°		1						
28	00 920 965 0	Hochdruckschlauchleitung	High pressure hose line	Conduite de tuyau haute pression		1						Lg.= 800
29	00 921 001 0	Hochdruckschlauchleitung	High pressure hose line	Conduite de tuyau haute pression		1						Lg.= 600
30	00 920 095 0	Hochdruckschlauchleitung	High pressure hose line	Conduite de tuyau haute pression		1						Lg.= 350
32	00 000 001 0	-nicht für diese Maschine	-not for this machine	-non prevu pour cette machine		x						
33	00 000 001 0	-nicht für diese Maschine	-not for this machine	-non prevu pour cette machine		x						
34	00 000 001 0	-nicht für diese Maschine	-not for this machine	-non prevu pour cette machine		x						
35	00 000 001 0	-nicht für diese Maschine	-not for this machine	-non prevu pour cette machine		x						

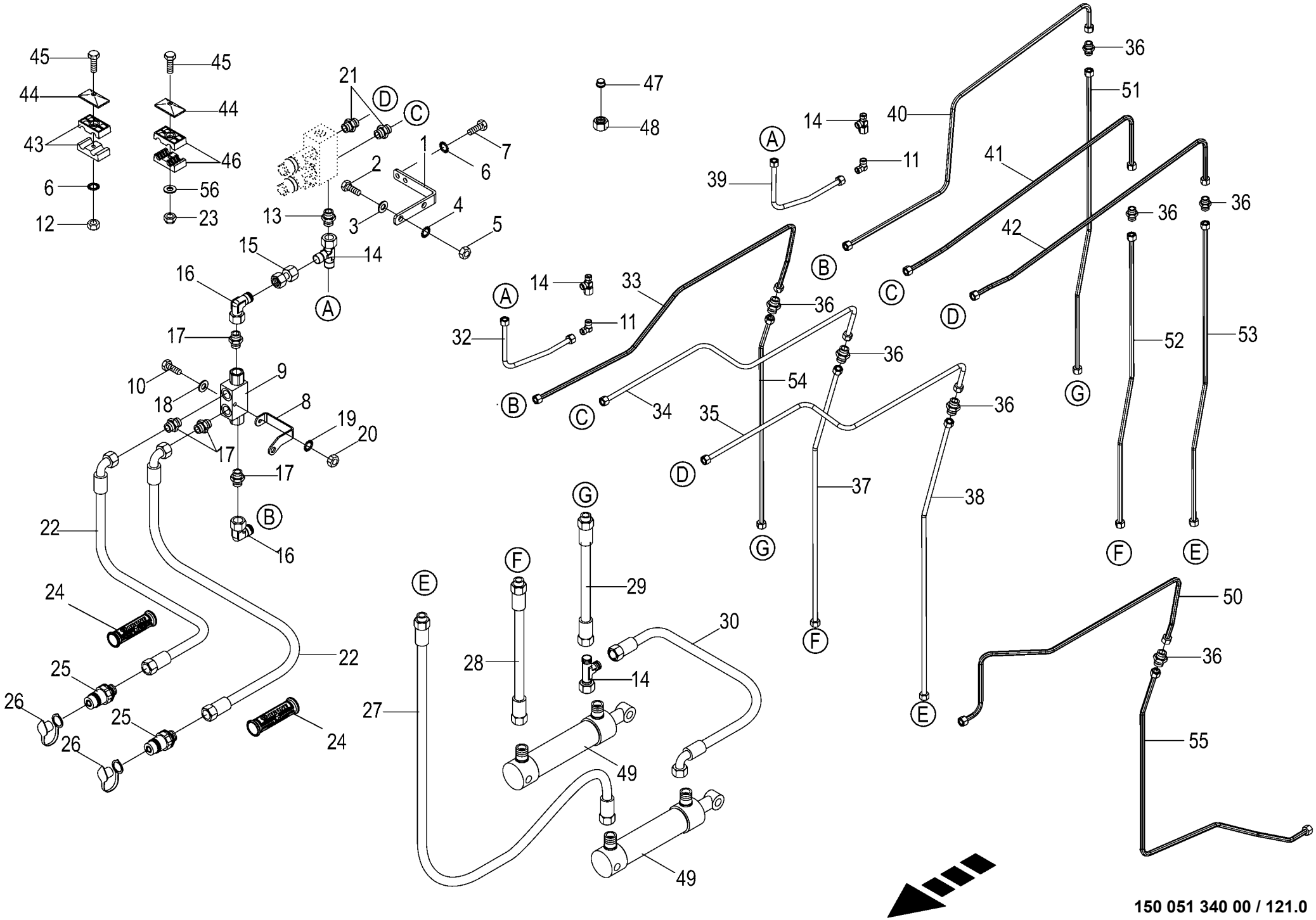

150 051 340 00 / 121.0

150 500 497 01

Hydraulische Messerschaltung -optional
Hydraulic knife control
Commande hydr. des couteaux

1003000 - 1026399

RP801-21

150 051 340 00

150 500 497 1 **121.0**

Pos.	ID-Nr.	Benennung	Description	Description	Masch.-Nr-							Bemerkung/Remarks/Remarque
36	00 921 054 1	Verbindungsstutzen	Connector	Raccord		3						M 18 X 1,5
37	00 000 001 0	-nicht für diese Maschine	-not for this machine	-non prevu pour cette machine		x						
38	00 000 001 0	-nicht für diese Maschine	-not for this machine	-non prevu pour cette machine		x						
39	20 065 009 0	Hydraulikleitung -inkl.	Hydraulic line -incl. nozzle disc	Ligne hydraulique -incl. écrou de		1						12 X 1,5
		Überwurfmutter, Schneidring	cap, cutting ring	buse-pastille, baque coupante								
40	20 460 631 0	Hyd.-Leitung 12 x 1,5 x 1302 3	Hydraulic line 12 x 1,5 x 1302	Conduite hydraulique 12 x 1,5 x		1						
		Bögen		1302								
41	20 460 633 0	Hyd.-Leitung 12 x 1,5 x 1045 3	Hydraulic line 12 x 1,5 x 1045	Conduite hydraulique 12 x 1,5 x		1						
		Bögen		1045								
42	20 460 634 0	Hyd.-Leitung 12 x 1,5 x 1042 3	Hydraulic line 12 x 1,5 x 1042	Conduite hydraulique 12 x 1,5 x		1						
		Bögen		1042								
43	27 004 012 0	Rohrschelle -2 Hälften	Tube clamp -2 halves	Bride -2 moitiés		4						Bo.= 18/18
44	00 925 134 0	Deckplatte	Cover plate	Plaque de recouvrement		16						
45	00 901 423 0	6kt-Schraube	Hex head bolt	Boulon tête hex		x						M 8 X 50
	00 901 046 1	6kt-Schraube	Hex head bolt	Boulon tête hex		x						M 8 X 55
	00 901 008 1	6kt-Schraube	Hex head bolt	Boulon tête hex		x						M 8 X 80
	00 900 359 0	6kt-Schraube	Hex head bolt	Boulon tête hex		x						M 8 X 85
	00 900 223 1	6kt-Schraube	Hex head bolt	Boulon tête hex		x						M 8 X 110
46	00 925 105 0	Rohrschelle -2 Hälften	Tube clamp -2 halves	Bride -2 moitiés		12						Bo.= 12/12
47	00 919 300 0	Verschlusskegel mit O-Ring	Locking cone w. O-ring	Cône de verouillage av.joint t		1						L 12
48	00 921 206 0	Überwurfmutter	Nozzle disc cap	Écrou de buse-pastille		1						AL 12
49	27 000 925 1	Hyd-Zylinder DZ 20/32x135/230	Hydr. cylinder DZ 20/32x135/ 230	Cylinder de hydr. DZ 20/		2						
				32x135/230								
	27 010 669 0	Dichtungssatz DZ20/32	Sealing set	Jeu de joints		2						
50	00 000 001 0	-nicht für diese Maschine	-not for this machine	-non prevu pour cette machine		x						
51	20 460 626 0	Hyd.-Leitung 12 x 1,5 x 1014 2	Hydraulic line 12 x 1,5 x 1014	Conduite hydraulique 12 x 1,5 x		1						
		Bögen		1014								
52	20 460 628 0	Hyd.-Leitung 12 x 1,5 x 975 2	Hydraulic line 12 x 1,5 x 975	Conduite hydraulique 12 x 1,5 x		1						
		Bögen		975								
53	20 460 629 0	Hyd.-Leitung 12 x 1,5 x 1010 2	Hydraulic line 12 x 1,5 x 1010	Conduite hydraulique 12 x 1,5 x		1						
		Bögen		1010								
54	00 000 001 0	-nicht für diese Maschine	-not for this machine	-non prevu pour cette machine		x						
55	00 000 001 0	-nicht für diese Maschine	-not for this machine	-non prevu pour cette machine		x						
56	00 910 413 0	Scheibe	Washer	Rondelle		x						8,4 X 17 X 1,6

ID-NR. ID-NO.	TAFEL DIAG.	POS. POS.	ID-NR. ID-NO.	TAFEL DIAG.	POS. POS.	ID-NR. ID-NO.	TAFEL DIAG.	POS. POS.	ID-NR. ID-NO.	TAFEL DIAG.	POS. POS.	ID-NR. ID-NO.	TAFEL DIAG.	POS. POS.
00 000 001 0	6.0	2	00 215 786 0	71.0	23	00 278 599 1	71.0	12	00 292 254 0	49.0	12	00 293 794 0	75.0	23
00 000 001 0	6.0	9	00 230 743 0	121.0	15	00 278 667 2	87.0	12	00 292 305 1	76.0	12	00 293 838 0	58.0	15
00 000 001 0	95.0	45	00 241 400 2	13.0	1	00 278 987 2	3.0	2	00 292 318 1	43.0	15	00 293 877 1	50.0	19
00 000 001 0	95.0	48	00 241 401 2	12.0	1	00 279 000 0	20.0	21	00 292 320 0	47.0	21	00 293 878 1	50.0	17
00 000 001 0	98.0	2	00 250 067 4	55.0	22	00 279 049 1	54.0	26	00 292 396 0	47.0	26	00 293 912 0	92.0	21
00 000 001 0	115.0	1	00 250 067 4	72.0	38	00 279 254 0	99.0	13	00 292 763 3	27.0	18	00 302 074 0	78.0	2
00 000 001 0	115.0	2	00 250 308 0	70.0	27	00 279 368 0	16.0	36	00 292 763 3	28.0	3	00 302 076 0	78.0	2
00 000 001 0	121.0	32	00 266 050 1	49.0	11	00 279 369 2	16.0	33	00 292 767 0	29.0	6	00 302 076 0	119.0	16
00 000 001 0	121.0	33	00 270 181 0	16.0	35	00 279 371 2	16.0	37	00 292 772 0	33.0	16	00 302 196 0	78.0	2
00 000 001 0	121.0	34	00 270 283 1	57.0	42	00 279 595 0	58.0	25	00 292 772 0	34.0	13	00 302 235 0	79.0	52
00 000 001 0	121.0	35	00 273 289 1	25.0	30	00 281 758 0	25.0	18	00 292 773 0	33.0	17	00 302 235 0	80.0	54
00 000 001 0	121.0	37	00 273 316 6	54.0	3	00 281 805 1	66.0	10	00 292 773 0	34.0	14	00 302 235 0	120.0	34
00 000 001 0	121.0	38	00 273 321 2	54.0	19	00 282 593 4	3.0	5	00 292 798 0	32.0	4	00 302 321 2	41.0	6
00 000 001 0	121.0	50	00 273 327 3	54.0	24	00 285 790 3	28.0	21	00 292 802 0	33.0	35	00 302 321 2	41.0	13
00 000 001 0	121.0	54	00 273 355 1	55.0	4	00 286 247 2	56.0	27	00 292 802 0	34.0	33	00 302 351 0	118.0	2
00 000 001 0	121.0	55	00 273 856 1	27.0	5	00 286 945 0	71.0	1	00 292 962 0	75.0	13	00 302 356 0	118.0	3
00 003 041 4	57.0	40	00 273 856 1	28.0	11	00 288 786 3	27.0	1	00 292 983 0	56.0	6	00 302 409 2	31.0	42
00 015 145 1	7.0	9	00 274 363 1	15.0	22	00 290 065 1	35.0	8	00 292 986 1	55.0	18	00 302 409 2	51.0	8
00 015 145 1	56.0	16	00 274 376 2	41.0	1	00 290 065 1	94.0	11	00 292 989 6	56.0	1	00 302 409 2	58.0	29
00 030 124 2	40.0	16	00 274 609 0	87.0	6	00 290 366 0	29.0	31	00 293 132 0	31.0	8	00 302 409 2	120.0	20
00 030 195 2	33.0	3	00 274 903 5	29.0	12	00 291 147 1	100.0	8	00 293 206 0	24.0	7	00 302 688 0	83.0	16
00 030 195 2	34.0	3	00 276 337 1	75.0	3	00 291 147 1	114.0	7	00 293 363 0	24.0	33	00 302 688 0	85.0	17
00 036 127 4	27.0	14	00 276 450 0	25.0	28	00 292 059 1	43.0	3	00 293 406 2	87.0	18	00 302 688 0	85.0	18
00 036 127 4	28.0	8	00 277 238 1	71.0	15	00 292 060 0	44.0	29	00 293 459 1	70.0	38	00 302 983 0	79.0	42
00 036 295 1	106.0	30	00 277 425 2	8.0	1	00 292 093 2	68.0	24	00 293 567 1	24.0	30	00 302 983 0	80.0	44
00 146 465 1	50.0	14	00 277 505 1	3.0	8	00 292 106 1	66.0	18	00 293 577 1	66.0	11	00 303 000 0	81.0	14
00 146 629 0	66.0	2	00 277 540 5	29.0	8	00 292 123 1	56.0	4	00 293 583 1	29.0	5	00 303 000 0	81.0	20
00 152 201 0	105.0	13	00 277 572 1	71.0	26	00 292 125 1	54.0	23	00 293 601 0	76.0	7	00 303 000 0	81.0	22
00 153 206 0	26.0	7	00 277 575 6	3.0	7	00 292 126 0	56.0	30	00 293 605 0	76.0	13	00 303 001 0	79.0	14
00 154 251 1	58.0	18	00 277 581 8	3.0	1	00 292 131 2	57.0	1	00 293 606 0	76.0	9	00 303 001 0	79.0	30
00 180 489 0	70.0	32	00 277 635 1	31.0	21	00 292 134 0	57.0	9	00 293 614 0	75.0	24	00 303 001 0	79.0	39
00 180 489 0	72.0	16	00 277 700 1	28.0	28	00 292 135 0	57.0	8	00 293 642 1	15.0	28	00 303 001 0	80.0	14
00 185 149 1	56.0	38	00 277 719 1	88.0	37	00 292 138 1	56.0	24	00 293 689 0	92.0	8	00 303 001 0	80.0	41
00 185 523 3	66.0	5	00 277 729 4	3.0	10	00 292 144 1	72.0	11	00 293 689 0	120.0	24	00 303 001 0	81.0	9
00 187 960 0	16.0	4	00 277 731 6	3.0	6	00 292 145 2	44.0	1	00 293 714 0	33.0	10	00 303 003 0	79.0	2
00 187 960 0	17.0	4	00 278 035 0	55.0	4	00 292 147 3	58.0	8	00 293 759 0	56.0	61	00 303 003 0	79.0	7
00 188 284 0	50.0	36	00 278 204 1	55.0	31	00 292 156 2	56.0	54	00 293 768 0	75.0	21	00 303 003 0	79.0	9
00 188 497 0	66.0	12	00 278 475 3	54.0	8	00 292 216 0	55.0	7	00 293 773 1	88.0	22	00 303 003 0	79.0	32
00 188 538 0	46.0	17	00 278 504 4	20.0	20	00 292 254 0	47.0	5	00 293 787 0	56.0	25	00 303 003 0	79.0	34
00 188 538 0	66.0	31	00 278 574 4	99.0	17	00 292 254 0	48.0	7	00 293 792 0	75.0	33	00 303 003 0	79.0	41

ID-NR. ID-NO.	TAFEL DIAG.	POS. POS.	ID-NR. ID-NO.	TAFEL DIAG.	POS. POS.	ID-NR. ID-NO.	TAFEL DIAG.	POS. POS.	ID-NR. ID-NO.	TAFEL DIAG.	POS. POS.	ID-NR. ID-NO.	TAFEL DIAG.	POS. POS.
00 303 003 0	79.0	44	00 303 007 0	81.0	23	00 303 011 0	81.0	22	00 303 312 0	80.0	61	00 341 144 2	24.0	14
00 303 003 0	80.0	2	00 303 008 0	79.0	14	00 303 011 0	81.0	23	00 303 312 0	120.0	33	00 344 769 2	50.0	35
00 303 003 0	80.0	7	00 303 008 0	79.0	30	00 303 036 0	79.0	53	00 303 316 2	85.0	19	00 345 998 3	24.0	13
00 303 003 0	80.0	9	00 303 008 0	79.0	39	00 303 036 0	80.0	55	00 303 316 2	102.0	28	00 347 274 1	31.0	37
00 303 003 0	80.0	33	00 303 008 0	80.0	14	00 303 036 0	120.0	33	00 303 317 0	84.0	15	00 348 835 0	25.0	5
00 303 003 0	80.0	34	00 303 008 0	80.0	41	00 303 038 0	79.0	53	00 303 317 0	85.0	14	00 360 013 1	56.0	50
00 303 003 0	80.0	36	00 303 009 0	81.0	9	00 303 038 0	80.0	55	00 303 318 0	79.0	5	00 441 074 2	92.0	3
00 303 003 0	80.0	43	00 303 009 0	81.0	14	00 303 039 0	79.0	53	00 303 318 0	79.0	24	00 450 143 0	57.0	34
00 303 003 0	80.0	46	00 303 009 0	81.0	20	00 303 039 0	80.0	55	00 303 318 0	80.0	4	00 490 307 2	37.0	22
00 303 003 0	81.0	16	00 303 009 0	81.0	22	00 303 039 0	120.0	33	00 303 318 0	80.0	26	00 490 644 2	54.0	29
00 303 003 0	81.0	18	00 303 010 0	79.0	2	00 303 040 0	79.0	53	00 303 318 0	84.0	12	00 490 802 0	48.0	5
00 303 003 0	81.0	23	00 303 010 0	79.0	7	00 303 040 0	79.0	59	00 303 319 0	84.0	15	00 900 200 0	81.0	24
00 303 003 0	120.0	39	00 303 010 0	79.0	9	00 303 040 0	80.0	55	00 303 319 0	85.0	14	00 900 201 0	15.0	7
00 303 003 0	120.0	41	00 303 010 0	79.0	14	00 303 040 0	80.0	61	00 303 320 0	79.0	5	00 900 201 0	40.0	18
00 303 003 0	120.0	43	00 303 010 0	79.0	30	00 303 040 0	83.0	17	00 303 320 0	79.0	24	00 900 214 0	95.0	35
00 303 003 0	120.0	45	00 303 010 0	79.0	32	00 303 040 0	120.0	33	00 303 320 0	80.0	4	00 900 223 1	121.0	45
00 303 004 0	81.0	12	00 303 010 0	79.0	34	00 303 047 0	79.0	37	00 303 320 0	80.0	26	00 900 224 0	12.0	8
00 303 006 0	79.0	2	00 303 010 0	79.0	39	00 303 047 0	79.0	49	00 303 320 0	84.0	12	00 900 224 0	13.0	9
00 303 006 0	79.0	7	00 303 010 0	79.0	41	00 303 047 0	79.0	55	00 303 347 0	119.0	25	00 900 227 2	37.0	33
00 303 006 0	79.0	9	00 303 010 0	79.0	44	00 303 047 0	80.0	30	00 303 469 1	54.0	27	00 900 239 1	56.0	53
00 303 006 0	79.0	32	00 303 010 0	80.0	2	00 303 047 0	80.0	51	00 303 469 1	118.0	4	00 900 244 0	20.0	31
00 303 006 0	79.0	34	00 303 010 0	80.0	7	00 303 047 0	80.0	57	00 303 732 0	41.0	11	00 900 244 0	95.0	23
00 303 006 0	79.0	41	00 303 010 0	80.0	9	00 303 047 0	119.0	21	00 303 732 0	41.0	17	00 900 253 1	25.0	3
00 303 006 0	79.0	44	00 303 010 0	80.0	14	00 303 051 0	119.0	21	00 303 732 0	56.0	59	00 900 253 1	54.0	25
00 303 006 0	80.0	2	00 303 010 0	80.0	33	00 303 075 0	79.0	53	00 303 773 0	119.0	21	00 900 263 1	87.0	11
00 303 006 0	80.0	4	00 303 010 0	80.0	34	00 303 075 0	80.0	55	00 303 875 0	7.0	30	00 900 264 1	57.0	37
00 303 006 0	80.0	7	00 303 010 0	80.0	36	00 303 075 0	120.0	33	00 303 879 0	81.0	11	00 900 264 1	81.0	29
00 303 006 0	80.0	9	00 303 010 0	80.0	41	00 303 133 0	79.0	53	00 303 902 0	79.0	23	00 900 279 0	69.0	14
00 303 006 0	80.0	33	00 303 010 0	80.0	43	00 303 133 0	80.0	55	00 303 902 0	80.0	25	00 900 280 0	24.0	26
00 303 006 0	80.0	34	00 303 010 0	80.0	46	00 303 133 0	120.0	33	00 303 902 0	84.0	13	00 900 284 1	2.0	4
00 303 006 0	80.0	36	00 303 010 0	120.0	39	00 303 239 0	79.0	53	00 303 902 0	85.0	16	00 900 284 1	55.0	25
00 303 006 0	80.0	43	00 303 010 0	120.0	41	00 303 239 0	80.0	55	00 303 902 0	102.0	29	00 900 287 1	2.0	16
00 303 006 0	80.0	46	00 303 010 0	120.0	43	00 303 239 0	120.0	33	00 303 903 0	84.0	14	00 900 287 1	39.0	7
00 303 006 0	120.0	39	00 303 010 0	120.0	45	00 303 308 0	120.0	33	00 332 942 2	50.0	5	00 900 287 1	41.0	10
00 303 006 0	120.0	41	00 303 011 0	81.0	9	00 303 311 0	79.0	59	00 336 735 1	49.0	7	00 900 290 0	88.0	16
00 303 006 0	120.0	43	00 303 011 0	81.0	12	00 303 311 0	80.0	61	00 336 735 1	100.0	11	00 900 292 0	102.0	20
00 303 006 0	120.0	45	00 303 011 0	81.0	14	00 303 311 0	83.0	17	00 336 735 1	114.0	16	00 900 301 1	68.0	16
00 303 007 0	81.0	12	00 303 011 0	81.0	16	00 303 312 0	79.0	53	00 340 104 3	23.0	30	00 900 302 1	37.0	19
00 303 007 0	81.0	16	00 303 011 0	81.0	18	00 303 312 0	79.0	59	00 340 104 3	57.0	15	00 900 302 1	55.0	19
00 303 007 0	81.0	18	00 303 011 0	81.0	20	00 303 312 0	80.0	55	00 340 104 3	70.0	60	00 900 306 1	7.0	26

ID-NR. ID-NO.	TAFEL DIAG.	POS. POS.	ID-NR. ID-NO.	TAFEL DIAG.	POS. POS.	ID-NR. ID-NO.	TAFEL DIAG.	POS. POS.	ID-NR. ID-NO.	TAFEL DIAG.	POS. POS.	ID-NR. ID-NO.	TAFEL DIAG.	POS. POS.
00 900 306 1	37.0	26	00 900 616 0	45.0	21	00 900 636 0	104.0	12	00 900 655 0	70.0	42	00 900 688 0	66.0	13
00 900 335 1	70.0	37	00 900 616 0	52.0	14	00 900 636 0	121.0	2	00 900 655 0	72.0	22	00 900 688 0	66.0	16
00 900 340 0	6.0	5	00 900 616 0	58.0	1	00 900 637 0	2.0	11	00 900 655 0	106.0	34	00 901 004 0	78.0	7
00 900 342 0	2.0	23	00 900 616 0	98.0	8	00 900 637 0	19.0	13	00 900 656 0	16.0	34	00 901 005 0	95.0	19
00 900 342 0	4.0	1	00 900 616 0	100.0	13	00 900 637 0	21.0	12	00 900 656 0	20.0	23	00 901 008 1	16.0	15
00 900 345 1	70.0	25	00 900 616 0	114.0	12	00 900 637 0	23.0	24	00 900 656 0	24.0	16	00 901 008 1	17.0	15
00 900 354 0	6.0	6	00 900 616 0	120.0	11	00 900 637 0	24.0	19	00 900 656 0	31.0	6	00 901 008 1	44.0	6
00 900 356 0	24.0	1	00 900 616 0	121.0	7	00 900 637 0	33.0	29	00 900 656 0	38.0	10	00 901 008 1	56.0	29
00 900 356 0	31.0	11	00 900 617 0	2.0	32	00 900 637 0	34.0	27	00 900 656 0	43.0	18	00 901 008 1	57.0	43
00 900 359 0	95.0	35	00 900 617 0	18.0	22	00 900 637 0	37.0	10	00 900 656 0	44.0	11	00 901 008 1	75.0	27
00 900 359 0	121.0	45	00 900 617 0	21.0	4	00 900 637 0	41.0	30	00 900 657 0	2.0	37	00 901 008 1	121.0	45
00 900 375 1	12.0	5	00 900 617 0	95.0	39	00 900 637 0	42.0	15	00 900 657 0	6.0	10	00 901 028 1	78.0	14
00 900 375 1	13.0	8	00 900 632 0	50.0	22	00 900 637 0	44.0	2	00 900 657 0	24.0	8	00 901 028 1	100.0	20
00 900 380 1	12.0	6	00 900 632 0	54.0	1	00 900 637 0	44.0	21	00 900 657 0	32.0	3	00 901 028 1	114.0	14
00 900 380 1	13.0	7	00 900 632 0	106.0	18	00 900 637 0	49.0	24	00 900 657 0	44.0	18	00 901 028 1	120.0	26
00 900 382 1	71.0	10	00 900 634 0	7.0	13	00 900 637 0	51.0	4	00 900 657 0	106.0	20	00 901 034 2	15.0	15
00 900 392 0	108.0	32	00 900 634 0	38.0	14	00 900 637 0	51.0	7	00 900 657 0	111.0	8	00 901 034 2	94.0	6
00 900 607 0	105.0	20	00 900 634 0	42.0	5	00 900 637 0	56.0	41	00 900 657 0	118.0	12	00 901 046 1	75.0	27
00 900 607 0	108.0	8	00 900 634 0	43.0	1	00 900 637 0	76.0	19	00 900 657 0	120.0	2	00 901 046 1	121.0	45
00 900 608 0	55.0	6	00 900 634 0	46.0	31	00 900 637 0	83.0	5	00 900 658 0	24.0	16	00 901 048 1	56.0	29
00 900 608 0	83.0	26	00 900 634 0	58.0	26	00 900 637 0	87.0	19	00 900 658 0	29.0	16	00 901 054 2	75.0	27
00 900 608 0	84.0	8	00 900 634 0	70.0	61	00 900 637 0	88.0	20	00 900 658 0	90.0	14	00 901 061 2	87.0	9
00 900 608 0	95.0	51	00 900 636 0	7.0	15	00 900 637 0	89.0	1	00 900 658 0	104.0	16	00 901 073 1	4.0	13
00 900 608 0	100.0	15	00 900 636 0	19.0	13	00 900 637 0	95.0	27	00 900 672 0	68.0	25	00 901 095 1	46.0	16
00 900 608 0	114.0	2	00 900 636 0	23.0	27	00 900 637 0	97.0	11	00 900 674 0	31.0	20	00 901 095 1	66.0	3
00 900 610 0	105.0	1	00 900 636 0	28.0	23	00 900 637 0	107.0	5	00 900 674 0	68.0	21	00 901 127 0	72.0	12
00 900 612 0	28.0	35	00 900 636 0	37.0	10	00 900 637 0	118.0	9	00 900 675 0	27.0	10	00 901 132 1	24.0	29
00 900 612 0	33.0	36	00 900 636 0	38.0	4	00 900 638 0	6.0	3	00 900 675 0	28.0	16	00 901 132 1	28.0	31
00 900 612 0	34.0	35	00 900 636 0	39.0	7	00 900 638 0	18.0	25	00 900 675 0	43.0	21	00 901 132 1	31.0	24
00 900 612 0	58.0	21	00 900 636 0	41.0	26	00 900 638 0	21.0	12	00 900 675 0	45.0	4	00 901 132 1	68.0	2
00 900 614 0	2.0	26	00 900 636 0	44.0	2	00 900 638 0	42.0	16	00 900 675 0	47.0	1	00 901 140 2	2.0	19
00 900 614 0	7.0	6	00 900 636 0	46.0	23	00 900 638 0	46.0	5	00 900 676 0	2.0	33	00 901 140 2	31.0	39
00 900 614 0	54.0	15	00 900 636 0	51.0	4	00 900 639 0	7.0	20	00 900 677 0	24.0	1	00 901 141 1	50.0	33
00 900 614 0	57.0	41	00 900 636 0	70.0	1	00 900 639 0	15.0	19	00 900 677 0	29.0	15	00 901 211 1	41.0	19
00 900 614 0	68.0	29	00 900 636 0	72.0	24	00 900 639 0	26.0	12	00 900 677 0	47.0	23	00 901 243 1	2.0	1
00 900 614 0	75.0	6	00 900 636 0	75.0	8	00 900 639 0	37.0	34	00 900 677 0	47.0	29	00 901 243 1	3.0	13
00 900 614 0	95.0	39	00 900 636 0	85.0	5	00 900 639 0	68.0	7	00 900 688 0	9.0	4	00 901 411 1	121.0	10
00 900 614 0	97.0	3	00 900 636 0	88.0	32	00 900 653 0	39.0	3	00 900 688 0	11.0	4	00 901 412 1	57.0	10
00 900 614 0	108.0	25	00 900 636 0	90.0	4	00 900 655 0	44.0	31	00 900 688 0	12.0	7	00 901 423 0	20.0	27
00 900 614 0	119.0	9	00 900 636 0	99.0	18	00 900 655 0	55.0	11	00 900 688 0	13.0	3	00 901 423 0	21.0	34

ID-NR. ID-NO.	TAFEL DIAG.	POS. POS.	ID-NR. ID-NO.	TAFEL DIAG.	POS. POS.	ID-NR. ID-NO.	TAFEL DIAG.	POS. POS.	ID-NR. ID-NO.	TAFEL DIAG.	POS. POS.	ID-NR. ID-NO.	TAFEL DIAG.	POS. POS.
00 901 423 0	75.0	27	00 903 403 0	119.0	2	00 904 754 2	44.0	10	00 908 013 0	21.0	20	00 908 212 0	38.0	1
00 901 423 0	121.0	45	00 903 422 0	84.0	3	00 904 755 2	25.0	32	00 908 030 0	7.0	3	00 908 212 0	39.0	5
00 901 425 0	21.0	31	00 903 424 0	108.0	19	00 904 772 0	57.0	4	00 908 030 0	121.0	12	00 908 212 0	41.0	24
00 901 425 0	57.0	16	00 903 425 1	41.0	14	00 904 850 1	27.0	21	00 908 036 0	20.0	13	00 908 212 0	42.0	2
00 901 431 0	58.0	23	00 903 425 1	56.0	57	00 904 850 1	28.0	42	00 908 036 0	21.0	19	00 908 212 0	44.0	7
00 901 433 0	54.0	4	00 903 425 1	102.0	18	00 904 850 1	31.0	12	00 908 053 0	9.0	11	00 908 212 0	46.0	8
00 901 433 0	57.0	46	00 903 453 1	83.0	18	00 904 850 1	44.0	10	00 908 053 0	11.0	11	00 908 212 0	51.0	1
00 901 434 0	97.0	7	00 903 482 1	99.0	22	00 904 850 1	44.0	28	00 908 058 0	25.0	6	00 908 212 0	54.0	5
00 901 435 0	87.0	13	00 903 484 1	99.0	22	00 904 850 1	48.0	21	00 908 204 0	119.0	5	00 908 212 0	55.0	30
00 901 436 0	49.0	8	00 903 745 0	16.0	5	00 904 951 2	90.0	6	00 908 207 1	16.0	1	00 908 212 0	56.0	22
00 901 437 0	15.0	12	00 903 745 0	17.0	5	00 905 000 2	56.0	44	00 908 207 1	17.0	1	00 908 212 0	58.0	11
00 901 437 0	16.0	30	00 903 745 0	19.0	21	00 905 000 2	105.0	8	00 908 207 1	83.0	20	00 908 212 0	72.0	41
00 901 437 0	49.0	8	00 903 745 0	95.0	42	00 905 154 2	55.0	40	00 908 207 1	95.0	44	00 908 212 0	75.0	10
00 901 438 0	54.0	10	00 904 006 0	71.0	21	00 905 154 2	58.0	10	00 908 207 1	114.0	24	00 908 212 0	85.0	10
00 901 438 0	108.0	5	00 904 013 0	37.0	14	00 905 157 2	56.0	28	00 908 208 0	16.0	21	00 908 212 0	87.0	4
00 901 439 1	112.0	10	00 904 023 2	45.0	11	00 905 231 1	41.0	2	00 908 208 0	17.0	21	00 908 212 0	88.0	14
00 901 451 0	15.0	34	00 904 025 1	23.0	32	00 905 233 1	88.0	3	00 908 208 0	20.0	35	00 908 212 0	90.0	1
00 901 451 0	47.0	25	00 904 030 0	105.0	23	00 905 251 2	58.0	14	00 908 208 0	55.0	5	00 908 212 0	97.0	13
00 901 451 0	120.0	6	00 904 065 3	55.0	35	00 905 251 2	85.0	8	00 908 208 0	56.0	46	00 908 212 0	104.0	14
00 901 455 0	56.0	49	00 904 345 1	83.0	24	00 905 338 0	66.0	9	00 908 208 0	81.0	27	00 908 212 0	106.0	28
00 901 457 0	31.0	16	00 904 702 0	55.0	42	00 905 338 0	71.0	16	00 908 208 0	83.0	28	00 908 212 0	121.0	5
00 901 461 0	46.0	11	00 904 702 0	56.0	37	00 905 341 0	37.0	23	00 908 208 0	121.0	20	00 908 215 0	7.0	28
00 901 462 2	17.0	24	00 904 702 0	104.0	5	00 905 341 0	66.0	9	00 908 210 0	40.0	15	00 908 215 0	27.0	26
00 901 462 2	58.0	19	00 904 702 0	106.0	7	00 905 341 0	72.0	39	00 908 210 0	41.0	5	00 908 215 0	28.0	40
00 901 462 2	66.0	3	00 904 708 0	68.0	22	00 905 755 0	47.0	13	00 908 210 0	44.0	5	00 908 215 0	29.0	10
00 901 463 1	46.0	20	00 904 709 0	105.0	17	00 905 922 1	47.0	12	00 908 210 0	54.0	17	00 908 215 0	32.0	1
00 901 491 0	47.0	23	00 904 730 1	25.0	35	00 905 922 1	49.0	18	00 908 210 0	57.0	25	00 908 215 0	37.0	21
00 901 505 0	50.0	16	00 904 731 2	23.0	13	00 905 922 1	54.0	21	00 908 210 0	81.0	31	00 908 215 0	38.0	13
00 901 613 1	88.0	8	00 904 731 2	46.0	26	00 905 933 1	43.0	13	00 908 210 0	88.0	19	00 908 215 0	44.0	13
00 903 003 1	43.0	11	00 904 732 2	25.0	13	00 905 933 1	44.0	17	00 908 210 0	95.0	37	00 908 215 0	46.0	14
00 903 050 2	16.0	18	00 904 732 2	90.0	6	00 905 933 1	70.0	47	00 908 210 0	98.0	7	00 908 215 0	48.0	16
00 903 050 2	17.0	18	00 904 745 1	15.0	2	00 906 007 1	20.0	26	00 908 210 0	120.0	12	00 908 215 0	55.0	21
00 903 050 2	76.0	22	00 904 745 1	33.0	25	00 906 007 1	21.0	28	00 908 212 0	2.0	7	00 908 215 0	56.0	2
00 903 055 0	16.0	22	00 904 745 1	34.0	23	00 906 008 0	69.0	3	00 908 212 0	7.0	11	00 908 215 0	66.0	4
00 903 055 0	17.0	22	00 904 745 1	42.0	4	00 906 009 0	69.0	15	00 908 212 0	24.0	21	00 908 215 0	90.0	10
00 903 077 1	23.0	9	00 904 745 1	66.0	19	00 906 010 1	99.0	8	00 908 212 0	26.0	9	00 908 220 0	37.0	18
00 903 137 1	57.0	5	00 904 745 1	88.0	11	00 906 132 0	113.0	5	00 908 212 0	31.0	14	00 908 220 0	50.0	7
00 903 143 1	29.0	22	00 904 751 2	39.0	11	00 908 006 1	84.0	5	00 908 212 0	33.0	24	00 908 225 0	9.0	2
00 903 252 1	12.0	2	00 904 751 2	46.0	13	00 908 011 1	70.0	8	00 908 212 0	34.0	22	00 908 225 0	11.0	2
00 903 252 1	13.0	6	00 904 754 2	25.0	29	00 908 013 0	20.0	16	00 908 212 0	37.0	3	00 908 225 0	12.0	4

ID-NR. ID-NO.	TAFEL DIAG.	POS. POS.	ID-NR. ID-NO.	TAFEL DIAG.	POS. POS.	ID-NR. ID-NO.	TAFEL DIAG.	POS. POS.	ID-NR. ID-NO.	TAFEL DIAG.	POS. POS.	ID-NR. ID-NO.	TAFEL DIAG.	POS. POS.
00 908 225 0	13.0	5	00 908 701 0	88.0	26	00 908 706 0	81.0	32	00 908 758 0	19.0	10	00 908 931 1	12.0	25
00 908 225 0	66.0	28	00 908 701 0	111.0	10	00 908 706 0	87.0	7	00 908 758 0	21.0	9	00 908 931 1	13.0	37
00 908 225 0	71.0	14	00 908 701 0	118.0	14	00 908 706 0	88.0	5	00 908 758 0	23.0	29	00 908 935 1	69.0	17
00 908 500 0	2.0	17	00 908 701 0	120.0	5	00 908 706 0	90.0	8	00 908 758 0	24.0	24	00 909 903 0	41.0	4
00 908 500 0	7.0	21	00 908 702 0	19.0	23	00 908 706 0	95.0	38	00 908 758 0	25.0	16	00 909 904 1	45.0	5
00 908 500 0	55.0	26	00 908 702 0	35.0	7	00 908 706 0	97.0	5	00 908 758 0	27.0	24	00 909 906 1	16.0	20
00 908 510 1	85.0	3	00 908 702 0	94.0	9	00 908 706 0	98.0	9	00 908 758 0	28.0	27	00 909 906 1	17.0	20
00 908 515 1	55.0	33	00 908 702 0	102.0	22	00 908 706 0	102.0	1	00 908 758 0	33.0	22	00 909 906 1	20.0	34
00 908 515 1	71.0	25	00 908 704 1	15.0	17	00 908 706 0	105.0	15	00 908 758 0	34.0	20	00 909 906 1	56.0	45
00 908 521 2	21.0	24	00 908 704 1	56.0	55	00 908 706 0	106.0	25	00 908 758 0	37.0	25	00 909 906 1	76.0	25
00 908 525 1	16.0	26	00 908 704 1	57.0	11	00 908 706 0	108.0	23	00 908 758 0	39.0	10	00 909 906 1	78.0	9
00 908 526 1	13.0	44	00 908 704 1	76.0	26	00 908 706 0	119.0	6	00 908 758 0	40.0	2	00 909 906 1	81.0	25
00 908 541 1	29.0	32	00 908 704 1	78.0	10	00 908 706 0	121.0	23	00 908 758 0	41.0	7	00 909 906 1	95.0	52
00 908 541 1	56.0	7	00 908 704 1	81.0	28	00 908 718 0	41.0	16	00 908 758 0	42.0	11	00 909 906 1	100.0	21
00 908 620 0	108.0	31	00 908 704 1	84.0	10	00 908 718 0	56.0	60	00 908 758 0	44.0	23	00 909 906 1	105.0	19
00 908 701 0	2.0	25	00 908 704 1	94.0	8	00 908 718 0	102.0	15	00 908 758 0	48.0	19	00 909 906 1	108.0	9
00 908 701 0	4.0	5	00 908 704 1	95.0	21	00 908 718 0	108.0	21	00 908 758 0	49.0	5	00 909 906 1	114.0	15
00 908 701 0	6.0	8	00 908 704 1	99.0	23	00 908 719 0	2.0	22	00 908 758 0	51.0	5	00 909 906 1	120.0	30
00 908 701 0	7.0	29	00 908 704 1	100.0	17	00 908 719 0	24.0	4	00 908 758 0	54.0	7	00 909 906 1	121.0	19
00 908 701 0	16.0	28	00 908 704 1	105.0	6	00 908 719 0	29.0	13	00 908 758 0	55.0	28	00 909 907 0	33.0	30
00 908 701 0	17.0	25	00 908 704 1	108.0	10	00 908 719 0	31.0	9	00 908 758 0	56.0	20	00 909 907 0	34.0	28
00 908 701 0	19.0	18	00 908 704 1	114.0	4	00 908 719 0	42.0	10	00 908 758 0	57.0	20	00 909 907 0	43.0	10
00 908 701 0	24.0	10	00 908 704 1	120.0	31	00 908 719 0	50.0	37	00 908 758 0	58.0	13	00 909 907 0	47.0	8
00 908 701 0	26.0	2	00 908 706 0	2.0	30	00 908 719 0	68.0	5	00 908 758 0	66.0	7	00 909 907 0	49.0	20
00 908 701 0	27.0	16	00 908 706 0	15.0	9	00 908 719 0	108.0	29	00 908 758 0	68.0	10	00 909 908 1	2.0	29
00 908 701 0	28.0	10	00 908 706 0	18.0	20	00 908 721 0	41.0	22	00 908 758 0	71.0	18	00 909 908 1	7.0	4
00 908 701 0	29.0	24	00 908 706 0	20.0	30	00 908 721 0	48.0	12	00 908 758 0	76.0	21	00 909 908 1	21.0	6
00 908 701 0	31.0	18	00 908 706 0	21.0	7	00 908 721 0	66.0	14	00 908 758 0	83.0	8	00 909 908 1	23.0	6
00 908 701 0	37.0	28	00 908 706 0	23.0	5	00 908 721 0	72.0	1	00 908 758 0	85.0	7	00 909 908 1	25.0	4
00 908 701 0	46.0	9	00 908 706 0	25.0	37	00 908 726 2	2.0	3	00 908 758 0	87.0	15	00 909 908 1	33.0	37
00 908 701 0	47.0	28	00 908 706 0	28.0	33	00 908 726 2	3.0	11	00 908 758 0	88.0	28	00 909 908 1	34.0	34
00 908 701 0	50.0	12	00 908 706 0	40.0	5	00 908 726 2	45.0	1	00 908 758 0	97.0	9	00 909 908 1	40.0	6
00 908 701 0	52.0	6	00 908 706 0	45.0	19	00 908 727 1	10.0	18	00 908 758 0	99.0	20	00 909 908 1	44.0	4
00 908 701 0	55.0	17	00 908 706 0	46.0	24	00 908 727 1	11.0	20	00 908 758 0	100.0	10	00 909 908 1	46.0	25
00 908 701 0	56.0	52	00 908 706 0	52.0	12	00 908 727 1	13.0	41	00 908 758 0	104.0	15	00 909 908 1	54.0	16
00 908 701 0	57.0	7	00 908 706 0	55.0	15	00 908 758 0	2.0	18	00 908 758 0	107.0	8	00 909 908 1	57.0	24
00 908 701 0	58.0	16	00 908 706 0	56.0	18	00 908 758 0	4.0	9	00 908 758 0	112.0	11	00 909 908 1	68.0	28
00 908 701 0	66.0	4	00 908 706 0	57.0	36	00 908 758 0	15.0	4	00 908 758 0	114.0	9	00 909 908 1	75.0	7
00 908 701 0	68.0	18	00 908 706 0	58.0	6	00 908 758 0	16.0	32	00 908 758 0	118.0	11	00 909 908 1	75.0	28
00 908 701 0	70.0	29	00 908 706 0	75.0	31	00 908 758 0	18.0	28	00 908 805 1	8.0	5	00 909 908 1	81.0	30

ID-NR. ID-NO.	TAFEL DIAG.	POS. POS.	ID-NR. ID-NO.	TAFEL DIAG.	POS. POS.	ID-NR. ID-NO.	TAFEL DIAG.	POS. POS.	ID-NR. ID-NO.	TAFEL DIAG.	POS. POS.	ID-NR. ID-NO.	TAFEL DIAG.	POS. POS.
00 909 908 1	85.0	4	00 909 909 1	54.0	2	00 909 910 1	46.0	15	00 909 913 1	66.0	25	00 910 340 0	57.0	48
00 909 908 1	87.0	8	00 909 909 1	55.0	41	00 909 910 1	47.0	24	00 909 913 1	71.0	13	00 910 342 0	12.0	9
00 909 908 1	88.0	4	00 909 909 1	56.0	21	00 909 910 1	48.0	15	00 909 913 1	72.0	2	00 910 342 0	13.0	10
00 909 908 1	95.0	40	00 909 909 1	58.0	24	00 909 910 1	52.0	5	00 909 917 1	45.0	2	00 910 349 0	24.0	17
00 909 908 1	97.0	4	00 909 909 1	66.0	6	00 909 910 1	55.0	10	00 909 920 1	54.0	14	00 910 351 1	16.0	3
00 909 908 1	98.0	6	00 909 909 1	68.0	9	00 909 910 1	56.0	51	00 909 932 0	29.0	27	00 910 351 1	17.0	3
00 909 908 1	100.0	14	00 909 909 1	70.0	15	00 909 910 1	57.0	6	00 910 002 0	119.0	4	00 910 351 1	78.0	8
00 909 908 1	102.0	5	00 909 909 1	72.0	25	00 909 910 1	58.0	17	00 910 031 0	16.0	2	00 910 351 1	95.0	20
00 909 908 1	105.0	2	00 909 909 1	75.0	9	00 909 910 1	66.0	23	00 910 031 0	17.0	2	00 910 351 1	105.0	7
00 909 908 1	107.0	2	00 909 909 1	76.0	20	00 909 910 1	68.0	17	00 910 031 0	83.0	19	00 910 351 1	121.0	18
00 909 908 1	108.0	24	00 909 909 1	83.0	7	00 909 910 1	70.0	16	00 910 215 0	12.0	22	00 910 353 0	18.0	26
00 909 908 1	114.0	13	00 909 909 1	85.0	9	00 909 910 1	71.0	24	00 910 215 0	13.0	33	00 910 353 0	21.0	10
00 909 908 1	119.0	7	00 909 909 1	87.0	3	00 909 910 1	72.0	21	00 910 216 0	9.0	10	00 910 353 0	25.0	20
00 909 908 1	120.0	18	00 909 909 1	88.0	15	00 909 910 1	88.0	25	00 910 216 0	11.0	10	00 910 353 0	37.0	5
00 909 908 1	121.0	6	00 909 909 1	90.0	2	00 909 910 1	90.0	11	00 910 225 0	8.0	7	00 910 353 0	40.0	3
00 909 909 0	19.0	11	00 909 909 1	95.0	28	00 909 910 1	104.0	17	00 910 225 0	10.0	8	00 910 353 0	41.0	29
00 909 909 1	2.0	8	00 909 909 1	97.0	12	00 909 910 1	106.0	35	00 910 250 1	13.0	32	00 910 353 0	56.0	48
00 909 909 1	4.0	10	00 909 909 1	100.0	9	00 909 910 1	120.0	4	00 910 256 0	12.0	21	00 910 353 0	70.0	17
00 909 909 1	6.0	4	00 909 909 1	104.0	6	00 909 911 0	37.0	27	00 910 303 1	2.0	34	00 910 353 0	72.0	26
00 909 909 1	7.0	12	00 909 909 1	106.0	8	00 909 911 0	56.0	3	00 910 303 1	24.0	27	00 910 353 0	88.0	12
00 909 909 1	23.0	23	00 909 909 1	107.0	7	00 909 912 1	2.0	21	00 910 303 1	27.0	7	00 910 353 0	89.0	2
00 909 909 1	24.0	20	00 909 909 1	108.0	6	00 909 912 1	27.0	9	00 910 303 1	28.0	13	00 910 361 1	15.0	3
00 909 909 1	26.0	10	00 909 909 1	114.0	8	00 909 912 1	28.0	15	00 910 303 1	29.0	14	00 910 361 1	41.0	9
00 909 909 1	27.0	23	00 909 909 1	121.0	4	00 909 912 1	31.0	10	00 910 303 1	31.0	38	00 910 361 1	42.0	12
00 909 909 1	28.0	26	00 909 910 1	2.0	38	00 909 912 1	37.0	17	00 910 303 1	33.0	9	00 910 361 1	51.0	3
00 909 909 1	31.0	13	00 909 910 1	4.0	4	00 909 912 1	42.0	9	00 910 303 1	34.0	8	00 910 361 1	55.0	43
00 909 909 1	33.0	23	00 909 910 1	15.0	33	00 909 912 1	43.0	20	00 910 303 1	37.0	15	00 910 361 1	68.0	8
00 909 909 1	34.0	21	00 909 910 1	16.0	29	00 909 912 1	47.0	2	00 910 303 1	40.0	12	00 910 362 0	24.0	23
00 909 909 1	37.0	4	00 909 910 1	20.0	12	00 909 912 1	50.0	6	00 910 303 1	56.0	26	00 910 362 0	28.0	30
00 909 909 1	38.0	2	00 909 910 1	21.0	18	00 909 912 1	68.0	4	00 910 307 0	119.0	3	00 910 362 0	31.0	36
00 909 909 1	39.0	6	00 909 910 1	27.0	27	00 909 912 1	70.0	36	00 910 320 0	24.0	9	00 910 362 0	50.0	34
00 909 909 1	41.0	25	00 909 910 1	28.0	39	00 909 912 1	108.0	30	00 910 320 0	46.0	18	00 910 365 0	114.0	25
00 909 909 1	42.0	3	00 909 910 1	29.0	11	00 909 913 1	9.0	3	00 910 320 0	66.0	30	00 910 366 0	113.0	6
00 909 909 1	43.0	2	00 909 910 1	31.0	7	00 909 913 1	11.0	3	00 910 325 0	41.0	15	00 910 367 0	70.0	7
00 909 909 1	44.0	3	00 909 910 1	32.0	2	00 909 913 1	12.0	3	00 910 325 0	56.0	58	00 910 367 0	72.0	31
00 909 909 1	46.0	7	00 909 910 1	37.0	20	00 909 913 1	13.0	4	00 910 325 0	84.0	4	00 910 411 1	15.0	16
00 909 909 1	48.0	20	00 909 910 1	38.0	12	00 909 913 1	16.0	27	00 910 325 0	102.0	19	00 910 411 1	56.0	56
00 909 909 1	49.0	6	00 909 910 1	39.0	4	00 909 913 1	41.0	20	00 910 325 0	108.0	20	00 910 411 1	57.0	12
00 909 909 1	50.0	23	00 909 910 1	43.0	17	00 909 913 1	48.0	11	00 910 327 0	20.0	19	00 910 411 1	76.0	23
00 909 909 1	51.0	2	00 909 910 1	44.0	12	00 909 913 1	50.0	15	00 910 330 0	4.0	2	00 910 411 1	78.0	15

ID-NR. ID-NO.	TAFEL DIAG.	POS. POS.	ID-NR. ID-NO.	TAFEL DIAG.	POS. POS.	ID-NR. ID-NO.	TAFEL DIAG.	POS. POS.	ID-NR. ID-NO.	TAFEL DIAG.	POS. POS.	ID-NR. ID-NO.	TAFEL DIAG.	POS. POS.
00 910 411 1	83.0	27	00 910 414 0	49.0	25	00 910 506 1	71.0	22	00 910 639 1	58.0	28	00 910 844 1	70.0	19
00 910 411 1	84.0	9	00 910 414 0	54.0	6	00 910 506 1	90.0	13	00 910 639 1	88.0	21	00 910 844 1	71.0	8
00 910 411 1	94.0	7	00 910 414 0	55.0	27	00 910 506 1	104.0	18	00 910 642 0	70.0	41	00 910 844 1	72.0	34
00 910 411 1	95.0	24	00 910 414 0	56.0	13	00 910 506 1	111.0	9	00 910 642 0	72.0	20	00 910 845 1	25.0	9
00 910 411 1	99.0	26	00 910 414 0	57.0	30	00 910 506 1	118.0	13	00 910 642 0	106.0	36	00 910 845 1	71.0	8
00 910 411 1	100.0	16	00 910 414 0	58.0	12	00 910 506 1	120.0	3	00 910 643 1	70.0	13	00 910 863 0	27.0	3
00 910 411 1	114.0	3	00 910 414 0	66.0	8	00 910 510 2	13.0	25	00 910 646 0	43.0	19	00 910 863 0	28.0	19
00 910 411 1	120.0	27	00 910 414 0	71.0	17	00 910 512 2	13.0	2	00 910 646 0	70.0	35	00 910 864 1	27.0	3
00 910 413 0	2.0	27	00 910 414 0	83.0	6	00 910 512 2	41.0	21	00 910 653 1	56.0	10	00 910 864 1	28.0	19
00 910 413 0	7.0	5	00 910 414 0	85.0	6	00 910 512 2	66.0	26	00 910 653 1	72.0	35	00 910 864 1	29.0	33
00 910 413 0	15.0	8	00 910 414 0	87.0	14	00 910 512 2	72.0	3	00 910 658 0	33.0	2	00 910 864 1	54.0	34
00 910 413 0	18.0	21	00 910 414 0	88.0	29	00 910 514 1	2.0	2	00 910 658 0	34.0	2	00 910 864 1	69.0	18
00 910 413 0	21.0	5	00 910 414 0	90.0	3	00 910 514 1	3.0	12	00 910 703 1	31.0	2	00 910 865 1	29.0	33
00 910 413 0	25.0	7	00 910 414 0	97.0	8	00 910 514 1	10.0	19	00 910 703 1	43.0	6	00 910 865 1	45.0	8
00 910 413 0	28.0	34	00 910 414 0	99.0	19	00 910 514 1	11.0	21	00 910 703 1	70.0	31	00 910 865 1	54.0	32
00 910 413 0	52.0	13	00 910 414 0	104.0	13	00 910 514 1	13.0	42	00 910 703 1	72.0	15	00 910 876 0	69.0	5
00 910 413 0	54.0	18	00 910 414 0	105.0	11	00 910 514 1	33.0	40	00 910 703 1	106.0	38	00 910 885 0	3.0	4
00 910 413 0	56.0	17	00 910 414 0	106.0	31	00 910 514 1	34.0	37	00 910 710 0	72.0	8	00 910 888 0	23.0	19
00 910 413 0	57.0	35	00 910 414 0	107.0	6	00 910 514 1	70.0	20	00 910 727 1	48.0	8	00 910 889 0	23.0	19
00 910 413 0	58.0	5	00 910 414 0	118.0	10	00 910 514 1	72.0	37	00 910 732 1	47.0	16	00 910 889 0	69.0	19
00 910 413 0	98.0	5	00 910 414 0	121.0	3	00 910 514 1	76.0	17	00 910 732 1	70.0	55	00 910 890 0	23.0	19
00 910 413 0	119.0	8	00 910 500 1	19.0	22	00 910 603 0	23.0	31	00 910 735 3	29.0	2	00 910 890 0	69.0	19
00 910 413 0	120.0	17	00 910 500 1	83.0	25	00 910 603 0	40.0	17	00 910 743 1	31.0	28	00 910 891 0	23.0	19
00 910 413 0	121.0	56	00 910 500 1	94.0	10	00 910 603 0	45.0	20	00 910 803 0	37.0	30	00 910 891 0	69.0	19
00 910 414 0	4.0	12	00 910 500 1	95.0	43	00 910 603 0	56.0	31	00 910 808 1	27.0	11	00 910 899 0	70.0	58
00 910 414 0	7.0	14	00 910 506 1	2.0	24	00 910 603 0	57.0	38	00 910 808 1	28.0	6	00 910 902 0	29.0	3
00 910 414 0	15.0	13	00 910 506 1	6.0	7	00 910 603 0	58.0	2	00 910 808 1	28.0	17	00 910 902 0	29.0	19
00 910 414 0	16.0	31	00 910 506 1	19.0	17	00 910 603 0	88.0	18	00 910 808 1	70.0	23	00 910 903 0	29.0	3
00 910 414 0	18.0	27	00 910 506 1	20.0	22	00 910 603 0	90.0	7	00 910 812 0	70.0	30	00 910 903 0	29.0	19
00 910 414 0	19.0	27	00 910 506 1	27.0	15	00 910 603 0	95.0	36	00 910 813 0	70.0	30	00 910 903 0	70.0	43
00 910 414 0	21.0	11	00 910 506 1	28.0	9	00 910 603 0	102.0	2	00 910 814 0	70.0	30	00 910 904 0	29.0	3
00 910 414 0	23.0	22	00 910 506 1	29.0	23	00 910 604 0	68.0	27	00 910 815 0	31.0	3	00 910 904 0	70.0	43
00 910 414 0	24.0	25	00 910 506 1	31.0	17	00 910 604 0	105.0	16	00 910 815 0	70.0	30	00 910 904 0	71.0	2
00 910 414 0	26.0	11	00 910 506 1	37.0	32	00 910 609 0	4.0	3	00 910 815 0	72.0	19	00 910 905 1	70.0	43
00 910 414 0	28.0	24	00 910 506 1	38.0	11	00 910 609 0	7.0	27	00 910 815 0	106.0	37	00 910 910 0	45.0	17
00 910 414 0	37.0	24	00 910 506 1	46.0	10	00 910 609 0	26.0	3	00 910 826 1	27.0	11	00 910 912 0	43.0	5
00 910 414 0	38.0	3	00 910 506 1	47.0	27	00 910 609 0	88.0	24	00 910 826 1	28.0	17	00 910 912 0	45.0	17
00 910 414 0	42.0	14	00 910 506 1	50.0	40	00 910 625 0	48.0	10	00 910 826 1	70.0	23	00 910 913 0	43.0	5
00 910 414 0	44.0	22	00 910 506 1	55.0	20	00 910 639 1	37.0	6	00 910 842 0	55.0	8	00 910 913 0	45.0	17
00 910 414 0	46.0	6	00 910 506 1	58.0	22	00 910 639 1	50.0	24	00 910 843 1	71.0	8	00 910 913 0	70.0	39

ID-NR. ID-NO.	TAFEL DIAG.	POS. POS.	ID-NR. ID-NO.	TAFEL DIAG.	POS. POS.	ID-NR. ID-NO.	TAFEL DIAG.	POS. POS.	ID-NR. ID-NO.	TAFEL DIAG.	POS. POS.	ID-NR. ID-NO.	TAFEL DIAG.	POS. POS.
00 910 914 0	43.0	5	00 911 522 1	27.0	12	00 912 579 2	57.0	27	00 915 117 0	28.0	20	00 919 832 0	69.0	7
00 910 914 0	45.0	17	00 911 522 1	28.0	18	00 912 579 2	106.0	29	00 915 122 0	27.0	19	00 919 873 0	75.0	19
00 910 914 0	45.0	28	00 911 528 0	31.0	29	00 912 584 2	24.0	35	00 915 122 0	28.0	4	00 919 918 1	111.0	7
00 910 914 0	70.0	39	00 911 529 0	25.0	8	00 912 586 1	56.0	11	00 915 123 0	45.0	26	00 919 918 1	121.0	17
00 910 915 0	43.0	5	00 911 529 0	55.0	9	00 912 608 2	120.0	8	00 915 205 0	29.0	4	00 920 056 1	121.0	22
00 910 915 0	45.0	17	00 911 535 1	13.0	19	00 912 611 2	50.0	18	00 915 205 0	70.0	44	00 920 095 0	121.0	30
00 910 915 0	70.0	39	00 911 535 1	27.0	4	00 912 611 2	95.0	26	00 915 205 0	71.0	3	00 920 800 0	35.0	1
00 910 942 0	33.0	11	00 911 535 1	28.0	22	00 912 613 2	33.0	8	00 915 207 0	29.0	7	00 920 800 0	94.0	3
00 910 942 0	34.0	15	00 911 541 0	27.0	20	00 912 613 2	34.0	7	00 916 056 3	20.0	17	00 920 897 0	16.0	23
00 910 969 0	31.0	27	00 911 541 0	28.0	5	00 912 613 2	70.0	14	00 916 056 3	24.0	34	00 920 901 1	16.0	7
00 911 023 0	69.0	5	00 911 545 0	3.0	3	00 912 639 3	40.0	10	00 917 004 1	25.0	25	00 920 901 1	17.0	7
00 911 024 1	69.0	5	00 911 549 1	70.0	59	00 912 644 2	71.0	9	00 917 004 1	26.0	19	00 920 901 1	75.0	5
00 911 029 0	31.0	34	00 911 553 0	29.0	1	00 912 644 2	72.0	33	00 917 004 1	50.0	20	00 920 901 1	76.0	11
00 911 133 0	27.0	17	00 911 553 0	71.0	5	00 912 646 2	76.0	16	00 917 004 1	106.0	3	00 920 901 1	99.0	5
00 911 133 0	28.0	2	00 911 557 1	31.0	1	00 912 648 2	33.0	33	00 917 006 1	25.0	14	00 920 901 1	121.0	13
00 911 133 0	33.0	7	00 911 557 1	70.0	54	00 912 648 2	34.0	29	00 917 103 0	87.0	17	00 920 905 0	94.0	5
00 911 133 0	34.0	41	00 911 582 0	45.0	29	00 912 672 1	26.0	17	00 917 107 0	37.0	12	00 920 911 1	18.0	12
00 911 134 0	27.0	17	00 911 632 0	104.0	9	00 912 673 2	70.0	21	00 917 506 0	15.0	30	00 920 911 1	21.0	2
00 911 134 0	28.0	2	00 911 632 0	106.0	11	00 912 675 2	29.0	34	00 917 508 0	15.0	30	00 920 916 0	94.0	4
00 911 134 0	33.0	7	00 911 659 0	70.0	4	00 912 675 2	54.0	30	00 917 602 0	15.0	29	00 920 920 1	94.0	3
00 911 134 0	34.0	41	00 911 659 0	72.0	9	00 912 678 2	26.0	18	00 918 203 1	2.0	6	00 920 942 0	20.0	5
00 911 136 1	26.0	16	00 911 659 0	72.0	28	00 912 678 2	33.0	1	00 918 203 1	25.0	22	00 920 942 0	21.0	22
00 911 136 1	27.0	17	00 911 668 0	47.0	10	00 912 678 2	34.0	1	00 918 300 1	50.0	39	00 920 943 0	99.0	6
00 911 136 1	28.0	2	00 911 668 0	48.0	6	00 912 718 2	57.0	14	00 918 309 1	40.0	14	00 920 963 1	94.0	1
00 911 136 1	45.0	25	00 911 668 0	49.0	13	00 912 722 0	73.0	28	00 918 310 0	55.0	23	00 920 965 0	99.0	25
00 911 136 1	47.0	3	00 911 670 0	47.0	17	00 912 724 2	73.0	31	00 918 506 0	17.0	26	00 920 965 0	121.0	28
00 911 136 1	48.0	3	00 911 673 0	69.0	4	00 912 742 2	12.0	15	00 918 825 0	75.0	32	00 920 977 1	16.0	24
00 911 136 1	49.0	9	00 912 046 1	56.0	14	00 912 742 2	13.0	16	00 919 002 0	73.0	22	00 921 001 0	76.0	14
00 911 301 0	43.0	12	00 912 046 1	56.0	36	00 913 214 1	87.0	16	00 919 102 0	12.0	14	00 921 001 0	121.0	29
00 911 319 1	54.0	20	00 912 046 1	57.0	47	00 913 809 0	55.0	4	00 919 102 0	13.0	13	00 921 002 0	99.0	16
00 911 324 1	47.0	15	00 912 046 1	105.0	10	00 914 036 0	28.0	37	00 919 105 0	26.0	15	00 921 003 1	17.0	23
00 911 326 1	70.0	46	00 912 066 1	13.0	24	00 914 036 0	35.0	4	00 919 106 0	94.0	2	00 921 003 1	75.0	20
00 911 509 0	31.0	35	00 912 066 1	20.0	18	00 915 003 0	70.0	52	00 919 300 0	99.0	15	00 921 003 1	76.0	10
00 911 510 0	10.0	17	00 912 089 1	112.0	14	00 915 006 0	70.0	56	00 919 300 0	121.0	47	00 921 019 1	99.0	3
00 911 510 0	11.0	19	00 912 091 1	12.0	27	00 915 007 0	43.0	14	00 919 313 0	76.0	30	00 921 019 1	99.0	9
00 911 513 0	55.0	37	00 912 091 1	13.0	36	00 915 007 0	70.0	34	00 919 321 0	111.0	4	00 921 020 1	111.0	5
00 911 513 0	56.0	33	00 912 111 1	33.0	39	00 915 008 0	31.0	26	00 919 343 0	121.0	9	00 921 046 1	75.0	26
00 911 513 0	104.0	11	00 912 111 1	34.0	38	00 915 035 0	72.0	18	00 919 509 0	106.0	27	00 921 046 1	99.0	11
00 911 513 0	106.0	13	00 912 271 0	69.0	16	00 915 067 0	56.0	9	00 919 616 0	111.0	3	00 921 054 1	121.0	36
00 911 519 0	48.0	2	00 912 538 0	50.0	32	00 915 117 0	27.0	2	00 919 616 0	121.0	26	00 921 059 2	16.0	25

ID-NR. ID-NO.	TAFEL DIAG.	POS. POS.	ID-NR. ID-NO.	TAFEL DIAG.	POS. POS.	ID-NR. ID-NO.	TAFEL DIAG.	POS. POS.	ID-NR. ID-NO.	TAFEL DIAG.	POS. POS.	ID-NR. ID-NO.	TAFEL DIAG.	POS. POS.
00 921 060 2	20.0	11	00 921 264 0	75.0	4	00 922 674 0	100.0	12	00 925 107 1	17.0	19	00 930 565 0	72.0	7
00 921 060 2	21.0	16	00 921 265 1	75.0	35	00 922 674 0	114.0	17	00 925 107 1	20.0	33	00 930 565 0	72.0	29
00 921 060 2	75.0	11	00 921 277 1	76.0	15	00 922 900 1	15.0	23	00 925 107 1	76.0	24	00 932 107 0	8.0	4
00 921 060 2	121.0	21	00 921 467 3	76.0	12	00 922 900 1	15.0	23	00 925 107 1	99.0	21	00 932 107 0	69.0	11
00 921 066 1	16.0	13	00 921 980 0	27.0	25	00 922 990 0	2.0	15	00 925 111 0	88.0	38	00 932 110 0	8.0	3
00 921 066 1	17.0	13	00 921 980 0	28.0	1	00 924 008 0	19.0	20	00 925 112 1	35.0	3	00 932 137 0	69.0	20
00 921 066 1	75.0	22	00 921 980 0	28.0	32	00 924 010 0	95.0	41	00 925 112 1	94.0	16	00 932 141 0	10.0	4
00 921 066 1	76.0	8	00 921 980 0	70.0	51	00 924 217 0	19.0	12	00 925 125 1	108.0	34	00 932 149 0	9.0	12
00 921 066 1	121.0	11	00 921 980 0	106.0	39	00 924 217 0	20.0	36	00 925 134 0	16.0	16	00 932 149 0	11.0	13
00 921 067 1	20.0	10	00 921 983 0	106.0	39	00 924 217 0	21.0	36	00 925 134 0	17.0	16	00 932 152 0	12.0	24
00 921 067 1	75.0	12	00 922 301 0	71.0	11	00 924 263 0	88.0	17	00 925 134 0	20.0	28	00 932 152 0	13.0	35
00 921 067 1	121.0	16	00 922 313 1	27.0	8	00 924 517 0	83.0	15	00 925 134 0	21.0	32	00 932 159 0	10.0	9
00 921 071 1	16.0	10	00 922 313 1	28.0	14	00 924 537 0	83.0	22	00 925 134 0	75.0	29	00 932 166 0	9.0	7
00 921 071 1	17.0	10	00 922 313 1	70.0	24	00 924 571 0	83.0	14	00 925 134 0	121.0	44	00 932 166 0	11.0	7
00 921 071 1	75.0	17	00 922 542 0	2.0	9	00 924 576 0	83.0	10	00 925 136 0	20.0	32	00 932 180 0	12.0	19
00 921 071 1	76.0	6	00 922 651 2	50.0	21	00 924 610 3	83.0	9	00 925 146 0	20.0	29	00 932 180 0	13.0	27
00 921 073 1	19.0	28	00 922 671 1	15.0	31	00 924 634 0	88.0	2	00 925 146 0	21.0	35	00 934 012 0	25.0	10
00 921 073 1	20.0	3	00 922 671 1	16.0	38	00 924 677 0	83.0	23	00 925 156 0	7.0	2	00 934 019 1	44.0	9
00 921 077 1	99.0	4	00 922 671 1	17.0	27	00 924 689 0	119.0	20	00 925 160 0	21.0	33	00 934 611 0	31.0	4
00 921 079 1	20.0	6	00 922 671 1	19.0	19	00 924 693 0	82.0	11	00 926 101 0	69.0	22	00 934 611 0	44.0	27
00 921 079 1	99.0	14	00 922 671 1	20.0	39	00 924 693 0	82.0	11	00 926 180 0	54.0	28	00 934 630 0	68.0	11
00 921 079 1	121.0	14	00 922 671 1	21.0	37	00 924 723 0	85.0	13	00 927 105 0	57.0	23	00 934 632 0	29.0	9
00 921 083 1	20.0	7	00 922 671 1	75.0	39	00 924 782 0	83.0	11	00 927 110 1	55.0	29	00 934 632 0	31.0	32
00 921 088 1	20.0	4	00 922 671 1	76.0	28	00 924 950 0	7.0	24	00 927 921 1	54.0	28	00 934 901 0	54.0	22
00 921 088 1	21.0	21	00 922 671 1	78.0	18	00 925 008 0	7.0	25	00 929 926 0	54.0	28	00 934 906 0	26.0	14
00 921 145 0	75.0	36	00 922 671 1	84.0	6	00 925 016 0	33.0	5	00 930 101 0	55.0	38	00 934 910 0	27.0	6
00 921 145 0	76.0	2	00 922 671 1	94.0	18	00 925 016 0	34.0	5	00 930 101 0	56.0	34	00 934 910 0	28.0	12
00 921 145 0	99.0	2	00 922 671 1	95.0	11	00 925 016 0	54.0	9	00 930 101 0	104.0	10	00 934 910 0	70.0	62
00 921 145 0	111.0	2	00 922 671 1	99.0	24	00 925 016 0	55.0	3	00 930 101 0	106.0	12	00 934 913 1	33.0	31
00 921 145 0	121.0	25	00 922 671 1	100.0	12	00 925 026 0	7.0	23	00 930 131 0	37.0	29	00 934 913 1	34.0	31
00 921 155 0	16.0	6	00 922 671 1	102.0	24	00 925 056 0	20.0	15	00 930 138 0	69.0	6	00 934 917 0	70.0	11
00 921 155 0	17.0	6	00 922 671 1	108.0	33	00 925 056 0	21.0	30	00 930 150 0	47.0	18	00 934 917 0	71.0	7
00 921 171 1	76.0	1	00 922 671 1	114.0	17	00 925 056 0	31.0	41	00 930 328 0	57.0	13	00 934 917 0	72.0	36
00 921 171 1	99.0	1	00 922 671 1	118.0	5	00 925 102 1	99.0	21	00 930 535 0	26.0	4	00 934 918 0	56.0	39
00 921 204 0	75.0	2	00 922 671 1	119.0	11	00 925 105 0	16.0	17	00 930 536 1	23.0	26	00 934 920 0	49.0	3
00 921 206 0	75.0	25	00 922 672 2	15.0	31	00 925 105 0	17.0	17	00 930 537 0	23.0	35	00 934 920 0	50.0	27
00 921 206 0	99.0	12	00 922 672 2	94.0	18	00 925 105 0	75.0	30	00 930 537 0	47.0	11	00 934 921 0	76.0	12
00 921 206 0	121.0	48	00 922 672 2	95.0	11	00 925 105 0	76.0	27	00 930 537 0	48.0	4	00 934 925 0	50.0	3
00 921 258 1	21.0	15	00 922 672 2	99.0	24	00 925 105 0	121.0	46	00 930 537 0	49.0	14	00 934 927 0	55.0	2
00 921 263 1	99.0	10	00 922 672 2	120.0	19	00 925 107 1	16.0	19	00 930 565 0	70.0	5	00 934 929 0	56.0	23

ID-NR. ID-NO.	TAFEL DIAG.	POS. POS.	ID-NR. ID-NO.	TAFEL DIAG.	POS. POS.	ID-NR. ID-NO.	TAFEL DIAG.	POS. POS.	ID-NR. ID-NO.	TAFEL DIAG.	POS. POS.	ID-NR. ID-NO.	TAFEL DIAG.	POS. POS.
00 934 930 0	47.0	22	00 939 125 1	91.0	3	00 945 085 0	18.0	7	00 945 488 0	19.0	8	00 953 030 1	14.0	1
00 934 946 0	49.0	2	00 939 145 1	92.0	6	00 945 086 0	18.0	6	00 945 504 0	19.0	15	00 953 058 1	26.0	4
00 934 958 0	40.0	13	00 939 170 1	92.0	3	00 945 088 0	18.0	9	00 945 504 0	20.0	1	00 953 060 0	14.0	1
00 934 958 0	56.0	5	00 939 194 1	92.0	9	00 945 088 0	19.0	2	00 945 504 0	21.0	1	00 953 112 1	14.0	1
00 934 962 0	29.0	29	00 939 407 1	91.0	7	00 945 088 0	20.0	1	00 949 248 0	73.0	32	00 953 125 0	14.0	1
00 934 972 0	31.0	33	00 939 408 2	91.0	12	00 945 088 0	21.0	1	00 949 281 0	73.0	52	00 953 145 0	14.0	1
00 934 973 1	50.0	26	00 939 471 1	91.0	1	00 945 088 0	21.0	2	00 949 852 1	73.0	59	00 953 149 1	14.0	1
00 936 015 1	69.0	12	00 939 478 3	92.0	18	00 945 089 0	18.0	10	00 949 861 0	73.0	54	00 953 158 0	26.0	4
00 937 011 0	23.0	20	00 939 520 1	91.0	4	00 945 089 0	19.0	1	00 950 272 4	11.0	1	00 953 195 0	14.0	1
00 937 636 0	26.0	6	00 940 006 0	97.0	1	00 945 089 0	20.0	1	00 950 444 3	9.0	1	00 953 230 0	14.0	1
00 937 721 0	20.0	25	00 940 007 0	97.0	2	00 945 089 0	21.0	1	00 950 465 1	14.0	1	00 953 243 0	14.0	1
00 937 721 0	21.0	29	00 940 198 1	95.0	16	00 945 089 0	21.0	2	00 950 466 1	14.0	1	00 953 249 2	26.0	4
00 937 727 0	76.0	31	00 940 287 0	41.0	28	00 945 104 0	19.0	16	00 951 300 1	8.0	8	00 953 274 0	14.0	1
00 937 727 0	99.0	7	00 940 287 0	89.0	3	00 945 104 0	20.0	38	00 951 303 1	8.0	2	00 953 274 0	14.0	1
00 937 952 1	42.0	8	00 940 562 1	88.0	31	00 945 104 0	21.0	13	00 951 328 0	9.0	14	00 953 328 0	26.0	4
00 938 303 0	41.0	35	00 942 002 4	91.0	6	00 945 145 0	20.0	8	00 951 328 0	10.0	14	00 953 396 0	14.0	1
00 938 518 0	95.0	22	00 942 012 1	92.0	10	00 945 145 0	21.0	27	00 951 328 0	11.0	16	00 953 396 0	14.0	1
00 938 518 0	95.3	1	00 942 038 1	92.0	2	00 945 157 0	20.0	14	00 951 350 0	10.0	7	00 953 398 0	14.0	1
00 938 519 0	95.0	29	00 942 038 1	120.0	25	00 945 158 1	21.0	17	00 951 355 0	10.0	6	00 953 398 0	14.0	1
00 938 530 0	95.0	33	00 942 107 1	92.0	3	00 945 358 0	18.0	19	00 951 362 0	8.0	9	00 953 398 0	14.0	1
00 938 531 0	95.0	15	00 942 111 0	92.0	1	00 945 362 0	18.0	23	00 951 397 2	9.0	6	00 953 405 0	14.0	1
00 938 532 0	95.0	18	00 942 196 1	91.0	8	00 945 409 0	21.0	23	00 951 397 2	10.0	3	00 953 455 1	14.0	1
00 938 534 0	95.0	9	00 942 196 1	120.0	23	00 945 420 0	18.0	18	00 951 397 2	11.0	6	00 953 485 0	14.0	1
00 938 537 0	95.0	31	00 942 218 0	95.0	47	00 945 437 0	18.0	1	00 951 413 0	10.0	11	00 953 486 0	14.0	1
00 938 538 0	95.0	32	00 942 360 4	91.0	5	00 945 437 0	18.0	2	00 951 413 0	11.0	15	00 953 520 1	14.0	1
00 938 539 0	95.0	17	00 942 378 0	92.0	3	00 945 448 0	18.0	16	00 951 418 2	11.0	9	00 953 845 0	13.0	23
00 938 540 0	95.0	12	00 945 000 0	18.0	1	00 945 453 0	21.0	2	00 951 422 0	11.0	12	00 953 943 0	12.0	20
00 938 544 0	95.0	25	00 945 012 0	18.0	2	00 945 454 1	20.0	1	00 951 878 0	9.0	5	00 953 984 0	13.0	20
00 938 546 0	95.0	34	00 945 014 0	18.0	11	00 945 454 1	21.0	1	00 951 878 0	11.0	5	00 955 268 0	73.0	29
00 938 547 0	95.0	7	00 945 037 1	19.0	9	00 945 461 0	19.0	7	00 952 311 0	12.0	26	00 955 271 0	73.0	53
00 938 556 0	7.0	22	00 945 057 1	18.0	14	00 945 484 0	18.0	15	00 952 311 0	13.0	38	00 955 299 0	73.0	23
00 938 556 0	37.0	13	00 945 057 1	19.0	14	00 945 485 0	18.0	5	00 952 312 0	8.0	6	00 955 406 1	73.0	33
00 938 556 0	104.0	24	00 945 057 1	20.0	1	00 945 486 0	18.0	8	00 952 335 1	13.0	30	00 955 524 0	69.0	8
00 938 580 1	104.0	2	00 945 057 1	21.0	1	00 945 487 0	19.0	3	00 952 415 1	12.0	18	00 955 846 0	69.0	10
00 938 675 0	54.0	11	00 945 067 1	19.0	6	00 945 487 0	20.0	1	00 952 415 1	13.0	26	00 955 847 0	69.0	21
00 938 831 0	26.0	4	00 945 068 3	19.0	5	00 945 487 0	20.0	2	00 952 421 0	12.0	23	20 025 265 0	72.0	4
00 938 833 0	26.0	1	00 945 083 0	18.0	4	00 945 487 0	21.0	1	00 952 421 0	13.0	34	20 026 986 0	119.0	1
00 938 892 1	95.0	10	00 945 083 0	21.0	25	00 945 487 0	21.0	2	00 952 422 0	13.0	28	20 039 714 0	82.0	10
00 938 933 0	94.0	13	00 945 084 0	18.0	3	00 945 487 0	21.0	14	00 952 446 1	13.0	29	20 043 089 0	90.0	12
00 939 100 4	91.0	2	00 945 084 0	21.0	26	00 945 488 0	18.0	17	00 952 610 0	13.0	31	20 053 605 0	100.0	6

ID-NR. ID-NO.	TAFEL DIAG.	POS. POS.	ID-NR. ID-NO.	TAFEL DIAG.	POS. POS.	ID-NR. ID-NO.	TAFEL DIAG.	POS. POS.	ID-NR. ID-NO.	TAFEL DIAG.	POS. POS.	ID-NR. ID-NO.	TAFEL DIAG.	POS. POS.
20 053 605 0	114.0	5	20 060 950 1	37.0	11	20 061 580 0	95.0	13	20 062 785 0	57.0	19	20 064 132 0	120.0	9
20 060 049 0	37.0	16	20 060 954 2	18.0	29	20 061 611 0	28.0	36	20 062 787 1	56.0	42	20 064 134 0	120.0	10
20 060 050 1	58.0	9	20 061 101 0	16.0	11	20 061 612 1	94.0	15	20 062 787 1	57.0	21	20 064 135 0	120.0	7
20 060 056 0	56.0	19	20 061 101 0	17.0	11	20 061 620 2	24.0	12	20 062 923 0	100.0	19	20 064 219 0	52.0	16
20 060 056 0	105.0	12	20 061 102 0	16.0	12	20 061 676 0	75.0	34	20 062 923 0	114.0	10	20 064 220 0	52.0	17
20 060 058 2	57.0	26	20 061 102 0	17.0	12	20 061 975 1	44.0	19	20 062 924 0	100.0	18	20 064 232 6	37.0	2
20 060 172 0	33.0	4	20 061 103 0	16.0	14	20 061 977 1	44.0	16	20 062 924 0	114.0	11	20 064 236 6	37.0	1
20 060 172 0	34.0	4	20 061 103 0	17.0	14	20 062 066 1	66.0	20	20 063 163 0	50.0	9	20 064 254 0	29.0	17
20 060 181 0	47.0	19	20 061 114 4	33.0	21	20 062 075 0	45.0	22	20 063 173 0	47.0	14	20 064 272 0	72.0	6
20 060 233 0	58.0	7	20 061 114 4	34.0	19	20 062 094 1	31.0	25	20 063 173 0	49.0	17	20 064 274 0	72.0	17
20 060 243 2	88.0	13	20 061 114 4	115.0	3	20 062 105 2	66.0	1	20 063 175 0	68.0	20	20 064 275 0	72.0	23
20 060 245 0	88.0	13	20 061 133 2	71.0	6	20 062 108 0	31.0	23	20 063 184 0	43.0	7	20 064 286 0	44.0	24
20 060 364 1	109.0	1	20 061 180 0	81.0	26	20 062 109 0	58.0	3	20 063 218 0	46.0	4	20 064 289 1	44.0	26
20 060 537 0	48.0	9	20 061 205 0	57.0	3	20 062 153 0	71.0	4	20 063 302 1	66.0	17	20 064 291 0	44.0	25
20 060 541 2	89.0	4	20 061 313 0	56.0	43	20 062 208 2	66.0	27	20 063 376 0	46.0	3	20 064 322 0	70.0	33
20 060 542 2	89.0	4	20 061 313 0	105.0	24	20 062 210 1	66.0	21	20 063 388 0	45.0	3	20 064 323 0	70.0	40
20 060 561 1	57.0	2	20 061 318 0	58.0	4	20 062 211 0	46.0	21	20 063 389 0	45.0	31	20 064 324 0	70.0	45
20 060 565 1	55.0	16	20 061 324 0	58.0	20	20 062 211 0	66.0	22	20 063 400 1	15.0	27	20 064 693 8	2.0	36
20 060 566 0	55.0	39	20 061 327 0	32.0	9	20 062 212 0	46.0	22	20 063 401 1	15.0	26	20 064 757 0	70.0	26
20 060 566 0	56.0	35	20 061 328 0	55.0	36	20 062 215 0	46.0	2	20 063 402 0	15.0	27	20 064 799 0	48.0	14
20 060 566 0	104.0	8	20 061 328 0	104.0	1	20 062 278 0	37.0	8	20 063 403 0	15.0	26	20 064 801 0	48.0	14
20 060 566 0	106.0	10	20 061 328 0	106.0	6	20 062 279 0	37.0	8	20 063 726 0	19.0	24	20 064 891 1	50.0	42
20 060 572 1	56.0	32	20 061 330 0	32.0	10	20 062 301 0	48.0	1	20 063 851 0	41.0	8	20 065 007 0	121.0	1
20 060 575 0	56.0	40	20 061 331 3	32.0	7	20 062 307 0	48.0	17	20 063 889 0	52.0	2	20 065 008 0	121.0	8
20 060 586 1	57.0	28	20 061 350 2	33.0	41	20 062 402 0	20.0	24	20 063 890 0	52.0	15	20 065 009 0	121.0	39
20 060 620 0	49.0	22	20 061 350 2	34.0	39	20 062 403 0	20.0	9	20 063 893 0	52.0	9	20 065 020 0	2.0	10
20 060 669 4	49.0	1	20 061 359 0	87.0	5	20 062 421 0	56.0	47	20 063 904 1	43.0	8	20 065 035 1	2.0	12
20 060 670 4	49.0	1	20 061 362 0	44.0	8	20 062 422 0	68.0	19	20 064 044 0	33.0	20	20 065 288 0	7.0	7
20 060 676 1	44.0	14	20 061 364 0	31.0	31	20 062 422 0	69.0	1	20 064 045 1	33.0	19	20 065 295 0	88.0	34
20 060 734 0	41.0	34	20 061 405 1	31.0	5	20 062 448 0	95.0	50	20 064 046 0	120.0	14	20 065 296 1	38.0	6
20 060 738 0	41.0	18	20 061 405 1	43.0	16	20 062 462 0	37.0	31	20 064 047 1	34.0	17	20 065 302 3	90.0	5
20 060 752 0	49.0	4	20 061 405 1	44.0	30	20 062 527 0	68.0	15	20 064 048 0	34.0	18	20 065 303 1	90.0	5
20 060 755 0	7.0	8	20 061 429 2	50.0	10	20 062 586 0	100.0	7	20 064 049 0	120.0	15	20 065 305 0	90.0	9
20 060 761 0	29.0	18	20 061 440 0	50.0	13	20 062 586 0	114.0	6	20 064 050 0	120.0	13	20 065 405 0	33.0	42
20 060 762 0	29.0	20	20 061 469 0	55.0	32	20 062 588 1	2.0	31	20 064 057 0	33.0	34	20 065 405 0	34.0	40
20 060 766 1	29.0	25	20 061 480 0	75.0	14	20 062 601 0	2.0	39	20 064 057 0	34.0	32	20 065 560 1	52.0	4
20 060 767 0	24.0	28	20 061 520 0	50.0	4	20 062 766 0	33.0	26	20 064 065 0	120.0	1	20 065 562 1	52.0	1
20 060 795 1	46.0	12	20 061 521 0	50.0	28	20 062 766 0	34.0	24	20 064 082 0	120.0	16	20 065 737 0	52.0	9
20 060 795 1	66.0	22	20 061 522 0	50.0	25	20 062 767 0	34.0	25	20 064 099 0	33.0	32	20 065 752 1	31.0	40
20 060 936 1	50.0	2	20 061 535 0	56.0	12	20 062 768 0	33.0	27	20 064 099 0	34.0	30	20 065 760 0	23.0	33

ID-NR. ID-NO.	TAFEL DIAG.	POS. POS.	ID-NR. ID-NO.	TAFEL DIAG.	POS. POS.	ID-NR. ID-NO.	TAFEL DIAG.	POS. POS.	ID-NR. ID-NO.	TAFEL DIAG.	POS. POS.	ID-NR. ID-NO.	TAFEL DIAG.	POS. POS.
20 065 767 0	23.0	34	20 066 765 0	49.0	27	20 068 997 1	15.0	20	20 080 241 0	79.0	46	20 081 979 0	80.0	12
20 065 770 0	32.0	5	20 066 772 0	58.0	27	20 069 004 0	54.0	33	20 080 241 0	79.0	51	20 081 979 0	80.0	48
20 065 798 1	31.0	15	20 066 881 1	15.0	21	20 069 005 0	54.0	13	20 080 241 0	79.0	55	20 081 979 0	80.0	57
20 065 802 0	29.0	30	20 066 891 0	104.0	3	20 069 006 1	95.0	30	20 080 241 0	80.0	4	20 081 992 0	81.0	10
20 065 814 1	28.0	38	20 066 893 0	105.0	21	20 069 007 0	95.0	49	20 080 241 0	80.0	12	20 081 993 0	80.0	32
20 065 873 1	68.0	12	20 066 894 0	50.0	38	20 069 242 0	49.0	15	20 080 241 0	80.0	17	20 081 993 0	81.0	15
20 065 874 1	68.0	13	20 067 000 1	57.0	18	20 069 270 0	105.0	14	20 080 241 0	80.0	20	20 081 994 0	79.0	3
20 065 880 0	68.0	6	20 067 197 1	95.0	46	20 069 361 0	75.0	18	20 080 241 0	80.0	23	20 081 994 0	79.0	8
20 065 888 0	68.0	1	20 067 279 0	56.0	8	20 069 398 0	104.0	23	20 080 241 0	80.0	28	20 081 994 0	79.0	10
20 065 893 0	68.0	14	20 067 359 0	26.0	20	20 069 408 1	104.0	23	20 080 241 0	80.0	39	20 081 994 0	79.0	33
20 065 895 0	68.0	14	20 067 387 0	46.0	30	20 069 423 1	42.0	6	20 080 241 0	80.0	48	20 081 994 0	79.0	35
20 065 977 1	52.0	7	20 067 389 2	46.0	28	20 069 443 0	41.0	33	20 080 241 0	80.0	52	20 081 994 0	79.0	40
20 066 031 6	41.0	23	20 067 450 1	46.0	29	20 069 627 0	87.0	20	20 080 241 0	80.0	57	20 081 994 0	79.0	43
20 066 052 0	47.0	20	20 067 604 2	7.0	19	20 069 629 0	87.0	21	20 080 241 0	81.0	2	20 081 994 0	80.0	3
20 066 126 0	72.0	5	20 067 653 1	15.0	18	20 069 720 0	15.0	1	20 080 241 0	84.0	12	20 081 994 0	80.0	8
20 066 128 0	72.0	10	20 067 865 0	105.0	5	20 069 785 0	75.0	15	20 080 241 0	120.0	36	20 081 994 0	80.0	10
20 066 140 3	42.0	1	20 068 020 0	32.0	6	20 069 847 0	31.0	19	20 080 693 0	81.0	8	20 081 994 0	80.0	35
20 066 209 1	51.0	6	20 068 142 0	48.0	18	20 069 849 0	31.0	19	20 080 808 0	106.0	33	20 081 994 0	80.0	37
20 066 305 1	26.0	13	20 068 143 0	48.0	18	20 078 520 0	106.0	32	20 081 229 0	101.0	3	20 081 994 0	80.0	42
20 066 306 1	26.0	13	20 068 144 1	47.0	6	20 080 189 0	83.0	17	20 081 229 0	110.0	2	20 081 994 0	80.0	45
20 066 310 1	26.0	8	20 068 144 1	49.0	16	20 080 190 0	83.0	17	20 081 637 3	110.0	1	20 081 994 0	81.0	19
20 066 311 1	26.0	8	20 068 145 1	47.0	6	20 080 238 0	119.0	21	20 081 731 0	113.0	11	20 081 994 0	120.0	38
20 066 320 3	87.0	1	20 068 145 1	49.0	23	20 080 240 0	79.0	37	20 081 912 0	81.0	13	20 081 994 0	120.0	40
20 066 322 3	87.0	10	20 068 224 1	105.0	9	20 080 240 0	79.0	49	20 081 938 0	79.0	4	20 081 994 0	120.0	42
20 066 328 0	42.0	13	20 068 425 0	105.0	22	20 080 240 0	79.0	57	20 081 938 0	79.0	22	20 081 994 0	120.0	44
20 066 329 0	42.0	13	20 068 618 0	70.0	53	20 080 240 0	80.0	30	20 081 938 0	80.0	6	20 081 995 0	79.0	15
20 066 418 0	32.0	8	20 068 641 0	70.0	57	20 080 240 0	80.0	51	20 081 938 0	80.0	16	20 081 995 0	79.0	31
20 066 430 0	39.0	8	20 068 756 0	44.0	20	20 080 240 0	80.0	59	20 081 938 0	80.0	19	20 081 995 0	79.0	38
20 066 431 0	39.0	8	20 068 766 2	106.0	1	20 080 240 0	84.0	15	20 081 938 0	80.0	24	20 081 995 0	80.0	15
20 066 518 4	7.0	16	20 068 767 0	106.0	2	20 080 240 0	85.0	14	20 081 938 0	120.0	37	20 081 995 0	80.0	40
20 066 519 4	7.0	17	20 068 851 2	39.0	1	20 080 240 0	119.0	21	20 081 941 0	79.0	11	20 082 103 0	79.0	57
20 066 523 1	37.0	37	20 068 860 0	85.0	1	20 080 240 0	120.0	46	20 081 941 0	80.0	11	20 082 103 0	80.0	59
20 066 524 1	37.0	37	20 068 872 2	104.0	20	20 080 240 0	120.0	49	20 081 941 0	102.0	30	20 082 103 0	120.0	46
20 066 540 1	46.0	1	20 068 873 2	104.0	21	20 080 241 0	79.0	5	20 081 961 0	79.0	13	20 082 103 0	120.0	49
20 066 549 1	50.0	8	20 068 883 1	40.0	4	20 080 241 0	79.0	12	20 081 961 0	79.0	45	20 082 108 0	79.0	24
20 066 562 0	46.0	27	20 068 885 0	85.0	2	20 080 241 0	79.0	16	20 081 961 0	80.0	13	20 082 108 0	79.0	26
20 066 566 0	51.0	9	20 068 907 0	37.0	35	20 080 241 0	79.0	18	20 081 961 0	80.0	47	20 082 108 0	79.0	28
20 066 750 0	97.0	10	20 068 968 0	41.0	12	20 080 241 0	79.0	21	20 081 979 0	79.0	12	20 082 108 0	79.0	51
20 066 755 0	97.0	6	20 068 992 0	41.0	3	20 080 241 0	79.0	26	20 081 979 0	79.0	46	20 082 108 0	80.0	26
20 066 760 0	49.0	26	20 068 996 3	7.0	18	20 080 241 0	79.0	28	20 081 979 0	79.0	55	20 082 108 0	80.0	28

ID-NR. ID-NO.	TAFEL DIAG.	POS. POS.	ID-NR. ID-NO.	TAFEL DIAG.	POS. POS.	ID-NR. ID-NO.	TAFEL DIAG.	POS. POS.	ID-NR. ID-NO.	TAFEL DIAG.	POS. POS.	ID-NR. ID-NO.	TAFEL DIAG.	POS. POS.
20 082 108 0	80.0	39	20 082 516 0	80.0	48	20 083 700 0	79.0	17	20 085 181 0	79.0	18	20 086 867 0	108.0	27
20 082 108 0	80.0	52	20 082 518 0	79.0	55	20 083 700 0	79.0	19	20 085 181 0	79.0	21	20 086 867 0	114.0	19
20 082 108 0	81.0	2	20 082 518 0	80.0	57	20 083 700 0	79.0	20	20 085 181 0	80.0	17	20 086 868 0	114.0	23
20 082 188 0	120.0	33	20 082 519 0	79.0	37	20 083 700 0	79.0	27	20 085 181 0	80.0	20	20 086 886 0	81.0	6
20 082 255 0	79.0	29	20 082 519 0	79.0	49	20 083 700 0	80.0	5	20 085 181 0	80.0	23	20 086 930 2	102.0	26
20 082 255 0	79.0	50	20 082 519 0	79.0	57	20 083 700 0	80.0	18	20 085 181 0	120.0	36	20 086 933 0	113.0	12
20 082 255 0	80.0	29	20 082 519 0	80.0	30	20 083 700 0	80.0	21	20 085 495 0	79.0	59	20 086 972 0	79.0	47
20 082 255 0	80.0	31	20 082 519 0	80.0	51	20 083 700 0	80.0	22	20 085 495 0	80.0	61	20 086 972 0	80.0	49
20 082 255 0	80.0	53	20 082 519 0	80.0	59	20 083 700 0	120.0	35	20 085 496 0	79.0	58	20 087 245 0	78.0	2
20 082 255 0	120.0	47	20 082 519 0	120.0	46	20 083 763 0	100.0	22	20 085 496 0	80.0	60	20 087 247 0	78.0	2
20 082 256 0	81.0	3	20 082 519 0	120.0	49	20 083 763 0	108.0	14	20 085 509 0	100.0	4	20 087 350 0	78.0	17
20 082 257 0	79.0	36	20 082 522 0	79.0	26	20 083 789 1	101.0	2	20 085 509 0	108.0	1	20 087 351 0	78.0	17
20 082 257 0	79.0	48	20 082 522 0	79.0	28	20 083 976 0	82.0	6	20 085 509 0	114.0	1	20 087 354 0	78.0	2
20 082 257 0	80.0	38	20 082 522 0	79.0	51	20 083 981 0	81.0	21	20 085 783 0	119.0	13	20 087 355 0	79.0	25
20 082 257 0	80.0	50	20 082 522 0	80.0	28	20 084 246 0	82.0	7	20 085 863 0	82.0	15	20 087 355 0	80.0	27
20 082 257 0	120.0	48	20 082 522 0	80.0	39	20 084 247 0	82.0	8	20 085 893 0	84.0	2	20 087 420 0	82.0	11
20 082 258 0	79.0	56	20 082 522 0	80.0	52	20 084 257 0	82.0	3	20 085 988 1	110.0	3	20 087 422 0	82.0	11
20 082 258 0	80.0	58	20 082 522 0	81.0	2	20 084 260 0	81.0	17	20 086 057 0	113.0	1	20 087 498 0	101.0	1
20 082 315 0	79.0	26	20 082 568 0	102.0	32	20 084 260 0	118.0	1	20 086 089 0	83.0	31	20 087 640 0	119.0	23
20 082 315 0	79.0	28	20 082 569 1	102.0	31	20 084 448 0	82.0	11	20 086 090 0	83.0	30	20 087 643 0	119.0	17
20 082 315 0	79.0	51	20 082 576 0	102.0	27	20 084 452 1	82.0	11	20 086 114 0	82.0	17	20 087 645 0	119.0	23
20 082 315 0	80.0	28	20 082 605 0	119.0	21	20 084 470 0	100.0	3	20 086 131 0	83.0	13	20 087 652 0	119.0	23
20 082 315 0	80.0	39	20 082 632 0	79.0	54	20 084 470 0	108.0	12	20 086 200 0	102.0	23	20 087 657 0	119.0	23
20 082 315 0	80.0	52	20 082 632 0	80.0	56	20 084 476 0	100.0	5	20 086 211 0	83.0	1	20 087 662 0	119.0	23
20 082 315 0	81.0	2	20 082 637 0	79.0	59	20 084 476 0	108.0	13	20 086 352 0	102.0	25	20 087 663 0	119.0	23
20 082 322 0	79.0	37	20 082 637 0	80.0	61	20 084 554 0	119.0	15	20 086 431 0	113.0	1	20 087 676 0	119.0	14
20 082 322 0	79.0	49	20 082 638 0	79.0	59	20 084 721 0	83.0	12	20 086 669 0	78.0	1	20 087 714 2	119.0	12
20 082 322 0	79.0	57	20 082 638 0	80.0	61	20 084 882 0	82.0	11	20 086 747 2	113.0	2	20 087 751 1	119.0	10
20 082 322 0	80.0	30	20 082 730 0	81.0	4	20 084 882 0	82.0	11	20 086 748 4	113.0	4	20 087 805 0	119.0	24
20 082 322 0	80.0	51	20 082 730 0	119.0	18	20 085 069 0	114.0	21	20 086 749 2	113.0	3	20 087 910 0	81.0	1
20 082 322 0	80.0	59	20 082 730 0	119.0	19	20 085 156 0	100.0	1	20 086 750 1	113.0	13	20 088 037 0	102.0	17
20 082 322 0	120.0	46	20 082 747 0	119.0	22	20 085 156 0	108.0	2	20 086 759 0	113.0	10	20 088 110 0	119.0	21
20 082 322 0	120.0	49	20 082 930 0	84.0	11	20 085 180 0	79.0	16	20 086 794 2	120.0	32	20 088 140 0	81.0	7
20 082 369 3	120.0	28	20 083 018 0	81.0	5	20 085 180 0	79.0	18	20 086 806 0	85.0	11	20 088 199 0	102.0	9
20 082 417 0	83.0	21	20 083 025 0	114.0	18	20 085 180 0	79.0	21	20 086 810 0	83.0	29	20 088 199 0	108.0	17
20 082 459 0	84.0	1	20 083 028 0	100.0	2	20 085 180 0	80.0	17	20 086 843 0	113.0	7	20 088 298 0	119.0	22
20 082 459 0	85.0	12	20 083 028 0	108.0	11	20 085 180 0	80.0	20	20 086 865 0	108.0	15	20 088 299 0	119.0	22
20 082 516 0	79.0	12	20 083 028 0	114.0	18	20 085 180 0	80.0	23	20 086 865 0	114.0	20	20 088 367 0	85.0	15
20 082 516 0	79.0	46	20 083 665 0	110.0	4	20 085 180 0	120.0	36	20 086 866 1	108.0	16	20 088 401 0	80.0	1
20 082 516 0	80.0	12	20 083 700 0	79.0	6	20 085 181 0	79.0	16	20 086 866 1	114.0	22	20 088 402 0	79.0	1

ID-NR. ID-NO.	TAFEL DIAG.	POS. POS.	ID-NR. ID-NO.	TAFEL DIAG.	POS. POS.	ID-NR. ID-NO.	TAFEL DIAG.	POS. POS.	ID-NR. ID-NO.	TAFEL DIAG.	POS. POS.	ID-NR. ID-NO.	TAFEL DIAG.	POS. POS.
20 260 029 0	23.0	17	20 261 274 1	70.0	18	20 263 823 0	50.0	29	20 269 587 0	38.0	5	20 461 633 0	45.0	15
20 260 030 0	23.0	18	20 261 312 0	72.0	40	20 263 847 0	105.0	3	20 269 677 0	104.0	4	20 461 668 0	45.0	9
20 260 032 0	23.0	16	20 261 334 0	70.0	28	20 264 056 2	33.0	12	20 269 847 0	41.0	32	20 461 670 0	45.0	13
20 260 037 0	23.0	15	20 261 346 0	25.0	24	20 264 056 2	34.0	9	20 269 883 1	88.0	6	20 461 681 0	45.0	18
20 260 162 1	76.0	18	20 261 348 1	57.0	17	20 264 102 0	23.0	28	20 269 884 0	88.0	23	20 461 720 0	45.0	27
20 260 223 2	23.0	25	20 261 382 0	25.0	1	20 264 156 0	106.0	19	20 269 936 0	19.0	26	20 461 732 0	45.0	7
20 260 431 0	43.0	9	20 261 450 1	50.0	31	20 264 440 0	41.0	27	20 269 937 0	19.0	25	20 462 082 0	24.0	15
20 260 627 0	15.0	11	20 261 768 0	27.0	13	20 264 543 0	54.0	35	20 277 997 0	33.0	13	20 462 096 0	24.0	18
20 260 628 0	15.0	10	20 261 768 0	28.0	7	20 264 890 0	54.0	12	20 277 997 0	34.0	10	20 462 191 0	108.0	22
20 260 704 0	52.0	10	20 261 771 0	95.0	53	20 265 444 1	40.0	1	20 460 013 0	104.0	25	20 462 232 0	108.0	3
20 260 707 0	52.0	8	20 261 861 0	21.0	8	20 266 262 1	106.0	15	20 460 015 0	104.0	7	20 462 420 0	45.0	24
20 260 831 0	47.0	7	20 262 088 0	106.0	5	20 266 397 2	83.0	2	20 460 024 0	107.0	3	20 462 445 0	45.0	12
20 260 831 0	49.0	19	20 262 133 2	39.0	2	20 266 402 0	83.0	3	20 460 028 0	107.0	4	20 462 446 0	45.0	30
20 260 873 0	25.0	11	20 262 134 0	7.0	1	20 266 408 0	83.0	4	20 460 063 1	78.0	11	20 462 447 0	45.0	23
20 260 874 0	25.0	15	20 262 205 1	25.0	34	20 266 509 3	23.0	1	20 460 064 0	120.0	29	20 462 456 1	45.0	6
20 260 880 0	25.0	19	20 262 206 1	25.0	33	20 266 652 0	35.0	2	20 460 110 3	78.0	3	20 462 618 0	102.0	16
20 260 941 0	25.0	27	20 262 207 0	25.0	36	20 266 653 0	35.0	2	20 460 189 0	23.0	12	20 462 671 0	98.0	3
20 260 942 0	25.0	26	20 262 209 1	25.0	2	20 266 868 0	55.0	14	20 460 358 1	33.0	6	20 463 237 0	88.0	30
20 260 951 2	40.0	8	20 262 210 1	25.0	2	20 266 868 0	106.0	24	20 460 358 1	34.0	6	20 463 243 0	88.0	30
20 260 952 2	40.0	8	20 262 301 0	15.0	24	20 266 962 0	54.0	31	20 460 477 1	88.0	35	20 463 795 0	70.0	10
20 260 956 0	40.0	11	20 262 377 0	104.0	19	20 267 399 1	33.0	14	20 460 478 0	88.0	35	20 464 429 0	70.0	9
20 260 958 0	40.0	11	20 262 387 0	33.0	28	20 267 399 1	34.0	11	20 460 479 1	88.0	33	20 464 654 0	23.0	2
20 260 966 1	39.0	9	20 262 389 0	34.0	26	20 267 563 0	42.0	7	20 460 484 1	88.0	33	20 465 125 0	68.0	23
20 260 967 1	39.0	9	20 262 428 0	33.0	18	20 267 655 1	24.0	31	20 460 626 0	121.0	51	20 465 126 0	68.0	23
20 261 005 1	70.0	22	20 262 428 0	34.0	16	20 267 923 1	2.0	13	20 460 628 0	121.0	52	20 465 624 0	30.0	3
20 261 029 1	4.0	6	20 262 882 1	37.0	36	20 267 925 1	2.0	14	20 460 629 0	121.0	53	20 465 624 0	30.0	6
20 261 045 0	4.0	14	20 262 883 1	37.0	36	20 267 962 0	102.0	4	20 460 631 0	121.0	40	20 465 914 0	30.0	2
20 261 047 0	4.0	11	20 263 133 0	105.0	18	20 267 965 0	102.0	8	20 460 633 0	121.0	41	20 465 914 0	30.0	5
20 261 049 1	4.0	7	20 263 354 1	18.0	24	20 267 971 0	2.0	28	20 460 634 0	121.0	42	20 465 922 0	30.0	1
20 261 064 0	4.0	8	20 263 462 0	72.0	32	20 268 348 0	38.0	8	20 460 656 1	88.0	27	20 465 925 0	30.0	4
20 261 083 0	40.0	7	20 263 525 0	47.0	4	20 268 349 0	38.0	7	20 460 732 1	88.0	1	20 472 236 0	102.0	10
20 261 086 0	40.0	7	20 263 525 0	49.0	10	20 268 558 1	57.0	31	20 460 735 1	88.0	1	20 472 236 0	108.0	18
20 261 174 0	29.0	28	20 263 602 0	106.0	17	20 268 563 1	57.0	32	20 460 751 1	88.0	27	27 000 092 0	73.0	51
20 261 204 0	118.0	8	20 263 603 1	106.0	16	20 268 575 0	57.0	39	20 460 785 0	84.0	7	27 000 505 1	23.0	8
20 261 205 0	118.0	7	20 263 633 0	75.0	16	20 268 580 0	57.0	33	20 461 151 0	104.0	30	27 000 641 2	27.0	28
20 261 255 1	24.0	22	20 263 702 0	118.0	6	20 269 004 0	55.0	24	20 461 152 0	104.0	31	27 000 647 0	27.0	22
20 261 256 0	70.0	6	20 263 741 0	66.0	15	20 269 087 1	104.0	28	20 461 153 0	104.0	31	27 000 647 0	28.0	41
20 261 256 0	72.0	30	20 263 742 0	66.0	24	20 269 088 1	104.0	26	20 461 154 0	104.0	30	27 000 648 0	24.0	5
20 261 257 0	70.0	3	20 263 812 0	105.0	25	20 269 547 1	23.0	11	20 461 456 0	88.0	36	27 000 651 0	28.0	25
20 261 257 0	72.0	27	20 263 814 1	105.0	4	20 269 551 1	23.0	10	20 461 620 0	55.0	1	27 000 680 0	73.0	55

ID-NR. ID-NO.	TAFEL DIAG.	POS. POS.	ID-NR. ID-NO.	TAFEL DIAG.	POS. POS.	ID-NR. ID-NO.	TAFEL DIAG.	POS. POS.	ID-NR. ID-NO.	TAFEL DIAG.	POS. POS.	ID-NR. ID-NO.	TAFEL DIAG.	POS. POS.
27 000 801 0	73.0	24	27 004 602 0	20.0	37	27 011 013 0	75.0	1	27 016 623 1	82.0	1	27 021 853 0	88.0	9
27 000 802 0	73.0	21	27 004 642 0	12.0	13	27 011 186 0	75.0	1	27 017 177 0	92.0	23	27 021 857 0	92.0	16
27 000 802 0	73.0	25	27 004 642 0	13.0	14	27 011 414 0	121.0	27	27 017 197 0	101.0	3	27 021 858 0	92.0	17
27 000 803 0	73.0	26	27 005 118 0	10.0	13	27 011 544 0	15.0	14	27 017 197 0	110.0	2	27 021 864 0	88.0	10
27 000 804 0	73.0	27	27 005 119 0	10.0	12	27 012 452 0	82.0	18	27 017 237 0	76.0	15	27 021 956 1	95.0	6
27 000 925 1	121.0	49	27 005 353 0	69.0	9	27 012 453 0	82.0	19	27 017 775 0	91.0	9	27 021 992 0	92.0	16
27 000 964 0	24.0	11	27 005 385 0	7.0	10	27 013 310 0	15.0	6	27 018 170 0	92.0	24	27 021 993 0	92.0	17
27 001 132 0	9.0	13	27 005 639 0	26.0	5	27 013 422 0	91.0	11	27 018 237 0	104.0	33	27 022 069 0	92.0	15
27 001 132 0	11.0	14	27 005 758 0	92.0	11	27 013 590 0	15.0	32	27 018 264 1	88.0	7	27 022 069 0	120.0	22
27 001 133 0	9.0	8	27 005 824 0	6.0	15	27 013 868 0	16.0	8	27 018 617 0	73.0	58	27 022 070 0	120.0	21
27 001 133 0	11.0	8	27 006 255 0	73.0	30	27 013 868 0	17.0	8	27 018 656 0	112.0	6	27 022 233 0	73.0	57
27 001 143 1	10.0	2	27 006 379 0	25.0	12	27 013 868 0	18.0	13	27 018 657 0	112.0	12	27 022 261 0	73.0	56
27 001 144 0	10.0	10	27 006 380 0	24.0	3	27 013 868 0	75.0	37	27 018 658 0	112.0	7	27 022 272 0	117.0	1
27 001 147 1	9.0	9	27 006 776 0	37.0	7	27 013 868 0	76.0	29	27 018 659 0	112.0	17	27 022 539 0	82.0	21
27 001 213 0	41.0	31	27 007 562 0	21.0	3	27 013 868 0	111.0	6	27 018 660 0	112.0	3	27 022 540 0	82.0	21
27 001 420 0	15.0	5	27 007 919 0	92.0	3	27 013 868 0	121.0	24	27 018 662 0	112.0	13	27 022 541 0	82.0	20
27 001 461 1	23.0	37	27 008 458 0	10.0	15	27 013 869 0	16.0	8	27 018 663 0	6.0	11	27 022 542 0	82.0	20
27 001 462 1	23.0	36	27 008 458 0	11.0	17	27 013 869 0	17.0	8	27 018 663 0	112.0	16	27 022 990 0	70.0	12
27 001 472 0	25.0	31	27 008 459 0	10.0	16	27 013 869 0	18.0	13	27 018 665 0	112.0	2	27 023 067 0	73.0	1
27 001 474 0	24.0	32	27 008 459 0	11.0	18	27 013 869 0	75.0	37	27 018 667 0	112.0	8	27 023 739 0	73.0	4
27 001 497 0	69.0	2	27 008 800 0	13.0	22	27 013 869 0	76.0	29	27 018 670 0	112.0	3	27 023 830 0	108.0	26
27 001 498 0	69.0	13	27 008 855 0	13.0	43	27 013 869 0	111.0	6	27 018 891 0	112.0	15	27 024 217 0	92.0	5
27 002 455 0	33.0	38	27 008 856 0	13.0	17	27 013 869 0	121.0	24	27 018 892 0	112.0	9	27 024 568 0	104.0	32
27 002 455 0	34.0	36	27 008 857 0	12.0	10	27 014 312 0	92.0	22	27 018 893 0	112.0	5	27 024 736 0	50.0	42
27 002 455 0	75.0	32	27 008 857 0	13.0	11	27 014 317 1	6.0	1	27 018 894 0	112.0	4	27 024 746 0	73.0	5
27 002 456 0	23.0	3	27 008 858 0	13.0	40	27 014 371 0	91.0	10	27 020 479 0	92.0	19	27 024 748 0	73.0	13
27 002 743 0	73.0	11	27 008 860 0	13.0	39	27 014 439 0	91.0	13	27 020 889 1	104.0	35	27 026 204 0	95.3	3
27 002 802 0	87.0	18	27 008 876 1	23.0	7	27 015 122 1	68.0	26	27 021 025 0	25.0	23	27 026 205 0	95.3	4
27 002 849 1	13.0	18	27 009 558 0	75.0	1	27 016 268 0	76.0	5	27 021 087 1	95.0	14	27 026 206 0	95.3	2
27 002 850 1	13.0	15	27 009 836 1	23.0	7	27 016 294 0	6.0	11	27 021 088 1	95.0	1	27 026 207 0	95.3	5
27 002 852 0	13.0	21	27 009 855 0	16.0	9	27 016 296 0	6.0	13	27 021 089 1	95.0	4	27 026 208 0	95.3	6
27 002 997 0	12.0	17	27 009 855 0	17.0	9	27 016 326 2	92.0	13	27 021 090 1	95.0	5	90 000 036 0	102.0	3
27 002 998 0	12.0	12	27 009 855 0	75.0	38	27 016 326 2	104.0	34	27 021 091 0	95.0	8	90 000 081 0	23.0	14
27 003 661 0	10.0	5	27 009 855 0	76.0	3	27 016 332 0	111.0	1	27 021 213 0	104.0	27	90 000 110 0	24.0	6
27 003 972 0	10.0	1	27 010 182 1	50.0	41	27 016 332 0	112.0	1	27 021 260 0	92.0	20	90 000 113 0	78.0	16
27 003 973 0	92.0	7	27 010 182 1	91.0	14	27 016 421 1	82.0	13	27 021 317 0	6.0	14	90 000 113 0	98.0	10
27 004 009 0	2.0	35	27 010 669 0	121.0	49	27 016 422 1	82.0	13	27 021 318 0	6.0	12	90 000 121 0	2.0	5
27 004 012 0	121.0	43	27 010 886 1	3.0	9	27 016 439 0	12.0	16	27 021 396 1	92.0	12	90 000 121 0	25.0	17
27 004 082 0	108.0	4	27 010 964 0	5.0	1	27 016 483 0	92.0	14	27 021 830 0	98.0	1	90 000 121 0	57.0	45
27 004 223 3	92.0	4	27 010 964 0	103.0	1	27 016 622 1	82.0	1	27 021 852 0	88.0	10	90 000 123 0	55.0	12

ID-NR. ID-NO.	TAFEL DIAG.	POS. POS.	ID-NR. ID-NO.	TAFEL DIAG.	POS. POS.	ID-NR. ID-NO.	TAFEL DIAG.	POS. POS.	ID-NR. ID-NO.	TAFEL DIAG.	POS. POS.	ID-NR. ID-NO.	TAFEL DIAG.	POS. POS.
90 000 191 0	102.0	7	90 001 820 0	113.0	8	90 003 373 0	23.0	4						
90 000 211 0	9.0	4	90 001 829 0	52.0	3	90 003 621 0	104.0	29						
90 000 211 0	11.0	4	90 001 868 0	78.0	13	90 003 672 0	33.0	15						
90 000 211 0	13.0	3	90 001 893 0	71.0	19	90 003 672 0	34.0	12						
90 000 217 0	40.0	9	90 001 943 0	45.0	14	90 003 945 0	45.0	10						
90 000 254 0	29.0	21	90 002 000 0	27.0	25									
90 000 337 0	2.0	20	90 002 000 0	28.0	1									
90 000 337 0	15.0	25	90 002 001 0	28.0	32									
90 000 340 0	31.0	30	90 002 003 0	52.0	11									
90 000 366 0	50.0	1	90 002 037 0	70.0	48									
90 000 374 0	106.0	39	90 002 064 0	48.0	13									
90 000 375 0	71.0	20	90 002 142 0	87.0	2									
90 000 428 0	29.0	26	90 002 150 0	5.0	2									
90 000 456 0	94.0	17	90 002 230 0	45.0	16									
90 000 466 0	56.0	15	90 002 305 0	50.0	30									
90 000 470 0	68.0	3	90 002 336 0	70.0	50									
90 000 501 0	31.0	22	90 002 343 0	2.0	19									
90 000 512 0	70.0	2	90 002 348 0	50.0	11									
90 000 521 0	37.0	9	90 002 401 0	102.0	13									
90 000 588 0	102.0	6	90 002 486 0	72.0	13									
90 001 230 0	108.0	7	90 002 574 0	23.0	21									
90 001 297 0	25.0	21	90 002 611 0	35.0	5									
90 001 380 0	35.0	6	90 002 611 0	94.0	12									
90 001 391 0	12.0	11	90 002 622 0	38.0	9									
90 001 391 0	13.0	12	90 002 707 0	94.0	14									
90 001 426 0	108.0	28	90 002 793 0	103.0	2									
90 001 431 0	47.0	9	90 002 838 0	24.0	2									
90 001 431 0	49.0	21	90 002 916 0	44.0	15									
90 001 461 0	43.0	4	90 002 958 0	102.0	21									
90 001 477 0	46.0	19	90 002 958 0	113.0	9									
90 001 477 0	66.0	29	90 003 016 0	102.0	14									
90 001 577 0	78.0	12	90 003 028 0	114.0	26									
90 001 577 0	98.0	4	90 003 119 0	82.0	9									
90 001 595 0	76.0	15	90 003 120 0	82.0	5									
90 001 648 0	107.0	1	90 003 121 0	82.0	4									
90 001 778 0	70.0	49	90 003 122 0	82.0	12									
90 001 778 0	72.0	14	90 003 278 0	82.0	14									
90 001 778 0	106.0	39	90 003 282 0	102.0	11									
90 001 779 0	70.0	49	90 003 330 0	82.0	2									
90 001 779 0	72.0	14	90 003 366 0	82.0	16									

Verwenden Sie nur

Original-KRONE-Ersatzteile !

Das gibt Sicherheit und spart Kosten !

Original-KRONE-Ersatzteile bieten die Garantie für höchste Verschleißfestigkeit , lange Lebensdauer und preiswerten Einkauf !

Sie bekommen bei Krone nur Materialien in einwandfreier Qualität und absolut passend für Ihre KRONE-Maschinen. Bei Verwendung von Original-KRONE-Ersatzteilen entspricht das Gerät in Funktion und Arbeitweise wieder der ursprünglichen Ausführung !

Imitationen und Kopien von Teilen, speziell auf dem Sektor Verschleißteile halten nicht das, was sie vom Aussehen vielleicht versprechen. Material-Qualität kann man schlecht optisch prüfen - daher größte Vorsicht bei Billigangeboten !

Darum lieber gleich

Original-KRONE-Ersatzteile !

Ersatzteil-Katalog auch auf CD-ROM erhältlich !

Use

KRONE original spare parts only !

This will increase operational reliability and help to save costs !

KRONE original spare parts give you the guarantee of maximum resistance to wear, long lifetime and low prices !

KRONE provides you with parts of first-rate quality which are perfectly suitable for your KRONE machine. By using KRONE original spare parts you can be sure that function and mode of operation are again as satisfactory as a new machine !

Imitations and copies of parts, in particular wear parts, are not as reliable as they seem to be ! The quality of material can hardly be checked with the eye - it is therefore not advisable to purchase imitation parts even if they are cheaper !

In any case it‘s better

to use Krone original spare parts

Spare parts list also available on CD-ROM !

N‘utiliser que

des pièces de rechange d‘origine KRONE !

Vous augmentez ainsi la sécurité de fonctionnement et vous réduisez considérablement vos coûts !

Les pièces de rechange d‘origine KRONE vous donnent la sécurité d‘une exeptionnelle résistance à l‘usure, d‘une longue durée d‘utilisation et de prix avantageux.

KRONE vous offre uniquement des pièces de première qualité parfaitement adaptées à votre machine KRONE. En utilisant des pièces de rechange d‘origine KRONE vous pouvez être sûr que le fonctionnement et le mode de travail sont identiques à ceux d‘une nouvelle machine.

Les imitations et copies de pièces, tout particulièrement des pièces d‘usure, ne tiennent pas ce qu‘elles promettent par leur apparence ! En effet il n‘est guère possible de vérifier visuellement la qualité d‘une matière. Il est donc prudent de juger avec scepticisme les pièces de rechange à bas prix !

De toute façon il est raisonnable de donner la préférence aux pièces de rechange d‘origine KRONE !

Catalogue de pièces de rechange également disponible sur CD-ROM !

KRONE

. . . konsequent, kompetent

Maschinenfabrik
Bernard KRONE GmbH & Co. KG

Heinrich-Krone-Straße 10, D-48480 Spelle
Postfach 11 63, D-48478 Spelle

Phone +049 (0) 5977 /935-0
Fax +049 (0) 59 77/935-339 - Zentrale
Fax +049 (0) 5977 /935-239 - ET-Lager

Internet: http://www.krone.de
eMail: info.ldm@krone.de