KRONE

ERSATZTEILE
SPARE PARTS
PIÈCES DETACHEES

150 050 688 06 - 16/03/2020

Comprima CF 155 XC Xt

ab Masch.-Nr.
from mach.-no.
á partir de mach.-no

1 026 400 -

150 050 688 06

Erläuterungen
Explanations
Explications

Gültigkeit dieser Tafel
Validity of this diagram
Validité du diagramme

Nr. der Zeichnung, die zu dieser Seite gehört
No. of drawing belonging to this page
N°. du dessin appartenant à cette page

Tafel-Nr.
No. of diagram
N°. du diagramme

Maschinentypen
Machine types
Types de machine

Nr. dieser Ersatzteilliste
No. of this spare parts list
N° de cette liste des pièces de rechange

Benennung dieser Tafel
Denomination of this diagram
Dénomination du diagramme

Seitenteil
Side part
Partie latérale

985 001 - 1 001 000

150 050 869 07

150 441 416 3 **47.0**

Pos.	ID-Nr.	Benennung	Description	Description	Masch.-Nr-	EC 600-3	EC 750-3	EC 900-3	EC 1050-3			Bemerkung/Remarks/Remarque
1	20 094 592 0	Kolbenstopper -links	Ram stop -left	Arrêt de piston -gauche	985 001 - 1 001 000	1						
	20 094 585 0	Kolbenstopper -rechts	Ram stop -right	Arrêt de piston -droite	985 001 - 1 001 000	1						
	20 090 704 1	Kolbenstopper -links	Ram stop -left	Arrêt de piston -gauche	985 001 -		1	1	1			
	20 090 702 1	Kolbenstopper -rechts	Ram stop -right	Arrêt de piston -droite	- 1 001 000		1	1	1			
2	00 908 758 0	Sicherungsmutter	Locknut	Écrou hex		x	x	x	x			M 10
3	20 093 795 0	Lagerhülse	Bearing brushing	Douille de palier		4	6	6	8			10,2 X 25 X 22

Dieses Ersatzteil ist gültig ab Masch.Nr. 985 001
This spare part is valid from mach. no. 985 001
Cette pièce de rechange est valable à partir du n° de machine 985 001

Dieses Ersatzteil ist gültig von Masch.Nr. 985 001 bis Masch.Nr 1 001 000
This spare part is valid from mach. no. 985 001 up to mach. no. 1 001 000
Cette pièce de rechange est valable à partir du n° de machine 985 001 jusqu´au n° 1 001 000

Dieses Ersatzteil ist gültig bis Masch.Nr. 1 001 000
This spare part is valid up to mach. no. 1 001 000
Cette pièce de rechange est valable jusqu´au n° de machine 1 001 000

Anzahl Teile je Typ
X = nach Bedarf
Kein Eintrag = Keine Verwendung für diesen Typ

Quantity of parts for each type
X = as needed
No entry = No use for this type

Quantité de pièces de chaque type
X = selon besoin
Aucune inscription = aucune utilisation pour ce type

Bestell-Nr.
Ord. no.
N° de commande

Position des Ersatzteiles in der Zeichnung
Position of spare part in the drawing
Position de la pièce de rechange au dessin

Ersatzteil-Katalog auch auf CD-ROM erhältlich !
Spare parts list also available on CD-ROM !
Catalogue de pièces de rechange également disponible sur CD-ROM !

INHALTSVERZEICHNIS	TABLE OF CONTENTS	TABLE DES MATIERES	TAFEL DIAGRAM DIAGRAMME
Deichsel / Rahmenrohr	Drawbar / frame tube	Timon / tube de cadre	1.0
Zugösen	Drawbar eyes	Oeillets d'attelage	2.0
Schlauchhalter	Hose support	Support de tuyau	3.0
Sicherungskette ASAE-178	Safety chain ASAE-178	Chaîne de sécurité ASAE-178	4.0
Stützfuß	Support jack	Béquille	5.0
Hydraulischer Stützfuss	Hydraulic support jack	Béquille hydraulique	6.0
Hydraulischer Stützfuss	Hydraulic support jack	Béquille hydraulique	7.0
Gehäuse vorn	Housing front	Carter avant	8.0
Abstreifer	Scraper	Racloir	9.0
Gehäuse hinten	Housing rear	Carter arrière	10.0
Garnkasten	Twine box	Boîte à ficelle	11.0
Garnkasten	Twine box	Boîte à ficelle	12.0
Tandemachse	Tandem axle	Essieu tandem	13.0
Brems-u.-Vorrats-Kupplung z.Bremsventil	Brake coupling to brake valve	Accouplement de frein robinet de freinag	14.0
Druckbegrenzungsventil	Pressure control valve	Limitateur de pression	15.0
Vom Bremsventil zum Kessel	Brom brake valve to reservoir	Robinet de freinage reservoir	16.0
Vom Bremsventil zur Tandemachse	From brake valve to tandem axle	Robin de freinage essieu tandem	17.0
Hydraulikbremse	Hydraulic brake	Frein hydraulique	18.0
Hilfsbremse	Auxiliary brake	Frein auxiliaire	19.0
Handbremse montiert	Handbrake installled	Frein à main monte	20.0
Bereifung	Tyres	Pneumatiques	21.0
Schwenkvorrichtung / Bremsteller / Netzrolle	Swivelling device / brake disc / wrapping roll	Mecanisme de pivotement / rondelle frein / rouleau de filet	22.0
Bremshebel	Brake lever	Levier de frein	23.0
Netzschwinge	Net rocker	Aile de filet	24.0
Netzschwinge	Net rocker	Aile de filet	25.0
Netzschwinge	Net rocker	Aile de filet	26.0
Umlenkachse	Deflection axle	Essieu de renvoi	27.0
Stellmotor	Linear motor	Servomoteur	28.0
Netzbindung / Schneidmesser	Net tying / knife	Attache de résean / couteau	29.0
Anbauteile	Mounting parts	Pièces de montage	30.0
Antrieb - Getriebe	Drive - Gearbox	Entrainement - Carter	31.0
Hauptgetriebe	Main gearbox	Boîte de vitesses principal	32.0
Netzwalzen	Net rollers	Cylindres de filet	33.0
Zuführeinheit - Folienbindung	Feeder unit - Foil binding	Unité d´alimentation - Feuille de liaison	34.0
Starterwalze / Kettenantrieb	Starter roller / Chain drive	Rouleau starter / Entraînement par chaîne	35.0
Blech unter Starterwalze	Plate below starter roller	Tôle sous rouleau starter	36.0
Kettenantrieb links	Chain drive lh side	Entraînement par chaîne côte gauche	37.0
Rollbodenantriebswelle	Drive shaft of bale formation conveyor	Arbre d'entrainement du fond à rouleaux	38.0
Umlenkachsen für Rollboden	Deflection axles for bale formation conveyor	Essieux de renvoi pour fond à rouleau	39.0
Rollboden	Baling floor	Fond de pressage	40.0

INHALTSVERZEICHNIS	TABLE OF CONTENTS	TABLE DES MATIERES	TAFEL DIAGRAM DIAGRAMME
Spannvorrichtung	Tension equipment	Dispositif tendeur	41.0
Anbauteile - Spannvorrichtung	Mounting parts - tension equipment	Pièces de montage - dispositif tendeur	42.0
Pick-up	Pick-up	Pick-up	43.0
Pick-up - Aufhängung	Pick-up - Suspension	Pick-up - Suspension	44.0
Rollenniederhalter	Crop press roller unit	Dispositif de placage à rouleaux	45.0
Tasträder pendelnd -kpl.	Guide wheels floating -cpl.	Roues de jauge pendulaires -cpl.	46.0
Kettenantrieb rechts	Chain drive rh side	Entraînement par chaîne côte droit	47.0
Pick-up Antrieb links	Pick-up drive lh	Entraînement du ramasseur gauche	48.0
Pick-up Antrieb rechts	Pick-up drive rh	Entraînement du ramasseur droit	49.0
Antrieb - Pick-up	Drive - Pick-up	Entrainement - Pick-up	50.0
Rotor	Rotor	Rotor	51.0
Rotor	Rotor	Rotor	52.0
Rotor - Aufhängung / Abstreifer / Übergangsblech	Rotor - Suspension / Scaper / Intermediate plate	Rotor - Suspension / Racleur / Tôle intermèdiaire	53.0
Schneidwerk	Cutting mechanism	Dispositif de coupe	54.0
Schneidwerk	Cutting mechanism	Dispositif de coupe	55.0
Hydraulische Messerschaltung	Hydraulic knife control	Commande hydr. des couteaux	56.0
Hydraulische Messerschaltung	Hydraulic knife control	Commande hydr. des couteaux	57.0
Schutze vorn	Front guard	Protections avant	58.0
Seitenschutz	Side guard	Protection latérale	59.0
Seitenschutz	Side guard	Protection latérale	60.0
Schutz unten	Guard bottem	Tole de protecteur gauche	61.0
Rohrtraverse	Tubular cross beam	Traverse tubulaire	62.0
Folienkasten	Foil box	Boîte à film	63.0
Verschmutzungsschutz	Protection against contamination	Protection contre des salissures	64.0
Folienkasten	Foil box	Boîte à film	65.0
Kotflügel	Mudguard	Garde-boue	66.0
Transporttisch	Conveyor table	Table de convoyage	67.0
Bodenblech	Floor plate	Tôle de fond	68.0
Getriebe	Gearbox	Boîte de vitesses	69.0
Wickeltisch montiert	Table of net wrapping unit installed	Table du systeme de liage filet montee	70.0
Rollen -Wickeltisch	Rollers wrapping table	Rouleaux de la table d'enrubannage	71.0
Anbauteile - Wickeltisch	Mounting parts - table of net wrapping unit	Pièces de montage - table du système de liage file	72.0
Wickeltischkette / Sägemesser	Roller chain / Saw cutter	Chain à rouleaux / Couteau de scie	73.0
Ballenwender	Bale tiltig eguipment	Basculeur de balles	74.0
Ballenaufsteller - Comprima	Bale lifting device - Comprima	Basculeur de balles - Comprima	75.0
Ballenaufsteller - Comprima	Bale lifting device - Comprima	Basculeur de balles - Comprima	76.0
Getriebe für Wickelarm	Gearbox for wrapping arm	Engrenage pour bras d'enroulement	77.0
Wickelarm	Wrapping arm	Bras d'enroulement	78.0
Stretchvorrichtung - 2 Rollen	Stretching device - 2 rolls	Dispositif stretch - 2 rouleaux	79.0
Folienschneidvorrichtung -rechts und links	Film cutting device - right and left	Dispositif de découpe de film - à droit et à gauche	80.0

INHALTSVERZEICHNIS	TABLE OF CONTENTS	TABLE DES MATIERES	TAFEL DIAGRAM DIAGRAMME
Aufsteckgetriebe / Pumpe	Slip on gearbox / Pump	Boîte de vitesses exterieure / Pompe	81.0
Ventilblock	Valve block	Bloc de soupapes	82.0
Hydraulik - Pumpe / Öltank	Hydraulics - pump / oil tank	Hydraulique - pompe / reservoir d'huile	83.0
Hydraulik - Ballenheber	Hydraulics - bale lifting device	Système hydraulique - releveur de balle	84.0
Hydraulik - Wickelarm	Hydraulics - Wrapping arm	Système hydraulique - Bras d'enrubannage	85.0
Hydraulik - Wickeltisch	Hydraulics - table of net wrapping unit	Système hydraulique - table du système de liage file	86.0
Hydraulik Folienschneidarm	Hydraulics film cutting arm	Système hydraulique bras de coupe du film	87.0
Hydraulik Schneidwerk	Hydraulics cutting unit	Système hydraulique mécanisme de coupe	88.0
Hydraulik - Pick-up	Hydraulic - pick-up lift	Relevage hydraulique - du pick-up	89.0
Hydraulik - Heckklappe	Hydraulics - Tailgate	Système hydraulique - Trappe arrière	90.0
Zentralschmierung - Fett	Central lubrication system - grease	Système de lubrification central-graisse	91.0
Zentralschmierung - Öl	Central lubrication system - oil	Système de lubrification central - huile	92.0
Pumpe	Pump	Pompe	93.0
Bedienung	Control	Commande	94.0
Terminal CCI 800	Terminal CCI 800	Terminal CCI 800	95.0
Terminal CCI 1200	Terminal CCI 1200	Terminal CCI 1200	96.0
Videosystem / CCI	Camera system / CCI	Système de caméra / CCI	97.0
Terminal - Delta	Terminal - Delta	Terminal - Delta	98.0
Kabelbaum X 1	Wiring harness X 1	Faisceau electrique X 1	99.0
Kabelbaum X 2	Wiring harness X 2	Faisceau electrique X 2	100.0
Kabelbaum X 3	Wiring harness X 3	Faisceau electrique X 3	101.0
Beleuchtung	Lighting	Éclairage	102.0
Beleuchtungshalter	Illumination support	Support d'illumination	103.0
Zusatzbeleuchtung	Auxiliary lighting	Éclairage d'additif	104.0
Kabelbäume - Rundumleuchte	Wiring harness - beacon light	Faisceau elektrique - gyrophare	105.0
Zusatzbeleuchtung	Auxiliary lighting	Éclairage d'additif	106.0
Warntafel	Warning panel	Panneau de signalisation	107.0
SMV - Zeichen	SMV emblem	Plaque d'identif. pour véhicules lents	108.0
Wiegeeinrichtung	Weighing device	Dispositif de pesage	109.0
Kabelbäume - Wiegeeinrichtung	Wiring harness - Weighing device	Faisceau elektrique - Dispositif de pesage	110.0
Kamerasystem	Camera system	Système de caméra	111.0
Kamerasystem	Camera system	Système de caméra	112.0
Arbeitsbeleuchtung	Working lights	Eclairage de travail	113.0
Schutztopf	Protecting cup	Pot de protection	114.0
Zubehörteile Osteuropäische Staaten	Accessories for East European countries	Accessoires pour est-europeens	115.0
Gelenkwelle	Universal shaft	Arbre à cardan	116.0
Sicherheitsaufkleber	Safety label	Autocollant de sécurité	117.0
Hinweisaufkleber	Information labels	Autocollant d'avertissement	118.0
Dokumentenbehälter	Document box	Boîte à documents	119.0

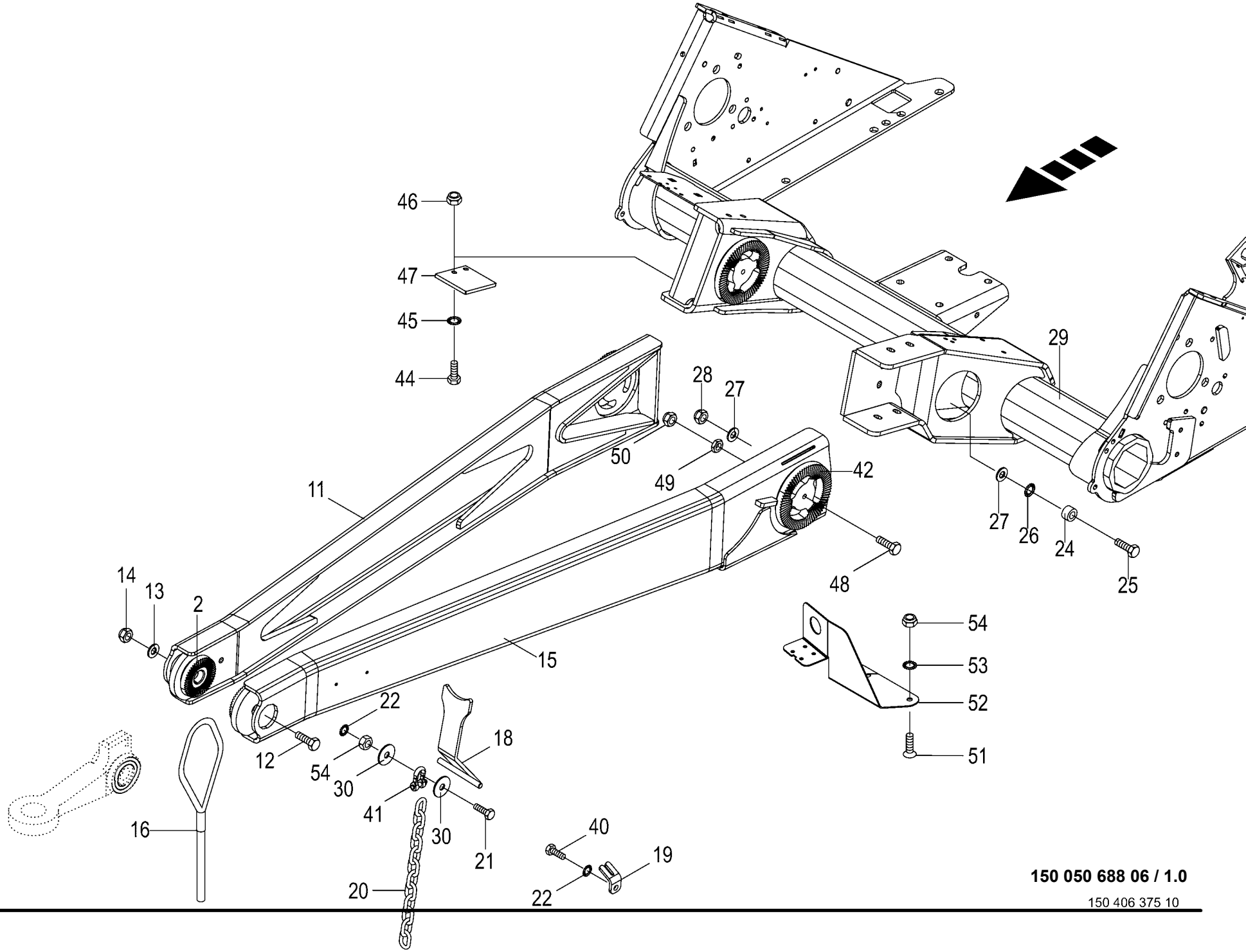

150 050 688 06 / 1.0

150 406 375 10

Deichsel / Rahmenrohr
Drawbar / frame tube
Timon / tube de cadre

1026400 -

150 050 688 06

150 406 375 10 **1.0**

Pos.	ID-Nr.	Benennung	Description	Description	Masch.-Nr-	CF 155 XC Xt						Bemerkung/Remarks/Remarque
2	00 277 576 3	Zahnscheibe	Toothwasher	Rondelle crantee		x						Rd. 90
11	20 267 925 1	Deichselholm rechts	Drawbar beam right	Poutre du timon droite		x						
12	00 901 243 1	6kt-Schraube	Hex head bolt	Boulon tête hex		x						M 24 X 170
13	00 910 514 1	Scheibe	Washer	Rondelle		x						26 X 44 X 4
14	00 908 726 2	Sicherungsmutter	Locknut	Écrou hex		x						M 24
15	20 267 923 1	Deichselholm links	Drawbar beam left	Poutre du timon gauche		x						
16	00 922 990 0	Fangschlaufe	Loop	Cable de securite		x						
18	20 065 035 1	Gelenkwellenhalter	PTO shaft support	Support de l'arbre à cardan		x						
19	20 065 020 1	Kettenhalter	Pto drive shaft support			x						
20	00 922 542 0	Rundstahlkette	Steel chain	Chaîne acier		x						G 5 X 21 X 35 Glieder
21	00 900 284 1	6kt-Schraube	Hex head bolt	Boulon tête hex		x						M 10 X 50
22	00 909 909 1	Sperrkantscheibe	Detent edged washer	Disque à bord d'arrêt		x						SKM 10
24	20 062 601 0	Buchse	Bushing	Douille		x						17 X 30 X 18
25	00 901 140 2	6kt-Schraube	Hex head bolt	Boulon tête hex		x						M 16 X 90 -10.9
	90 002 343 0	6kt-Schraube	Hex head bolt	Boulon tête hex		x						M 16 X 150 ZLÜ
26	00 909 912 1	Sperrkantscheibe	Detent edged washer	Disque à bord d'arrêt		x						SKM 16
27	90 000 337 0	Scheibe	Washer	Rondelle		x						17 X 30 X 6
28	00 908 719 0	Sicherungsmutter	Locknut	Écrou hex		x						M 16
29	20 065 166 6	Rahmenrohr vorne	Frame tube front	Tube de cadre avant		x						
30	90 000 121 0	Scheibe	Washer	Rondelle		x						10,5 X 30 X 2,5
40	00 900 637 0	6kt-Schraube	Hex head bolt	Boulon tête hex		x						M 10 X 30
41	00 918 203 1	Schäkel	Shackle	Maillon		x						
42	00 292 090 2	Zahnscheibe groß 5°	Toothed disc large 5 °	Rondelle dentée large 5°		x						
44	00 900 617 0	6kt-Schraube	Hex head bolt	Boulon tête hex		x						M 8 X 30
45	00 909 908 1	Sperrkantscheibe	Detent edged washer	Disque à bord d'arrêt		x						SKM 8
46	00 908 706 0	Sicherungsmutter	Locknut	Écrou hex		x						M 8
47	20 062 588 1	Anschlag	Stop	Butée		x						
48	00 900 287 1	6kt-Schraube	Hex head bolt	Boulon tête hex		x						M 10 X 70
49	00 908 500 0	6kt-Mutter -niedrige Form	Hex nut -low form	Écrou hex -forme basse		x						M 10
50	00 908 758 0	Sicherungsmutter	Locknut	Écrou hex		x						M 10
51	00 904 709 0	Linsenschraube	Fillister head screw	Vis tête bombee		x						M 8 X 20
52	20 267 966 1	Halter CE-Dose	Support CE socket	Support prise CE		x						
53	00 909 908 1	Sperrkantscheibe	Detent edged washer	Disque à bord d'arrêt		x						SKM 8
54	00 908 706 0	Sicherungsmutter	Locknut	Écrou hex		x						M 8
55	00 908 212 0	6kt-Mutter	Hex nut	Écrou hex		x						M 10

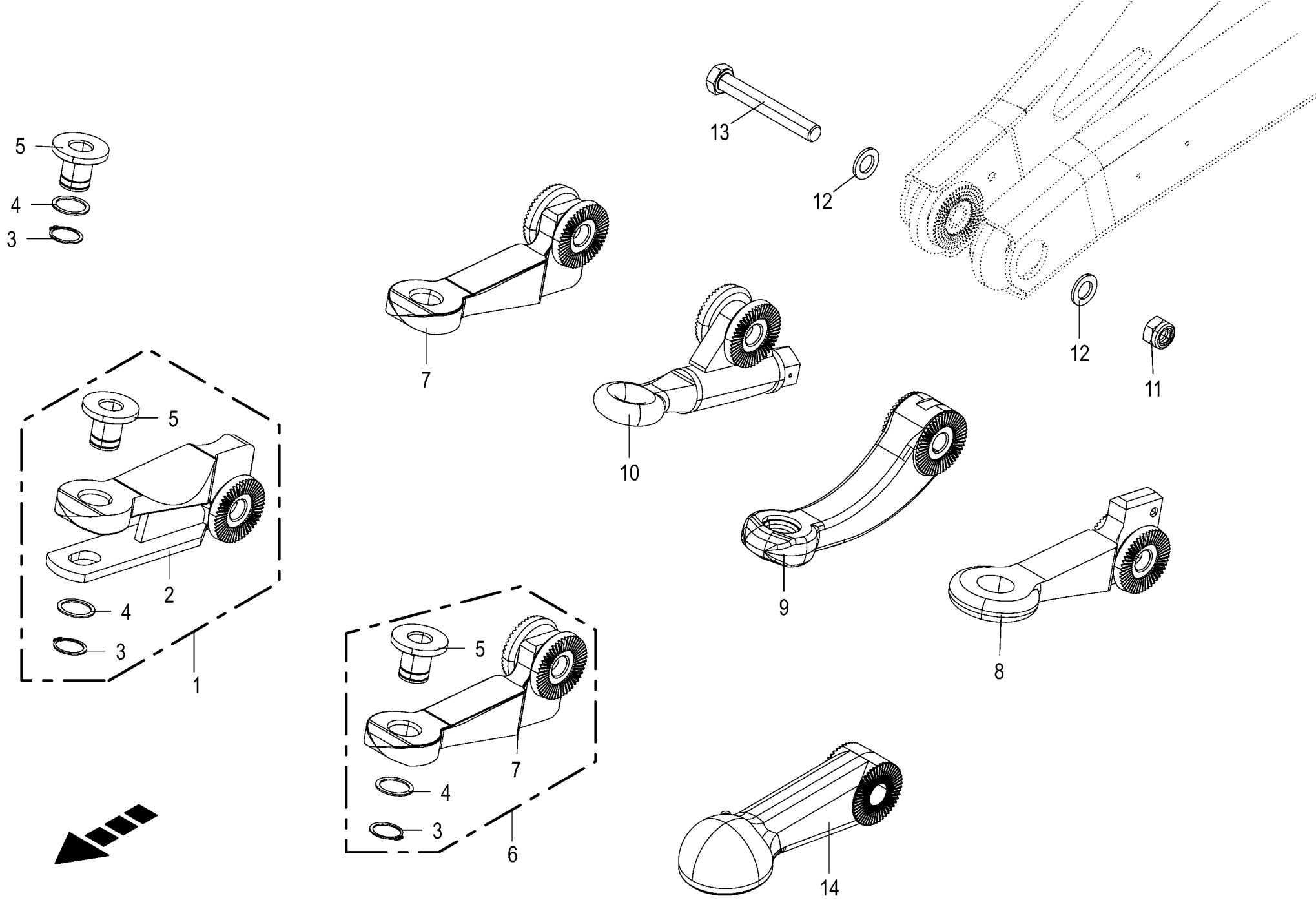

150 050 688 06 / 2.0

150 517 045 02

Zugösen
Drawbar eyes
Oeillets d'attelage

1026400 -

CF 155 XC Xt

150 050 688 06

150 517 045 2 **2.0**

Pos.	ID-Nr.	Benennung	Description	Description	Masch.-Nr-							Bemerkung/Remarks/Remarque
1	00 277 581 8	Zugmaul -kpl.	Hitch -cpl.	Chape d'attelage -cpl.		1						D= 30
2	00 278 987 2	Zugmaul	Hitch	Chape d'attelage		1						D= 40
3	00 911 545 0	Sicherungsring	Circlip	Circlip		3						A 40 X 1,75
4	00 910 885 0	Passscheibe	Shim ring	Rondelle d'ajustage		x						40 X 50 X 2
5	00 282 593 4	Bundbuchse	Collar bush	Douille de touchette		3						30 X 39/75 X 58
6	00 277 731 6	Zugöse -kpl.	Drawbar eye -cpl.	Œillet d'attelage -cpl.		1						D= 30
7	00 277 575 7	Zugöse 40 unten	Drawbar eye 40 bottom	Aneau d'attelage D40		1						
8	00 277 505 2	Ringzugöse R50 Hitch	Towing ring R50 Hitch	Anneau d'attelage R50 Hitch		1						
9	27 010 886 1	Zugöse gekröpft	Drawbar eye cranked	Œillet d'attelage coudé		1						
10	00 277 729 4	Zugöse	Drawbar eye	Œillet d'attelage		1						D= 35
11	00 908 726 2	Sicherungsmutter	Locknut	Écrou hex		x						M 24
12	00 910 514 1	Scheibe	Washer	Rondelle		x						26 X 44 X 4
13	00 901 243 1	6kt-Schraube	Hex head bolt	Boulon tête hex		x						M 24 X 170
14	20 060 364 1	Kugelkopfzugöse RD 80 - optional	Ball head hitch RD 80 - optional	Œill. d'att. de la tête sphér. RD 80 -optionnel		1						

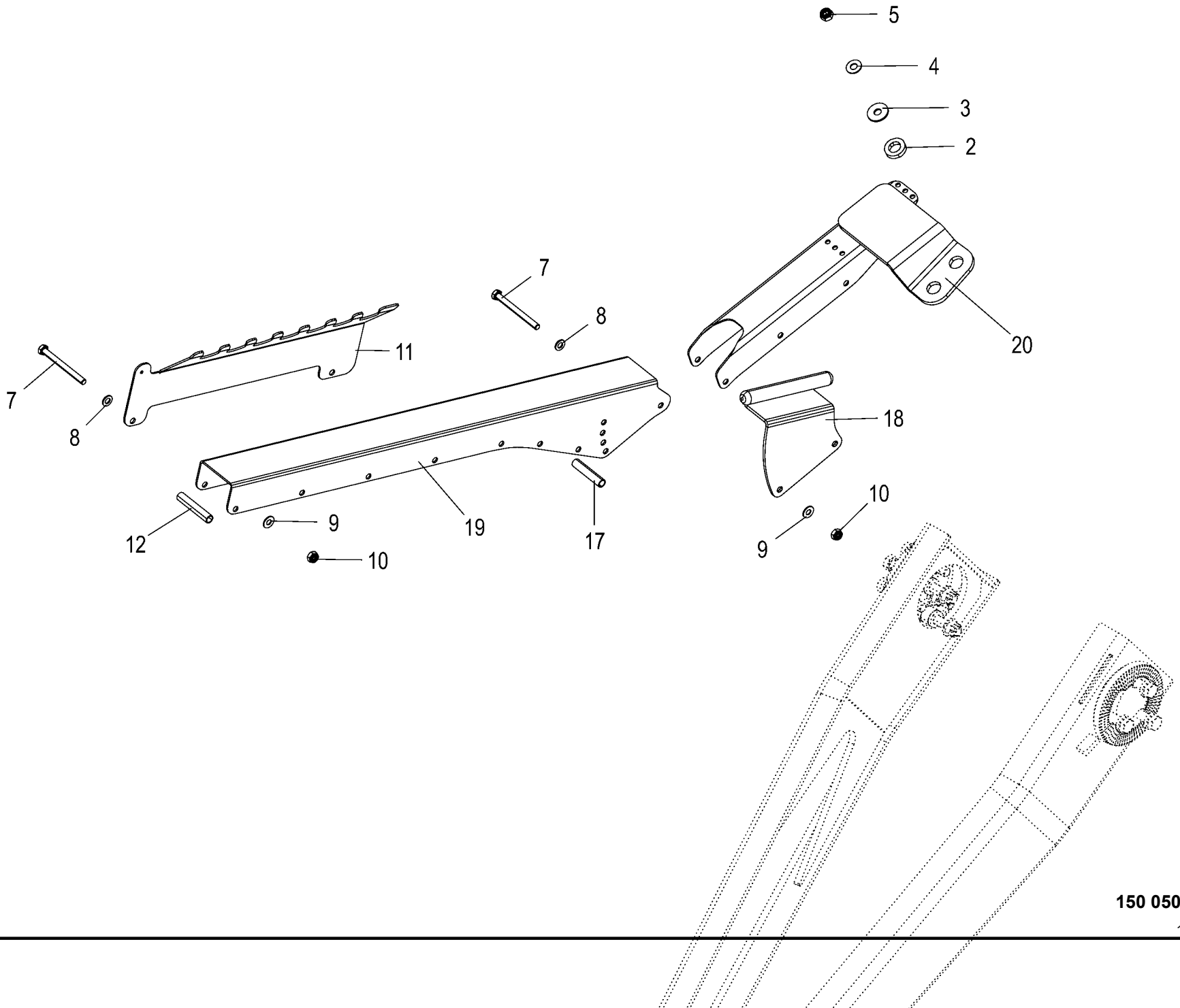

150 050 688 06 / 3.0

150 429 450 05

Schlauchhalter Hose support Support de tuyau					1026400 -	CF 155 XC Xt						150 050 688 06 150 429 450 5 3.0
Pos.	ID-Nr.	Benennung	Description	Description	Masch.-Nr-							Bemerkung/Remarks/Remarque
2	00 910 330 0	Scheibe	Washer	Rondelle		x						22 X 37 X 8
3	00 910 609 0	Scheibe	Washer	Rondelle		x						13 X 37 X 3
4	00 909 910 1	Sperrkantscheibe	Detent edged washer	Disque à bord d'arrêt		x						SKM 12
5	00 908 701 0	Sicherungsmutter	Locknut	Écrou hex		x						M 12
6	20 261 049 1	Schlauchhalter	Hose support	Porte-flexible		x						
7	00 901 073 1	6kt-Schraube	Hex head bolt	Boulon tête hex		x						M 10 X 110
8	00 910 414 0	Scheibe	Washer	Rondelle		x						10,5 X 21 X 2
9	00 909 909 1	Sperrkantscheibe	Detent edged washer	Disque à bord d'arrêt		x						SKM 10
10	00 908 758 0	Sicherungsmutter	Locknut	Écrou hex		x						M 10
11	20 261 064 0	Schlauchhalterung	Hose support	Porte-flexible		x						
12	20 261 045 0	Distanzrohr	Spacer tube	Tube d'écartement		x						
17	20 261 047 0	Distanzhülse	Spacer sleeve	Douille d'écartement		x						
18	20 264 972 0	Stütze Folienrolle	Support film roll	Support rouleau de film		x						
19	20 261 049 1	Schlauchhalter	Hose support	Porte-flexible		x						
20	20 261 029 1	Schlauchgarderobe	Hose cabinet	Support de tuyau flexible		x						

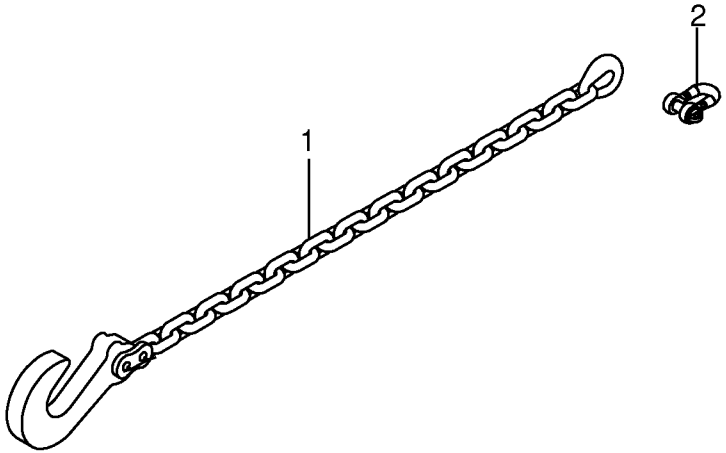
2
1

Sicherungskette ASAE-178 -optional Safety chain ASAE-178 Chaîne de sécurité ASAE-178					1026400 -	CF 155 XC Xt						150 050 688 06 150 412 595 1 4.0
Pos.	ID-Nr.	Benennung	Description	Description	Masch.-Nr-							Bemerkung/Remarks/Remarque
1	27 011 200 0	Sicherungskette ASAE-178	protection chain ASAE-178	Chanette de protection ASAE- 178		x						Lg.= 1750
2	90 002 289 0	Schäkel A 2,5 verzinkt 178 kN	Shackle A 2,5 verzinkt	Maillon A 2,5 verzinkt		x						

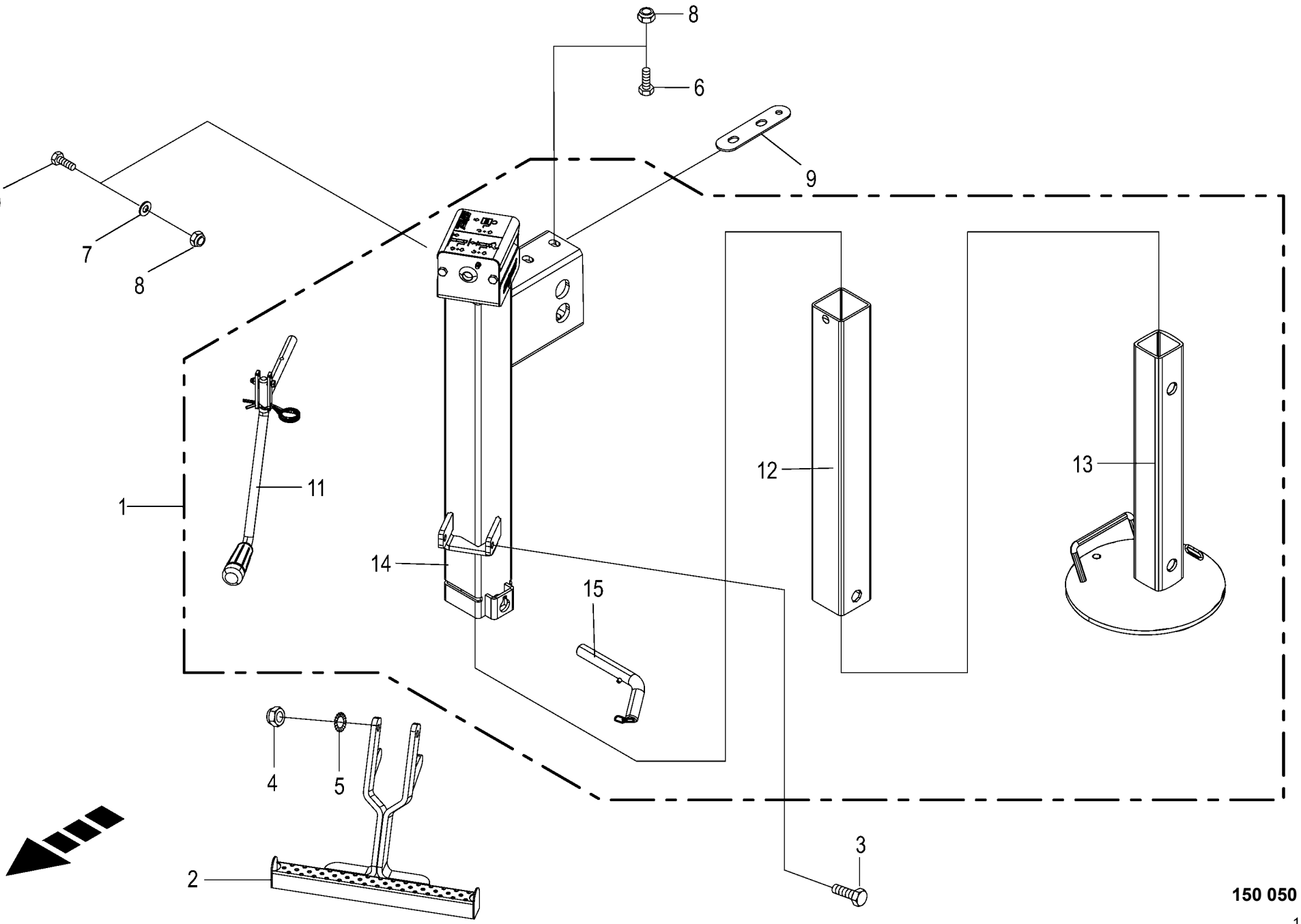

150 050 688 06 / 5.0

150 442 096 03

Stützfuß **Support jack** **Béquille**					1026400 -	CF 155 XC Xt						**150 050 688 06** 150 442 096 3 **5.0**
Pos.	ID-Nr.	Benennung	Description	Description	Masch.-Nr-							Bemerkung/Remarks/Remarque
1	27 014 317 1	Stützfuß mechanisch 2000kg - kpl.	Support jack mechanical 2000 kg -cpl.	Béquille mécanique 2000kg - cpl.		x						
2	00 290 324 1	Auftritt	Support draw bar	Marche pied		x						
3	00 900 638 0	6kt-Schraube	Hex head bolt	Boulon tête hex		x						M 10 X 35
4	00 909 909 1	Sperrkantscheibe	Detent edged washer	Disque à bord d'arrêt		x						SKM 10
5	00 908 758 0	Sicherungsmutter	Locknut	Écrou hex		x						M 10
6	00 900 354 0	6kt-Schraube	Hex head bolt	Boulon tête hex		x						M 12 X 220
7	00 910 506 1	Scheibe	Washer	Rondelle		x						13 X 24 X 2,5
8	00 908 701 0	Sicherungsmutter	Locknut	Écrou hex		x						M 12
9	20 261 509 0	Distanzblech	Distance sheet	Tôle d'écartement		x						
10	00 901 451 0	6kt-Schraube	Hex head bolt	Boulon tête hex		x						M 12 X 45
11	27 016 294 0	Kurbel Stützfuß	Crank support jack	Manivelle béquille		x						
	27 018 663 0	Handgriff Stützfuss	Handle support jack	Poignée béquille		x						
12	27 021 318 0	Innenrohr m. Spindel	Inner tube with spindle	Tube intérieur avec broche		x						
13	27 016 296 0	Innenrohr 2 Stützfuß	Inner tube 2 support jack	Tube intérieur 2 béquille		x						
14	27 021 317 0	Außenrohr	Outer tube	Tube extérieur		x						
15	27 005 824 0	Bolzen	Pin	Boulon		x						

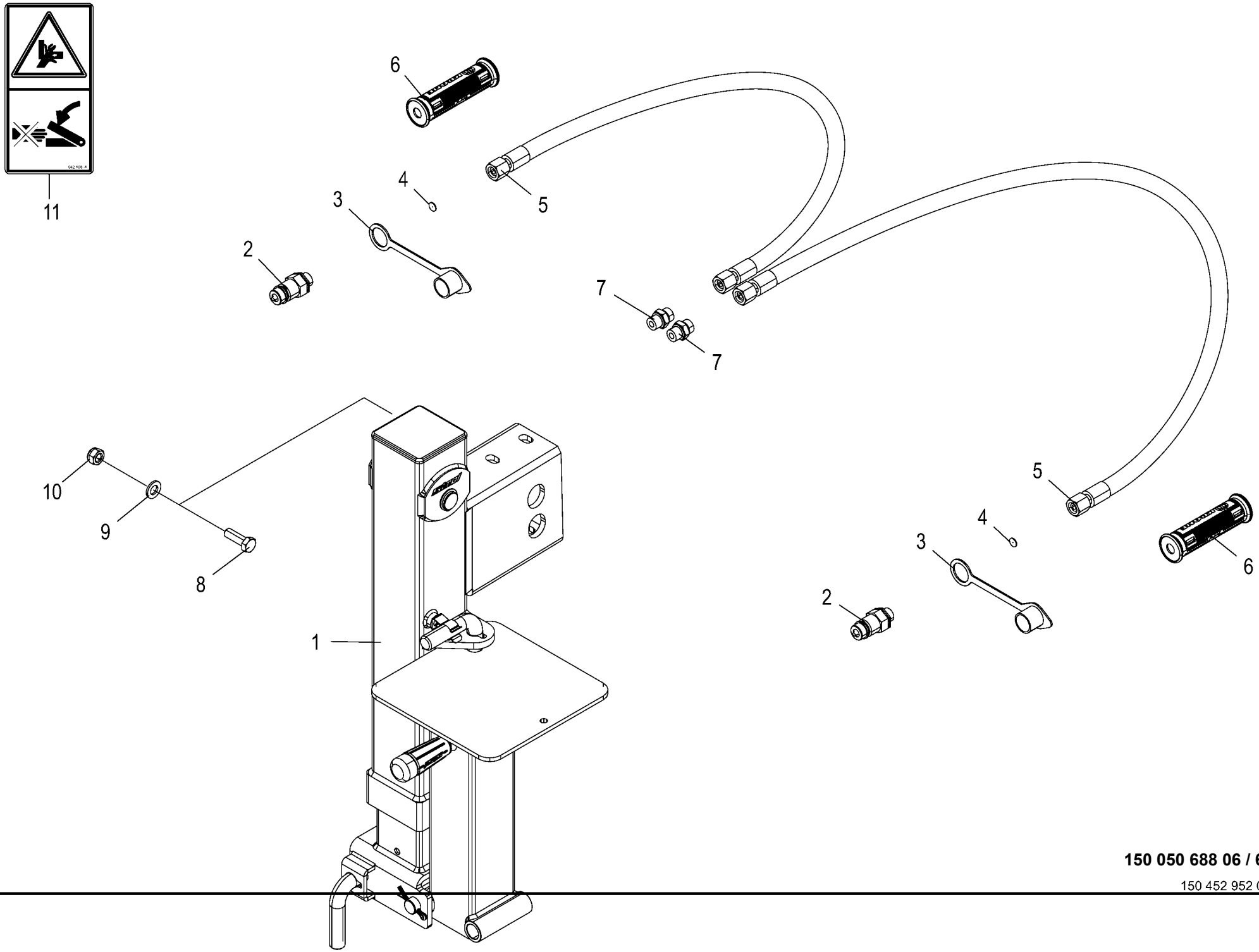

150 050 688 06 / 6.0

150 452 952 03

Hydraulischer Stützfuss -optional Hydraulic support jack Béquille hydraulique					1026400 -	CF 155 XC Xt						150 050 688 06 150 452 952 3 6.0
Pos.	ID-Nr.	Benennung	Description	Description	Masch.-Nr-							Bemerkung/Remarks/Remarque
1	27 016 332 0	Stützfuss Hydr.	Hydraulic support jack	Béquille hydraulique		1						
2	00 921 145 0	Kupplungsstecker	Connector plug	Fiche de jonction		2						M 18 X 1,5
3	00 919 616 0	Staubmuffe -grün	Dust cap -green	Manchon anti-poussiere -vert		2						
4	00 919 321 0	Drosselscheibe	Throttling disc	Disque d'etranglement		2						Rd. 0,5 / 12,0 X 1
5	00 921 020 1	Hochdruckschlauchleitung	High pressure hose line	Conduite de tuyau haute pression		2						Lg.= 3000
6	27 013 869 0	Griffhälften+Beschrift-Satz	Handle halves + labelling set	Moitié de poignée de DPR + Jeu		2						
		NW06/10	NW06/10	inscript.								
	27 013 868 0	Hydr-Schlauchbeschriftung (Satz	Labelling kit hydraulic hose	Jeu inscrip. du tuyau flex. hydr		1						
		für ET)	40numbers	40chif.								
7	00 919 918 1	Einschraubstutzen	Male connector	Raccord filet		2						M 18 X 1,5 / E R3/8"
8	00 900 657 0	6kt-Schraube	Hex head bolt	Boulon tête hex		x						M 12 X 35
9	00 910 506 1	Scheibe	Washer	Rondelle		x						13 X 24 X 2,5
10	00 908 701 0	Sicherungsmutter	Locknut	Écrou hex		x						M 12
11	00 942 196 1	Aufkleber	Label	Autocollant		1						

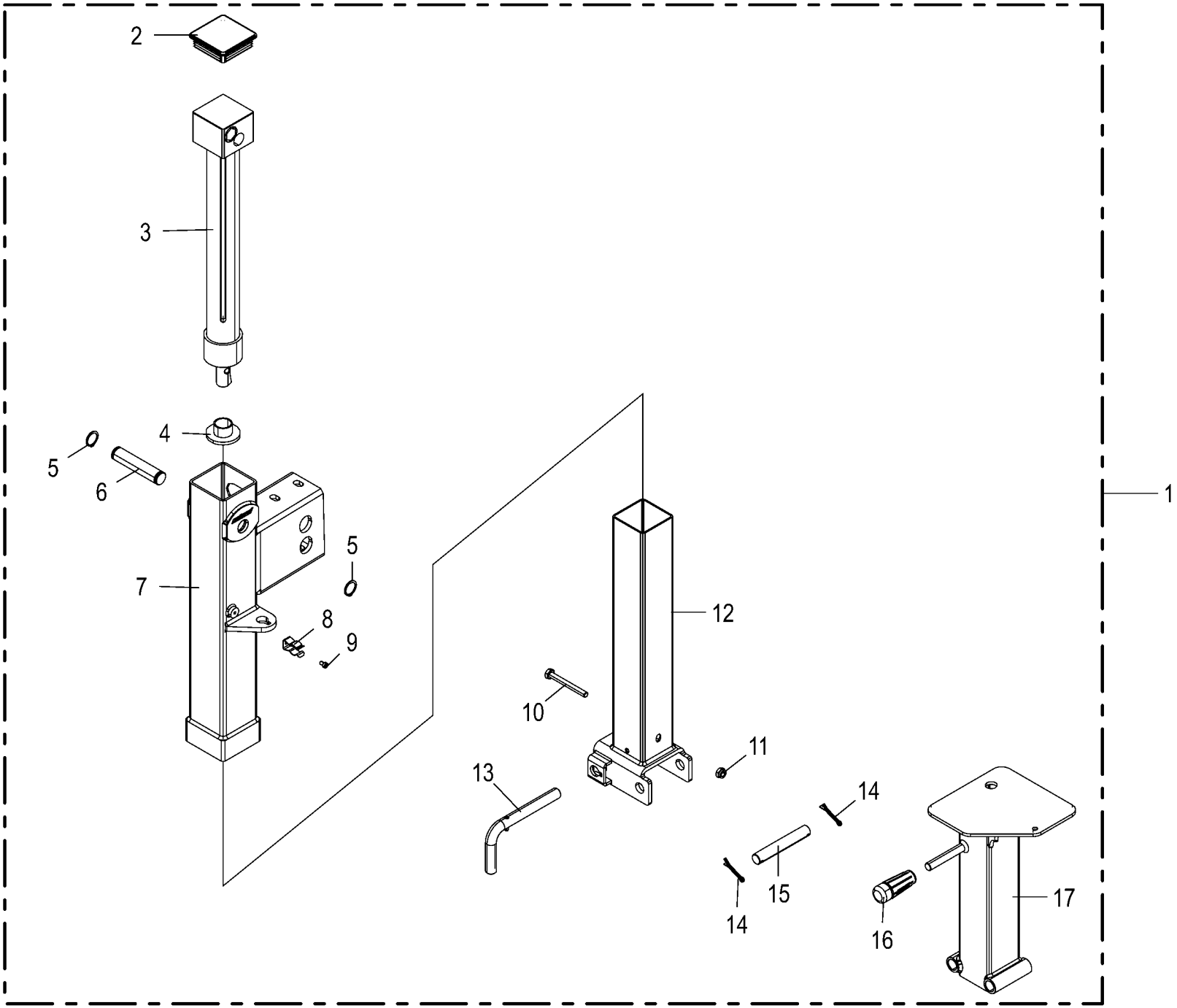

150 050 688 06 / 7.0

150 461 229 01

Hydraulischer Stützfuss -optional
Hydraulic support jack
Béquille hydraulique

1026400 -

150 050 688 06

150 461 229 1 **7.0**

Pos.	ID-Nr.	Benennung	Description	Description	Masch.-Nr-	CF155XCXt						Bemerkung/Remarks/Remarque
1	27 016 332 0	Stützfuss Hydr.	Hydraulic support jack	Béquille hydraulique		1						
2	27 018 665 0	Deckel Stützfuss H932X	Cover support jack	Couvercle béquille		1						
3	27 018 660 0	Hydr.-Zylinder Stützfuss H932X	Hydraulic cylinder support jack	Vérin hydraulique béquille		1						
	27 018 670 0	Dichtungssatz	Gasket set	Jeu de joints		1						
4	27 018 894 0	Scheibe Stützfuss	Disc support jack	Rondelle béquille		1						
5	27 018 893 0	Sicherungsring Stützfuss	Retaining ring support jack	Bague d'arrêt béquille		2						
6	27 018 656 0	Bolzen Stützfuss	Cutter bar uncoated	Goujon béquille		1						
7	27 018 658 0	Aussenrohr Stützfuss H932X	Outer tube support jack	Tube extérieur béquille		1						
8	27 018 667 0	Feder Stützfuss	Spring support jack	Ressort béquille		1						
9	27 018 892 0	Schraube M6x10 Stützfuss	Brush support left	Vis M6x10 béquille		1						
10	00 901 439 1	6kt-Schraube	Hex head bolt	Boulon tête hex		x						M 10 X 90
11	00 908 758 0	Sicherungsmutter	Locknut	Écrou hex		x						M 10
12	27 018 657 0	Innenrohr 1 Stützfuss H932X	Inner tube 1 support jack	Tube intérieur 1 béquille		1						
13	27 018 662 0	Riegel Stützfuss	Latch support jack	Verrou béquille		1						
14	00 912 089 1	Splint	Cotter pin	Goupille fendue		x						5 X 40
15	27 018 891 0	Bolzen Stützfuss	Knotter needle cpl.	Goujon béquille		1						
16	27 018 663 0	Handgriff Stützfuss	Handle support jack	Poignée béquille		1						
17	27 018 659 0	Innenrohr 2 Stützfuss H932X	Inner tube 2 support jack	Tube intérieur 2 béquille		1						

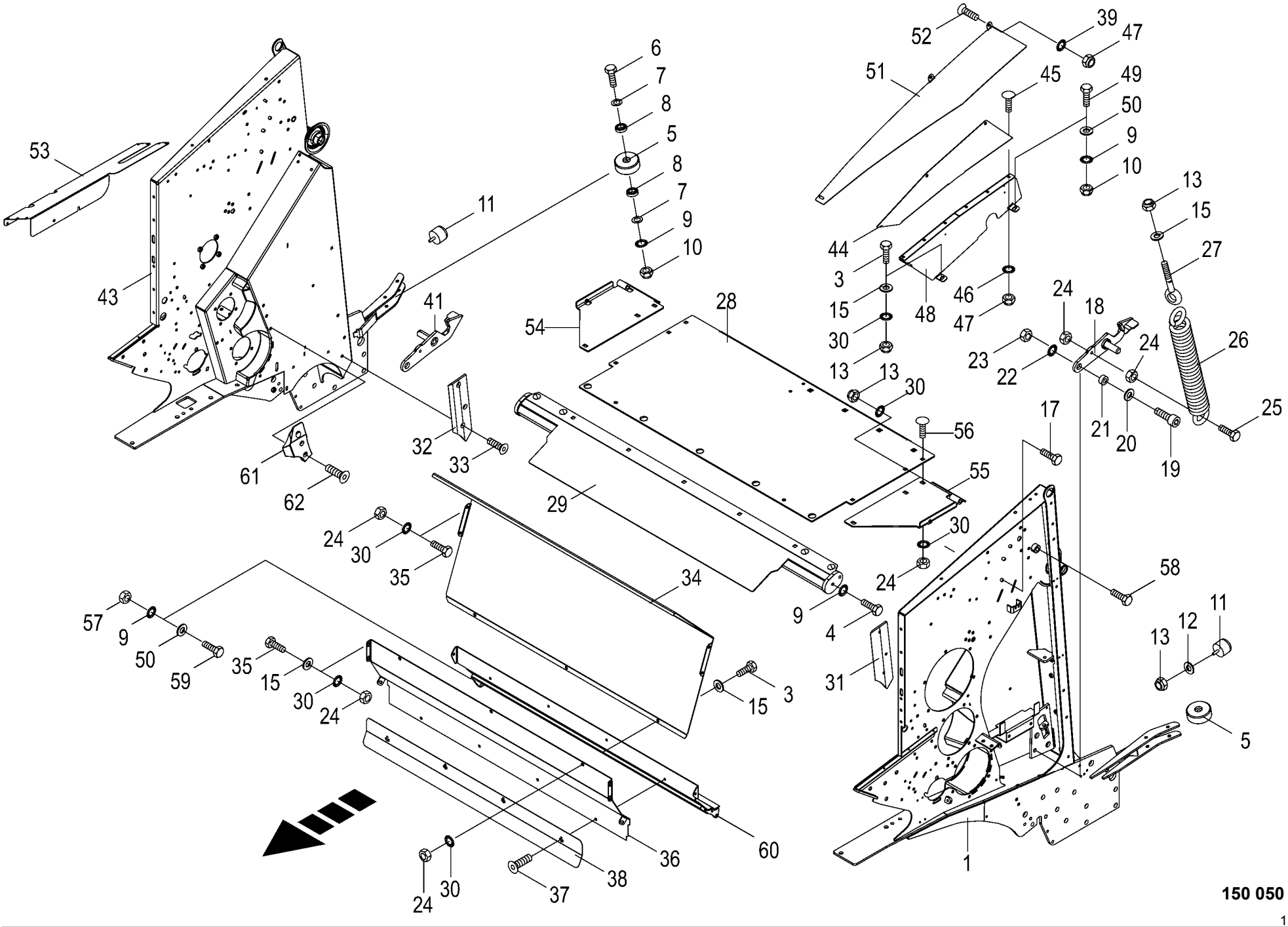

150 050 688 06 / 8.0

150 406 452 17

Gehäuse vorn
Housing front
Carter avant

1026400 -

150 050 688 06

150 406 452 17 **8.0**

Pos.	ID-Nr.	Benennung	Description	Description	Masch.-Nr-	CF 155 XC Xt						Bemerkung/Remarks/Remarque
1	20 064 232 6	Seitenwand vorne links	Side wall front left	Paroi latérale avant gauche		x						
3	00 900 636 0	6kt-Schraube	Hex head bolt	Boulon tête hex		x						M 10 X 25
	00 900 637 0	6kt-Schraube	Hex head bolt	Boulon tête hex		x						M 10 X 30
4	00 900 653 0	6kt-Schraube	Hex head bolt	Boulon tête hex		x						M 12 X 20
5	20 062 462 0	Einlaufrolle	Infeed roller	Rouleau d'entrée		x						Rd. 105
6	00 900 227 2	6kt-Schraube	Hex head bolt	Boulon tête hex		x						M 12 X 80 -10.9
7	00 910 803 0	Passscheibe	Shim ring	Rondelle d'ajustage		x						12 X 18 X 1,0
8	00 930 131 0	Rillenkugellager	Grooved ball bearing	Roulement à gorge		x						6201 2RS
9	00 909 910 1	Sperrkantscheibe	Detent edged washer	Disque à bord d'arrêt		x						SKM 12
	00 909 911 0	Sperrkantscheibe	Detent edged washer	Disque à bord d'arrêt		x						SKZ 12
10	00 908 701 0	Sicherungsmutter	Locknut	Écrou hex		x						M 12
11	27 006 776 0	Gummipuffer	Rubber pad	Tampon en caoutchouc		x						Rd. 63 M 10 X 32
12	00 910 330 0	Scheibe	Washer	Rondelle		x						22 X 37 X 8
13	00 908 758 0	Sicherungsmutter	Locknut	Écrou hex		x						M 10
15	00 910 414 0	Scheibe	Washer	Rondelle		x						10,5 X 21 X 2
17	00 900 637 0	6kt-Schraube	Hex head bolt	Boulon tête hex		x						M 10 X 30
18	20 066 523 1	Verschlußhaken links, mit Bolzen	Lock hook left, with bolt	Crochet de fermeture ga. + boulon		x						
19	00 904 013 0	Zylinderschraube	Allen screw	Vis tête cylindrique		x						M 16 X 45 -12.9
20	00 910 303 1	Scheibe	Washer	Rondelle		x						17 X 30 X 3
21	20 060 049 0	Buchse	Bushing	Douille		x						17 X 24 X 11
22	00 909 912 1	Sperrkantscheibe	Detent edged washer	Disque à bord d'arrêt		x						SKM 16
23	00 908 220 0	6kt-Mutter	Hex nut	Écrou hex		x						M 16
24	00 908 212 0	6kt-Mutter	Hex nut	Écrou hex		x						M 10
25	00 900 638 0	6kt-Schraube	Hex head bolt	Boulon tête hex		x						M 10 X 35
26	00 490 307 2	Zugfeder	Tension spring	Ressort de traction		x						9 X 36 X 310
27	00 905 341 0	Ösenschraube	Eye screw	Vis à oeillet		x						M 10 X 195
28	20 262 133 2	Zwischenblech	Intermediate sheet	Tôle intermédiaire		x						
29	20 068 851 2	Abstreifer	Scraper	Racloir		x						
30	00 909 909 1	Sperrkantscheibe	Detent edged washer	Disque à bord d'arrêt		x						SKM 10
31	20 062 278 0	Gleitblech -links	Folding plate -left	Plaque de glissement -gauche		x						
32	20 062 279 0	Gleitblech -rechts	Folding plate -right	Plaque de glissement -droite		x						
33	90 000 521 0	Senkschraube	Countersunkscrew	Vis à tête fraisée		x						M 10 X 25 -10.9
34	20 065 296 1	Blech vorne Rollboden	Sheet front floor conveyor	Tôle avant fond à rouleaux		x						
35	00 900 634 0	6kt-Schraube	Hex head bolt	Boulon tête hex		x						M 10 X 20
36	20 268 349 0	Querblech vorne, mittig	Transversal sheet front centre	Tôle transv. avant, centre		x						
37	90 001 648 0	Linsenflanschschraube Torx	Lense head torx screw M8x16	Vis à brides à tête bomb Torx		x						
		M8x16		M8x16 ZnNi								
38	20 269 587 0	Abweisblech m. Indikator	Deflection sheet with indicator	Tôle déflectrice + indicateur		x						

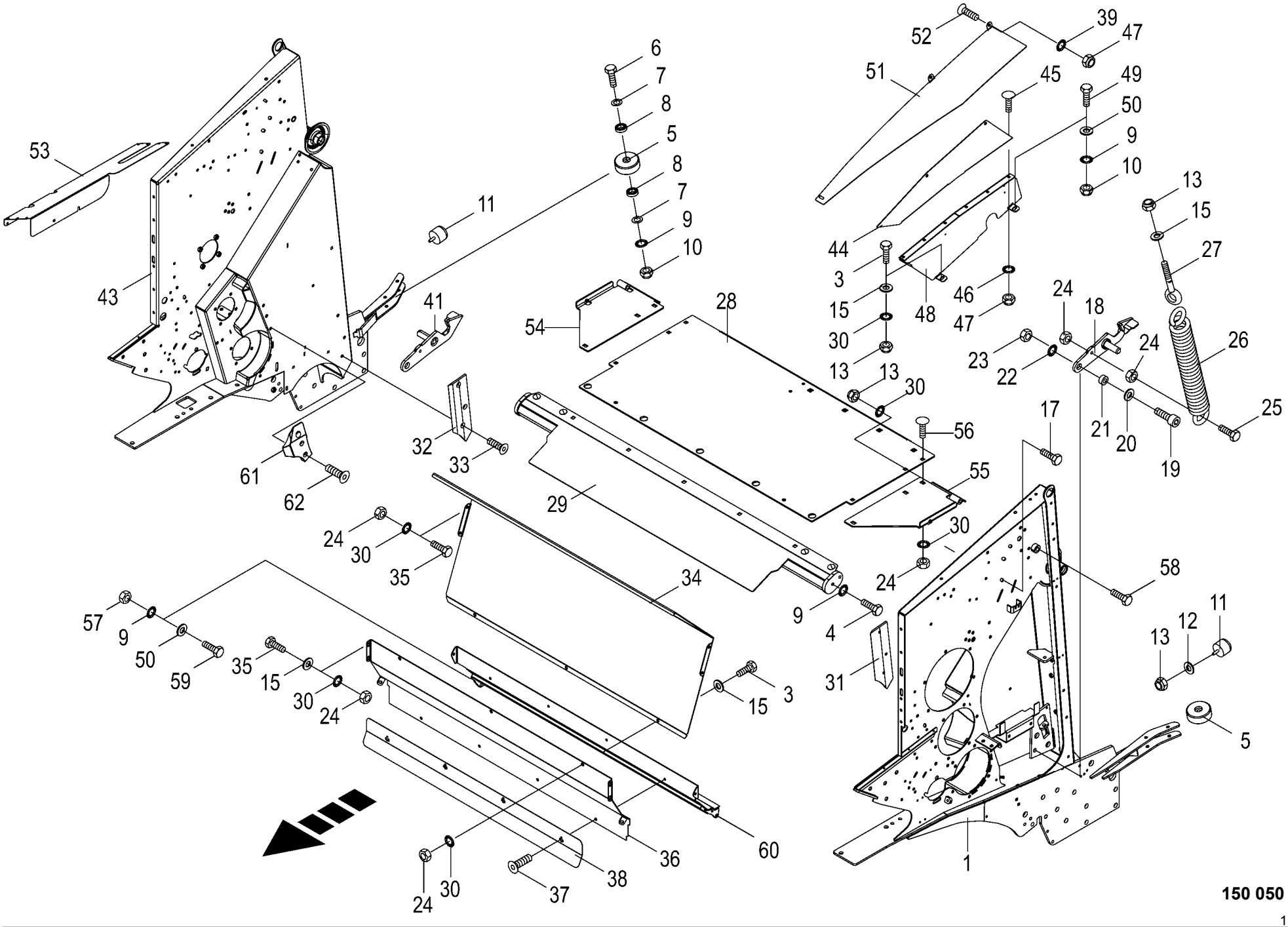

150 050 688 06 / 8.0

150 406 452 17

Gehäuse vorn Housing front Carter avant					1026400 -	CF 155 XC Xt						150 050 688 06 150 406 452 17 8.0
Pos.	ID-Nr.	Benennung	Description	Description	Masch.-Nr-							Bemerkung/Remarks/Remarque
41	20 066 524 1	Verschlußhaken rechts, mit Bolzen	Lock hook right, with bolt	Crochet de fermeture dr. + boulon		x						
43	20 064 236 7	Seitenwand vorne rechts				x						
44	20 066 422 0	Seitenwand links	Side wall left	Paroi latérale ga.		x						
	20 066 423 0	Seitenwand rechts	Side wall right	Paroi latérale dr.		x						
45	00 904 951 2	Flachrundschraube	Coach bolt	Vis a tête bombée		x						M 8 X 20
46	00 909 908 1	Sperrkantscheibe	Detent edged washer	Disque à bord d'arrêt		x						SKM 8
47	00 908 706 0	Sicherungsmutter	Locknut	Écrou hex		x						M 8
48	20 065 302 3	Seitenwanderhöhung links	Side wall booster left	Rehaussement de paroi latérale gauche		x						
	20 065 303 1	Seitenwanderhöhung rechts	Side wall booster right	Rehaussement de la paroi latérale dr.		x						
49	00 900 655 0	6kt-Schraube	Hex head bolt	Boulon tête hex		x						M 12 X 25
50	00 910 506 1	Scheibe	Washer	Rondelle		x						13 X 24 X 2,5
51	20 066 419 0	Abdeckblech links	Cover plate left	Tôle de capotage ga.		x						
	20 066 420 0	Abdeckblech rechts	Cover plate right	Tôle capotage dr.		x						
52	00 905 251 2	Flachrundschraube	Coach bolt	Vis a tête bombée		x						M 10 X 20
53	20 065 295 0	Bröckelblech	Crumble guide plate	Déflecteur d'effritement		x						
54	20 260 967 1	Gleitblech rechts	Sliding sheet rh.	Tôle de glissement dr.		x						
55	20 260 966 1	Gleitblech links	Sliding sheet lh.	Tôle de glissement ga.		x						
56	00 904 751 2	Flachrundschraube	Coach bolt	Vis a tête bombée		x						M 10 X 20
57	00 908 215 0	6kt-Mutter	Hex nut	Écrou hex		x						M 12
58	00 900 287 1	6kt-Schraube	Hex head bolt	Boulon tête hex		x						M 10 X 70
59	00 900 656 0	6kt-Schraube	Hex head bolt	Boulon tête hex		x						M 12 X 30
60	20 268 348 0	Querblech vorne, unten	Transversal sheet front, bottom	Tôle transversale av. en bas		x						
61	20 462 348 0	Kantenformer F rechts - Folienbindung	Edge former F rh. -Foil binding	Formeuse d'arêtes F droite - Feuille de liaison	1001000 -	1						
	20 462 347 0	Kantenformer F links - Folienbindung	Edge former F lh. -Foil binding	Formeuse d'arêtes F gauche - Feuille de liaison	1001000 -	1						
62	90 002 733 0	Senkschraube Torx M10 x 30 ZnNi MK-blau	Countersunk screw Torx M10 x 30 ZnNi 5	Vis à tête fraisée Torx M10 x 30 ZnNi 5		x						

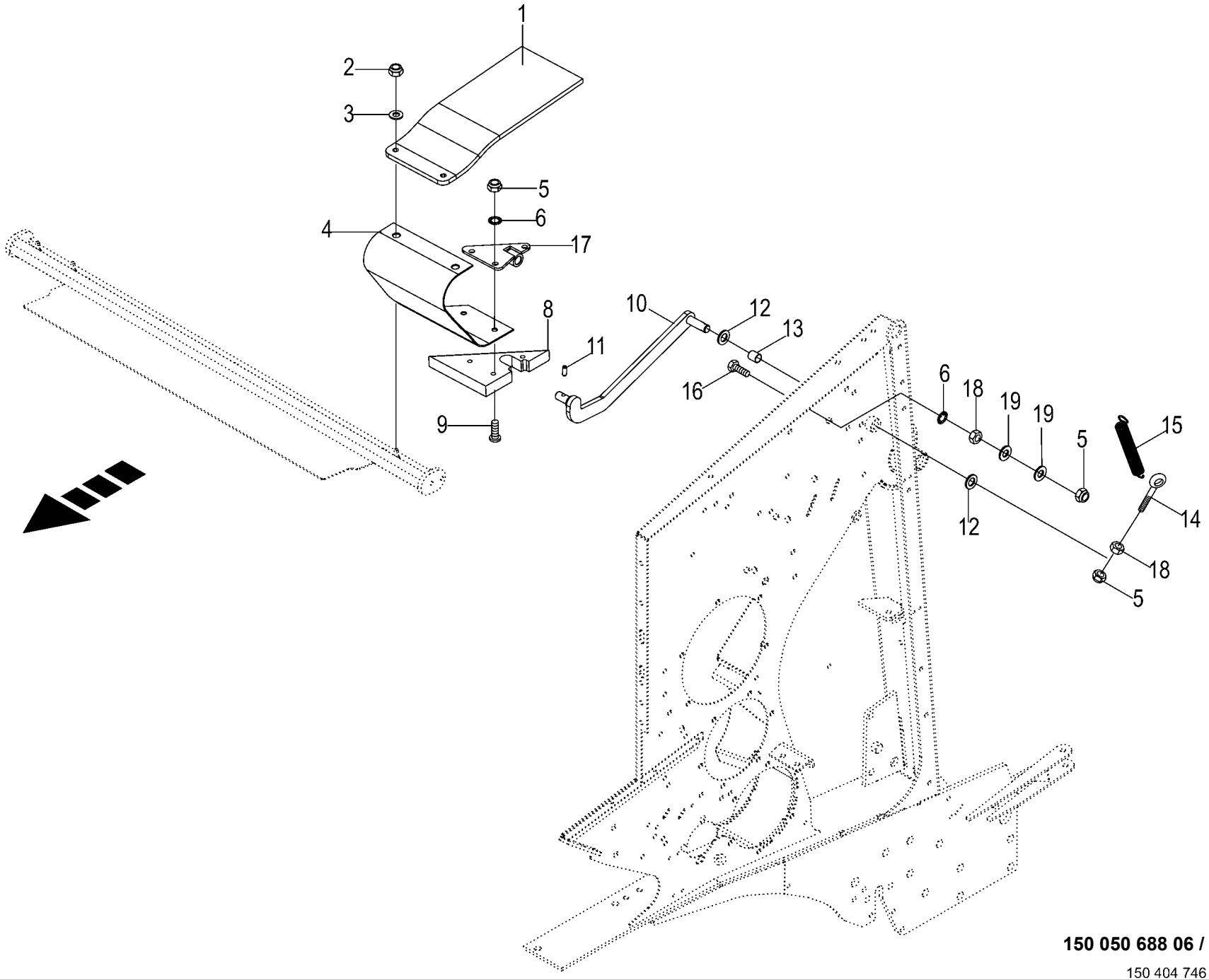

150 050 688 06 / 9.0

150 404 746 07

Abstreifer
Scraper
Racloir

1026400 -

150 050 688 06

150 404 746 7 **9.0**

Pos.	ID-Nr.	Benennung	Description	Description	Masch.-Nr-	CF 155 XC Xt						Bemerkung/Remarks/Remarque
1	20 265 444 1	Gummiabstreifer	Rubber scraper	Racloir de caoutchouc		x						
2	00 908 758 0	Sicherungsmutter	Locknut	Écrou hex		x						M 10
3	00 910 353 0	Scheibe	Washer	Rondelle		x						11 X 34 X 3
4	20 068 883 1	Gummituch	Bale cloth	Toile en caoutchouc		x						
5	00 908 706 0	Sicherungsmutter	Locknut	Écrou hex		x						M 8
6	00 909 908 1	Sperrkantscheibe	Detent edged washer	Disque à bord d'arrêt		x						SKM 8
8	20 260 952 2	Gleitkufe links	Sliding skid lh.	Patin gauche		x						
	20 260 951 2	Gleitkufe rechts	Sliding skid rh.	Patin droit		x						
9	90 000 217 0	Linsenschraube	Fillister head screw	Vis tête bombee		x						M 8 X 30
10	20 260 958 0	Hebel links	Lever lh.	Levier ga.		x						
	20 260 956 0	Hebel rechts	Lever rh.	Levier dr.		x						
11	00 912 639 3	Spannstift	Roll pin	Goupille de serrage		x						6 X 26
12	00 910 303 1	Scheibe	Washer	Rondelle		x						17 X 30 X 3
13	00 934 958 0	Lagerbuchse	Bearing bush	Coussinet		x						16 X 18 X 20
14	00 918 309 1	Ösenschraube	Eye screw	Vis à oeillet		x						M 8 X 75
15	00 030 124 2	Zugfeder	Tension spring	Ressort de traction		x						2,5 X 21 X 170
16	00 900 201 0	6kt-Schraube	Hex head bolt	Boulon tête hex		x						M 8 X 35
17	20 261 086 0	Befestigung links	Fastening left	Fixation ga.		x						
	20 261 083 0	Befestigung rechts	Fastening right	Fixation dr.		x						
18	00 908 210 0	6kt-Mutter	Hex nut	Écrou hex		x						M 8
19	00 910 603 0	Scheibe	Washer	Rondelle		x						8,4 X 24 X 2

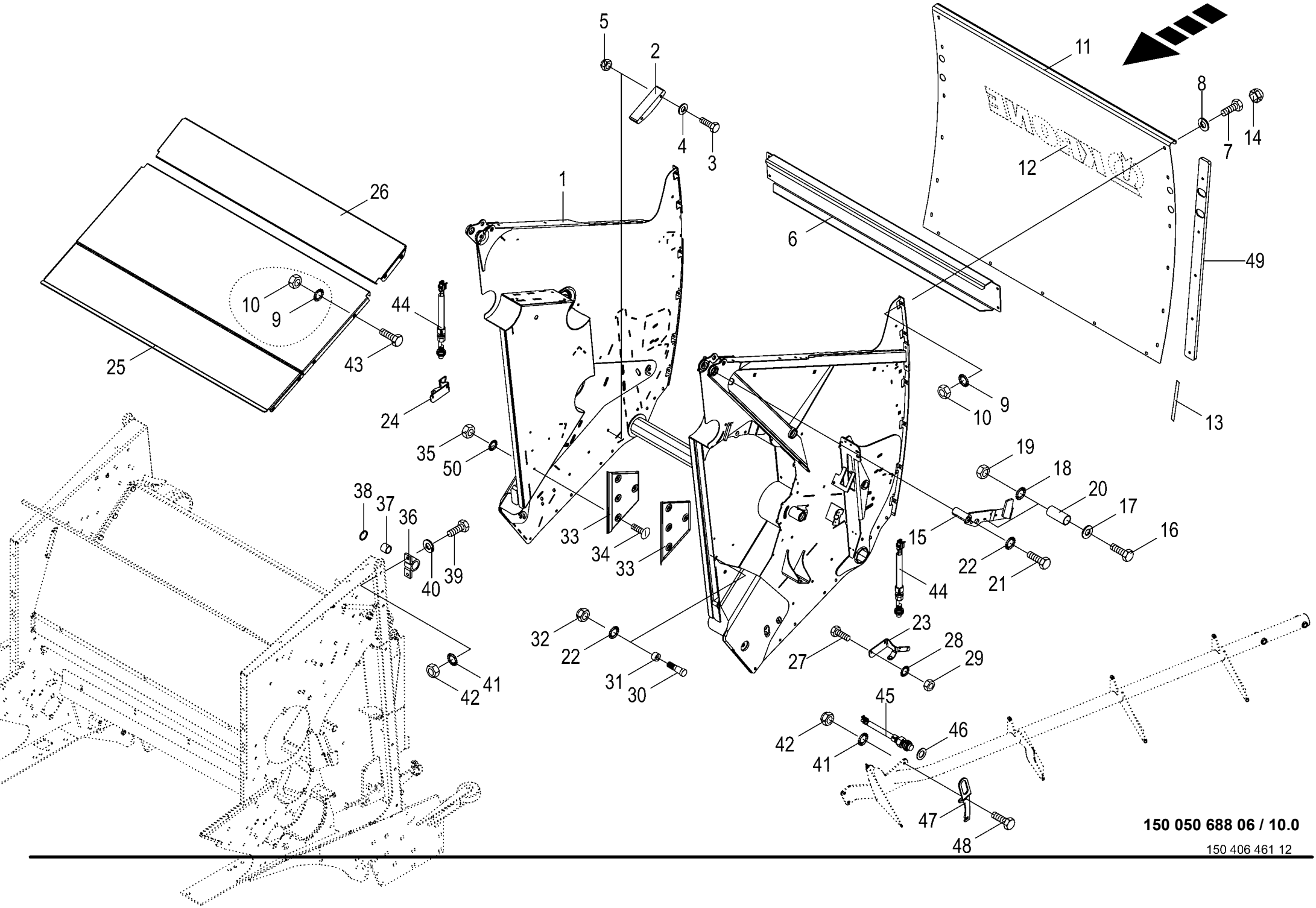

150 050 688 06 / 10.0

150 406 461 12

Gehäuse hinten
Housing rear
Carter arrière

1026400 -

150 050 688 06

150 406 461 12 **10.0**

Pos.	ID-Nr.	Benennung	Description	Description	Masch.-Nr-	CF 155 XC Xt						Bemerkung/Remarks/Remarque
1	20 064 696 7	Gehäuse hinten				x						
2	20 063 851 0	Halbmonde	Crescents	Demi-lunes		x						Lg.= 200
3	00 900 287 1	6kt-Schraube	Hex head bolt	Boulon tête hex		x						M 10 X 70
4	00 910 361 1	Scheibe	Washer	Rondelle		x						10,5 X 25 X 4
5	00 908 758 0	Sicherungsmutter	Locknut	Écrou hex		x						M 10
6	20 060 734 0	Querriegel	Cross bar	Entretoise		x						
7	00 900 636 0	6kt-Schraube	Hex head bolt	Boulon tête hex		x						M 10 X 25
8	00 910 353 0	Scheibe	Washer	Rondelle		x						11 X 34 X 3
9	00 909 909 1	Sperrkantscheibe	Detent edged washer	Disque à bord d'arrêt		x						SKM 10
10	00 908 212 0	6kt-Mutter	Hex nut	Écrou hex		x						M 10
11	20 066 924 1	Mantelblech	Shell plate	Tôle d'enveloppe		x						
12	00 293 873 0	Aufkleber	Label	Autocollant		x						Lg.= 995
13	00 938 303 0	Dichtungsband -Id.-Nr.= 1m	Sealing strip -Id.-no.= 1m	Patte d'etancheite -Id.-no.= 1m		x						2 X 10
14	27 001 213 0	Schutzkappe	Protective cap	Capuchon protecteur		x						Sw 16
15	20 467 350 0	Kontakthebel -links	-left	-gauche		x						
	20 060 738 1	Buchse m. Hebel -rechts	-right	-droite		x						
16	00 901 211 1	6kt-Schraube	Hex head bolt	Boulon tête hex		x						M 20 X 120
17	00 910 512 2	Scheibe	Washer	Rondelle		x						21 X 37 X 3
18	00 909 913 1	Sperrkantscheibe	Detent edged washer	Disque à bord d'arrêt		x						SKM 20
19	00 908 721 0	Sicherungsmutter	Locknut	Écrou hex		x						M 20
20	20 060 752 0	Buchse	Bushing	Douille		x						20,5 X 30 X 55,5
21	00 901 491 0	6kt-Schraube	Hex head bolt	Boulon tête hex		x						M 16 X 130
22	00 909 912 1	Sperrkantscheibe	Detent edged washer	Disque à bord d'arrêt		x						SKM 16
23	20 068 968 0	Sensorhalter links	Sensor support lh.	Support de capteur ga.		x						
24	20 068 992 0	Sensorhalter rechts	Sensor support rh.	Support de capteur dr.		x						
25	20 066 140 3	Blech unterm Rollboden	Sheet under bale formation conveyor	Tôle sous fond à rouleaux		x						
26	20 069 423 1	Blech unten hinten	Sheet bottom rear	Tôle en bas arrière		x						
27	00 900 616 0	6kt-Schraube	Hex head bolt	Boulon tête hex		x						M 8 X 25
28	00 909 908 1	Sperrkantscheibe	Detent edged washer	Disque à bord d'arrêt		x						SKM 8
29	00 908 706 0	Sicherungsmutter	Locknut	Écrou hex		x						M 8
30	20 267 563 0	Bolzen	PIN	Boulon		x						
31	00 937 952 1	Laufrolle	Runner	Galet		x						
32	00 908 719 0	Sicherungsmutter	Locknut	Écrou hex		x						M 16
33	00 274 376 2	Anlageblech	Fitting plate	Plaque d'adaption		x						
34	00 905 231 1	Flachrundschraube	Coach bolt	Vis a tête bombée		x						M 8 X 20
35	00 908 210 0	6kt-Mutter	Hex nut	Écrou hex		x						M 8
36	00 292 396 0	Stehlagergehäuse	Pedestal bearing housing	Boîte de chaise-palier		x						

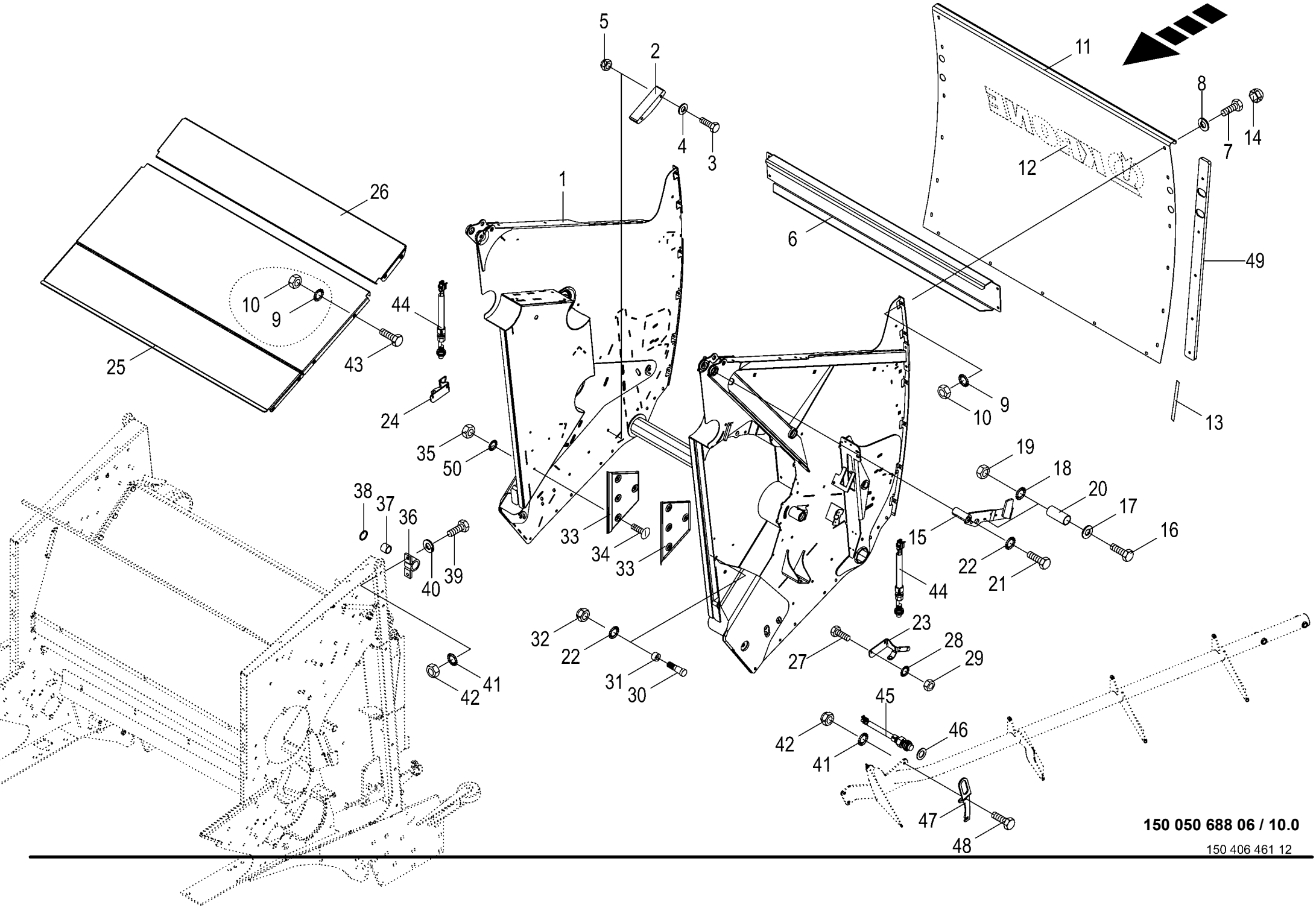

150 050 688 06 / 10.0

150 406 461 12

Gehäuse hinten
Housing rear
Carter arrière

1026400 -

150 050 688 06

150 406 461 12 **10.0**

Pos.	ID-Nr.	Benennung	Description	Description	Masch.-Nr-	CF 155 XC Xt						Bemerkung/Remarks/Remarque
37	00 934 930 0	Lagerbuchse	Bearing bush	Coussinet		x						35 X 39 X 20
38	00 911 136 1	Passscheibe	Shim ring	Rondelle d'ajustage		x						35 X 45 X 2,0
39	00 901 451 0	6kt-Schraube	Hex head bolt	Boulon tête hex		x						M 12 X 45
40	00 910 506 1	Scheibe	Washer	Rondelle		x						13 X 24 X 2,5
41	00 909 910 1	Sperrkantscheibe	Detent edged washer	Disque à bord d'arrêt		x						SKM 12
42	00 908 701 0	Sicherungsmutter	Locknut	Écrou hex		x						M 12
43	00 900 634 0	6kt-Schraube	Hex head bolt	Boulon tête hex		x						M 10 X 20
	00 900 637 0	6kt-Schraube	Hex head bolt	Boulon tête hex		x						M 10 X 30
44	00 302 321 2	Ind. Näherungsschalter Namur M18 8mm	Namur sensor Namur M18	Capt. Namur Namur M18		x						
45	00 303 469 1	Ind. Näherungsschalter Namur M30 10mm	Namur sensor Namur M30	Capt. Namur Namur M30		x						
46	00 910 865 1	Passscheibe	Shim ring	Rondelle d'ajustage		x						30 X 42 X 2,0
47	20 062 076 2	Sensorhalter	Sensor bracket	Support de capteur		x						
48	00 900 657 0	6kt-Schraube	Hex head bolt	Boulon tête hex		x						M 12 X 35
49	20 067 447 1	Kunststoffschiene	Plastic rail	Barre en plastique		2						
50	00 909 903 0	Sperrkantscheibe	Detent edged washer	Disque à bord d'arrêt		x						SKZ 8

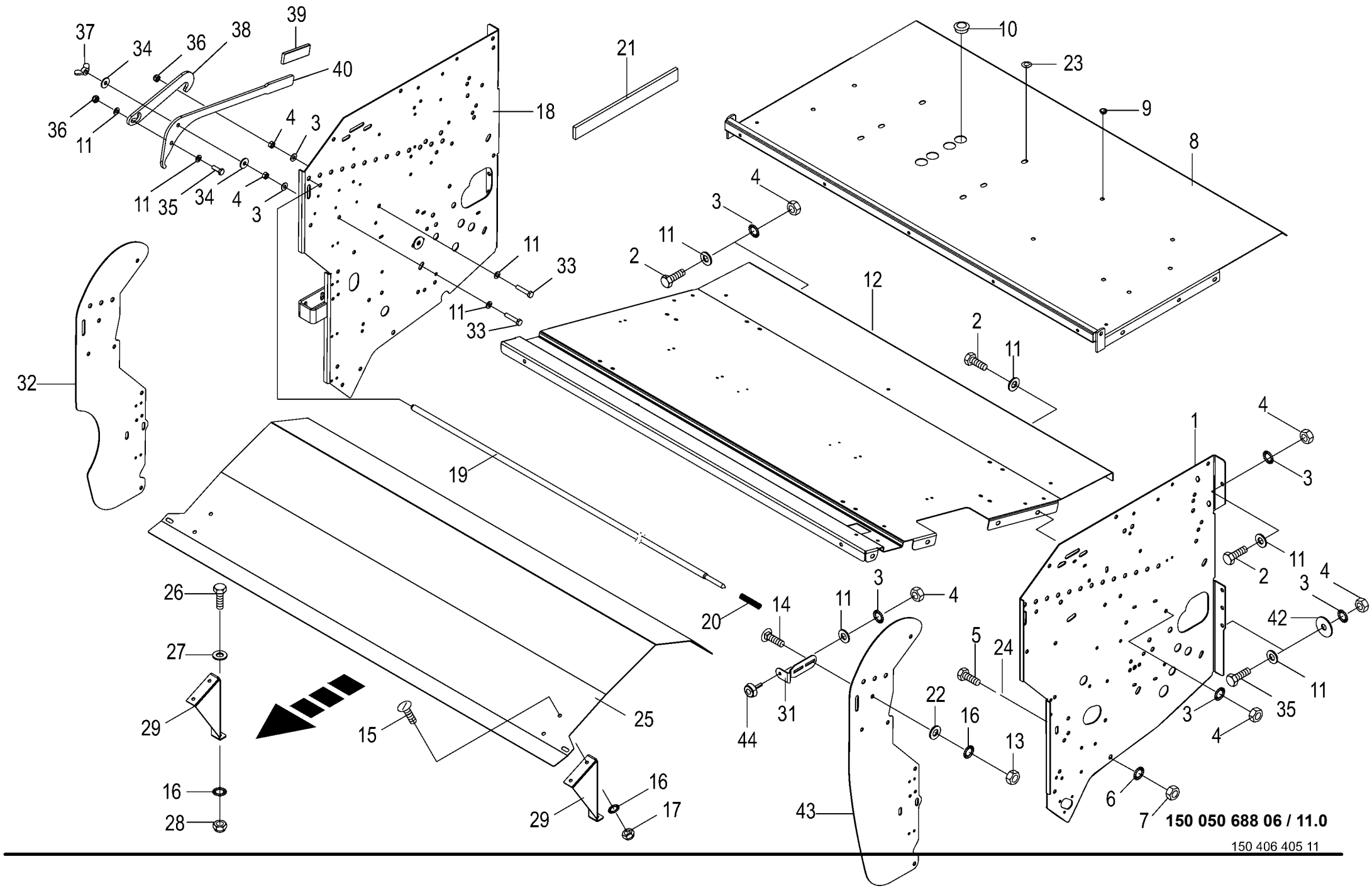

150 406 405 11

Garnkasten
Twine box
Boîte à ficelle

1026400 -

150 050 688 06

150 406 405 11 **11.0**

Pos.	ID-Nr.	Benennung	Description	Description	Masch.-Nr-	CF155XCXt						Bemerkung/Remarks/Remarque
1	20 067 609 6	Garnkastenwand links				x						
2	00 900 634 0	6kt-Schraube	Hex head bolt	Boulon tête hex		x						M 10 X 20
3	00 909 909 1	Sperrkantscheibe	Detent edged washer	Disque à bord d'arrêt		x						SKM 10
4	00 908 212 0	6kt-Mutter	Hex nut	Écrou hex		x						M 10
5	00 900 656 0	6kt-Schraube	Hex head bolt	Boulon tête hex		x						M 12 X 30
6	00 909 910 1	Sperrkantscheibe	Detent edged washer	Disque à bord d'arrêt		x						SKM 12
7	00 908 215 0	6kt-Mutter	Hex nut	Écrou hex		x						M 12
8	20 067 604 2	Garnkastendeckel		Couvercle de boîte à ficelle		x						
9	00 925 026 0	Verschlussstopfen	Sealing plug	Bouchon d'étanchéité		x						12,3/16 X 7/9
	00 925 006 0	Verschlussstopfen	Sealing plug	Bouchon d'étanchéité		x						9,4/14 X 4,5/6,5
10	00 925 008 0	Verschlussstopfen	Sealing plug	Bouchon d'étanchéité		x						35,5/42 X 15/18
11	00 910 414 0	Scheibe	Washer	Rondelle		x						10,5 X 21 X 2
12	20 461 609 1	Garnkastenboden	Twine box ground	Fond de la boîte à ficelle		x						
13	00 908 210 0	6kt-Mutter	Hex nut	Écrou hex		x						M 8
14	00 904 731 2	Flachrundschraube	Coach bolt	Vis a tête bombée		x						M 8 X 20
15	00 905 231 1	Flachrundschraube	Coach bolt	Vis a tête bombée		x						M 8 X 20
16	00 909 908 1	Sperrkantscheibe	Detent edged washer	Disque à bord d'arrêt		x						SKM 8
17	00 908 706 0	Sicherungsmutter	Locknut	Écrou hex		x						M 8
18	20 067 611 5	Garnkastenwand rechts	Twine box wall right	Paroi de boîte à ficelle droite		x						
19	20 060 755 0	Federstange	Spring rod	Ressort tringle		x						Lg.= 1454
20	00 015 145 1	Druckfeder	Pressure spring	Ressort de pression		x						2 X 15 X 70
21	00 938 556 0	Selbstklebende Dichtstreifen - Id.-Nr.= 1m	Self-adhesive sealing strip - Id.-no.= 1m	Joint auto-adhésif -Id.-no.= 1m		x						40 X 10
22	00 910 603 0	Scheibe	Washer	Rondelle		x						8,4 X 24 X 2
23	00 924 950 0	Abdeckung	Cover	Couvercle		x						14,5/30 X 7,1/9,5
24	00 910 506 1	Scheibe	Washer	Rondelle		x						13 X 24 X 2,5
25	20 066 426 0	Abdeckblech Garnkasten	Cover plate twine box	Tôle de capotage boîte à ficelle		x						
26	00 900 614 0	6kt-Schraube	Hex head bolt	Boulon tête hex		x						M 8 X 20
27	00 910 603 0	Scheibe	Washer	Rondelle		x						8,4 X 24 X 2
28	00 908 030 0	6kt-Mutter	Hex nut	Écrou hex		x						M 8
29	20 066 425 0	Abdeckblechhalter	Cover plate support	Support de tôle de capotage		x						
31	20 266 330 0	Anschlag -links und rechts	Stop -Left and right	Butée -gauche et droite		x						
32	20 265 261 1	Garnkastenseitenteil rechts	Twine box side part right	Partie lat. de boîte à ficelle droite		x						
33	00 900 284 1	6kt-Schraube	Hex head bolt	Boulon tête hex		x						M 10 X 50
34	90 000 121 0	Scheibe	Washer	Rondelle		x						10,5 X 30 X 2,5
35	00 900 637 0	6kt-Schraube	Hex head bolt	Boulon tête hex		x						M 10 X 30
36	00 908 758 0	Sicherungsmutter	Locknut	Écrou hex		x						M 10
37	00 909 311 1	Flügelmutter	Nut	Ecrou		x						M 10

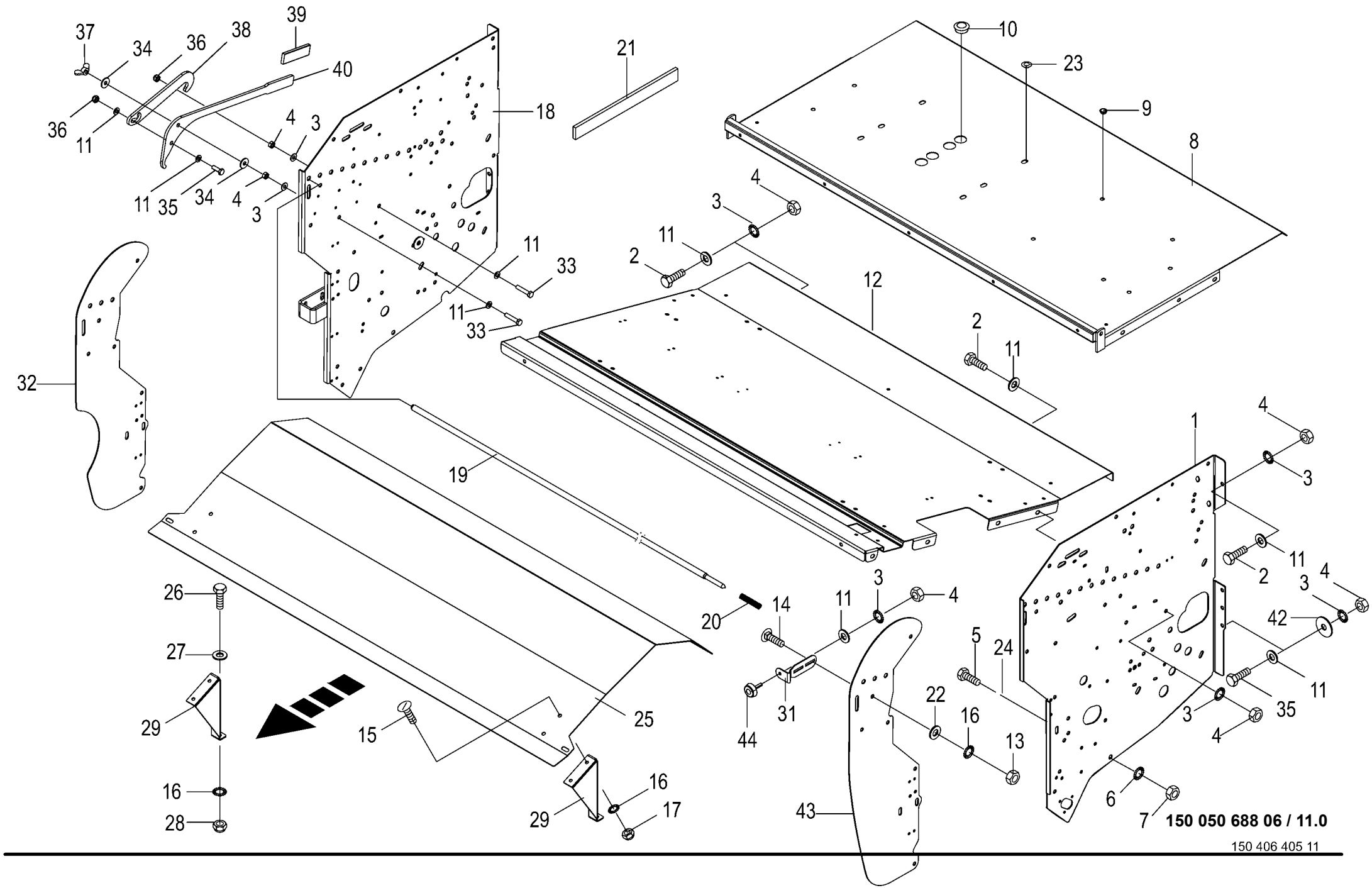

150 406 405 11

Garnkasten
Twine box
Boîte à ficelle

1026400 -

150 050 688 06

150 406 405 11 **11.0**

Pos.	ID-Nr.	Benennung	Description	Description	Masch.-Nr-	CF 155 XC Xt						Bemerkung/Remarks/Remarque
38	20 261 333 0	Haken	Hook	Crochet		x						
39	00 925 016 0	Griff	Handle	Poignée		x						
40	20 261 332 0	Getriebehebel	Gearbox lever	Levier de boîte de vitesses		x						
42	00 910 353 0	Scheibe	Washer	Rondelle		x						11 X 34 X 3
43	20 069 202 4	Garnkastenseitenteil links	Twine box side part left	Partie lat. de boîte à ficelle gauche		x						
44	27 005 385 0	Gummipuffer	Rubber pad	Tampon en caoutchouc		x						Rd. 50 X 17 / M 10

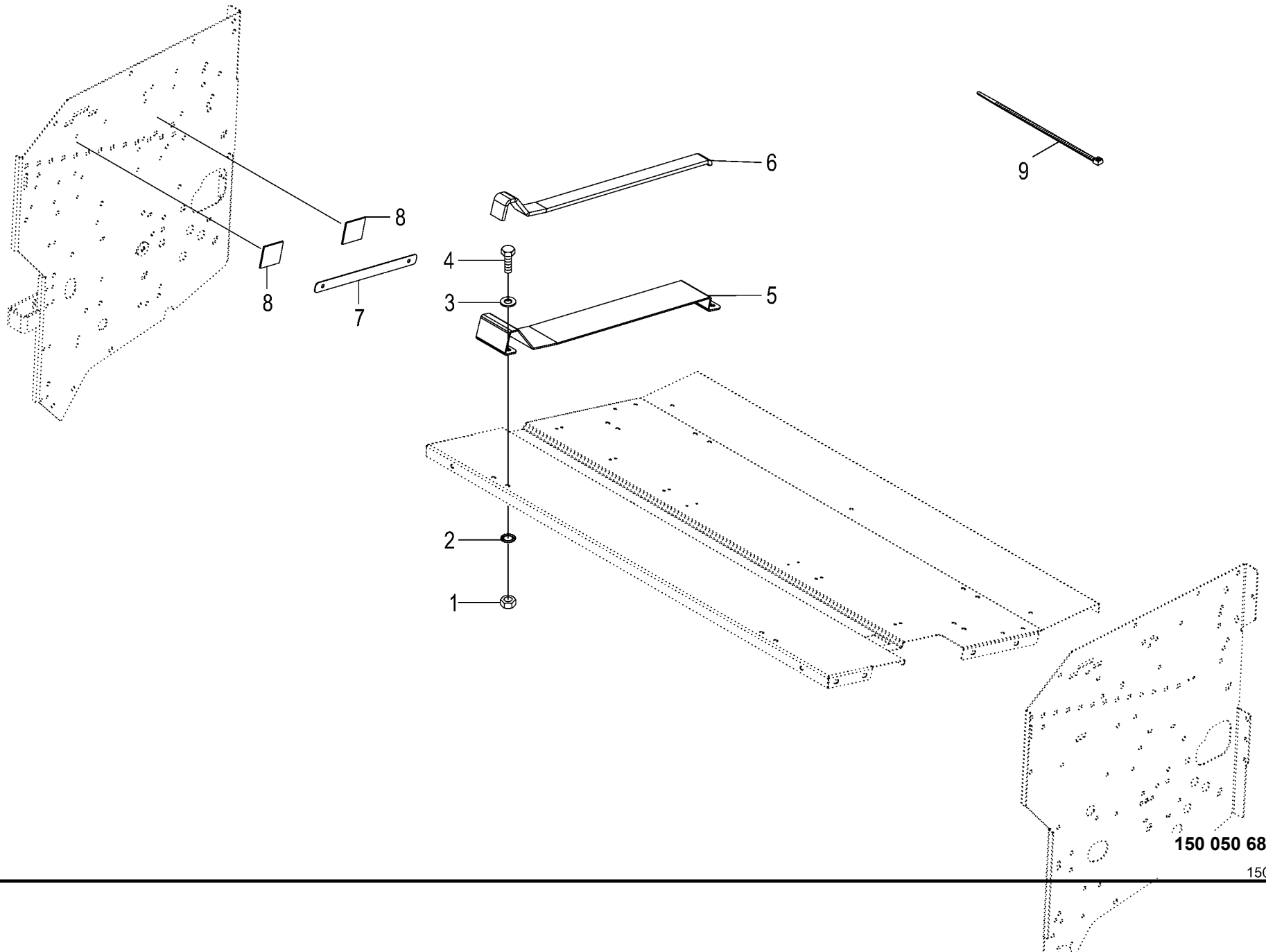

150 050 688 06 / 12.0

150 457 778 02

Garnkasten Twine box Boîte à ficelle					1026400 -	CF 155 XC Xt						150 050 688 06 150 457 778 2 12.0
Pos.	ID-Nr.	Benennung	Description	Description	Masch.-Nr-							Bemerkung/Remarks/Remarque
1	00 908 212 0	6kt-Mutter	Hex nut	Écrou hex		x						M 10
2	00 909 909 1	Sperrkantscheibe	Detent edged washer	Disque à bord d'arrêt		x						SKM 10
3	00 910 414 0	Scheibe	Washer	Rondelle		x						10,5 X 21 X 2
4	00 900 636 0	6kt-Schraube	Hex head bolt	Boulon tête hex		x						M 10 X 25
5	20 069 398 0	Aufnahme Folienrolle F-Maschinen	Holder film roll F machines	Logement du rouleau de film machines F		x						
6	00 938 556 0	Selbstklebende Dichtstreifen - Id.-Nr.= 1m	Self-adhesive sealing strip - Id.-no.= 1m	Joint auto-adhésif -Id.-no.= 1m		x						40 X 10
7	20 069 270 0	Zuführblech	Feed sheet	Tôle d´alimentation		x						
8	20 080 808 0	Magnetgummi	Solenoid rubber	Gomme magnétique		x						75 X 65 X 4
9	00 922 671 1	Kabelbinder	Cable band	Collier de serrage		x						Lg.= 300

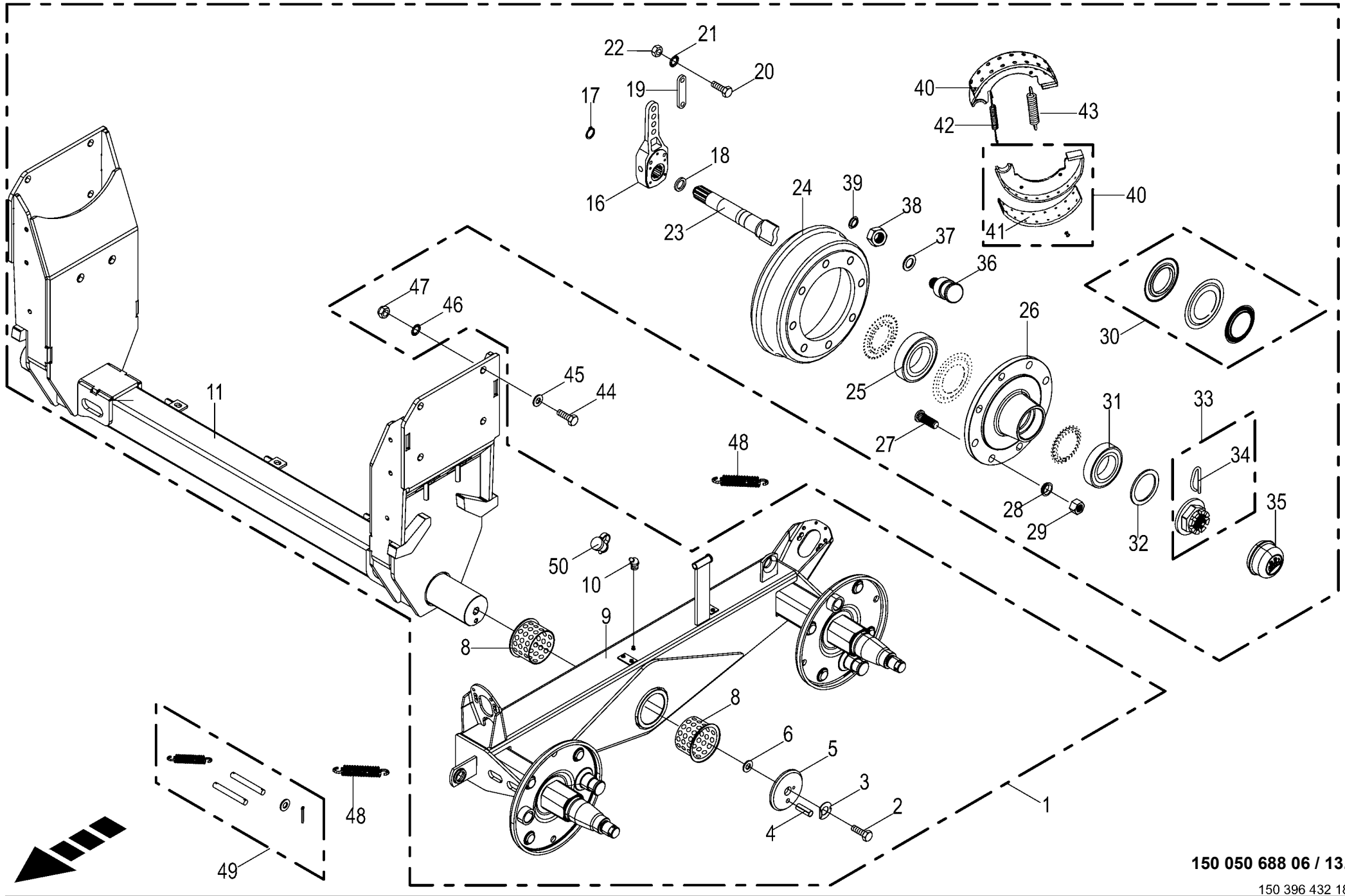

150 050 688 06 / 13.0

150 396 432 18

Tandemachse
Tandem axle
Essieu tandem

1026400 -

150 050 688 06

150 396 432 18 **13.0**

Pos.	ID-Nr.	Benennung	Description	Description	Masch.-Nr-	CF 155 XC Xt						Bemerkung/Remarks/Remarque
1	27 010 682 3	Tandem-Achse 8/220/275 M20x1,5	Tandem axle 8/220/275 M20 x 1. 5	Essieu tand. 8/220/275 M20x1.5		x						
2	00 900 420 1	6kt-Schraube	Hex head bolt	Boulon tête hex		x						M 24 X 60
3	00 910 342 0	Sicherungsscheibe	Lock washer	Rondelle de protection		x						25 X 50 X 1,6
4	00 912 742 2	Spannstift	Roll pin	Goupille de serrage		x						12 X 30
5	27 008 857 0	Scheibe	Washer	Rondelle		x						
6	00 910 710 0	Stützscheibe	Supporting disc	Rondelle diélectrique		x						S 25 X 35 X 2,0
	00 910 844 1	Passscheibe	Shim ring	Rondelle d'ajustage		x						25 X 35 X 1,0
8	90 001 391 0	Kragenbuchse	Collar socket	Douille à col		x						90 X 95 X 60
9	20 263 490 1	Pendelarm m. Buchse links mont.	Pendulum arm with bushing left assembl.	Cadre pendulaire + douille ga. ass.		x						
	20 263 489 1	Pendelarm m. Buchse rechts mont.	Pendulum arm with bushing right assembl.	Cadre pendulaire + douille dr. ass.		x						
10	00 919 102 0	Kegelschmiernippel	Grease niple	Graisseur à cone		x						H2/S M 6
11	20 063 235 2	Achskörper	Axle body	Corps d'essieu		x						
16	27 012 578 0	Gestängesteller 26x30	Slack adjuster 26x30	Tringlerie 26x30		x						
17	00 911 531 0	Sicherungsring	Circlip	Circlip		x						A 28 x 1,5
18	27 012 577 0	Ring 42/34x4	Ring 42/34x4	Bague 42/34x4		x						
19	27 012 583 0	Halter Gestängesteller	Support slack adjuster	Support tringlerie		x						
20	00 900 318 1	6kt-Schraube	Hex head bolt	Boulon tête hex		x						M 14 X 35
21	00 909 902 0	Sperrkantscheibe	Detent edged washer	Disque à bord d'arrêt		x						SKZ 14
22	00 908 218 0	6kt-Mutter	Hex nut	Écrou hex		x						M 14
23	27 012 576 0	Bremswelle L=378 A=291	Brake shaft L=378 A=291	Arbre de frein L=378 A=291		4						
24	27 001 545 0	Bremstrommel	Brake drum	Moyeu tambour		x						310 X 80 geteilt
25	00 932 181 0	Kegelrollenlager	Taper roller bearing	Roulement à rouleaux coniques		x						32014
26	00 952 107 0	Radnabe -inkl. Radbolzen, Radmutter	Hub f. axle -incl. wheel pin, nut	Moyeu de roue -incl. boulon cyclable, ecrou de roue		x						8/220/275
27	00 952 536 0	Riffelbolzen	Wheel pin	Boulon de fix.de roue		x						20 X 1,5 X 70
28	00 910 216 0	Federring	Spring washer	Rondelle elastique		x						C 20,5
29	00 910 236 0	Radmutter	Nut	Ecrou de roue		x						B 20 X 1,5
30	00 952 532 1	Stoss- und Dichtring	Sealing ring	Bague d'étanchéité		x						
31	00 932 109 0	Kegelrollenlager	Taper roller bearing	Roulement à rouleaux coniques		x						30210 A
32	27 012 574 0	Ring 66/37x5	Ring 66/37x5	Bague 66/37x5		x						
33	00 908 843 1	Kronenmutter	Castellated nut	Ecrou crenele plat		x						M 36 X 1.5
34	00 912 113 1	Splint	Cotter pin	Goupille fendue		x						6,3 X 63
35	00 952 305 1	Radkappe	Wheel cap	Chapeau de roue		x						Rd. 90,1
36	27 012 575 0	Gewindebolzen M24x1,5 L=93	Threaded bolt M24x1.5 L=93	Boul. de filetage M24x1,5 L=93		4						
37	00 909 917 1	Sperrkantscheibe	Detent edged washer	Disque à bord d'arrêt		x						SKM 24

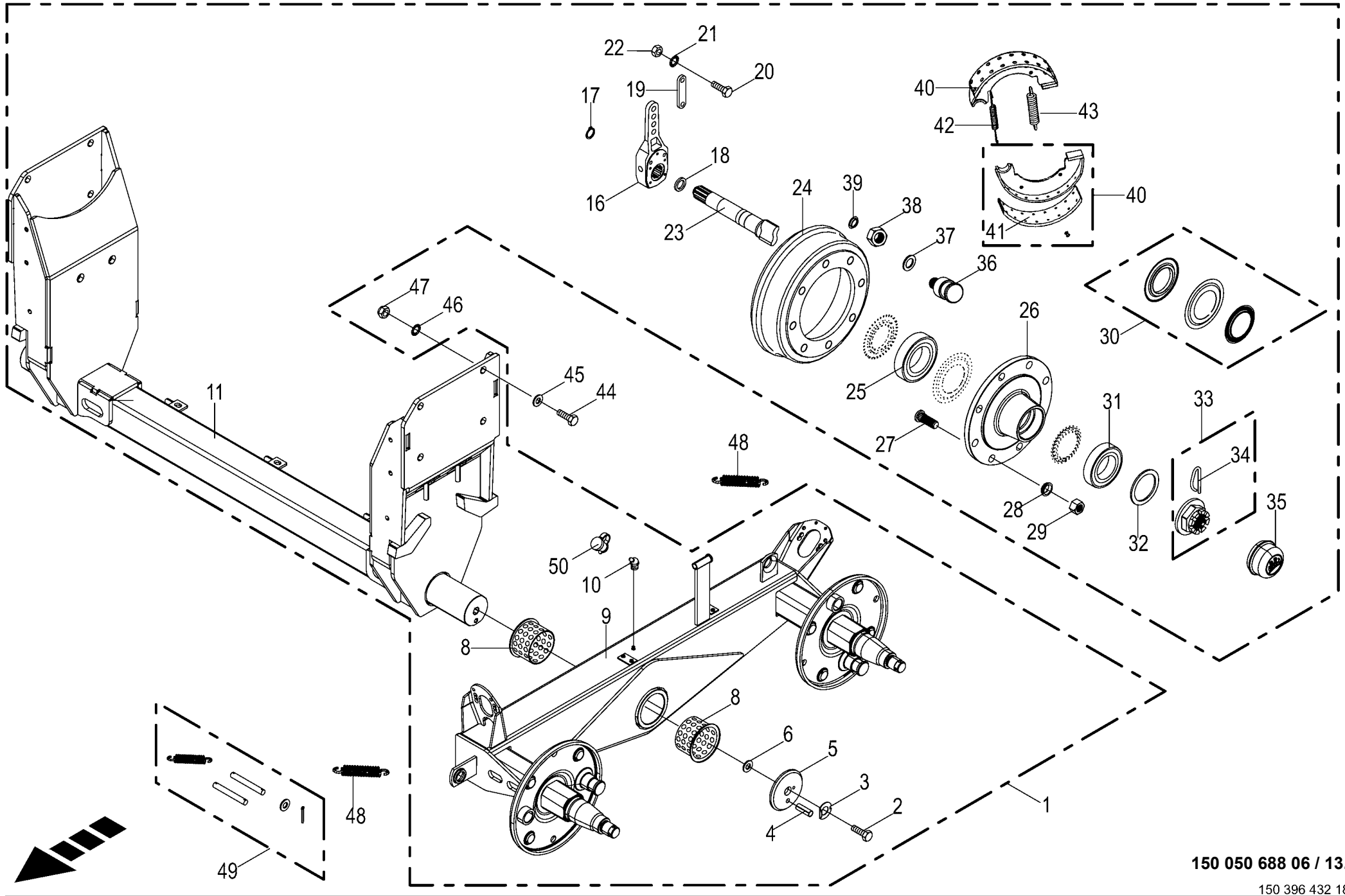

150 050 688 06 / 13.0

150 396 432 18

Tandemachse Tandem axle Essieu tandem					1026400 -	CF 155 XC Xt						150 050 688 06 150 396 432 18 13.0
Pos.	ID-Nr.	Benennung	Description	Description	Masch.-Nr-							Bemerkung/Remarks/Remarque
38	00 908 727 1	Sicherungsmutter	Locknut	Écrou hex		x						M 24 X 1,5
39	00 953 823 0	Verschlussstopfen	Sealing plug	Bouchon d'étanchéité		x						20,7/25 X 8/10,5
40	00 952 267 0	Bremsbacke	Brake shoe	Machoire de frein		8						310 X 80
41	00 952 271 0	Bremsbelag -inkl. Niet	Brake lining -incl. Rivet	Machoire de frein -incl. Rivet		x						310 X 80
	27 012 586 0	Niet f. Bremsbelag 6x13	Rivet for brake pad 6x13	Riv. p. garniture de frein 6x13		x						
42	00 952 335 1	Zugfeder	Tension spring	Ressort de traction		x						4,25 X 19 X 170
43	27 002 891 0	Zugfeder	Tension spring	Ressort de traction		x						3,8 X 144
44	00 901 511 0	6kt-Schraube	Hex head bolt	Boulon tête hex		x						M 20 X 100
45	00 910 512 2	Scheibe	Washer	Rondelle		x						21 X 37 X 3
46	00 909 913 1	Sperrkantscheibe	Detent edged washer	Disque à bord d'arrêt		x						SKM 20
47	00 908 721 0	Sicherungsmutter	Locknut	Écrou hex		x						M 20
48	00 953 979 0	Zugfeder	Tension spring	Ressort de traction		x						2,5 X 20 X 99
49	27 011 489 0	Montageteilengruppe AGGR.HYDR. Bremse	Moun. part group UNIT HYD Brake	Gr. de pièces de mont. GROUPE HYD Frein		x						
50	27 016 439 0	Schutzkappe	Protective cap	Capuchon de protection		x						

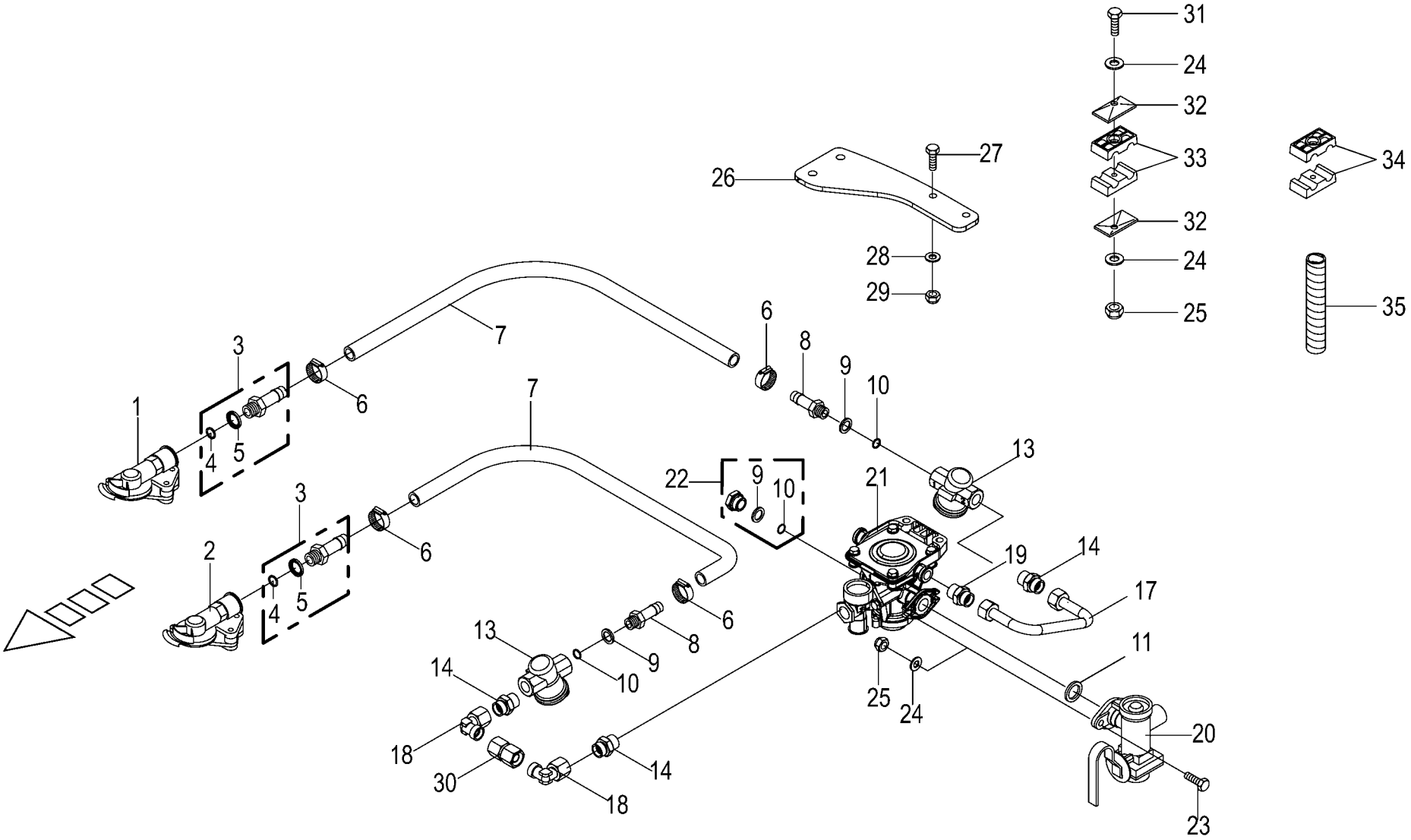

150 050 688 06 / 14.0

150 446 732 03

Brems-u.-Vorrats-Kupplung z.Bremsventil
Brake coupling to brake valve
Accouplement de frein robinet de freinag

1026400 -

150 050 688 06

150 446 732 3 **14.0**

Pos.	ID-Nr.	Benennung	Description	Description	Masch.-Nr-	CF 155 XC Xt						Bemerkung/Remarks/Remarque
1	00 945 000 0	Kupplungskopf -gelb	Clutch head -yellow	Tête d'accouplement -jaune		x						
	00 945 437 0	Dichtung	Gasket	Joint		x						
2	00 945 012 0	Kupplungskopf -rot	Clutch head -red	Tête d'accouplement -rouge		x						
	00 945 437 0	Dichtung	Gasket	Joint		x						
3	00 945 485 0	Schlauchstutzen	Hose connector	Raccord d'haute		x						M 16 X 1,5
4	00 945 084 0	O-Ring	O-ring	Joint torique		x						15 X 2
5	00 945 083 0	Druckring	Thrust ring	Anneau de pression		x						M 16
6	00 945 086 0	Schlauchschelle	Hose clamp	Collier de serrage de tuyau		x						S 18 / 12
7	00 945 085 0	Schlauch -Id.-Nr.= 1m	Hose -Id.-no.= 1m	Tuyau -Id.-no.= 1m		x						Rd. 11 / 18
8	00 945 518 0	Schlauchstutzen	Hose connector	Raccord d'haute		x						M 22 X 1,5
9	00 945 088 0	Druckring	Thrust ring	Anneau de pression		x						M 22
10	00 945 089 0	O-Ring	O-ring	Joint torique		x						20,3 X 2,4
11	00 945 448 0	Dichtring	Gasket ring	Bague d'étanchéité		x						Rd. 20 / 28 X 3
13	00 945 014 0	Luftfilter	Air filter	Filtre à air		x						M 22 X 1,5
14	00 920 911 1	Einschraubstutzen	Male connector	Raccord filet		x						L 15
17	20 261 082 0	Hyd.-Leitung 15 x 1,5 x 271 2	Hydraulic line 15 x 1,5 x 271	Conduite hydraulique 15 x 1,5 x		x						
		Bögen		271								
18	00 921 065 1	Winkelstutzen	Angle lug	Jarret tubulure		x						L 15
19	00 919 370 0	Einschraubstutzen	Male connector	Raccord filet		x						L 15
20	00 945 362 0	Bremskraftregler	Brake engine regulator	Regulateur de puissance de fr.		x						
21	00 945 339 1	Bremsventil m. Löseventil	Brake valve + release valve	Vanne de frein + soupape de décharge		x						
22	00 945 488 0	Hohlschraube	Hollow screw	Vis creuse		x						M 22 X 1,5
23	00 900 617 0	6kt-Schraube	Hex head bolt	Boulon tête hex		x						M 8 X 30
24	00 910 413 0	Scheibe	Washer	Rondelle		x						8,4 X 17 X 1,6
25	00 908 706 0	Sicherungsmutter	Locknut	Écrou hex		x						M 8
26	20 261 084 0	Halter Druckluftventil	Support compressed air valve	Support vanne d'air comprimé		x						
27	00 900 638 0	6kt-Schraube	Hex head bolt	Boulon tête hex		x						M 10 X 35
28	00 910 414 0	Scheibe	Washer	Rondelle		x						10,5 X 21 X 2
29	00 908 758 0	Sicherungsmutter	Locknut	Écrou hex		x						M 10
30	00 230 744 0	Doppelnippel	Double nipple	Double raccord		x						L 15
31	00 901 008 1	6kt-Schraube	Hex head bolt	Boulon tête hex		x						M 8 X 80
32	00 925 134 0	Deckplatte	Cover plate	Plaque de recouvrement		x						
33	00 925 108 0	Rohrschelle -2 Hälften	Tube clamp -2 halves	Bride -2 moitiés		x						Bo.= 15/15
34	00 925 105 0	Rohrschelle -2 Hälften	Tube clamp -2 halves	Bride -2 moitiés		x						Bo.= 12/12
35	27 004 602 0	Spiralband -Id.-Nr.= 1m	Spiral strip -Id.-no.= 1m	Feuillards spiralé -Id.-no.= 1m		x						Rd. 15 / 18

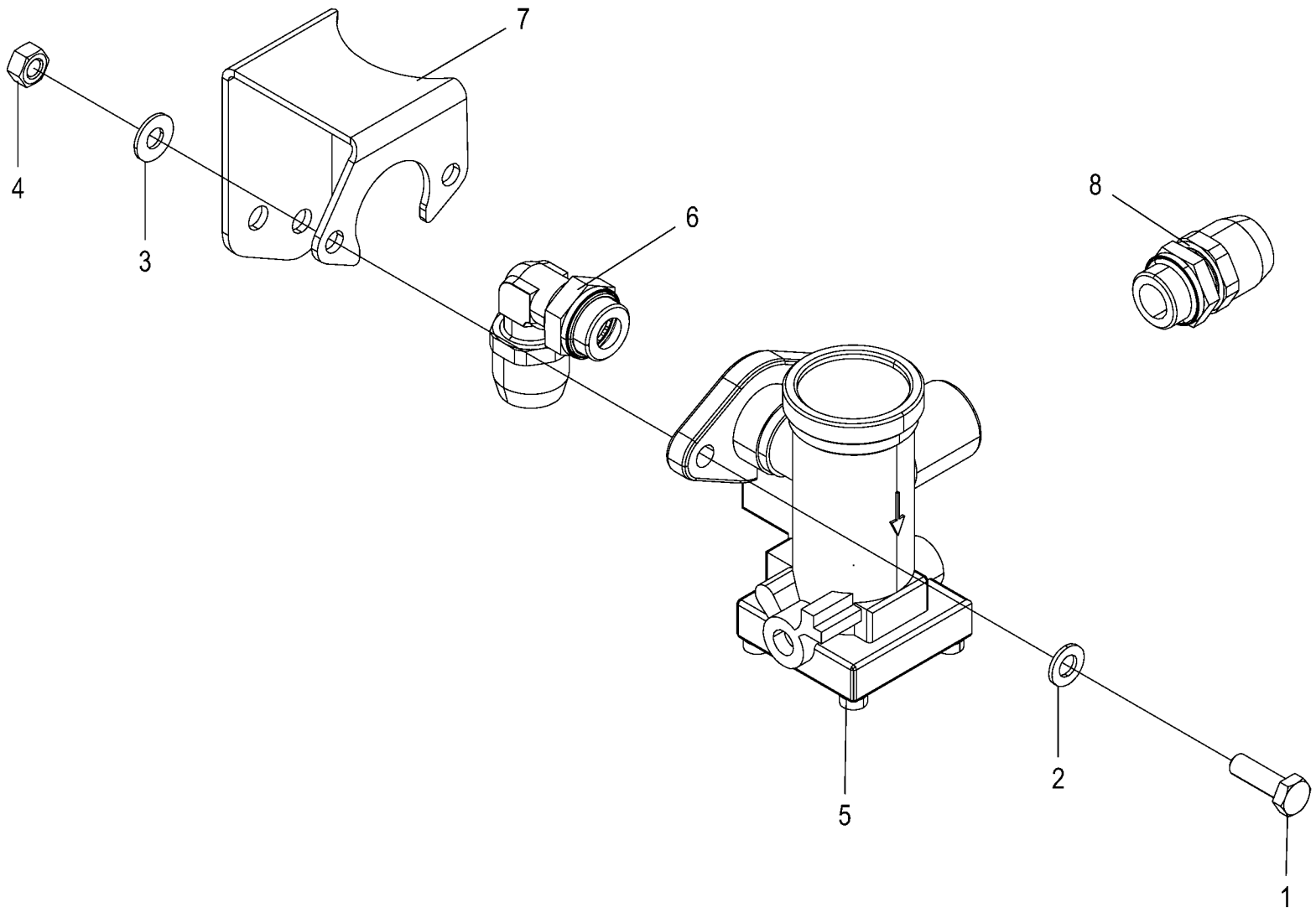

150 050 688 06 / 15.0

150 454 189 01

Druckbegrenzungsventil -Frankreich Pressure control valve Limitateur de pression					1026400 -	CF 155 XC Xt						150 050 688 06 150 454 189 1 15.0
Pos.	ID-Nr.	Benennung	Description	Description	Masch.-Nr-							Bemerkung/Remarks/Remarque
1	00 900 616 0	6kt-Schraube	Hex head bolt	Boulon tête hex		x						M 8 X 25
2	00 910 413 0	Scheibe	Washer	Rondelle		x						8,4 X 17 X 1,6
3	00 909 908 1	Sperrkantscheibe	Detent edged washer	Disque à bord d'arrêt		x						SKM 8
4	00 908 210 0	6kt-Mutter	Hex nut	Écrou hex		x						M 8
5	00 945 401 0	Druckbegrenzungsventil	Pressure control valve	Limitateur de pression		1						12 bar
6	00 945 454 1	Winkel- Einschraubsteckverbindung	Threaded elbow union	Raccord fileté angulaire		1						M 22 X 1,5
7	20 264 662 0	Halter für DBV	Support for PLV	Support pour VLP		1						
8	00 945 453 0	Gerade Steckeinheit	Straight threaded union	Raccord filetè droit		1						M 22 X 1,5

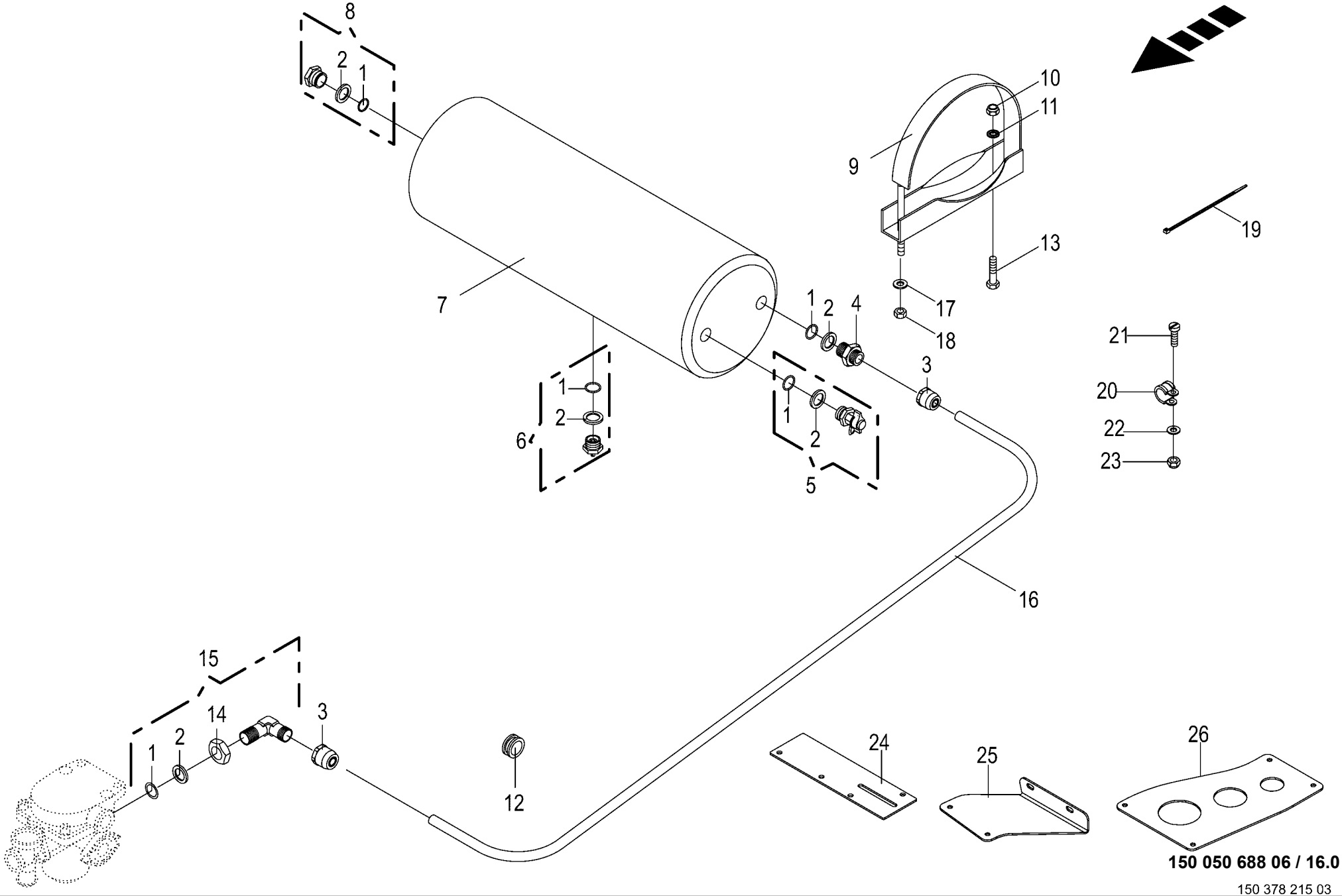

150 050 688 06 / 16.0

150 378 215 03

Vom Bremsventil zum Kessel
Brom brake valve to reservoir
Robinet de freinage reservoir

1026400 -

150 050 688 06

150 378 215 3 **16.0**

Pos.	ID-Nr.	Benennung	Description	Description	Masch.-Nr-	CF 155 XC Xt						Bemerkung/Remarks/Remarque
1	00 945 089 0	O-Ring	O-ring	Joint torique		x						20,3 X 2,4
2	00 945 088 0	Druckring	Thrust ring	Anneau de pression		x						M 22
3	00 945 487 0	Steckeinheit	Snap-on connection	Unité enfichable		x						M 22 X 1,5
4	00 920 911 1	Einschraubstutzen	Male connector	Raccord filet		x						L 15
5	00 945 068 3	Prüfanschluss	Connection for testing instr.	Racc. pour appareil de contrôl		x						M 22 X 1,5/M 16 X 1,5
6	00 945 067 1	Entwässerungsventil	Drain valve	Soupape de vidange d'eau		x						M 22 X 1,5
7	00 945 022 0	Druckluftbehälter	Air pressure container	Reservoir a air comprime		x						40 ltr.
8	00 945 488 0	Hohlschraube	Hollow screw	Vis creuse		x						M 22 X 1,5
9	00 944 906 0	Spannband	Tension band	Collier tendeur		x						Rd. 276
10	00 908 758 0	Sicherungsmutter	Locknut	Écrou hex		x						M 10
11	00 910 414 0	Scheibe	Washer	Rondelle		x						10,5 X 21 X 2
12	00 924 217 0	Kabelführungstülle	Cable bushing	Passe cable		x						Rd. 20/28
13	00 900 634 0	6kt-Schraube	Hex head bolt	Boulon tête hex		x						M 10 X 20
14	00 945 057 1	6kt-Mutter	Hex nut	Écrou hex		x						M 22 X 1,5
15	00 945 504 0	Winkel-Einschraubstutzen	Angle-male connector	Angle-raccord filet		x						M 22 X 1,5
16	00 945 104 0	Kunststoffrohr -Id.-Nr.= 1m	Plastic tube -Id.-no.= 1m	Tube plastique -Id.-no.= 1m		x						15 X 1,5
17	00 910 506 1	Scheibe	Washer	Rondelle		x						13 X 24 X 2,5
18	00 908 701 0	Sicherungsmutter	Locknut	Écrou hex		x						M 12
19	00 922 671 1	Kabelbinder	Cable band	Collier de serrage		x						Lg.= 300
20	00 924 008 0	Rohrschelle mit Gummiprofil	Tube clip w. rubber	Bride		x						Rd. 15
21	00 903 745 0	Zylinderschraube	Allen screw	Vis tête cylindrique		x						M 5 X 16
22	00 910 500 1	Scheibe	Washer	Rondelle		x						5,3 X 10 X 1
23	00 908 702 0	Sicherungsmutter	Locknut	Écrou hex		x						M 5
24	00 000 001 0	-nicht für diese Maschine	-not for this machine	-non prevu pour cette machine		x						
25	00 000 001 0	-nicht für diese Maschine	-not for this machine	-non prevu pour cette machine		x						
26	00 000 001 0	-nicht für diese Maschine	-not for this machine	-non prevu pour cette machine		x						

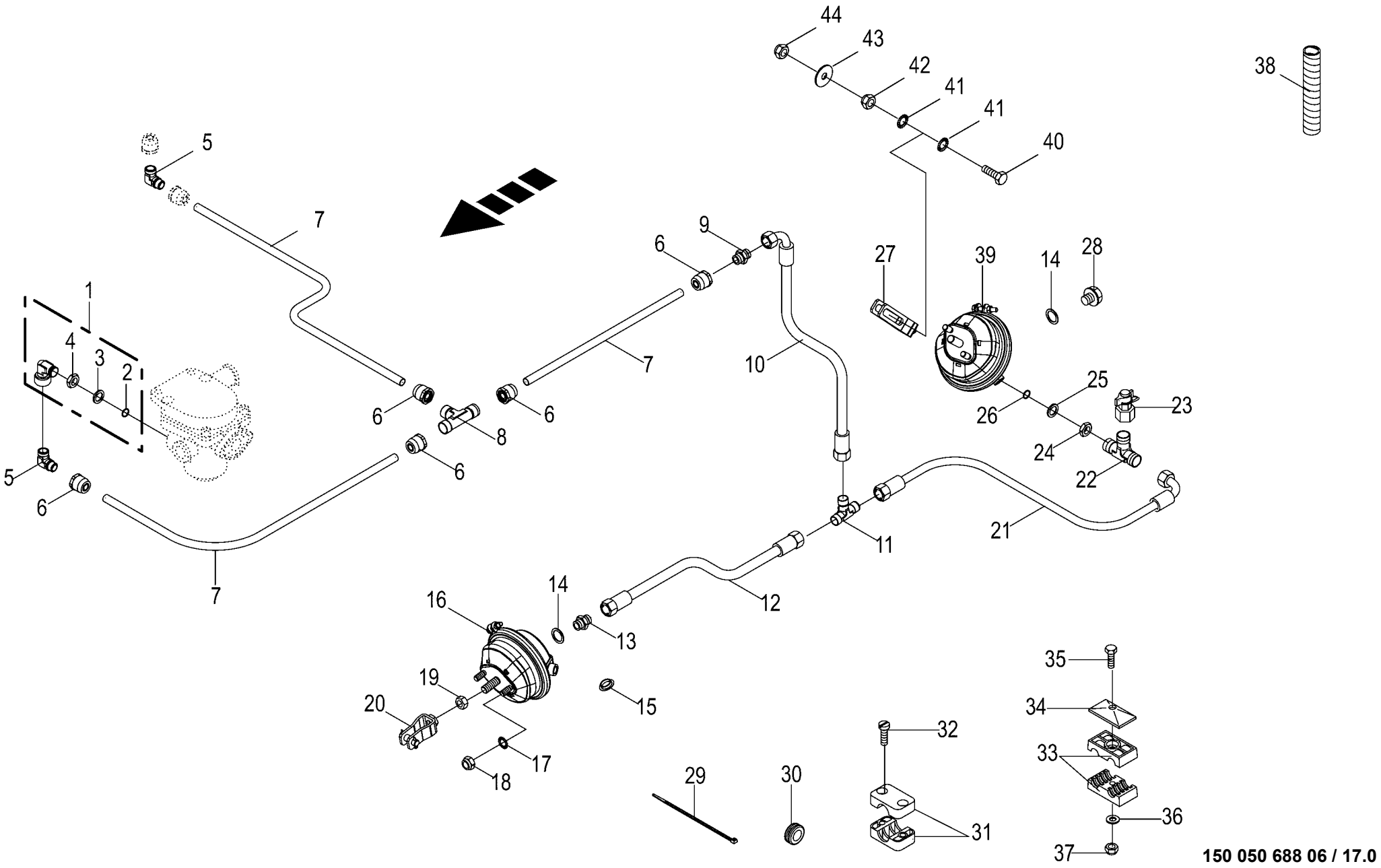

150 050 688 06 / 17.0

150 396 925 04

Vom Bremsventil zur Tandemachse
From brake valve to tandem axle
Robin de freinage essieu tandem

1026400 -

150 050 688 06

150 396 925 4 **17.0**

Pos.	ID-Nr.	Benennung	Description	Description	Masch.-Nr-	CF 155 XC Xt						Bemerkung/Remarks/Remarque
1	00 945 107 1	Winkel-Einschraubstutzen	Angle-male connector	Angle-raccord filet		x						M 22 X 1,5
2	00 945 089 0	O-Ring	O-ring	Joint torique		x						20,3 X 2,4
3	00 945 088 0	Druckring	Thrust ring	Anneau de pression		x						M 22
4	00 921 074 1	6kt-Mutter -niedrige Form	Hex nut -low form	Écrou hex -forme basse		x						M 22 X 1,5
5	00 921 088 1	Winkel-Verbindungsstutzen	Elbow union	Raccord coude		x						L 15
6	00 945 487 0	Steckeinheit	Snap-on connection	Unité enfichable		x						M 22 X 1,5
7	00 945 104 0	Kunststoffrohr -Id.-Nr.= 1m	Plastic tube -Id.-no.= 1m	Tube plastique -Id.-no.= 1m		x						15 X 1,5
8	00 921 073 1	T-Verbindungsstutzen	T-connector	T-raccord		x						L 15
9	00 920 942 0	Reduzier-Verschraubung	Reducer fitting	Réduction		x						L 15 / 12
10	27 007 118 0	Hochdruckschlauchleitung	High pressure hose line	Conduite de tuyau haute pression		x						Lg.= 550
11	00 921 071 1	T-Stutzen	T connector	Raccord T réglable		x						L 12
12	27 003 917 0	Hochdruckschlauchleitung	High pressure hose line	Conduite de tuyau haute pression		x						Lg.= 530
13	00 921 060 2	Einschraubstutzen	Male connector	Raccord filet		x						L 12 MB
14	00 937 721 0	Dichtring	Gasket ring	Bague d'étanchéité		x						A 16 X 22
15	00 925 056 0	Verschlussstopfen	Sealing plug	Bouchon d'étanchéité		x						9/6,6 X 4/5,2
16	00 945 158 1	Membran-Zylinder	Cylinder membr.	Plancher complet		x						Typ 12
	00 945 157 0	Membran-Zylinder -Frankreich	Cylinder membr. -France	Plancher complet -France		x						Typ 16
17	00 909 910 1	Sperrkantscheibe	Detent edged washer	Disque à bord d'arrêt		x						SKM 12
18	00 908 703 0	Sicherungsmutter	Locknut	Écrou hex		x						M 12 X 1,5
19	00 908 013 0	6kt-Mutter	Hex nut	Écrou hex		x						M 16 X 1,5
20	00 945 399 1	Beipack	Kit included	Kit inclus		x						Typ 9
21	00 920 083 0	Hochdruckschlauchleitung	High pressure hose line	Conduite de tuyau haute pression		x						Lg.= 750
22	00 945 409 0	T-Stück	T-piece	Té		x						M 16 / 12 / 18 X 1,5
23	00 945 145 0	Prüfanschluss	Connection for testing instr.	Racc. pour appareil de contrôl		x						M 12 X 1,5 / M 16 X 1,5
24	00 908 521 2	6kt-Mutter -niedrige Form	Hex nut -low form	Écrou hex -forme basse		x						M 16 X 1,5
25	00 945 083 0	Druckring	Thrust ring	Anneau de pression		x						M 16
26	00 945 084 0	O-Ring	O-ring	Joint torique		x						15 X 2
27	00 945 161 1	Beipack	Kit included	Kit inclus		x						Typ 9
28	00 906 007 1	Verschlussschraube	Screw plug	Bouchon fileté		x						M 16 X 1,5
29	00 922 671 1	Kabelbinder	Cable band	Collier de serrage		x						Lg.= 300
30	00 924 217 0	Kabelführungstülle	Cable bushing	Passe cable		x						Rd. 20/28
31	00 925 102 1	Rohrschelle -2 Hälften	Tube clamp -2 halves	Bride -2 moitiés		x						Bo.= 18
32	00 903 481 1	Zylinderschraube	Allen screw	Vis tête cylindrique		x						M 6 X 30
33	00 925 146 0	Rohrschelle -2 Hälften	Tube clamp -2 halves	Bride -2 moitiés		x						Bo.= 15/12
34	00 925 134 0	Deckplatte	Cover plate	Plaque de recouvrement		x						
35	00 901 423 0	6kt-Schraube	Hex head bolt	Boulon tête hex		x						M 8 X 50
36	00 910 603 0	Scheibe	Washer	Rondelle		x						8,4 X 24 X 2
37	00 908 706 0	Sicherungsmutter	Locknut	Écrou hex		x						M 8

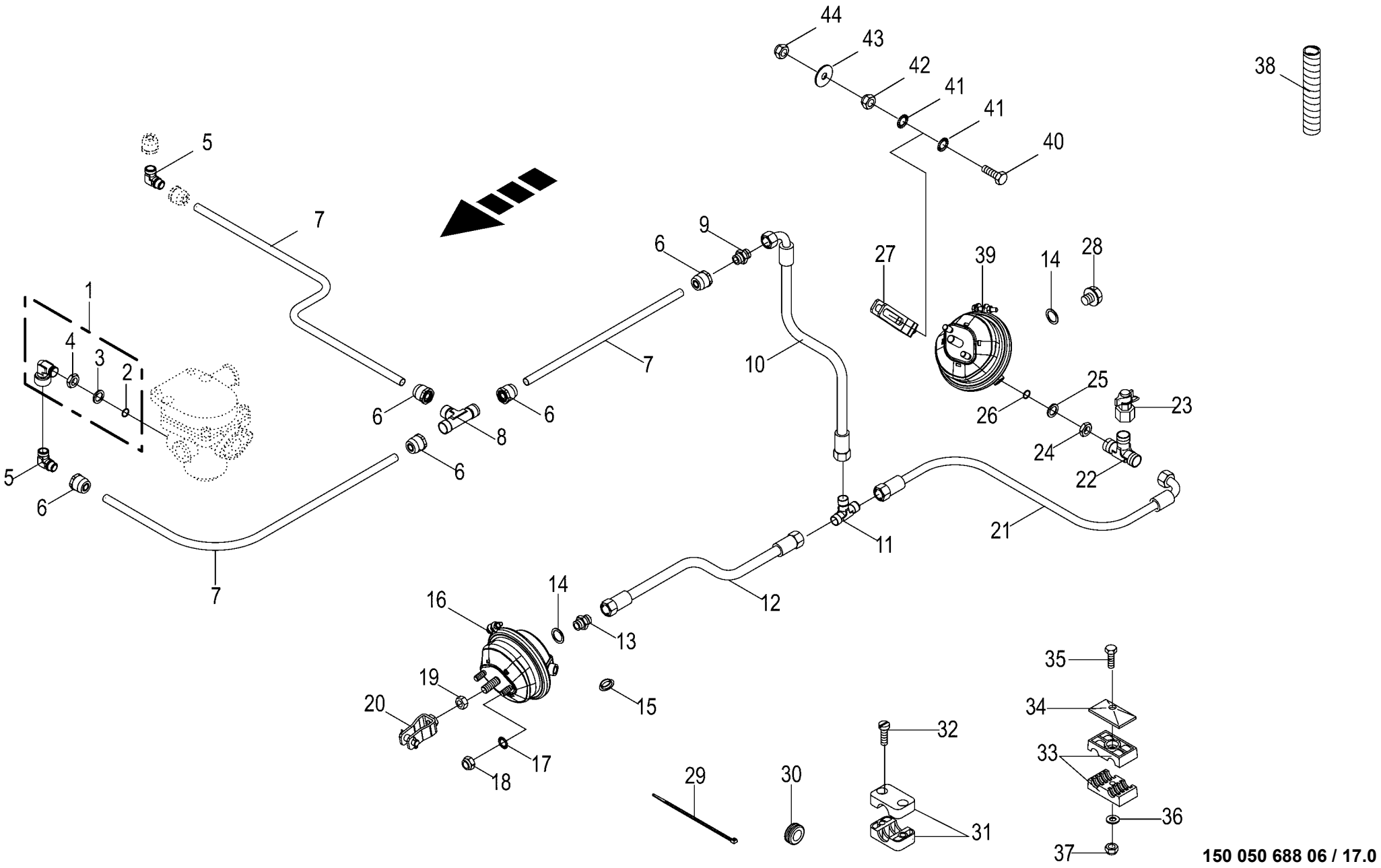

150 050 688 06 / 17.0

150 396 925 04

Vom Bremsventil zur Tandemachse
From brake valve to tandem axle
Robin de freinage essieu tandem

1026400 -

150 050 688 06

150 396 925 4 **17.0**

Pos.	ID-Nr.	Benennung	Description	Description	Masch.-Nr-	CF 155 XC Xt						Bemerkung/Remarks/Remarque
38	00 940 478 0	Spiralband -Id.-Nr.= 1m	Spiral strip -Id.-no.= 1m	Feuillards spiralé -Id.-no.= 1m		x						Rd. 30 / 34
39	00 945 159 1	Membran-Zylinder	Cylinder membr.	Plancher complet		x						Typ 9
	00 945 158 1	Membran-Zylinder -Frankreich	Cylinder membr. -France	Plancher complet -France		x						Typ 12
40	00 901 122 0	6kt-Schraube	Hex head bolt	Boulon tête hex		x						M 12 X 70
41	00 909 910 1	Sperrkantscheibe	Detent edged washer	Disque à bord d'arrêt		x						SKM 12
42	00 908 703 0	Sicherungsmutter	Locknut	Écrou hex		x						M 12 X 1,5
43	00 910 643 1	Scheibe	Washer	Rondelle		x						13,5 X 44 X 4

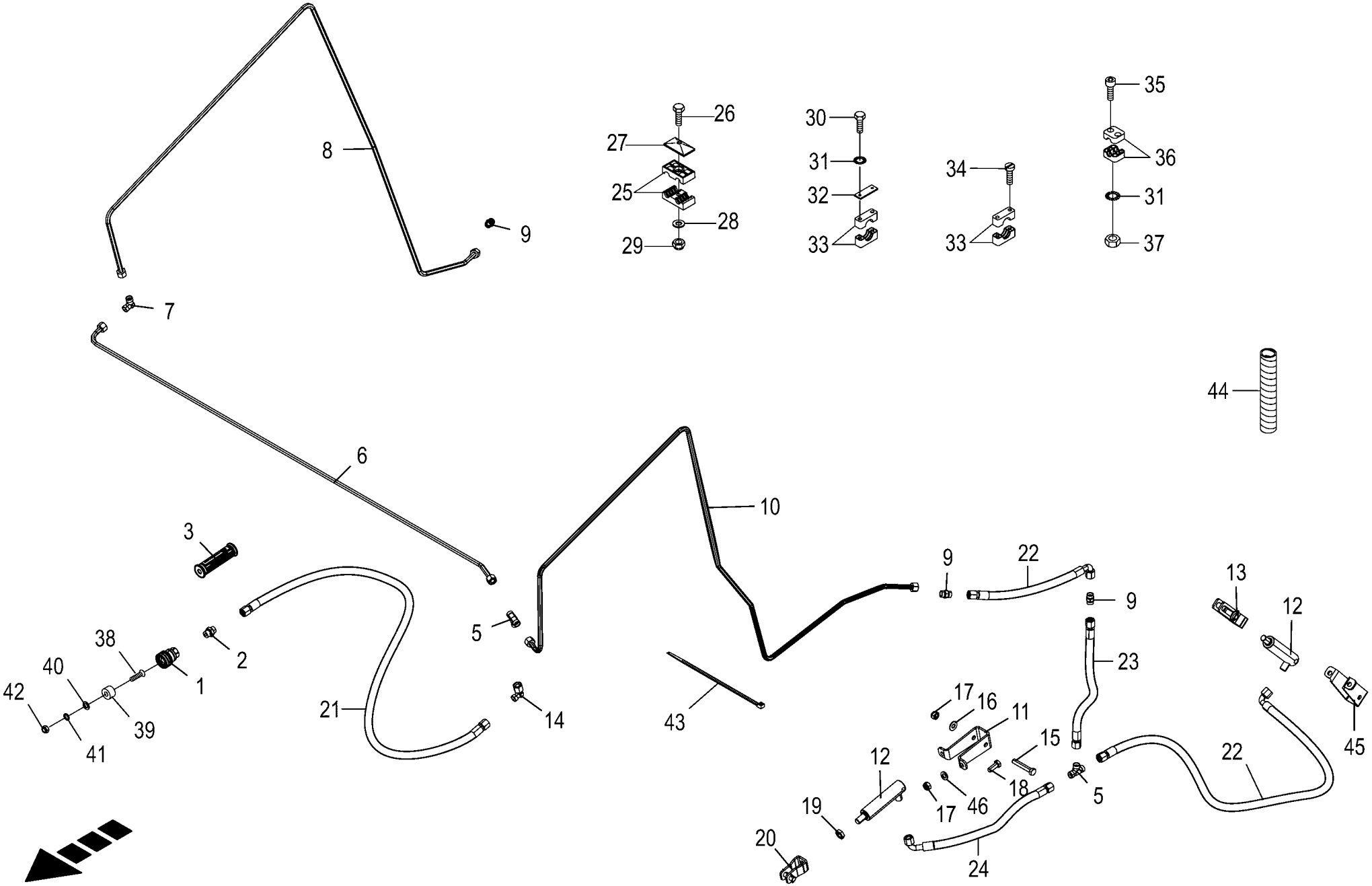

150 050 688 06 / 18.0

150 435 915 02

Hydraulikbremse
Hydraulic brake
Frein hydraulique

1026400 -

150 050 688 06

150 435 915 2 **18.0**

Pos.	ID-Nr.	Benennung	Description	Description	Masch.-Nr-	CF 155 XC Xt						Bemerkung/Remarks/Remarque
1	00 921 155 0	Kupplungsmuffe	Sleeve	Cache poussiere		x						M 18 X 1,5
2	00 920 901 1	Einschraubstutzen	Male connector	Raccord filet		x						M 18 X 1,5
3	27 013 869 0	Griffhälften+Beschrift-Satz NW06/10	Handle halves + labelling set NW06/10	Moitié de poignée de DPR + Jeu inscript.		x						
	27 013 868 0	Hydr-Schlauchbeschriftung (Satz für ET)	Labelling kit hydraulic hose 40numbers	Jeu inscrip. du tuyau flex. hydr 40chif.		x						
5	00 921 071 1	T-Stutzen	T connector	Raccord T réglable		x						L 12
6	20 061 102 0	Hydraulikleitung -inkl. Überwurfmutter, Schneidring	Hydraulic line -incl. nozzle disc cap, cutting ring	Ligne hydraulique -incl. écrou de buse-pastille, baque coupante		x						12 X 1,5
7	00 921 066 1	Winkel-Verbindungsstutzen	Elbow union	Raccord coude		x						L 12
8	20 061 124 0	Hydraulikleitung -inkl. Überwurfmutter, Schneidring	Hydraulic line -incl. nozzle disc cap, cutting ring	Ligne hydraulique -incl. écrou de buse-pastille, baque coupante		x						12 X 1,5
9	00 921 054 1	Verbindungsstutzen	Connector	Raccord		x						M 18 X 1,5
10	20 266 235 1	Hyd.-Leitung 12 x 1,5 x 2505 8 Bögen	Hydraulic line 12 x 1,5 x 2505	Conduite hydraulique 12 x 1,5 x 2505		x						
11	20 068 380 1	Haltebügel Bremszylinder vorne	Retaining bracket brake cylinder front	Étrier de support vérin de frein avant		x						
12	00 918 506 0	Hydraulikzylinder	Hydraulic cylinder	Vérin hydraulique		x						Ez 22/25 X 60/165
	00 918 802 0	Dichtungssatz	Sealing set	Jeu de joints		x						Ez 22/25
13	00 945 161 1	Beipack	Kit included	Kit inclus		x						Typ 9
14	00 921 067 1	Winkelstutzen	Angle lug	Jarret tubulure		x						M 18 X 1,5
15	00 901 122 0	6kt-Schraube	Hex head bolt	Boulon tête hex		x						M 12 X 70
16	00 909 910 1	Sperrkantscheibe	Detent edged washer	Disque à bord d'arrêt		x						SKM 12
17	00 908 701 0	Sicherungsmutter	Locknut	Écrou hex		x						M 12
18	00 900 656 0	6kt-Schraube	Hex head bolt	Boulon tête hex		x						M 12 X 30
19	00 908 620 0	6kt-Mutter -niedrige Form	Hex nut -low form	Écrou hex -forme basse		x						M 16
20	00 945 399 1	Beipack	Kit included	Kit inclus		x						Typ 9
21	27 009 856 0	Hochdruckschlauchleitung	High pressure hose line	Conduite de tuyau haute pression		x						Lg.= 4100
22	00 920 083 0	Hochdruckschlauchleitung	High pressure hose line	Conduite de tuyau haute pression		x						Lg.= 750
23	27 003 917 0	Hochdruckschlauchleitung	High pressure hose line	Conduite de tuyau haute pression		x						Lg.= 530
24	27 007 118 0	Hochdruckschlauchleitung	High pressure hose line	Conduite de tuyau haute pression		x						Lg.= 550
25	00 925 105 0	Rohrschelle -2 Hälften	Tube clamp -2 halves	Bride -2 moitiés		x						Bo.= 12/12
26	00 901 425 0	6kt-Schraube	Hex head bolt	Boulon tête hex		x						M 8 X 60
	00 901 008 1	6kt-Schraube	Hex head bolt	Boulon tête hex		x						M 8 X 80
27	00 925 134 0	Deckplatte	Cover plate	Plaque de recouvrement		x						
28	00 910 413 0	Scheibe	Washer	Rondelle		x						8,4 X 17 X 1,6
29	00 908 706 0	Sicherungsmutter	Locknut	Écrou hex		x						M 8
30	00 900 244 0	6kt-Schraube	Hex head bolt	Boulon tête hex		x						M 6 X 50

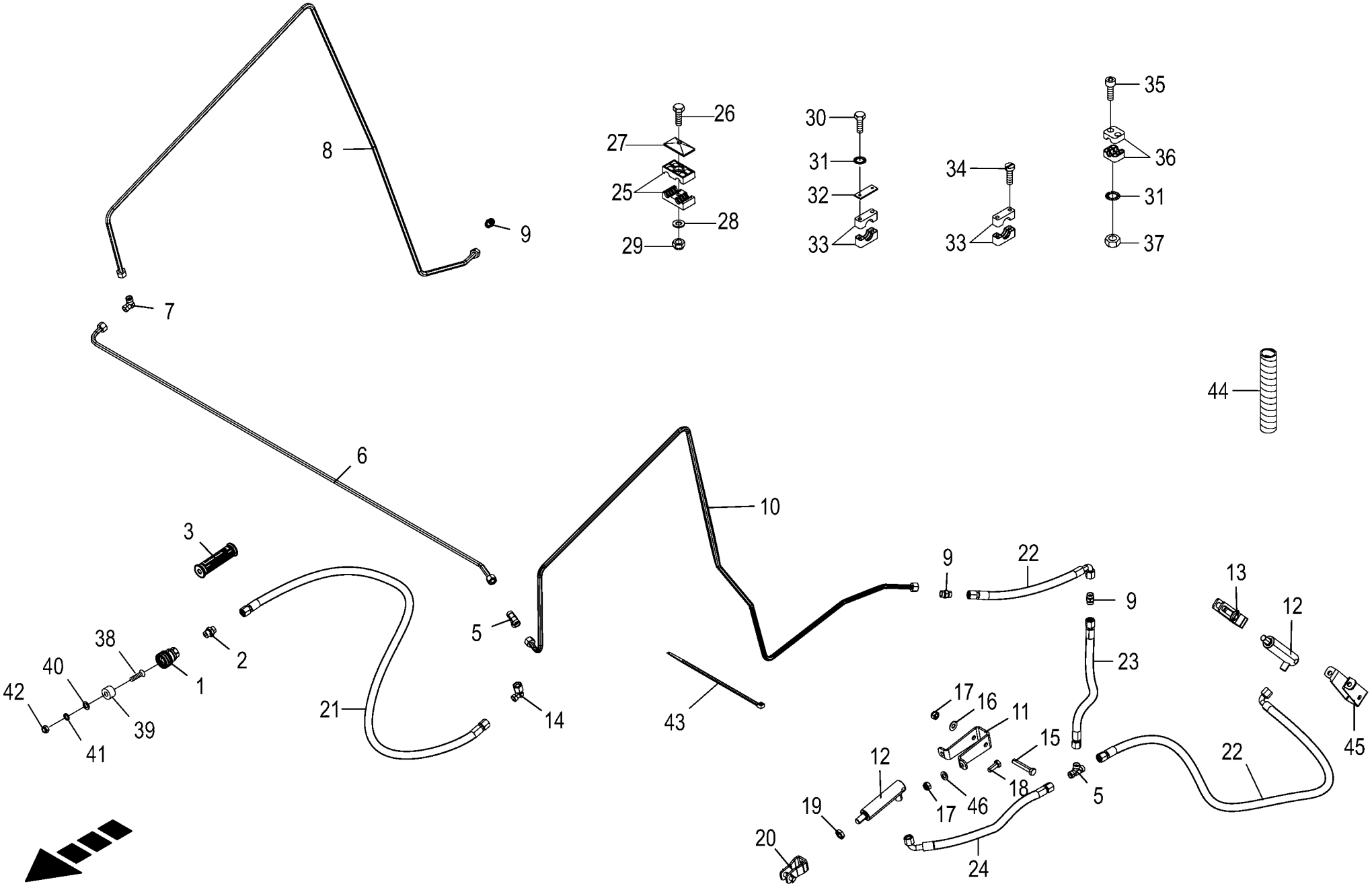

150 050 688 06 / 18.0

150 435 915 02

Hydraulikbremse
Hydraulic brake
Frein hydraulique

1026400 -

150 050 688 06

150 435 915 2 **18.0**

Pos.	ID-Nr.	Benennung	Description	Description	Masch.-Nr-	CF 155 XC Xt						Bemerkung/Remarks/Remarque
31	00 909 906 1	Sperrkantscheibe	Detent edged washer	Disque à bord d'arrêt		x						SKM 6
32	00 925 145 0	Deckplatte	Cover plate	Plaque de recouvrement		x						
33	00 925 102 1	Rohrschelle -2 Hälften	Tube clamp -2 halves	Bride -2 moitiés		x						Bo.= 18
34	00 903 481 1	Zylinderschraube	Allen screw	Vis tête cylindrique		x						M 6 X 30
35	00 903 055 0	Zylinderschraube	Allen screw	Vis tête cylindrique		x						M 6 X 65
36	00 925 107 1	Rohrschelle -2 Hälften	Tube clamp -2 halves	Bride -2 moitiés		x						Bo.= 12
37	00 908 208 0	6kt-Mutter	Hex nut	Écrou hex		x						M 6
38	00 904 347 1	Senkschraube	Countersunkscrew	Vis à tête fraisée		x						M 5 X 20
39	00 187 960 0	Blindstopfen	Blind plug	Plot de remplissage		x						Rd. 35 X 17
40	00 910 351 1	Scheibe	Washer	Rondelle		x						6,4 X 18 X 1,6
41	00 910 031 0	Federring	Spring washer	Rondelle elastique		x						B 5
42	00 908 207 1	6kt-Mutter	Hex nut	Écrou hex		x						M 5
43	00 922 671 1	Kabelbinder	Cable band	Collier de serrage		x						Lg.= 300
44	27 004 602 0	Spiralband -Id.-Nr.= 1m	Spiral strip -Id.-no.= 1m	Feuillards spiralé -Id.-no.= 1m		x						Rd. 15 / 18
45	20 264 778 0	Haltebügel Bremszylinder hinten	Retaining bracket brake cylinder rear	Étrier de support vérin de freinage arr.		x						
46	00 910 506 1	Scheibe	Washer	Rondelle		x						13 X 24 X 2,5

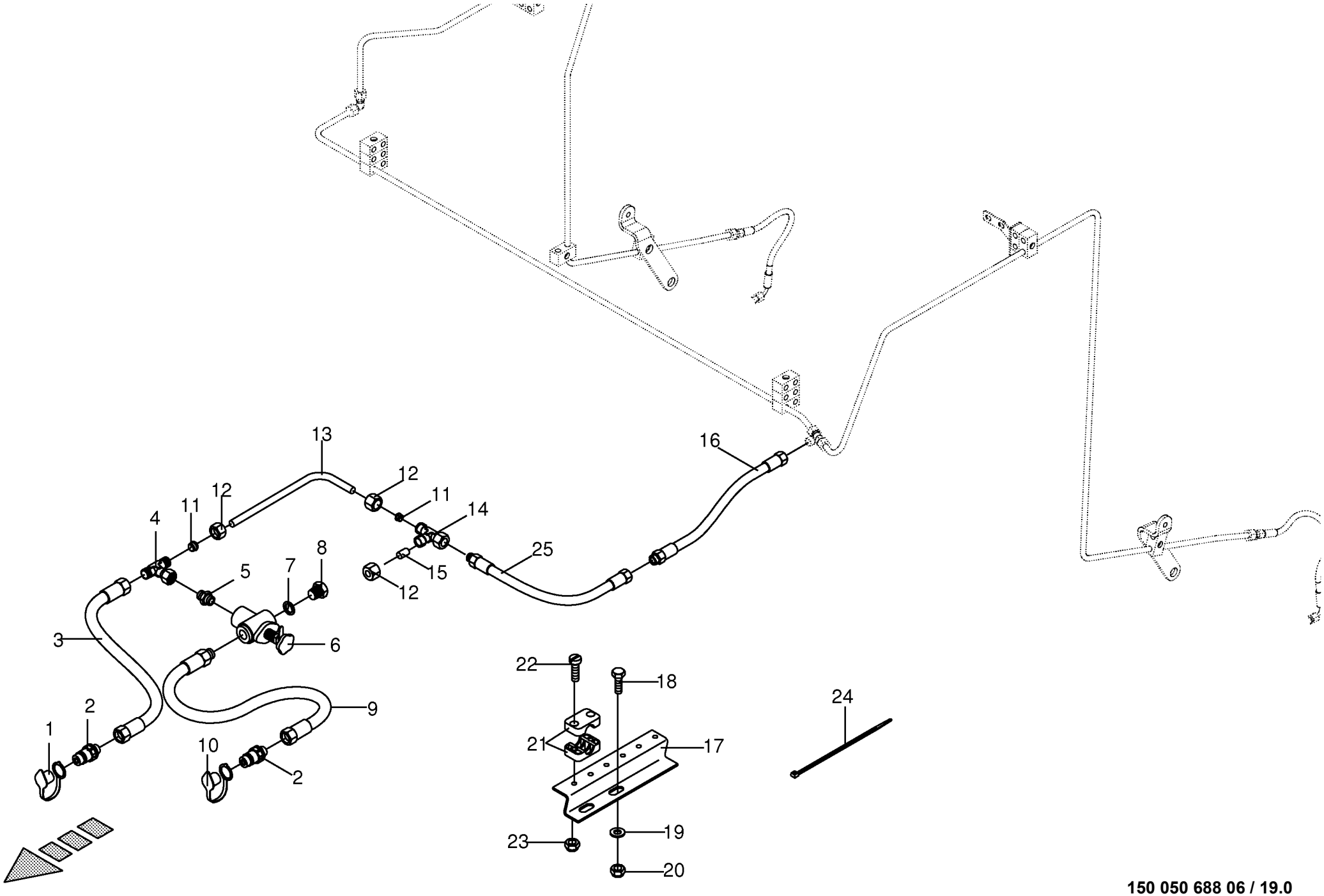

150 050 688 06 / 19.0

150 324 942 03

Hilfsbremse
Auxiliary brake
Frein auxiliaire

1026400 -

150 050 688 06

150 324 942 3 **19.0**

Pos.	ID-Nr.	Benennung	Description	Description	Masch.-Nr-	CF 155 XC Xt						Bemerkung/Remarks/Remarque
1	00 921 171 1	Staubmuffe -rot	Dust cap -red	Manchon anti-poussiere -rouge		x						
2	00 921 145 0	Kupplungsstecker	Connector plug	Fiche de jonction		x						M 18 X 1,5
3	00 921 019 1	Hochdruckschlauchleitung	High pressure hose line	Conduite de tuyau haute pression		x						Lg.= 2200
4	00 921 077 1	T-Stutzen	T connector	Raccord T réglable		x						M 18 X 1,5
5	00 920 901 1	Einschraubstutzen	Male connector	Raccord filet		x						M 18 X 1,5
6	00 920 943 0	Druckbegrenzungsventil	Pressure control valve	Limitateur de pression		x						15 - 150 bar
7	00 937 727 0	Dichtring	Gasket ring	Bague d'étanchéité		x						A 18 X 24
8	00 906 010 1	Verschlussschraube	Screw plug	Bouchon fileté		x						M 18 X 1,5
9	00 920 984 1	Hochdruckschlauchleitung	High pressure hose line	Conduite de tuyau haute pression		x						Lg.= 2200
10	00 921 263 1	Staubmuffe -blau	Dust cap -blue	Manchon anti-poussiere -bleu		x						
11	00 921 046 1	Schneidring	Cutting ring	Baque coupante		x						L 12
12	00 921 206 0	Überwurfmutter	Nozzle disc cap	Écrou de buse-pastille		x						AL 12
13	00 279 254 0	Hydraulikleitung	Hydraulic line	Ligne hydraulique		x						12 X 1,5
14	00 921 079 1	L-Stutzen	Adjustable L connection	Raccord L réglable		x						L 12
15	00 919 300 0	Verschlusskegel mit O-Ring	Locking cone w. O-ring	Cône de verouillage av.joint t		x						L 12
16	00 921 002 0	Hochdruckschlauchleitung	High pressure hose line	Conduite de tuyau haute pression		x						Lg.= 1200
17	00 278 574 4	Blechwinkel	Sheet steel angle	Patte angulaire		x						
18	00 900 636 0	6kt-Schraube	Hex head bolt	Boulon tête hex		x						M 10 X 25
19	00 910 414 0	Scheibe	Washer	Rondelle		x						10,5 X 21 X 2
20	00 908 758 0	Sicherungsmutter	Locknut	Écrou hex		x						M 10
21	00 925 107 1	Rohrschelle -2 Hälften	Tube clamp -2 halves	Bride -2 moitiés		x						Bo.= 12
	00 925 102 1	Rohrschelle -2 Hälften	Tube clamp -2 halves	Bride -2 moitiés		x						Bo.= 18
22	00 903 482 1	Zylinderschraube	Allen screw	Vis tête cylindrique		x						M 6 X 35
	00 903 484 1	Zylinderschraube	Allen screw	Vis tête cylindrique		x						M 6 X 45
23	00 908 704 1	Sicherungsmutter	Locknut	Écrou hex		x						M 6
24	00 922 671 1	Kabelbinder	Cable band	Collier de serrage		x						Lg.= 300
	00 922 672 2	Kabelbinder	Cable band	Collier de serrage		x						Lg.= 450
25	00 920 965 0	Hochdruckschlauchleitung	High pressure hose line	Conduite de tuyau haute pression		x						Lg.= 800

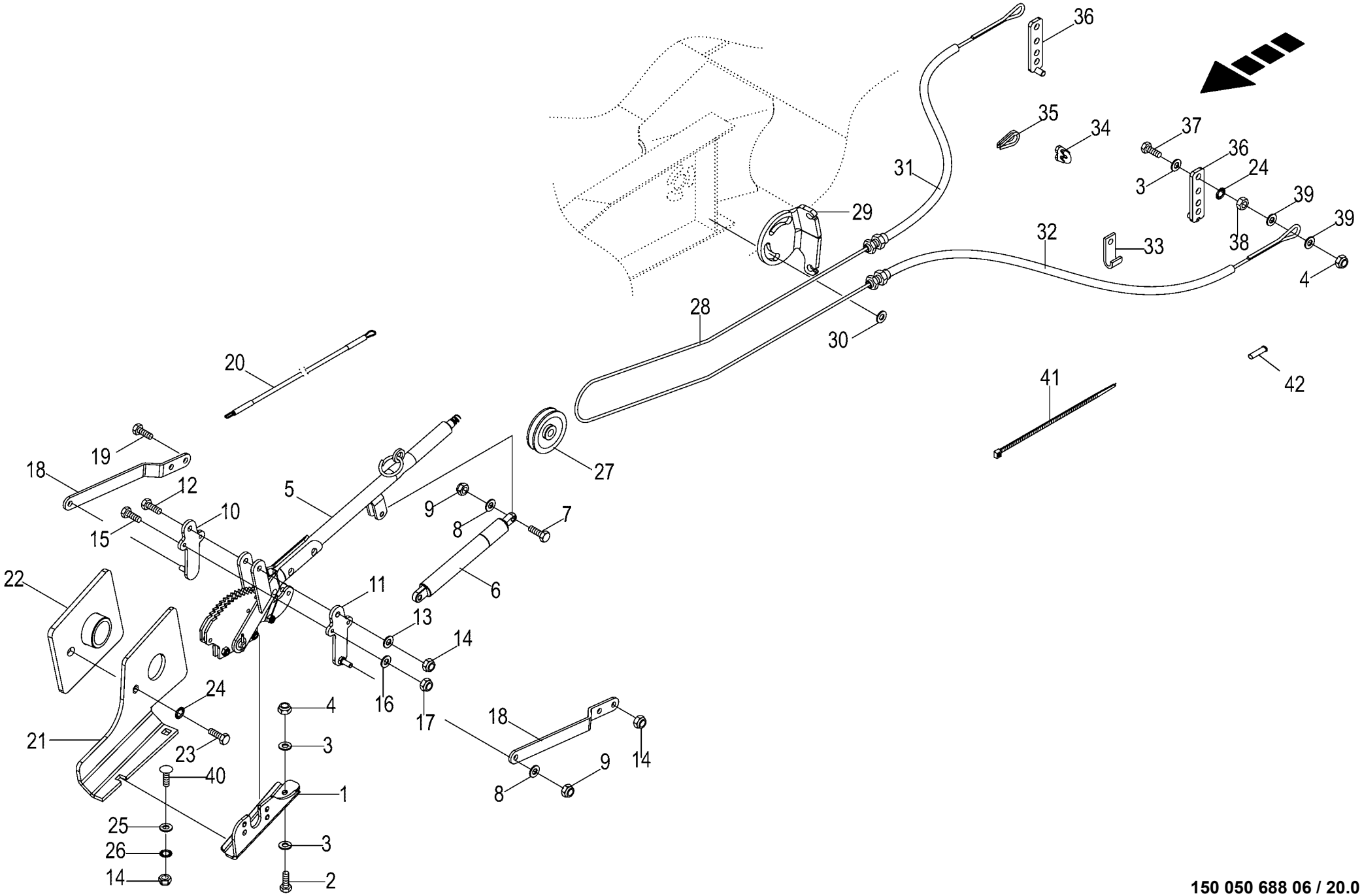

150 050 688 06 / 20.0

150 419 464 04

Handbremse montiert
Handbrake installled
Frein à main monte

1026400 -

150 050 688 06

150 419 464 4 **20.0**

Pos.	ID-Nr.	Benennung	Description	Description	Masch.-Nr-	CF155XCXt						Bemerkung/Remarks/Remarque
1	20 069 720 0	Aufnahme Handbremse	Holder parking brake	Logement frein à main		x						
2	00 900 657 0	6kt-Schraube	Hex head bolt	Boulon tête hex		x						M 12 X 35
3	00 910 506 1	Scheibe	Washer	Rondelle		x						13 X 24 X 2,5
4	00 908 701 0	Sicherungsmutter	Locknut	Écrou hex		x						M 12
5	27 001 420 0	Handbremshebel	Hand brake lever	Levier de frein		x						
6	27 013 310 0	Gasfeder 385/145 900N	Gas spring 385/145 900N	Ressort à gaz 385/145 900N		x						
7	00 900 201 0	6kt-Schraube	Hex head bolt	Boulon tête hex		x						M 8 X 35
8	00 910 413 0	Scheibe	Washer	Rondelle		x						8,4 X 17 X 1,6
9	00 908 706 0	Sicherungsmutter	Locknut	Écrou hex		x						M 8
10	20 260 628 0	Aufnahme Bremshebel 55mm rechts -rechts	Holder brake lever 55mm rh - right	Log. levier de freinage 55mm dr. -droite		x						
11	20 260 627 0	Aufnahme Bremshebel 55mm links -links	Holder brake lever 55mm lh - left	Log. levier de freinage 55mm ga. -gauche		x						
12	00 901 437 0	6kt-Schraube	Hex head bolt	Boulon tête hex		x						M 10 X 70
13	00 910 414 0	Scheibe	Washer	Rondelle		x						10,5 X 21 X 2
14	00 908 758 0	Sicherungsmutter	Locknut	Écrou hex		x						M 10
15	00 901 004 0	6kt-Schraube	Hex head bolt	Boulon tête hex		x						M 6 X 70
16	00 910 411 1	Scheibe	Washer	Rondelle		x						6,4 X 12,5 X 1,6
17	00 908 704 1	Sicherungsmutter	Locknut	Écrou hex		x						M 6
18	20 067 653 1	Hebel	Lever	Levier		x						
19	00 900 639 0	6kt-Schraube	Hex head bolt	Boulon tête hex		x						M 10 X 40
20	27 011 544 0	Bedienungsseil Ø6x3500	Control cable RD6 3500mm	Câble de commande RD6 3500mm		x						
21	20 068 997 1	Halteplatte	Retaining plate	Plaque de fixation		x						
22	20 066 881 1	Gegenplatte	Counter plate	Contre-plaque		x						
23	00 901 451 0	6kt-Schraube	Hex head bolt	Boulon tête hex		x						M 12 X 45
24	00 909 910 1	Sperrkantscheibe	Detent edged washer	Disque à bord d'arrêt		x						SKM 12
25	00 910 361 1	Scheibe	Washer	Rondelle		x						10,5 X 25 X 4
26	00 909 909 1	Sperrkantscheibe	Detent edged washer	Disque à bord d'arrêt		x						SKM 10
27	00 274 363 1	Seilrolle	Rope pulley	Poulie à cable		x						
28	00 922 900 1	Drahtseil -Id.-Nr.= 1m	Steel wire rope -Id.-no.= 1m	Câble d'acier -Id.-no.= 1m		9.9						Rd. 5
29	20 262 301 0	Bowdenzughalter	Bowden cable	Support du câble bowden		x						
30	90 000 337 0	Scheibe	Washer	Rondelle		x						17 X 30 X 6
31	20 265 777 0	Bowdenzughülle 13,8/4000 + Rohr POM	Bowden cable sleeve 13.8x/ 4000+tube POM	Câble bowden 13,8 x 4000 + tube POM		x						
32	20 265 778 0	Bowdenzughülle13,8 x 3520 + Rohr POM	Bowden cable sleeve 13.8x/ 3520+tube POM	Câble bowden 13,8 x 3520 + tube POM		x						
33	00 293 642 1	Bowdenzughalter	Bowden cable	Support du câble bowden		x						

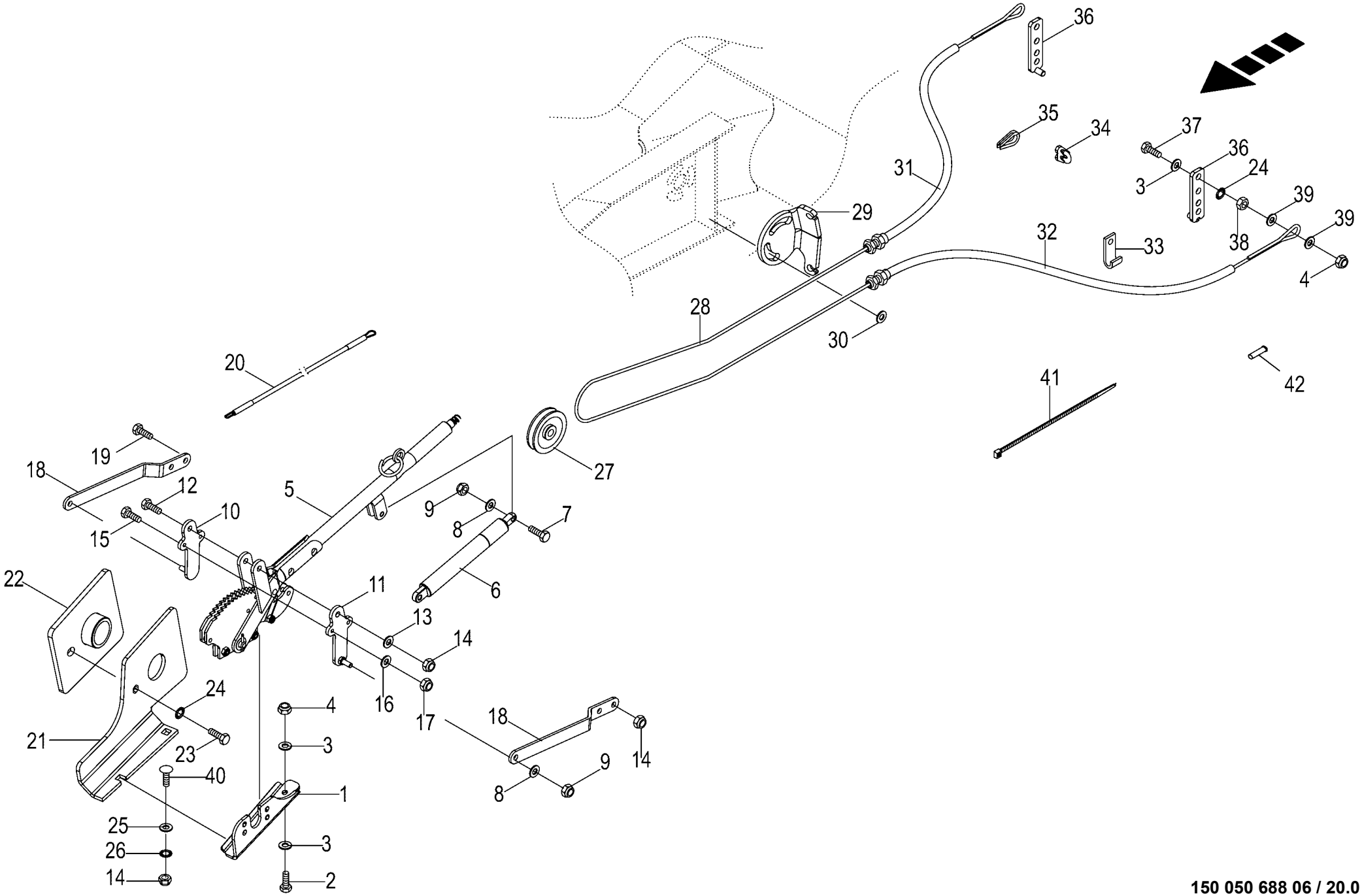

150 050 688 06 / 20.0

150 419 464 04

Handbremse montiert Handbrake installled Frein à main monte					1026400 -	CF 155 XC Xt						150 050 688 06 150 419 464 4 20.0
Pos.	ID-Nr.	Benennung	Description	Description	Masch.-Nr-							Bemerkung/Remarks/Remarque
34	00 917 602 0	Drahtseilklemme	Wire rope clamp	Pince de cable metallique		x						5
35	00 917 508 0	Kausche	Grommet thimble	Cosse a corde		x						A 8
36	20 069 127 0	Bremshebelverlängerung	Brake lever extension	Rallonge du lev. de frein.		x						
37	00 900 302 1	6kt-Schraube	Hex head bolt	Boulon tête hex		x						M 12 X 50
38	00 908 215 0	6kt-Mutter	Hex nut	Écrou hex		x						M 12
39	00 910 609 0	Scheibe	Washer	Rondelle		x						13 X 37 X 3
40	00 904 745 1	Flachrundschraube	Coach bolt	Vis a tête bombée		x						M 10 X 30
41	00 922 671 1	Kabelbinder	Cable band	Collier de serrage		x						Lg.= 300
	00 922 672 2	Kabelbinder	Cable band	Collier de serrage		x						Lg.= 450
42	27 013 590 0	Aderendhülse	Wire end sleeve 1x16mm2	Embout 1x16mm2		x						

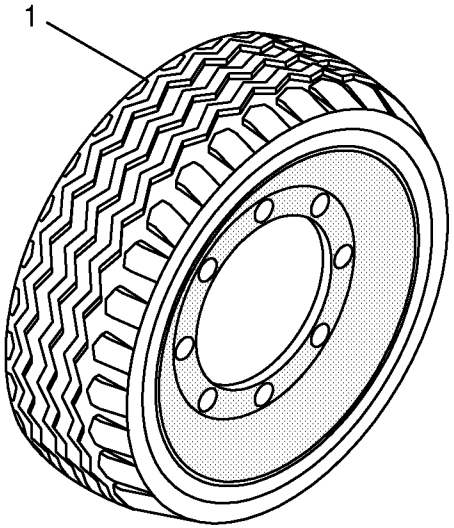
1

Bereifung
Tyres
Pneumatiques

1026400 -

150 050 688 06

445 011 10 **21.0**

Pos.	ID-Nr.	Benennung	Description	Description	Masch.-Nr-	CF 155 XC Xt						Bemerkung/Remarks/Remarque
1	00 953 455 1	Rad - links -Vredestein	Wheel - lh -Vredestein	Roue - gauche -Vredestein		x						500/55-20 150A8 TL
	00 953 405 0	Rad - rechts -Vredestein	Wheel - rh -Vredestein	Roue - droite -Vredestein		x						500/55-20 150A8 TL
	00 953 274 0	Reifen	Tyre	Pneu		x						500/55-20 150A8
	00 953 396 0	Ventil mit Ventilfuss -für	Valve -for tubeless wheels	Soupape -pour des rovers sans		x						Rd. 15,7 X 50 TR 618 A
		schlauchlose Räder		chambre								
	00 953 149 1	Felge -8 Loch	Rim -8 hole	Jante -8 trou		x						16.00 x 20 8/221/275/0 A3
						.						
	27 000 722 0	Rad - links -Vredestein	Wheel - lh -Vredestein	Roue - gauche -Vredestein		x						620/40R22,5 148D TL
	27 000 721 0	Rad - rechts -Vredestein	Wheel - rh -Vredestein	Roue - droite -Vredestein		x						620/40R22,5 148D TL
	27 000 631 0	Reifen	Tyre	Pneu		x						620/40R22,5 148D 8PLY TL
	00 953 398 0	Ventil -für schlauchlose Räder	Valve -for tubeless wheels	Soupape -pour des rovers sans chambre		x						Rd. 15,7 X 42,5 TR 415
	27 000 723 0	Felge -8 Loch	Rim -8 hole	Jante -8 trou		x						20.0 X 22,5 TH2
						.						
	27 011 384 0	Rad -8 Loch, - Alliance	Wheel -8 hole, - Alliance	Roue -8 trou, - Alliance		x						620/40R22.5 148D TL Flotation 381
	27 011 406 0	Reifen	Tyre	Pneu		x						620/40R22.5 148D TL Flotation 381
	27 000 723 0	Felge -8 Loch	Rim -8 hole	Jante -8 trou		x						20.0 X 22,5 TH2
	00 953 398 0	Ventil -für schlauchlose Räder	Valve -for tubeless wheels	Soupape -pour des rovers sans chambre		x						Rd. 15,7 X 42,5 TR 415
						.						
	27 011 387 0	Rad -8 Loch, - Alliance	Wheel -8 hole, - Alliance	Roue -8 trou, - Alliance		x						500/55-20 150A8 TL Farm pro 327
	27 011 405 0	Reifen	Tyre	Pneu		x						500/55-20 155A8 TL Farm pro 327
	00 953 149 1	Felge -8 Loch	Rim -8 hole	Jante -8 trou		x						16.00 x 20 8/221/275/0 A3
	00 953 396 0	Ventil mit Ventilfuss -für	Valve -for tubeless wheels	Soupape -pour des rovers sans		x						Rd. 15,7 X 50 TR 618 A
		schlauchlose Räder		chambre		.						

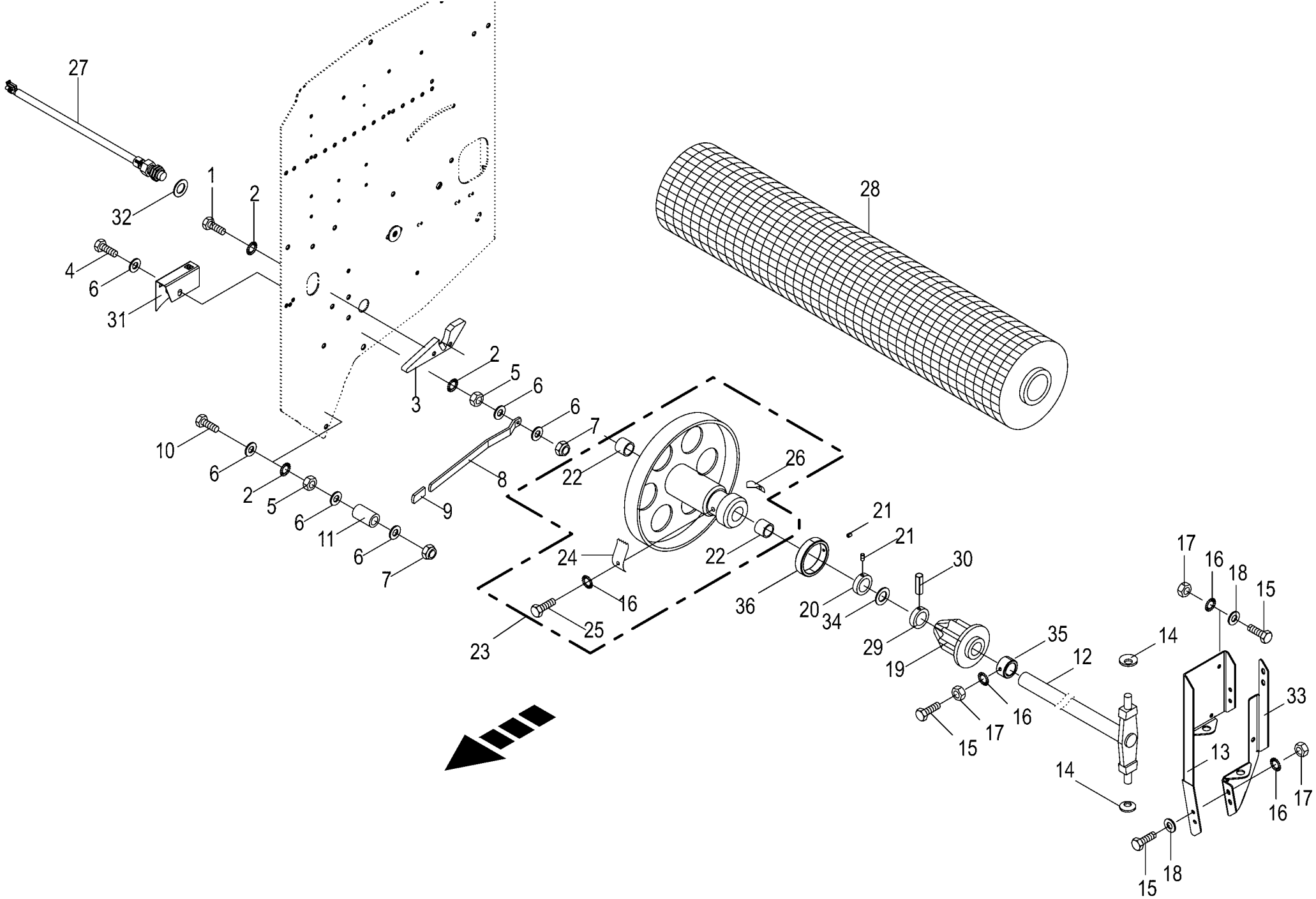

150 050 688 06 / 22.0

150 458 026 05

Schwenkvorrichtung / Bremsteller / Netzrolle -Netzbindung Swivelling device / brake disc / wrapping roll Mecanisme de pivotement / rondelle frein / rouleau de filet					1026400 -	CF 155 XC Xt						150 050 688 06 150 458 026 5 22.0
Pos.	ID-Nr.	Benennung	Description	Description	Masch.-Nr-							Bemerkung/Remarks/Remarque
1	00 900 632 0	6kt-Schraube	Hex head bolt	Boulon tête hex		x						M 10 X 16
2	00 909 909 1	Sperrkantscheibe	Detent edged washer	Disque à bord d'arrêt		x						SKM 10
3	00 273 316 6	Auflaufstück	Ramp piece	Pièce rampe		x						
4	00 901 433 0	6kt-Schraube	Hex head bolt	Boulon tête hex		x						M 10 X 50
5	00 908 212 0	6kt-Mutter	Hex nut	Écrou hex		x						M 10
6	00 910 414 0	Scheibe	Washer	Rondelle		x						10,5 X 21 X 2
7	00 908 758 0	Sicherungsmutter	Locknut	Écrou hex		x						M 10
8	00 278 475 3	Hebel	Lever	Levier		x						
9	00 925 016 0	Griff	Handle	Poignée		x						
10	00 901 438 0	6kt-Schraube	Hex head bolt	Boulon tête hex		x						M 10 X 80
11	00 938 675 0	Schlauch -Id.-Nr.= 1m	Hose -Id.-no.= 1m	Tuyau -Id.-no.= 1m		x						
12	20 264 890 0	Schwenkwelle	Pivoting shaft	Arbre pivotant		x						
13	20 069 005 0	Klappscharnier oben	Folding hinge top	Charnière pliante en haut		x						
14	00 909 920 1	Federscheibe	Spring washer	Rondelle à ressort		x						B 31,5 X 16,3 X 1,25
15	00 900 614 0	6kt-Schraube	Hex head bolt	Boulon tête hex		x						M 8 X 20
16	00 909 908 1	Sperrkantscheibe	Detent edged washer	Disque à bord d'arrêt		x						SKM 8
17	00 908 210 0	6kt-Mutter	Hex nut	Écrou hex		x						M 8
18	00 910 413 0	Scheibe	Washer	Rondelle		x						8,4 X 17 X 1,6
19	00 273 321 2	Rollenhalter	Roller support	Support de rouleau		x						
20	00 911 319 1	Stellring	Collar	Bague d'arrêt		x						A= 30
21	00 905 922 1	Gewindestift	Threaded pin	Goujon fileté		x						M 8 X 10
22	00 934 901 0	Lagerbuchse	Bearing bush	Coussinet		x						30 X 34 X 40
23	00 292 125 1	Bremsteller mont.	Brake disc assembled	Disque de freinage assembl.		x						
24	00 273 327 3	Feder	Spring	Ressort		x						1,25 X 30 X 90
25	00 900 253 1	6kt-Schraube	Hex head bolt	Boulon tête hex		x						M 8 X 12
26	00 279 049 1	Feder	Spring	Ressort		x						
27	00 303 469 1	Ind. Näherungsschalter Namur M30 10mm	Namur sensor Namur M30	Capt. Namur Namur M30		x						
28	00 926 180 0	Excellent Edge X-tra 2.600	Excellent Edge X-tra 2.600	Filet Edge X-tra (2.600)		x						
	00 929 926 0	Excellent Edge X-tra 3.600	Excellent Edge X-tra 3.600	Filet Edge X-tra (3.600)		x						
	00 927 921 1	Wickelnetz-Rolle 300m EDGE X-TRA	Net wrap roll 300m EDGE X-TRA	Roul. de filet d'enr. 300 m. EDGE X-TRA		x						
	00 926 949 0	Excel. Round Wrap 16µm 1280mm 350mtr. W	Excellent RoundWrap 16µm 1280mm 350m	Excel. Round Wrap 16µm 1280mm 350mtr. W		x						
29	00 490 644 3	STELLRING RD 45X16	Adjusting ring RD 45 x 16			x						
30	00 912 675 2	Spannstift	Roll pin	Goupille de serrage		x						8 X 45
31	20 062 197 1	Seilführung	Cable guide	Guidage de câble		x						
32	00 910 865 1	Passscheibe	Shim ring	Rondelle d'ajustage		x						30 X 42 X 2,0

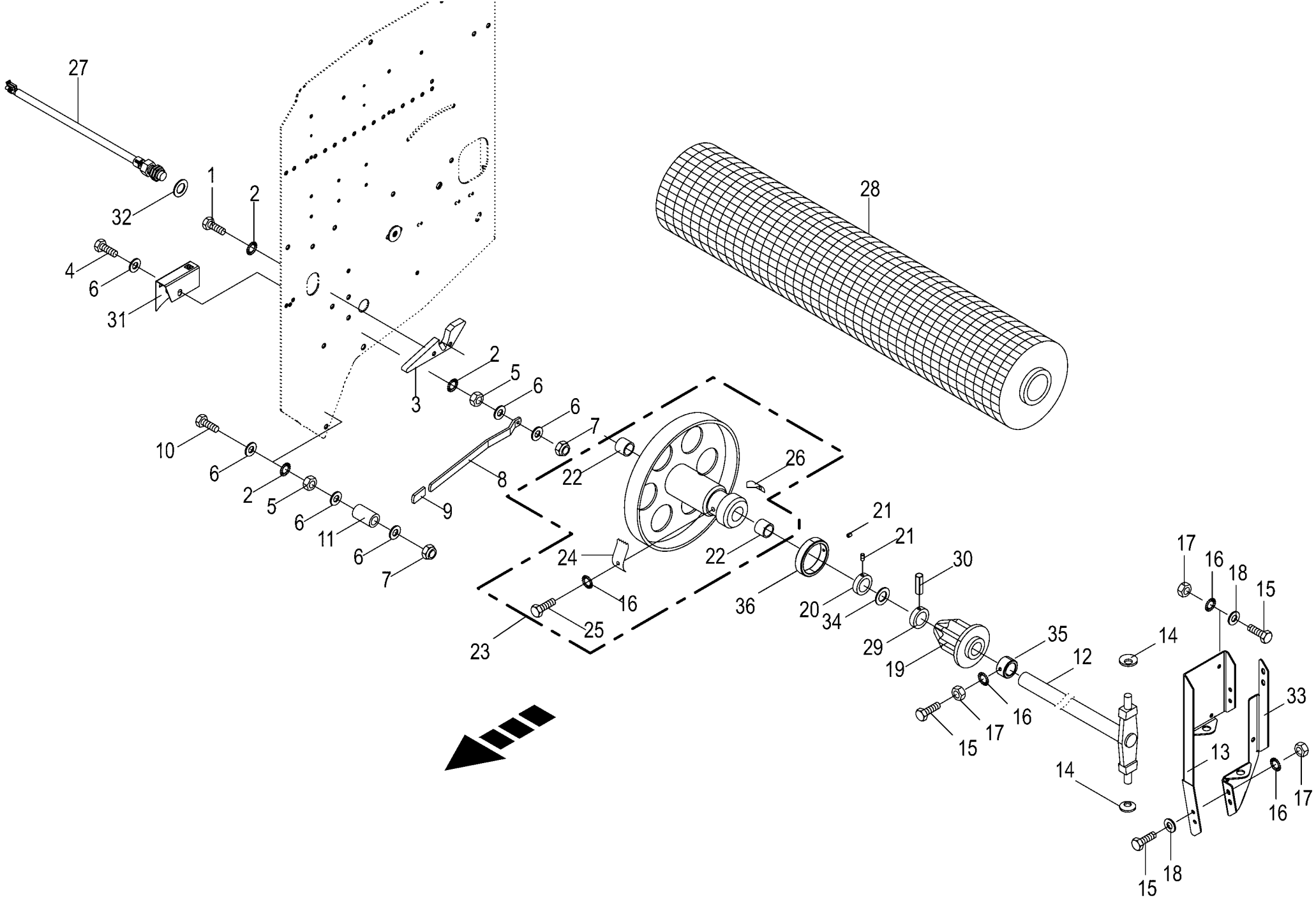

150 050 688 06 / 22.0

150 458 026 05

Schwenkvorrichtung / Bremsteller / Netzrolle -Netzbindung Swivelling device / brake disc / wrapping roll Mecanisme de pivotement / rondelle frein / rouleau de filet					1026400 -	CF 155 XC Xt						150 050 688 06 150 458 026 5 22.0
Pos.	ID-Nr.	Benennung	Description	Description	Masch.-Nr-							Bemerkung/Remarks/Remarque
33	20 069 004 1	Klappscharnier unten				x						
34	00 910 864 1	Passscheibe	Shim ring	Rondelle d'ajustage		x						30 X 42 X 1,0
35	20 264 543 0	Stellrohr	Adjustable tube	Tube de réglage		x						
36	20 266 962 0	Stellring	Adjusting ring	Bague d'arrêt		x						

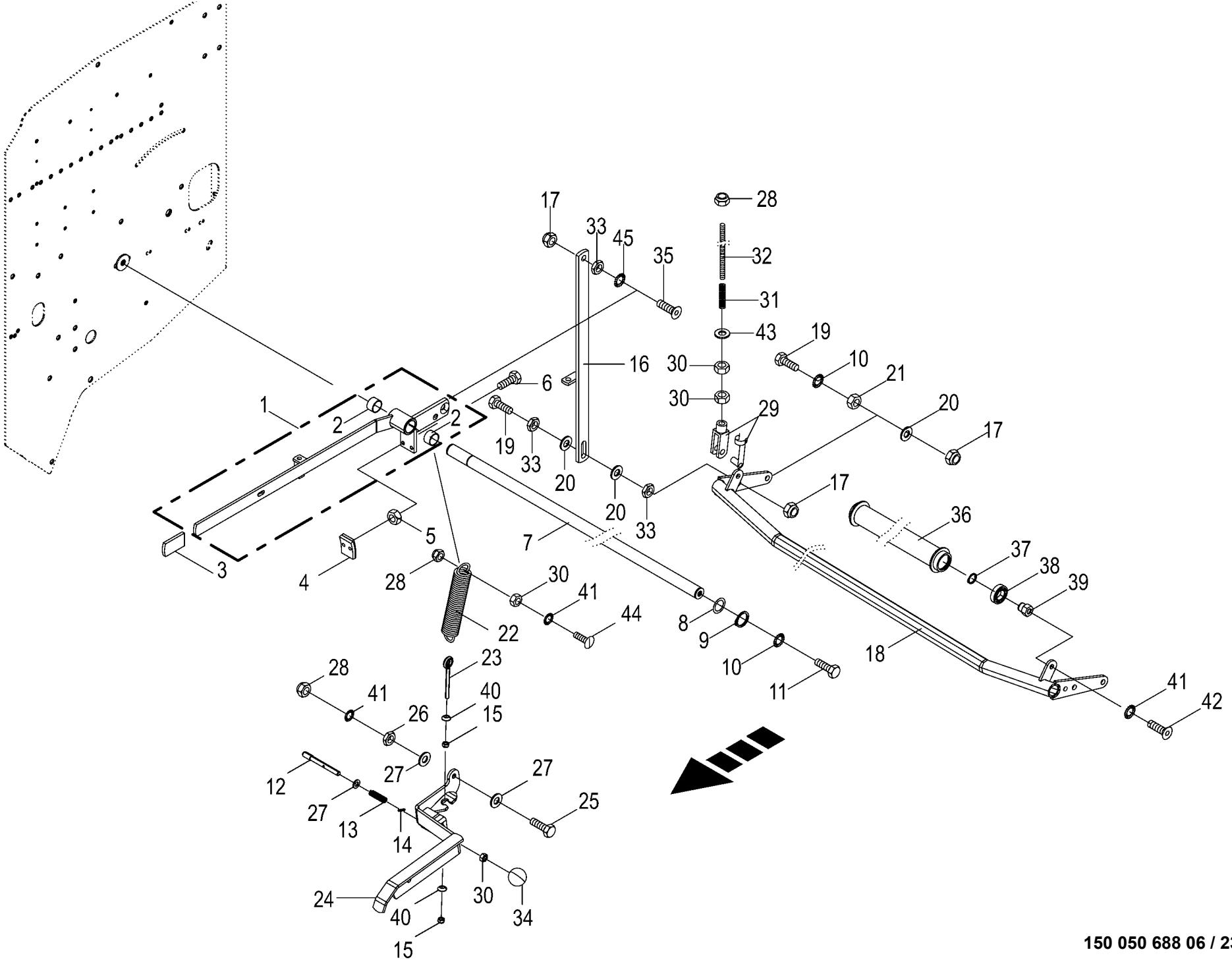

150 050 688 06 / 23.0

150 457 902 05

Bremshebel -Netzbindung
Brake lever
Levier de frein

1026400 -

150 050 688 06

150 457 902 5 **23.0**

Pos.	ID-Nr.	Benennung	Description	Description	Masch.-Nr-	CF155XCXt						Bemerkung/Remarks/Remarque
1	20 461 620 0	Bremshebel mont.	Brake lever assembled	Levier de frein assembl.		1						
2	00 934 927 0	Bundbuchse	Collar bush	Douille de touchette		2						25 X 28/35 X 16,5
3	00 925 016 0	Griff	Handle	Poignée		1						
4	00 278 035 0	Bremsbacke	Brake shoe	Machoire de frein		1						
5	00 908 208 0	6kt-Mutter	Hex nut	Écrou hex		x						M 6
6	00 900 608 0	6kt-Schraube	Hex head bolt	Boulon tête hex		x						M 6 X 20
7	00 292 216 0	Umlenkwelle	Guide shaft	Arbre de renvoi		1						Rd. 25 X 1427
8	00 910 842 0	Passscheibe	Shim ring	Rondelle d'ajustage		x						25 X 35 X 0,3
9	00 911 529 0	Sicherungsring	Circlip	Circlip		2						A 25 X 1,2
10	00 909 910 1	Sperrkantscheibe	Detent edged washer	Disque à bord d'arrêt		x						SKM 12
11	00 900 655 0	6kt-Schraube	Hex head bolt	Boulon tête hex		x						M 12 X 25
12	20 078 520 0	Verriegelungsbolzen	Locking bolt	Goujon de verrouillage		1						
13	00 036 295 1	Druckfeder	Pressure spring	Ressort de pression		1						1,5 X 11,5 X 45
14	00 912 579 2	Spannstift	Roll pin	Goupille de serrage		1						4 X 20
15	00 908 706 0	Sicherungsmutter	Locknut	Écrou hex		x						M 8
16	20 060 565 1	Bremsstange	Brake rod	Tige de commande de frein		1						
17	00 908 701 0	Sicherungsmutter	Locknut	Écrou hex		x						M 12
18	20 262 088 0	Querrohr	Cross tube	Tube transversal		1						
19	00 900 302 1	6kt-Schraube	Hex head bolt	Boulon tête hex		x						M 12 X 50
20	00 910 506 1	Scheibe	Washer	Rondelle		x						13 X 24 X 2,5
21	00 908 215 0	6kt-Mutter	Hex nut	Écrou hex		x						M 12
22	00 250 067 4	Zugfeder	Tension spring	Ressort de traction		1						5 X 30 X 150
23	00 918 310 0	Ösenschraube	Eye screw	Vis à oeillet		1						M 8 X 95
24	20 269 004 0	Spannhebel	Tension lever	Levier de serrage		1						
25	00 900 638 0	6kt-Schraube	Hex head bolt	Boulon tête hex		x						M 10 X 35
26	00 908 500 0	6kt-Mutter -niedrige Form	Hex nut -low form	Écrou hex -forme basse		x						M 10
27	00 910 414 0	Scheibe	Washer	Rondelle		x						10,5 X 21 X 2
28	00 908 758 0	Sicherungsmutter	Locknut	Écrou hex		x						M 10
29	00 927 110 1	Gabelkopf kpl.	Clevis cpl.	Chape cpl.		1						G 10 X 40
30	00 908 212 0	6kt-Mutter	Hex nut	Écrou hex		x						M 10
31	00 278 204 1	Druckfeder	Pressure spring	Ressort de pression		1						5 X 21 X 120
32	20 061 469 0	Gewindestange	Threaded rod	Tige filetée		1						M 10 X 225
33	00 908 515 1	6kt-Mutter -niedrige Form	Hex nut -low form	Écrou hex -forme basse		x						M 12
34	00 919 509 0	Kugelknopf	Ball knob	Bouton sphérique		1						C 40 M10
35	00 904 065 3	Senkschraube	Countersunkscrew	Vis à tête fraisée		x						M 12 X 40 -10.9
36	20 469 923 0	Netzumlenkrolle	Net deflection roll worked	Galet de renvoi du filet trait.		1						
37	00 911 513 0	Sicherungsring	Circlip	Circlip		2						A 15 X 1
38	00 930 101 0	Rillenkugellager	Grooved ball bearing	Roulement à gorge		2						6002 2RS

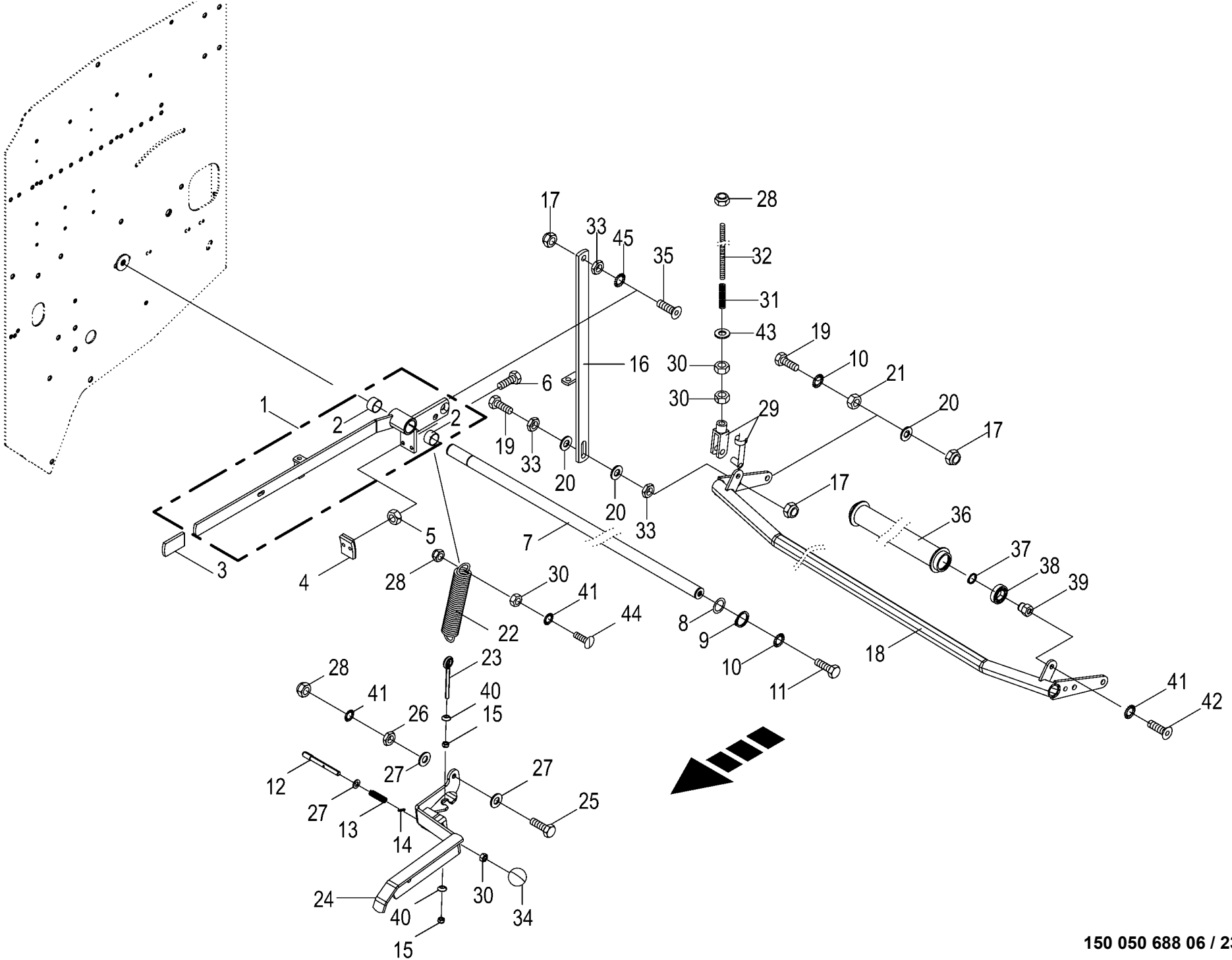

150 050 688 06 / 23.0

150 457 902 05

Bremshebel -Netzbindung **Brake lever** **Levier de frein**					1026400 -	CF 155 XC Xt						**150 050 688 06** 150 457 902 5 **23.0**
Pos.	ID-Nr.	Benennung	Description	Description	Masch.-Nr-							Bemerkung/Remarks/Remarque
39	20 060 566 1	Lagerzapfen	Bearing journal	Tourillon		2						
40	20 266 868 0	Konus d=8,5 D=20 l=5	Cone d=8.5 D=20 l=5	Cône d=8,5 D=20 l=5		2						
41	00 909 909 1	Sperrkantscheibe	Detent edged washer	Disque à bord d'arrêt		x						SKM 10
42	00 904 702 0	Linsenschraube	Fillister head screw	Vis tête bombee		x						M 10 X 25
43	00 910 361 1	Scheibe	Washer	Rondelle		x						10,5 X 25 X 4
44	00 905 154 2	Flachrundschraube	Coach bolt	Vis a tête bombée		x						M 10 X 35
45	90 000 123 0	Sperrkantscheibe	Detent edged washer	Disque à bord d'arrêt		x						SKK 12

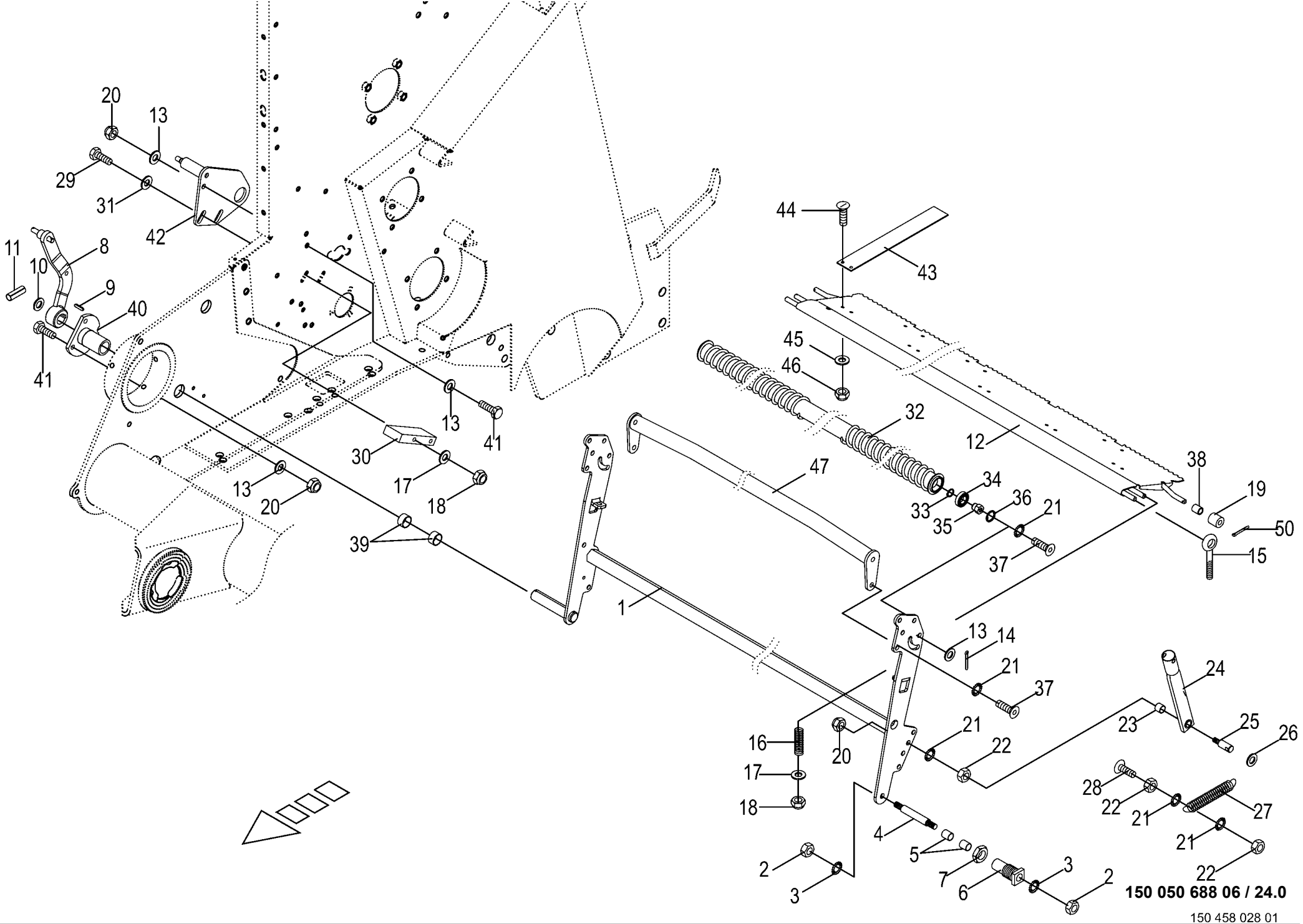
20
13
29
31
42
11
10
8
9
40
41
44
43
45
46
32
12
13
41
30
17
18
13
20
39
47
34
33
35
36
21
37
38
19
50
15
1
13
14
21
37
24
23
25
26
16
17
18
20
21
22
28
22
21
27
21
22
4
5
7
6
3
2
2
3
150 050 688 06 / 24.0
150 458 028 01

Netzschwinge -Netzbindung
Net rocker
Aile de filet

1026400 -

150 050 688 06

150 458 028 1 **24.0**

Pos.	ID-Nr.	Benennung	Description	Description	Masch.-Nr-	CF 155 XC Xt						Bemerkung/Remarks/Remarque
1	00 292 989 6	Schwinge	Rocker arm	Cadre de suspension		x						
2	00 908 215 0	6kt-Mutter	Hex nut	Écrou hex		x						M 12
3	00 909 911 0	Sperrkantscheibe	Detent edged washer	Disque à bord d'arrêt		x						SKZ 12
4	00 292 123 1	Bolzen	Pin	Boulon		x						Rd. 16 X 118
5	00 934 958 0	Lagerbuchse	Bearing bush	Coussinet		x						16 X 18 X 20
6	00 292 983 0	Vierkantbuchse	Square bushing	Douille carré		x						Lg.= 75
7	00 908 541 1	6kt-Mutter -niedrige Form	Hex nut -low form	Écrou hex -forme basse		x						M 30 X 1,5
8	20 067 279 0	Hebel	Lever	Levier		x						
9	00 915 067 0	Passfeder	Fit-in key	Clavette		x						B 8 X 7 X 25
10	00 910 653 1	Scheibe	Washer	Rondelle		x						26 X 44 X 2
11	00 912 586 1	Spannstift	Roll pin	Goupille de serrage		x						4 X 36
12	20 061 535 0	Rückhaltekamm	Cam	Reteneur		x						
13	00 910 414 0	Scheibe	Washer	Rondelle		x						10,5 X 21 X 2
14	00 912 046 1	Splint	Cotter pin	Goupille fendue		x						3,2 X 28
15	90 000 466 0	Ösenschraube	Eye screw	Vis à oeillet		x						M 8 X 170
16	00 015 145 1	Druckfeder	Pressure spring	Ressort de pression		x						2 X 15 X 70
17	00 910 413 0	Scheibe	Washer	Rondelle		x						8,4 X 17 X 1,6
18	00 908 706 0	Sicherungsmutter	Locknut	Écrou hex		x						M 8
19	20 060 056 0	Stützrolle	Supporting roller	Galet de soutien		x						25 X 11,5 X 25
20	00 908 758 0	Sicherungsmutter	Locknut	Écrou hex		x						M 10
21	00 909 909 1	Sperrkantscheibe	Detent edged washer	Disque à bord d'arrêt		x						SKM 10
22	00 908 212 0	6kt-Mutter	Hex nut	Écrou hex		x						M 10
23	00 934 929 0	Lagerbuchse	Bearing bush	Coussinet		x						16 X 18 X 15
24	00 292 138 1	Zugrohr	Tie rod	Tube de traction		x						Lg.= 288
25	00 293 787 0	Lagerzapfen	Bearing bolt	Tourillon		x						Rd. 16 X 53
26	00 910 303 1	Scheibe	Washer	Rondelle		x						17 X 30 X 3
27	00 286 247 2	Zugfeder	Tension spring	Ressort de traction		x						5,5 X 32 X 450
28	00 905 157 2	Flachrundschraube	Coach bolt	Vis a tête bombée		x						M 10 X 50
29	00 901 048 1	6kt-Schraube	Hex head bolt	Boulon tête hex		x						M 8 X 65
	00 901 049 1	6kt-Schraube	Hex head bolt	Boulon tête hex		x						M 8 X 70
30	00 292 126 0	Gleitschiene	Guide rail	Glissière		x						Lg.= 125
31	00 908 210 0	6kt-Mutter	Hex nut	Écrou hex		x						M 8
32	20 469 922 0	Netzbreitzieher	Spreading bracket worked	Étrier d'étirage en largeur trait.		x						
33	00 911 513 0	Sicherungsring	Circlip	Circlip		x						A 15 X 1
34	00 930 101 0	Rillenkugellager	Grooved ball bearing	Roulement à gorge		x						6002 2RS
35	20 060 566 1	Lagerzapfen	Bearing journal	Tourillon		x						
36	00 911 632 0	Sicherungsring	Circlip	Circlip		x						32 X 1,2
37	00 904 702 0	Linsenschraube	Fillister head screw	Vis tête bombee		x						M 10 X 25

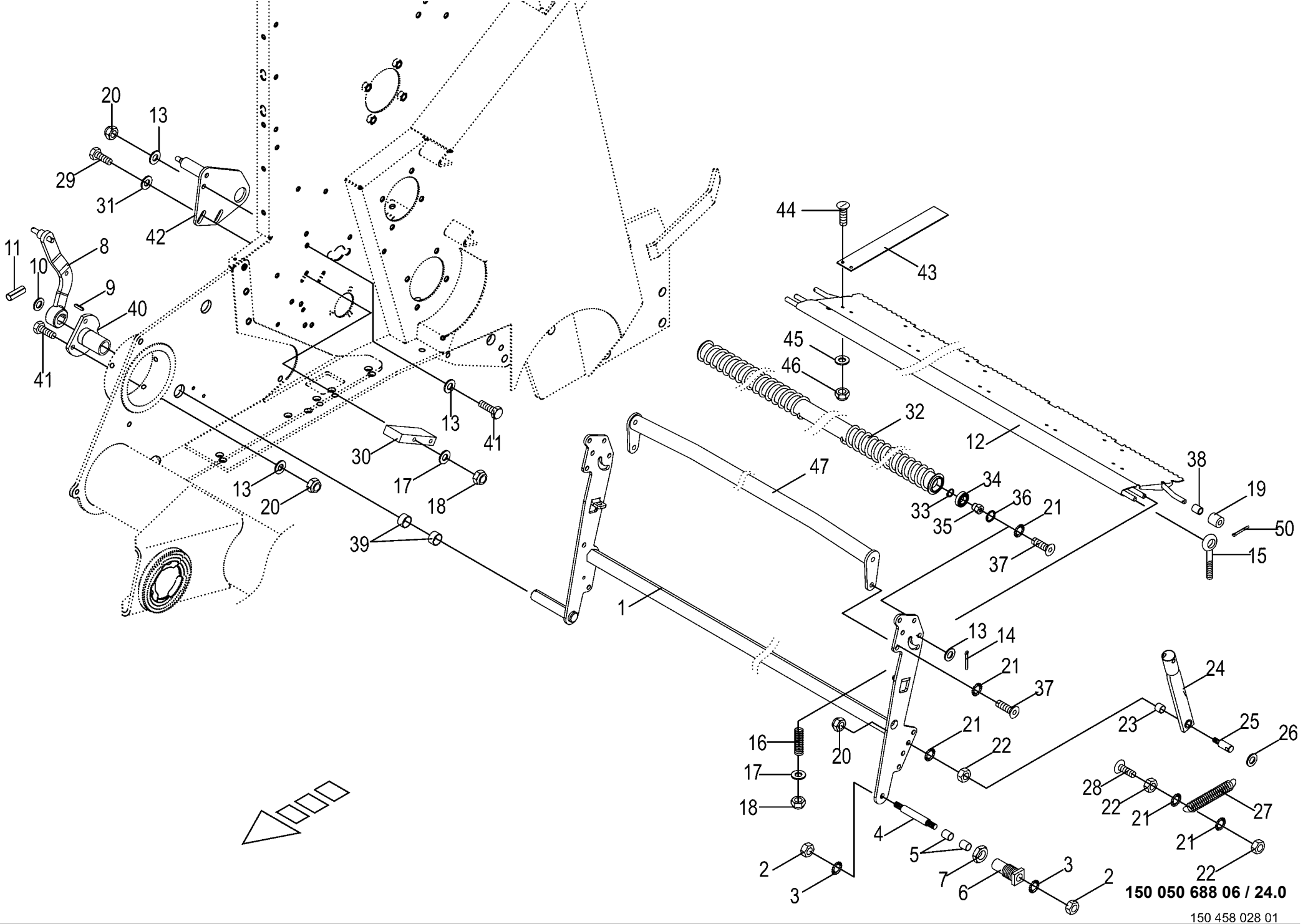
20
13
29
31
42
11
10
8
9
40
41
44
43
45
46
32
12
13
41
30
17
18
13
20
39
47
34
33
35
36
21
37
38
19
50
15
1
13
14
21
37
24
23
25
26
16
17
18
20
21
22
28
22
21
27
21
22
4
5
7
6
3
2
2
3
150 050 688 06 / 24.0
150 458 028 01

Netzschwinge -Netzbindung Net rocker Aile de filet					1026400 -	CF 155 XC Xt						150 050 688 06 150 458 028 1 24.0
Pos.	ID-Nr.	Benennung	Description	Description	Masch.-Nr-							Bemerkung/Remarks/Remarque
38	00 185 149 1	Hülse	Bushing	Douille		x						12,5 X 17,2 X 32
39	00 934 918 0	Lagerbuchse	Bearing bush	Coussinet		x						25 X 28 X 15
40	20 060 575 0	Buchse	Bushing	Douille		x						
41	00 900 636 0	6kt-Schraube	Hex head bolt	Boulon tête hex		x						M 10 X 25
	00 900 637 0	6kt-Schraube	Hex head bolt	Boulon tête hex		x						M 10 X 30
42	20 062 787 1	Platte	Plate	Plaque		x						
43	20 061 313 0	Netzführung	Net guide	Guidage de filet		x						
44	00 905 000 2	Flachrundschraube	Coach bolt	Vis a tête bombée		x						M 6 X 12
45	00 909 906 1	Sperrkantscheibe	Detent edged washer	Disque à bord d'arrêt		x						SKM 6
46	00 908 704 1	Sicherungsmutter	Locknut	Écrou hex		x						M 6
47	20 062 421 0	Umlenkrohr	Guide tube	Tube de renvoi		x						
50	00 912 046 1	Splint	Cotter pin	Goupille fendue		x						3,2 X 28

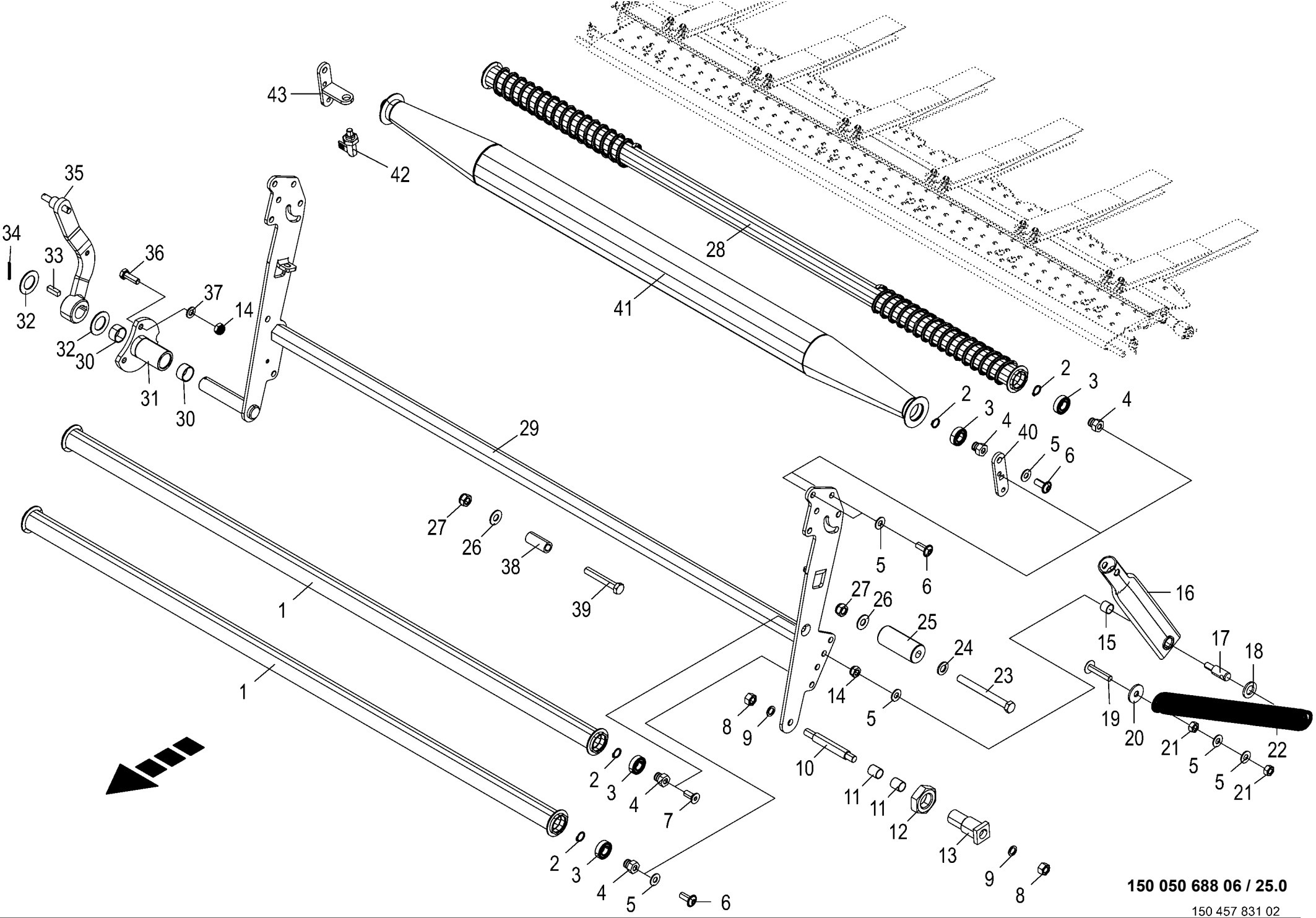

150 050 688 06 / 25.0

150 457 831 02

Netzschwinge -Folienbindung
Net rocker
Aile de filet

1026400 -

150 050 688 06

150 457 831 2 **25.0**

Pos.	ID-Nr.	Benennung	Description	Description	Masch.-Nr-	CF155XCXt						Bemerkung/Remarks/Remarque
1	20 469 923 0	Netzumlenkrolle	Net deflection roll worked	Galet de renvoi du filet trait.		2						
2	00 911 513 0	Sicherungsring	Circlip	Circlip		8						A 15 X 1
3	00 930 101 0	Rillenkugellager	Grooved ball bearing	Roulement à gorge		8						6002 2RS
4	20 060 566 1	Lagerzapfen	Bearing journal	Tourillon		8						
5	00 909 909 1	Sperrkantscheibe	Detent edged washer	Disque à bord d'arrêt		x						SKM 10
6	00 904 702 0	Linsenschraube	Fillister head screw	Vis tête bombee		x						M 10 X 25
	90 003 621 0	Linsenschraube I-6kt M10x16 Zn8	Oval-head screw hexag. socket M10x16 Zn8	Vis à tête bombée six p creux M10x16 Zn8		x						
7	00 904 045 3	Senkschraube	Countersunkscrew	Vis à tête fraisée		x						M 10 X 25 -10.9
8	00 908 215 0	6kt-Mutter	Hex nut	Écrou hex		x						M 12
9	00 909 911 0	Sperrkantscheibe	Detent edged washer	Disque à bord d'arrêt		x						SKZ 12
10	00 292 123 1	Bolzen	Pin	Boulon		1						Rd. 16 X 118
11	00 934 958 0	Lagerbuchse	Bearing bush	Coussinet		2						16 X 18 X 20
12	00 908 541 1	6kt-Mutter -niedrige Form	Hex nut -low form	Écrou hex -forme basse		x						M 30 X 1,5
13	00 292 983 0	Vierkantbuchse	Square bushing	Douille carré		1						Lg.= 75
14	00 908 758 0	Sicherungsmutter	Locknut	Écrou hex		x						M 10
15	00 934 929 0	Lagerbuchse	Bearing bush	Coussinet		1						16 X 18 X 15
16	00 292 138 1	Zugrohr	Tie rod	Tube de traction		1						Lg.= 288
17	00 293 787 0	Lagerzapfen	Bearing bolt	Tourillon		1						Rd. 16 X 53
18	00 910 303 1	Scheibe	Washer	Rondelle		x						17 X 30 X 3
19	00 905 157 2	Flachrundschraube	Coach bolt	Vis a tête bombée		x						M 10 X 50
20	00 910 353 0	Scheibe	Washer	Rondelle		x						11 X 34 X 3
21	00 908 212 0	6kt-Mutter	Hex nut	Écrou hex		x						M 10
22	00 286 247 2	Zugfeder	Tension spring	Ressort de traction		1						5,5 X 32 X 450
23	00 901 462 2	6kt-Schraube	Hex head bolt	Boulon tête hex		x						M 12 X 120 -10.9
24	00 910 506 1	Scheibe	Washer	Rondelle		x						13 X 24 X 2,5
25	00 154 251 1	Buchse	Bushing	Douille		1						13 X 35 X 83
26	00 909 910 1	Sperrkantscheibe	Detent edged washer	Disque à bord d'arrêt		x						SKM 12
27	00 908 701 0	Sicherungsmutter	Locknut	Écrou hex		x						M 12
28	20 469 922 0	Netzbreitzieher	Spreading bracket worked	Étrier d'étirage en largeur trait.		2						
29	00 292 989 6	Schwinge	Rocker arm	Cadre de suspension		1						
30	00 934 918 0	Lagerbuchse	Bearing bush	Coussinet		2						25 X 28 X 15
31	20 060 575 0	Buchse	Bushing	Douille		1						
32	00 910 653 1	Scheibe	Washer	Rondelle		x						26 X 44 X 2
33	00 915 067 0	Passfeder	Fit-in key	Clavette		1						B 8 X 7 X 25
34	00 912 586 1	Spannstift	Roll pin	Goupille de serrage		1						4 X 36
35	20 067 279 0	Hebel	Lever	Levier		1						
36	00 900 637 0	6kt-Schraube	Hex head bolt	Boulon tête hex		x						M 10 X 30

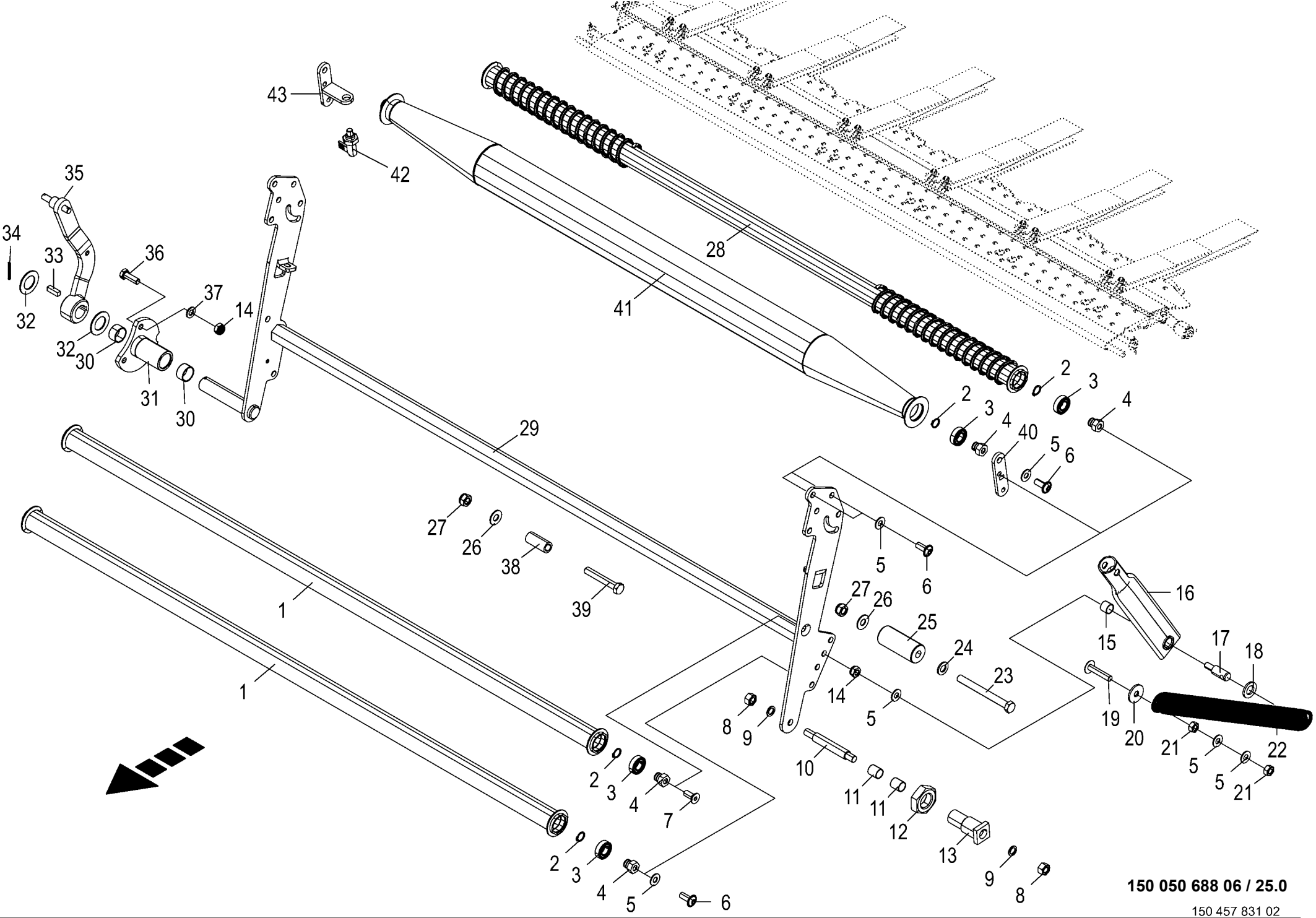

150 050 688 06 / 25.0

150 457 831 02

Netzschwinge -Folienbindung
Net rocker
Aile de filet

1026400 -

150 050 688 06

150 457 831 2 **25.0**

Pos.	ID-Nr.	Benennung	Description	Description	Masch.-Nr-	CF 155 XC Xt						Bemerkung/Remarks/Remarque
37	00 910 414 0	Scheibe	Washer	Rondelle		x						10,5 X 21 X 2
38	00 360 013 1	Hülse	Bushing	Douille		1						20 X 3,2 X 45
39	00 901 455 0	6kt-Schraube	Hex head bolt	Boulon tête hex		x						M 12 X 75
40	20 269 087 1	Befestigungsplatte	Fastening plate	Plaque de fixation		1						
41	20 269 677 0	Walze konisch	Conical roller	Rouleau conique		1						
42	27 021 213 0	Rastriegel	Locking bar	Verrou d'enclenchement		1						
43	20 269 088 1	Befestigungsplatte rechts	Fastening plate right	Plaque de fixation droite		1						

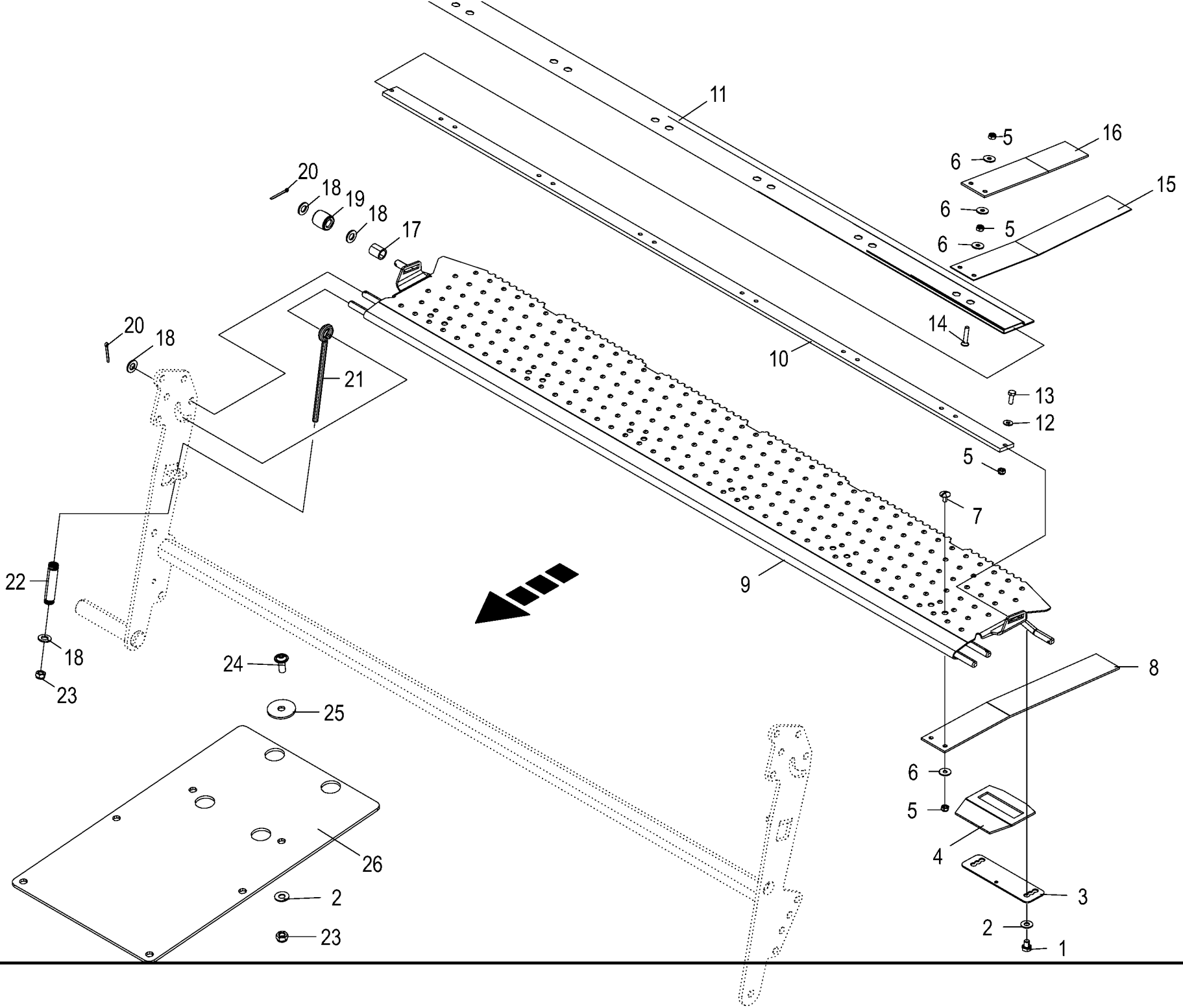

150 050 688 06 / 26.0

150 457 798 02

Netzschwinge -Folienbindung **Net rocker** **Aile de filet**					1026400 -	CF 155 XC Xt						**150 050 688 06** 150 457 798 2 **26.0**
Pos.	ID-Nr.	Benennung	Description	Description	Masch.-Nr-							Bemerkung/Remarks/Remarque
1	00 900 610 0	6kt-Schraube	Hex head bolt	Boulon tête hex		x						M 8 X 10
2	00 909 908 1	Sperrkantscheibe	Detent edged washer	Disque à bord d'arrêt		x						SKM 8
3	20 263 847 0	Halteblech kurz	Retaining sheet short	Tôle de maintien court		6						
4	20 263 814 1	Netzführung trapezförmig	Net guidance trapezoidal	Guidage de filet trapéz.		6						
5	00 908 704 1	Sicherungsmutter	Locknut	Écrou hex		x						M 6
6	00 910 351 1	Scheibe	Washer	Rondelle		x						6,4 X 18 X 1,6
7	00 905 000 2	Flachrundschraube	Coach bolt	Vis a tête bombée		x						M 6 X 12
8	20 067 865 0	Netzführung	Net guidance	Guidage du filet		6						
9	20 068 224 1	Rückhaltekamm	Retaining comb	Peigne de retenue		1						
10	20 066 893 0	Klemmleiste	Terminal strip	Réglette de bornes		1						
11	20 068 425 0	Kunststofftuch Rückhaltekamm	Synthetic cloth retaining comb	Tissu synthétique peigne de retenue		1						
12	00 909 906 1	Sperrkantscheibe	Detent edged washer	Disque à bord d'arrêt		x						SKM 6
13	00 900 607 0	6kt-Schraube	Hex head bolt	Boulon tête hex		x						M 6 X 16
14	00 904 030 0	Senkschraube	Countersunkscrew	Vis à tête fraisée		x						M 6 X 30
15	20 464 720 0	Netzführung	Net guidance	Guidage du filet		6						
16	20 263 812 0	Netzführung oben	Net guidance top	Guidage de filet en haut		6						
17	00 152 201 1	Buchse 12,5 x 17,2 x 20				2						
18	00 910 414 0	Scheibe	Washer	Rondelle		x						10,5 X 21 X 2
19	20 060 056 0	Stützrolle	Supporting roller	Galet de soutien		2						25 X 11,5 X 25
20	00 912 046 1	Splint	Cotter pin	Goupille fendue		4						3,2 X 28
21	90 000 466 0	Ösenschraube	Eye screw	Vis à oeillet		2						M 8 X 170
22	00 015 145 1	Druckfeder	Pressure spring	Ressort de pression		2						2 X 15 X 70
23	00 908 706 0	Sicherungsmutter	Locknut	Écrou hex		x						M 8
24	00 904 709 0	Linsenschraube	Fillister head screw	Vis tête bombee		x						M 8 X 20
25	00 910 604 0	Scheibe	Washer	Rondelle		x						9 X 36 X 2,5
26	20 263 133 0	Abdecktuch Aufsteckgetriebe	Cover cloth slip-on gear	Tissu de couverture engrenage amovible		1						

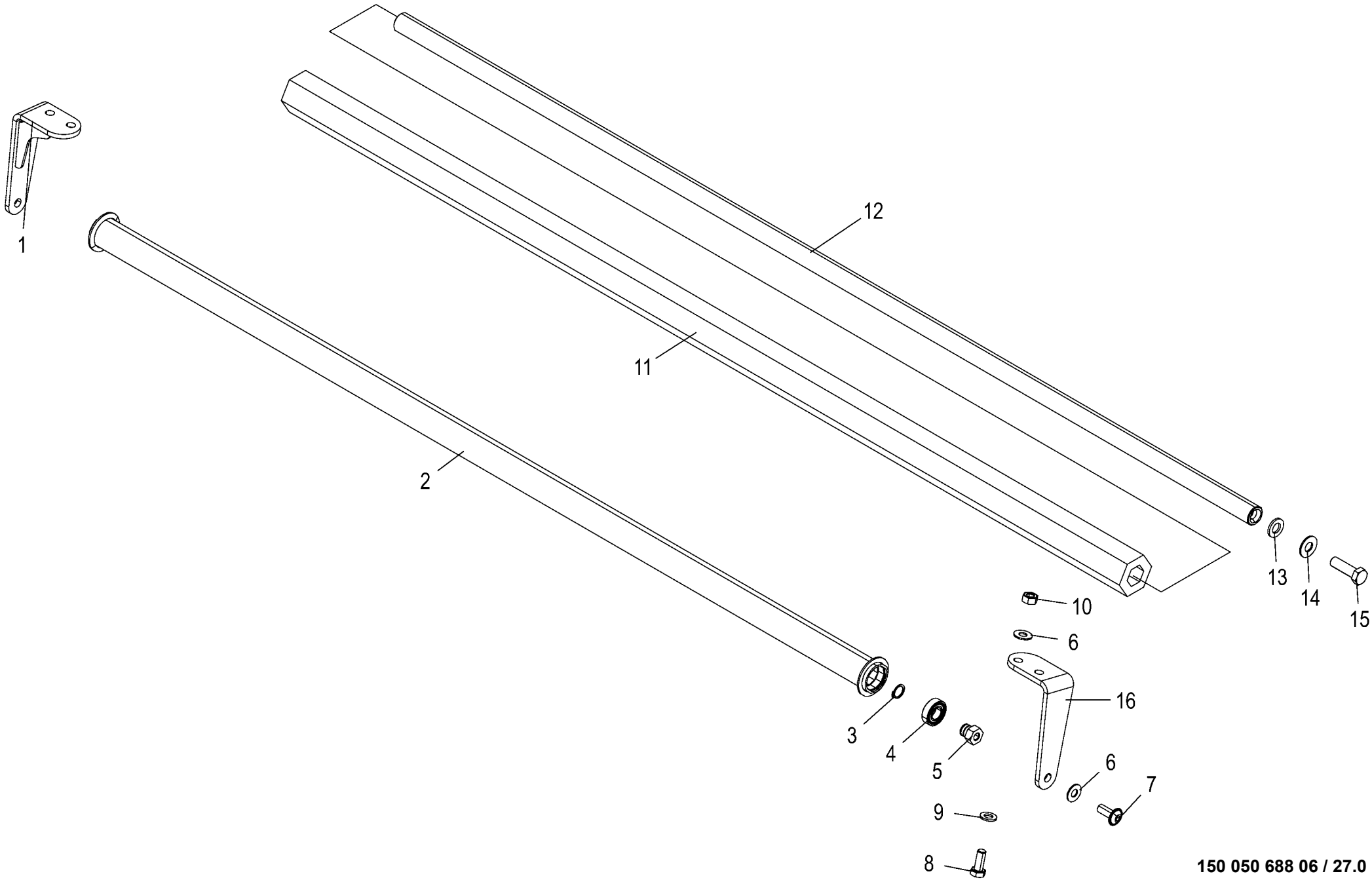

150 050 688 06 / 27.0

150 513 627 01

Umlenkachse -Folienbindung Deflection axle Essieu de renvoi					1026400 -	CF 155 XC Xt						150 050 688 06 150 513 627 1 27.0
Pos.	ID-Nr.	Benennung	Description	Description	Masch.-Nr-							Bemerkung/Remarks/Remarque
1	20 460 013 0	Rollenhalter rechts	Roll holder rh	Support de rouleau droit		1						
2	20 469 923 0	Netzumlenkrolle	Net deflection roll worked	Galet de renvoi du filet trait.		1						
3	00 911 513 0	Sicherungsring	Circlip	Circlip		2						A 15 X 1
4	00 930 101 0	Rillenkugellager	Grooved ball bearing	Roulement à gorge		2						6002 2RS
5	20 060 566 1	Lagerzapfen	Bearing journal	Tourillon		2						
6	00 909 909 1	Sperrkantscheibe	Detent edged washer	Disque à bord d'arrêt		x						SKM 10
7	00 904 702 0	Linsenschraube	Fillister head screw	Vis tête bombee		x						M 10 X 25
8	00 900 636 0	6kt-Schraube	Hex head bolt	Boulon tête hex		x						M 10 X 25
9	00 910 414 0	Scheibe	Washer	Rondelle		x						10,5 X 21 X 2
10	00 908 212 0	6kt-Mutter	Hex nut	Écrou hex		x						M 10
11	00 938 580 1	Schlauch -Id.-Nr.= 1m	Hose -Id.-no.= 1m	Tuyau -Id.-no.= 1m		1						28 X 13
12	20 066 891 0	Andrückwelle	Pressing shaft	Arbre presseur		1						
13	00 910 506 1	Scheibe	Washer	Rondelle		x						13 X 24 X 2,5
14	00 909 910 1	Sperrkantscheibe	Detent edged washer	Disque à bord d'arrêt		x						SKM 12
15	00 900 658 0	6kt-Schraube	Hex head bolt	Boulon tête hex		x						M 12 X 40
16	20 460 015 0	Rollenhalter links	Roll holder lh	Support de rouleau gauche		1						

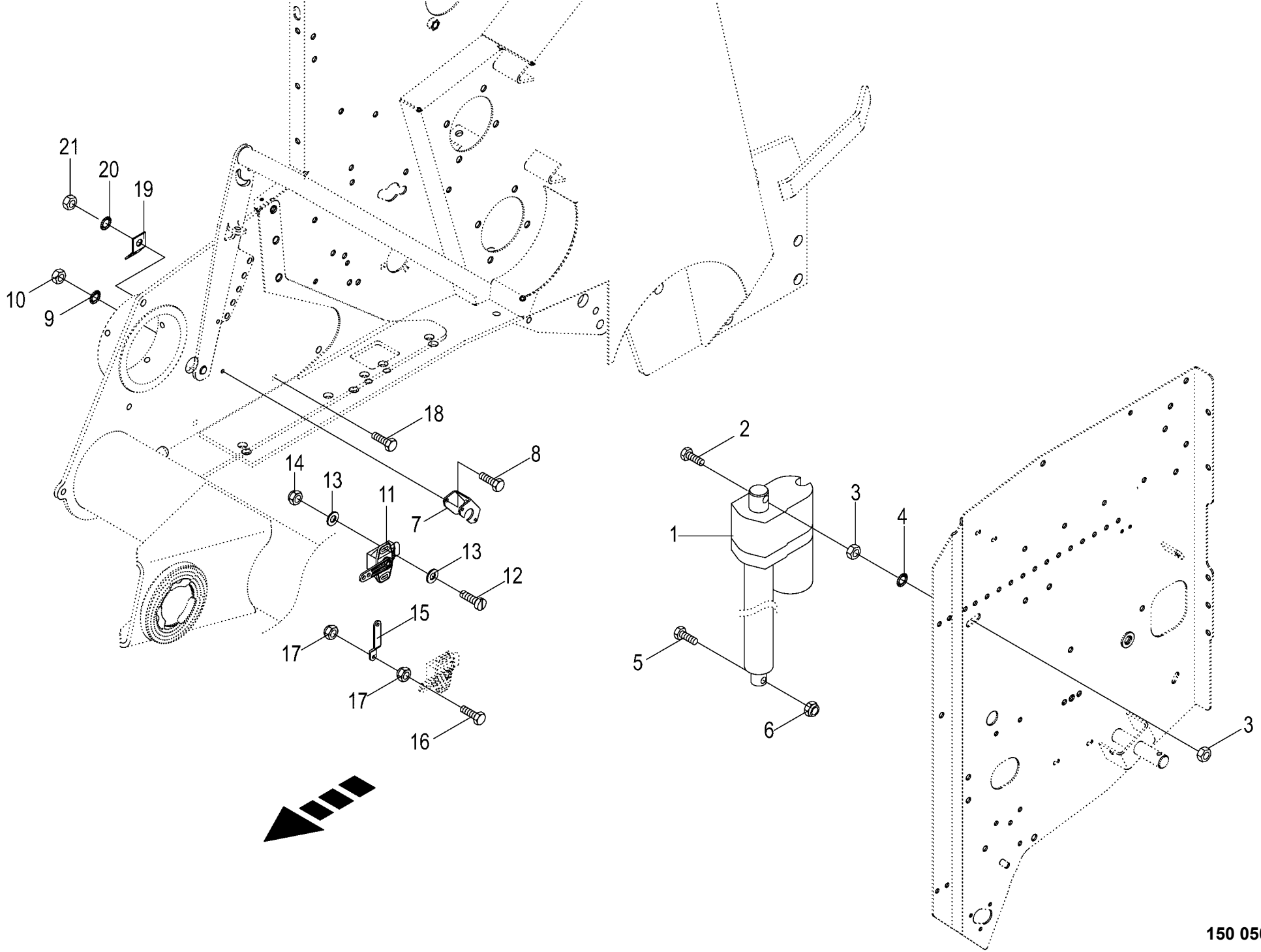

150 050 688 06 / 28.0

150 314 364 02

Stellmotor **Linear motor** **Servomoteur**					1026400 -	CF 155 XC Xt						**150 050 688 06** 150 314 364 2 **28.0**
Pos.	ID-Nr.	Benennung	Description	Description	Masch.-Nr-							Bemerkung/Remarks/Remarque
1	00 303 875 0	Stellmotor	Linear motor	Servomoteur		x						12 V
2	00 900 306 1	6kt-Schraube	Hex head bolt	Boulon tête hex		x						M 12 X 70
3	00 908 215 0	6kt-Mutter	Hex nut	Écrou hex		x						M 12
4	00 909 910 1	Sperrkantscheibe	Detent edged washer	Disque à bord d'arrêt		x						SKM 12
5	00 900 658 0	6kt-Schraube	Hex head bolt	Boulon tête hex		x						M 12 X 40
6	00 908 701 0	Sicherungsmutter	Locknut	Écrou hex		x						M 12
7	00 293 759 1	Sensorhalter	Sensor support	Support de capteur		x						
8	00 900 239 1	6kt-Schraube	Hex head bolt	Boulon tête hex		x						M 6 X 25
9	00 909 906 1	Sperrkantscheibe	Detent edged washer	Disque à bord d'arrêt		x						SKM 6
10	00 908 208 0	6kt-Mutter	Hex nut	Écrou hex		x						M 6
11	00 303 732 0	Hallsensor	Hall sensor	Capteur de Hall		x						120°
	00 303 873 0	Betätigungshebel Winkelsensor	Actuation lever angle sensor	Levier d'activation capteur d'angle		x						
12	00 903 425 1	Zylinderschraube	Allen screw	Vis tête cylindrique		x						M 4 X 16
13	00 910 325 0	Scheibe	Washer	Rondelle		x						4,3 X 9 X 0,8
14	00 908 718 0	Sicherungsmutter	Locknut	Écrou hex		x						M 4
15	00 292 156 2	Stellhebel	Adjusting lever	Levier de reglage		x						
16	00 900 239 1	6kt-Schraube	Hex head bolt	Boulon tête hex		x						M 6 X 25
17	00 908 704 1	Sicherungsmutter	Locknut	Écrou hex		x						M 6
18	00 900 634 0	6kt-Schraube	Hex head bolt	Boulon tête hex		x						M 10 X 20
19	00 336 735 1	Halteblech	Holding plate	Tôle de fixation		x						
20	00 909 909 1	Sperrkantscheibe	Detent edged washer	Disque à bord d'arrêt		x						SKM 10
21	00 908 212 0	6kt-Mutter	Hex nut	Écrou hex		x						M 10

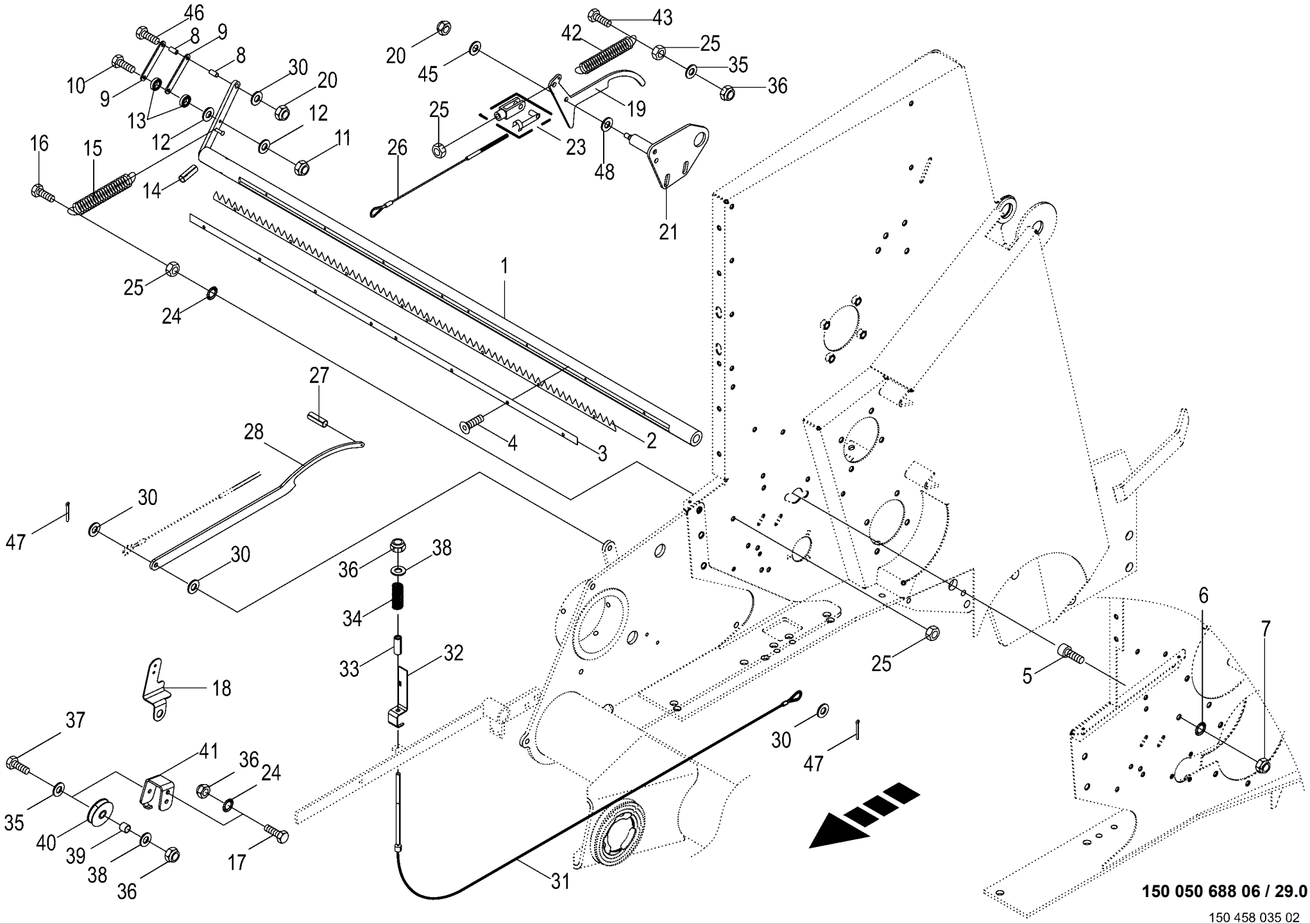
46
8
9
8
10
9
13
30
20
12
12
11
16
15
14
20
45
42
43
25
35
36
19
25
23
26
48
21
1
25
24
27
28
4
3
2
30
47
30
36
38
34
33
32
18
37
41
36
24
35
40
39
38
36
17
31
30
47
25
5
6
7
150 050 688 06 / 29.0
150 458 035 02

Netzbindung / Schneidmesser
Net tying / knife
Attache de résean / couteau

1026400 -

150 050 688 06

150 458 035 2 **29.0**

Pos.	ID-Nr.	Benennung	Description	Description	Masch.-Nr-	CF 155 XC Xt						Bemerkung/Remarks/Remarque
1	00 292 131 2	Messerhalter	Knife support	Support de couteau		x						Lg.= 1518
2	20 060 561 1	Messerkamm	Knife comb	Peigne à couteaux		x						Lg.= 1208
3	20 061 205 0	Schneidmesser	Knife	Couteau		x						Lg.= 1300
4	90 004 406 0	Linsenflan-schr.I-6kt M6x12 ZLÜ	Oval-flange screw hexag socket	Vis à brides à tête bom 6 p cr		x						
		MK	M6x12 ZLÜ	M6x12 ZLÜ								
5	00 903 137 1	Zylinderschraube	Allen screw	Vis tête cylindrique		x						M 12 X 25
6	00 909 910 1	Sperrkantscheibe	Detent edged washer	Disque à bord d'arrêt		x						SKM 12
7	00 908 701 0	Sicherungsmutter	Locknut	Écrou hex		x						M 12
8	00 292 135 0	Distanzrohr	Spacer tube	Tube d'entretoisement		x						10 X 16 X 9
9	00 292 134 0	Blech	Plate	Tôle		x						
10	00 901 412 1	6kt-Schraube	Hex head bolt	Boulon tête hex		x						M 6 X 50 -10.9
11	00 908 704 1	Sicherungsmutter	Locknut	Écrou hex		x						M 6
12	00 910 411 1	Scheibe	Washer	Rondelle		x						6,4 X 12,5 X 1,6
13	00 930 328 0	Rillenkugellager	Grooved ball bearing	Roulement à gorge		x						626 2RS
14	00 912 718 2	Spannstift	Roll pin	Goupille de serrage		x						10 X 60
15	00 340 104 3	Zugfeder	Tension spring	Ressort de traction		x						3,2 X 31,7 X 170
16	00 901 425 0	6kt-Schraube	Hex head bolt	Boulon tête hex		x						M 8 X 60
17	00 900 614 0	6kt-Schraube	Hex head bolt	Boulon tête hex		x						M 8 X 20
18	20 067 000 1	Seilführung	Cable guide	Guidage du câble		x						
19	20 062 785 0	Rasthebel	Stop lever	Levier de pause		x						
20	00 908 758 0	Sicherungsmutter	Locknut	Écrou hex		x						M 10
21	20 062 787 1	Platte	Plate	Plaque		x						
23	00 927 105 0	Gabelkopf mit Es-Bolzen	Clevis 1 clip ass.	Fourche		x						G 8 X 32
24	00 909 908 1	Sperrkantscheibe	Detent edged washer	Disque à bord d'arrêt		x						SKM 8
25	00 908 210 0	6kt-Mutter	Hex nut	Écrou hex		x						M 8
26	20 060 058 2	Drahtseil 3 x 348	Wire rope 3 x 348	Câble d'acier 3x348		x						
27	00 912 579 2	Spannstift	Roll pin	Goupille de serrage		x						4 X 20
28	20 060 586 1	Rasthebel lang	Locking lever long	Levier à cran long		x						
30	00 910 414 0	Scheibe	Washer	Rondelle		x						10,5 X 21 X 2
31	20 268 558 1	Drahtseil f. Klinke	Wire rope for ratchet	Câble d'acier pour cliquet		x						
32	20 268 563 1	Indikator	Indicator	Indicateur		x						
33	20 268 580 1	Hülse Rd 15	Sleeve Rd 15			x						
34	00 450 143 0	Druckfeder	Pressure spring	Ressort de pression		x						3 X 19 X 70
35	00 910 413 0	Scheibe	Washer	Rondelle		x						8,4 X 17 X 1,6
36	00 908 706 0	Sicherungsmutter	Locknut	Écrou hex		x						M 8
37	00 900 201 0	6kt-Schraube	Hex head bolt	Boulon tête hex		x						M 8 X 35
38	00 910 603 0	Scheibe	Washer	Rondelle		x						8,4 X 24 X 2
39	20 265 848 0	Buchse kurz	Bushing short	DOUILLE		x						

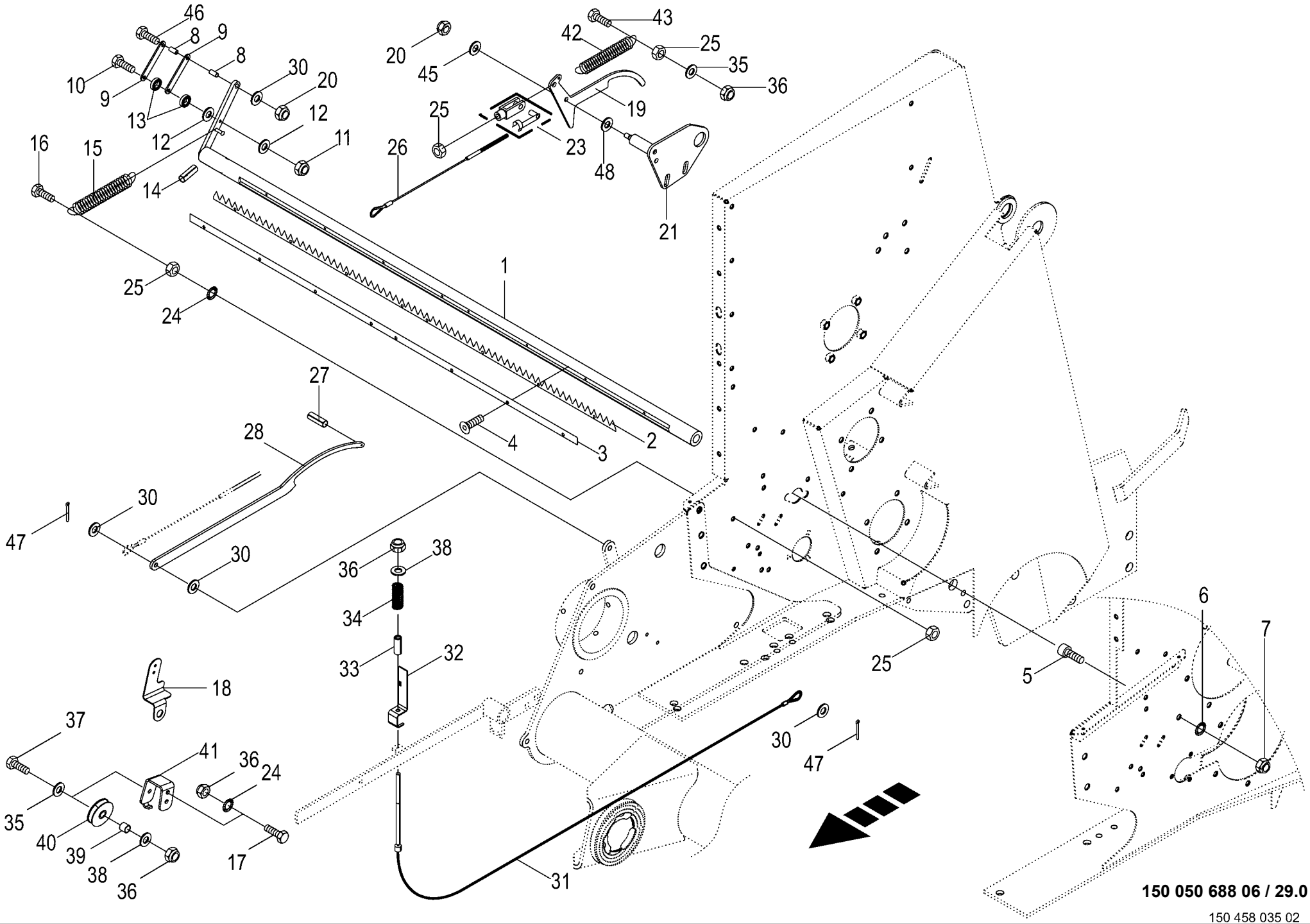
46
8
9
8
10
9
13
30
20
12
12
11
16
15
14
20
45
42
43
25
35
36
19
25
23
26
48
21
1
25
24
27
28
4
3
2
30
47
30
36
38
34
33
32
18
37
41
36
24
35
40
39
38
36
17
31
30
47
25
5
6
7
150 050 688 06 / 29.0
150 458 035 02

Netzbindung / Schneidmesser
Net tying / knife
Attache de résean / couteau

1026400 -

150 050 688 06

150 458 035 2 **29.0**

Pos.	ID-Nr.	Benennung	Description	Description	Masch.-Nr-	CF 155 XC Xt						Bemerkung/Remarks/Remarque
40	00 003 041 4	Seilrolle	Rope pulley	Poulie à cable		x						Rd. 60
41	20 261 348 0	Rollenhaltewinkel	Roll support bracket	Equerre de fixation du rouleau		x						
42	00 270 283 1	Zugfeder	Tension spring	Ressort de traction		x						1,5 X 15 X 100
43	00 901 008 1	6kt-Schraube	Hex head bolt	Boulon tête hex		x						M 8 X 80
45	90 000 121 0	Scheibe	Washer	Rondelle		x						10,5 X 30 X 2,5
46	00 901 433 0	6kt-Schraube	Hex head bolt	Boulon tête hex		x						M 10 X 50
47	00 912 046 1	Splint	Cotter pin	Goupille fendue		x						3,2 X 28
48	00 910 340 0	Scheibe	Washer	Rondelle		x						13 X 24 X 2,5

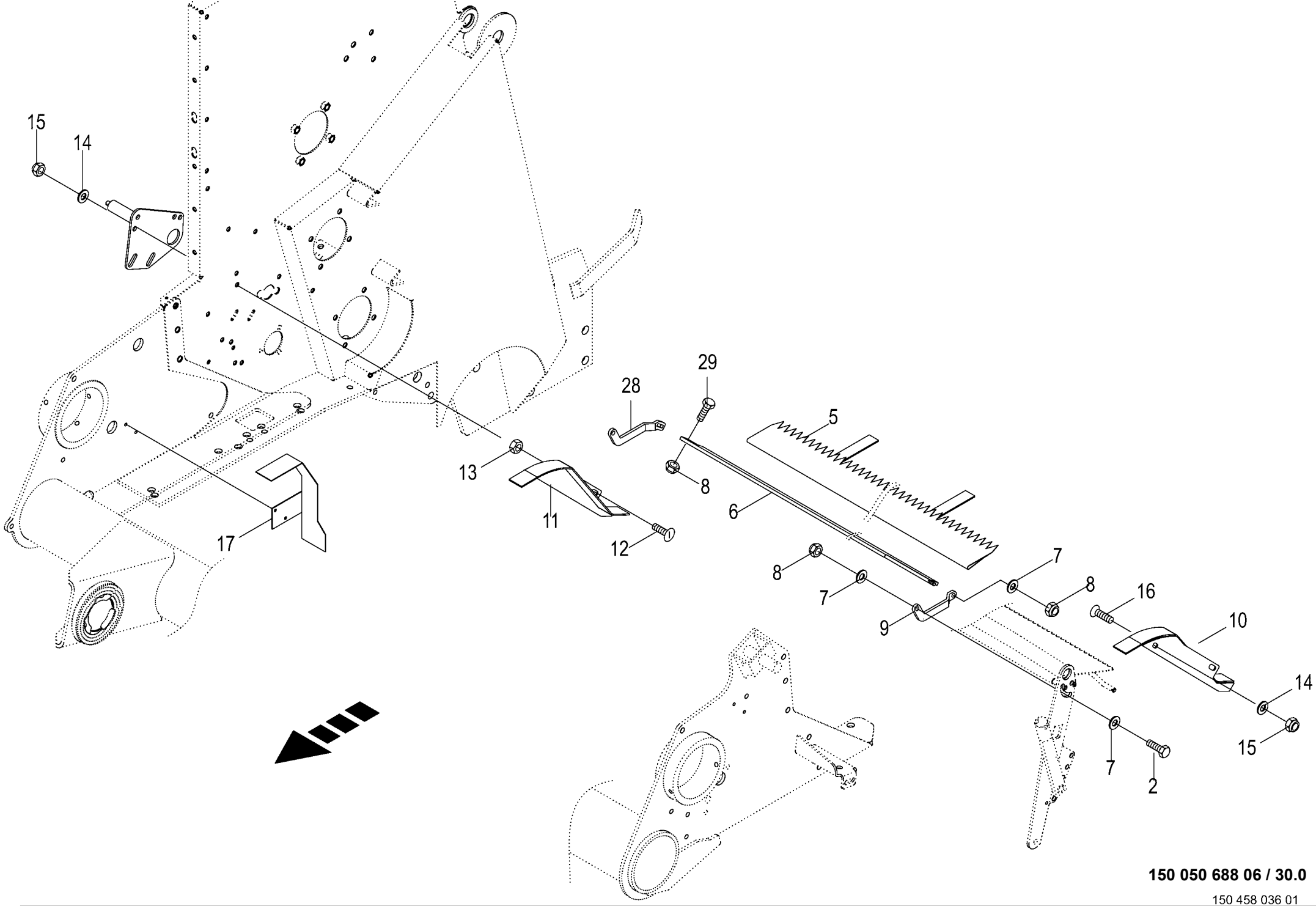

150 050 688 06 / 30.0

150 458 036 01

Anbauteile -Netzbindung
Mounting parts
Pièces de montage

1026400 -

150 050 688 06

150 458 036 1 **30.0**

Pos.	ID-Nr.	Benennung	Description	Description	Masch.-Nr-	CF155XCXt						Bemerkung/Remarks/Remarque
2	00 900 616 0	6kt-Schraube	Hex head bolt	Boulon tête hex		x						M 8 X 25
5	20 062 109 0	Kunststofftuch	Plastic cloth	Toile plastique		x						Lg.= 1200
6	20 061 318 0	Verbindungsstrebe	Linking strut	Etai de liaison		x						
7	00 910 413 0	Scheibe	Washer	Rondelle		x						8,4 X 17 X 1,6
8	00 908 706 0	Sicherungsmutter	Locknut	Écrou hex		x						M 8
9	20 060 233 0	Seitenteil -links	Side part -left	Partie latérale -gauche		x						
10	00 292 147 3	Führungsblech -links	Guide plate -left	Tôle de guidage -gauche		x						
11	20 060 050 1	Führungsblech -rechts	Guide plate -right	Tôle de guidage -droite		x						
12	00 905 154 2	Flachrundschraube	Coach bolt	Vis a tête bombée		x						M 10 X 35
13	00 908 212 0	6kt-Mutter	Hex nut	Écrou hex		x						M 10
14	00 910 414 0	Scheibe	Washer	Rondelle		x						10,5 X 21 X 2
15	00 908 758 0	Sicherungsmutter	Locknut	Écrou hex		x						M 10
16	00 905 251 2	Flachrundschraube	Coach bolt	Vis a tête bombée		x						M 10 X 20
17	00 293 838 0	Schutz	Guard	Protecteur		x						
28	20 061 324 0	Seitenteil -rechts	Side part -right	Partie latérale -droite		x						
29	00 900 612 0	6kt-Schraube	Hex head bolt	Boulon tête hex		x						M 8 X 16

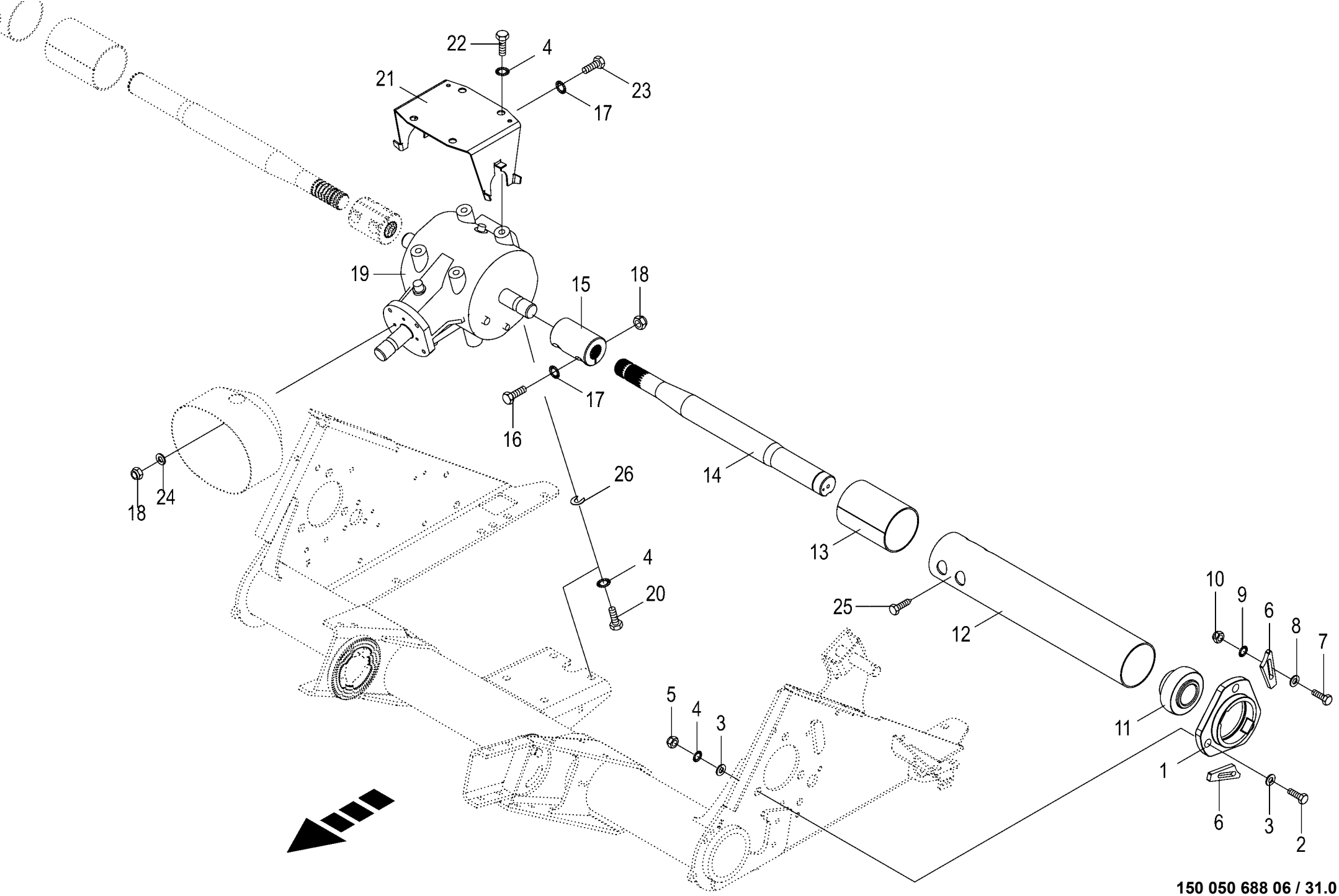

150 050 688 06 / 31.0

150 406 411 05

Antrieb - Getriebe
Drive - Gearbox
Entrainement - Carter

1026400 -

CF 155 XC Xt

150 050 688 06

150 406 411 5 **31.0**

Pos.	ID-Nr.	Benennung	Description	Description	Masch.-Nr-							Bemerkung/Remarks/Remarque
1	20 065 888 0	Lagergehäuse	Bearing housing	Cage de roulement		x						
2	00 901 132 1	6kt-Schraube	Hex head bolt	Boulon tête hex		x						M 16 X 55
3	90 000 470 0	Scheibe	Washer	Rondelle		x						17 X 30 X 4
4	00 909 912 1	Sperrkantscheibe	Detent edged washer	Disque à bord d'arrêt		x						SKM 16
5	00 908 719 0	Sicherungsmutter	Locknut	Écrou hex		x						M 16
6	20 065 880 1	Keil				x						
7	00 900 639 0	6kt-Schraube	Hex head bolt	Boulon tête hex		x						M 10 X 40
8	00 910 361 1	Scheibe	Washer	Rondelle		x						10,5 X 25 X 4
9	00 909 909 1	Sperrkantscheibe	Detent edged washer	Disque à bord d'arrêt		x						SKM 10
10	00 908 758 0	Sicherungsmutter	Locknut	Écrou hex		x						M 10
11	00 934 630 0	Rillenkugellager	Grooved ball bearing	Roulement à gorge		x						UC 310
12	20 065 873 1	Wickelschutz	Anti-wrap guard	Protecteur d'enroulement		x						
13	20 065 874 1	Wickelschutz kurz	Anti-wrap guard short	Protecteur d'enroulement cou.		x						
14	20 065 893 0	Antriebswelle -links	Drive shaft -left	Arbre d'entraînement -gauche		x						Rd. 55 X 660
	20 065 895 0	Antriebswelle -rechts	Drive shaft -right	Arbre d'entraînement -droite		x						Rd. 55 X 660
15	20 062 527 0	Buchse	Bushing	Douille		x						Rd. 75 X 97
16	00 900 301 1	6kt-Schraube	Hex head bolt	Boulon tête hex		x						M 12 X 55 -10.9
17	00 909 910 1	Sperrkantscheibe	Detent edged washer	Disque à bord d'arrêt		x						SKM 12
18	00 908 701 0	Sicherungsmutter	Locknut	Écrou hex		x						M 12
19	20 062 532 0	Hauptgetriebe	Main gearbox	Boîte de vitesses principal		x						
20	00 900 674 0	6kt-Schraube	Hex head bolt	Boulon tête hex		x						M 16 X 35
21	00 292 093 2	Schutzhalter	Guard support	Support de protection		x						
22	00 900 672 0	6kt-Schraube	Hex head bolt	Boulon tête hex		x						M 16 X 20
23	00 900 653 0	6kt-Schraube	Hex head bolt	Boulon tête hex		x						M 12 X 20
24	00 910 506 1	Scheibe	Washer	Rondelle		x						13 X 24 X 2,5
25	00 906 949 0	Blechschraube	Self-tapping screw	Vis autoaraudeuse		x						6,3 X 16
26	20 465 126 0	Ausgleichsscheibe groß	Compensation disc large	Cale, large		x						
	20 465 125 0	Ausgleichsscheibe klein	Compensation disc small	Cale, petite		x						

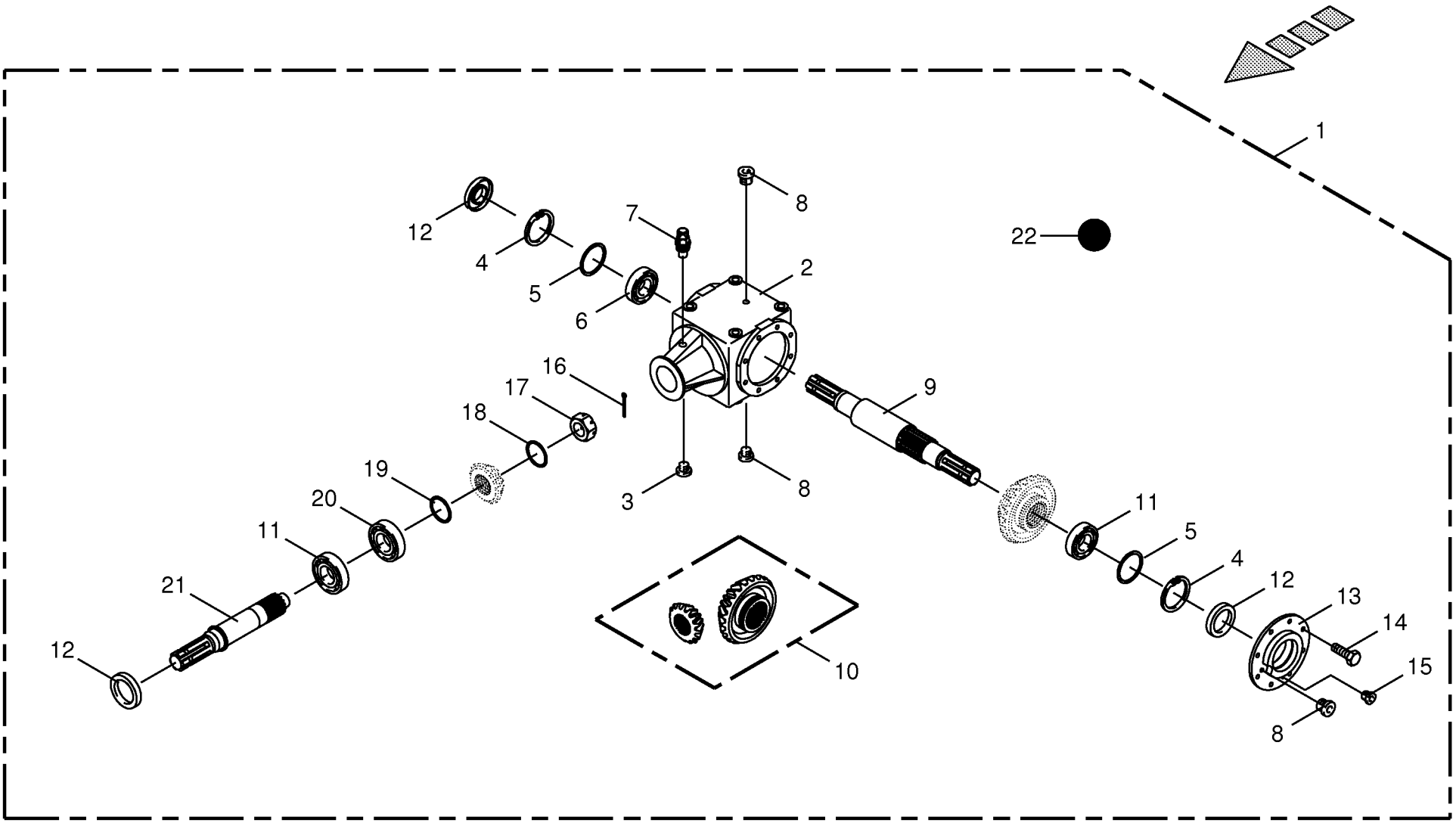

150 050 688 06 / 32.0

150 358 387 01

Hauptgetriebe - Comer
Main gearbox
Boîte de vitesses principal

1026400 -

150 050 688 06

150 358 387 1 **32.0**

Pos.	ID-Nr.	Benennung	Description	Description	Masch.-Nr-	CF 155 XC Xt						Bemerkung/Remarks/Remarque
1	20 062 532 0	Hauptgetriebe	Main gearbox	Boîte de vitesses principal		x						
2	27 001 497 0	Getriebegehäuse	Gearbox housing	Carter du boîte de vitesses		x						
3	00 906 008 0	Verschlussschraube	Screw plug	Bouchon fileté		x						R 3/8"
4	00 911 673 0	Sicherungsring	Circlip	Circlip		x						80 X 2,5
5	00 911 023 0	Passscheibe	Shim ring	Rondelle d'ajustage		x						70 X 80 X 0,3
	00 910 876 0	Passscheibe	Shim ring	Rondelle d'ajustage		x						70 X 80 X 0,5
	00 911 024 1	Passscheibe	Shim ring	Rondelle d'ajustage		x						70 X 80 X 1,0
6	00 930 138 0	Rillenkugellager	Grooved ball bearing	Roulement à gorge		x						6208
7	00 919 832 0	Belüftungsfilter	Breather	Reniflard		x						R 3/8"
8	00 955 524 0	Verschlussschraube	Screw plug	Bouchon fileté		x						3/8"
9	27 005 353 0	Durchgangswelle	Through shaft	Ambre de transmission de passage		x						
10	00 955 846 0	Kegelradsatz	Bevel wheel set	Set du pignon conique		x						Z= 14/29
11	00 932 107 0	Kegelrollenlager	Taper roller bearing	Roulement à rouleaux coniques		x						30208 A
12	00 936 015 1	Radial-Wellendichtring	Radial-shaft sealing ring	Radial-bague d'étanchéité		x						AS 40 X 80 X 10
13	27 001 498 0	Verschlussdeckel	Sealing cap	Couvercle de fermeture		x						
14	00 900 636 0	6kt-Schraube	Hex head bolt	Boulon tête hex		x						M 10 X 25
15	00 906 009 0	Verschlussschraube	Screw plug	Bouchon fileté		x						R 1/4"
16	00 912 271 0	Splint	Cotter pin	Goupille fendue		x						4 X 50
17	00 908 935 1	Kronenmutter	Castellated nut	Ecrou crenele plat		x						M 30 X 1,5
18	00 910 864 1	Passscheibe	Shim ring	Rondelle d'ajustage		x						30 X 42 X 1,0
19	00 910 889 0	Passscheibe	Shim ring	Rondelle d'ajustage		x						40 X 50 X 0,3
	00 910 890 0	Passscheibe	Shim ring	Rondelle d'ajustage		x						40 X 50 X 0,5
	00 910 891 0	Passscheibe	Shim ring	Rondelle d'ajustage		x						40 X 50 X 1
20	00 932 137 0	Kegelrollenlager	Taper roller bearing	Roulement à rouleaux coniques		x						30308 A
21	00 955 847 0	Eingangswelle	Input shaft	Arbre d'entrèe		x						
22	00 926 101 0	Getriebeöl -Id.-Nr.= 1ltr	Oil -Id.-no.= 1ltr	Huile -Id.-no.= 1ltr		1,6						

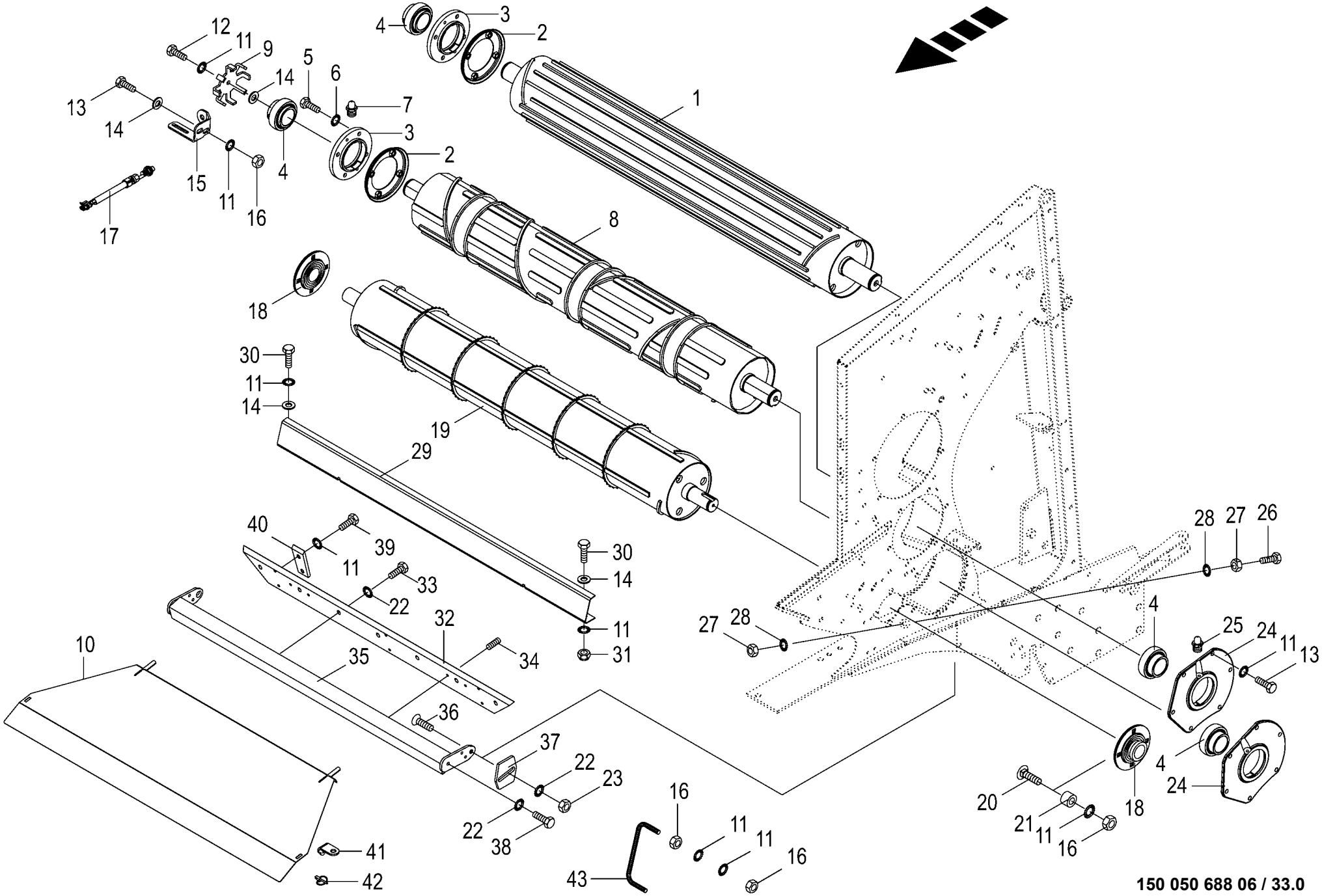

150 050 688 06 / 33.0

150 457 725 02

Netzwalzen
Net rollers
Cylindres de filet

1026400 -

150 050 688 06

150 457 725 2 **33.0**

Pos.	ID-Nr.	Benennung	Description	Description	Masch.-Nr-	CF 155 XC Xt						Bemerkung/Remarks/Remarque
1	20 064 289 1	Netzwalze oben -oben	Net roller top -top	Cylindre à filet en haut -en haut		x						
2	00 292 060 0	Wickelschutz	Wrapping guard	Protecteur du système de liage		x						
3	20 061 405 1	Lagergehäuse	Bearing housing	Cage de roulement		x						Rd. 170
4	00 934 611 0	Rillenkugellager	Grooved ball bearing	Roulement à gorge		x						UC 211
5	00 900 655 0	6kt-Schraube	Hex head bolt	Boulon tête hex		x						M 12 X 25
6	00 909 910 1	Sperrkantscheibe	Detent edged washer	Disque à bord d'arrêt		x						SKM 12
7	00 919 108 0	Kegelschmiernippel	Grease niple	Graisseur à cone		x						AM 6 X 1
8	20 266 262 1	Folienwalze spiralförmig 208mm	Film roller spirally 208 mm	Rouleau pour film en spirale		x						
				208mm								
9	00 279 595 0	Signalscheibe	Indicator disc	Disque de signalisation		x						Rd. 108
10	20 068 766 2	Schmutzabweisblech	Dirt deflection sheet	Toile de protection contre la saleté		x						
11	00 909 909 1	Sperrkantscheibe	Detent edged washer	Disque à bord d'arrêt		x						SKM 10
12	00 900 638 0	6kt-Schraube	Hex head bolt	Boulon tête hex		x						M 10 X 35
13	00 900 636 0	6kt-Schraube	Hex head bolt	Boulon tête hex		x						M 10 X 25
	00 900 637 0	6kt-Schraube	Hex head bolt	Boulon tête hex		x						M 10 X 30
	00 900 634 0	6kt-Schraube	Hex head bolt	Boulon tête hex		x						M 10 X 20
14	00 910 414 0	Scheibe	Washer	Rondelle		x						10,5 X 21 X 2
15	20 066 772 0	Sensorhalter	Sensor support	Support de capteur		x						
16	00 908 212 0	6kt-Mutter	Hex nut	Écrou hex		x						M 10
17	00 302 409 2	Ind. Näherungsschalter Namur	Namur sensor Namur M12	Capt. Namur		x						
		M12 6mm										
18	00 934 019 1	Flanschlager	Flange bearing	Palier a bride		x						
19	20 064 286 0	Netzwalze -vorn	Net roller -front	Cylindre de filet -devant		x						
20	00 904 754 2	Flachrundschraube	Coach bolt	Vis a tête bombée		x						M 10 X 35
	00 904 850 1	Flachrundschraube	Coach bolt	Vis a tête bombée		x						M 10 X 25
21	20 061 362 0	Buchse	Bushing	Douille		x						11 X 22 X 10
22	00 909 910 1	Sperrkantscheibe	Detent edged washer	Disque à bord d'arrêt		x						SKM 12
23	00 908 215 0	6kt-Mutter	Hex nut	Écrou hex		x						M 12
24	00 292 145 2	Flanschlagergehäuse	Flange bearing housing	Corps de palier à bride		x						
25	00 919 105 0	Kegelschmiernippel	Grease niple	Graisseur à cone		x						AM 8 X 1
26	00 901 008 1	6kt-Schraube	Hex head bolt	Boulon tête hex		x						M 8 X 80
27	00 908 210 0	6kt-Mutter	Hex nut	Écrou hex		x						M 8
28	00 909 908 1	Sperrkantscheibe	Detent edged washer	Disque à bord d'arrêt		x						SKM 8
29	20 068 756 0	Spritzschutz	Splash guard	Protection contre les projections		x						
30	00 900 637 0	6kt-Schraube	Hex head bolt	Boulon tête hex		x						M 10 X 30
31	00 908 758 0	Sicherungsmutter	Locknut	Écrou hex		x						M 10
32	20 263 603 1	Abstreiferblech f. Folie	Scraper sheet for film	Tôle de racloir p. film		x						
33	00 900 657 0	6kt-Schraube	Hex head bolt	Boulon tête hex		x						M 12 X 35

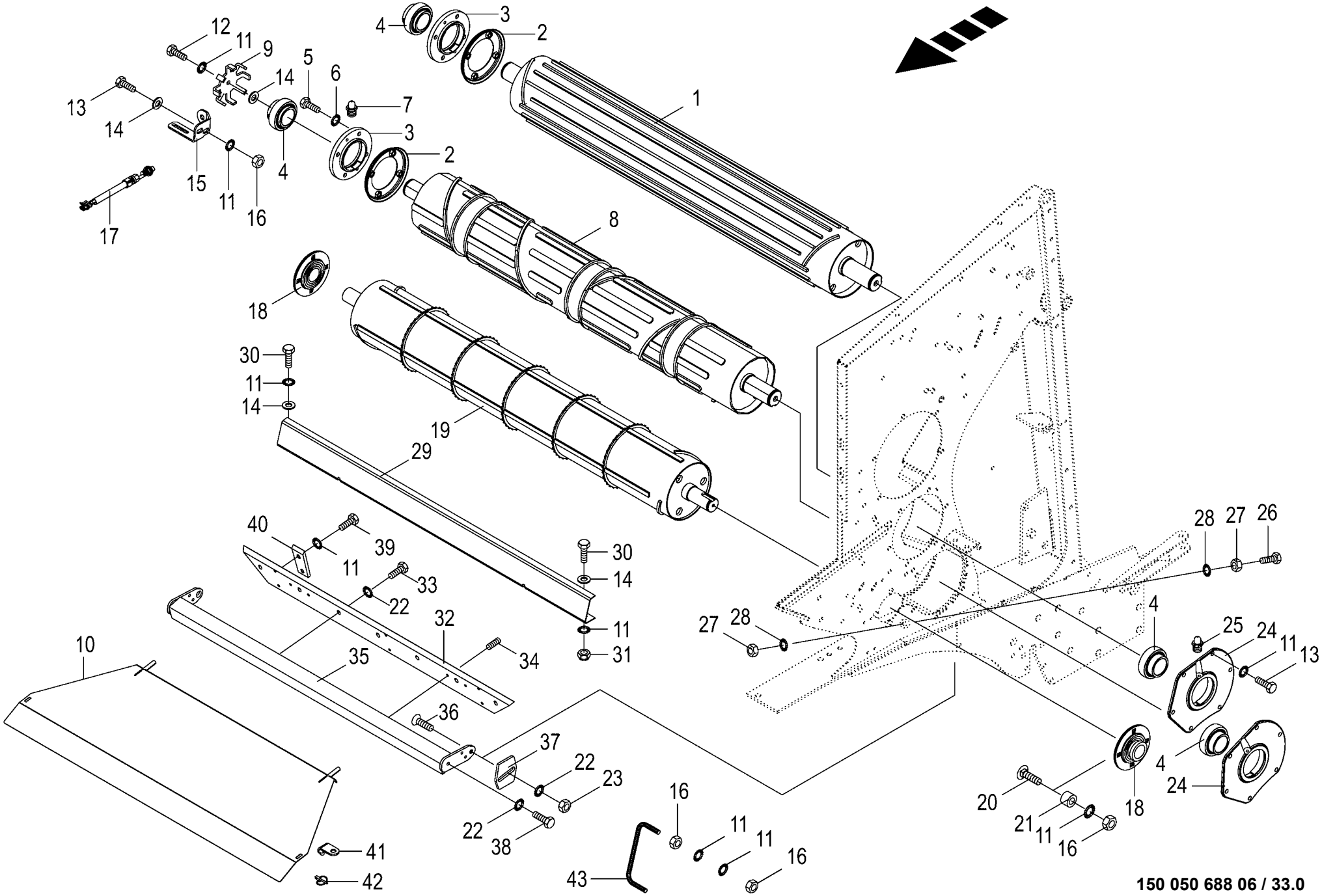

150 050 688 06 / 33.0

150 457 725 02

Netzwalzen
Net rollers
Cylindres de filet

1026400 -

150 050 688 06

150 457 725 2 **33.0**

Pos.	ID-Nr.	Benennung	Description	Description	Masch.-Nr-	CF 155 XC Xt						Bemerkung/Remarks/Remarque
34	00 905 933 1	Gewindestift	Threaded pin	Goujon fileté		x						M 10 X 12
35	20 061 977 1	Abstreifer	Scraper	Racloir		x						
36	00 904 064 0	Senkschraube	Countersunkscrew	Vis à tête fraisée		x						M 12 X 35
37	20 060 676 2	Platte	Plate	Plaque		x						
38	00 900 656 0	6kt-Schraube	Hex head bolt	Boulon tête hex		x						M 12 X 30
39	00 900 632 0	6kt-Schraube	Hex head bolt	Boulon tête hex		x						M 10 X 16
40	20 263 602 0	Abstreifer	Scraper	Racloir		x						
41	20 068 767 0	Winkel Schmutzabweisblech	Angle dirt deflection sheet	Équerre tôle déflectrice de saleté		x						
42	00 917 004 1	Klappstecker	Linch pin	Goupille clip		x						5 X 32
43	20 469 705 0	Schutzbügel Folienrolle				1						

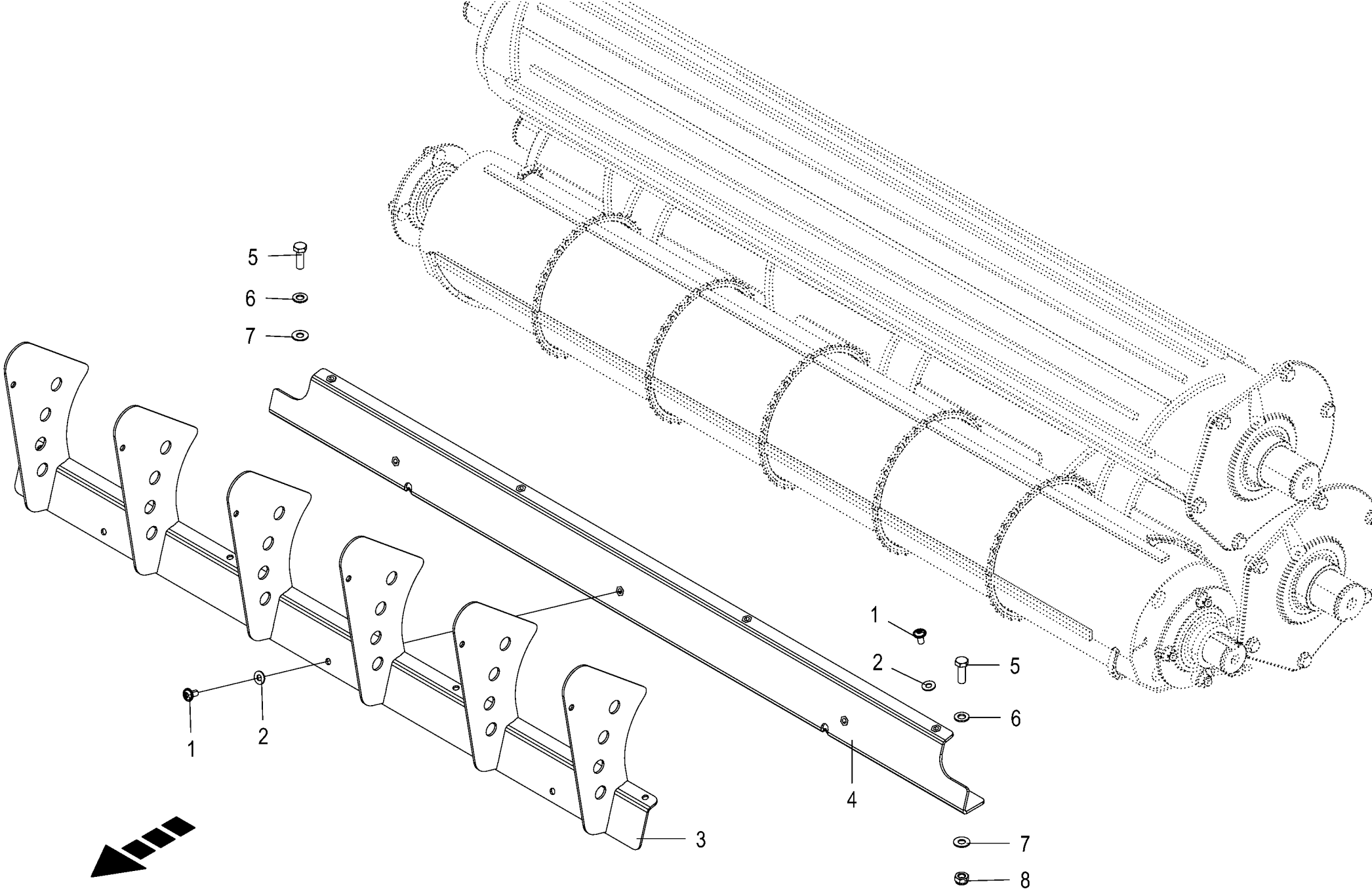

150 050 688 06 / 34.0

150 513 794 02

Zuführeinheit - Folienbindung -optional Feeder unit - Foil binding Unité d´alimentation - Feuille de liaison					1026400 -	CF155XCXt						150 050 688 06 150 513 794 2 34.0
Pos.	ID-Nr.	Benennung	Description	Description	Masch.-Nr-							Bemerkung/Remarks/Remarque
1	90 001 648 0	Linsenflanschschraube Torx M8x16	Lense head torx screw M8x16	Vis à brides à tête bomb Torx M8x16 ZnNi		x						
2	00 909 908 1	Sperrkantscheibe	Detent edged washer	Disque à bord d'arrêt		x						SKM 8
3	20 460 024 1	Halteblech				1						
4	20 460 028 1	Spritzschutz				1						
5	00 900 637 0	6kt-Schraube	Hex head bolt	Boulon tête hex		x						M 10 X 30
6	00 910 414 0	Scheibe	Washer	Rondelle		x						10,5 X 21 X 2
7	00 909 909 1	Sperrkantscheibe	Detent edged washer	Disque à bord d'arrêt		x						SKM 10
8	00 908 758 0	Sicherungsmutter	Locknut	Écrou hex		x						M 10

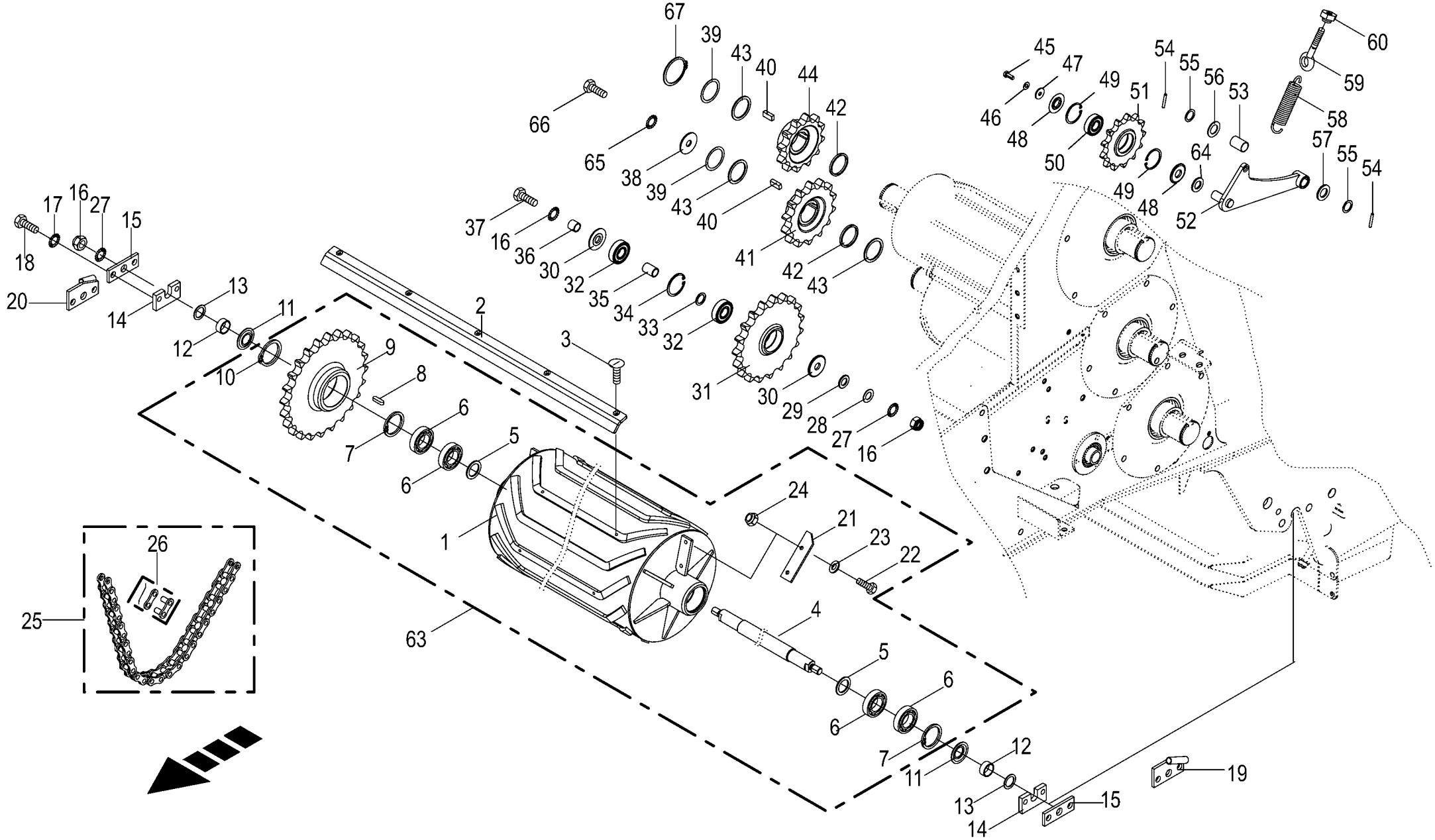

150 050 688 06 / 35.0

150 404 647 06

Starterwalze / Kettenantrieb
Starter roller / Chain drive
Rouleau starter / Entraînement par chaîne

1026400 -

150 050 688 06

150 404 647 6 **35.0**

Pos.	ID-Nr.	Benennung	Description	Description	Masch.-Nr-	CF155XCXt						Bemerkung/Remarks/Remarque
1	20 066 157 0	Starterwalze	Starter roller	Rouleau starter		x						
2	20 461 612 0	Förderleiste	Conveyor bar	Glissière de transport		6						
3	00 904 025 1	Senkschraube	Countersunkscrew	Vis à tête fraisée		x						M 8 X 25
4	20 066 144 2	Achse Starterwalze	Axle starter roller	Essieu rouleau de démarrage		x						
5	00 911 134 0	Passscheibe	Shim ring	Rondelle d'ajustage		x						35 X 45 X 1,0
6	00 930 537 0	Rillenkugellager	Grooved ball bearing	Roulement à gorge		x						6207 2RS
7	00 911 668 0	Sicherungsring	Circlip	Circlip		x						72 X 2,5
8	00 915 123 0	Passfeder	Fit-in key	Clavette		x						B 10 X 8 X 40
9	20 068 797 1	Kettenrad 1 1/2" Z=21 90mm	Sprocket wheel 1 1/2" Z=21 90mm	Roue à chaîne 1 1/2" Z=21 90mm		x						
10	00 911 546 0	Sicherungsring	Circlip	Circlip		x						A 88 X 3,0
11	20 066 202 0	Abdeckscheibe	Cover disc	Rondelle de recouvrement		x						
12	00 266 050 1	Distanzring	Spacer ring	Bague d'écartement		x						44.5 X 4.5 X 16
13	00 911 136 1	Passscheibe	Shim ring	Rondelle d'ajustage		x						35 X 45 X 2,0
14	20 066 147 0	Haltestück	Holding piece	Pièce de retenue		x						
15	00 273 635 3	WALZENHALTER	Roller support FL 40 X 8 X 110	Porte-rouleaux FL 40 X 8 X 110		x						
16	00 908 721 0	Sicherungsmutter	Locknut	Écrou hex		x						M 20
17	00 909 904 1	Sperrkantscheibe	Detent edged washer	Disque à bord d'arrêt		x						SKZ 16
18	00 900 675 0	6kt-Schraube	Hex head bolt	Boulon tête hex		x						M 16 X 40
19	20 063 388 0	Seilführung -links	Rope guide -left	Guidage du câble -gauche		x						
20	20 063 389 0	Seilführung -rechts	Rope guide -right	Guidage du câble -droite		x						
21	20 062 075 0	Gummipaddel	Rubber paddle	Pagaie en coutchouc		x						
22	00 900 616 0	6kt-Schraube	Hex head bolt	Boulon tête hex		x						M 8 X 25
23	00 910 603 0	Scheibe	Washer	Rondelle		x						8,4 X 24 X 2
24	00 908 706 0	Sicherungsmutter	Locknut	Écrou hex		x						M 8
25	90 002 486 0	Rollenkette einf 1 1/2"x62Ro kpl 191kN	Roller chain, single 5"x62Ro cpl. 191ND	Chaîne art. simple 5"x62Ro cpl. 191kN		x						
26	90 001 778 0	Steckglied	Split link	Maille brisée		x						1 1/2"
	90 001 779 0	Gekröpftes Glied	Cranked chain link	Maillon coudé		x						1 1/2"
27	00 909 913 1	Sperrkantscheibe	Detent edged washer	Disque à bord d'arrêt		x						SKM 20
28	00 910 512 2	Scheibe	Washer	Rondelle		x						21 X 37 X 3
29	20 025 265 0	Scheibe	Washer	Rondelle		x						21 X 37 X 1,5
30	20 066 126 0	Lagerdeckel	Cover	Couvercle de palier		x						
31	20 064 272 0	Kettenrad	Chain sprocket	Roue à chaînes		x						1 1/2" Z=19
32	00 930 565 0	Rillenkugellager	Grooved ball bearing	Roulement à gorge		x						6305 2RS
33	00 910 710 0	Stützscheibe	Supporting disc	Rondelle diélectrique		x						S 25 X 35 X 2,0
34	00 911 659 0	Sicherungsring	Circlip	Circlip		x						62 X 2,0
35	20 066 128 0	Lagerbuchse	Bearing bush	Coussinet		x						20,1 X 25,1 X 36
36	00 292 144 1	Lagerbuchse	Bearing bushing	Coussinet		x						

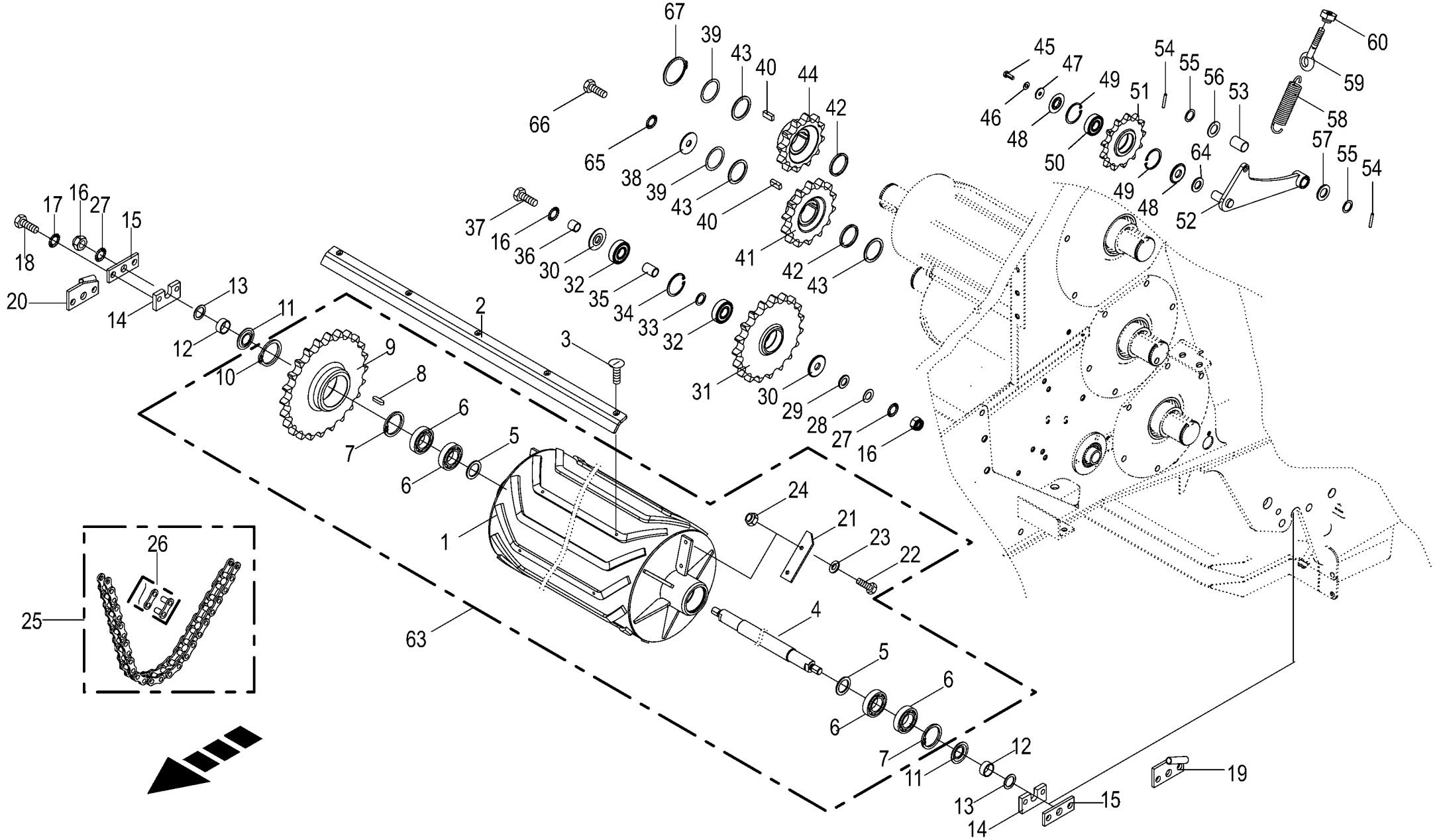

150 050 688 06 / 35.0

150 404 647 06

Starterwalze / Kettenantrieb
Starter roller / Chain drive
Rouleau starter / Entraînement par chaîne

1026400 -

150 050 688 06

150 404 647 6 **35.0**

Pos.	ID-Nr.	Benennung	Description	Description	Masch.-Nr-	CF 155 XC Xt						Bemerkung/Remarks/Remarque
37	00 901 211 1	6kt-Schraube	Hex head bolt	Boulon tête hex		x						M 20 X 120
38	00 910 642 0	Scheibe	Washer	Rondelle		x						13 X 70 X 6
39	00 910 815 0	Passscheibe	Shim ring	Rondelle d'ajustage		x						55 X 68 X 1,0
40	00 915 035 0	Passfeder	Fit-in key	Clavette		x						B 14 X 9 X 32
41	20 064 274 0	Kettenrad	Chain sprocket	Roue à chaînes		x						1 1/2" Z=14
42	00 180 489 0	Distanzring	Spacer ring	Bague d'écartement		x						63,5 X 4 X 5
43	00 910 703 1	Stützscheibe	Supporting disc	Rondelle diélectrique		x						S 55 X 68 X 3,0
44	20 064 275 0	Kettenrad	Chain sprocket	Roue à chaînes		x						1 1/2" Z=12
45	00 900 636 0	6kt-Schraube	Hex head bolt	Boulon tête hex		x						M 10 X 25
46	00 909 909 1	Sperrkantscheibe	Detent edged washer	Disque à bord d'arrêt		x						SKM 10
47	00 910 353 0	Scheibe	Washer	Rondelle		x						11 X 34 X 3
48	20 261 257 0	Abdeckscheibe	Cover disc	Disque de recouvrement		x						
49	00 911 659 0	Sicherungsring	Circlip	Circlip		x						62 X 2,0
50	00 930 565 0	Rillenkugellager	Grooved ball bearing	Roulement à gorge		x						6305 2RS
51	20 261 256 0	Kettenrad 1 1/2", Z=13	Sprocket wheel 1 1/2" z=13	Roue à chaîne 1 1/2", Z=13		x						
52	20 263 462 0	Kettenspanner m. Buchse	Chain tensioner with bushing	Tendeur de chaîne avec douille		x						
53	00 934 917 0	Lagerbuchse	Bearing bush	Coussinet		x						25 X 28 X 40
54	00 912 644 2	Spannstift	Roll pin	Goupille de serrage		x						6 X 40
55	00 910 844 1	Passscheibe	Shim ring	Rondelle d'ajustage		x						25 X 35 X 1,0
56	00 910 653 1	Scheibe	Washer	Rondelle		x						26 X 44 X 2
57	00 910 514 1	Scheibe	Washer	Rondelle		x						26 X 44 X 4
58	00 250 067 4	Zugfeder	Tension spring	Ressort de traction		x						5 X 30 X 150
59	00 905 341 0	Ösenschraube	Eye screw	Vis à oeillet		x						M 10 X 195
60	20 261 312 0	Spannmutter M10 A3G	Clamping nut M10 A3G	Ecrou M10 A3G		x						
63	20 066 166 3	Starterwalze	Starter roller	Rouleau de démarrage		x						
64	00 910 367 0	Scheibe	Washer	Rondelle		x						25 X 44 X 4
65	00 909 910 1	Sperrkantscheibe	Detent edged washer	Disque à bord d'arrêt		x						SKM 12
66	00 900 655 0	6kt-Schraube	Hex head bolt	Boulon tête hex		x						M 12 X 25
67	00 911 557 1	Sicherungsring	Circlip	Circlip		1						A 55 X 2,0

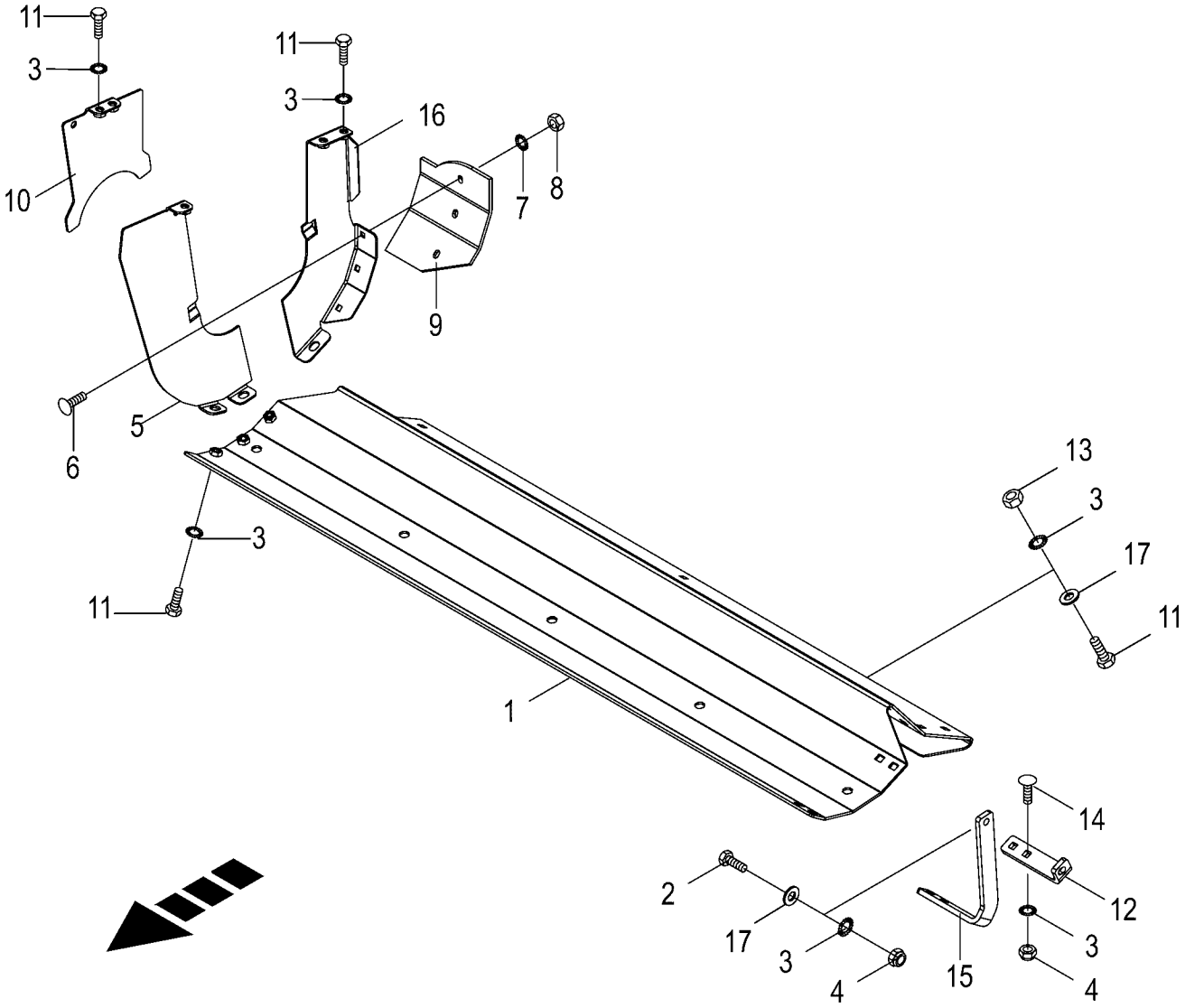

150 050 688 06 / 36.0

150 406 440 07

Blech unter Starterwalze Plate below starter roller Tôle sous rouleau starter					1026400 -	CF 155 XC Xt						150 050 688 06 150 406 440 7 36.0
Pos.	ID-Nr.	Benennung	Description	Description	Masch.-Nr-							Bemerkung/Remarks/Remarque
1	20 067 643 2	Starterwalzenblech	Starter roller sheet	Tôle du rouleau de démarrage		x						
2	00 900 638 0	6kt-Schraube	Hex head bolt	Boulon tête hex		x						M 10 X 35
	00 901 434 0	6kt-Schraube	Hex head bolt	Boulon tête hex		x						M 10 X 55
3	00 909 909 1	Sperrkantscheibe	Detent edged washer	Disque à bord d'arrêt		x						SKM 10
4	00 908 758 0	Sicherungsmutter	Locknut	Écrou hex		x						M 10
5	20 067 450 1	Blechhälfte vorne	Sheet half front	Demi-tôle avant		x						
6	00 904 731 2	Flachrundschraube	Coach bolt	Vis a tête bombée		x						M 8 X 20
7	00 909 908 1	Sperrkantscheibe	Detent edged washer	Disque à bord d'arrêt		x						SKM 8
8	00 908 030 0	6kt-Mutter	Hex nut	Écrou hex		x						M 8
9	20 066 562 0	Gummistreifen	Rubber strip	Bande en caoutchouc		x						
10	20 067 387 0	Verschlussblech	End plate	Tôle de fermeture		x						
11	00 900 636 0	6kt-Schraube	Hex head bolt	Boulon tête hex		x						M 10 X 25
	00 900 634 0	6kt-Schraube	Hex head bolt	Boulon tête hex		x						M 10 X 20
12	20 066 133 0	Halter hinten	Support rear	Support arrière		x						
13	00 908 212 0	6kt-Mutter	Hex nut	Écrou hex		x						M 10
14	00 904 745 1	Flachrundschraube	Coach bolt	Vis a tête bombée		x						M 10 X 30
15	20 066 135 0	Halter vorne, links	Support front, left	Support avant ga.		x						
16	20 067 389 2	Blechhälfte hinten	Sheet half rear	Demi-tôle arrière		x						
17	00 910 414 0	Scheibe	Washer	Rondelle		x						10,5 X 21 X 2

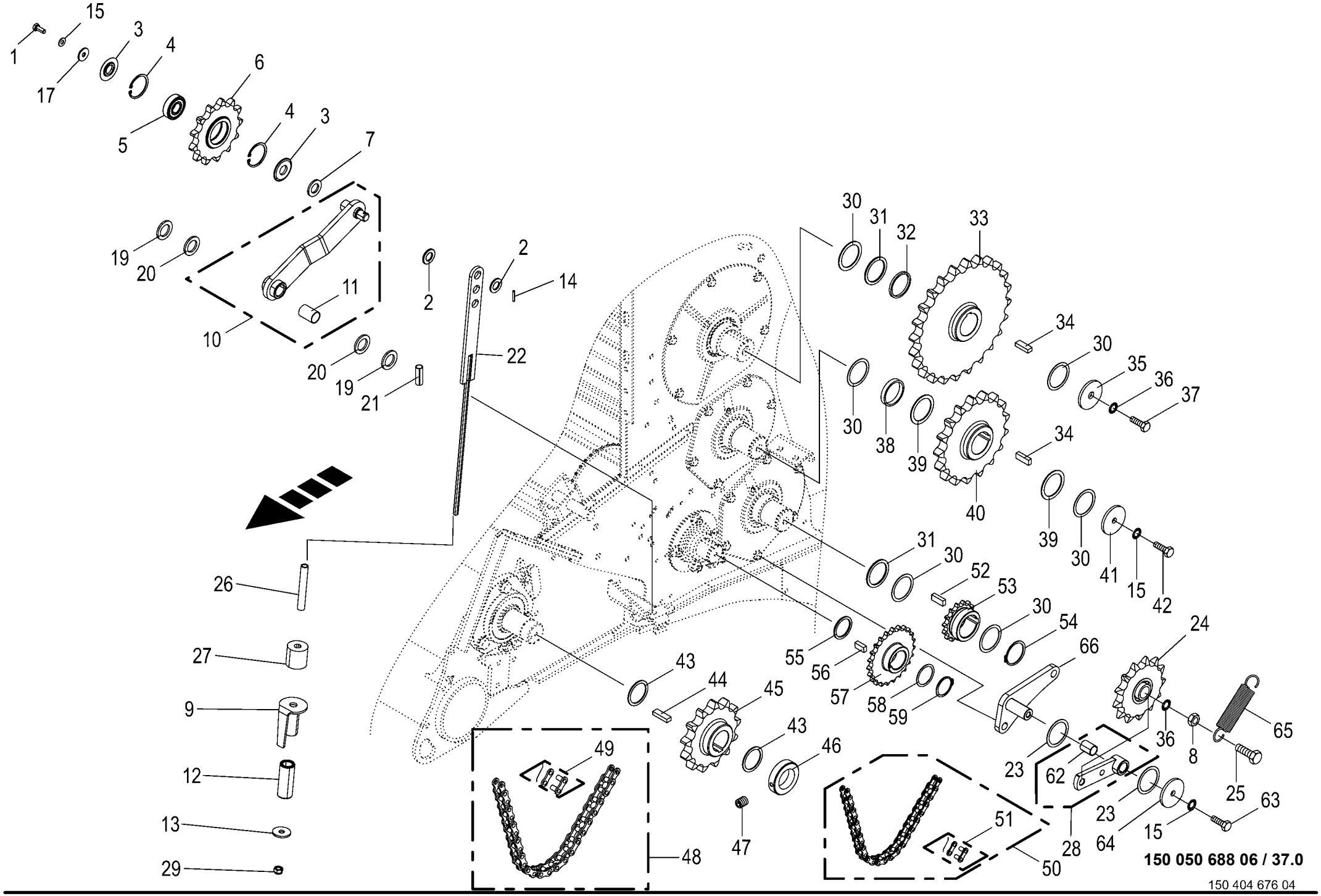
1
15
17
3
4
5
6
4
3
7
19
20
10
11
2
2
14
22
20
19
21
26
27
9
12
13
29
30
31
32
33
34
30
35
36
37
30
38
39
40
34
39
30
41
15
42
31
30
52
53
30
54
55
56
57
58
59
66
24
43
44
45
43
46
47
49
48
23
62
36
8
65
25
23
64
15
63
51
28
50
150 050 688 06 / 37.0
150 404 676 04

Kettenantrieb links Chain drive lh side Entraînement par chaîne côte gauche					1026400 -	CF 155 XC Xt						150 050 688 06 150 404 676 4 37.0
Pos.	ID-Nr.	Benennung	Description	Description	Masch.-Nr-							Bemerkung/Remarks/Remarque
1	00 900 636 0	6kt-Schraube	Hex head bolt	Boulon tête hex		x						M 10 X 25
2	90 000 512 0	Scheibe	Washer	Rondelle		x						21 X 37 X 3
3	20 261 257 0	Abdeckscheibe	Cover disc	Disque de recouvrement		x						
4	00 911 659 0	Sicherungsring	Circlip	Circlip		x						62 X 2,0
5	00 930 565 0	Rillenkugellager	Grooved ball bearing	Roulement à gorge		x						6305 2RS
6	20 261 256 0	Kettenrad 1 1/2", Z=13	Sprocket wheel 1 1/2” z=13	Roue à chaîne 1 1/2", Z=13		x						
7	00 910 367 0	Scheibe	Washer	Rondelle		x						25 X 44 X 4
8	00 908 011 1	6kt-Mutter	Hex nut	Écrou hex		x						M 16
9	20 464 429 0	Federführung	Spring guide	Guidage de ressort		x						
10	20 463 795 0	Kettenspanner m. DU-Buchse	Chain tensioner with DU bushing	Tendeur de chaîne avec douille DU		x						
11	00 934 917 0	Lagerbuchse	Bearing bush	Coussinet		x						25 X 28 X 40
12	27 022 990 0	Druckfeder 5 x 32 x 110 ZLÜ	Compression spring 5 x 32 x 110 ZLÜ	Ressort de compression 5 x 32 x 110 ZLÜ		x						
13	00 910 643 1	Scheibe	Washer	Rondelle		x						13,5 X 44 X 4
14	00 912 613 2	Spannstift	Roll pin	Goupille de serrage		x						5 X 30
15	00 909 909 1	Sperrkantscheibe	Detent edged washer	Disque à bord d'arrêt		x						SKM 10
16	00 908 212 0	6kt-Mutter	Hex nut	Écrou hex		x						M 10
17	00 910 353 0	Scheibe	Washer	Rondelle		x						11 X 34 X 3
18	00 908 758 0	Sicherungsmutter	Locknut	Écrou hex		x						M 10
19	00 910 844 1	Passscheibe	Shim ring	Rondelle d’ajustage		x						25 X 35 X 1,0
20	00 910 514 1	Scheibe	Washer	Rondelle		x						26 X 44 X 4
21	00 912 673 2	Spannstift	Roll pin	Goupille de serrage		x						8 X 35
22	20 261 005 1	Zuglasche	Draw shackle	Patte de traction		x						
23	00 910 808 1	Passscheibe	Shim ring	Rondelle d’ajustage		x						20 X 28 X 0,3
	00 910 826 1	Passscheibe	Shim ring	Rondelle d’ajustage		x						20 X 28 X 1,0
24	00 922 313 1	Kettenrad	Chain sprocket	Roue à chaînes		x						3/4" Z= 13
25	00 900 345 1	6kt-Schraube	Hex head bolt	Boulon tête hex		x						M 16 X 80
26	20 064 757 0	Hülse	Bushing	Douille		x						Lg.= 120
27	00 250 308 0	Puffer	Buffer	Tampon		x						Rd. 50 X 17 X 50
28	20 261 334 0	Kettenspanner m. DU-Buchse	Chain tensioner Nw with DU-bushing	Tendeur de chaîne avec douille DU		x						
29	00 908 701 0	Sicherungsmutter	Locknut	Écrou hex		x						M 12
30	00 910 812 0	Passscheibe	Shim ring	Rondelle d’ajustage		x						55 X 68 X 0,1
	00 910 813 0	Passscheibe	Shim ring	Rondelle d’ajustage		x						55 X 68 X 0,3
	00 910 814 0	Passscheibe	Shim ring	Rondelle d’ajustage		x						55 X 68 X 0,5
	00 910 815 0	Passscheibe	Shim ring	Rondelle d’ajustage		x						55 X 68 X 1,0
31	00 910 703 1	Stützscheibe	Supporting disc	Rondelle diélectrique		x						S 55 X 68 X 3,0

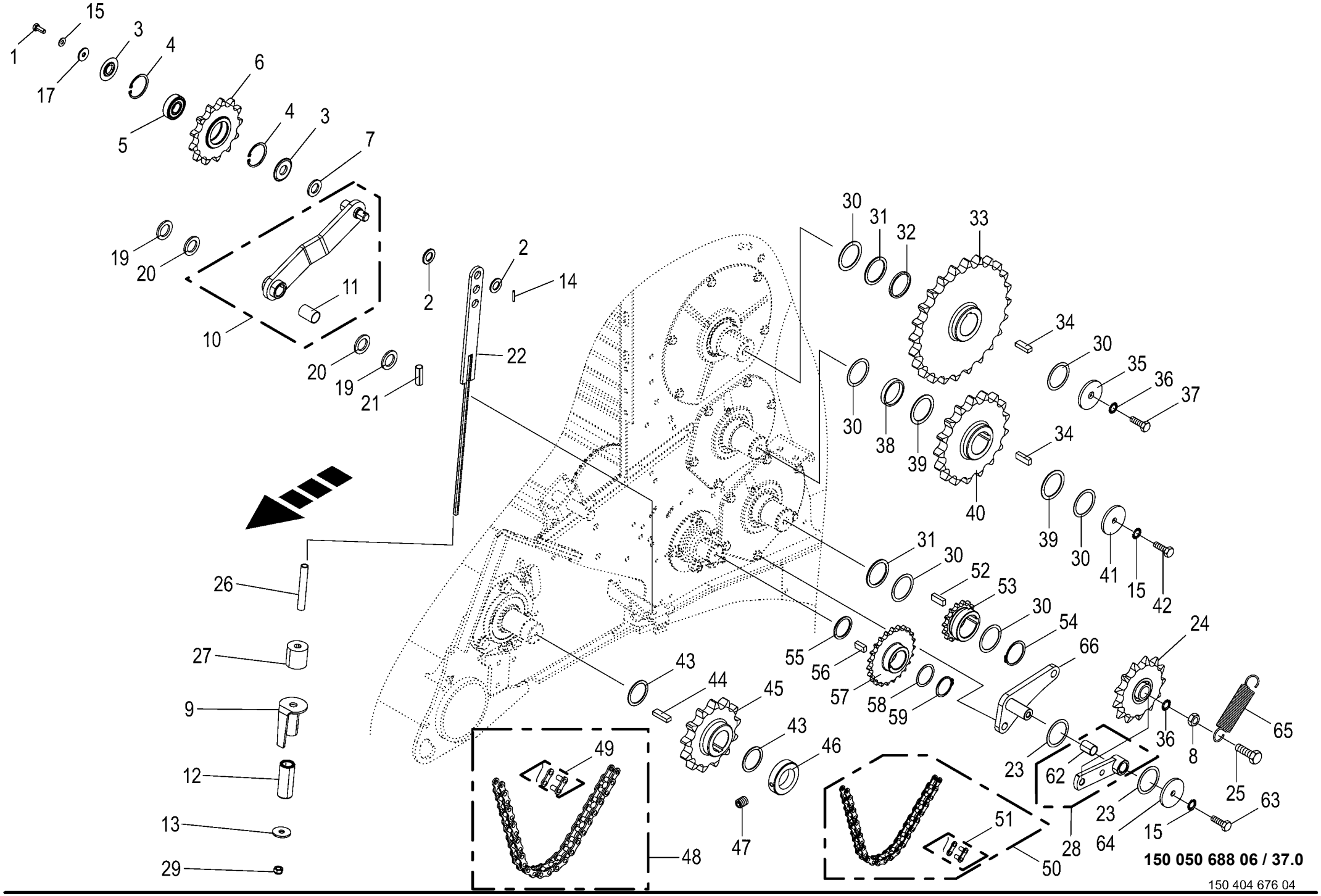
1
15
17
3
4
5
6
4
3
7
19
20
10
11
2
2
14
22
20
19
21
26
27
9
12
13
29
30
31
32
33
34
30
35
36
37
30
38
39
40
34
39
30
41
15
42
31
30
52
53
30
54
55
56
57
58
59
66
24
43
44
45
43
46
47
49
48
23
62
36
8
65
25
23
64
15
63
51
28
50
150 050 688 06 / 37.0
150 404 676 04

Kettenantrieb links
Chain drive lh side
Entraînement par chaîne côte gauche

1026400 -

150 050 688 06

150 404 676 4 **37.0**

Pos.	ID-Nr.	Benennung	Description	Description	Masch.-Nr-	CF 155 XC Xt						Bemerkung/Remarks/Remarque
32	00 180 489 0	Distanzring	Spacer ring	Bague d'écartement		x						63,5 X 4 X 5
33	20 064 322 0	Kettenrad	Chain sprocket	Roue à chaînes		x						1 1/2" Z= 24
34	00 915 007 0	Passfeder	Fit-in key	Clavette		x						B 14 X 9 X 40
35	00 910 646 0	Scheibe	Washer	Rondelle		x						17 X 70 X 6
36	00 909 912 1	Sperrkantscheibe	Detent edged washer	Disque à bord d'arrêt		x						SKM 16
37	00 900 335 1	6kt-Schraube	Hex head bolt	Boulon tête hex		x						M 16 X 30
38	00 293 459 0	Distanzrohr	Spacer tube	Tube d'entretoisement		x						55,5 X 63,5 X 10
39	00 910 914 0	Passscheibe	Shim ring	Rondelle d'ajustage		x						56 X 72 X 1,0
	00 910 915 0	Passscheibe	Shim ring	Rondelle d'ajustage		x						56 X 72 X 2,0
40	20 064 323 0	Kettenrad	Chain sprocket	Roue à chaînes		x						1 1/2" Z= 17
41	00 910 642 0	Scheibe	Washer	Rondelle		x						13 X 70 X 6
42	00 900 655 0	6kt-Schraube	Hex head bolt	Boulon tête hex		x						M 12 X 25
43	00 910 903 0	Passscheibe	Shim ring	Rondelle d'ajustage		x						50 X 62 X 0,5
	00 910 904 0	Passscheibe	Shim ring	Rondelle d'ajustage		x						50 X 62 X 1,0
	00 910 905 1	Passscheibe	Shim ring	Rondelle d'ajustage		x						50 X 62 X 2,0
44	00 915 205 0	Passfeder	Fit-in key	Clavette		x						B 14 X 9 X 45
45	20 064 324 0	Kettenrad	Chain sprocket	Roue à chaînes		x						1 1/2" Z= 13
46	00 911 326 1	Stellring	Collar	Bague d'arrêt		x						A= 50
47	00 905 933 1	Gewindestift	Threaded pin	Goujon fileté		x						M 10 X 12
48	90 002 037 0	Rollenkette	Roller chain	Chain à rouleaux		x						1 1/2" X 69 Ro
49	90 001 778 0	Steckglied	Split link	Maille brisée		x						1 1/2"
	90 001 779 0	Gekröpftes Glied	Cranked chain link	Maillon coudé		x						1 1/2"
50	90 002 336 0	Rollenkette einf 3/4"x42Ro kpl 40kN	Roller chain, single 3"x42Ro cpl. 40kN	Chaîne art. simple 3"x42Ro cpl. 40kN		x						
51	00 921 980 0	Steckglied	Split link	Maille brisée		x						3/4"
52	00 915 003 0	Passfeder	Fit-in key	Clavette		x						B 14 X 9 X 36
53	20 068 618 0	Kettenrad 3/4", Z=15, B=55	Sprocket wheel 3/4", Z=15, B= 55	Roue à chaîne 3/4", Z=15, B=55		x						
54	00 911 557 1	Sicherungsring	Circlip	Circlip		x						A 55 X 2,0
55	00 910 732 1	Stützscheibe	Supporting disc	Rondelle diélectrique		x						S 45 X 55 X 3,0
56	00 915 006 0	Passfeder	Fit-in key	Clavette		x						B 14 X 9 X 28
57	20 068 641 0	Kettenrad 3/4", Z=23, B=45	Sprocket wheel 3/4", Z=23, B= 45	Roue à chaîne 3/4", Z=23, B=45		x						
58	00 910 899 0	Passscheibe	Shim ring	Rondelle d'ajustage		x						45 X 55 X 1
59	00 911 549 1	Sicherungsring	Circlip	Circlip		x						A 45 X 1,75
60	90 000 121 0	Scheibe	Washer	Rondelle		x						10,5 X 30 X 2,5
61	20 061 202 0	Spannarm	Tension arm	Levier tendeur		x						Lg.= 178
62	00 934 910 0	Lagerbuchse	Bearing bush	Coussinet		x						20 X 23 X 30
63	00 900 634 0	6kt-Schraube	Hex head bolt	Boulon tête hex		x						M 10 X 20
65	00 340 104 3	Zugfeder	Tension spring	Ressort de traction		x						3,2 X 31,7 X 170

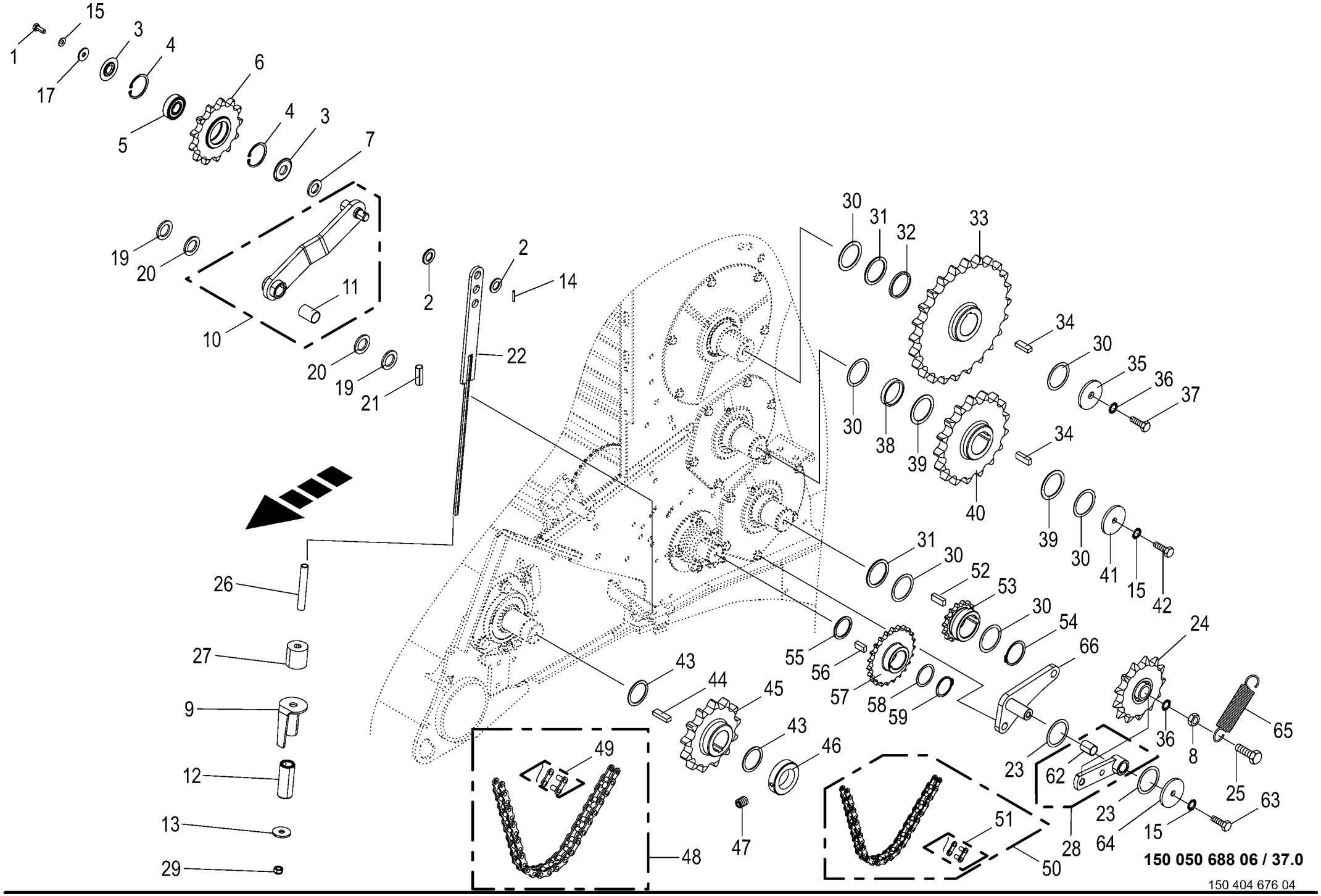
1
15
17
3
4
5
6
4
3
7
19
20
10
11
2
2
14
22
20
19
21
26
27
9
12
13
29
30
31
32
33
34
30
35
36
37
30
38
39
40
34
39
30
41
15
42
31
30
52
53
30
54
55
56
57
58
59
66
24
43
44
45
43
46
47
49
48
23
62
36
8
65
25
23
64
15
63
51
28
50
150 050 688 06 / 37.0
150 404 676 04

Kettenantrieb links Chain drive lh side Entraînement par chaîne côte gauche					1026400 -	CF 155 XC Xt						150 050 688 06 150 404 676 4 37.0
Pos.	ID-Nr.	Benennung	Description	Description	Masch.-Nr-							Bemerkung/Remarks/Remarque
66	20 261 274 1	Halteplatte	Holding plate	Plaque de fixation		x						

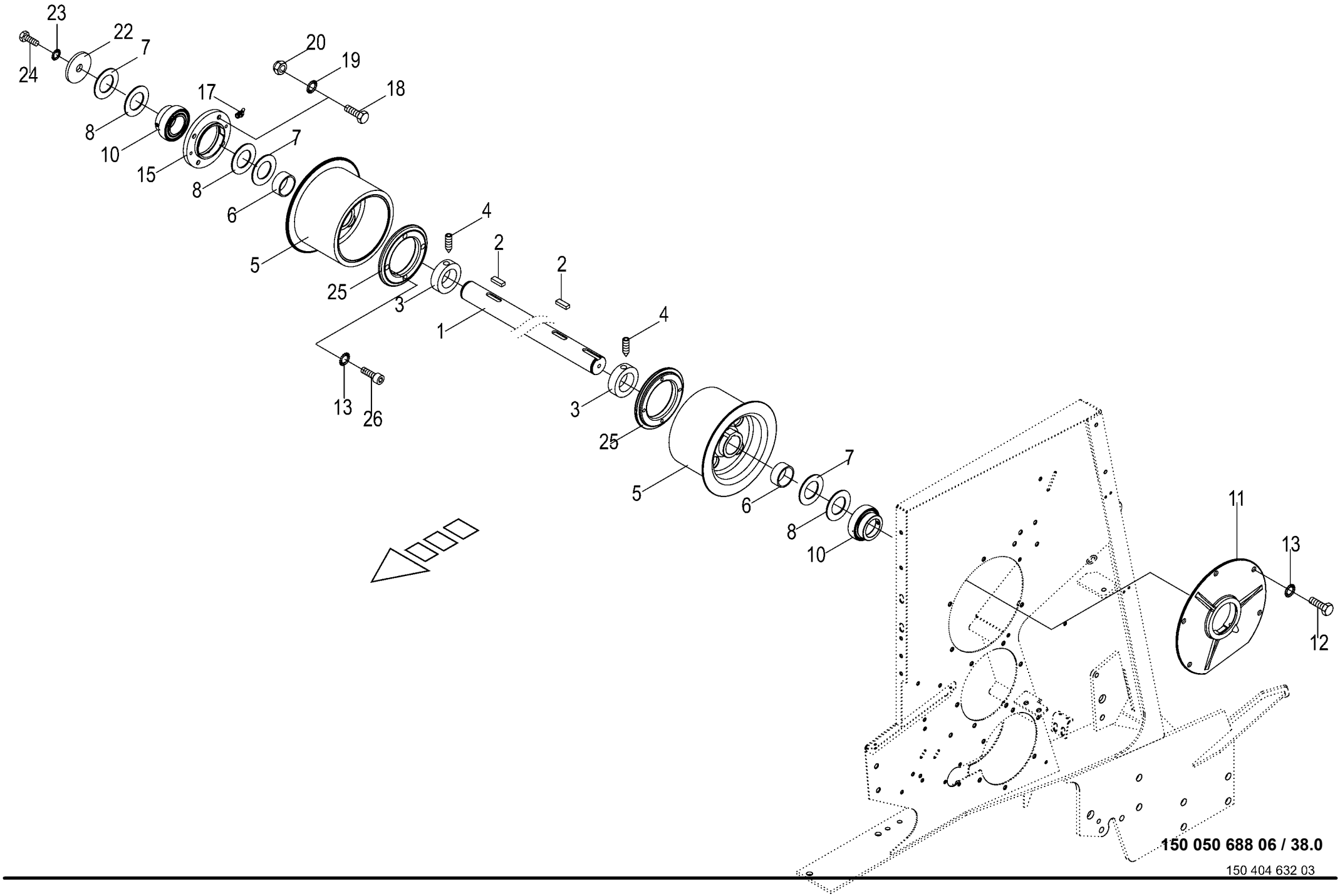

150 050 688 06 / 38.0

150 404 632 03

Rollbodenantriebswelle
Drive shaft of bale formation conveyor
Arbre d'entrainement du fond à rouleaux

1026400 -

150 050 688 06

150 404 632 3 **38.0**

Pos.	ID-Nr.	Benennung	Description	Description	Masch.-Nr-	CF 155 XC Xt						Bemerkung/Remarks/Remarque
1	00 292 318 1	Antriebswelle	Drive shaft	Arbre d'entraînement		x						Rd. 50 X 1605
2	00 915 007 0	Passfeder	Fit-in key	Clavette		x						B 14 X 9 X 40
3	00 911 301 0	Stellring	Collar	Bague d'arrêt		x						55 X 80 X 18
4	00 905 933 1	Gewindestift	Threaded pin	Goujon fileté		x						M 10 X 12
5	20 063 904 1	Antriebsrad gummiert	Drive wheel rubberized	Roue d'entraînement caoutchoutée		x						
6	20 063 184 0	Hülse	Bushing	Douille		x						
7	00 910 700 1	Stützscheibe	Supporting disc	Rondelle diélectrique		x						S 56 X 72 X 3
8	00 910 914 0	Passscheibe	Shim ring	Rondelle d'ajustage		x						56 X 72 X 1,0
	00 910 913 0	Passscheibe	Shim ring	Rondelle d'ajustage		x						56 X 72 X 0,5
10	90 001 461 0	Rillenkugellager	Grooved ball bearing	Roulement à gorge		x						55 X 100 X 48,4
11	00 292 059 1	Lagergehäuse	Bearing housing	Cage de roulement		x						
12	00 900 634 0	6kt-Schraube	Hex head bolt	Boulon tête hex		x						M 10 X 20
13	00 909 909 1	Sperrkantscheibe	Detent edged washer	Disque à bord d'arrêt		x						SKM 10
15	20 061 405 1	Lagergehäuse	Bearing housing	Cage de roulement		x						Rd. 170
17	00 919 102 0	Kegelschmiernippel	Grease niple	Graisseur à cone		x						H2/S M 6
18	00 900 656 0	6kt-Schraube	Hex head bolt	Boulon tête hex		x						M 12 X 30
19	00 909 910 1	Sperrkantscheibe	Detent edged washer	Disque à bord d'arrêt		x						SKM 12
20	00 908 701 0	Sicherungsmutter	Locknut	Écrou hex		x						M 12
22	00 910 646 0	Scheibe	Washer	Rondelle		x						17 X 70 X 6
23	00 909 912 1	Sperrkantscheibe	Detent edged washer	Disque à bord d'arrêt		x						SKM 16
24	00 900 675 0	6kt-Schraube	Hex head bolt	Boulon tête hex		x						M 16 X 40
25	20 260 431 0	Anlaufscheibe Antrieb	Thrust washer drive	Disque de démarrage entraînement		x						
26	00 903 003 1	Zylinderschraube	Allen screw	Vis tête cylindrique		x						M 10 X 120

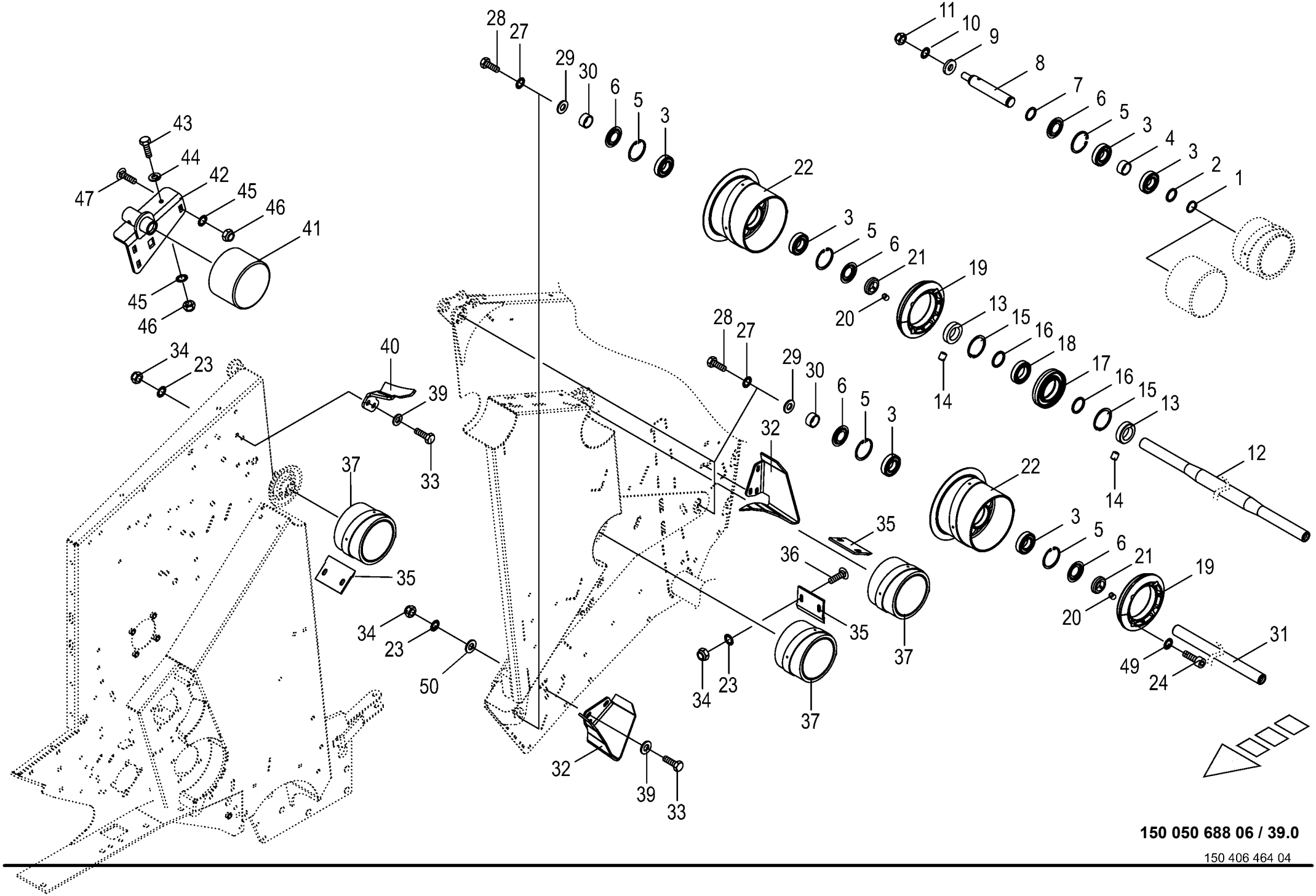

150 050 688 06 / 39.0

150 406 464 04

Umlenkachsen für Rollboden
Deflection axles for bale formation conveyor
Essieux de renvoi pour fond à rouleau

1026400 -

150 050 688 06

150 406 464 4 **39.0**

Pos.	ID-Nr.	Benennung	Description	Description	Masch.-Nr-	CF 155 XC Xt						Bemerkung/Remarks/Remarque
1	00 911 519 0	Sicherungsring	Circlip	Circlip		x						A 35 X 2,5
2	00 911 136 1	Passscheibe	Shim ring	Rondelle d'ajustage		x						35 X 45 X 2,0
3	00 930 537 0	Rillenkugellager	Grooved ball bearing	Roulement à gorge		x						6207 2RS
4	00 490 802 0	Distanzrohr	Spacer tube	Tube d'entretoisement		x						36 X 42,4 X 21
5	00 911 668 0	Sicherungsring	Circlip	Circlip		x						72 X 2,5
6	00 292 254 0	Abdeckscheibe	Cover disc	Rondelle de recouvrement		x						
7	00 910 727 1	Stützscheibe	Supporting disc	Rondelle diélectrique		x						S 35 X 45 X 2,5
8	20 060 537 0	Steckwelle	Plug shaft	Arbre à enfoncer		x						Lg.= 220
9	00 910 625 0	Scheibe	Washer	Rondelle		x						21 X 50 X 8
10	00 909 913 1	Sperrkantscheibe	Detent edged washer	Disque à bord d'arrêt		x						SKM 20
11	00 908 721 0	Sicherungsmutter	Locknut	Écrou hex		x						M 20
12	20 066 052 0	Verbindungswelle	Connecting shaft	Arbre de conjugaison		x						
13	00 911 325 1	Stellring	Collar	Bague d'arrêt		x						A 45 X 70 X 18
14	00 905 933 1	Gewindestift	Threaded pin	Goujon fileté		x						M 10 X 12
15	00 911 670 0	Sicherungsring	Circlip	Circlip		x						I 75 X 2,5
16	00 910 732 1	Stützscheibe	Supporting disc	Rondelle diélectrique		x						S 45 X 55 X 3,0
17	20 060 181 0	Stützrolle	Supporting roller	Galet de soutien		x						Rd. 130
18	00 930 150 0	Rillenkugellager	Grooved ball bearing	Roulement à gorge		x						6009 2RS
19	20 260 831 0	Anlaufscheibe	Thrust washer	Disque de démarrage		x						
20	00 905 922 1	Gewindestift	Threaded pin	Goujon fileté		x						M 8 X 10
21	20 063 173 0	Stellring	Collar	Bague d'arrêt		x						35 X 56 X 16
22	20 068 145 1	Umlenkrad Spirale rechts	Guide wheel spiral right	Poulie de renvoi spirale dr.		x						
	20 068 144 1	Umlenkrad Spirale links	Guide wheel spiral left	Poulie de renvoi spirale ga.		x						
23	00 909 909 1	Sperrkantscheibe	Detent edged washer	Disque à bord d'arrêt		x						SKM 10
24	90 001 431 0	Zylinderschraube	Allen screw	Vis tête cylindrique		x						M 10 X 105
27	00 909 912 1	Sperrkantscheibe	Detent edged washer	Disque à bord d'arrêt		x						SKM 16
28	00 900 677 0	6kt-Schraube	Hex head bolt	Boulon tête hex		x						M 16 X 50
29	00 911 136 1	Passscheibe	Shim ring	Rondelle d'ajustage		x						35 X 45 X 2,0
30	20 263 525 0	Buchse A3G	Bushing A3G	Douille A3G		x						
31	00 292 320 0	Verbindungswelle	Connecting shaft	Arbre de conjugaison		x						Rd. 35 X 1444
32	20 066 329 0	Abstreifer -rechts	Scraper -right	Racloir -droite		x						
	20 066 328 0	Abstreifer -links	Scraper -left	Racloir -gauche		x						
33	00 900 637 0	6kt-Schraube	Hex head bolt	Boulon tête hex		x						M 10 X 30
34	00 908 758 0	Sicherungsmutter	Locknut	Écrou hex		x						M 10
35	20 062 307 0	Abstreifer	Scraper	Racloir		x						
36	00 904 850 1	Flachrundschraube	Coach bolt	Vis a tête bombée		x						M 10 X 25
37	20 068 143 0	Umlenkrad innen, rechts Spirale -rechts	Guide wheel inside, right spiral -right	Poulie de renvoi int., dr. spirale -droite		x						

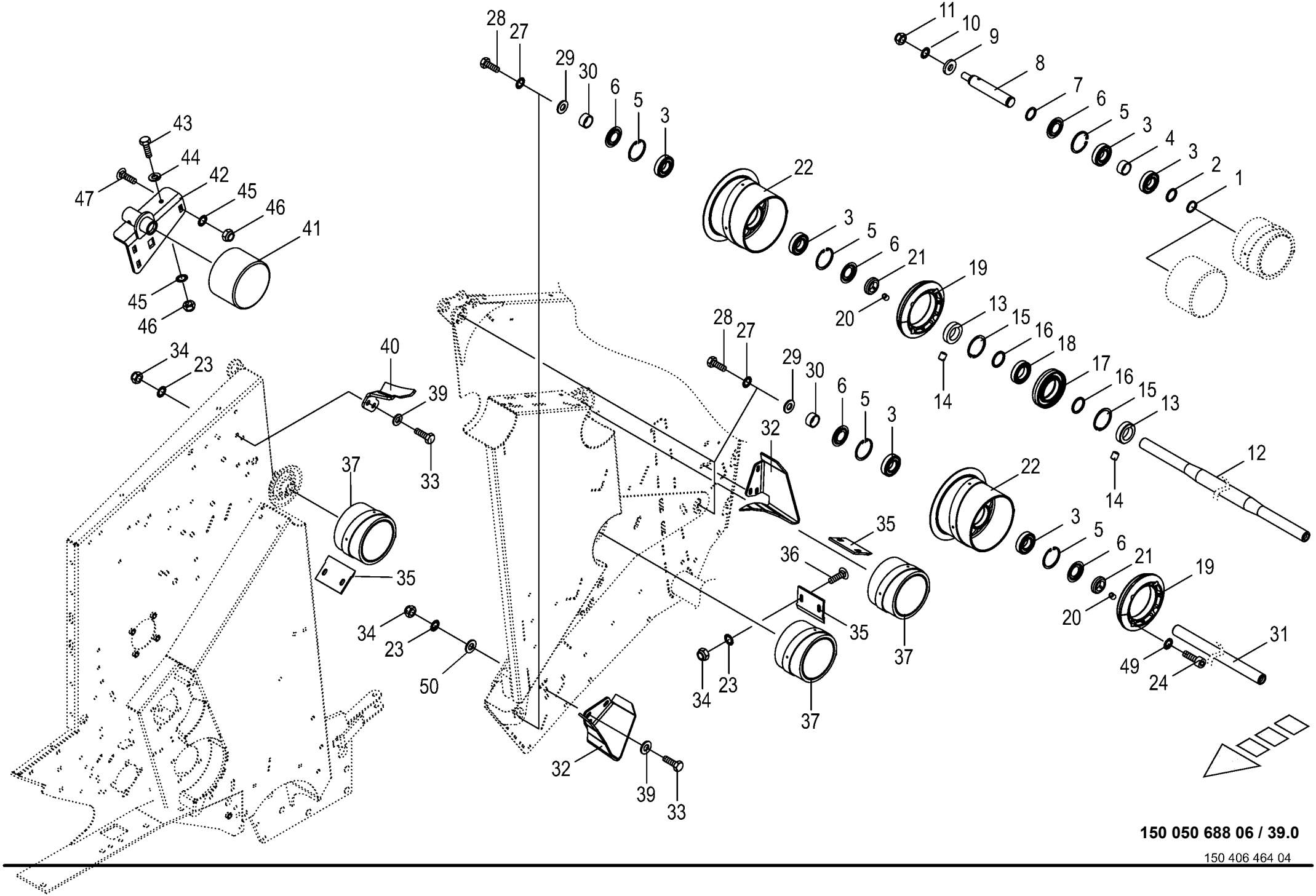

150 050 688 06 / 39.0

150 406 464 04

Umlenkachsen für Rollboden
Deflection axles for bale formation conveyor
Essieux de renvoi pour fond à rouleau

1026400 -

150 050 688 06

150 406 464 4 **39.0**

Pos.	ID-Nr.	Benennung	Description	Description	Masch.-Nr-	CF 155 XC Xt						Bemerkung/Remarks/Remarque
	20 068 142 0	Umlenkrad innen, links Spirale -links	Guide wheel inside, left spiral -left	Poulie de renvoi int., ga. spirale -gauche		x						
39	00 910 414 0	Scheibe	Washer	Rondelle		x						10,5 X 21 X 2
	90 000 121 0	Scheibe	Washer	Rondelle		x						10,5 X 30 X 2,5
40	20 066 431 0	Abstreifer -rechts	Scraper -right	Racloir -droite		x						
	20 066 430 0	Abstreifer -links	Scraper -left	Racloir -gauche		x						
41	20 062 301 0	Umlenkrad	Guide wheel	Roue de renvoi		x						Rd. 168 X 113
42	20 064 799 0	Halter -rechts	Support -right	Cadre support -droite		x						
	20 064 801 0	Halter -links	Support -left	Cadre support -gauche		x						
43	00 900 656 0	6kt-Schraube	Hex head bolt	Boulon tête hex		x						M 12 X 30
44	00 910 506 1	Scheibe	Washer	Rondelle		x						13 X 24 X 2,5
45	00 909 910 1	Sperrkantscheibe	Detent edged washer	Disque à bord d'arrêt		x						SKM 12
46	00 908 701 0	Sicherungsmutter	Locknut	Écrou hex		x						M 12
47	90 002 064 0	Flachrundschr.4kt M12x35 Zn8	Coach bolt	Vis a tête bombée		x						
	90 001 829 0	Flachrundschraube	Coach bolt	Vis a tête bombée		x						M 12 X 40 -10.9
49	00 909 907 0	Sperrkantscheibe	Detent edged washer	Disque à bord d'arrêt		x						SKZ 10
50	00 910 361 1	Scheibe	Washer	Rondelle		x						10,5 X 25 X 4

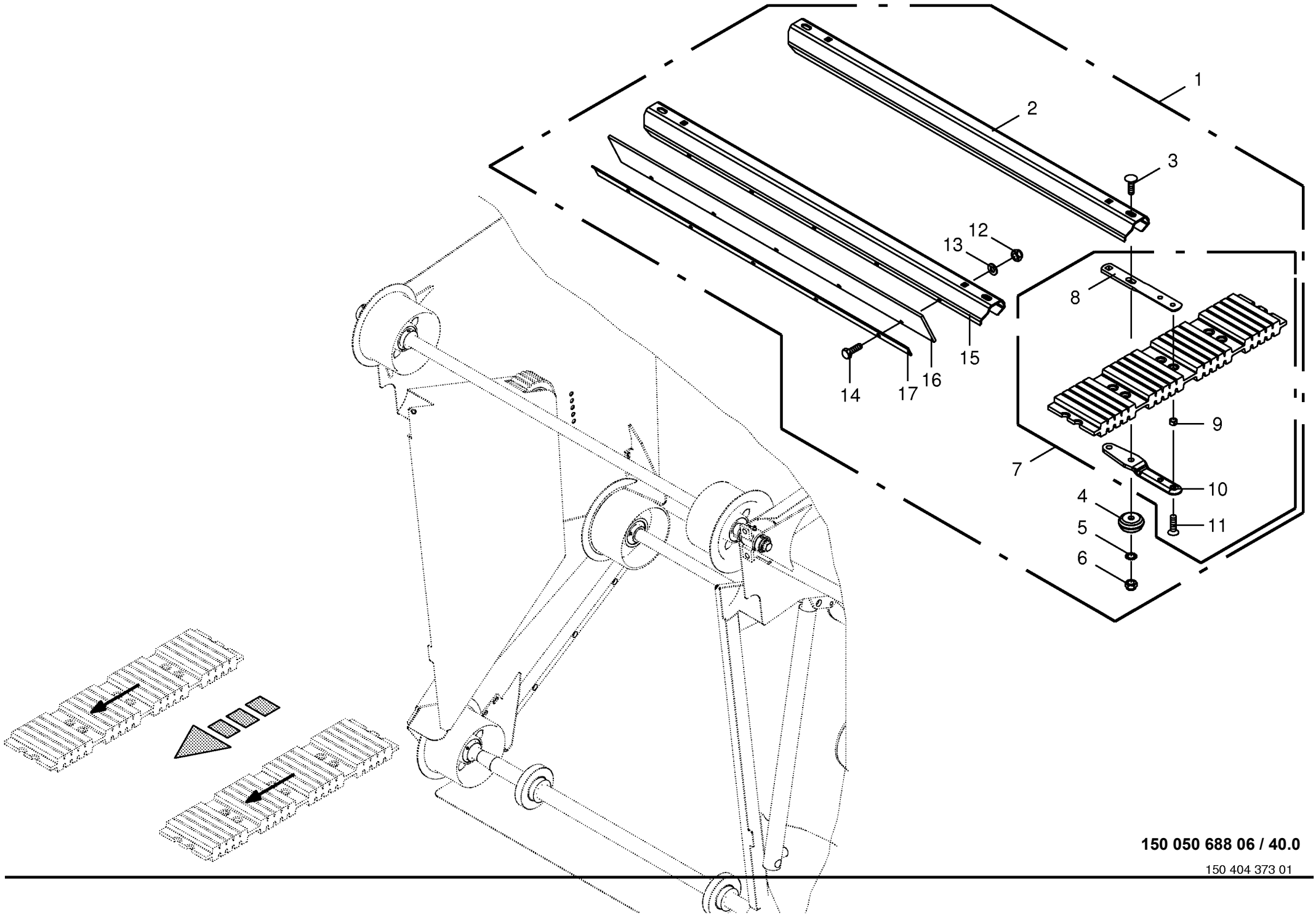

150 050 688 06 / 40.0

150 404 373 01

Rollboden
Baling floor
Fond de pressage

1026400 -

150 050 688 06

150 404 373 1 **40.0**

Pos.	ID-Nr.	Benennung	Description	Description	Masch.-Nr-	CF 155 XC Xt						Bemerkung/Remarks/Remarque
1	20 469 884 0	Rollboden kpl. 55 Stäbe	Bale formation conveyor RP80*- 2*	Fond à rouleaux RP801 - 21 / 25 Torx		x						
2	20 063 889 0	Rollbodenstab	Baling floor bar	Barre de fond de pressage		51						
3	90 004 411 0	Flachrundschr.4kt M12x40 ZLÜ	Coach screw M12x40 ZLÜ	Boulon à tête bombée 4 pans M12x40 ZLÜ		x						
4	20 065 560 1	Anlaufrolle	Start-up roller	Rouleau de démarrage		56						
5	00 909 910 1	Sperrkantscheibe	Detent edged washer	Disque à bord d'arrêt		x						SKM 12
6	00 908 701 0	Sicherungsmutter	Locknut	Écrou hex		x						M 12
7	20 065 977 1	Powerbelt - Paar + Halter	Powerbelt-pair + support	Paire de Powerbelts + support		x						
8	20 260 707 0	Stabhalter oben	Rod support top	Support de barre en haut		110						
9	20 063 893 0	Buchse	Bushing	Douille		212						12,1 X 16 X 7,5
	20 065 737 0	Buchse	Bushing	Douille		8						12,1 X 16 X 8,5
10	20 260 704 0	Stabhalter unten	Rod support bottom	Support de barre en bas		110						
11	90 002 003 0	Senkschraube	Countersunkscrew	Vis à tête fraisée		x						M 12 X 26 -10.9
12	00 908 706 0	Sicherungsmutter	Locknut	Écrou hex		x						M 8
13	00 910 413 0	Scheibe	Washer	Rondelle		x						8,4 X 17 X 1,6
14	00 900 616 0	6kt-Schraube	Hex head bolt	Boulon tête hex		x						M 8 X 25
15	20 063 890 0	Rollbodenstab	Baling floor bar	Barre de fond de pressage		4						
16	20 064 219 0	Gummileiste	Rubber bar	Barrette en caoutchouc		4						
17	20 064 220 0	Deckleiste	Cover rail	Rail de recouvrement		4						

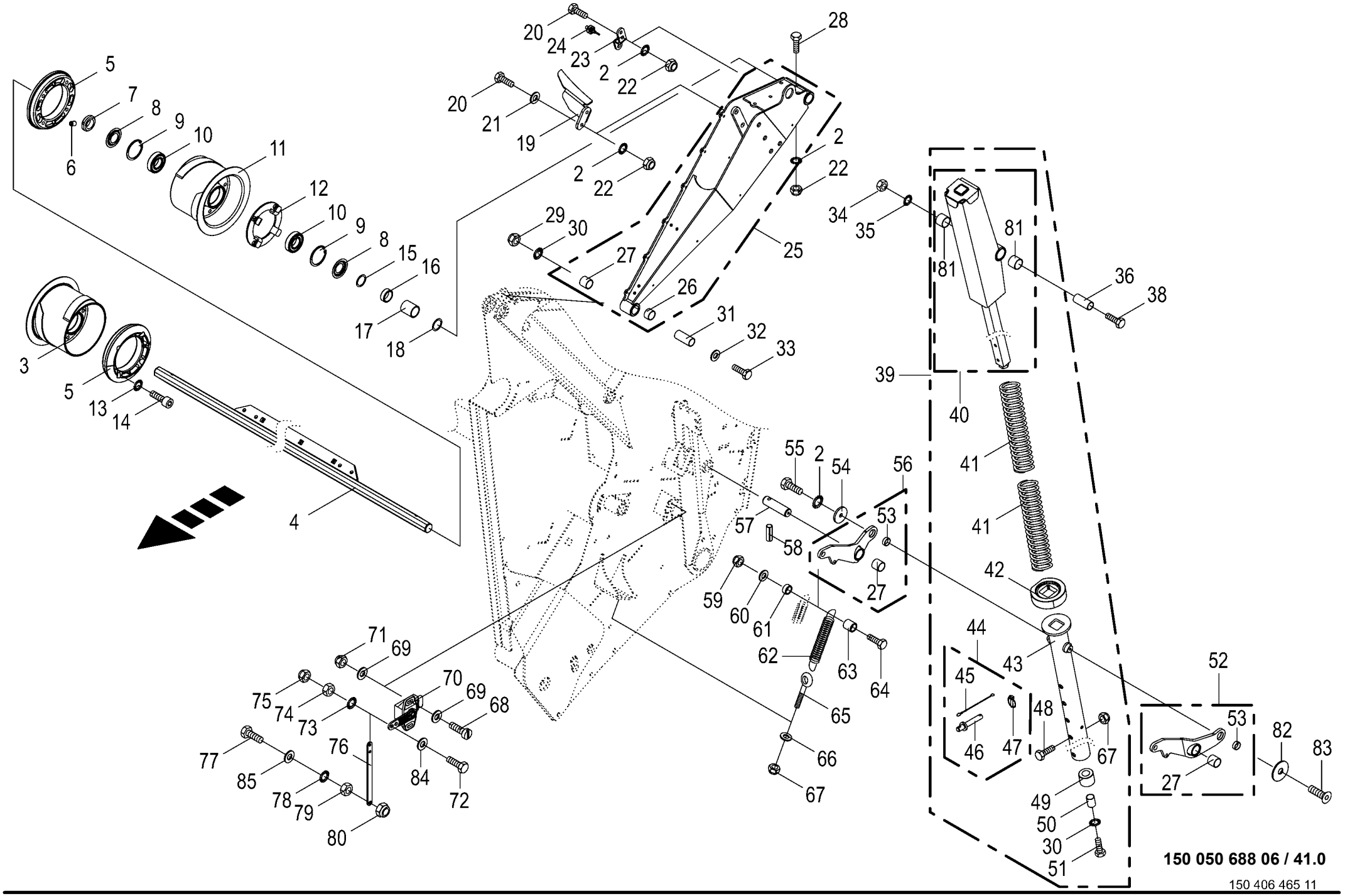
150 050 688 06 / 41.0
150 406 465 11

Spannvorrichtung
Tension equipment
Dispositif tendeur

1026400 -

150 050 688 06

150 406 465 11 **41.0**

Pos.	ID-Nr.	Benennung	Description	Description	Masch.-Nr-	CF 155 XC Xt						Bemerkung/Remarks/Remarque
2	00 909 909 1	Sperrkantscheibe	Detent edged washer	Disque à bord d'arrêt		x						SKM 10
3	20 068 145 1	Umlenkrad Spirale rechts	Guide wheel spiral right	Poulie de renvoi spirale dr.		x						
4	20 060 620 1	Verbindungswelle m. Verstärkung				x						
5	20 260 831 0	Anlaufscheibe	Thrust washer	Disque de démarrage		x						
6	00 905 922 1	Gewindestift	Threaded pin	Goujon fileté		x						M 8 X 10
7	20 063 173 0	Stellring	Collar	Bague d'arrêt		x						35 X 56 X 16
8	00 292 254 0	Abdeckscheibe	Cover disc	Rondelle de recouvrement		x						
9	00 911 668 0	Sicherungsring	Circlip	Circlip		x						72 X 2,5
10	00 930 537 0	Rillenkugellager	Grooved ball bearing	Roulement à gorge		x						6207 2RS
11	20 068 144 1	Umlenkrad Spirale links	Guide wheel spiral left	Poulie de renvoi spirale ga.		x						
12	20 069 242 0	Sensorschaltring	Sensor switching ring	Bague de transmission du capteur		x						
13	00 909 907 0	Sperrkantscheibe	Detent edged washer	Disque à bord d'arrêt		x						SKZ 10
14	90 001 431 0	Zylinderschraube	Allen screw	Vis tête cylindrique		x						M 10 X 105
15	00 911 133 0	Passscheibe	Shim ring	Rondelle d'ajustage		x						35 X 45 X 0,5
16	00 266 050 1	Distanzring	Spacer ring	Bague d'écartement		x						44.5 X 4.5 X 16
17	20 263 525 0	Buchse A3G	Bushing A3G	Douille A3G		x						
18	00 911 136 1	Passscheibe	Shim ring	Rondelle d'ajustage		x						35 X 45 X 2,0
19	20 066 760 0	Abstreifer -links	Scraper -left	Racloir -gauche		x						
	20 066 765 0	Abstreifer -rechts	Scraper -right	Racloir -droite		x						
20	00 900 637 0	6kt-Schraube	Hex head bolt	Boulon tête hex		x						M 10 X 30
21	00 910 414 0	Scheibe	Washer	Rondelle		x						10,5 X 21 X 2
22	00 908 758 0	Sicherungsmutter	Locknut	Écrou hex		x						M 10
23	20 066 209 1	Sensorhalter	Sensor support	Support de capteur		x						
24	00 302 409 2	Ind. Näherungsschalter Namur M12 6mm	Namur sensor Namur M12	Capt. Namur		x						
25	20 060 983 6	Spannarm links m. DU-Buchse	Tensioning arm left with DU bushing	Bras tendeur ga. + douille DU		x						
	20 060 984 6	Spannarm rechts m. DU-Buchse	Tensioning arm right with DU bushing	Bras tendeur dr. + douille DU		x						
26	00 934 946 0	Lagerbuchse	Bearing bush	Coussinet		x						30 X 34 X 20
27	00 934 920 0	Lagerbuchse	Bearing bush	Coussinet		x						30 X 34 X 30
28	00 901 436 0	6kt-Schraube	Hex head bolt	Boulon tête hex		x						M 10 X 65
29	00 908 721 0	Sicherungsmutter	Locknut	Écrou hex		x						M 20
30	00 909 913 1	Sperrkantscheibe	Detent edged washer	Disque à bord d'arrêt		x						SKM 20
31	20 060 752 0	Buchse	Bushing	Douille		x						20,5 X 30 X 55,5
32	00 910 512 2	Scheibe	Washer	Rondelle		x						21 X 37 X 3
33	00 901 211 1	6kt-Schraube	Hex head bolt	Boulon tête hex		x						M 20 X 120
34	00 908 220 0	6kt-Mutter	Hex nut	Écrou hex		x						M 16

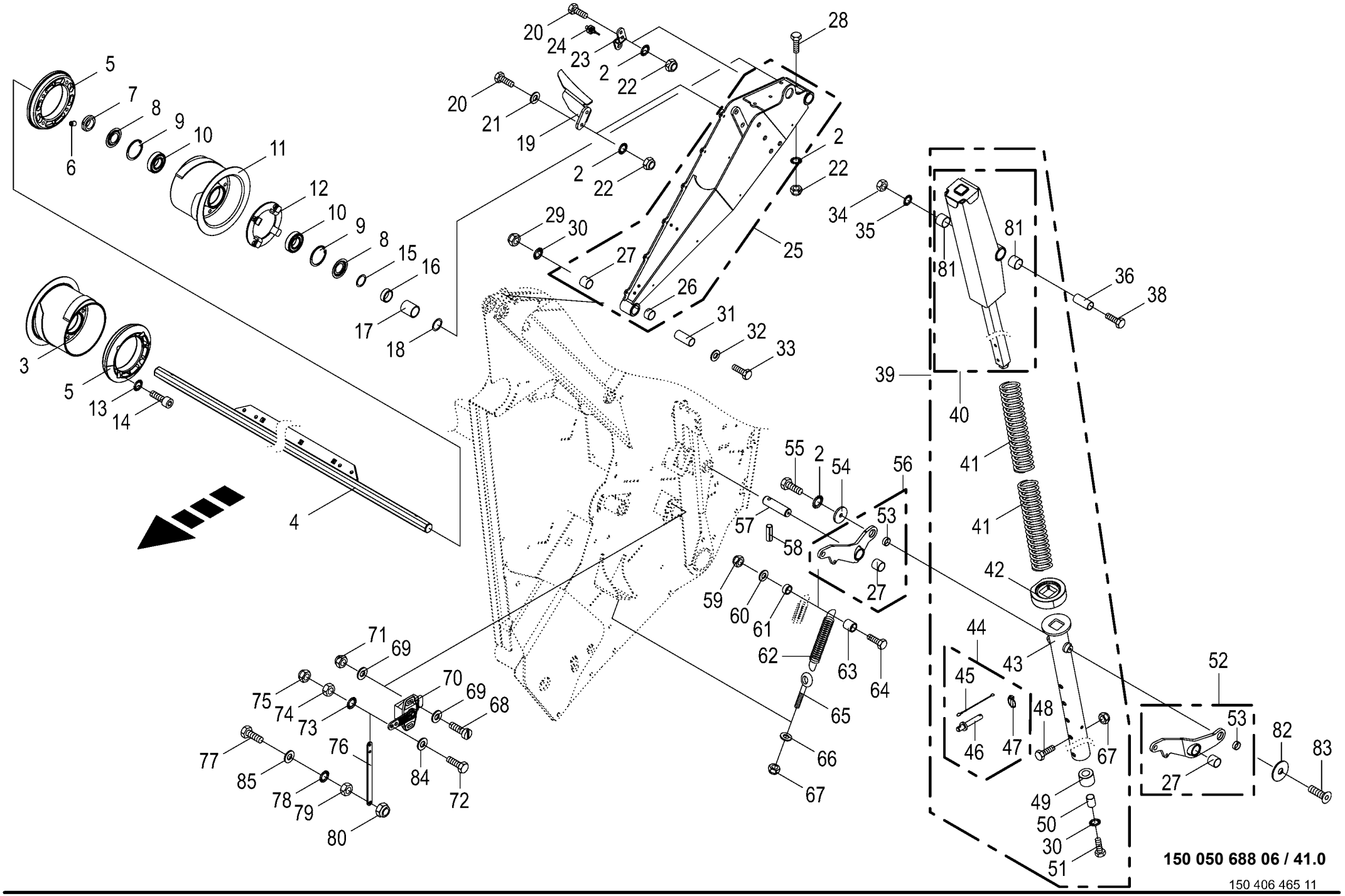
150 050 688 06 / 41.0
150 406 465 11

Spannvorrichtung
Tension equipment
Dispositif tendeur

1026400 -

150 050 688 06

150 406 465 11 **41.0**

Pos.	ID-Nr.	Benennung	Description	Description	Masch.-Nr-	CF 155 XC Xt						Bemerkung/Remarks/Remarque
35	00 909 912 1	Sperrkantscheibe	Detent edged washer	Disque à bord d'arrêt		x						SKM 16
36	20 060 936 1	Buchse	Bushing	Douille		x						17 X 35 X 107
38	00 901 493 0	6kt-Schraube	Hex head bolt	Boulon tête hex		x						M 16 X 150
39	20 064 889 1	Federstütze mont.	Spring support assembled	Support de ressort assemblé		x						
40	20 061 543 1	Federrohr	Tube	Tube		x						
41	20 063 163 0	Druckfeder	Pressure spring	Ressort de pression		x						11 X 71 X 550
42	20 066 549 1	Verschleißschutz	Wear protection	Protection d'usure		x						
43	20 061 463 2	Einstellrohr	Adjusting tube	Tube de réglage		x						
44	20 069 071 0	Steckbolzen mit Kette	Socket pin with chain	Boulon embrochable + chaîne		x						
45	00 922 651 2	Knotenkette	Chain	Chaine		x						Lg.= 215
46	20 069 141 0	Steckbolzen	Socket pin	Boulon embrochable		x						
47	00 917 004 1	Klappstecker	Linch pin	Goupille clip		x						5 X 32
48	90 002 348 0	6kt-Schraube M12 x 90	Hexagon head screw M12 x 90	Vis six pans M12 x 90		x						
49	20 061 440 0	Kunststoffrohr	Plastic tube	Tube plastique		x						27 X 60 X 40
50	00 146 465 1	Rohr	Tube	Tube		x						26,9 X 2,65 X 40
51	00 901 505 0	6kt-Schraube	Hex head bolt	Boulon tête hex		x						M 20 X 70
52	20 061 521 0	Hebel -links	Lever -left	Levier -gauche		x						
53	00 934 973 1	Lagerbuchse	Bearing bush	Coussinet		x						25 X 28 X 10
54	00 910 639 1	Scheibe	Washer	Rondelle		x						11 X 48 X 5
55	00 900 632 0	6kt-Schraube	Hex head bolt	Boulon tête hex		x						M 10 X 16
56	20 061 522 0	Hebel -rechts	Lever -right	Levier -droite		x						
57	20 261 450 1	Bolzen 30 X 115	Bolt	Boulon		x						
58	00 912 538 0	Spannstift	Roll pin	Goupille de serrage		x						10 X 45
59	00 908 719 0	Sicherungsmutter	Locknut	Écrou hex		x						M 16
60	00 910 362 0	Scheibe	Washer	Rondelle		x						17 X 40 X 6
61	00 188 284 0	Buchse	Bushing	Douille		x						16 X 21,3 X 17
62	20 066 894 0	Zugfeder	Tension spring	Ressort de traction		x						9 X 47 X 402
63	00 344 769 2	Rohr	Tube	Tube		x						21,3 X 2,65 X 30
64	00 901 141 1	6kt-Schraube	Hex head bolt	Boulon tête hex		x						M 16 X 100
65	00 918 300 1	Ringschraube	Eyebolt	Piton		x						M 12 X 95
66	00 910 506 1	Scheibe	Washer	Rondelle		x						13 X 24 X 2,5
67	00 908 701 0	Sicherungsmutter	Locknut	Écrou hex		x						M 12
68	00 903 425 1	Zylinderschraube	Allen screw	Vis tête cylindrique		x						M 4 X 16
69	00 910 325 0	Scheibe	Washer	Rondelle		x						4,3 X 9 X 0,8
70	00 303 732 0	Hallsensor	Hall sensor	Capteur de Hall		x						120°
	00 303 873 0	Betätigungshebel Winkelsensor	Actuation lever angle sensor	Levier d'activation capteur d'angle		x						
71	00 908 718 0	Sicherungsmutter	Locknut	Écrou hex		x						M 4
72	00 900 200 0	6kt-Schraube	Hex head bolt	Boulon tête hex		x						M 6 X 30

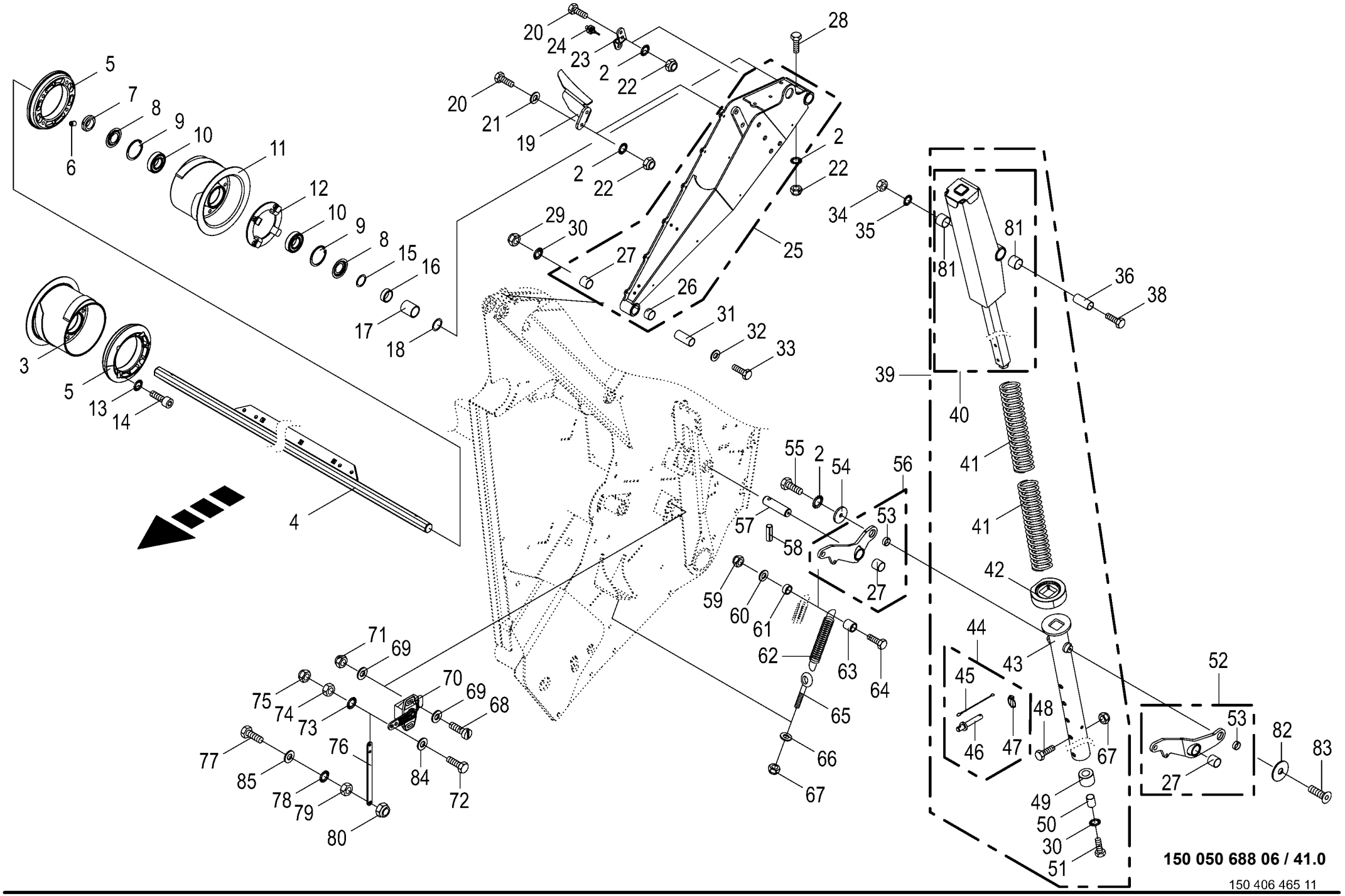
150 050 688 06 / 41.0
150 406 465 11

Spannvorrichtung Tension equipment Dispositif tendeur					1026400 -	CF 155 XC Xt						150 050 688 06 150 406 465 11 41.0
Pos.	ID-Nr.	Benennung	Description	Description	Masch.-Nr-							Bemerkung/Remarks/Remarque
	00 900 239 1	6kt-Schraube	Hex head bolt	Boulon tête hex		x						M 6 X 25
73	00 909 906 1	Sperrkantscheibe	Detent edged washer	Disque à bord d'arrêt		x						SKM 6
74	00 908 208 0	6kt-Mutter	Hex nut	Écrou hex		x						M 6
75	00 908 704 1	Sicherungsmutter	Locknut	Écrou hex		x						M 6
76	20 061 180 0	Zugstange	Drawbar	Tringle		x						
77	00 900 264 1	6kt-Schraube	Hex head bolt	Boulon tête hex		x						M 8 X 45
78	00 909 908 1	Sperrkantscheibe	Detent edged washer	Disque à bord d'arrêt		x						SKM 8
79	00 908 210 0	6kt-Mutter	Hex nut	Écrou hex		x						M 8
80	00 908 706 0	Sicherungsmutter	Locknut	Écrou hex		x						M 8
81	00 934 925 0	Lagerbuchse	Bearing bush	Coussinet		x						35 X 39 X 30
82	20 263 823 0	Scheibe angesenkt	Disc countersunk	Rondelle lamée		x						
83	90 002 305 0	Senkschraube I-6kt M10 x 16 ZnNi	Countersunk screw intern hexa	Vis à tête fraisée 6 p creux M10 x		x						
		MK-gelb	M10 x 16	16								
84	00 910 411 1	Scheibe	Washer	Rondelle		x						6,4 X 12,5 X 1,6
85	00 910 413 0	Scheibe	Washer	Rondelle		x						8,4 X 17 X 1,6

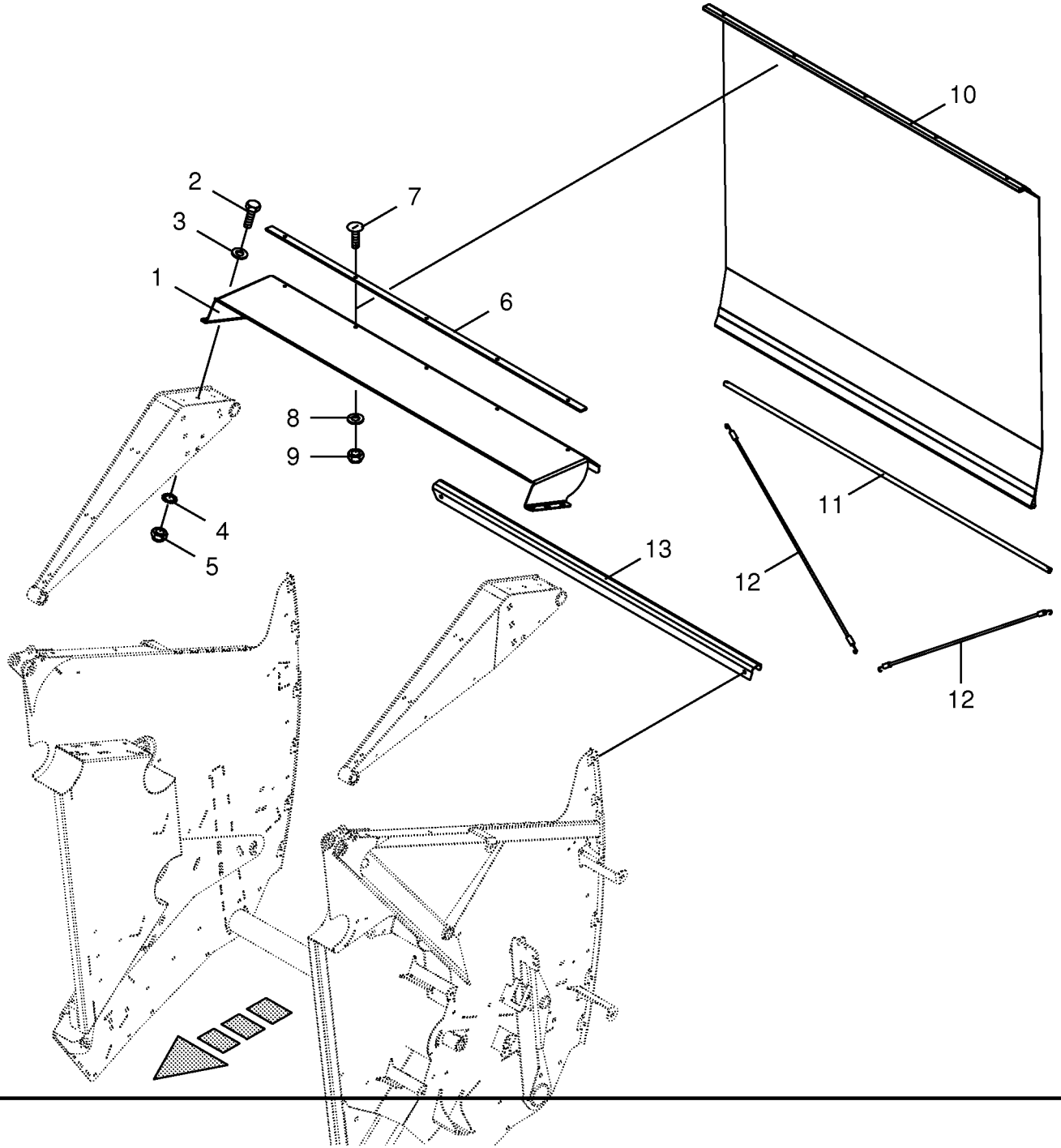

150 050 688 06 / 42.0

150 404 811 01

Anbauteile - Spannvorrichtung
Mounting parts - tension equipment
Pièces de montage - dispositif tendeur

1026400 -

150 050 688 06

150 404 811 1 **42.0**

Pos.	ID-Nr.	Benennung	Description	Description	Masch.-Nr-	CF 155 XC Xt						Bemerkung/Remarks/Remarque
1	20 066 566 0	Prallblech	Baffle plate	Tôle de chicane		x						
2	00 900 637 0	6kt-Schraube	Hex head bolt	Boulon tête hex		x						M 10 X 30
3	00 910 361 1	Scheibe	Washer	Rondelle		x						10,5 X 25 X 4
4	00 909 909 1	Sperrkantscheibe	Detent edged washer	Disque à bord d'arrêt		x						SKM 10
5	00 908 758 0	Sicherungsmutter	Locknut	Écrou hex		x						M 10
6	20 066 438 0	Tuchhalter	Cloth holder	Support de toile		x						
7	00 905 232 1	Flachrundschraube	Coach bolt	Vis a tête bombée		x						M 8 X 25
8	00 910 413 0	Scheibe	Washer	Rondelle		x						8,4 X 17 X 1,6
9	00 908 706 0	Sicherungsmutter	Locknut	Écrou hex		x						M 8
10	20 066 568 1	Tuch hinten	Cloth rear	Tissu arrière		x						
11	20 066 570 0	Rohr	Tube	Tube		x						
12	00 151 184 2	Spannseil	Tensioning rope	Tendeur		x						Lg.= 920
13	20 066 567 0	Gleitblech	Folding plate	Plaque de glissement		x						

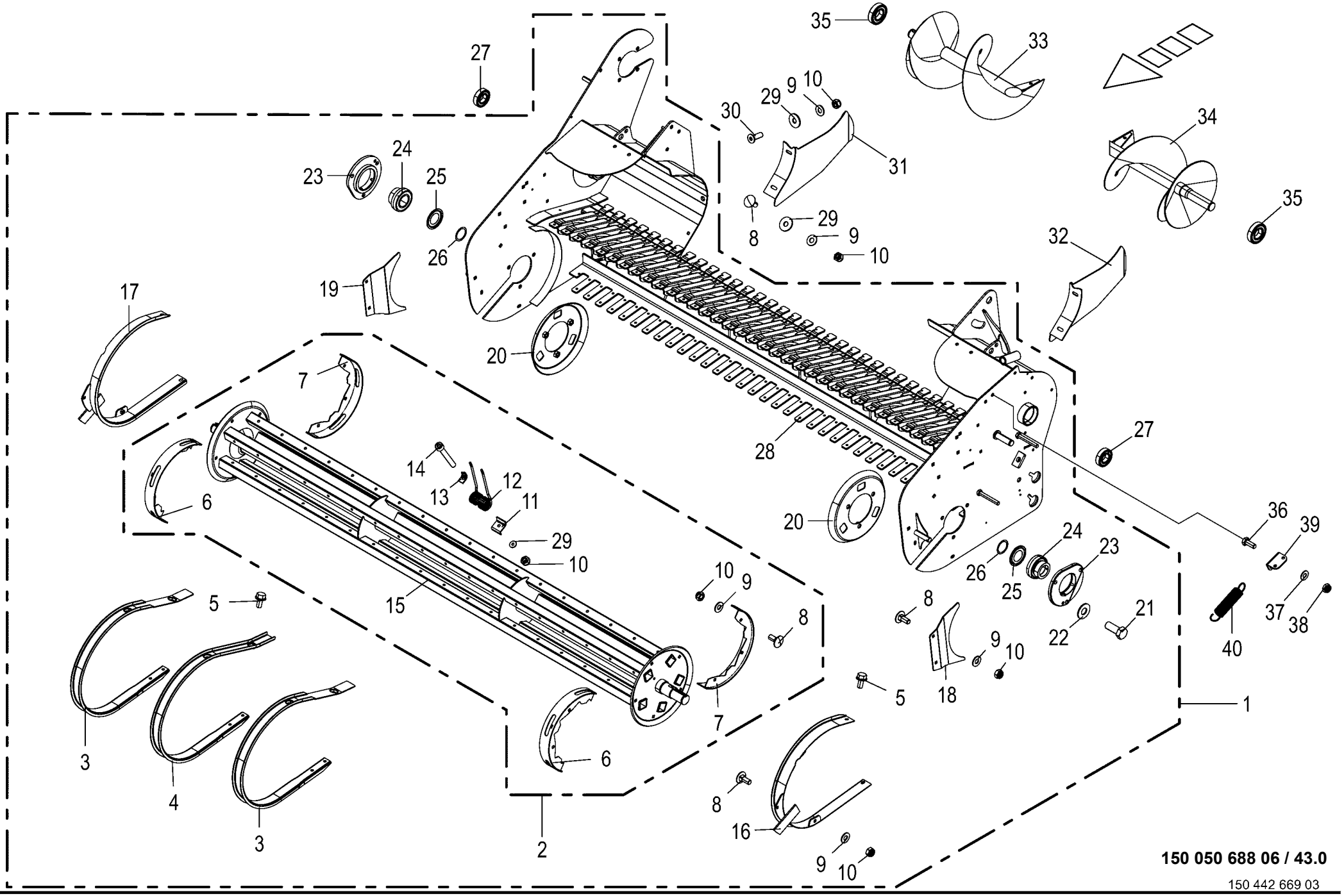

150 050 688 06 / 43.0

150 442 669 03

Pick-up
Pick-up
Pick-up

1026400 -

150 050 688 06

150 442 669 3 **43.0**

Pos.	ID-Nr.	Benennung	Description	Description	Masch.-Nr-	CF 155 XC Xt						Bemerkung/Remarks/Remarque
1	20 265 408 2	Pick-up mont. 2150/55/5-reihig	Pick-up (cpl.) 2150/55/5rows Xt	Ramasseur cpl. 2150/55/5 rangées Xt		x						
2	20 068 862 3	Rotor Pick up mont.	Rotor pick-up assembled	Rotor ramasseur assemblé		x						
3	27 007 462 0	U-Abstreifer -aussen	U-Stripper -outside	U-Racleur -extérieur		16						
4	27 005 648 0	U-Abstreifer -innen	U-Stripper -inside	U-Racleur -intérieure		19						
5	90 003 373 0	6kt-Schraube m.Flansch&Sperr M8 x 16	Hex. head screw+flange&serr. M8 x 16	Vis six pans+bride&dent bloc M8 x 16		x						
6	20 069 131 0	Wickelschutz 3-Schlitz	Anti-wrap guard 3 slots	Protecteur d'enroul. 3 fentes		2						
7	20 069 135 0	Wickelschutz 2-Schlitz	Anti-wrap guard 2 slots	Protecteur d'enroul. 2 fentes		2						
8	00 904 731 2	Flachrundschraube	Coach bolt	Vis a tête bombée		x						M 8 X 20
9	00 909 908 1	Sperrkantscheibe	Detent edged washer	Disque à bord d'arrêt		x						SKM 8
10	00 908 706 0	Sicherungsmutter	Locknut	Écrou hex		x						M 8
11	00 938 154 1	Federschuh	Spring saddle	Patin de ressort		90						
12	27 008 876 1	Federzinken Ø6 L=175 gekröpft	Spring tine Ø6 L=175 cranked	Dent à ressort Ø6 L=175 coudée		90						
13	27 000 505 1	Druckplatte	Pressure plate	Plaque de compression		90						
14	00 901 670 0	Zylinderschraube	Allen screw	Vis tête cylindrique		x						M 8 X 60 -12.9
15	20 069 884 1	Rotor f. Pick-up	Rotor for pick-up	Rotor p. ramasseur		x						
16	20 069 891 0	Außenschutz links	Outer guard lh.	Protection extérieure ga.		1						
17	20 069 892 0	Außenschutz rechts	Outer guard rh	Protection extérieure dr.		1						
18	27 007 460 0	Einlaufblech	Inflow sheet	Tôle d'entrée		1						
19	27 007 461 0	Einlaufblech	Inflow sheet	Tôle d'entrée		1						
20	20 069 139 0	Wickelschutz	Anti-wrap guard	Protecteur d'enroulement		2						
21	00 900 656 0	6kt-Schraube	Hex head bolt	Boulon tête hex		2						M 12 X 30
22	00 909 910 1	Sperrkantscheibe	Detent edged washer	Disque à bord d'arrêt		x						SKM 12
23	00 280 752 6	Pendellagergehäuse	Self-aligning bearing housing	Cage de roulement a rotule		2						
24	00 934 618 0	Rillenkugellager	Grooved ball bearing	Roulement à gorge		2						AEL 208
25	00 937 011 0	Nilos-Ring	Nilos-ring	Nilos-Rondelle d'etancheite		2						AV 6208
26	00 910 890 0	Passscheibe	Shim ring	Rondelle d'ajustage		x						40 X 50 X 0,5
	00 910 888 0	Passscheibe	Shim ring	Rondelle d'ajustage		x						40 X 50 X 0,1
27	00 930 536 1	Rillenkugellager	Grooved ball bearing	Roulement à gorge		2						6206 2RS
28	20 065 812 3	Rahmen	Frame	Cadre		1						
29	00 910 603 0	Scheibe	Washer	Rondelle		x						8,4 X 24 X 2
30	00 904 025 1	Senkschraube	Countersunkscrew	Vis à tête fraisée		x						M 8 X 25
31	20 065 760 0	Abstreifer	Scraper	Racloir		1						
32	20 065 767 0	Abstreifer	Scraper	Racloir		1						
33	27 001 462 1	Schnecke rechts	Auger right	Vis sans fin droite		1						
34	27 001 461 1	Schnecke links	Auger left	Vis sans fin gauche		1						
35	00 930 537 0	Rillenkugellager	Grooved ball bearing	Roulement à gorge		2						6207 2RS

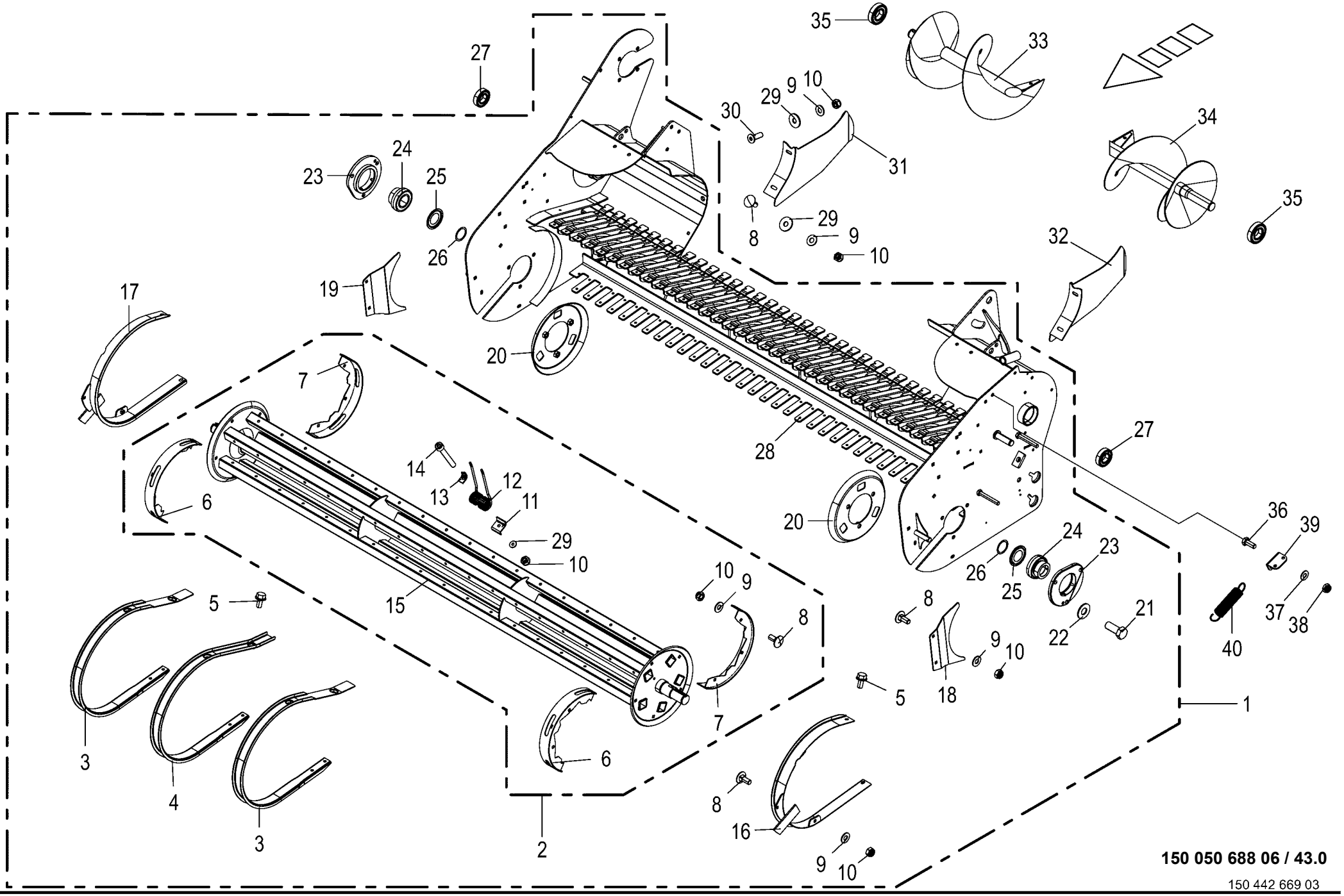

150 050 688 06 / 43.0

150 442 669 03

Pick-up Pick-up Pick-up					1026400 -	CF 155 XC Xt						150 050 688 06 150 442 669 3 43.0
Pos.	ID-Nr.	Benennung	Description	Description	Masch.-Nr-							Bemerkung/Remarks/Remarque
36	00 900 636 0	6kt-Schraube	Hex head bolt	Boulon tête hex		x						M 10 X 25
37	00 909 909 1	Sperrkantscheibe	Detent edged washer	Disque à bord d'arrêt		x						SKM 10
38	00 908 758 0	Sicherungsmutter	Locknut	Écrou hex		x						M 10
39	20 264 102 0	Federaufnahme	Spring holder	Logement de ressort		2						
40	00 340 104 3	Zugfeder	Tension spring	Ressort de traction		2						3,2 X 31,7 X 170

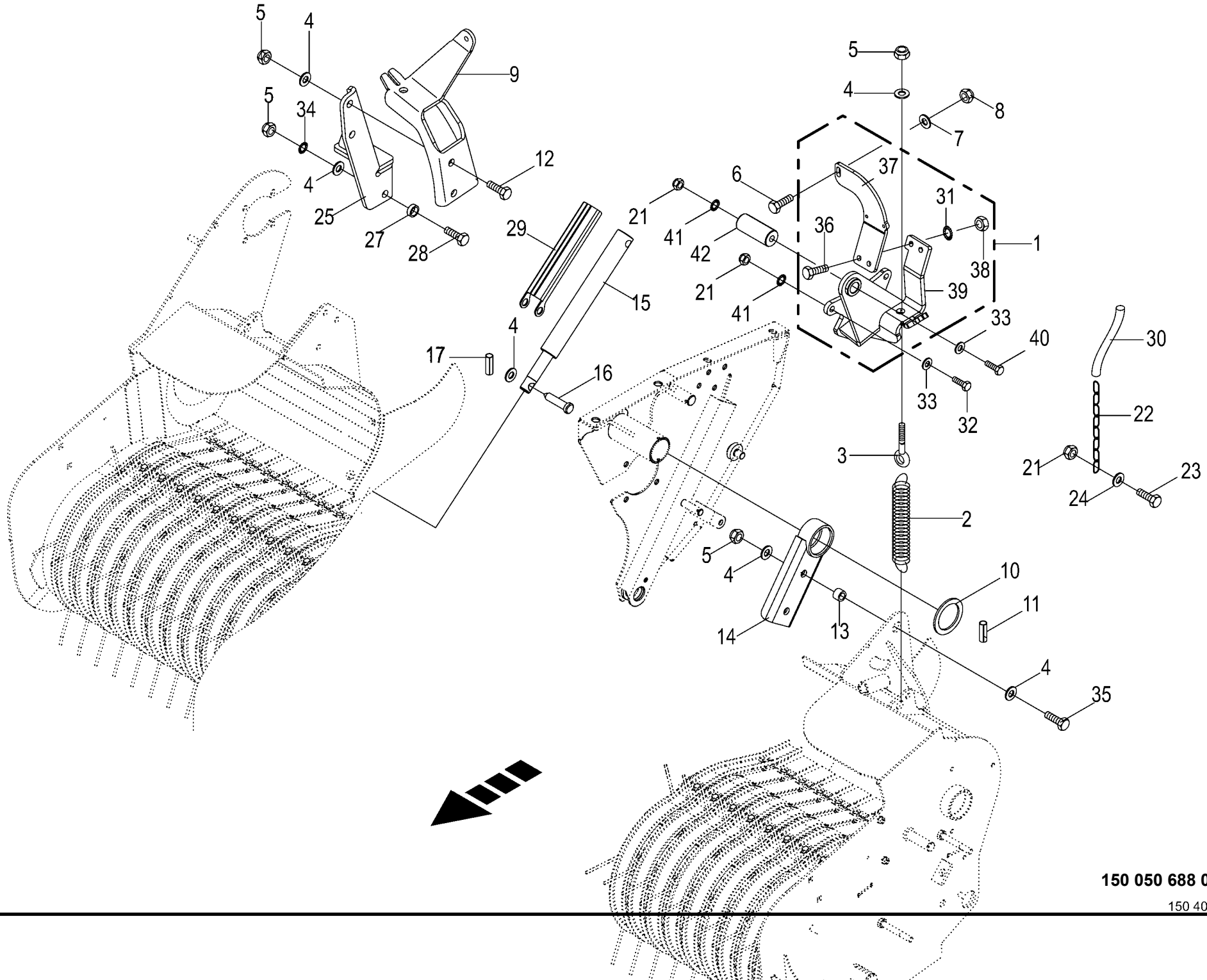

150 050 688 06 / 44.0

150 404 307 04

Pick-up - Aufhängung
Pick-up - Suspension
Pick-up - Suspension

1026400 -

150 050 688 06

150 404 307 4 **44.0**

Pos.	ID-Nr.	Benennung	Description	Description	Masch.-Nr-	CF 155 XC Xt						Bemerkung/Remarks/Remarque
1	00 000 000 0					x						
2	00 345 998 3	Zugfeder	Tension spring	Ressort de traction		x						8 X 49 X 402
3	00 341 144 2	Ösenschraube	Eye screw	Vis à oeillet		x						M 16 X 170
4	00 910 303 1	Scheibe	Washer	Rondelle		x						17 X 30 X 3
	00 910 362 0	Scheibe	Washer	Rondelle		x						17 X 40 X 6
5	00 908 719 0	Sicherungsmutter	Locknut	Écrou hex		x						M 16
6	00 900 280 0	6kt-Schraube	Hex head bolt	Boulon tête hex		x						M 10 X 30
7	00 910 414 0	Scheibe	Washer	Rondelle		x						10,5 X 21 X 2
8	00 908 758 0	Sicherungsmutter	Locknut	Écrou hex		x						M 10
9	00 293 570 1	Federaufnahme -rechts	Spring support -right	Support de ressort -droite		x						
10	00 293 206 0	Scheibe	Washer	Rondelle		x						65 X 85 X 4
11	90 000 110 0	Spannstift	Roll pin	Goupille de serrage		x						6 X 85
12	00 900 356 0	6kt-Schraube	Hex head bolt	Boulon tête hex		x						M 16 X 50 -10.9
13	27 006 380 0	Buchse	Bushing	Douille		x						16 X 24 X 8
14	27 000 648 0	Halterung	Bracket	Support		x						
15	20 065 734 0	Hydraulikzylinder	Hydraulic cylinder	Vérin hydraulique		x						Ez 25/30 X 210/350
	27 001 531 0	Dichtungssatz	Sealing set	Jeu de joints		x						Ez 25/30
16	00 916 056 3	Bolzen	Pin	Boulon		x						Rd. 16 X 70
17	00 912 584 2	Spannstift	Roll pin	Goupille de serrage		x						4 X 30
21	00 908 701 0	Sicherungsmutter	Locknut	Écrou hex		x						M 12
22	27 000 964 0	Rundstahlkette	Steel chain	Chaîne acier		x						G 8 X 31 X 25 Glieder
	27 011 060 0	Rundstahlkette G8x32x18 Gl.	Round steel chain G8x32x18 links	Chaîne en acier G8x32x18 maillons		x						
23	00 900 657 0	6kt-Schraube	Hex head bolt	Boulon tête hex		x						M 12 X 35
24	00 910 320 0	Scheibe	Washer	Rondelle		x						13 X 30 X 6
25	00 293 567 1	Arm -rechts	Arm -right	Bras -droite		x						
27	20 060 767 0	Distanzrohr	Spacer tube	Tube d'entretoisement		x						25 X 3,6 X 11
28	00 901 132 1	6kt-Schraube	Hex head bolt	Boulon tête hex		x						M 16 X 55
29	20 066 836 0	Zylinderstütze	Cylinder support	Support du vérin		x						
30	20 061 620 2	Schrumpfschlauch DM 30X430	shrinking hose DM 30X530	gaine rétractable DM 30X530		x						
	20 068 022 0	Schrumpfschlauch	tube DM 30x265	tube DM 30x265		x						
31	00 909 909 1	Sperrkantscheibe	Detent edged washer	Disque à bord d'arrêt		x						SKM 10
32	00 900 658 0	6kt-Schraube	Hex head bolt	Boulon tête hex		x						M 12 X 40
	00 900 656 0	6kt-Schraube	Hex head bolt	Boulon tête hex		x						M 12 X 30
33	00 910 349 0	Scheibe	Washer	Rondelle		x						13 X 37 X 3
34	00 909 912 1	Sperrkantscheibe	Detent edged washer	Disque à bord d'arrêt		x						SKM 16
35	00 900 675 0	6kt-Schraube	Hex head bolt	Boulon tête hex		x						M 16 X 40
36	00 900 637 0	6kt-Schraube	Hex head bolt	Boulon tête hex		x						M 10 X 30

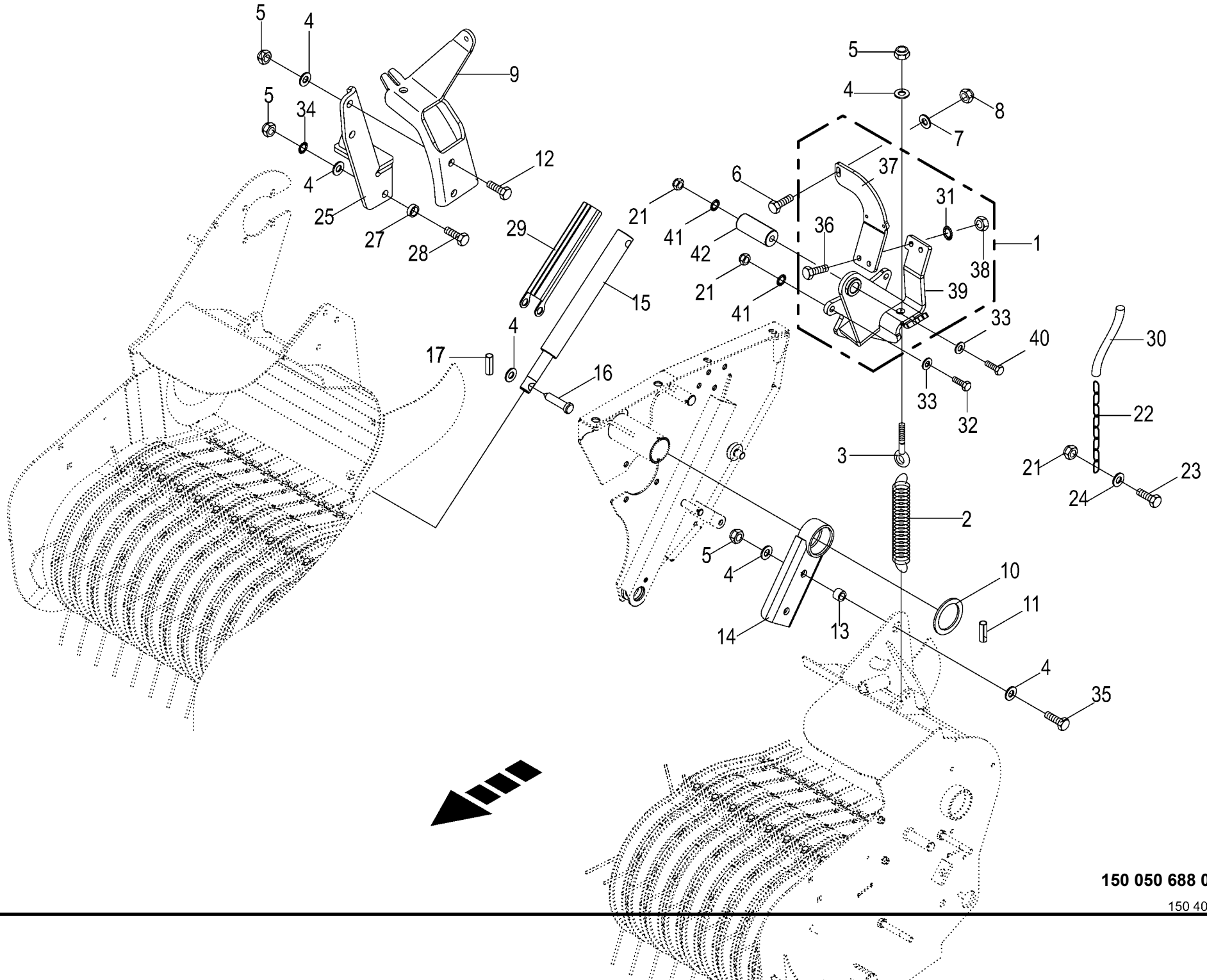

150 050 688 06 / 44.0

150 404 307 04

Pick-up - Aufhängung
Pick-up - Suspension
Pick-up - Suspension

1026400 -

150 050 688 06

150 404 307 4 **44.0**

Pos.	ID-Nr.	Benennung	Description	Description	Masch.-Nr-	CF 155 XC Xt						Bemerkung/Remarks/Remarque
37	20 261 255 2	Federaufnahme oben links				x						
38	00 908 212 0	6kt-Mutter	Hex nut	Écrou hex		x						M 10
39	20 463 767 0	Abstützung	Support	Appui		x						
40	00 901 462 2	6kt-Schraube	Hex head bolt	Boulon tête hex		x						M 12 X 120 -10.9
41	00 909 910 1	Sperrkantscheibe	Detent edged washer	Disque à bord d'arrêt		x						SKM 12
42	00 154 251 1	Buchse	Bushing	Douille		x						13 X 35 X 83

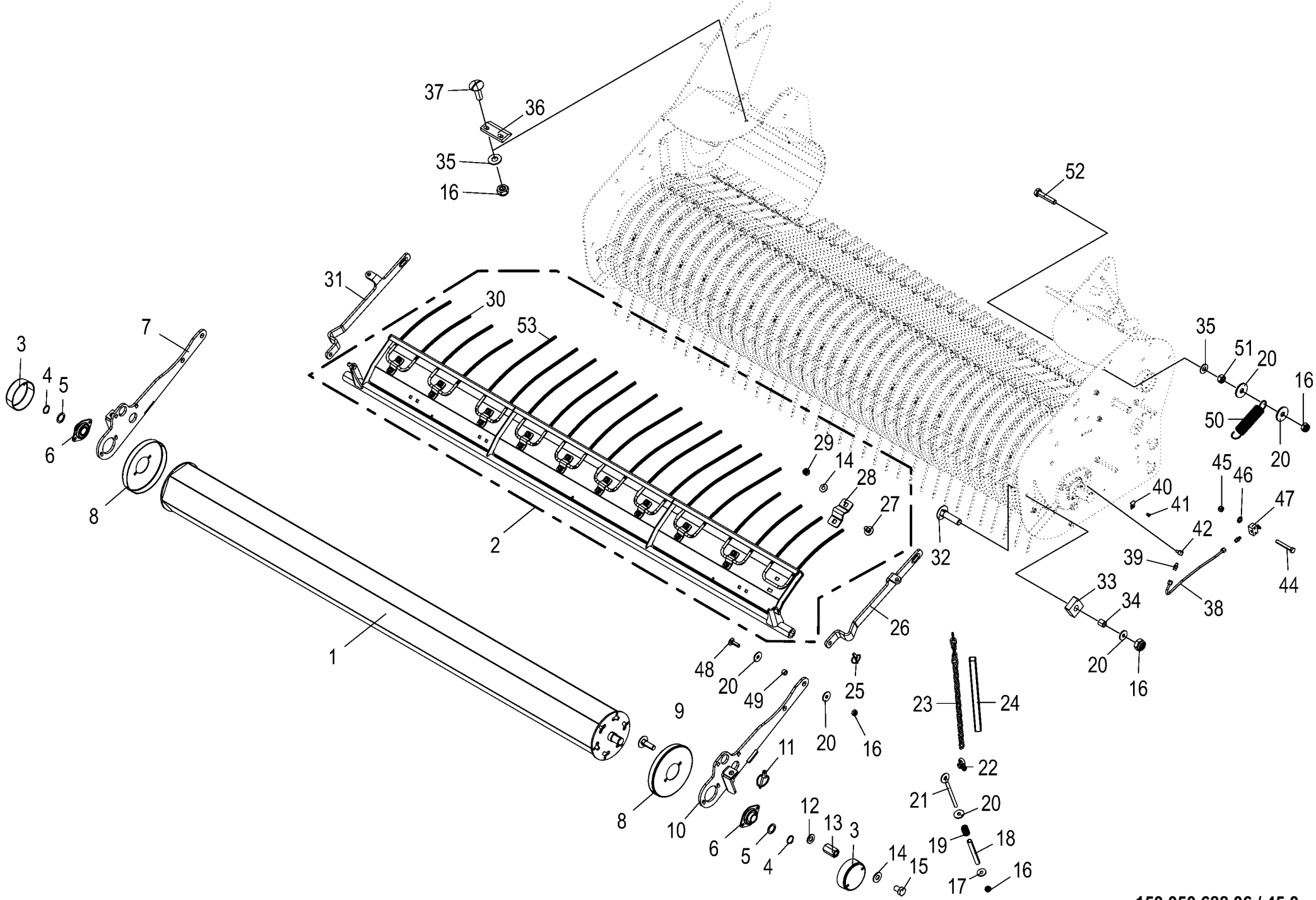

150 050 688 06 / 45.0

150 442 676 03

Rollenniederhalter
Crop press roller unit
Dispositif de placage à rouleaux

1026400 -

CF 155 XC Xt

150 050 688 06

150 442 676 3 **45.0**

Pos.	ID-Nr.	Benennung	Description	Description	Masch.-Nr-							Bemerkung/Remarks/Remarque
1	20 261 382 0	Walze	Roller	Rouleau		1						
2	20 262 209 1	Niederhalter mont.	Holding-down clamp assembled	Déflecteur assembl.		1						
3	00 348 835 0	Schutztopf	Protecting cup	Pot de protection		2						Rd. 101
4	00 911 529 0	Sicherungsring	Circlip	Circlip		x						A 25 X 1,2
5	00 910 845 1	Passscheibe	Shim ring	Rondelle d'ajustage		x						25 X 35 X 2,0
6	00 934 012 0	Flanschlager	Flange bearing	Palier a bride		2						ASPFL 205
7	20 260 874 0	Walzenhalter rechts	Roller holder right	Porte-rouleaux dr.		1						
8	27 006 379 0	Wickelschutz	Wrapping guard	Protecteur du système de liage		2						Rd. 188
9	00 904 732 2	Flachrundschraube	Coach bolt	Vis a tête bombée		x						M 8 X 25
10	20 260 873 0	Walzenhalter links	Roller holder left	Porte-rouleaux ga.		1						
11	00 917 006 1	Klappstecker	Linch pin	Goupille clip		2						6 X 42
12	00 910 413 0	Scheibe	Washer	Rondelle		x						8,4 X 17 X 1,6
13	00 908 058 0	6kt-Mutter	Hex nut	Écrou hex		x						M 8
14	00 909 908 1	Sperrkantscheibe	Detent edged washer	Disque à bord d'arrêt		x						SKM 8
15	00 900 253 1	6kt-Schraube	Hex head bolt	Boulon tête hex		x						M 8 X 12
16	00 908 758 0	Sicherungsmutter	Locknut	Écrou hex		x						M 10
17	90 000 121 0	Scheibe	Washer	Rondelle		x						10,5 X 30 X 2,5
18	20 260 880 0	Hydraulikrohr	Hyd. tube	Tuyau hydraulique		2						
19	00 281 758 0	Druckfeder	Pressure spring	Ressort de pression		8						3 X 19 X 30
20	00 910 353 0	Scheibe	Washer	Rondelle		x						11 X 34 X 3
21	90 001 297 0	Ösenschraube	Eye screw	Vis à oeillet		2						M 10 X 150
22	00 918 203 1	Schäkel	Shackle	Maillon		2						
23	27 021 025 0	Rundstahlkette G 5x35x21Gl. Zn8	Round steel chain G 5x35x21Gl. Zn8	Chaîne en acier G 5x35x21Gl. Zn8		2						
24	20 261 346 0	Schrumpfschlauch	Shrink hose	Tube flexible thermorétractable		2						
25	00 917 004 1	Klappstecker	Linch pin	Goupille clip		2						5 X 32
26	20 260 942 0	Bügel links	Bracket left	Etrier ga.		1						
27	00 904 730 1	Flachrundschraube	Coach bolt	Vis a tête bombée		x						M 8 X 16
28	20 262 207 0	Rohrhalter D=9	Tube support D=9	Support du tube D=9		10						
29	00 908 706 0	Sicherungsmutter	Locknut	Écrou hex		x						M 8
30	20 262 206 1	Doppelzinken kurz	Double tine short	Dents doubles court		4						
31	20 260 941 0	Bügel rechts	Bracket right	Etrier dr.		1						
32	00 904 755 2	Flachrundschraube	Coach bolt	Vis a tête bombée		x						M 10 X 40
33	27 001 472 0	Puffer	Buffer	Tampon		2						
34	00 273 289 1	Hülse	Bushing	Douille		2						13,6 X 20 X 20
35	00 909 909 1	Sperrkantscheibe	Detent edged washer	Disque à bord d'arrêt		x						SKM 10
36	20 260 606 0	Kettengleitplatte	Chain slide plate	Plaque de glissement de chaîne		1						
37	00 905 253 1	Flachrundschraube	Coach bolt	Vis a tête bombée		x						M 10 X 30

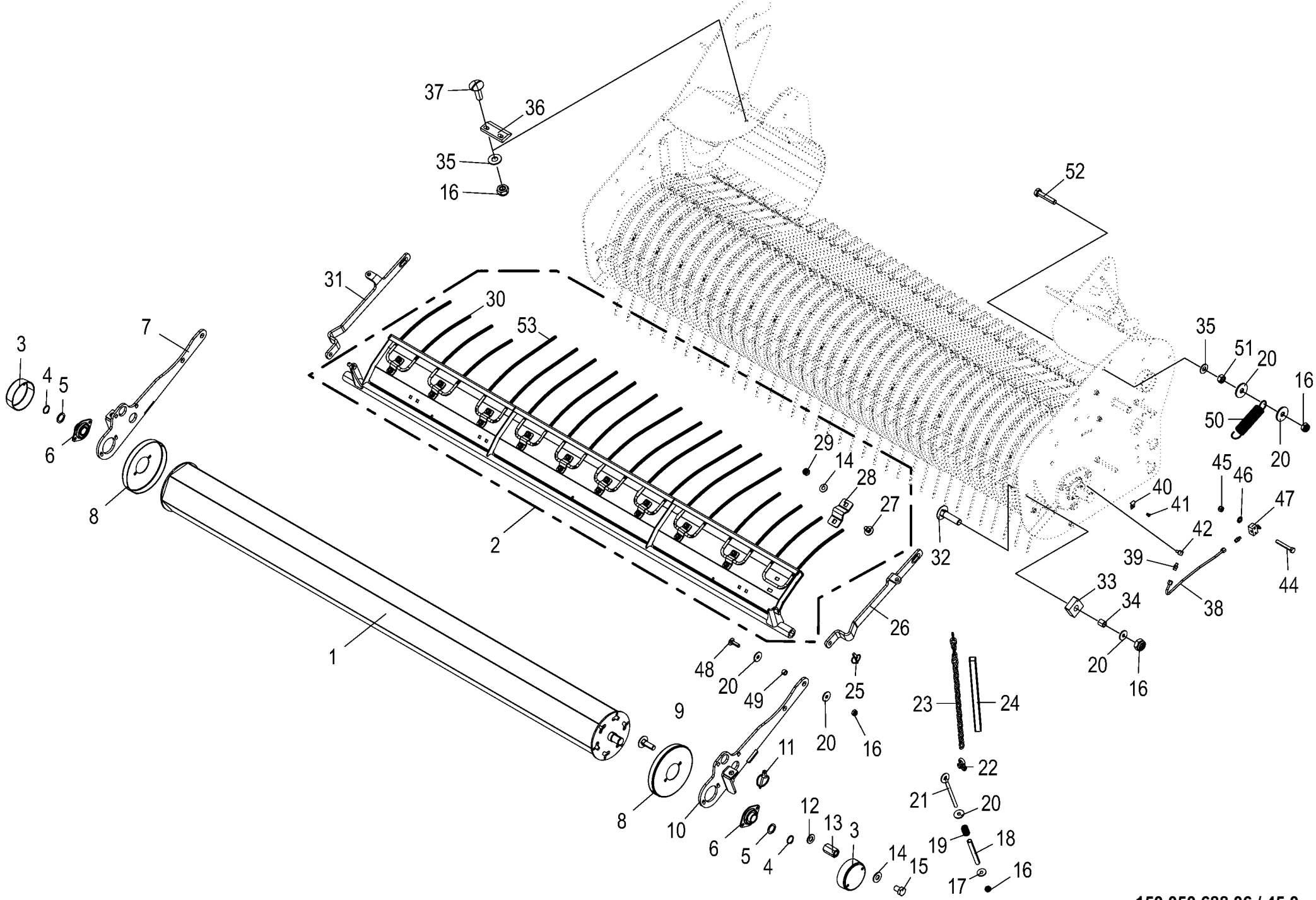

150 050 688 06 / 45.0

150 442 676 03

Rollenniederhalter
Crop press roller unit
Dispositif de placage à rouleaux

1026400 -

150 050 688 06

150 442 676 3 **45.0**

Pos.	ID-Nr.	Benennung	Description	Description	Masch.-Nr-	CF 155 XC Xt						Bemerkung/Remarks/Remarque
38	20 262 102 0	Hyd.-Leitung 6 x 1 x 306 4 Bögen	Hydraulic line 6 x 1 x 306	Conduite hydraulique 6 x 1 x 306		1						
	20 262 100 0	Hyd.-Leitung 6 x 1 x 309 4 Bögen	Hydraulic line 6 x 1 x 309	Conduite hydraulique 6 x 1 x 309		1						
39	00 920 920 1	Einschraubstutzen	Male connector	Raccord filet		2						LL M 8 X 1 Keg.
40	00 925 112 1	Rohrhalter	Tube support	Support de tube		2						
41	00 914 036 0	Blindniet	Blind rivet	Rivet aveugle		x						4,8 X 11
42	27 015 007 0	Eckverschraubung 90° M8x1k - M8x1	Corner screw connection 90° M8x1k - M8x1	Raccord vissé d'angle 90° M8x1k - M8x1		2						
44	90 002 611 0	6kt-Schraube M5 x 35	Hexagon head screw M5 x 35	Vis six pans M5 x 35		x						
45	00 908 702 0	Sicherungsmutter	Locknut	Écrou hex		x						M 5
46	90 001 380 0	Sperrkantscheibe	Detent edged washer	Disque à bord d'arrêt		x						SKZ 6
47	00 290 065 1	Nippelblok	Nipple block	Bloc de graisseurs		2						
48	00 904 754 2	Flachrundschraube	Coach bolt	Vis a tête bombée		x						M 10 X 35
49	00 276 450 0	Distanzrohr	Spacer tube	Tube d'entretoisement		x						10 X 16 X 10
50	00 340 104 3	Zugfeder	Tension spring	Ressort de traction		2						3,2 X 31,7 X 170
51	00 908 212 0	6kt-Mutter	Hex nut	Écrou hex		x						M 10
52	00 900 284 1	6kt-Schraube	Hex head bolt	Boulon tête hex		x						M 10 X 50
53	20 262 205 1	Doppelzinken lang	Double tine long	Dents doubles longues		6						

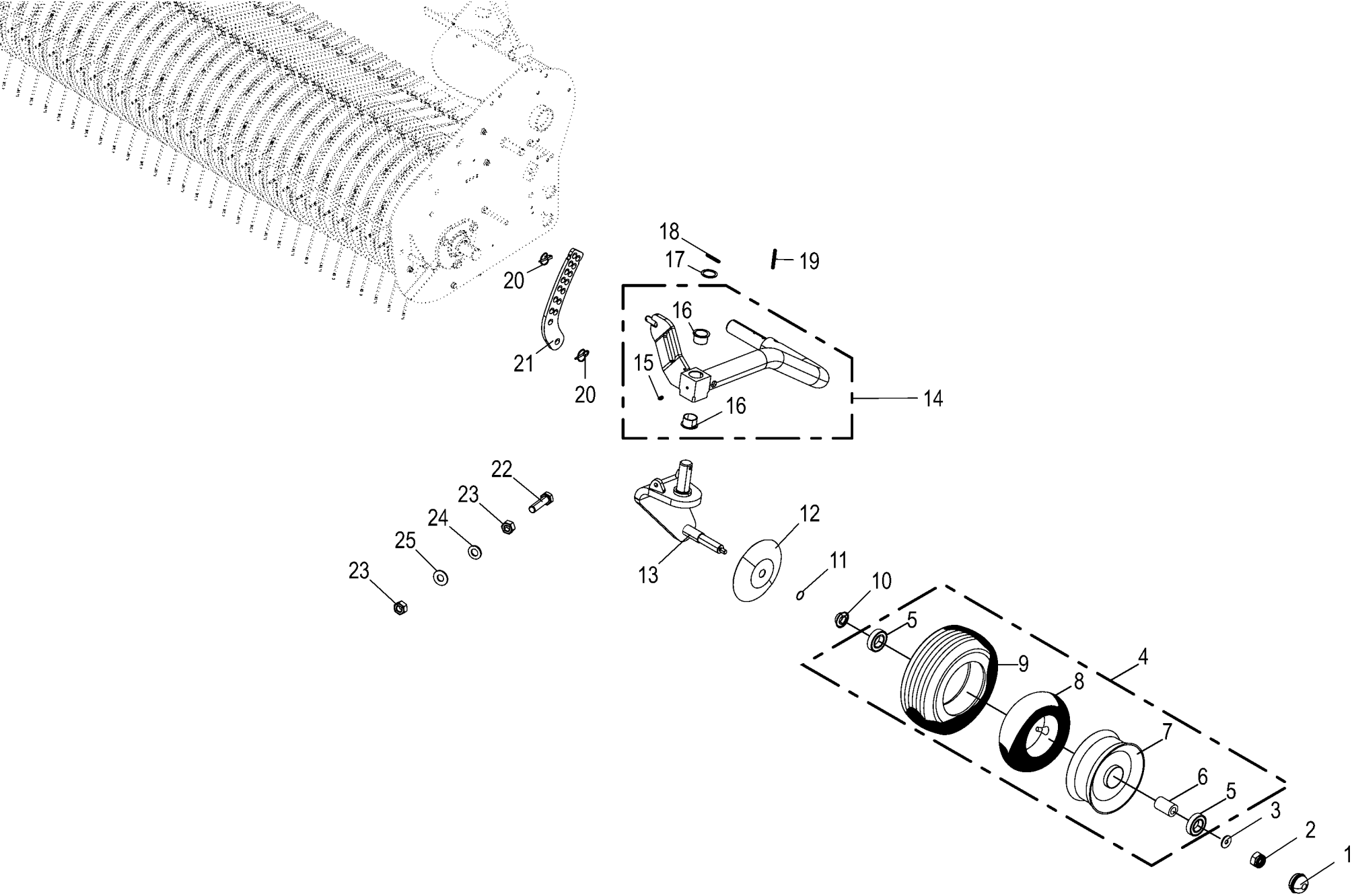

150 050 688 06 / 46.0

150 442 693 01

Tasträder pendelnd -kpl. Guide wheels floating -cpl. Roues de jauge pendulaires -cpl.					1026400 -	CF155XCXt						150 050 688 06 150 442 693 1 46.0
Pos.	ID-Nr.	Benennung	Description	Description	Masch.-Nr-							Bemerkung/Remarks/Remarque
1	00 938 833 0	Radkappe	Wheel cap	Chapeau de roue		x						Rd. 52
2	00 908 701 0	Sicherungsmutter	Locknut	Écrou hex		x						M 12
3	00 910 609 0	Scheibe	Washer	Rondelle		x						13 X 37 X 3
4	00 953 058 1	Rad	Wheel	Roue		x						16 X 6.50-8 10PR
5	00 930 535 0	Rillenkugellager	Grooved ball bearing	Roulement à gorge		x						6205 2RS
6	00 938 831 0	Distanzrohr	Spacer tube	Tube d'entretoisement		x						27 X 30 X 34
7	00 953 158 0	Felge	Rim	Jante		x						5.5 X 8
8	00 953 328 0	Schlauch	Hose	Tuyau		x						16 X 6.50-8 TR 13
9	00 953 249 2	Reifen	Tyre	Pneu		x						16 X 6.50-8 10PLY
10	27 005 639 0	Dichtring	Gasket ring	Bague d'étanchéité		x						48 X 25 X 13,5
11	00 937 636 0	O-Ring	O-ring	Joint torique		x						23,52 X 1,78
12	00 153 206 0	Wickelschutzteller	Anti wrapping disc	Assiette anti-pelotage		x						Rd. 25
13	20 066 310 1	Tastradwinkel links	Guide wheel arm lh.	Equerre de roue de jauge ga.		x						
	20 066 311 1	Tastradwinkel rechts	Guide wheel arm rh.	Equerre de roue de jauge dr.		x						
14	20 066 305 1	Tastradarm links mit Buchsen	Guide wheel arm lh. with bushings	Bras de roue de jauge ga. + douilles		x						
	20 066 306 1	Tastradarm rechts mit Buchsen	Guide wheel arm rh. with bushings	Bras de roue de jauge dr. + douilles		x						
15	00 919 105 0	Kegelschmiernippel	Grease niple	Graisseur à cone		x						AM 8 X 1
16	00 934 906 0	Bundbuchse	Collar bush	Douille de touchette		x						35 X 39/47 X 26
17	00 911 136 1	Passscheibe	Shim ring	Rondelle d'ajustage		x						35 X 45 X 2,0
18	00 912 672 1	Spannstift	Roll pin	Goupille de serrage		x						8 X 50
19	00 912 678 2	Spannstift	Roll pin	Goupille de serrage		x						8 X 60
20	00 917 004 1	Klappstecker	Linch pin	Goupille clip		x						5 X 32
21	20 067 359 0	Rasterplatte	Locking ratchet plate	Plaque de trame		2						
22	00 900 639 0	6kt-Schraube	Hex head bolt	Boulon tête hex		x						M 10 X 40
23	00 908 212 0	6kt-Mutter	Hex nut	Écrou hex		x						M 10
24	00 910 414 0	Scheibe	Washer	Rondelle		x						10,5 X 21 X 2
25	00 909 909 1	Sperrkantscheibe	Detent edged washer	Disque à bord d'arrêt		x						SKM 10

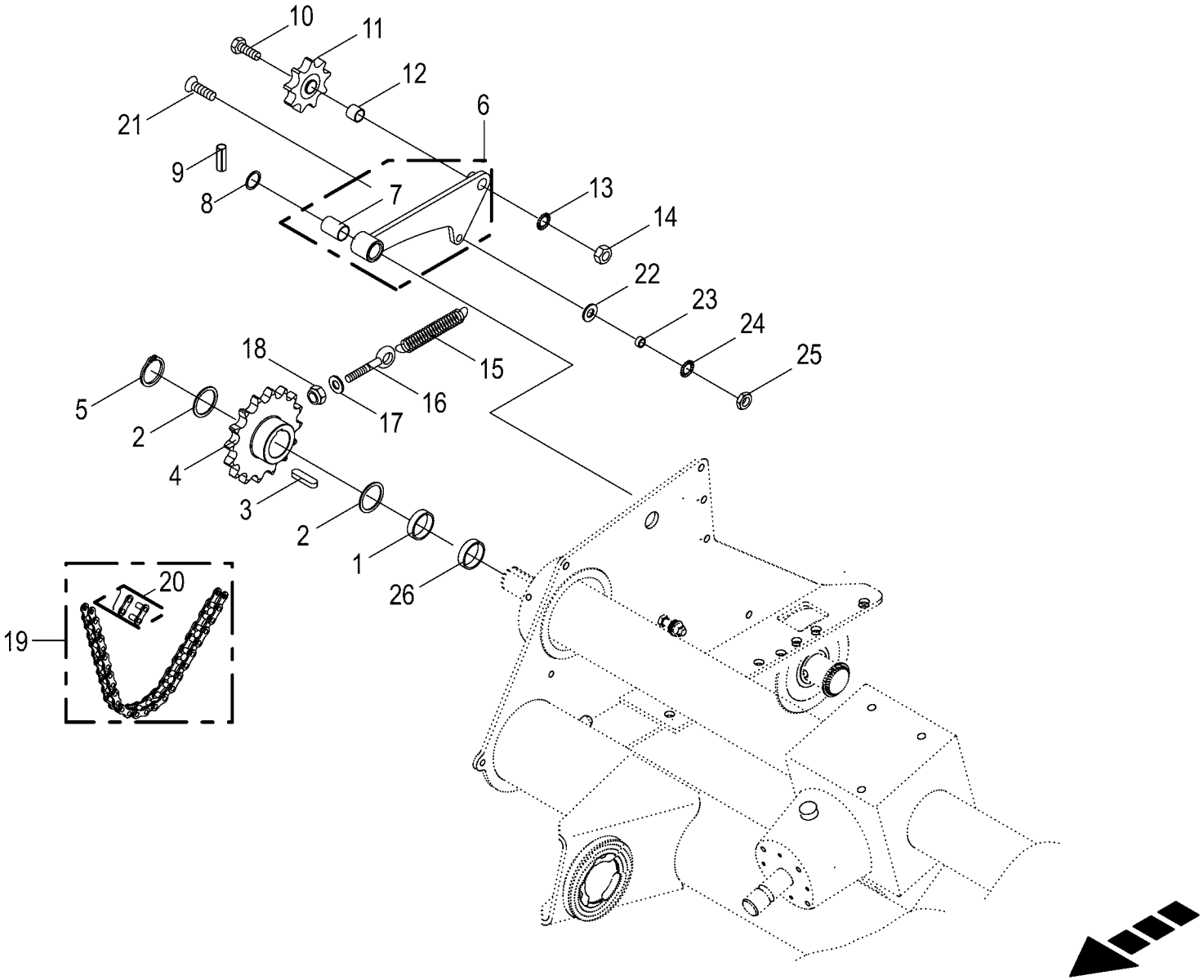

150 050 688 06 / 47.0

150 419 020 01

Kettenantrieb rechts
Chain drive rh side
Entraînement par chaîne côte droit

1026400 -

150 050 688 06

150 419 020 1 **47.0**

Pos.	ID-Nr.	Benennung	Description	Description	Masch.-Nr-	CF 155 XC Xt						Bemerkung/Remarks/Remarque
1	00 286 945 0	Distanzhülse	Spacer bushing	Douille entretoise		x						Ro. 57 X 2,9 X 7,5
2	00 910 904 0	Passscheibe	Shim ring	Rondelle d'ajustage		x						50 X 62 X 1,0
3	00 915 205 0	Passfeder	Fit-in key	Clavette		x						B 14 X 9 X 45
4	20 068 594 1	Kettenrad 1 1/4"; Z16; B=50	Sprocket wheel 1 1/4"; Z16; B= 50	Roue à chaîne 1 1/4"; Z16; B= 50		x						
5	00 911 553 0	Sicherungsring	Circlip	Circlip		x						A 50 X 2,0
6	20 061 133 2	Kettenspanner	Chain tensioner	Tenseur de chaîne		x						
7	00 934 917 0	Lagerbuchse	Bearing bush	Coussinet		x						25 X 28 X 40
8	00 910 843 1	Passscheibe	Shim ring	Rondelle d'ajustage		x						25 X 35 X 0,5
	00 910 844 1	Passscheibe	Shim ring	Rondelle d'ajustage		x						25 X 35 X 1,0
	00 910 845 1	Passscheibe	Shim ring	Rondelle d'ajustage		x						25 X 35 X 2,0
9	00 912 644 2	Spannstift	Roll pin	Goupille de serrage		x						6 X 40
10	00 901 504 0	6kt-Schraube	Hex head bolt	Boulon tête hex		x						M 20 X 65
11	00 922 301 0	Kettenspannrad	Tensioning sprocket	Tendeur de chaine		x						1 1/4" Z= 9
12	00 278 599 1	Hülse	Bushing	Douille		x						20,5 X 24 X 20
13	00 909 913 1	Sperrkantscheibe	Detent edged washer	Disque à bord d'arrêt		x						SKM 20
14	00 908 225 0	6kt-Mutter	Hex nut	Écrou hex		x						M 20
15	00 277 238 1	Zugfeder	Tension spring	Ressort de traction		x						6 X 30 X 149
16	00 905 338 0	Ösenschraube	Eye screw	Vis à oeillet		x						M 10 X 110
17	00 910 414 0	Scheibe	Washer	Rondelle		x						10,5 X 21 X 2
18	00 908 758 0	Sicherungsmutter	Locknut	Écrou hex		x						M 10
19	90 001 893 0	Rollenkette	Roller chain	Chain à rouleaux		x						1 1/4" X 60 Ro.
20	90 000 375 0	Gekröpftes Glied	Cranked chain link	Maillon coudé		x						1 1/4" d= 9,53
21	00 904 006 0	Senkschraube	Countersunkscrew	Vis à tête fraisée		x						M 12 X 30
22	00 910 506 1	Scheibe	Washer	Rondelle		x						13 X 24 X 2,5
23	00 215 786 0	Hülse	Bushing	Douille		x						12,5 X 17,2 X 8
24	00 909 910 1	Sperrkantscheibe	Detent edged washer	Disque à bord d'arrêt		x						SKM 12
25	00 908 515 1	6kt-Mutter -niedrige Form	Hex nut -low form	Écrou hex -forme basse		x						M 12
26	00 277 572 1	Rohr	Tube	Tube		x						51,2 X 57 X 10

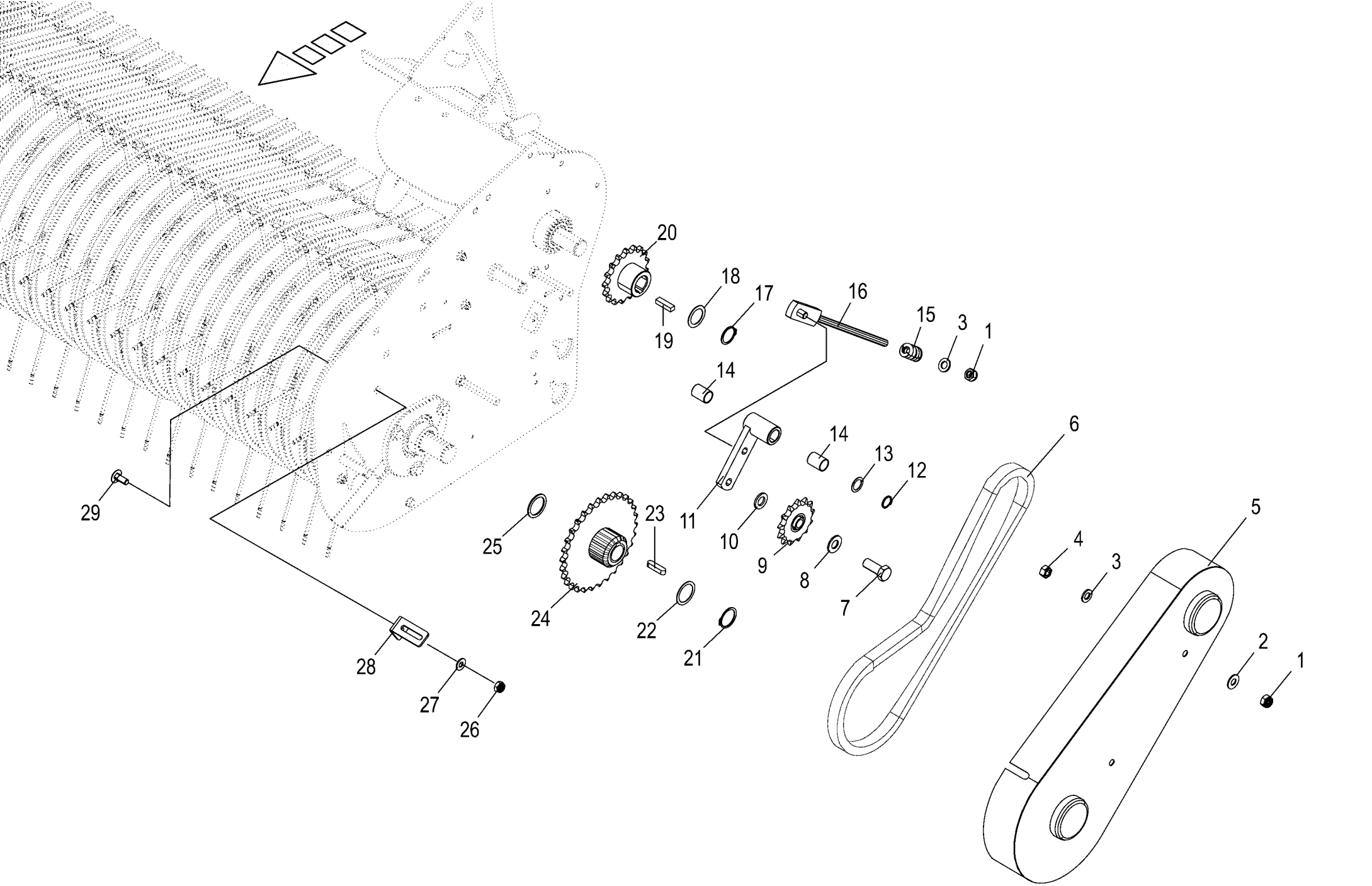

150 050 688 06 / 48.0

150 442 704 01

Pick-up Antrieb links
Pick-up drive lh
Entraînement du ramasseur gauche

1026400 -

150 050 688 06

150 442 704 1 **48.0**

Pos.	ID-Nr.	Benennung	Description	Description	Masch.-Nr-	CF 155 XC Xt						Bemerkung/Remarks/Remarque
1	00 908 701 0	Sicherungsmutter	Locknut	Écrou hex		x						M 12
2	00 909 910 1	Sperrkantscheibe	Detent edged washer	Disque à bord d'arrêt		x						SKM 12
3	00 910 506 1	Scheibe	Washer	Rondelle		x						13 X 24 X 2,5
4	00 908 215 0	6kt-Mutter	Hex nut	Écrou hex		x						M 12
5	27 000 641 2	Schutzhaube links	Guard hood left	Capot de protection gauche		1						
6	90 002 000 0	Rollenkette	Roller chain	Chain à rouleaux		1						3/4 " X 70 Ro.
	00 921 980 0	Steckglied	Split link	Maille brisée		x						3/4"
	00 921 992 0	Gekröpftes Glied mit Splint	Cranked link	Maillon coude		x						3/4"
7	00 900 675 0	6kt-Schraube	Hex head bolt	Boulon tête hex		x						M 16 X 40
8	00 909 912 1	Sperrkantscheibe	Detent edged washer	Disque à bord d'arrêt		x						SKM 16
9	00 922 313 1	Kettenrad	Chain sprocket	Roue à chaînes		x						3/4" Z= 13
10	00 910 303 1	Scheibe	Washer	Rondelle		x						17 X 30 X 3
11	00 273 856 1	Spannarm m. DU-Buchse	Tensioning arm with DU-bushing	Bras de serrage avec douilles DU		1						
12	00 911 522 1	Sicherungsring	Circlip	Circlip		x						20 X 1,2
13	00 910 826 1	Passscheibe	Shim ring	Rondelle d'ajustage		x						20 X 28 X 1,0
14	00 934 910 0	Lagerbuchse	Bearing bush	Coussinet		x						20 X 23 X 30
15	00 036 127 4	Druckfeder	Pressure spring	Ressort de pression		x						6 X 19 X 35
16	20 261 768 0	Spannschraube	Clamping bolt	Vis de serrage		x						
17	00 911 535 1	Sicherungsring	Circlip	Circlip		x						A 30 X 1,5
18	00 910 864 1	Passscheibe	Shim ring	Rondelle d'ajustage		x						30 X 42 X 1,0
	00 910 863 0	Passscheibe	Shim ring	Rondelle d'ajustage		x						30 X 42 X 0,5
19	00 915 117 0	Passfeder	Fit-in key	Clavette		x						B 10 X 8 X 36
20	00 288 786 3	Kettenrad 3/4" Z=17 30mm	Sprocket wheel 3/4" Z=17 30mm	Roue à chaîne 3/4" Z=17 30mm		x						
21	00 911 541 0	Sicherungsring	Circlip	Circlip		x						A 35 X 1,5
22	00 911 134 0	Passscheibe	Shim ring	Rondelle d'ajustage		x						35 X 45 X 1,0
	00 911 133 0	Passscheibe	Shim ring	Rondelle d'ajustage		x						35 X 45 X 0,5
23	00 915 122 0	Passfeder	Fit-in key	Clavette		x						A 10 X 8 X 40
24	00 292 763 3	Kettenrad 3/4" Z=30 35mm	Sprocket wheel 3/4", Z=30	Roue à chaîne 3/4" Z=30 35mm		x						
25	00 911 136 1	Passscheibe	Shim ring	Rondelle d'ajustage		x						35 X 45 X 2,0
26	00 908 758 0	Sicherungsmutter	Locknut	Écrou hex		x						M 10
27	00 909 909 1	Sperrkantscheibe	Detent edged washer	Disque à bord d'arrêt		x						SKM 10
28	27 000 647 0	Winkel	Angle	Angle		x						
29	00 904 850 1	Flachrundschraube	Coach bolt	Vis a tête bombée		x						M 10 X 25

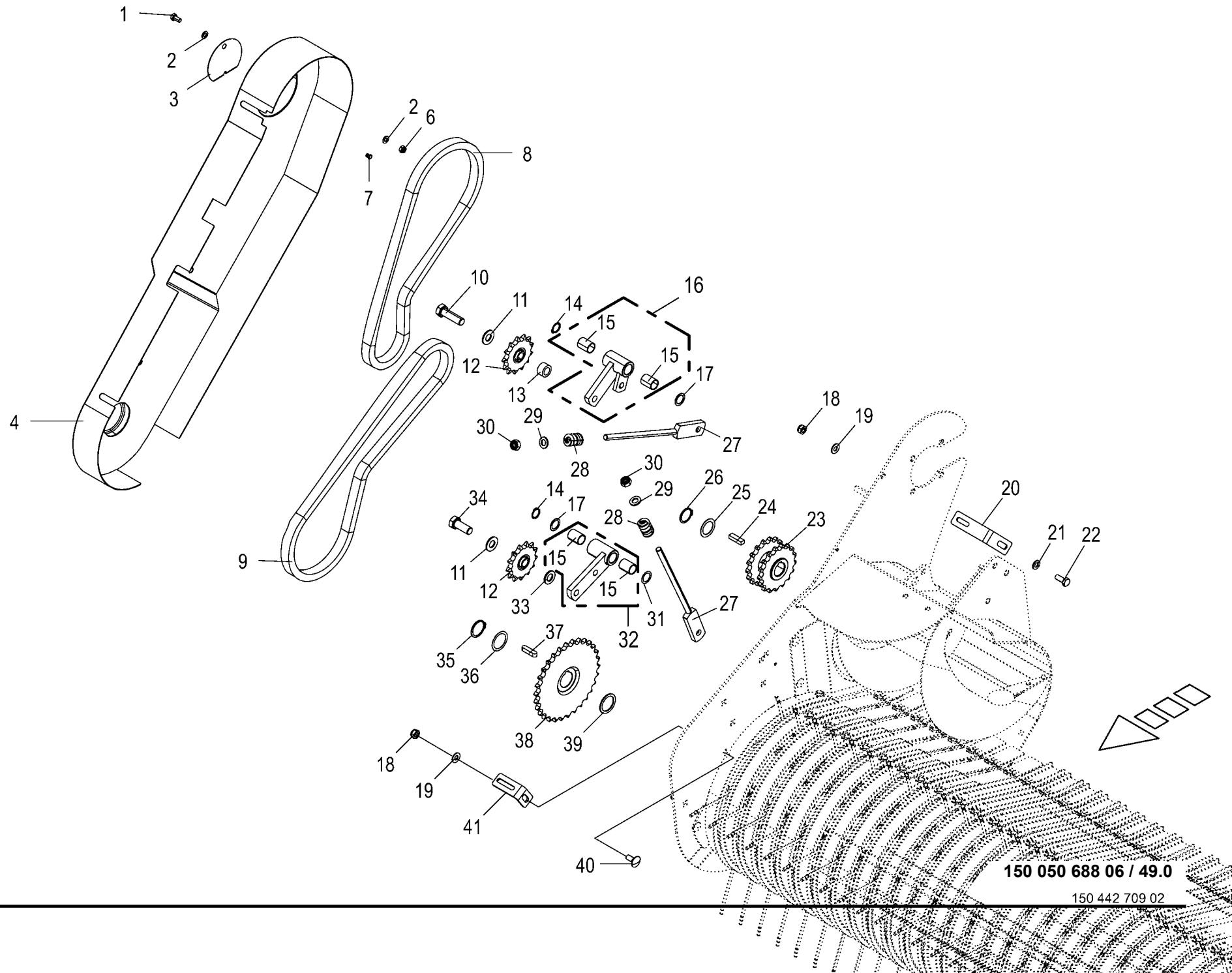

150 050 688 06 / 49.0

150 442 709 02

Pos.	ID-Nr.	Benennung	Description	Description	Masch.-Nr-	CF 155 XC Xt						Bemerkung/Remarks/Remarque
Pick-up Antrieb rechts					1026400 -							**150 050 688 06**
Pick-up drive rh												
Entraînement du ramasseur droit												150 442 709 2 **49.0**
1	00 900 612 0	6kt-Schraube	Hex head bolt	Boulon tête hex		x						M 8 X 16
2	00 910 413 0	Scheibe	Washer	Rondelle		x						8,4 X 17 X 1,6
3	20 061 611 0	Deckel	Cover	Couvercle		x						
4	20 065 814 1	Schutzhaube rechts	Protective hood right	Capot de protection dr.		x						
6	00 908 706 0	Sicherungsmutter	Locknut	Écrou hex		x						M 8
7	00 914 036 0	Blindniet	Blind rivet	Rivet aveugle		x						4,8 X 11
8	90 002 001 0	Rollenkette	Roller chain	Chain à rouleaux		x						3/4 " X 64 Ro.
	00 921 980 0	Steckglied	Split link	Maille brisée		x						3/4"
	00 921 992 0	Gekröpftes Glied mit Splint	Cranked link	Maillon coude		x						3/4"
9	90 002 000 0	Rollenkette	Roller chain	Chain à rouleaux		x						3/4 " X 70 Ro.
	00 921 980 0	Steckglied	Split link	Maille brisée		x						3/4"
	00 921 992 0	Gekröpftes Glied mit Splint	Cranked link	Maillon coude		x						3/4"
10	00 901 132 1	6kt-Schraube	Hex head bolt	Boulon tête hex		x						M 16 X 55
11	00 909 912 1	Sperrkantscheibe	Detent edged washer	Disque à bord d'arrêt		x						SKM 16
12	00 922 313 1	Kettenrad	Chain sprocket	Roue à chaînes		x						3/4" Z= 13
13	00 277 698 1	Distanzbuchse	Spacer bushing	Entretoise prise femelle		x						17 X 26,9 X 15
14	00 911 522 1	Sicherungsring	Circlip	Circlip		x						20 X 1,2
15	00 934 910 0	Lagerbuchse	Bearing bush	Coussinet		x						20 X 23 X 30
16	00 277 700 1	Spannhebel	Tension lever	Levier de commande		x						
17	00 910 826 1	Passscheibe	Shim ring	Rondelle d'ajustage		x						20 X 28 X 1,0
	00 910 808 1	Passscheibe	Shim ring	Rondelle d'ajustage		x						20 X 28 X 0,3
18	00 908 758 0	Sicherungsmutter	Locknut	Écrou hex		x						M 10
19	00 909 909 1	Sperrkantscheibe	Detent edged washer	Disque à bord d'arrêt		x						SKM 10
20	27 000 651 0	Winkel	Angle	Angle		x						
21	00 910 414 0	Scheibe	Washer	Rondelle		x						10,5 X 21 X 2
22	00 900 636 0	6kt-Schraube	Hex head bolt	Boulon tête hex		x						M 10 X 25
23	00 285 790 3	Doppelkettenrad 3/4" Z=17 30mm	Double sprocket wheel 3/4" z= 17 30mm	Roue à chaîne double 3/4" Z= 17 30mm		x						
24	00 915 117 0	Passfeder	Fit-in key	Clavette		x						B 10 X 8 X 36
25	00 910 864 1	Passscheibe	Shim ring	Rondelle d'ajustage		x						30 X 42 X 1,0
	00 910 863 0	Passscheibe	Shim ring	Rondelle d'ajustage		x						30 X 42 X 0,5
26	00 911 535 1	Sicherungsring	Circlip	Circlip		x						A 30 X 1,5
27	20 261 768 0	Spannschraube	Clamping bolt	Vis de serrage		x						
28	00 036 127 4	Druckfeder	Pressure spring	Ressort de pression		x						6 X 19 X 35
29	00 910 506 1	Scheibe	Washer	Rondelle		x						13 X 24 X 2,5
30	00 908 701 0	Sicherungsmutter	Locknut	Écrou hex		x						M 12
31	00 910 808 1	Passscheibe	Shim ring	Rondelle d'ajustage		x						20 X 28 X 0,3
32	00 273 856 1	Spannarm m. DU-Buchse	Tensioning arm with DU-bushing	Bras de serrage avec douilles DU		x						

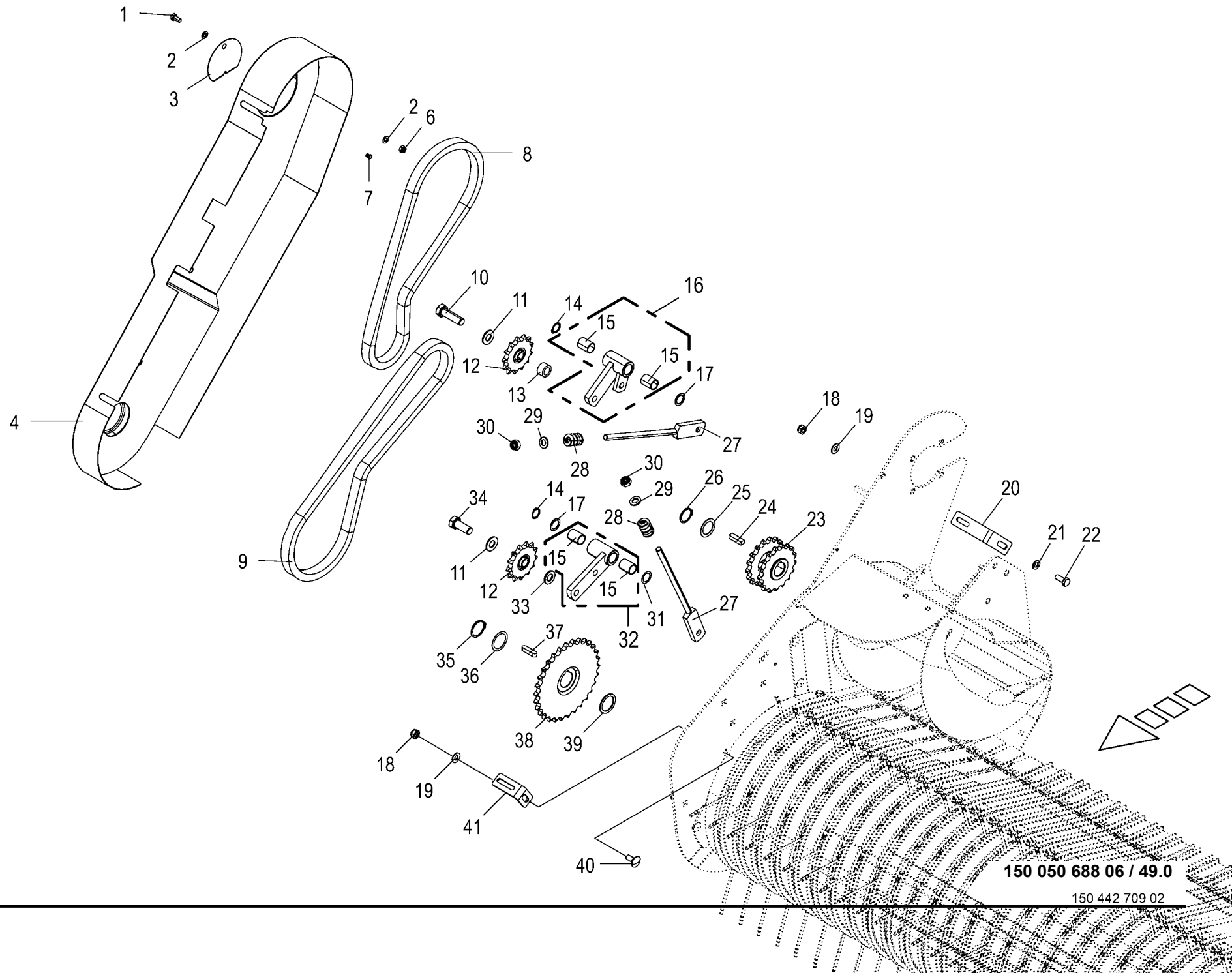

150 050 688 06 / 49.0

150 442 709 02

Pick-up Antrieb rechts
Pick-up drive rh
Entraînement du ramasseur droit

1026400 -

150 050 688 06

150 442 709 2 **49.0**

Pos.	ID-Nr.	Benennung	Description	Description	Masch.-Nr-	CF 155 XC Xt						Bemerkung/Remarks/Remarque
33	00 910 303 1	Scheibe	Washer	Rondelle		x						17 X 30 X 3
34	00 900 675 0	6kt-Schraube	Hex head bolt	Boulon tête hex		x						M 16 X 40
35	00 911 541 0	Sicherungsring	Circlip	Circlip		x						A 35 X 1,5
36	00 911 133 0	Passscheibe	Shim ring	Rondelle d'ajustage		x						35 X 45 X 0,5
37	00 915 122 0	Passfeder	Fit-in key	Clavette		x						A 10 X 8 X 40
38	00 292 763 3	Kettenrad 3/4" Z=30 35mm	Sprocket wheel 3/4", Z=30	Roue à chaîne 3/4" Z=30 35mm		x						
39	00 911 136 1	Passscheibe	Shim ring	Rondelle d'ajustage		x						35 X 45 X 2,0
	00 911 134 0	Passscheibe	Shim ring	Rondelle d'ajustage		x						35 X 45 X 1,0
	00 911 133 0	Passscheibe	Shim ring	Rondelle d'ajustage		x						35 X 45 X 0,5
40	00 904 850 1	Flachrundschraube	Coach bolt	Vis a tête bombée		x						M 10 X 25
41	27 000 647 0	Winkel	Angle	Angle		x						

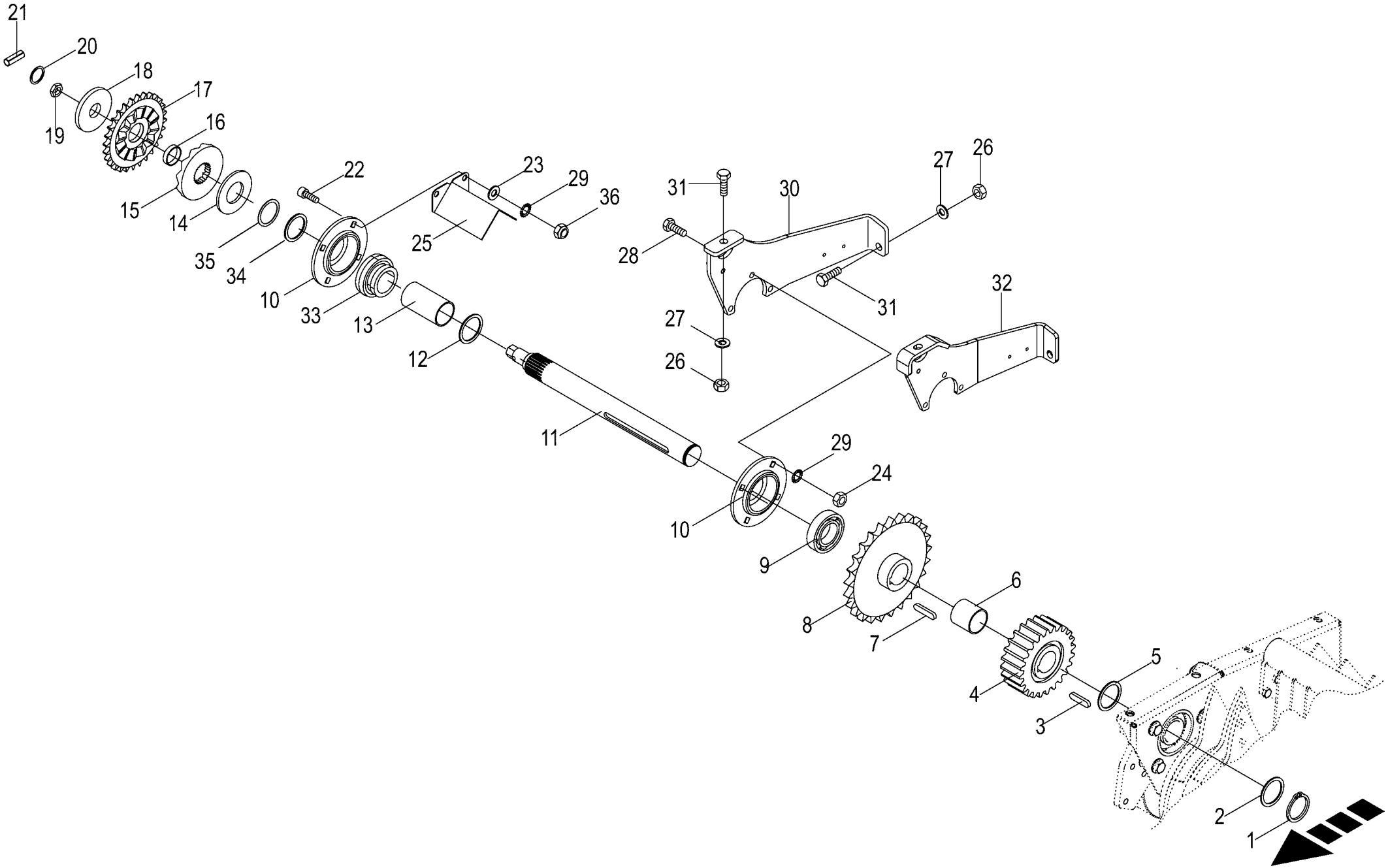

150 050 688 06 / 50.0

150 313 144 09

Antrieb - Pick-up -rechts Drive - Pick-up Entrainement - Pick-up					1026400 -	CF 155 XC Xt						150 050 688 06 150 313 144 9 50.0
Pos.	ID-Nr.	Benennung	Description	Description	Masch.-Nr-							Bemerkung/Remarks/Remarque
1	00 911 553 0	Sicherungsring	Circlip	Circlip		x						A 50 X 2,0
2	00 910 735 3	Stützscheibe	Supporting disc	Rondelle diélectrique		x						S 50 X 62 X 3,0
3	00 915 205 0	Passfeder	Fit-in key	Clavette		x						B 14 X 9 X 45
4	00 293 583 1	Stirnrad	Spur wheel	Arbre d'entraînement		x						Z= 20
5	00 910 904 0	Passscheibe	Shim ring	Rondelle d'ajustage		x						50 X 62 X 1,0
6	00 292 767 0	Distanzbuchse	Spacer bushing	Entretoise prise femelle		x						57 X 2,9 X 55
7	00 915 207 0	Passfeder	Fit-in key	Clavette		x						B 14 X 9 X 50
8	00 277 540 5	Kettenrad	Sprocket wheel	Roue à chaîne		x						1 1/4" Z=25
9	00 934 632 0	Rillenkugellager	Grooved ball bearing	Roulement à gorge		x						UC 210
10	00 274 903 5	Lagergehäuse	Bearing housing	Cage de roulement		x						
11	20 060 761 0	Zwischenwelle	Intermediate shaft	Arbre intermediaire		x						Lg.= 552
12	00 910 903 0	Passscheibe	Shim ring	Rondelle d'ajustage		x						50 X 62 X 0,5
	00 910 902 0	Passscheibe	Shim ring	Rondelle d'ajustage		x						50 X 62 X 0,3
13	20 060 762 0	Distanzbuchse	Spacer bushing	Entretoise prise femelle		x						51,2 X 57 X 107
14	00 909 932 0	Federscheibe	Spring washer	Rondelle à ressort		6						100 X 51 X 2,7
15	20 261 174 0	Kupplungsnabe	Coupling hub	Moyeu d'accouplement		x						
16	00 934 962 0	Lagerbuchse	Bearing bush	Coussinet		x						40 X 44 X 10
17	00 290 367 2	Kettenrad	Chain sprocket	Roue à chaînes		x						3/4" Z= 28
18	00 290 366 0	Scheibe	Washer	Rondelle		x						33 X 100 X 10
19	00 908 541 1	6kt-Mutter -niedrige Form	Hex nut -low form	Écrou hex -forme basse		x						M 30 X 1,5
20	00 910 865 1	Passscheibe	Shim ring	Rondelle d'ajustage		x						30 X 42 X 2,0
	00 910 864 0	Passscheibe	Shim ring	Rondelle d'ajustage		x						30 X 42 X 1,0
21	00 912 675 2	Spannstift	Roll pin	Goupille de serrage		x						8 X 45
22	00 903 143 1	Zylinderschraube	Allen screw	Vis tête cylindrique		x						M 12 X 45 10.9
23	00 910 506 1	Scheibe	Washer	Rondelle		x						13 X 24 X 2,5
24	00 908 215 0	6kt-Mutter	Hex nut	Écrou hex		x						M 12
25	20 060 766 1	Schutzblech	Guard sheet	Tôle de protection		x						
26	00 908 719 0	Sicherungsmutter	Locknut	Écrou hex		x						M 16
27	00 910 303 1	Scheibe	Washer	Rondelle		x						17 X 30 X 3
28	00 900 658 0	6kt-Schraube	Hex head bolt	Boulon tête hex		x						M 12 X 40
29	00 909 910 1	Sperrkantscheibe	Detent edged washer	Disque à bord d'arrêt		x						SKM 12
30	00 000 001 0	-nicht für diese Maschine	-not for this machine	-non prevu pour cette machine		x						
31	00 900 677 0	6kt-Schraube	Hex head bolt	Boulon tête hex		x						M 16 X 50
32	20 064 254 0	Platte	Plate	Plaque		x						
33	90 000 254 0	Rillenkugellager	Grooved ball bearing	Roulement à gorge		x						50 X 90 X 20
34	90 000 428 0	Stützscheibe	Supporting disc	Rondelle diélectrique		x						50 X 62 X 3
35	00 910 904 0	Passscheibe	Shim ring	Rondelle d'ajustage		x						50 X 62 X 1,0
	00 910 903 0	Passscheibe	Shim ring	Rondelle d'ajustage		x						50 X 62 X 0,5

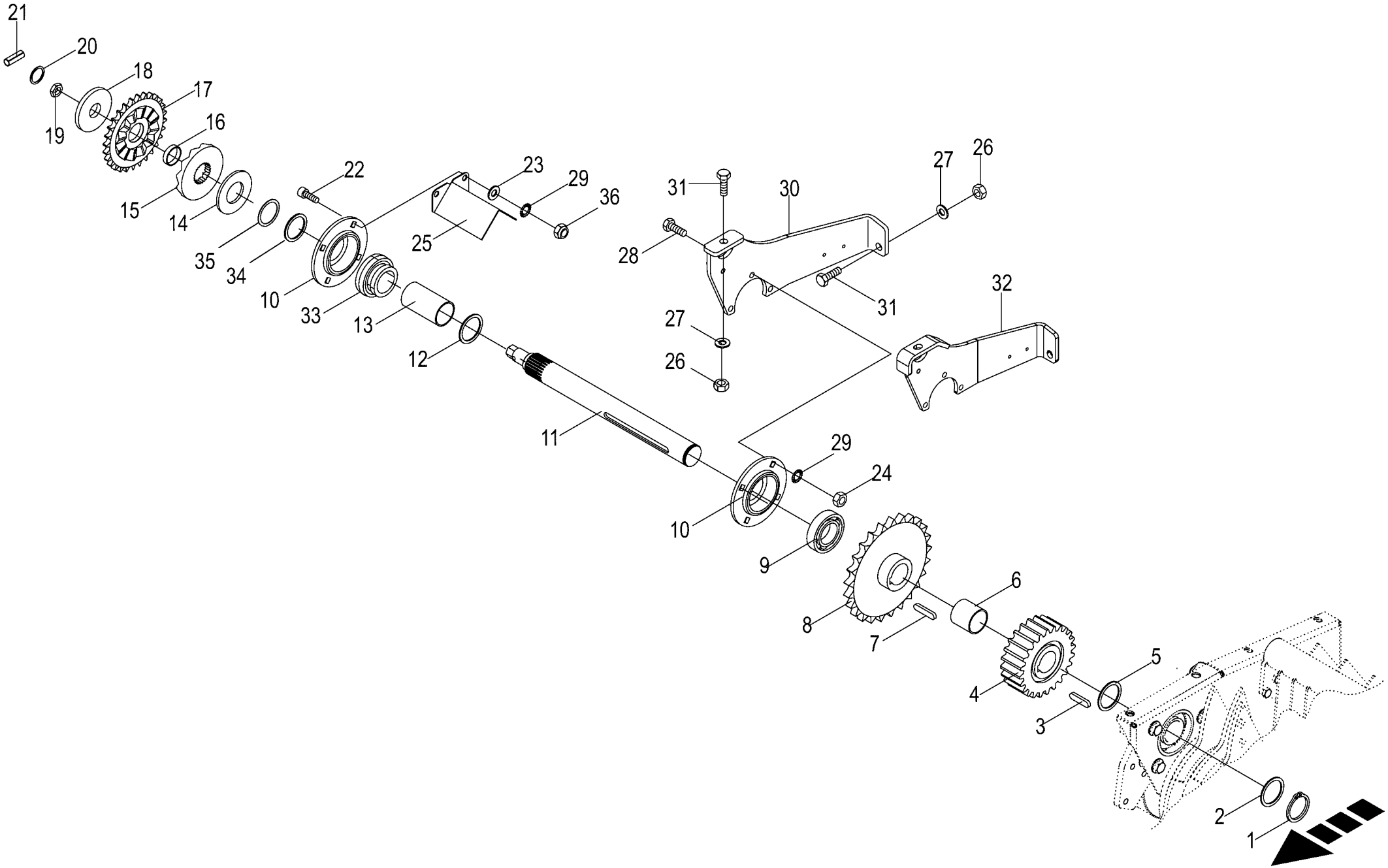

150 050 688 06 / 50.0

150 313 144 09

Antrieb - Pick-up -rechts Drive - Pick-up Entrainement - Pick-up					1026400 -	CF 155 XC Xt						150 050 688 06 150 313 144 9 50.0
Pos.	ID-Nr.	Benennung	Description	Description	Masch.-Nr-							Bemerkung/Remarks/Remarque
36	00 910 902 0 00 908 701 0	Passscheibe Sicherungsmutter	Shim ring Locknut	Rondelle d'ajustage Écrou hex		x x						50 X 62 X 0,3 M 12

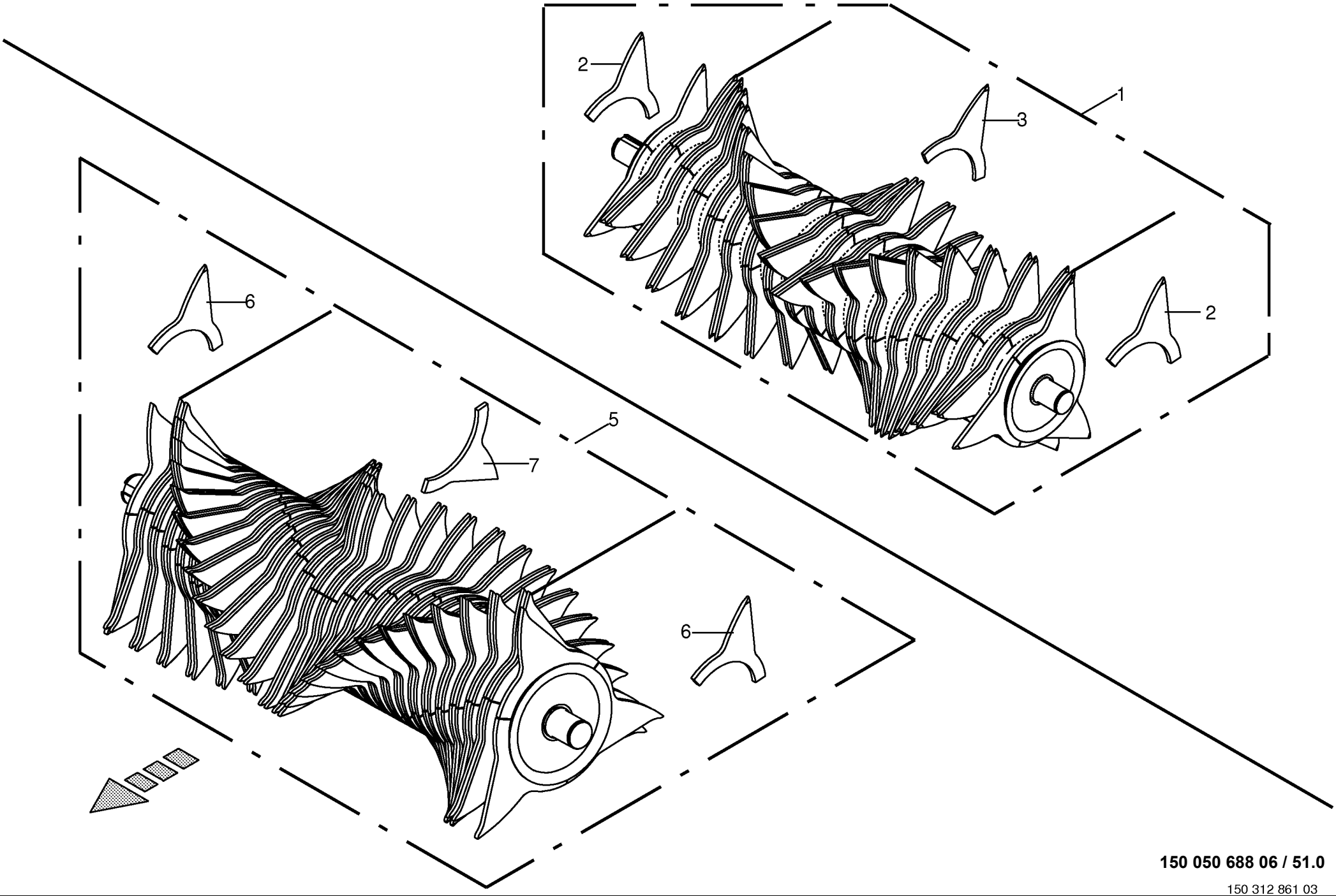

150 050 688 06 / 51.0

150 312 861 03

Rotor
Rotor
Rotor

1026400 -

CF 155 XC Xt

150 050 688 06

150 312 861 3 **51.0**

Pos.	ID-Nr.	Benennung	Description	Description	Masch.-Nr-							Bemerkung/Remarks/Remarque
1	20 465 245 0	Rotor 17 Messer	Rotor 17 blades worked	Rotor 17 couteaux		x						
2	20 465 206 0	Zinken außen		Dent extérieure		6						
3	20 465 208 0	Zinken innen	Tine inside	Dent intérieure		102						
5	20 465 248 0	Rotor 26 Messer	Rotor 26 blades worked	Rotor 26 couteaux		x						
6	20 465 206 0	Zinken außen		Dent extérieure		6						
7	20 465 208 0	Zinken innen	Tine inside	Dent intérieure		156						

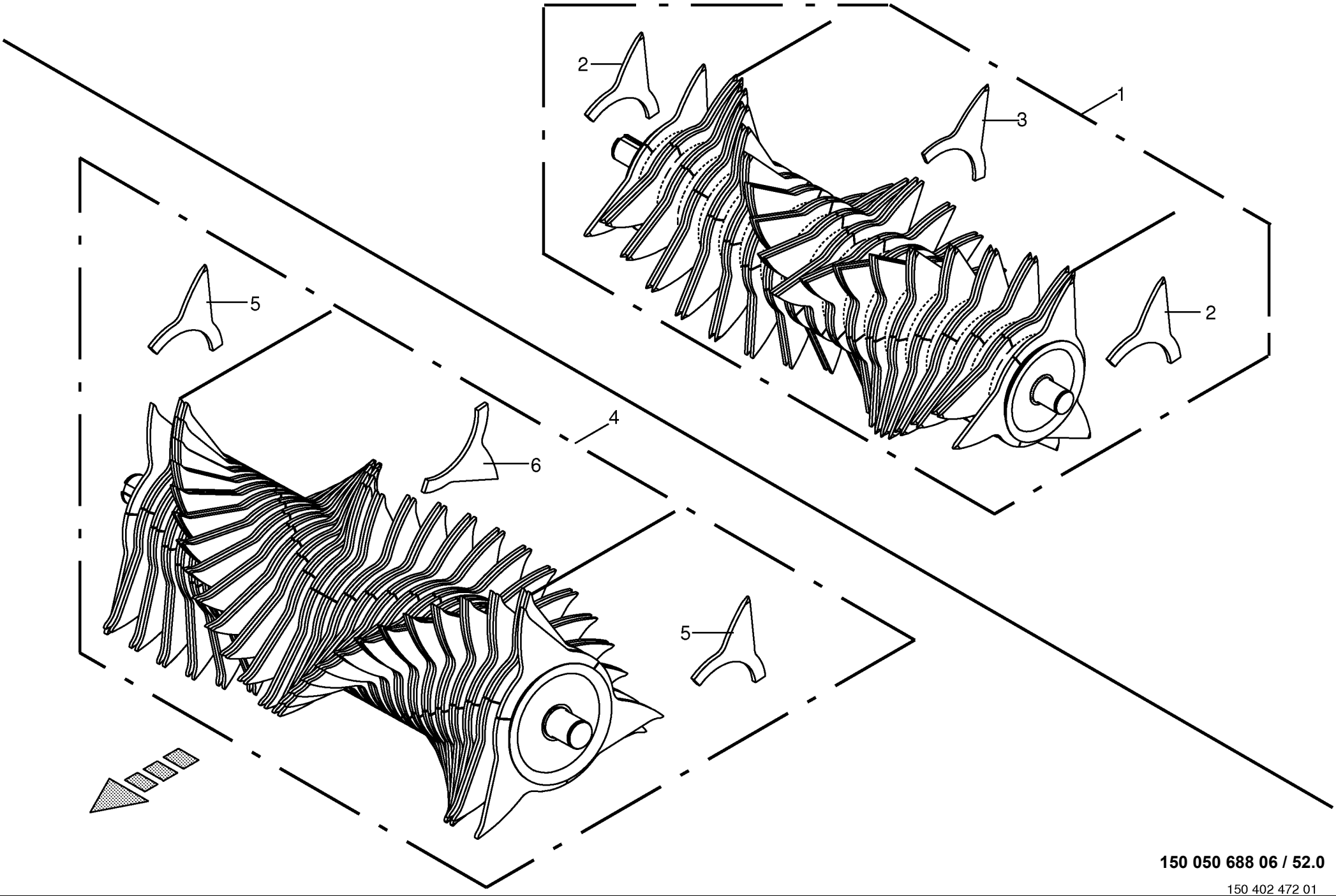

150 050 688 06 / 52.0

150 402 472 01

Rotor -HD
Rotor
Rotor

1026400 -

CF 155 XC Xt

150 050 688 06

150 402 472 1 **52.0**

Pos.	ID-Nr.	Benennung	Description	Description	Masch.-Nr-							Bemerkung/Remarks/Remarque
1	20 465 922 0	Rotor 17 Messer Hardox	Rotor 17 blades Hardox worked	Rotor 17 couteaux Hardox		x						
2	20 465 914 0	Zinken außen	Tine outside	Dent extérieure		6						
3	20 465 624 0	Zinken innen	Tine inside	Dent intérieure		102						
4	20 465 925 0	Rotor 26 Messer Hardox	Rotor 26 blades Hardox worked	Rotor 26 couteaux Hardox		x						
5	20 465 914 0	Zinken außen	Tine outside	Dent extérieure		6						
6	20 465 624 0	Zinken innen	Tine inside	Dent intérieure		156						

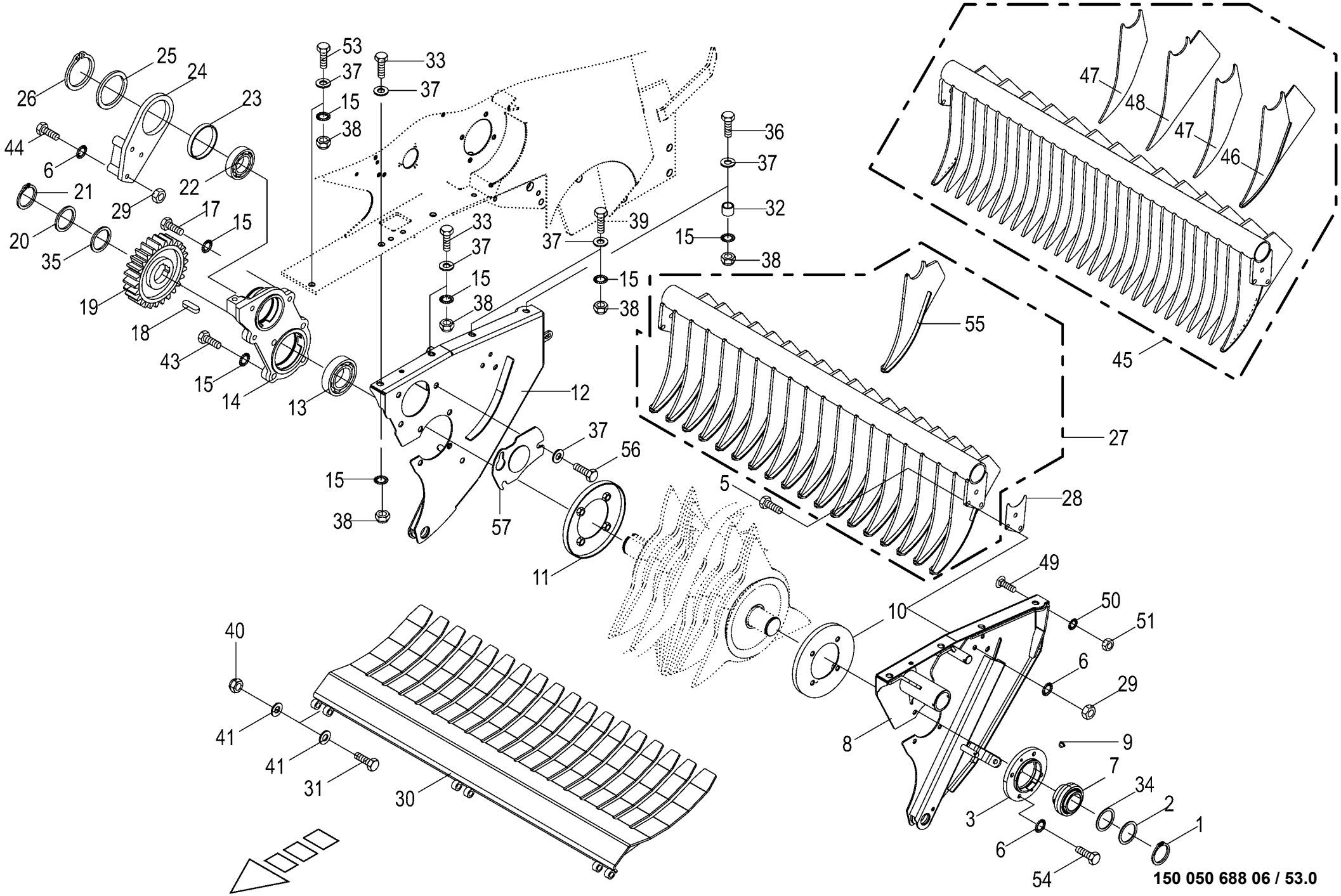

150 404 364 05

Rotor - Aufhängung / Abstreifer / Übergangsblech -XC
Rotor - Suspension / Scaper / Intermediate plate
Rotor - Suspension / Racleur / Tôle intermèdiaire

1026400 -

150 050 688 06

150 404 364 5 **53.0**

Pos.	ID-Nr.	Benennung	Description	Description	Masch.-Nr-	CF 155 XC Xt						Bemerkung/Remarks/Remarque
1	00 911 557 1	Sicherungsring	Circlip	Circlip		x						A 55 X 2,0
2	00 910 703 1	Stützscheibe	Supporting disc	Rondelle diélectrique		x						S 55 X 68 X 3,0
3	20 061 405 1	Lagergehäuse	Bearing housing	Cage de roulement		x						Rd. 170
5	00 900 657 0	6kt-Schraube	Hex head bolt	Boulon tête hex		x						M 12 X 35
6	00 909 910 1	Sperrkantscheibe	Detent edged washer	Disque à bord d'arrêt		x						SKM 12
7	00 934 611 0	Rillenkugellager	Grooved ball bearing	Roulement à gorge		x						UC 211
8	20 065 798 1	Seitenwand links	Side wall left	Paroi latérale gauche		x						
9	00 925 056 0	Verschlussstopfen	Sealing plug	Bouchon d'étanchéité		x						9/6,6 X 4/5,2
10	00 293 132 0	Wickelschutz	Wrapping guard	Protecteur du système de liage		x						Rd. 257/108
11	00 277 635 1	Wickelschutz	Wrapping guard	Protecteur du système de liage		x						Rd. 257/135
12	20 065 752 1	Seitenwand rechts	Side wall right	Paroi latérale droite		x						
13	90 000 501 0	Rillenkugellager	Grooved ball bearing	Roulement à gorge		x						UC 213 D1
14	20 062 108 0	Lagergehäuse	Bearing housing	Cage de roulement		x						
15	00 909 912 1	Sperrkantscheibe	Detent edged washer	Disque à bord d'arrêt		x						SKM 16
17	00 900 674 0	6kt-Schraube	Hex head bolt	Boulon tête hex		x						M 16 X 35
18	00 915 008 0	Passfeder	Fit-in key	Clavette		x						B 18 X 11 X 45
19	20 062 094 1	Stirnrad m=8 Z=26 d=65	Spur wheel m = 8 Z = 26 d = 65	Pignon m=8 Z=26 d=65		x						
20	00 910 743 1	Stützscheibe	Supporting disc	Rondelle diélectrique		x						S 65 X 85 X 3,5
21	00 911 528 0	Sicherungsring	Circlip	Circlip		x						A 65 X 4
22	00 934 632 0	Rillenkugellager	Grooved ball bearing	Roulement à gorge		x						UC 210
23	00 934 972 0	Lagerbuchse	Bearing bush	Coussinet		x						10015 DU
24	20 061 364 0	Aufnahmeplatte	Retainer plate	Panneau de réception		x						
25	00 911 029 0	Passscheibe	Shim ring	Rondelle d'ajustage		x						100 X 120 X 1,0
26	00 911 509 0	Sicherungsring	Circlip	Circlip		x						A 100 X 3
27	20 065 770 0	Abstreifer -17-Messer	Scraper -17-knifes	Racloir -17-couteaus		x						
28	00 292 798 0	Distanzplatte	Spacer plate	Plaque d'ecartement		x						
29	00 908 215 0	6kt-Mutter	Hex nut	Écrou hex		x						M 12
30	20 067 808 0	Übergangsblech 17 Messer verl.	Transition plate 17 blades length.	Plaque de trans. 17 cout. rall.		x						
	20 067 807 0	Übergangsblech 26 Messer verl.	Transition plate 26 blades length.	Plaque de trans. 26 cout. rall.		x						
31	00 901 457 0	6kt-Schraube	Hex head bolt	Boulon tête hex		x						M 12 X 85
32	00 347 274 1	Buchse	Bushing	Douille		x						16,9 X 26,9 X 35
33	00 900 356 0	6kt-Schraube	Hex head bolt	Boulon tête hex		x						M 16 X 50 -10.9
34	00 910 815 0	Passscheibe	Shim ring	Rondelle d'ajustage		x						55 X 68 X 1,0
35	00 910 969 0	Passscheibe	Shim ring	Rondelle d'ajustage		x						65 X 85 X 1,0
36	00 901 140 2	6kt-Schraube	Hex head bolt	Boulon tête hex		x						M 16 X 90 -10.9
37	00 910 303 1	Scheibe	Washer	Rondelle		x						17 X 30 X 3
	00 910 362 0	Scheibe	Washer	Rondelle		x						17 X 40 X 6
38	00 908 719 0	Sicherungsmutter	Locknut	Écrou hex		x						M 16

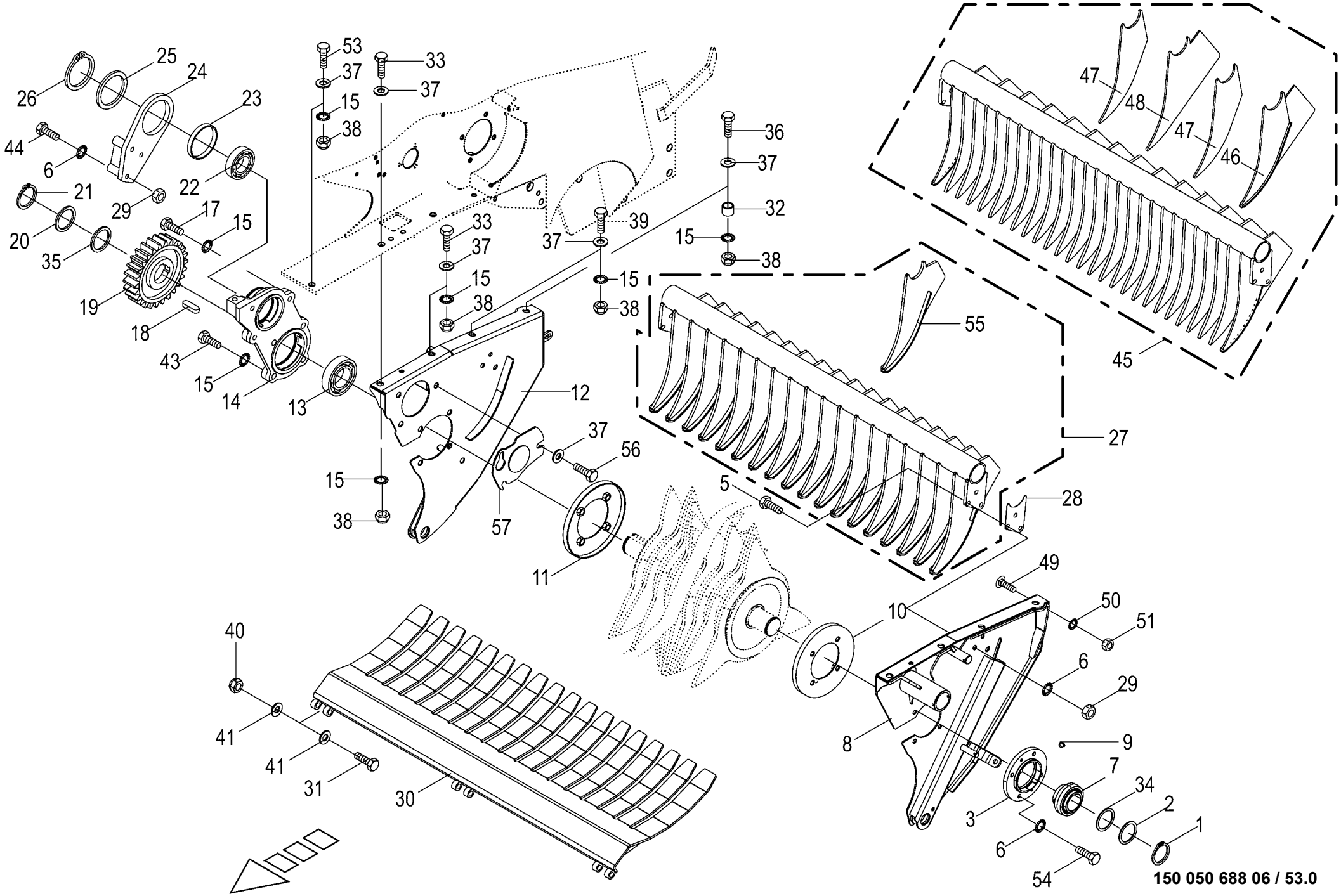

150 404 364 05

Rotor - Aufhängung / Abstreifer / Übergangsblech -XC
Rotor - Suspension / Scaper / Intermediate plate
Rotor - Suspension / Racleur / Tôle intermèdiaire

1026400 -

150 050 688 06

150 404 364 5 **53.0**

Pos.	ID-Nr.	Benennung	Description	Description	Masch.-Nr-	CF 155 XC Xt						Bemerkung/Remarks/Remarque
39	00 900 356 0	6kt-Schraube	Hex head bolt	Boulon tête hex		x						M 16 X 50 -10.9
40	00 908 701 0	Sicherungsmutter	Locknut	Écrou hex		x						M 12
41	00 910 506 1	Scheibe	Washer	Rondelle		x						13 X 24 X 2,5
43	00 901 132 1	6kt-Schraube	Hex head bolt	Boulon tête hex		x						M 16 X 55
44	90 000 340 0	6kt-Schraube	Hex head bolt	Boulon tête hex		x						M 12 X 110 -10.9
45	20 061 331 3	Abstreifer -26-Messer	Scraper -26-knifes	Racloir -26-couteaus		x						
46	20 066 418 0	Abstreifer -aussen	Scraper -outside	Racloir -extérieur		2						
47	20 061 327 0	Abstreifer -klein	Scraper -small	Racloir -petit		13						
48	20 061 330 0	Abstreifer -groß	Scraper -big	Racloir -grand		12						
49	00 904 850 1	Flachrundschraube	Coach bolt	Vis a tête bombée		x						M 10 X 25
50	00 909 909 1	Sperrkantscheibe	Detent edged washer	Disque à bord d'arrêt		x						SKM 10
51	00 908 212 0	6kt-Mutter	Hex nut	Écrou hex		x						M 10
53	00 900 676 0	6kt-Schraube	Hex head bolt	Boulon tête hex		x						M 16 X 45
54	00 900 656 0	6kt-Schraube	Hex head bolt	Boulon tête hex		x						M 12 X 30
55	20 068 020 0	Abstreifer	Scraper	Racloir		18						
56	00 900 675 0	6kt-Schraube	Hex head bolt	Boulon tête hex		x						M 16 X 40
57	20 467 833 0	Lagerabdeckung				1						

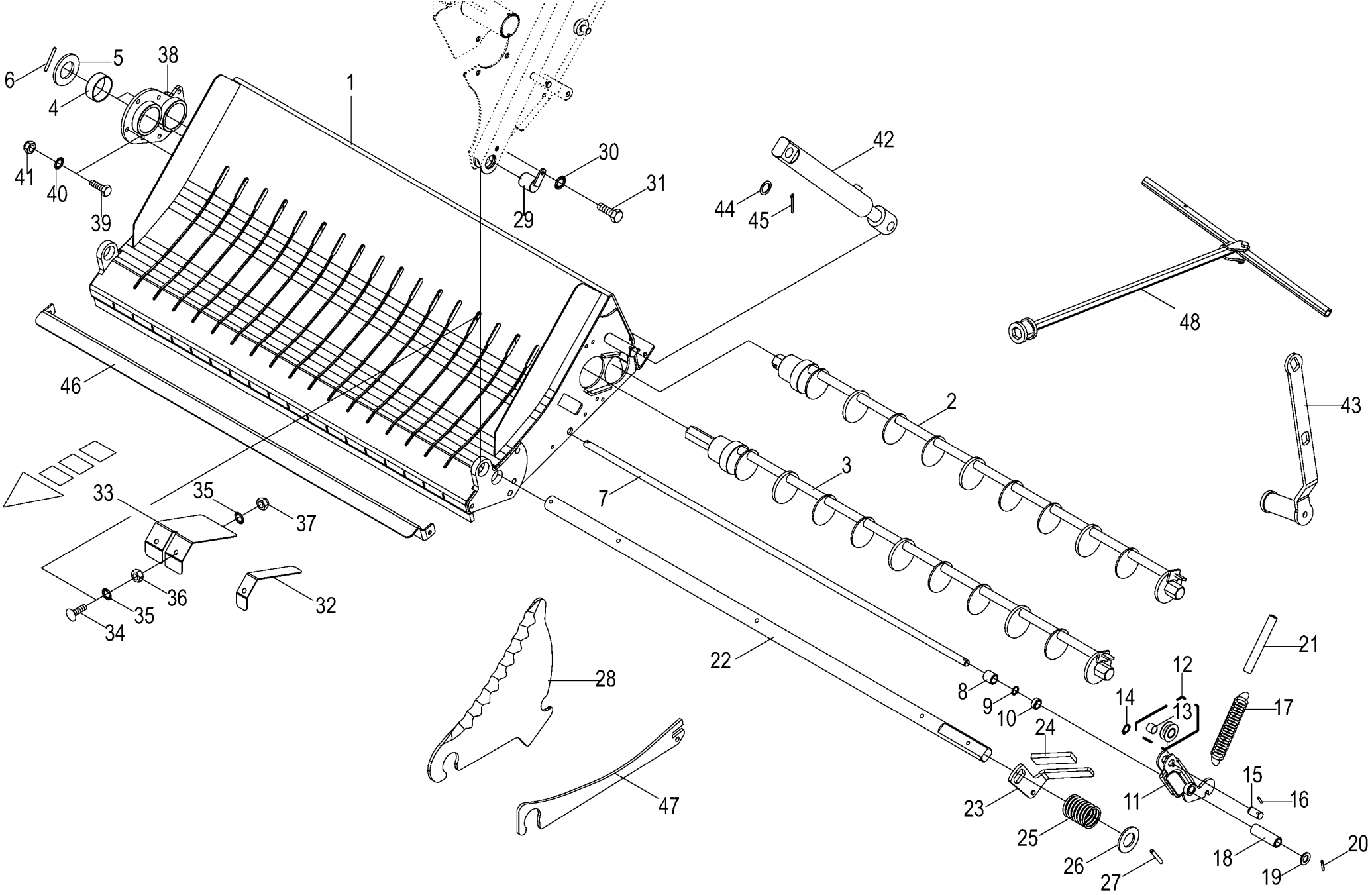

150 050 688 06 / 54.0

150 397 150 08

Schneidwerk -17 Messer / knifes / couteaus
Cutting mechanism
Dispositif de coupe

1026400 -

150 050 688 06

150 397 150 8 **54.0**

Pos.	ID-Nr.	Benennung	Description	Description	Masch.-Nr-	CF 155 XC Xt						Bemerkung/Remarks/Remarque
1	00 293 083 6	Boden 17 Messer	Ground 17 blades	Sol 17 couteaux		x						
2	20 064 044 0	Schaltwelle -hinten	Feed shaft -back	Arbre de commande -derrière		x						
3	20 064 045 1	Schaltwelle -vorn	Feed shaft -front	Arbre de commande -devant		x						
4	00 934 913 1	Lagerbuchse	Bearing bush	Coussinet		x						MB 6023 Du
5	20 064 099 0	Anschlag	Limit stop	Butée		x						
6	00 912 650 0	Spannstift	Roll pin	Goupille de serrage		x						6 X 70
	00 912 648 2	Spannstift	Roll pin	Goupille de serrage		x						6 X 60
7	00 293 111 0	Stange	Rod	Tringle		x						Rd. 16 X 1260
8	00 293 709 0	Distanzhülse	Spacer bushing	Douille entretoise		8						25 X 3,6 X 26
9	00 910 942 0	Passscheibe	Shim ring	Rondelle d'ajustage		x						16 X 22 X 1
10	00 293 714 0	Distanzhülse	Spacer bushing	Douille entretoise		x						17,8 X 25 X 10,517
11	00 292 778 4	Hebel	Lever	Levier		x						
12	20 060 681 1	Rolle m. DU-Buchse	Roll with DU-bushing	Rouleau avec douille DU		x						
13	00 934 929 0	Lagerbuchse	Bearing bush	Coussinet		x						16 X 18 X 15
14	00 911 520 0	Sicherungsring	Circlip	Circlip		x						A 16 X 1,5
15	20 063 442 0	Bolzen	Pin	Boulon		x						
16	00 912 579 2	Spannstift	Roll pin	Goupille de serrage		x						4 X 20
17	00 292 772 0	Zugfeder	Tension spring	Ressort de traction		x						4,5 X 26 X 164
18	00 293 715 0	Distanzhülse	Spacer bushing	Douille entretoise		1						25 X 3,6 X 80
19	00 910 303 1	Scheibe	Washer	Rondelle		x						17 X 30 X 3
20	00 912 613 2	Spannstift	Roll pin	Goupille de serrage		x						5 X 30
21	00 292 773 0	Druckrolle	Pressing roll	Rouleau de pression		x						Rd. 20 X 152
22	20 263 536 0	Messerstange 17 Messer	Blade rod 17 blades	Barre des couteaux 17 couteaux		x						
23	20 060 172 0	Handgriff	Hand grip	Poignée		x						
24	00 925 016 0	Griff	Handle	Poignée		x						
25	00 030 195 2	Druckfeder	Pressure spring	Ressort de pression		x						5 X 51 X 114
26	00 910 658 0	Scheibe	Washer	Rondelle		x						36 X 65 X 4,5
27	00 912 678 2	Spannstift	Roll pin	Goupille de serrage		x						8 X 60
28	20 260 866 2	Schneidmesser -bessere Schaltbarkeit	Cutting blade -easier blade switching	Couteau de coupe -meilleure commutation		x						
	20 067 980 2	Schneidmesser hartmetallbesch. -nicht für steinige Verhältnisse	Cutting blade hard metal coated -not suitable in stony conditions	Cou. de coupe rev. de carb. de tungstène -ne convient pas aux conditions pierreuses		x						
29	00 292 802 0	Verriegelung	Locking mechanism	Verrouillage		x						
30	00 909 908 1	Sperrkantscheibe	Detent edged washer	Disque à bord d'arrêt		x						SKM 8
31	00 900 612 0	6kt-Schraube	Hex head bolt	Boulon tête hex		x						M 8 X 16
32	20 062 766 0	Blech -links aussen	Plate -outside left	Tôle -extérieur en gauche		1						
33	20 062 768 0	Blech	Plate	Tôle		8						

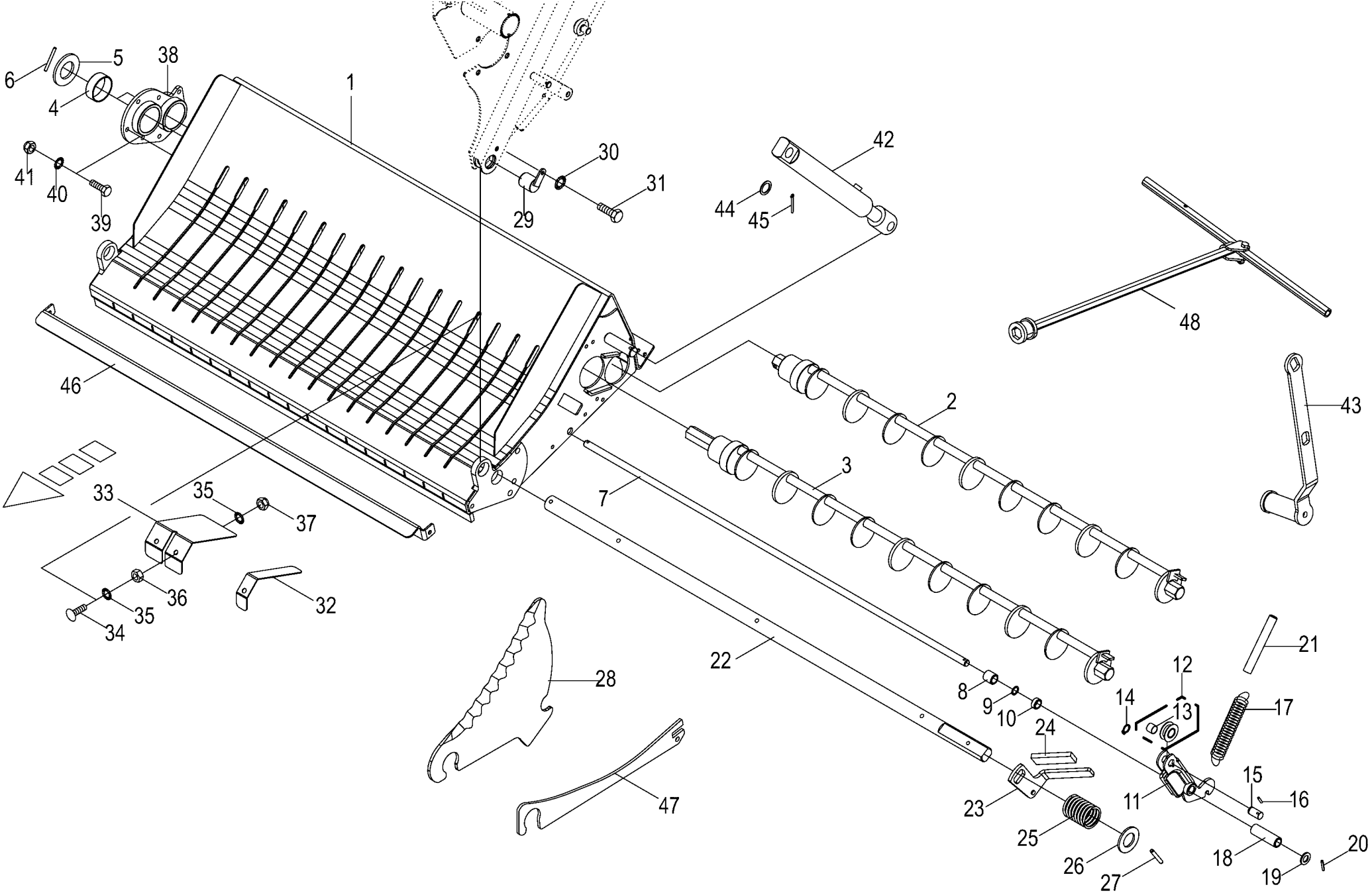

150 050 688 06 / 54.0

150 397 150 08

Schneidwerk -17 Messer / knifes / couteaus
Cutting mechanism
Dispositif de coupe

1026400 -

150 050 688 06

150 397 150 8 **54.0**

Pos.	ID-Nr.	Benennung	Description	Description	Masch.-Nr-	CF 155 XC Xt						Bemerkung/Remarks/Remarque
34	00 904 745 1	Flachrundschraube	Coach bolt	Vis a tête bombée		x						M 10 X 30
35	00 909 909 1	Sperrkantscheibe	Detent edged washer	Disque à bord d'arrêt		x						SKM 10
36	00 908 212 0	6kt-Mutter	Hex nut	Écrou hex		x						M 10
37	00 908 758 0	Sicherungsmutter	Locknut	Écrou hex		x						M 10
38	20 064 057 0	Anschraubplatte	Mounting plate	Plaque à visser		x						
39	00 900 637 0	6kt-Schraube	Hex head bolt	Boulon tête hex		x						M 10 X 30
40	00 909 907 0	Sperrkantscheibe	Detent edged washer	Disque à bord d'arrêt		x						SKZ 10
41	90 001 230 0	Sicherungsmutter	Locknut	Écrou hex		x						M 10
42	27 002 455 0	Hydraulikzylinder	Hydraulic cylinder	Vérin hydraulique		x						Zz 25/40 X 165/455
	00 918 825 0	Dichtungssatz	Sealing set	Jeu de joints		x						Zz 25/40
43	20 061 350 2	Messerschalthebel	Lever	Fourchette d`embrayage		x						
44	00 910 514 1	Scheibe	Washer	Rondelle		x						26 X 44 X 4
45	00 912 111 1	Splint	Cotter pin	Goupille fendue		x						6,3 X 50
46	00 000 001 0	-nicht für diese Maschine	-not for this machine	-non prevu pour cette machine		x						
47	20 065 405 0	Blindmesser -optional	Blind blade -optional	Faux couteau Comprima - optionnel		x						
48	20 262 134 0	Schalthebel mont.	Gear shift lever assembl.	Levier de changement assembl.		x						

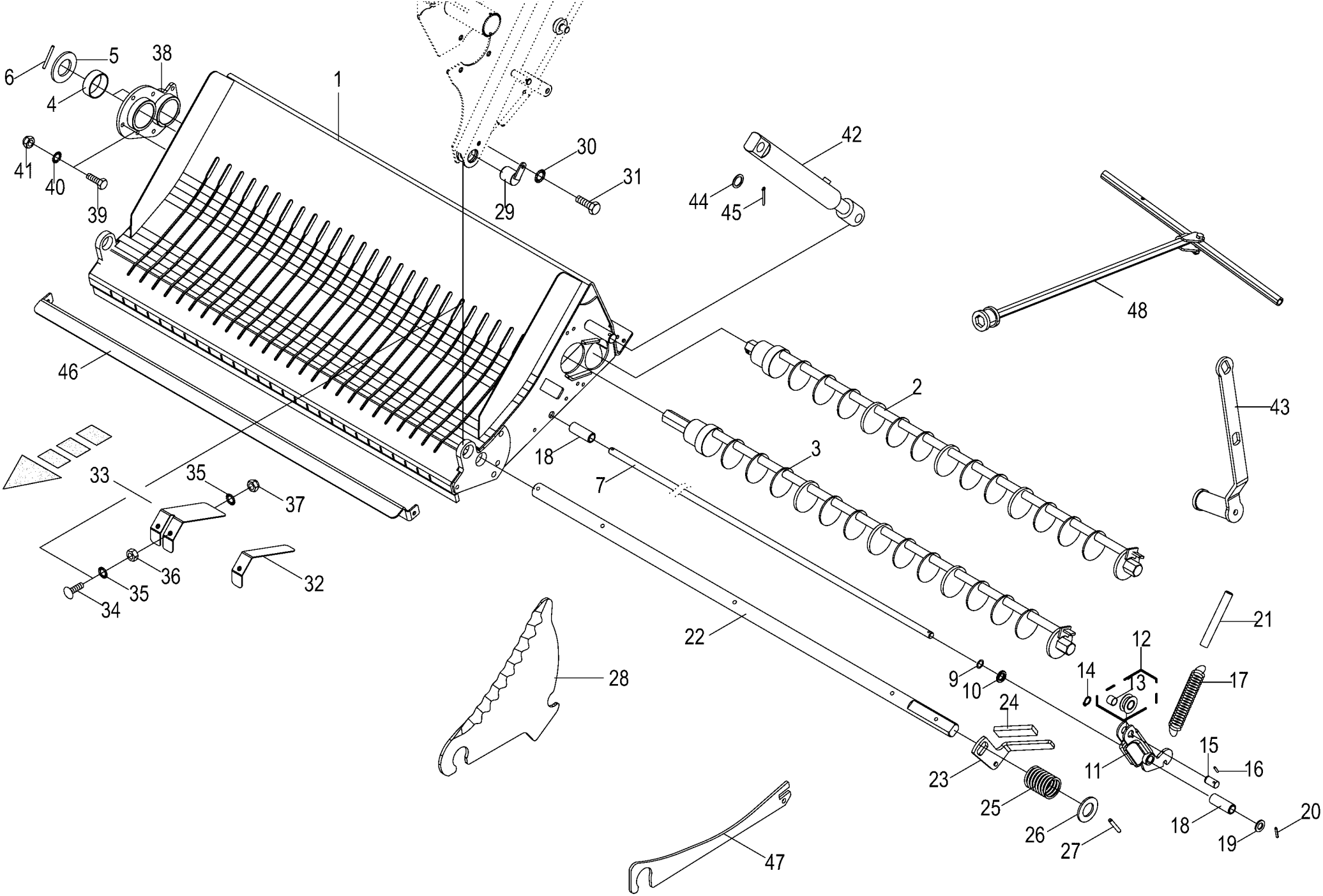

150 050 688 06 / 55.0

150 397 179 07

Schneidwerk -26 Messer / knifes / couteaus
Cutting mechanism
Dispositif de coupe

1026400 -

150 050 688 06

150 397 179 7 **55.0**

Pos.	ID-Nr.	Benennung	Description	Description	Masch.-Nr-	CF 155 XC Xt						Bemerkung/Remarks/Remarque
1	20 061 338 4	Boden 26 Messer	Ground 26 blades	Sol 26 couteaux		x						
2	20 064 048 0	Schaltwelle -hinten	Feed shaft -back	Arbre de commande -derrière		x						
3	20 064 047 1	Schaltwelle -vorn	Feed shaft -front	Arbre de commande -devant		x						
4	00 934 913 1	Lagerbuchse	Bearing bush	Coussinet		x						MB 6023 Du
5	20 064 099 0	Anschlag	Limit stop	Butée		x						
6	00 912 650 0	Spannstift	Roll pin	Goupille de serrage		x						6 X 70
	00 912 648 2	Spannstift	Roll pin	Goupille de serrage		x						6 X 60
7	00 293 111 0	Stange	Rod	Tringle		x						Rd. 16 X 1260
9	00 910 942 0	Passscheibe	Shim ring	Rondelle d'ajustage		x						16 X 22 X 1
10	90 000 470 0	Scheibe	Washer	Rondelle		x						17 X 30 X 4
11	00 292 778 4	Hebel	Lever	Levier		x						
12	20 060 681 1	Rolle m. DU-Buchse	Roll with DU-bushing	Rouleau avec douille DU		x						
13	00 934 929 0	Lagerbuchse	Bearing bush	Coussinet		x						16 X 18 X 15
14	00 911 520 0	Sicherungsring	Circlip	Circlip		x						A 16 X 1,5
15	20 063 442 0	Bolzen	Pin	Boulon		x						
16	00 912 579 2	Spannstift	Roll pin	Goupille de serrage		x						4 X 20
17	00 292 772 0	Zugfeder	Tension spring	Ressort de traction		x						4,5 X 26 X 164
18	20 061 335 0	Distanzhülse	Spacer bushing	Douille entretoise		x						25 X 3,6 X 66,5
19	00 910 303 1	Scheibe	Washer	Rondelle		x						17 X 30 X 3
20	00 912 613 2	Spannstift	Roll pin	Goupille de serrage		x						5 X 30
21	00 292 773 0	Druckrolle	Pressing roll	Rouleau de pression		x						Rd. 20 X 152
22	20 263 535 0	Messerstange 26 Messer	Blade rod 26 blades	Barre des couteaux 26 couteaux		x						
23	20 060 172 0	Handgriff	Hand grip	Poignée		x						
24	00 925 016 0	Griff	Handle	Poignée		x						
25	00 030 195 2	Druckfeder	Pressure spring	Ressort de pression		x						5 X 51 X 114
26	00 910 658 0	Scheibe	Washer	Rondelle		x						36 X 65 X 4,5
27	00 912 678 2	Spannstift	Roll pin	Goupille de serrage		x						8 X 60
28	20 260 866 2	Schneidmesser -bessere	Cutting blade -easier blade	Couteau de coupe -meilleure		x						
	20 067 980 2	Schaltbarkeit Schneidmesser hartmetallbesch. -nicht für steinige Verhältnisse	switching Cutting blade hard metal coated -not suitable in stony conditions	commutation Cou. de coupe rev. de carb. de tungstène -ne convient pas aux conditions pierreuses		x						
29	00 292 802 0	Verriegelung	Locking mechanism	Verrouillage		x						
30	00 909 908 1	Sperrkantscheibe	Detent edged washer	Disque à bord d'arrêt		x						SKM 8
31	00 900 612 0	6kt-Schraube	Hex head bolt	Boulon tête hex		x						M 8 X 16
32	20 062 766 0	Blech -aussen	Plate -outside	Tôle -extérieur		2						
33	20 062 767 0	Blech	Plate	Tôle		12						
34	00 904 745 1	Flachrundschraube	Coach bolt	Vis a tête bombée		x						M 10 X 30

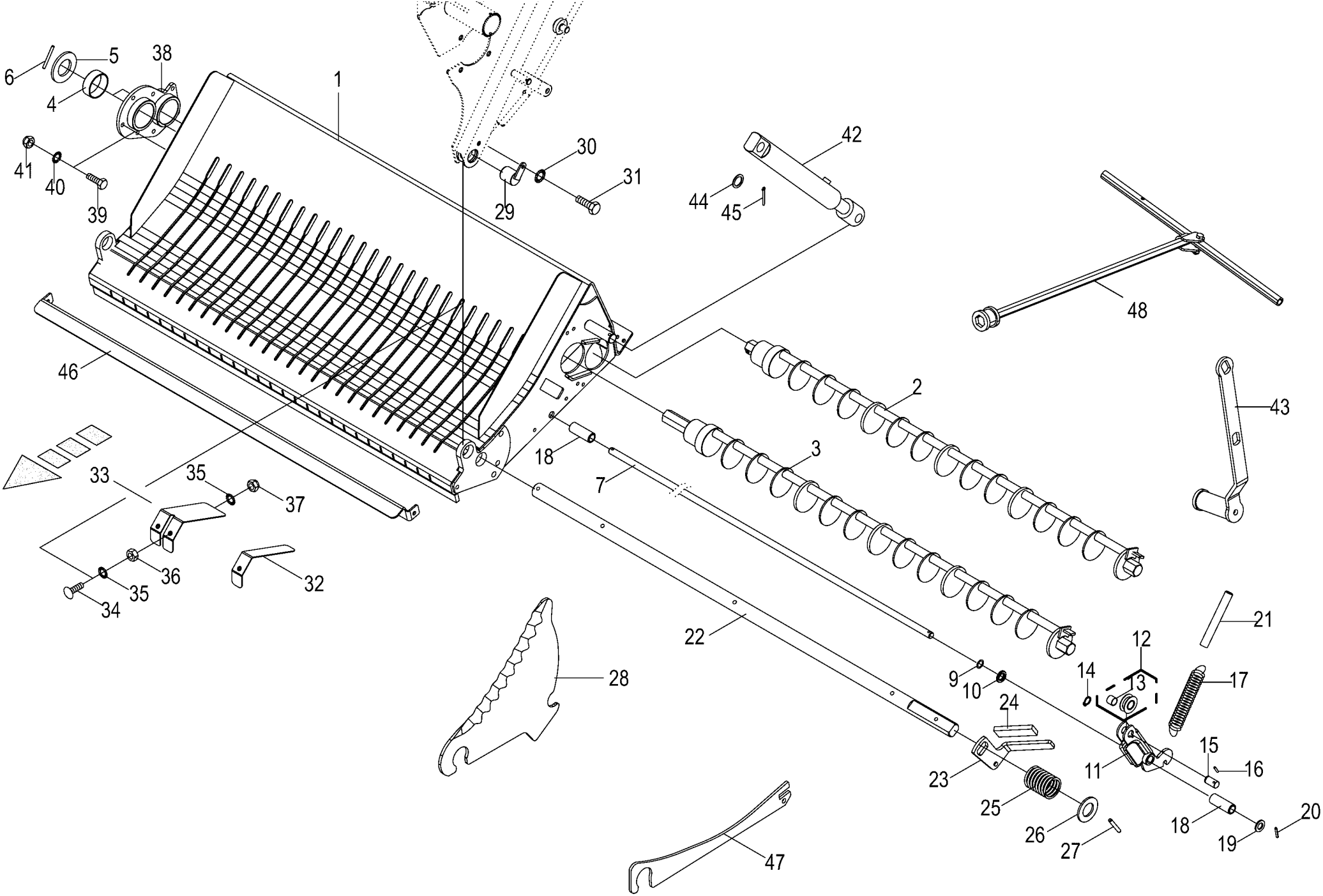

150 050 688 06 / 55.0

150 397 179 07

Schneidwerk -26 Messer / knifes / couteaus
Cutting mechanism
Dispositif de coupe

1026400 -

150 050 688 06

150 397 179 7 **55.0**

Pos.	ID-Nr.	Benennung	Description	Description	Masch.-Nr-	CF 155 XC Xt						Bemerkung/Remarks/Remarque
35	00 909 909 1	Sperrkantscheibe	Detent edged washer	Disque à bord d'arrêt		x						SKM 10
36	00 908 212 0	6kt-Mutter	Hex nut	Écrou hex		x						M 10
37	00 908 758 0	Sicherungsmutter	Locknut	Écrou hex		x						M 10
38	20 064 057 0	Anschraubplatte	Mounting plate	Plaque à visser		x						
39	00 900 637 0	6kt-Schraube	Hex head bolt	Boulon tête hex		x						M 10 X 30
40	00 909 907 0	Sperrkantscheibe	Detent edged washer	Disque à bord d'arrêt		x						SKZ 10
41	90 001 230 0	Sicherungsmutter	Locknut	Écrou hex		x						M 10
42	27 002 455 0	Hydraulikzylinder	Hydraulic cylinder	Vérin hydraulique		x						Zz 25/40 X 165/455
	00 918 825 0	Dichtungssatz	Sealing set	Jeu de joints		x						Zz 25/40
43	20 061 350 2	Messerschalthebel	Lever	Fourchette d`embrayage		x						
44	00 910 514 1	Scheibe	Washer	Rondelle		x						26 X 44 X 4
45	00 912 111 1	Splint	Cotter pin	Goupille fendue		x						6,3 X 50
46	00 000 001 0	-nicht für diese Maschine	-not for this machine	-non prevu pour cette machine		x						
47	20 065 405 0	Blindmesser -optional	Blind blade -optional	Faux couteau Comprima - optionnel		x						
48	20 262 134 0	Schalthebel mont.	Gear shift lever assembl.	Levier de changement assembl.		x						

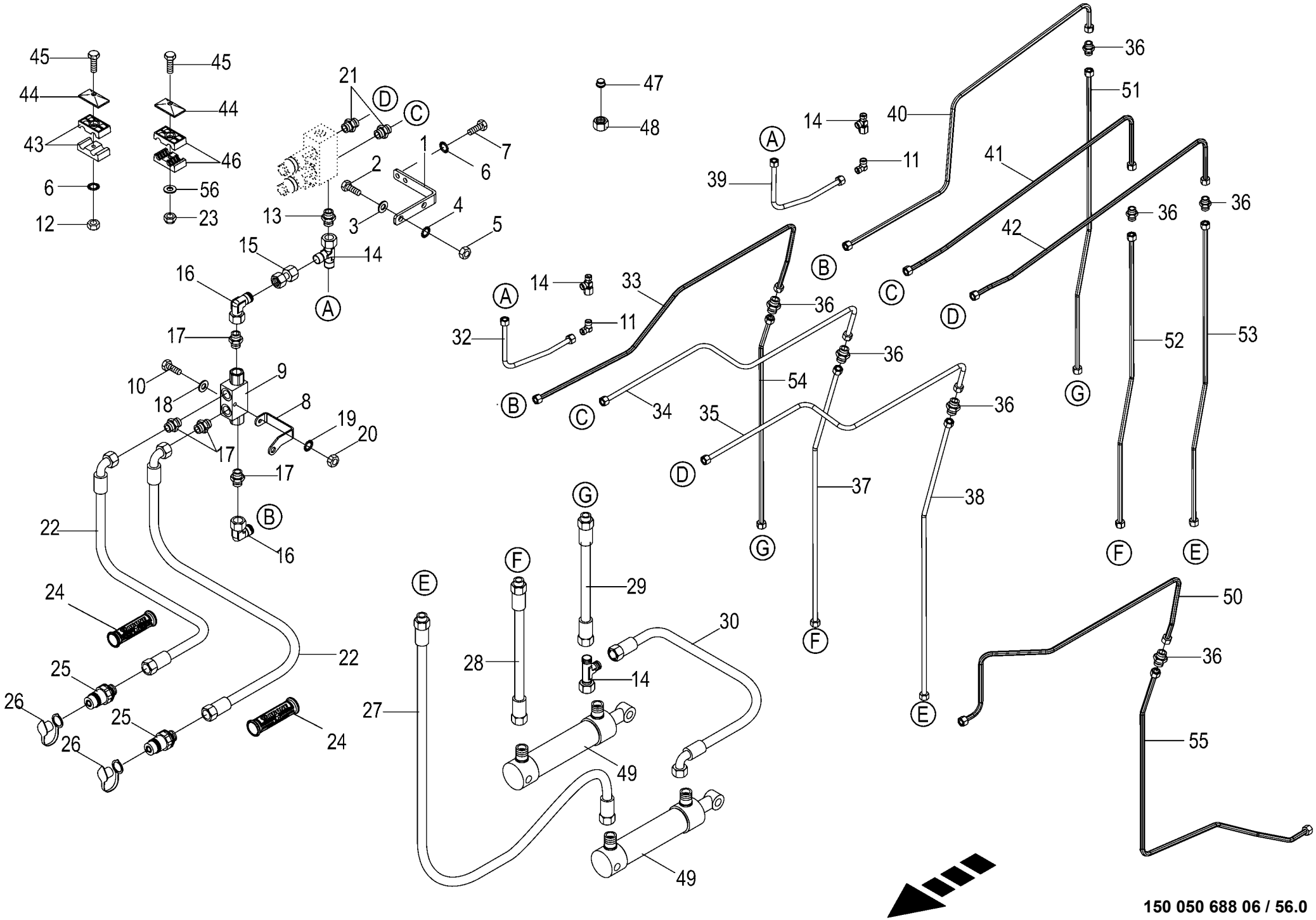

150 050 688 06 / 56.0

150 500 497 01

Hydraulische Messerschaltung -optional Hydraulic knife control Commande hydr. des couteaux					1026400 -	CF 155 XC Xt						150 050 688 06 150 500 497 1 56.0
Pos.	ID-Nr.	Benennung	Description	Description	Masch.-Nr-							Bemerkung/Remarks/Remarque
1	20 065 007 0	Halter	Support	Cadre support		x						
2	00 900 636 0	6kt-Schraube	Hex head bolt	Boulon tête hex		x						M 10 X 25
3	00 910 414 0	Scheibe	Washer	Rondelle		x						10,5 X 21 X 2
4	00 909 909 1	Sperrkantscheibe	Detent edged washer	Disque à bord d'arrêt		x						SKM 10
5	00 908 212 0	6kt-Mutter	Hex nut	Écrou hex		x						M 10
6	00 909 908 1	Sperrkantscheibe	Detent edged washer	Disque à bord d'arrêt		x						SKM 8
7	00 900 616 0	6kt-Schraube	Hex head bolt	Boulon tête hex		x						M 8 X 25
8	20 065 008 0	Halter	Support	Cadre support		x						
9	00 919 343 0	Doppel - Sperrblock	Double lock-up valve unit	Bloc d'arrêt double		x						G= 3/8"
10	00 901 411 1	6kt-Schraube	Hex head bolt	Boulon tête hex		x						M 6 X 45
11	00 921 066 1	Winkel-Verbindungsstutzen	Elbow union	Raccord coude		x						L 12
13	00 920 901 1	Einschraubstutzen	Male connector	Raccord filet		x						M 18 X 1,5
14	00 921 079 1	L-Stutzen	Adjustable L connection	Raccord L réglable		x						L 12
15	00 230 743 0	Doppelnippel	Double nipple	Double raccord		x						L 12
16	00 921 067 1	Winkelstutzen	Angle lug	Jarret tubulure		x						M 18 X 1,5
17	00 919 918 1	Einschraubstutzen	Male connector	Raccord filet		x						M 18 X 1,5 / E R3/8"
18	00 910 351 1	Scheibe	Washer	Rondelle		x						6,4 X 18 X 1,6
19	00 909 906 1	Sperrkantscheibe	Detent edged washer	Disque à bord d'arrêt		x						SKM 6
20	00 908 208 0	6kt-Mutter	Hex nut	Écrou hex		x						M 6
21	00 921 060 2	Einschraubstutzen	Male connector	Raccord filet		x						L 12 MB
22	00 920 056 1	Hochdruckschlauchleitung	High pressure hose line	Conduite de tuyau haute pression		x						Lg.= 4400
23	00 908 706 0	Sicherungsmutter	Locknut	Écrou hex		x						M 8
24	27 013 869 0	Griffhälften+Beschrift-Satz NW06/10	Handle halves + labelling set NW06/10	Moitié de poignée de DPR + Jeu inscript.		x						
	27 013 868 0	Hydr-Schlauchbeschriftung (Satz für ET)	Labelling kit hydraulic hose 40numbers	Jeu inscrip. du tuyau flex. hydr 40chif.		x						
25	00 921 145 0	Kupplungsstecker	Connector plug	Fiche de jonction		x						M 18 X 1,5
26	00 919 616 0	Staubmuffe -grün	Dust cap -green	Manchon anti-poussiere -vert		x						
27	27 011 414 0	Hyd-Schlauch 2SN 10x770 DKOL DKOL90	Hyd. hose 2 SN 10x770 DKOL DKOL90°	Flex. hyd. 2 SN 10x770 DKOL DKOL90°		x						
28	00 920 965 0	Hochdruckschlauchleitung	High pressure hose line	Conduite de tuyau haute pression		x						Lg.= 800
29	00 921 001 0	Hochdruckschlauchleitung	High pressure hose line	Conduite de tuyau haute pression		x						Lg.= 600
30	00 920 095 0	Hochdruckschlauchleitung	High pressure hose line	Conduite de tuyau haute pression		x						Lg.= 350
32	00 000 001 0	-nicht für diese Maschine	-not for this machine	-non prevu pour cette machine		x						
33	00 000 001 0	-nicht für diese Maschine	-not for this machine	-non prevu pour cette machine		x						
34	00 000 001 0	-nicht für diese Maschine	-not for this machine	-non prevu pour cette machine		x						
35	00 000 001 0	-nicht für diese Maschine	-not for this machine	-non prevu pour cette machine		x						
36	00 921 054 1	Verbindungsstutzen	Connector	Raccord		x						M 18 X 1,5

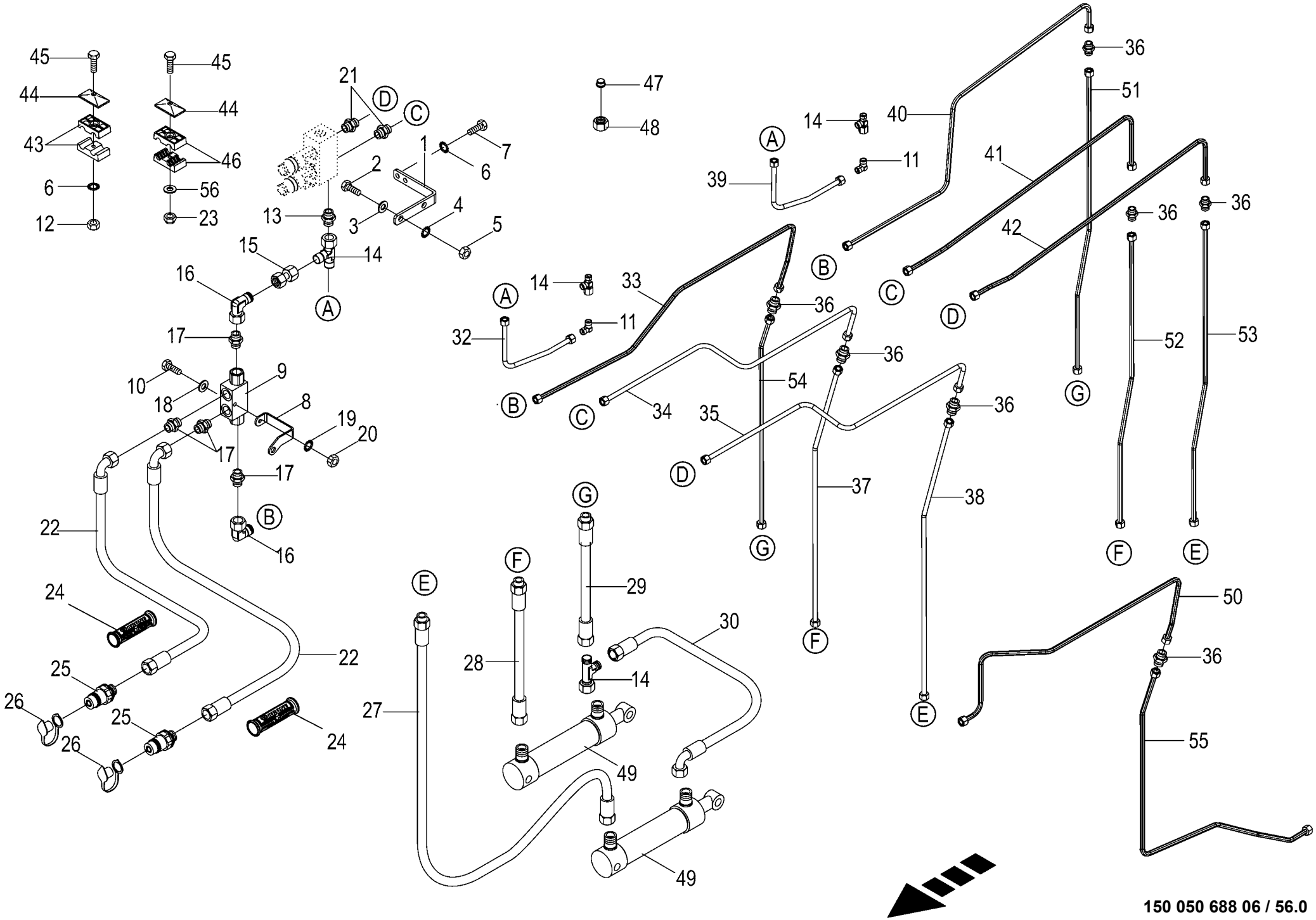

150 050 688 06 / 56.0

150 500 497 01

Hydraulische Messerschaltung -optional
Hydraulic knife control
Commande hydr. des couteaux

1026400 -

150 050 688 06

150 500 497 1 **56.0**

Pos.	ID-Nr.	Benennung	Description	Description	Masch.-Nr-	CF 155 XC Xt						Bemerkung/Remarks/Remarque
37	00 000 001 0	-nicht für diese Maschine	-not for this machine	-non prevu pour cette machine		x						
38	00 000 001 0	-nicht für diese Maschine	-not for this machine	-non prevu pour cette machine		x						
39	20 065 009 0	Hydraulikleitung -inkl. Überwurfmutter, Schneidring	Hydraulic line -incl. nozzle disc cap, cutting ring	Ligne hydraulique -incl. écrou de buse-pastille, baque coupante		x						12 X 1,5
40	20 460 631 0	Hyd.-Leitung 12 x 1,5 x 1302 3 Bögen	Hydraulic line 12 x 1,5 x 1302	Conduite hydraulique 12 x 1,5 x 1302		x						
41	20 460 633 0	Hyd.-Leitung 12 x 1,5 x 1045 3 Bögen	Hydraulic line 12 x 1,5 x 1045	Conduite hydraulique 12 x 1,5 x 1045		x						
42	20 460 634 0	Hyd.-Leitung 12 x 1,5 x 1042 3 Bögen	Hydraulic line 12 x 1,5 x 1042	Conduite hydraulique 12 x 1,5 x 1042		x						
43	27 004 012 0	Rohrschelle -2 Hälften	Tube clamp -2 halves	Bride -2 moitiés		x						Bo.= 18/18
44	00 925 134 0	Deckplatte	Cover plate	Plaque de recouvrement		x						
45	00 901 423 0	6kt-Schraube	Hex head bolt	Boulon tête hex		x						M 8 X 50
	00 901 046 1	6kt-Schraube	Hex head bolt	Boulon tête hex		x						M 8 X 55
	00 901 008 1	6kt-Schraube	Hex head bolt	Boulon tête hex		x						M 8 X 80
	00 900 359 0	6kt-Schraube	Hex head bolt	Boulon tête hex		x						M 8 X 85
	00 900 223 1	6kt-Schraube	Hex head bolt	Boulon tête hex		x						M 8 X 110
46	00 925 105 0	Rohrschelle -2 Hälften	Tube clamp -2 halves	Bride -2 moitiés		x						Bo.= 12/12
47	00 919 300 0	Verschlusskegel mit O-Ring	Locking cone w. O-ring	Cône de verouillage av.joint t		x						L 12
48	00 921 206 0	Überwurfmutter	Nozzle disc cap	Écrou de buse-pastille		x						AL 12
49	27 000 925 1	Hyd-Zylinder DZ 20/32x135/230	Hydr. cylinder DZ 20/32x135/ 230	Cylinder de hydr. DZ 20/ 32x135/230		2						
	27 010 669 0	Dichtungssatz DZ20/32	Sealing set	Jeu de joints		x						
50	00 000 001 0	-nicht für diese Maschine	-not for this machine	-non prevu pour cette machine		x						
51	20 460 626 0	Hyd.-Leitung 12 x 1,5 x 1014 2 Bögen	Hydraulic line 12 x 1,5 x 1014	Conduite hydraulique 12 x 1,5 x 1014		x						
52	20 460 628 0	Hyd.-Leitung 12 x 1,5 x 975 2 Bögen	Hydraulic line 12 x 1,5 x 975	Conduite hydraulique 12 x 1,5 x 975		x						
53	20 460 629 0	Hyd.-Leitung 12 x 1,5 x 1010 2 Bögen	Hydraulic line 12 x 1,5 x 1010	Conduite hydraulique 12 x 1,5 x 1010		x						
54	00 000 001 0	-nicht für diese Maschine	-not for this machine	-non prevu pour cette machine		x						
55	00 000 001 0	-nicht für diese Maschine	-not for this machine	-non prevu pour cette machine		x						

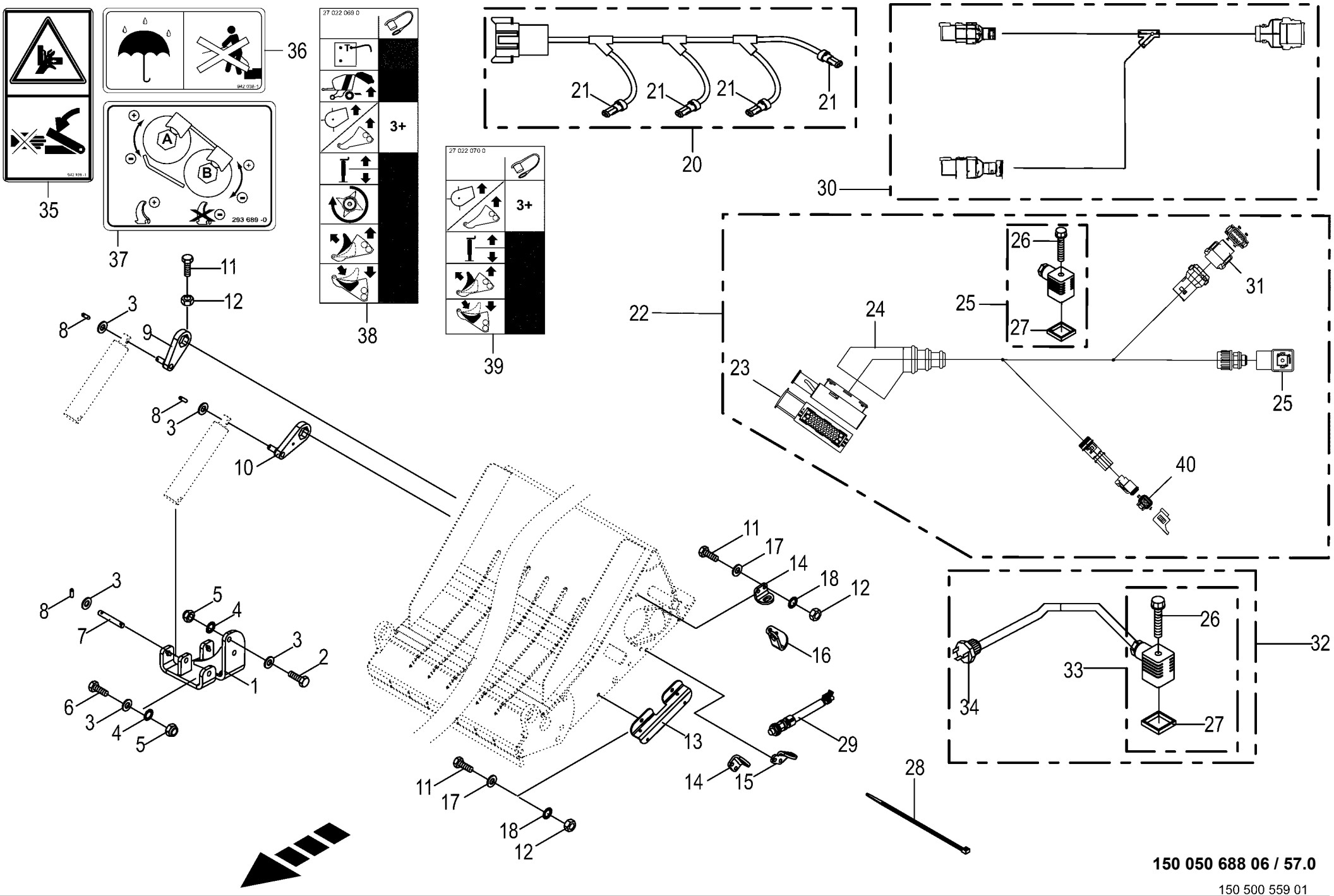

150 050 688 06 / 57.0

150 500 559 01

Hydraulische Messerschaltung -optional Hydraulic knife control Commande hydr. des couteaux					1026400 -	CF 155 XC Xt						150 050 688 06 150 500 559 1 57.0
Pos.	ID-Nr.	Benennung	Description	Description	Masch.-Nr-							Bemerkung/Remarks/Remarque
1	20 064 065 0	Zylinderaufnahme	Cylinder mounting	Logement de vérin		x						
2	00 900 657 0	6kt-Schraube	Hex head bolt	Boulon tête hex		x						M 12 X 35
3	00 910 506 1	Scheibe	Washer	Rondelle		x						13 X 24 X 2,5
4	00 909 910 1	Sperrkantscheibe	Detent edged washer	Disque à bord d'arrêt		x						SKM 12
5	00 908 701 0	Sicherungsmutter	Locknut	Écrou hex		x						M 12
6	00 901 451 0	6kt-Schraube	Hex head bolt	Boulon tête hex		x						M 12 X 45
7	20 064 135 0	Bolzen	Pin	Boulon		x						Rd. 12 X 82
8	00 912 608 2	Spannstift	Roll pin	Goupille de serrage		x						5 X 20
9	20 064 132 0	Hebel	Lever	Levier		x						
10	20 064 134 0	Hebel	Lever	Levier		x						
11	00 900 616 0	6kt-Schraube	Hex head bolt	Boulon tête hex		x						M 8 X 25
12	00 908 210 0	6kt-Mutter	Hex nut	Écrou hex		x						M 8
13	20 064 050 0	Leistenwinkel	Bar angle	Barre d‘équerre		x						
14	20 064 046 0	Sensorhalter	Sensor support	Support de capteur		x						
15	20 064 049 0	Sensorhalter	Sensor support	Support de capteur		x						
16	20 064 082 0	Sensorhalter	Sensor support	Support de capteur		x						
17	00 910 413 0	Scheibe	Washer	Rondelle		x						8,4 X 17 X 1,6
18	00 909 908 1	Sperrkantscheibe	Detent edged washer	Disque à bord d'arrêt		x						SKM 8
20	20 081 638 0	Kabelbaum	Cable harness	Faisceau de câbles		x						
21	00 302 356 0	Kupplungsdose -2-polig	Coupling socket -2-pole	Connecteur -2-pôle		x						
22	20 084 256 0	Kabelbaum X4	Cable harness X4	Faisceau de câbles X4		x						
23	00 302 362 0	Stecker	Plug	Connecteur		x						
24	00 302 235 0	Schutztülle	Protective grommet	Bec protecteur		x						
25	00 301 987 0	Ventilstecker mit LED	Valve plug with LED	Fiche de valve avec LED		x						
26	00 302 182 0	Rändelschraube	Screw with straight-line curls	Vis à tête striee		x						M 3 X 35
27	00 301 186 0	Profildichtung	Gasket	Joint profile		x						
28	00 922 672 2	Kabelbinder	Cable band	Collier de serrage		x						Lg.= 450
29	00 302 409 2	Ind. Näherungsschalter Namur	Namur sensor Namur M12	Capt. Namur		x						
		M12 6mm										
30	00 000 001 0	-nicht für diese Maschine	-not for this machine	-non prevu pour cette machine		x						
31	20 084 168 0	Stecker 8-p Bu grau	Plug 8-p Bu grey	Cavalier 8-p Bu gris		x						
32	00 303 445 0	Verlängerung 4-p GDM 2000mm	Extension 4-p GDM 2000mm	Rallonge 4-p GDM 2000mm		x						
33	00 303 412 0	Ventilstecker	Valve plug	Valve connecteur a dix fiches		x						
34	00 302 005 0	Gerätestecker	Connector plug	Fiche femelle		x						
35	00 942 196 1	Aufkleber	Label	Autocollant		x						
36	00 942 038 1	Aufkleber	Label	Autocollant		x						
37	00 293 689 0	Aufkleber	Label	Autocollant		x						
38	00 000 001 0	-nicht für diese Maschine	-not for this machine	-non prevu pour cette machine		x						

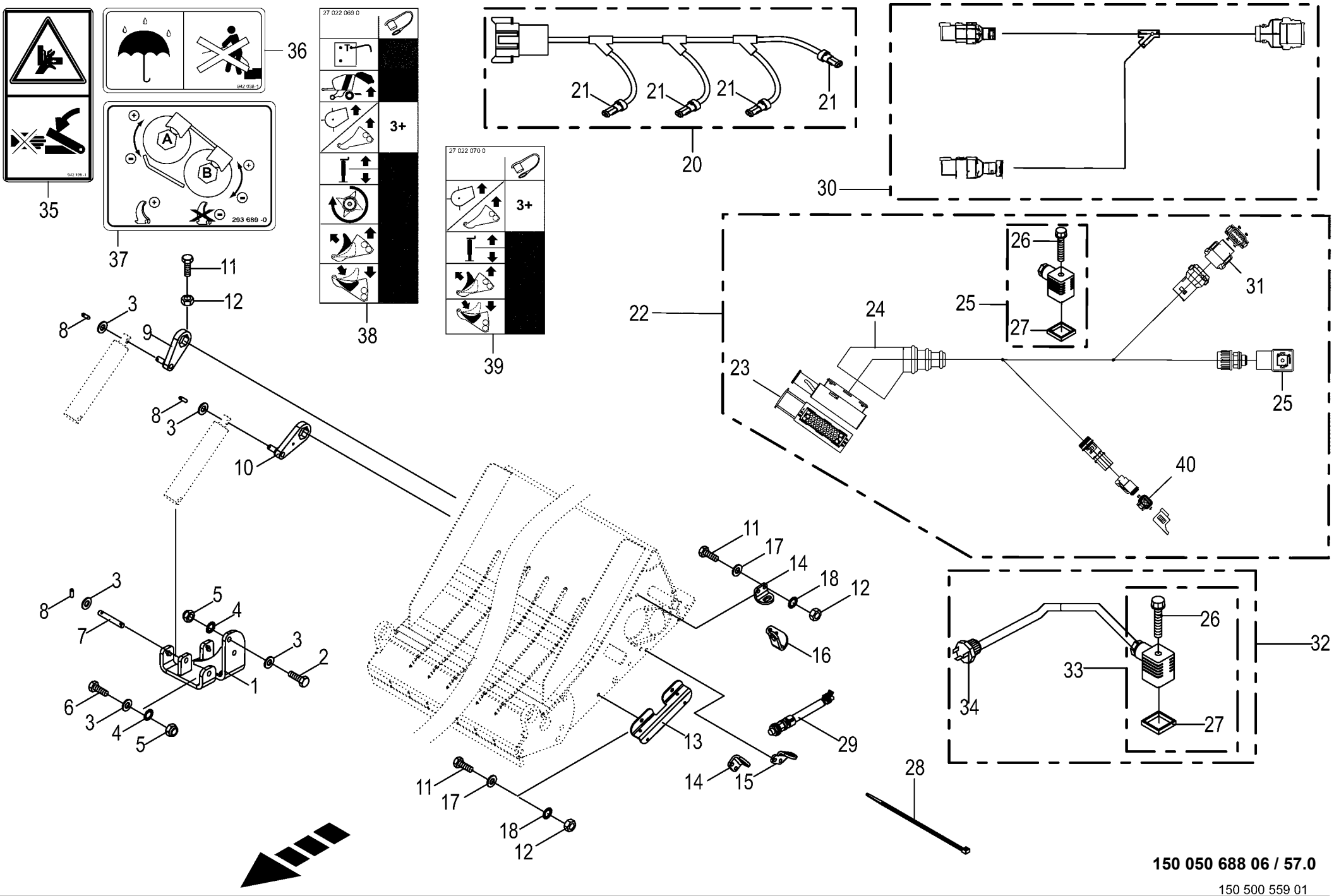

150 050 688 06 / 57.0

150 500 559 01

Hydraulische Messerschaltung -optional Hydraulic knife control Commande hydr. des couteaux					1026400 -	CF 155 XC Xt						150 050 688 06 150 500 559 1 57.0
Pos.	ID-Nr.	Benennung	Description	Description	Masch.-Nr-							Bemerkung/Remarks/Remarque
39	27 022 070 0	Aufkleber Hyd.-Anschl.Compr. CF/CV +X-tr	Label hyd. connection Compr. CF/CV +X-tr	Autocollant		x						
40	00 303 316 2	Stecker 2-p Bu grau	Plug 2-p Bu grey	Cavalier 2-p Bu gris		x						

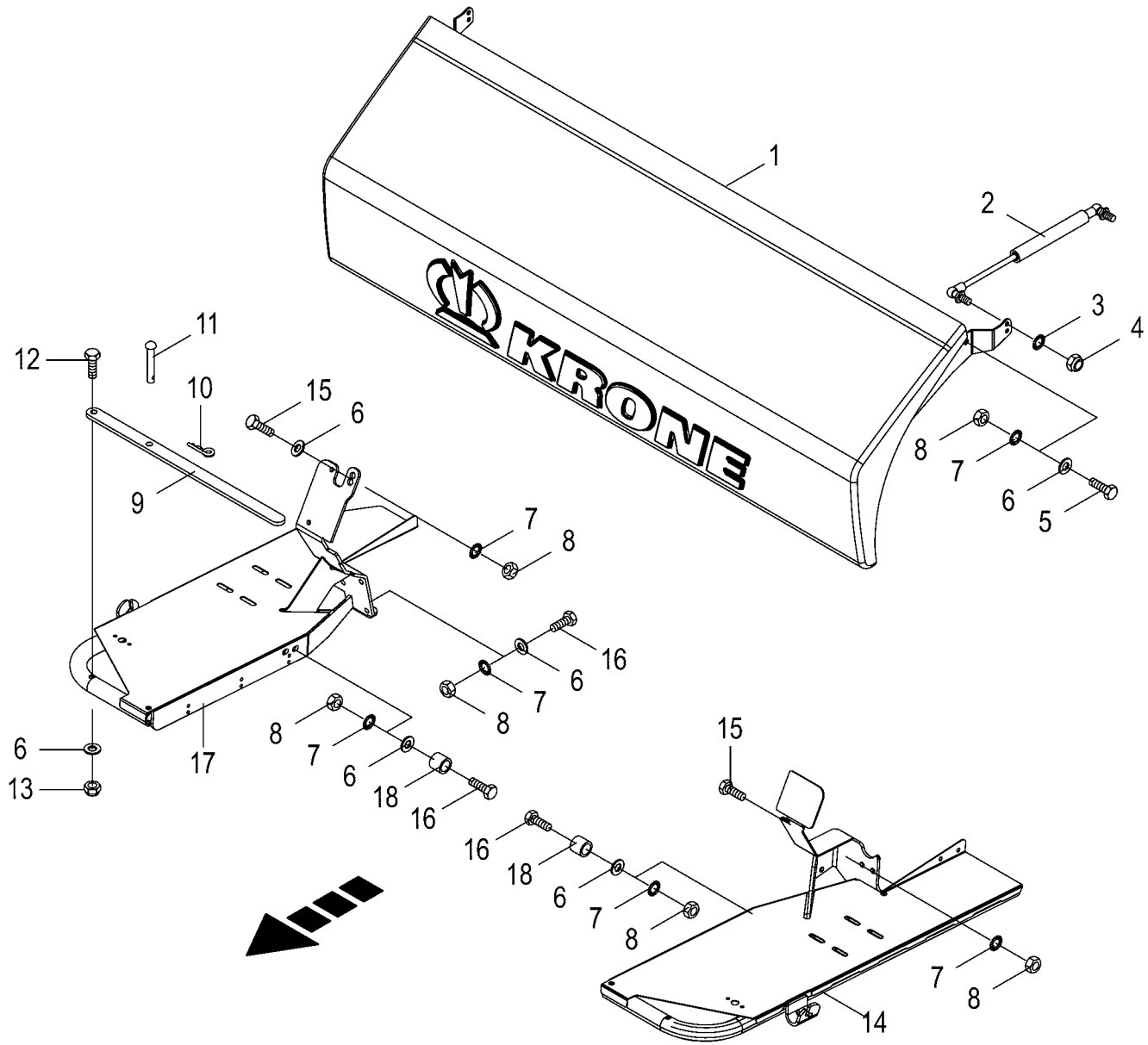

150 050 688 06 / 58.0

150 406 470 06

Schutze vorn
Front guard
Protections avant

1026400 -

150 050 688 06

150 406 470 6 **58.0**

Pos.	ID-Nr.	Benennung	Description	Description	Masch.-Nr-	CF 155 XC Xt						Bemerkung/Remarks/Remarque
1	20 263 946 2	Fronthaube kurz				x						
	20 064 266 0	Aufkleber	Label	Autocollant		x						
2	00 274 609 0	Gasfeder	Gas spring	Ressort à gaz		x						Lg.= 235 - 300N
3	00 909 908 1	Sperrkantscheibe	Detent edged washer	Disque à bord d'arrêt		x						SKM 8
4	00 908 706 0	Sicherungsmutter	Locknut	Écrou hex		x						M 8
5	00 900 637 0	6kt-Schraube	Hex head bolt	Boulon tête hex		x						M 10 X 30
	90 002 142 0	6kt-Schraube M10 x 35	Hex head bolt	Boulon tête hex		x						
6	00 910 414 0	Scheibe	Washer	Rondelle		x						10,5 X 21 X 2
7	00 909 909 1	Sperrkantscheibe	Detent edged washer	Disque à bord d'arrêt		x						SKM 10
8	00 908 212 0	6kt-Mutter	Hex nut	Écrou hex		x						M 10
9	00 278 667 2	Sicherheitsbügel	Safety bracket	Etrier de sècuritè		x						
10	00 917 103 0	Federstecker	Spring clip	Goupille elastique		x						3,2
11	00 913 214 1	Bolzen mit kleinem Kopf	Pin with small head	Boulon avec petite tête		x						Rd. 10 X 60
12	00 901 435 0	6kt-Schraube	Hex head bolt	Boulon tête hex		x						M 10 X 60
13	00 908 758 0	Sicherungsmutter	Locknut	Écrou hex		x						M 10
14	20 066 320 3	Schutzbügel links, vorne	Hoop guard lh., front	Étrier de protection ga. avant		x						
15	90 002 142 0	6kt-Schraube M10 x 35	Hex head bolt	Boulon tête hex		x						
16	00 901 061 2	6kt-Schraube	Hex head bolt	Boulon tête hex		x						M 10 X 45 -10.9
17	20 066 322 3	Schutzbügel vorne, rechts	Hoop guard front right	Étrier de protection avant dr.		x						
18	20 061 359 0	Buchse	Bushing	Douille		x						

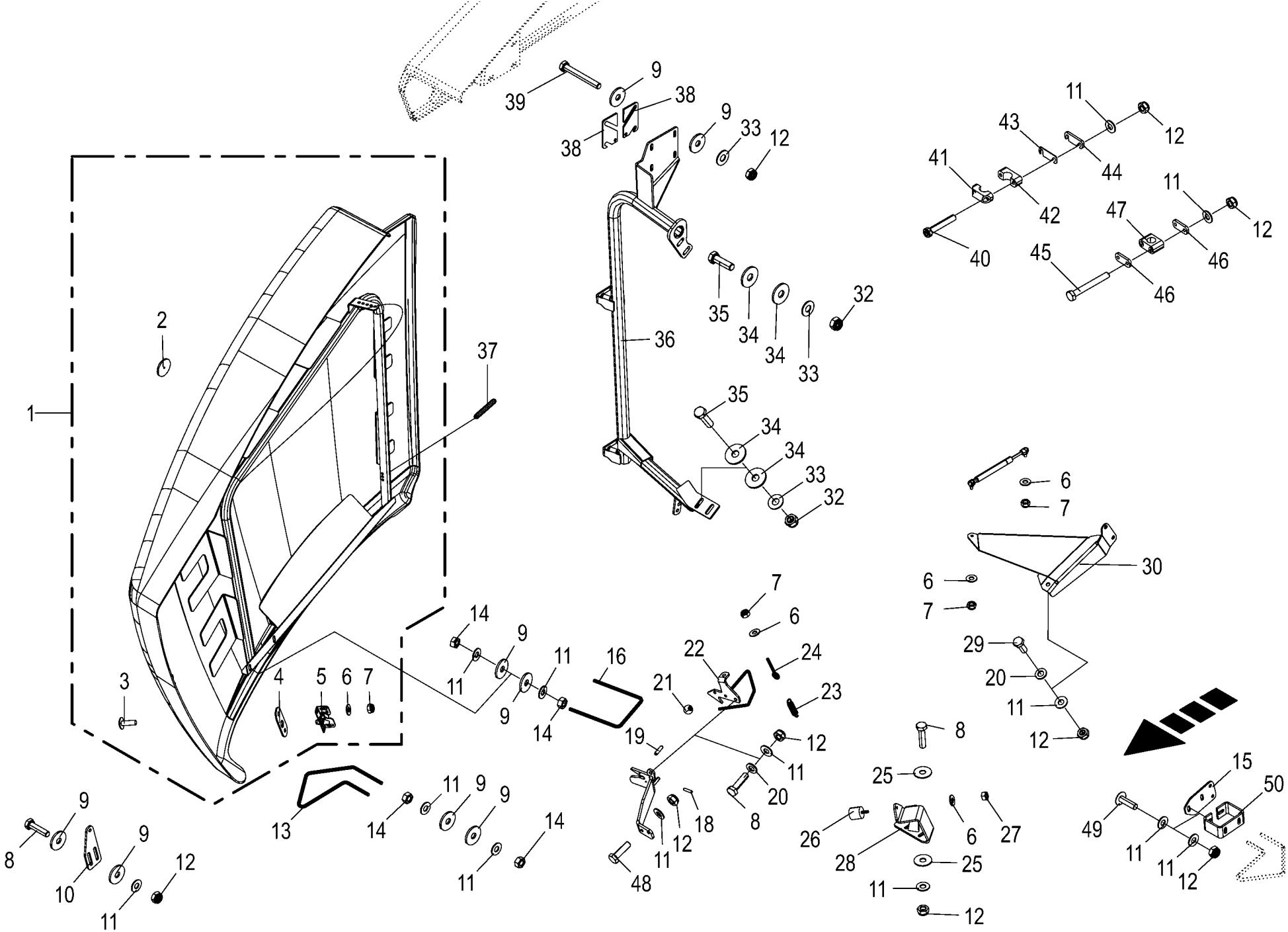

150 050 688 06 / 59.0

150 433 647 06

Seitenschutz - vorne Side guard Protection latérale					1026400 -	CF 155 XC Xt						150 050 688 06 150 433 647 6 59.0
Pos.	ID-Nr.	Benennung	Description	Description	Masch.-Nr-							Bemerkung/Remarks/Remarque
1	20 260 851 0	Seitenschutz vorne, rechts	Side guard front right	Protection latérale à l'avant à droite		x						
	20 260 853 0	Seitenschutz vorne, links	Side guard front lh	Protection latérale à l'avant à gauche		x						
2	00 924 634 0	Begrenzungsstrahler -gelb - selbstklebend	Side light -yellow -self- adhesive	Feu d'encombrement -jaune - autoadhésif		x						Rd. 62
3	00 905 232 1	Flachrundschraube	Coach bolt	Vis a tête bombée		x						M 8 X 25
4	20 063 807 0	Unterlage	Mat	Alaise		x						
5	00 938 984 1	Klappenverschluss	Gate lock	Fermeture de hayon		x						
6	00 909 908 1	Sperrkantscheibe	Detent edged washer	Disque à bord d'arrêt		x						SKM 8
7	00 908 706 0	Sicherungsmutter	Locknut	Écrou hex		x						M 8
8	00 900 639 0	6kt-Schraube	Hex head bolt	Boulon tête hex		x						M 10 X 40
9	00 910 353 0	Scheibe	Washer	Rondelle		x						11 X 34 X 3
10	20 066 346 0	Schutzhalter	Guard support	Support de protecteur		x						
11	00 909 909 1	Sperrkantscheibe	Detent edged washer	Disque à bord d'arrêt		x						SKM 10
12	00 908 758 0	Sicherungsmutter	Locknut	Écrou hex		x						M 10
13	20 261 447 0	Verschlußbügel rechts	Locking bracket right	Étrier de verrouillage dr.		x						
	20 261 448 1	Verschlußbügel links	Locking bracket left	Étrier de fermeture gauche		x						
14	00 908 212 0	6kt-Mutter	Hex nut	Écrou hex		x						M 10
15	20 260 813 0	Halteplatte	Holding plate	Plaque de fixation		x						
16	20 065 519 0	Verschlussbügel	Sealing bail	Branchon de fermeture		x						
17	20 066 211 0	Verriegelungshalter rechts	Locking support right	Support de verrouillage dr.		x						
	20 066 212 0	Verriegelungshalter links	Locking support left	Support de verrouillage ga.		x						
18	00 912 509 1	Spannstift	Roll pin	Goupille de serrage		x						4 X 16
19	00 912 608 2	Spannstift	Roll pin	Goupille de serrage		x						5 X 20
20	00 910 414 0	Scheibe	Washer	Rondelle		x						10,5 X 21 X 2
21	00 283 973 0	Kugelknopf	Ball knob	Bouton sphérique		x						M 8
22	20 065 852 3	Haken oben, rechts	Hook top right	Crochet en haut, droit		x						
	20 065 850 1	Haken oben, links	Hook top left	Crochet en haut, gauche		x						
23	00 281 753 3	Zugfeder	Tension spring	Ressort de traction		x						2,8 X 17,2 X 71,3
24	00 918 309 1	Ösenschraube	Eye screw	Vis à oeillet		x						M 8 X 75
25	90 002 349 0	Scheibe 10,5 x 30 x 1,5 Zn8	Washers 10,5 x 30 x 1,5	Rondelles 10,5 x 30 x 1,5		x						
26	27 009 788 0	Gummipuffer	Rubber pad	Tampon en caoutchouc		x						Rd. 40 X 38 M 8
27	00 908 210 0	6kt-Mutter	Hex nut	Écrou hex		x						M 8
28	20 260 816 0	Halter rechts	Support rh.	Support dr.		x						
	20 260 815 0	Halter links	Support lh.	Support ga.		x						
29	00 900 636 0	6kt-Schraube	Hex head bolt	Boulon tête hex		x						M 10 X 25
30	20 260 983 0	Gasfederhalter vorne, rechts	Gas spring connection right	Raccord de ressort à gaz dr.		x						

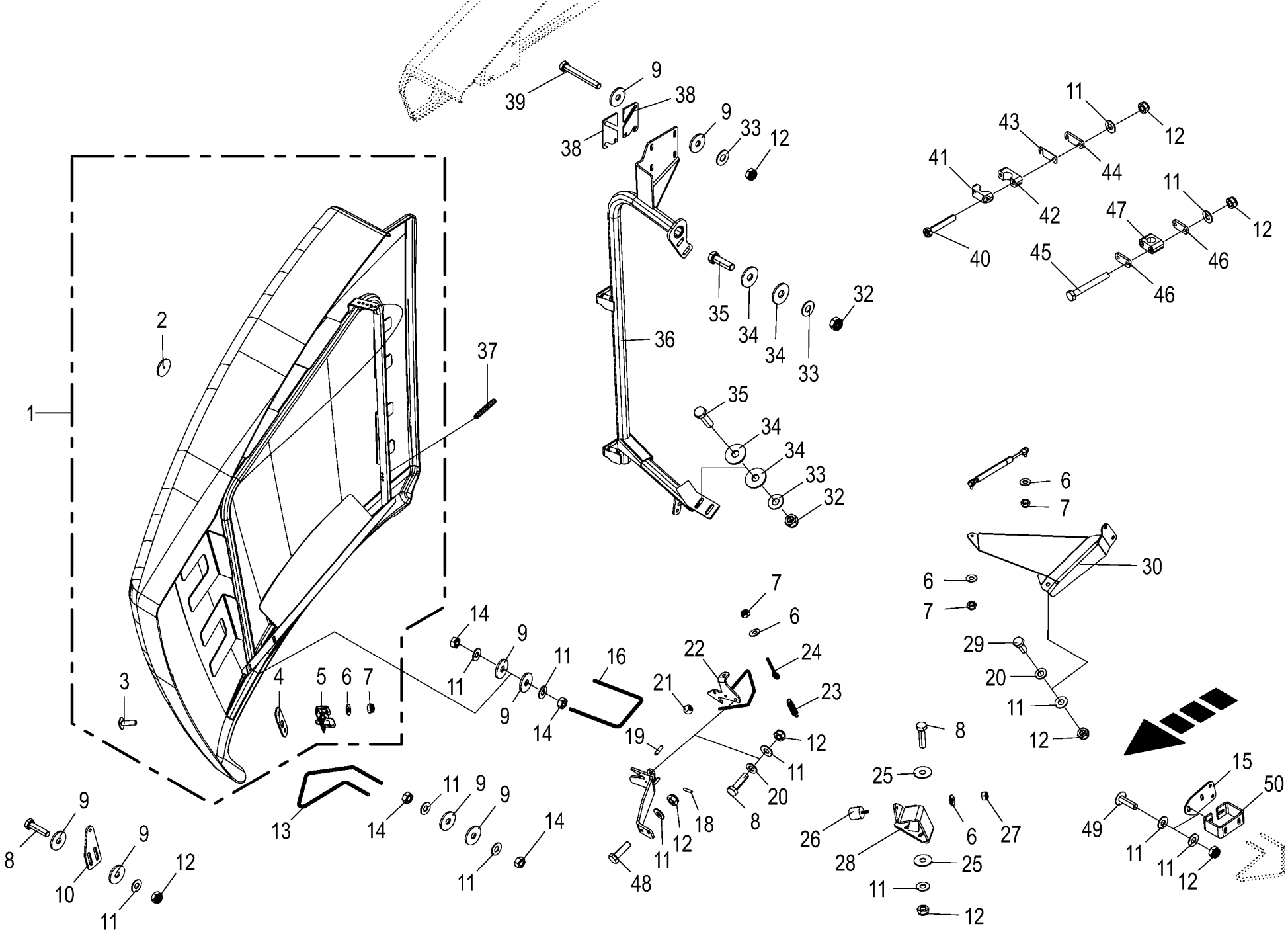

150 050 688 06 / 59.0

150 433 647 06

Seitenschutz - vorne Side guard Protection latérale					1026400 -	CF 155 XC Xt						150 050 688 06 150 433 647 6 59.0
Pos.	ID-Nr.	Benennung	Description	Description	Masch.-Nr-							Bemerkung/Remarks/Remarque
	20 260 982 0	Gasfederhalter vorne, links	Gas spring connection left	Raccord de ressort à gaz ga.		x						
31	00 938 944 0	Gasfeder	Gas spring	Ressort à gaz		x						Lg.= 325 - 800 N
32	00 908 701 0	Sicherungsmutter	Locknut	Écrou hex		x						M 12
33	00 909 910 1	Sperrkantscheibe	Detent edged washer	Disque à bord d'arrêt		x						SKM 12
34	00 910 609 0	Scheibe	Washer	Rondelle		x						13 X 37 X 3
35	00 900 658 0	6kt-Schraube	Hex head bolt	Boulon tête hex		x						M 12 X 40
36	20 066 226 3	Halterohr rechts	Support tube right	Tube de fixation droit		x						
	20 066 237 4	Halterohr links	Support tube left	Tube de fixation gauche		x						
37	00 912 677 2	Spannstift	Roll pin	Goupille de serrage		x						8 X 55
38	20 068 115 0	Ausgleichsblech geschlitzt	Compensation plate slotted	Tôle de compensation avec fentes		x						
39	00 900 289 1	6kt-Schraube	Hex head bolt	Boulon tête hex		x						M 10 X 80
40	90 001 544 0	Zylindersch.I-6kt M10 x 60 Zn8	Cylinder screw hexagon socket	Vis cylind à six pans creux M10 x		x						
			M10 x 60	60 Zn8								
41	20 068 124 0	Rohrschellendeckel	Pipe clamp cover plast.	Couvercle du collier plast.		x						
42	20 261 490 0	Rohrschellenunterteil	Pipe clamp bottom part	Partie inférieure du collier		x						
43	20 069 844 0	Distanzblech	Distance plate	Tôle d'écartement		x						
44	20 068 119 0	Distanzblech	Distance plate	Tôle d'écartement		x						
45	00 901 438 0	6kt-Schraube	Hex head bolt	Boulon tête hex		x						M 10 X 80
46	00 925 130 0	Deckplatte	Cover plate	Plaque de recouvrement		x						
47	00 925 152 2	Rohrschelle -2 Hälften	Tube clamp -2 halves	Bride -2 moitiés		x						Bo.= 30
48	00 900 638 0	6kt-Schraube	Hex head bolt	Boulon tête hex		x						M 10 X 35
49	00 905 154 2	Flachrundschraube	Coach bolt	Vis a tête bombée		x						M 10 X 35
50	20 265 603 0	Haltebügel links	Retaining bracket left	Étrier de support gauche		x						

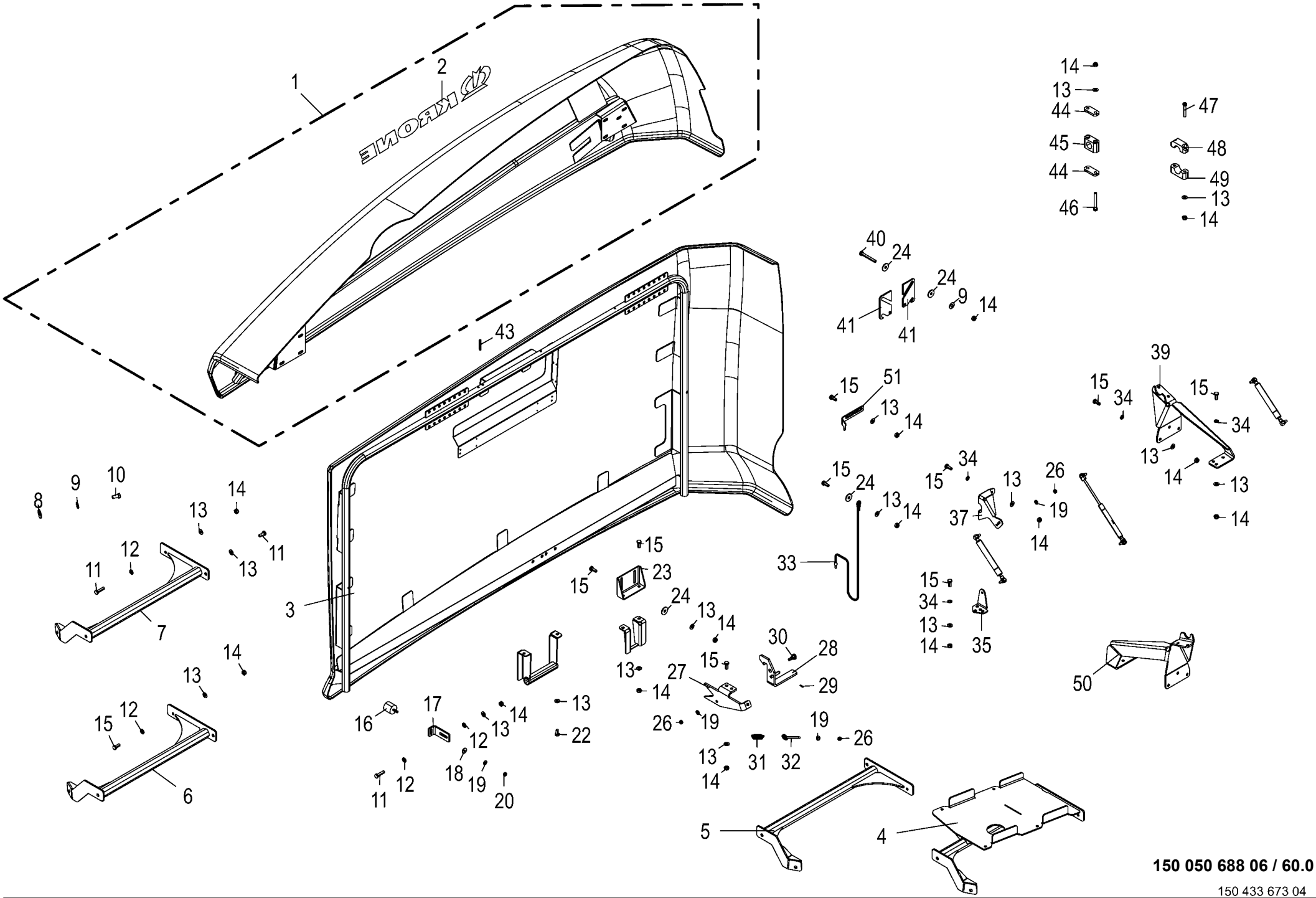

150 050 688 06 / 60.0

150 433 673 04

Seitenschutz - hinten Side guard Protection latérale					1026400 -	CF 155 XC Xt						150 050 688 06 150 433 673 4 60.0
Pos.	ID-Nr.	Benennung	Description	Description	Masch.-Nr-							Bemerkung/Remarks/Remarque
1	20 065 217 2	Seitenschutz hinten, oben rechts	Side guard rear top right	Protection latérale arrière, en haut dr.		x						
	20 065 216 2	Seitenschutz hinten, oben links	Side guard rear top left	Protection latérale arrière, en haut ga.		x						
2	00 942 393 0	Aufkleber -beige	Tag -beige	Autocollant -beige		x						Lg.= 1400
3	20 065 233 1	Seitenschutz hinten, rechts	Side guard rear right	Protection latérale à l'arrière à droite		x						
	20 065 222 1	Seitenschutz hinten, links	Side guard rear left	Protection latérale à l'arrière à gauche		x						
4	20 067 591 1	Strebe unten, links	Strut lh. bottom	Potence gauche, en bas		x						
5	20 067 596 1	Strebe links, oben	Strut lh. top	Potence gauche, en haut		x						
6	20 067 592 1	Strebe rechts, unten	Strut rh. bottom	Potence droite, en bas		x						
7	20 067 597 1	Strebe rechts, oben	Strut rh. top	Potence droite, en haut		x						
8	00 910 609 0	Scheibe	Washer	Rondelle		x						13 X 37 X 3
9	00 909 910 1	Sperrkantscheibe	Detent edged washer	Disque à bord d'arrêt		x						SKM 12
10	00 900 655 0	6kt-Schraube	Hex head bolt	Boulon tête hex		x						M 12 X 25
11	00 900 639 0	6kt-Schraube	Hex head bolt	Boulon tête hex		x						M 10 X 40
12	00 910 414 0	Scheibe	Washer	Rondelle		x						10,5 X 21 X 2
13	00 909 909 1	Sperrkantscheibe	Detent edged washer	Disque à bord d'arrêt		x						SKM 10
14	00 908 758 0	Sicherungsmutter	Locknut	Écrou hex		x						M 10
15	00 900 636 0	6kt-Schraube	Hex head bolt	Boulon tête hex		x						M 10 X 25
16	00 924 263 0	Gummipuffer	Rubber pad	Tampon en caoutchouc		x						Rd. 40 X 28 / M 8
17	20 066 297 0	Anschraubwinkel	Mounting angle	Jarret à visser		x						
18	00 910 603 0	Scheibe	Washer	Rondelle		x						8,4 X 24 X 2
19	00 909 908 1	Sperrkantscheibe	Detent edged washer	Disque à bord d'arrêt		x						SKM 8
20	00 908 210 0	6kt-Mutter	Hex nut	Écrou hex		x						M 8
21	20 068 222 0	Griff	Handle	Poignée		x						
22	00 900 634 0	6kt-Schraube	Hex head bolt	Boulon tête hex		x						M 10 X 20
23	20 065 525 0	Befestigungswinkel	Fastening angle	Angle d'attache		x						
24	00 910 353 0	Scheibe	Washer	Rondelle		x						11 X 34 X 3
25	20 065 311 0	Halter	Support	Cadre support		x						
26	00 908 706 0	Sicherungsmutter	Locknut	Écrou hex		x						M 8
27	20 065 488 0	Fangblech	Catch plate	Tôle d'accrochage		x						
28	20 065 312 0	Hebel	Lever	Levier		x						
29	00 912 509 1	Spannstift	Roll pin	Goupille de serrage		x						4 X 16
30	20 065 505 0	Zapfen	Spigot	Maneton		x						
31	00 281 753 3	Zugfeder	Tension spring	Ressort de traction		x						2,8 X 17,2 X 71,3
32	00 918 310 0	Ösenschraube	Eye screw	Vis à oeillet		x						M 8 X 95

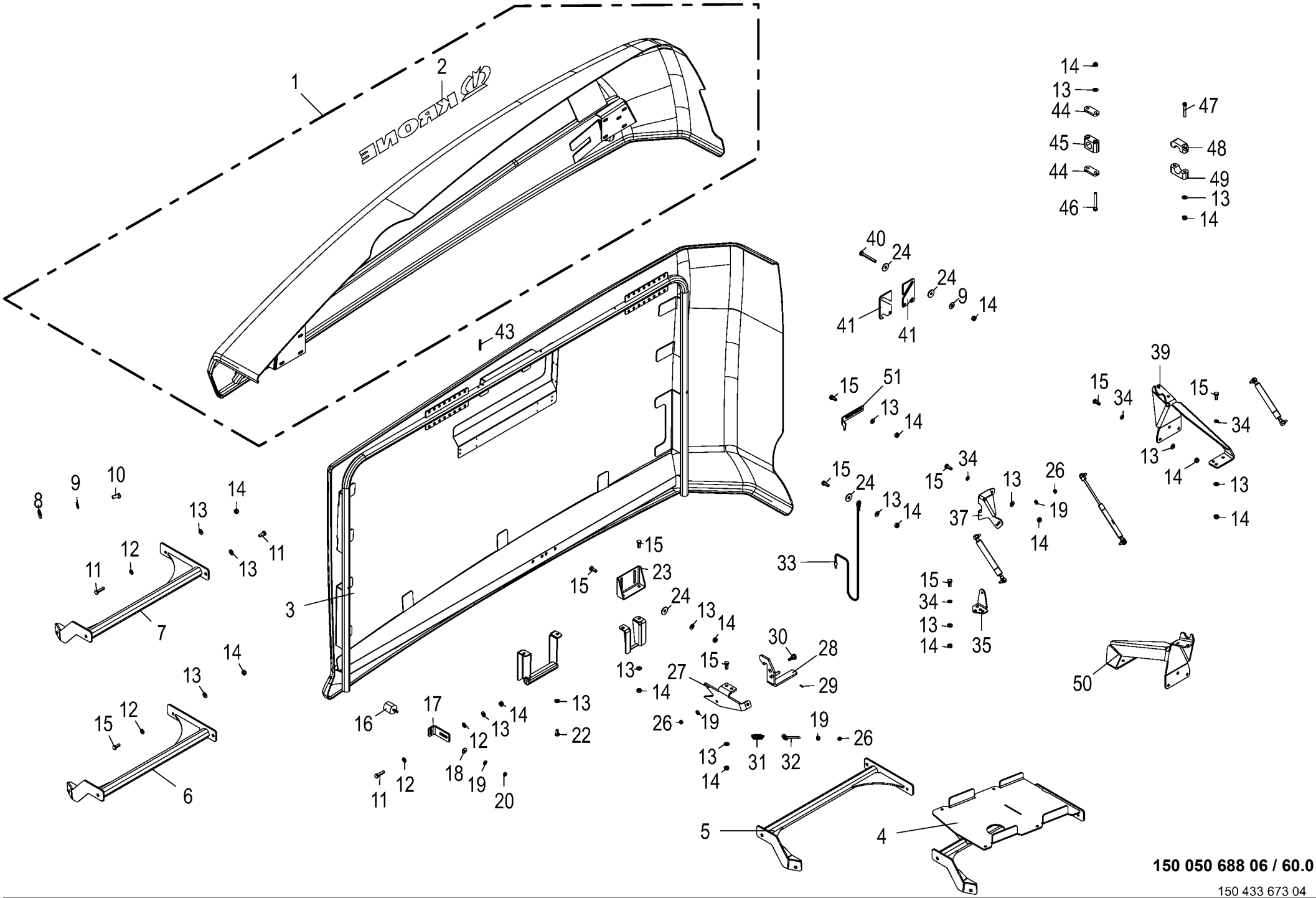

150 050 688 06 / 60.0

150 433 673 04

Seitenschutz - hinten Side guard Protection latérale					1026400 -	CF 155 XC Xt						150 050 688 06 150 433 673 4 60.0
Pos.	ID-Nr.	Benennung	Description	Description	Masch.-Nr-							Bemerkung/Remarks/Remarque
33	00 273 943 0	Bedienungsseil	Control rope	Cordelette de manoeuvre		x						6 X 1000
34	00 910 616 1	Scheibe	Washer	Rondelle		x						10,5 X 18 X 1,6
35	20 260 792 0	Gasfederhalter un. hi.	Support gas spring	Support ressort à gaz		x						
36	27 000 107 0	Gasfeder	Gas spring	Ressort à gaz		x						Lg.= 325 - 1200 N
37	20 260 745 1	Gasfederhalter ob. hi.	Gas spring support	Support de vérin à gaz		x						
38	00 938 944 0	Gasfeder	Gas spring	Ressort à gaz		x						Lg.= 325 - 800 N
39	20 260 791 0	Lagerbock	Bearing block	Palier		x						
40	00 900 289 1	6kt-Schraube	Hex head bolt	Boulon tête hex		x						M 10 X 80
41	20 068 115 0	Ausgleichsblech geschlitzt	Compensation plate slotted	Tôle de compensation avec fentes		x						
43	00 912 672 1	Spannstift	Roll pin	Goupille de serrage		x						8 X 50
44	00 925 130 0	Deckplatte	Cover plate	Plaque de recouvrement		x						
45	00 925 152 2	Rohrschelle -2 Hälften	Tube clamp -2 halves	Bride -2 moitiés		x						Bo.= 30
46	00 901 438 0	6kt-Schraube	Hex head bolt	Boulon tête hex		x						M 10 X 80
47	90 001 544 0	Zylindersch.I-6kt M10 x 60 Zn8	Cylinder screw hexagon socket M10 x 60	Vis cylind à six pans creux M10 x 60 Zn8		x						
48	20 068 124 0	Rohrschellendeckel	Pipe clamp cover plast.	Couvercle du collier plast.		x						
49	20 261 490 0	Rohrschellenunterteil	Pipe clamp bottom part	Partie inférieure du collier		x						
50	20 260 856 0	Lagerbock	Bearing block	Palier		x						
51	20 065 533 0	Winkel	Angle	Angle		x						
52	00 277 719 1	Ringschlüssel	CHAIN TENSIONER	Clé polygonale		x						

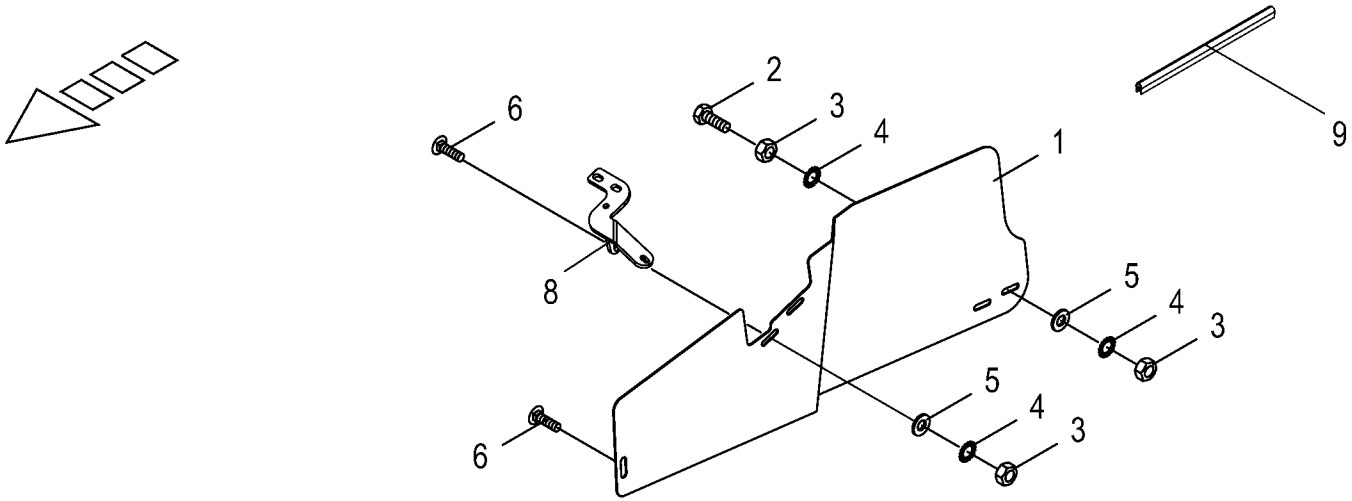

150 050 688 06 / 61.0

150 406 517 03

Schutz unten
Guard bottem
Tole de protecteur gauche

1026400 -

150 050 688 06

150 406 517 3 **61.0**

Pos.	ID-Nr.	Benennung	Description	Description	Masch.-Nr-	CF 155 XC Xt						Bemerkung/Remarks/Remarque
1	20 060 245 0	Schutz	Guard	Protecteur		x						
	20 060 243 2	Schutz rechts	Guard right	Protection droite		x						
2	00 900 290 0	6kt-Schraube	Hex head bolt	Boulon tête hex		x						M 10 X 100
	00 900 284 1	6kt-Schraube	Hex head bolt	Boulon tête hex		x						M 10 X 50
	00 900 636 0	6kt-Schraube	Hex head bolt	Boulon tête hex		x						M 10 X 25
3	00 908 212 0	6kt-Mutter	Hex nut	Écrou hex		x						M 10
4	00 909 909 1	Sperrkantscheibe	Detent edged washer	Disque à bord d'arrêt		x						SKM 10
5	00 910 353 0	Scheibe	Washer	Rondelle		x						11 X 34 X 3
6	00 904 745 1	Flachrundschraube	Coach bolt	Vis a tête bombée		x						M 10 X 30
8	20 060 926 0	Halter	Support	Cadre support		x						
9	00 925 111 0	Kantenschutz -Id.-Nr.= 1m	Edge protection -Id.-no.= 1m	Bordure de protection -Id.-no. = 1m		x						

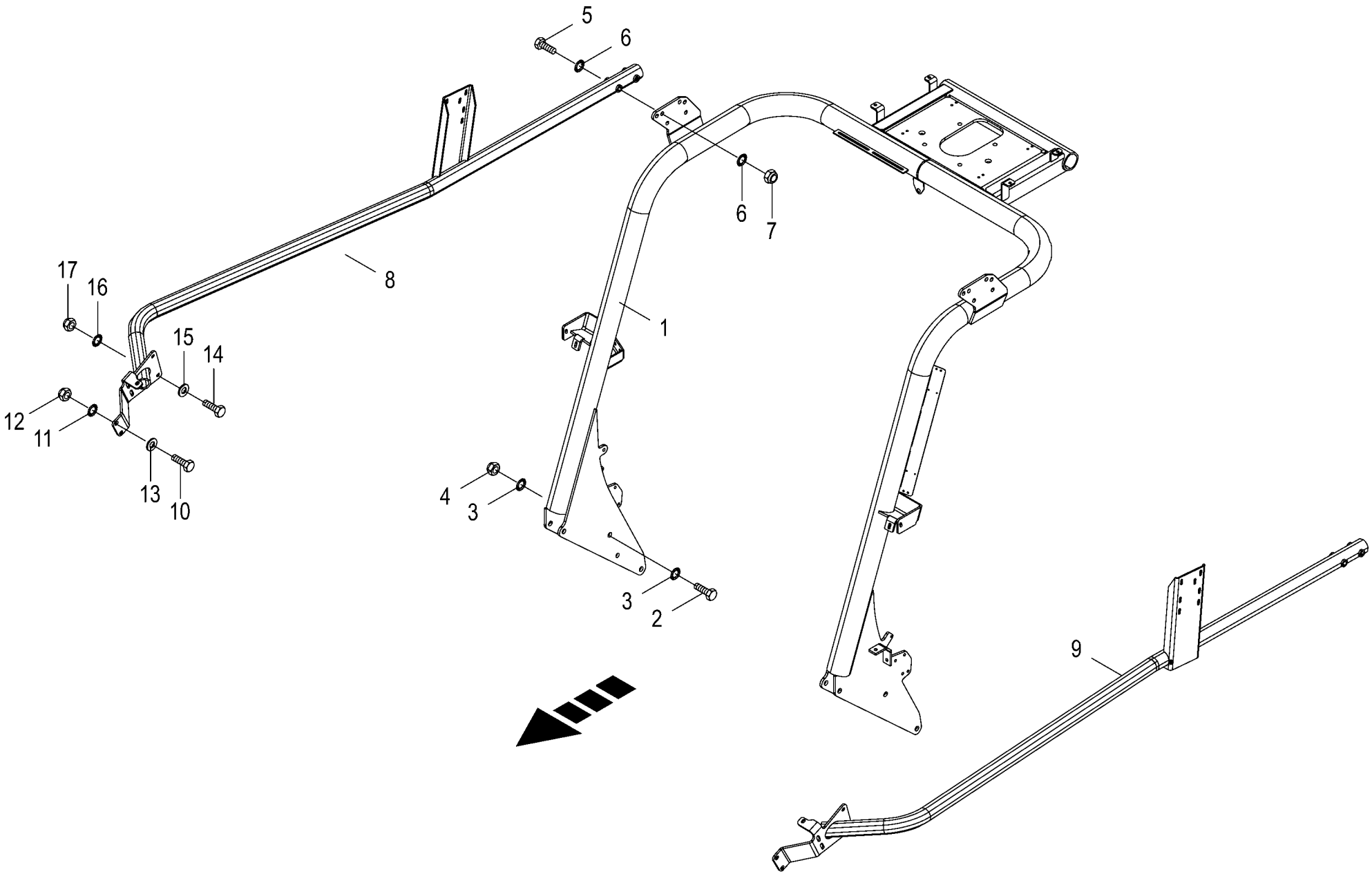

150 050 688 06 / 62.0

150 406 603 06

Rohrtraverse
Tubular cross beam
Traverse tubulaire

1026400 -

150 050 688 06

150 406 603 6 **62.0**

Pos.	ID-Nr.	Benennung	Description	Description	Masch.-Nr-	CF 155 XC Xt						Bemerkung/Remarks/Remarque
1	20 064 267 3	Stützrohr	Support pipe	Tube d'appui		x						
2	00 901 211 1	6kt-Schraube	Hex head bolt	Boulon tête hex		x						M 20 X 120
3	00 909 913 1	Sperrkantscheibe	Detent edged washer	Disque à bord d'arrêt		x						SKM 20
4	00 908 721 0	Sicherungsmutter	Locknut	Écrou hex		x						M 20
5	00 901 142 1	6kt-Schraube	Hex head bolt	Boulon tête hex		x						M 16 X 110
6	00 909 912 1	Sperrkantscheibe	Detent edged washer	Disque à bord d'arrêt		x						SKM 16
7	00 908 719 0	Sicherungsmutter	Locknut	Écrou hex		x						M 16
8	20 067 623 2	Zugstrebe rechts	Tension strut right	Tirant dr.		x						
9	20 067 617 2	Zugstrebe links	Tension strut left	Tirant ga.		x						
10	00 900 657 0	6kt-Schraube	Hex head bolt	Boulon tête hex		x						M 12 X 35
11	00 909 910 1	Sperrkantscheibe	Detent edged washer	Disque à bord d'arrêt		x						SKM 12
12	00 908 701 0	Sicherungsmutter	Locknut	Écrou hex		x						M 12
13	00 910 506 1	Scheibe	Washer	Rondelle		x						13 X 24 X 2,5
14	00 900 638 0	6kt-Schraube	Hex head bolt	Boulon tête hex		x						M 10 X 35
15	00 910 414 0	Scheibe	Washer	Rondelle		x						10,5 X 21 X 2
16	00 909 909 1	Sperrkantscheibe	Detent edged washer	Disque à bord d'arrêt		x						SKM 10
17	00 908 758 0	Sicherungsmutter	Locknut	Écrou hex		x						M 10

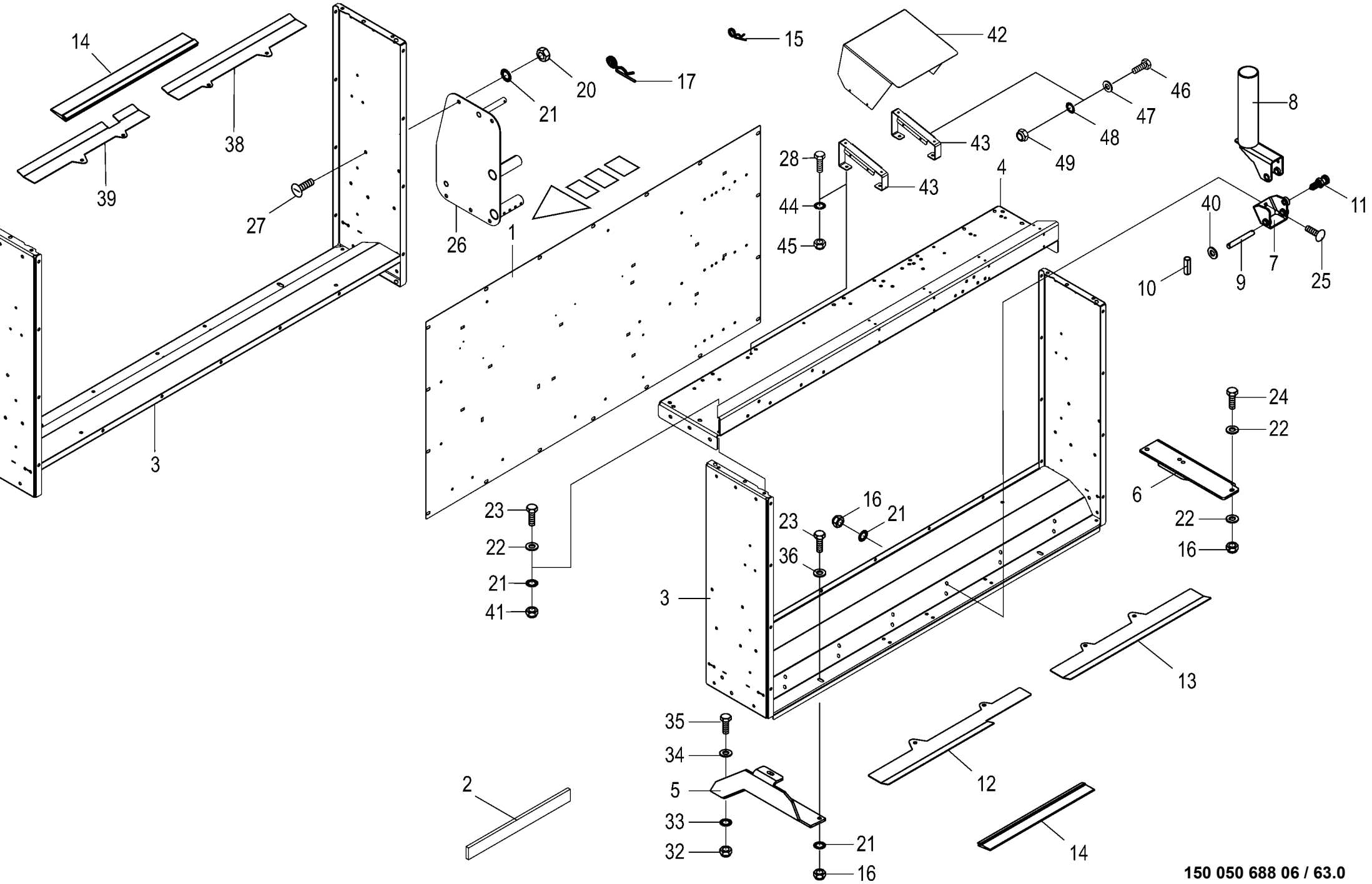

150 050 688 06 / 63.0

150 407 092 10

Folienkasten -links/rechts **Foil box** **Boîte à film**					1026400 -	CF 155 XC Xt						**150 050 688 06** 150 407 092 10 **63.0**
Pos.	ID-Nr.	Benennung	Description	Description	Masch.-Nr-							Bemerkung/Remarks/Remarque
1	20 065 540 2	Rückwand (6Rollen)	Rear wall (6 rollers)	Paroi arrière 6 rouleaux		x						
2	00 938 556 0	Selbstklebende Dichtstreifen - Id.-Nr.= 1m	Self-adhesive sealing strip - Id.-no.= 1m	Joint auto-adhésif -Id.-no.= 1m		x						40 X 10
3	20 065 480 2	Folienkasten	Film compartment	Réserve		x						
4	20 260 793 1	Dachblech	Top sheet	Tôle de toit		2						
5	20 064 815 0	Kastenhalter -links vorn	Case retainer -left front	Cadre support de caisse - devant en gauche		x						
	20 064 820 0	Kastenhalter -rechts vorn	Case retainer -right front	Cadre support de caisse - devant à droite		x						
6	20 064 253 0	Kastenhalter hinten unten, links	Case retainer	Cadre support de caisse		x						
	20 064 255 0	Kastenhalter hinten unten, rechts	Case retainer	Cadre support de caisse		x						
7	20 065 474 0	Lasche	Strap	Patte		6						
8	20 065 475 1	Rollenhalter	Roll holder	Support de rouleau		6						
9	20 065 476 0	Bolzen	Pin	Boulon		x						Rd. 16 X 121
10	00 912 579 2	Spannstift	Roll pin	Goupille de serrage		x						4 X 20
11	27 013 676 0	Rastbolzen Ø10mm M20x1,5	Locking bolt Ø10mm M20x1.5	Goujon Ø10mm M20x1,5		x						
12	20 260 943 0	Spritzschutz vorne, links	Splash guard front lh	Prot. contre les projections av. ga.		x						
13	20 260 944 0	Spritzschutz hinten, links	Splash guard rear lh	Prot. contre les projections arr. ga.		x						
14	00 223 391 1	Dichtungsprofil -Id.-Nr.= 1m	Rubber profile -Id.-no.= 1m	Joint profilé -Id.-no.= 1m		x						
15	00 917 105 0	Federstecker	Spring clip	Goupille elastique		x						5
16	90 000 589 0	Sicherungsmutter	Locknut	Écrou hex		x						M 10
17	00 917 107 0	Federstecker	Spring clip	Goupille elastique		x						7
20	00 908 212 0	6kt-Mutter	Hex nut	Écrou hex		x						M 10
21	00 909 909 1	Sperrkantscheibe	Detent edged washer	Disque à bord d'arrêt		x						SKM 10
22	00 910 414 0	Scheibe	Washer	Rondelle		x						10,5 X 21 X 2
23	00 900 634 0	6kt-Schraube	Hex head bolt	Boulon tête hex		x						M 10 X 20
	00 900 636 0	6kt-Schraube	Hex head bolt	Boulon tête hex		x						M 10 X 25
24	00 900 637 0	6kt-Schraube	Hex head bolt	Boulon tête hex		x						M 10 X 30
25	00 904 850 1	Flachrundschraube	Coach bolt	Vis a tête bombée		x						M 10 X 25
26	20 261 481 2	Messerhalter rechts	Blade support right	Support couteau droit		x						
27	00 905 251 2	Flachrundschraube	Coach bolt	Vis a tête bombée		x						M 10 X 20
28	00 900 614 0	6kt-Schraube	Hex head bolt	Boulon tête hex		x						M 8 X 20
32	00 908 701 0	Sicherungsmutter	Locknut	Écrou hex		x						M 12
33	00 909 910 1	Sperrkantscheibe	Detent edged washer	Disque à bord d'arrêt		x						SKM 12
34	00 910 609 0	Scheibe	Washer	Rondelle		x						13 X 37 X 3
35	00 901 454 0	6kt-Schraube	Hex head bolt	Boulon tête hex		x						M 12 X 55
36	90 000 121 0	Scheibe	Washer	Rondelle		x						10,5 X 30 X 2,5
38	20 068 225 0	Spritzschutz lang	Splash guard long	Prot. contre les projections lon.		x						

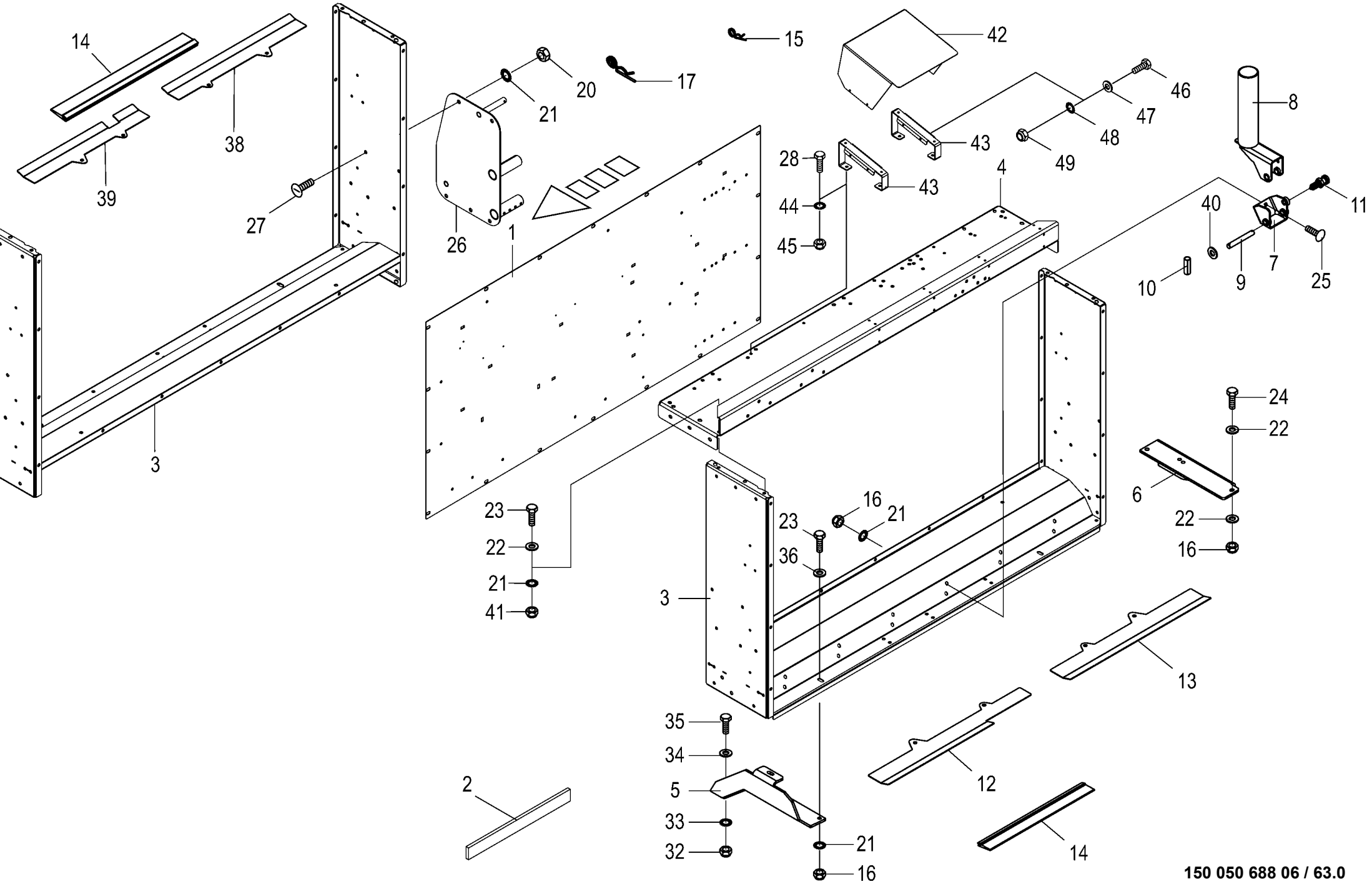

150 050 688 06 / 63.0

150 407 092 10

Folienkasten -links/rechts **Foil box** **Boîte à film**					1026400 -	CF 155 XC Xt						**150 050 688 06** 150 407 092 10 **63.0**
Pos.	ID-Nr.	Benennung	Description	Description	Masch.-Nr-							Bemerkung/Remarks/Remarque
39	20 068 226 0	Spritzschutz kurz	Splash guard short	Prot. contre les projections cou.		x						
40	00 910 942 0	Passscheibe	Shim ring	Rondelle d'ajustage		x						16 X 22 X 1
41	00 908 758 0	Sicherungsmutter	Locknut	Écrou hex		x						M 10
42	20 262 858 1	Schutzhaube Jobrechner	Guard hood job computer	Capot de protection ordinateur de tâches		x						
43	20 262 856 0	Halter Jobrechner	Support job computer	Support ordinateur de tâches		x						
44	00 909 908 1	Sperrkantscheibe	Detent edged washer	Disque à bord d'arrêt		x						SKM 8
45	00 908 706 0	Sicherungsmutter	Locknut	Écrou hex		x						M 8
46	00 900 607 0	6kt-Schraube	Hex head bolt	Boulon tête hex		x						M 6 X 16
47	00 910 351 1	Scheibe	Washer	Rondelle		x						6,4 X 18 X 1,6
48	00 909 906 1	Sperrkantscheibe	Detent edged washer	Disque à bord d'arrêt		x						SKM 6
49	00 908 208 0	6kt-Mutter	Hex nut	Écrou hex		x						M 6

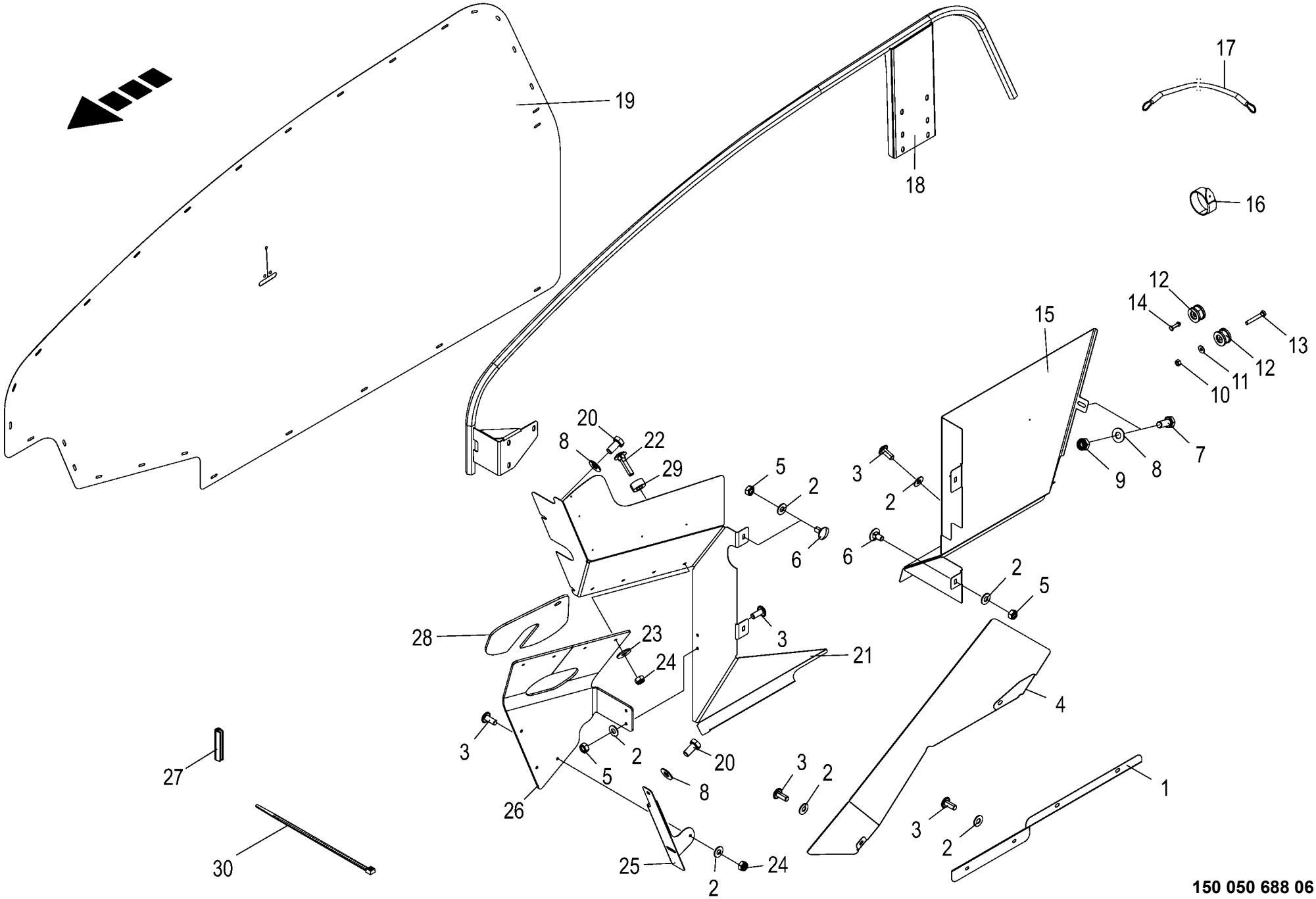

150 050 688 06 / 64.0

150 444 545 03

Verschmutzungsschutz
Protection against contamination
Protection contre des salissures

1026400 -

150 050 688 06

150 444 545 3 **64.0**

Pos.	ID-Nr.	Benennung	Description	Description	Masch.-Nr-	CF 155 XC Xt						Bemerkung/Remarks/Remarque
1	20 263 501 0	Schutzblech mitte unten, links	Guard sheet centre bottom, left	Tôle de protection centre en bas, ga.		1						
	20 263 502 0	Schutzblech mitte unten, rechts	Guard sheet centre bottom, left	Tôle de protection centre en bas, dr.		1						
2	00 909 908 1	Sperrkantscheibe	Detent edged washer	Disque à bord d'arrêt		x						SKM 8
3	90 001 577 0	Linsenflanschschraube	Fillister head screw	Vis à tête conique bombèe		x						M 8 X 20
4	20 263 176 0	Schutz links	Guard left	Protection ga.		1						
	20 263 177 1	Schutz rechts	Guard rh.	Protection dr.		1						
5	00 908 210 0	6kt-Mutter	Hex nut	Écrou hex		x						M 8
6	00 904 730 1	Flachrundschraube	Coach bolt	Vis a tête bombée		x						M 8 X 16
7	00 900 636 0	6kt-Schraube	Hex head bolt	Boulon tête hex		x						M 10 X 25
8	00 909 909 1	Sperrkantscheibe	Detent edged washer	Disque à bord d'arrêt		x						SKM 10
9	00 908 758 0	Sicherungsmutter	Locknut	Écrou hex		x						M 10
10	00 908 207 1	6kt-Mutter	Hex nut	Écrou hex		x						M 5
11	90 002 958 0	Sperrkantscheibe SKM 5 ZLÜ	Detent edged washer SKM 5	Rondelle d'arrêt SKM 5		x						
12	27 016 654 0	Rundknopf f. Expanderseil Ø32mm	Round button for expander rope Ø32mm	Bouton rond p. câble d'expansion Ø32mm		22						
13	90 002 611 0	6kt-Schraube M5 x 35	Hexagon head screw M5 x 35	Vis six pans M5 x 35		x						
14	90 002 457 0	Blindniet mit Flachkopf 4 x 22,5	Blind rivet mit 1 4 x 22,5	Rivet borgne mit 1 4 x 22,5		x						
15	20 265 448 0	Schutz hinten, links	Guard rear left	Protection arrière, gauche		1						
	20 263 158 0	Schutz hinten, rechts	Guard rear, rh.	Protection arrière, droite		1						
16	27 016 655 0	Schnallriemen m. Rollschnalle 250x20mm	Clasps belt with roller clasp 250 x 20mm	Courroie boucle + boucle de rouleau		380						
17	20 265 429 0	Expanderseil	Expander rope	Cordon à extension		2						
18	20 263 608 1	Schutztuchhalter links	Guard cloth support left	Support de tablier de prot. ga.		1						
	20 263 626 1	Schutztuchhalter rechts	Guard cloth support right	Support de tablier de prot. dr.		1						
19	20 263 627 2	Schutztuch oben	Guard cloth top	Tablier de protection en haut		2						
20	00 900 634 0	6kt-Schraube	Hex head bolt	Boulon tête hex		x						M 10 X 20
21	20 263 109 1	Schutzblech vorne, links	Guard sheet front left	Tôle de protection avant ga.		1						
	20 263 112 1	Schutzblech vorne, rechts	Guard sheet front right	Tôle de protection avant dr.		1						
22	00 904 814 1	Flachrundschraube	Coach bolt	Vis a tête bombée		x						M 8 X 35
23	00 910 603 0	Scheibe	Washer	Rondelle		x						8,4 X 24 X 2
24	00 908 706 0	Sicherungsmutter	Locknut	Écrou hex		x						M 8
25	20 263 504 1	Befestigungswinkel Gummituch links	Fastening angle rubber cover left	Équerre de fixation blanchet ga.		1						
	20 263 505 1	Befestigungswinkel Gummituch rechts	Fastening angle rubber cover right	Équerre de fixation blanchet dr.		1						

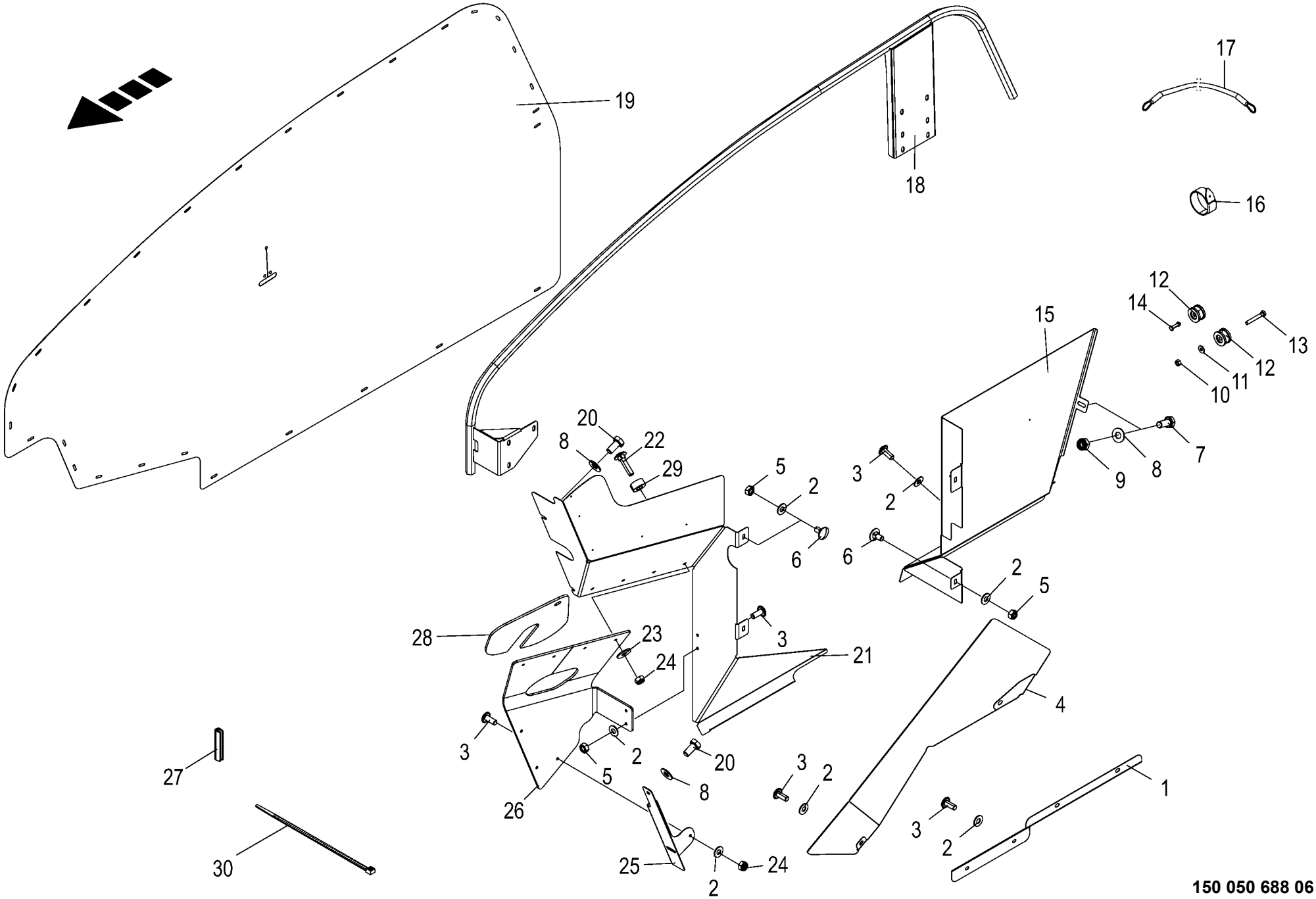

150 050 688 06 / 64.0

150 444 545 03

Verschmutzungsschutz
Protection against contamination
Protection contre des salissures

1026400 -

150 050 688 06

150 444 545 3 **64.0**

Pos.	ID-Nr.	Benennung	Description	Description	Masch.-Nr-	CF155XCXt						Bemerkung/Remarks/Remarque
26	20 263 517 0	Gummituch Verschlusshaken mit Lasche	Rubber cloth lock hook with link	Blanchet crochet de fermeture + lang.		2						
27	00 925 156 0	Kantenschutz -Id.-Nr.= 1m	Edge protection -Id.-no.= 1m	Bordure de protection -Id.-no. = 1m		0,2						
28	20 264 647 0	Gummiabstreifer Zylinder	Rubber scraper cylinder	Vérin du racloir de caoutchouc		2						
29	20 061 362 0	Buchse	Bushing	Douille		8						11 X 22 X 10
30	00 922 671 1	Kabelbinder	Cable band	Collier de serrage		x						Lg.= 300

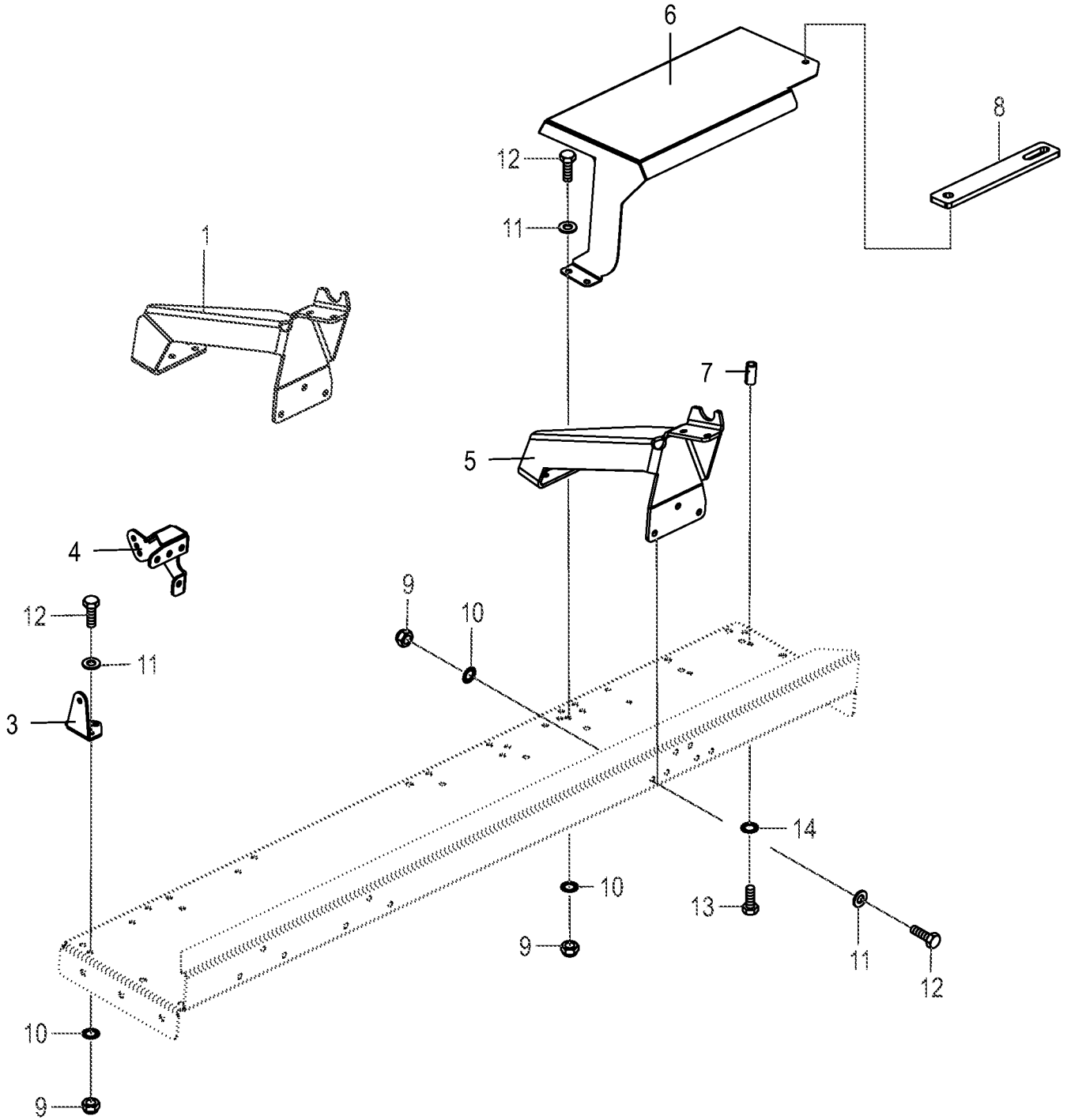

150 050 688 06 / 65.0

150 434 313 01

Folienkasten -oben **Foil box** **Boîte à film**					1026400 -	CF 155 XC Xt						**150 050 688 06** 150 434 313 1 **65.0**
Pos.	ID-Nr.	Benennung	Description	Description	Masch.-Nr-							Bemerkung/Remarks/Remarque
1	20 260 856 0	Lagerbock -kpl.	Bearing block -cpl.	Palier -cpl.		1						
3	20 260 792 0	Gasfederhalter un. hi.	Support gas spring	Support ressort à gaz		6						
4	20 260 745 1	Gasfederhalter ob. hi.	Gas spring support	Support de vérin à gaz		6						
5	20 260 791 0	Lagerbock	Bearing block	Palier		4						
6	20 260 988 0	Schutzblech Hydraulikblock	Guard plate hydraulic block	Tôle de protection bloc hydraulique		1						
7	00 290 390 0	Distanzrohr	Spacer tube	Tube d'entretoisement		4						12,5 X 17,2 X 37
8	20 260 857 0	Strebe	Strut	Potence		1						
9	00 908 758 0	Sicherungsmutter	Locknut	Écrou hex		x						M 10
10	00 909 909 1	Sperrkantscheibe	Detent edged washer	Disque à bord d'arrêt		x						SKM 10
11	00 910 616 1	Scheibe	Washer	Rondelle		x						10,5 X 18 X 1,6
12	00 900 636 0	6kt-Schraube	Hex head bolt	Boulon tête hex		x						M 10 X 25
13	00 901 423 0	6kt-Schraube	Hex head bolt	Boulon tête hex		x						M 8 X 50
14	00 909 908 1	Sperrkantscheibe	Detent edged washer	Disque à bord d'arrêt		x						SKM 8

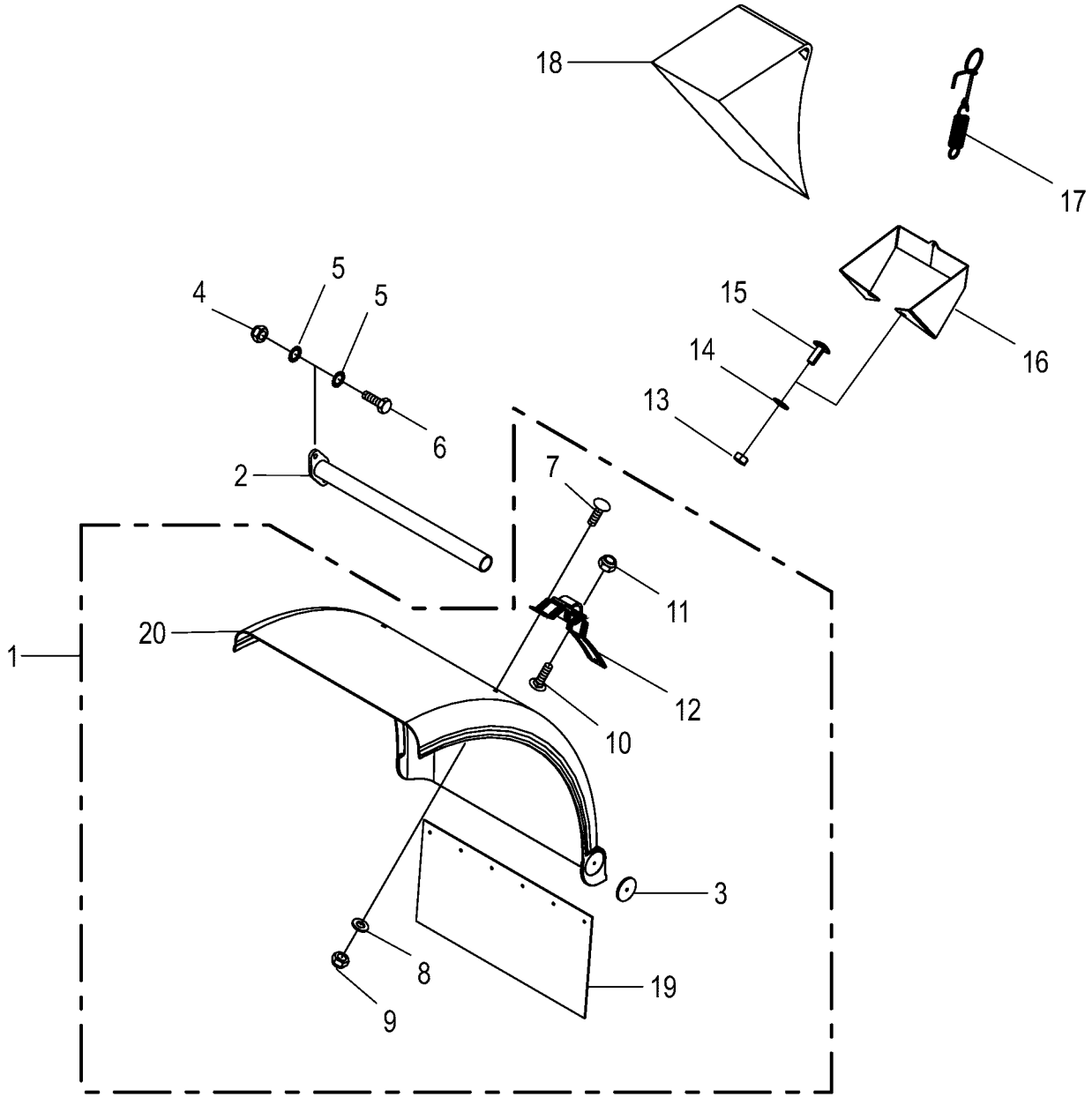

150 050 688 06 / 66.0

150 433 513 02

Kotflügel -links / - rechts Mudguard Garde-boue					1026400 -	CF 155 XC Xt						150 050 688 06 150 433 513 2 66.0
Pos.	ID-Nr.	Benennung	Description	Description	Masch.-Nr-							Bemerkung/Remarks/Remarque
1	20 065 545 0	Kotflügel links	Mudguard lh.	Aile ga.		x						
	20 065 548 0	Kotflügel rechts	Mudguard rh.	Aile dr.		x						
2	20 261 120 0	Kotflügelhalter hinten, links	Mudguard support rear, left	Support de l'aile arr. ga.		x						
	20 261 119 0	Kotflügelhalter hinten, rechts	Mudguard support rear, right	Support de l'aile arr. dr.		x						
3	00 924 536 1	Begrenzungsstrahler -gelb	Side light -yellow	Feu d'encombrement -jaune		x						Rd. 62
4	00 908 758 0	Sicherungsmutter	Locknut	Écrou hex		x						M 10
5	00 909 909 1	Sperrkantscheibe	Detent edged washer	Disque à bord d'arrêt		x						SKM 10
6	00 900 638 0	6kt-Schraube	Hex head bolt	Boulon tête hex		x						M 10 X 35
7	90 000 584 0	Flachrundschraube	Coach bolt	Vis a tête bombée		x						M 8 X 20
8	00 910 413 0	Scheibe	Washer	Rondelle		x						8,4 X 17 X 1,6
9	90 000 192 0	Sicherungsmutter	Locknut	Écrou hex		x						M 8
10	00 904 728 0	Flachrundschraube	Coach bolt	Vis a tête bombée		x						M 10 X 30
11	90 000 589 0	Sicherungsmutter	Locknut	Écrou hex		x						M 10
12	27 008 117 0	Halter	Support	Cadre support		x						
13	00 908 210 0	6kt-Mutter	Hex nut	Écrou hex		x						M 8
14	00 909 908 1	Sperrkantscheibe	Detent edged washer	Disque à bord d'arrêt		x						SKM 8
15	00 905 230 1	Flachrundschraube	Coach bolt	Vis a tête bombée		x						M 8 X 16
16	20 077 795 0	Tasche für Vorlegekeil	Pocket for wheel chock	Poche pour cale d'arrêt		x						
17	00 201 359 2	Zugfeder mit Haken	Tension spring with hook	Ressort tendeur avec crochet		x						2 X 13 X 60
18	00 944 902 2	Vorlegekeil	Wheel chock	Cale de freinage		x						
19	00 944 919 0	Schmutzfänger	Mud flap	Bavettem d'aile		x						600 X 300
20	20 065 546 0	Kotflügel -links	Mudguard -left	Garde-boue -gauche		x						
	20 065 549 0	Kotflügel -rechts	Mudguard -right	Garde-boue -droite		x						

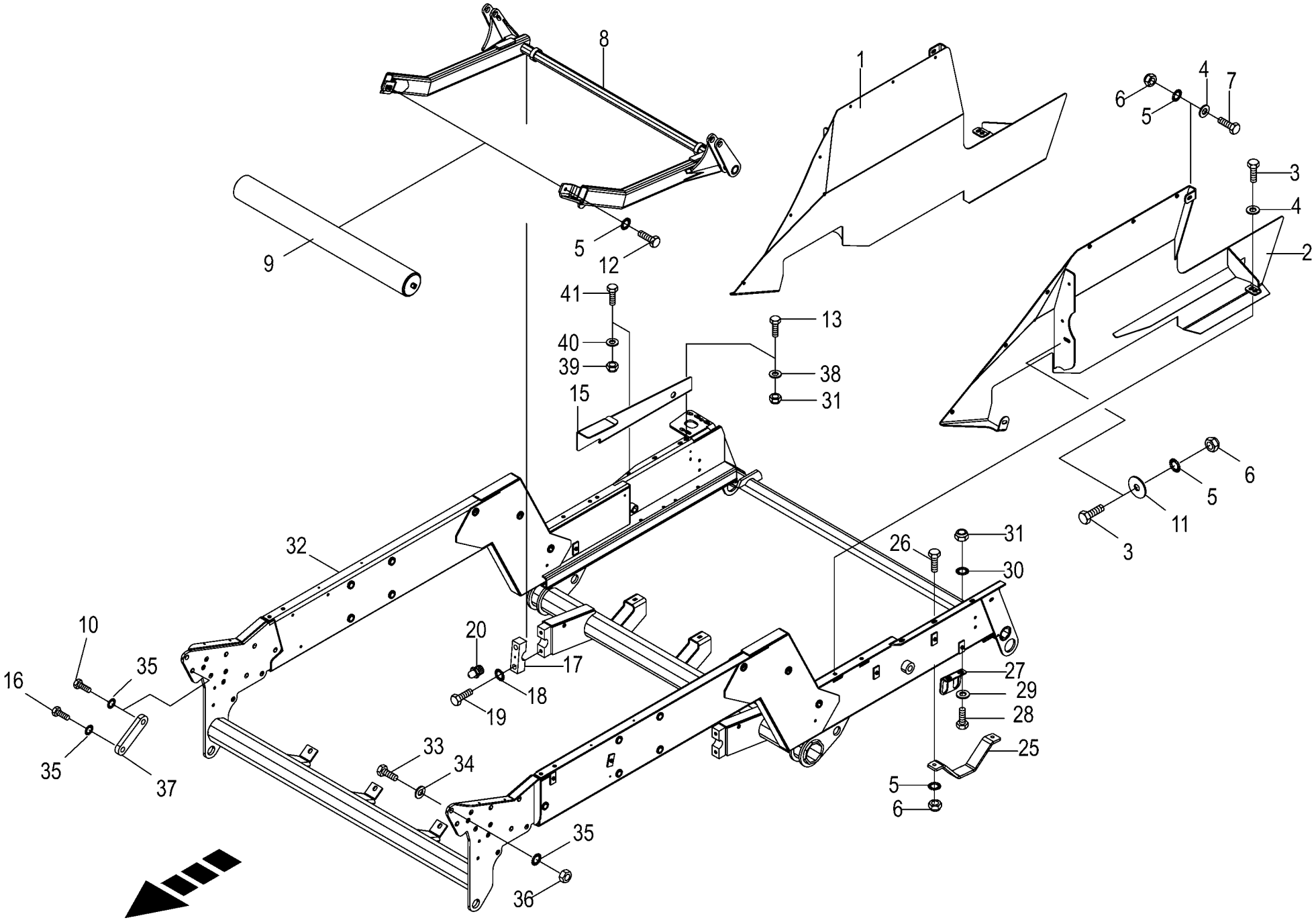

150 050 688 06 / 67.0

150 406 581 08

Transporttisch
Conveyor table
Table de convoyage

1026400 -

150 050 688 06

150 406 581 8 **67.0**

Pos.	ID-Nr.	Benennung	Description	Description	Masch.-Nr-	CF 155 XC Xt						Bemerkung/Remarks/Remarque
1	20 263 470 1	Hanglagenführung rechts	Slope guidance rh	Guidage de déclivités dr.		x						
2	20 263 473 1	Hanglagenführung links	Slope guidance lh.	Guidage de déclivités ga.		x						
3	00 900 658 0	6kt-Schraube	Hex head bolt	Boulon tête hex		x						M 12 X 40
4	00 910 506 1	Scheibe	Washer	Rondelle		x						13 X 24 X 2,5
5	00 909 910 1	Sperrkantscheibe	Detent edged washer	Disque à bord d'arrêt		x						SKM 12
6	00 908 701 0	Sicherungsmutter	Locknut	Écrou hex		x						M 12
7	00 900 657 0	6kt-Schraube	Hex head bolt	Boulon tête hex		x						M 12 X 35
8	20 265 362 2	Ballenheber	Bale lifter	Releveur de balle		x						
9	27 016 781 0	Tragrolle Ø108 RL 998/ EL 1030 beige	Guide roller Ø108 RL 998 / EL 1030 beige	Rouleau porteurØ108 RL 998/EL 1030 beige		x						
10	00 900 686 0	6kt-Schraube	Hex head bolt	Boulon tête hex		x						M 20 X 40
11	00 910 609 0	Scheibe	Washer	Rondelle		x						13 X 37 X 3
12	00 900 656 0	6kt-Schraube	Hex head bolt	Boulon tête hex		x						M 12 X 30
13	00 900 636 0	6kt-Schraube	Hex head bolt	Boulon tête hex		x						M 10 X 25
14	90 000 121 0	Scheibe	Washer	Rondelle		x						10,5 X 30 X 2,5
15	20 461 339 0	Messerschutz	Blade protection	Protection du couteau		x						
16	00 900 374 0	6kt-Schraube	Hex head bolt	Boulon tête hex		x						M 20 X 30
17	20 064 127 0	Lagerschale	Bearing seat	Coussinet		x						
18	00 909 912 1	Sperrkantscheibe	Detent edged washer	Disque à bord d'arrêt		x						SKM 16
19	00 901 484 0	6kt-Schraube	Hex head bolt	Boulon tête hex		x						M 16 X 70
20	00 919 106 0	Kegelschmiernippel	Grease niple	Graisseur à cone		x						BM 8 X 1
24	00 909 908 1	Sperrkantscheibe	Detent edged washer	Disque à bord d'arrêt		x						SKM 8
25	00 291 827 1	Schutzbügel	Guard bow	Arceau de protection		x						
26	00 901 457 0	6kt-Schraube	Hex head bolt	Boulon tête hex		x						M 12 X 85
27	00 291 806 1	Sensorhalter	Sensor support	Support de capteur		x						
28	00 901 438 0	6kt-Schraube	Hex head bolt	Boulon tête hex		x						M 10 X 80
29	00 910 361 1	Scheibe	Washer	Rondelle		x						10,5 X 25 X 4
30	00 909 909 1	Sperrkantscheibe	Detent edged washer	Disque à bord d'arrêt		x						SKM 10
31	00 908 758 0	Sicherungsmutter	Locknut	Écrou hex		x						M 10
32	20 064 425 5	Rahmen	Frame	Cadre		x						
33	00 900 688 0	6kt-Schraube	Hex head bolt	Boulon tête hex		x						M 20 X 50
	00 901 509 0	6kt-Schraube	Hex head bolt	Boulon tête hex		x						M 20 X 90
34	00 910 512 2	Scheibe	Washer	Rondelle		x						21 X 37 X 3
35	00 909 913 1	Sperrkantscheibe	Detent edged washer	Disque à bord d'arrêt		x						SKM 20
36	00 908 225 0	6kt-Mutter	Hex nut	Écrou hex		x						M 20
37	20 069 918 0	Gewindeplatte	Threaded plate	Plaque filetée		x						
38	00 910 414 0	Scheibe	Washer	Rondelle		x						10,5 X 21 X 2
39	00 908 706 0	Sicherungsmutter	Locknut	Écrou hex		x						M 8

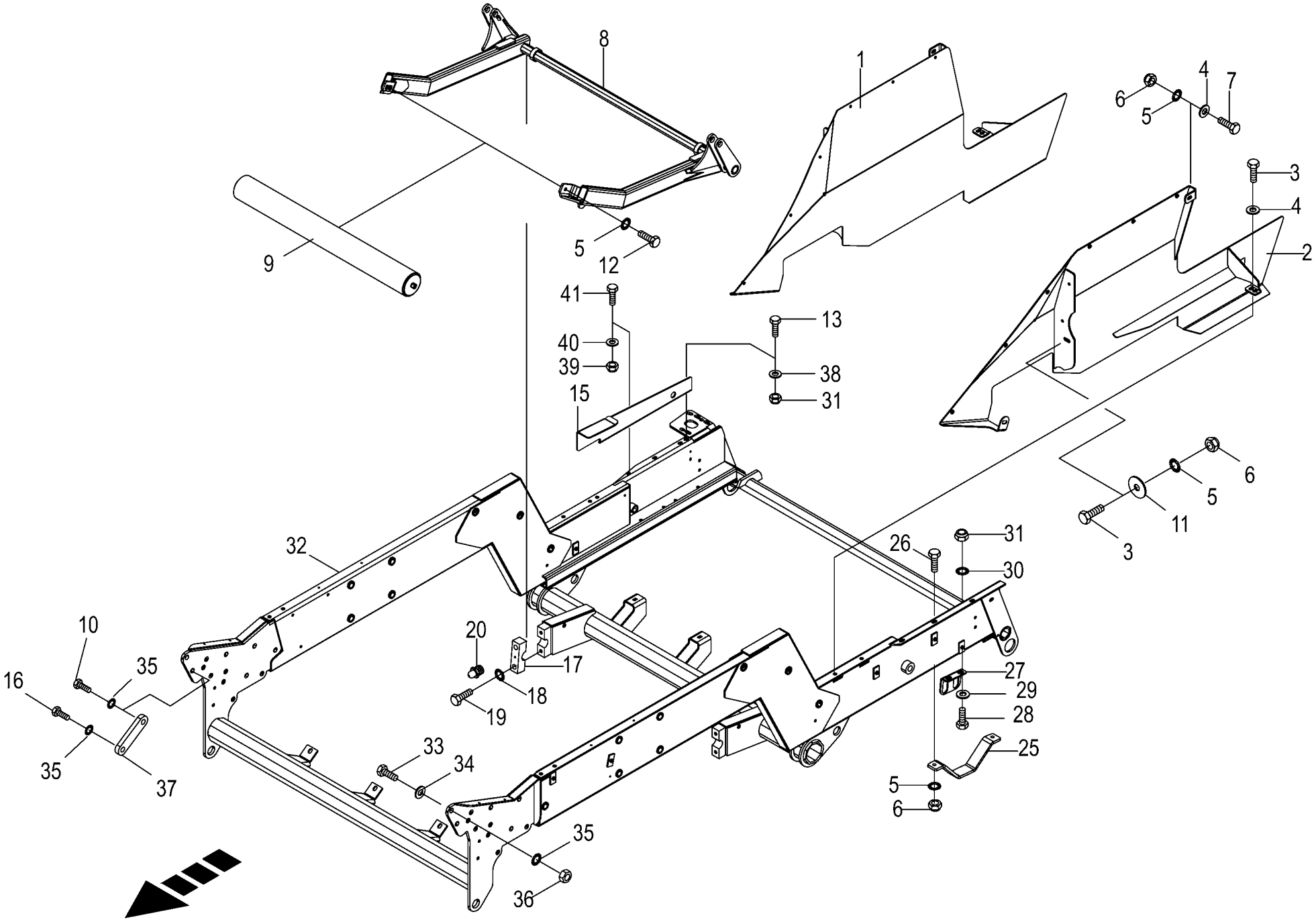

150 050 688 06 / 67.0

150 406 581 08

Transporttisch Conveyor table Table de convoyage					1026400 -	CF 155 XC Xt						150 050 688 06 150 406 581 8 67.0
Pos.	ID-Nr.	Benennung	Description	Description	Masch.-Nr-							Bemerkung/Remarks/Remarque
40	00 910 413 0	Scheibe	Washer	Rondelle		x						8,4 X 17 X 1,6
41	00 900 616 0	6kt-Schraube	Hex head bolt	Boulon tête hex		x						M 8 X 25

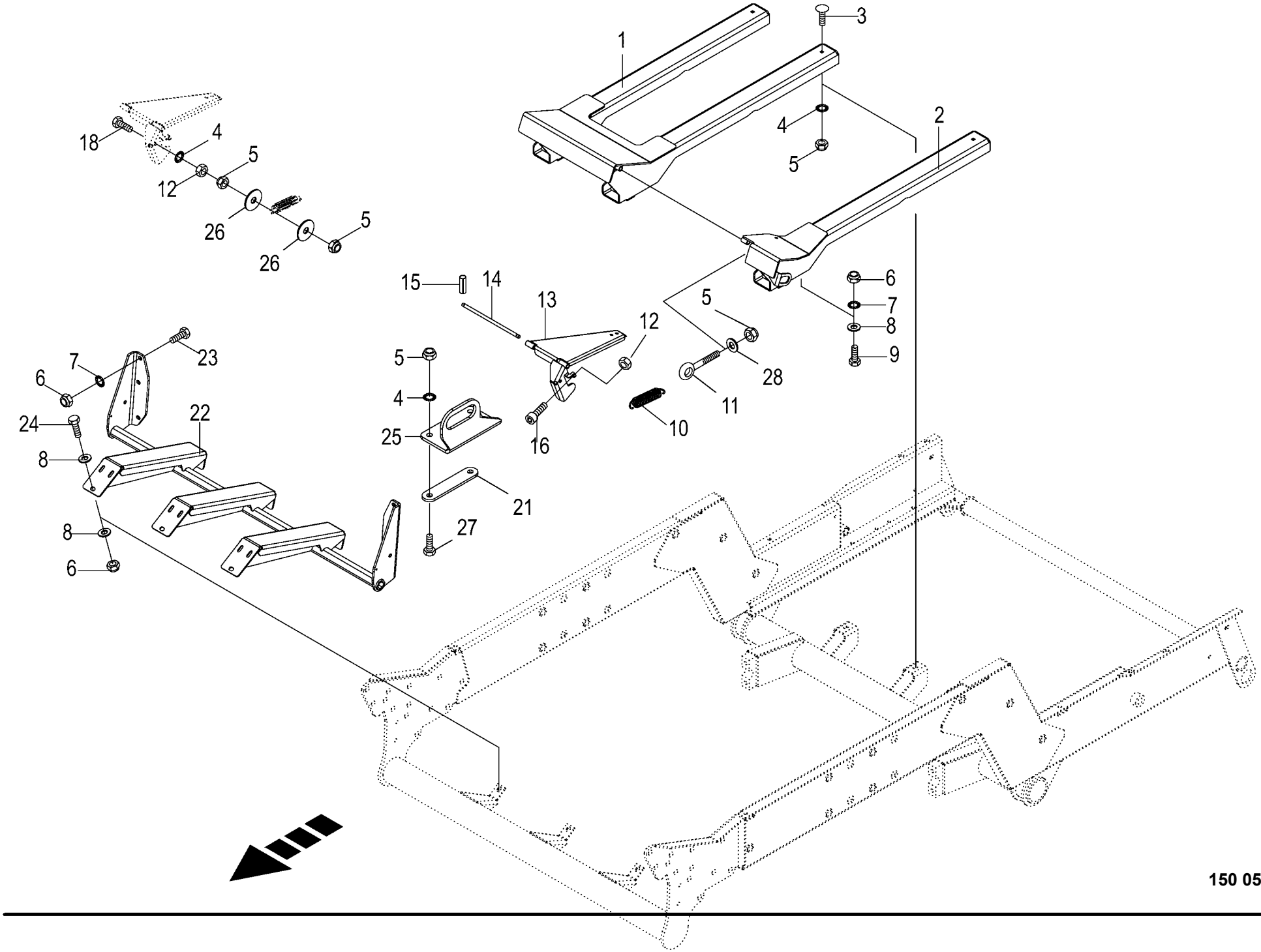

150 050 688 06 / 68.0

150 406 582 07

Bodenblech **Floor plate** **Tôle de fond**					1026400 -	CF 155 XC Xt						**150 050 688 06** 150 406 582 7 **68.0**
Pos.	ID-Nr.	Benennung	Description	Description	Masch.-Nr-							Bemerkung/Remarks/Remarque
1	20 064 655 0	Bodenblech rechts	Tôle de fond -right	Floor plate -droite		x						
2	20 064 654 1	Bodenblech links	Bottom sheet left	Tôle de fond ga.		x						
3	00 904 745 1	Flachrundschraube	Coach bolt	Vis a tête bombée		x						M 10 X 30
4	00 909 909 1	Sperrkantscheibe	Detent edged washer	Disque à bord d'arrêt		x						SKM 10
5	00 908 758 0	Sicherungsmutter	Locknut	Écrou hex		x						M 10
6	00 908 701 0	Sicherungsmutter	Locknut	Écrou hex		x						M 12
7	00 909 910 1	Sperrkantscheibe	Detent edged washer	Disque à bord d'arrêt		x						SKM 12
8	00 910 506 1	Scheibe	Washer	Rondelle		x						13 X 24 X 2,5
9	00 900 656 0	6kt-Schraube	Hex head bolt	Boulon tête hex		x						M 12 X 30
10	00 250 067 4	Zugfeder	Tension spring	Ressort de traction		x						5 X 30 X 150
11	90 002 049 0	Ösenschraube M10x110 Zn8	Eyelet bolt M10 x 110	Vis à œillet M10 x 110		x						
12	00 908 212 0	6kt-Mutter	Hex nut	Écrou hex		x						M 10
13	20 260 940 1	Signalgeberblech	Signalling device plate	Tôle d'émetteur		x						
14	00 291 814 0	Drehbolzen	Pintail	Boulon rotatif		x						Rd. 12 X 309
15	00 912 582 2	Spannstift	Roll pin	Goupille de serrage		x						4 X 26
16	00 903 109 1	Zylinderschraube	Allen screw	Vis tête cylindrique		x						M 10 X 35 -10.9
18	00 900 287 1	6kt-Schraube	Hex head bolt	Boulon tête hex		x						M 10 X 70
21	20 263 351 0	Gegenhalter	Counter bracket	Contre-support		x						
22	20 262 700 1	Bodenblech oben	Bottom sheet top	Tôle de fond en haut		x						
23	00 900 658 0	6kt-Schraube	Hex head bolt	Boulon tête hex		x						M 12 X 40
24	00 900 657 0	6kt-Schraube	Hex head bolt	Boulon tête hex		x						M 12 X 35
25	20 265 321 0	Sensorhalter Heber	Sensor support lifter	Support de capteur dispositif de levage		x						
26	00 910 353 0	Scheibe	Washer	Rondelle		x						11 X 34 X 3
27	00 901 446 0	6kt-Schraube	Hex head bolt	Boulon tête hex		x						M 10 X 130
28	00 910 414 0	Scheibe	Washer	Rondelle		x						10,5 X 21 X 2

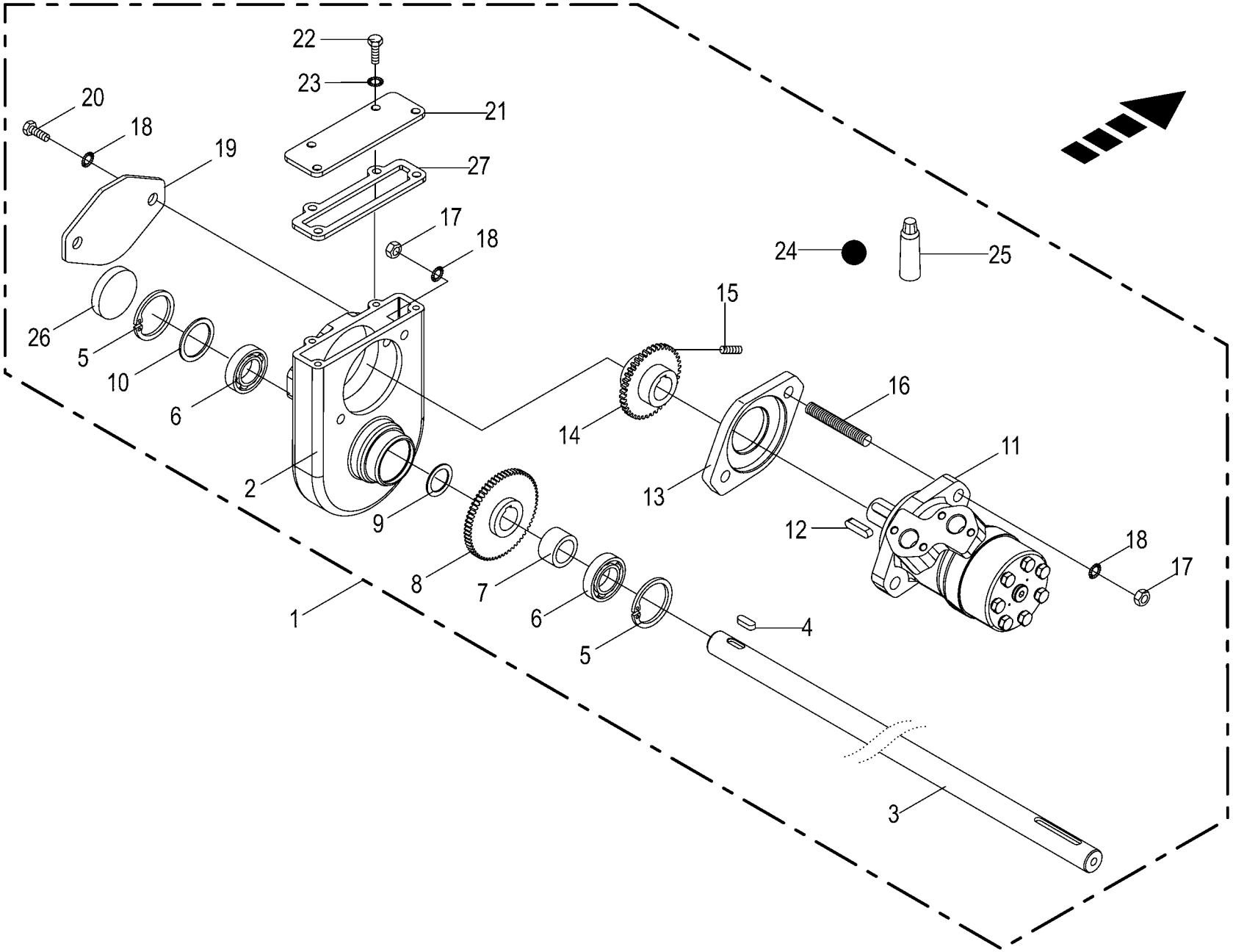

150 050 688 06 / 69.0

150 417 049 04

Getriebe -Wickeltisch Gearbox Boîte de vitesses					1026400 -	CF 155 XC Xt						150 050 688 06 150 417 049 4 69.0
Pos.	ID-Nr.	Benennung	Description	Description	Masch.-Nr-							Bemerkung/Remarks/Remarque
1	20 269 542 0	Getriebe mont.	Gearbox assembled	Engrenage assemblé		x						
2	00 291 288 1	Getriebegehaeuse	Gearbox housing	Carter de l'engrenage		x						
3	00 240 134 1	Schaltwelle	Feed shaft	Arbre de commande		x						Rd. 25 X 1532
4	00 915 064 1	Passfeder	Fit-in key	Clavette		x						A 8 X 7 X 22
5	00 911 647 1	Sicherungsring	Circlip	Circlip		x						I 48 X 1,75
6	00 930 505 0	Rillenkugellager	Grooved ball bearing	Roulement à gorge		x						6005 2RS
7	00 240 135 0	Distanzbuchse	Spacer bushing	Entretoise prise femelle		x						25,5 X 35 X 20
8	00 240 783 1	Stirnrad	Spur gear	Roue d'engrenage		x						Z= 47
9	00 910 842 0	Passscheibe	Shim ring	Rondelle d'ajustage		x						25 X 35 X 0,3
	00 910 843 1	Passscheibe	Shim ring	Rondelle d'ajustage		x						25 X 35 X 0,5
	00 910 844 1	Passscheibe	Shim ring	Rondelle d'ajustage		x						25 X 35 X 1,0
	00 910 845 1	Passscheibe	Shim ring	Rondelle d'ajustage		x						25 X 35 X 2,0
10	00 910 906 1	Passscheibe	Shim ring	Rondelle d'ajustage		x						37 X 47 X 0,3
	00 910 858 0	Passscheibe	Shim ring	Rondelle d'ajustage		x						37 X 47 X 1,0
11	27 019 431 0	Hyd.-Motor 160 cm3	Hydraulic motor 160 CM3	Moteur hydraulique 160 CM3		x x						
12	00 915 072 1	Passfeder	Fit-in key	Clavette		x						A 8 X 7 X 32
13	00 291 085 1	Distanzstück	Spacer	Pièce d'entretoisement		x						
14	00 240 784 0	Stirnrad	Spur gear	Roue d'engrenage		x						Z= 39
15	00 905 922 1	Gewindestift	Threaded pin	Goujon fileté		x						M 8 X 10
16	00 286 685 0	Gewindestange	Threaded rod	Tige filetée		x						M 12 X 82
17	00 908 215 0	6kt-Mutter	Hex nut	Écrou hex		x						M 12
18	00 909 910 1	Sperrkantscheibe	Detent edged washer	Disque à bord d'arrêt		x						SKM 12
19	00 291 084 0	Deckel	Cover	Couvercle		x						
20	00 900 653 0	6kt-Schraube	Hex head bolt	Boulon tête hex		x						M 12 X 20
21	20 262 457 0	Deckel	Cover	Couvercle		x						
22	00 900 614 0	6kt-Schraube	Hex head bolt	Boulon tête hex		x						M 8 X 20
23	00 909 908 1	Sperrkantscheibe	Detent edged washer	Disque à bord d'arrêt		x						SKM 8
24	00 926 000 0	Getriebefliessfett -Id.-Nr.= 1kg	Semi-fluid gear lubricant -Id. -no.= 1kg	Graisse fluide pour boites de -Id.-no.= 1kg		,25						
25	00 938 627 0	Kleber	Gluten	Gluten		x						50 gr
26	90 002 249 0	Verschlussdeckel 48 x 9 Zn8	Cover 48 x 9 A3G	Couvert 48 x 9 A3G		x						
27	20 260 934 0	Getriebedichtung . 1 dick	Rubber seal	Joint de boîte épaisseur 1		x						

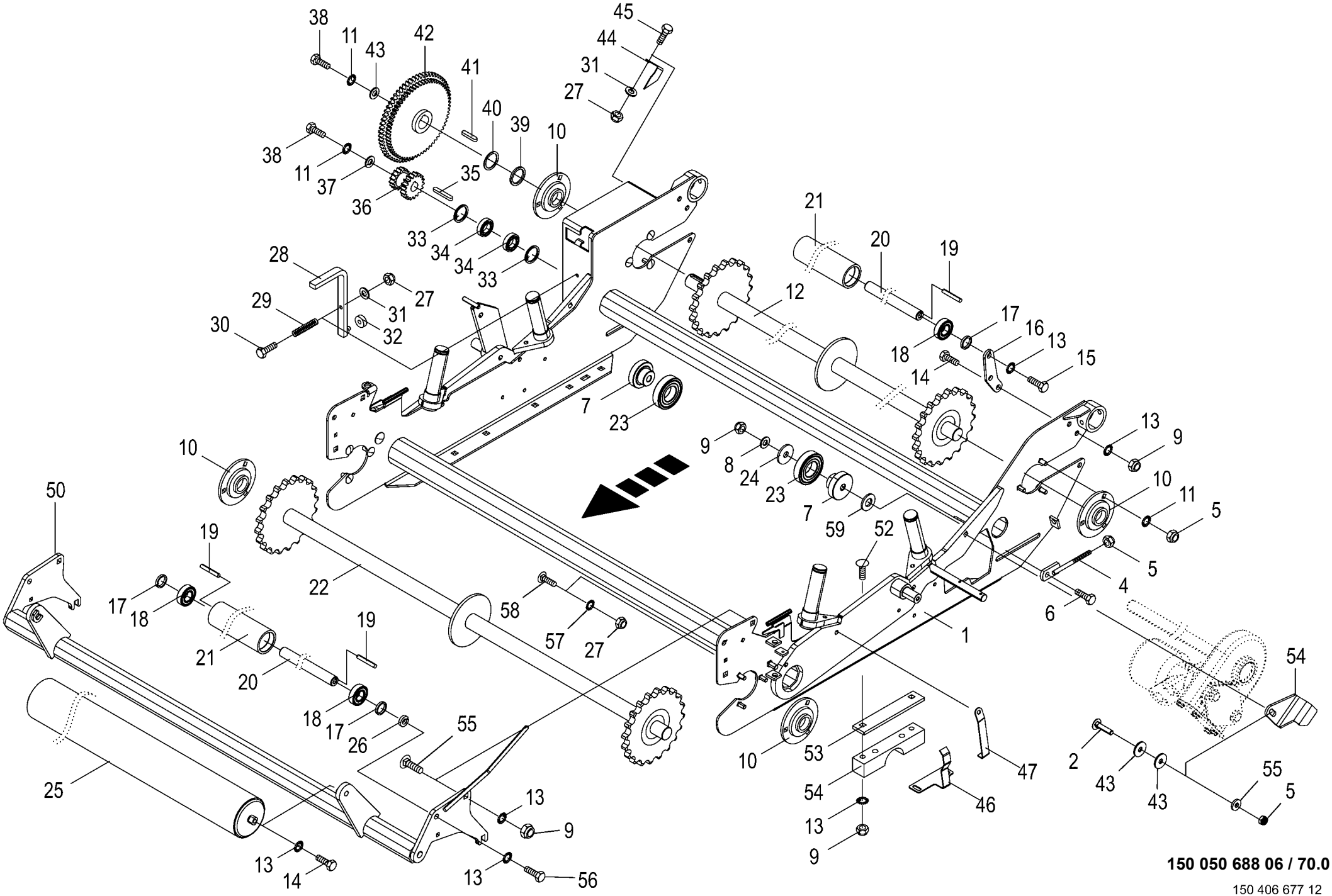

150 050 688 06 / 70.0

150 406 677 12

Wickeltisch montiert Table of net wrapping unit installed Table du systeme de liage filet montee					1026400 -	CF 155 XC Xt						150 050 688 06 150 406 677 12 70.0
Pos.	ID-Nr.	Benennung	Description	Description	Masch.-Nr-							Bemerkung/Remarks/Remarque
1	20 064 426 6	Wickeltisch	Wrapping table	Table d'enrubannage		x						
2	00 904 836 1	Flachrundschraube	Coach bolt	Vis a tête bombée		x						M 10 X 45
4	00 240 516 0	Spannschraube	Turnbuckle	Tendeur		x						M 10
5	00 908 758 0	Sicherungsmutter	Locknut	Écrou hex		x						M 10
6	00 901 455 0	6kt-Schraube	Hex head bolt	Boulon tête hex		x						M 12 X 75
7	20 260 936 2	Lagerhalter	Bearing holder	Support de palier		x						
8	00 910 624 0	Scheibe	Washer	Rondelle		x						12,5 X 35 X 8
9	00 908 701 0	Sicherungsmutter	Locknut	Écrou hex		x						M 12
10	27 001 113 0	Flanschlager - kpl.	Flange bearing - cpl.	Palier a bride - cpl.		x						
11	00 909 909 1	Sperrkantscheibe	Detent edged washer	Disque à bord d'arrêt		x						SKM 10
12	20 065 243 0	Antriebswelle	Drive shaft	Arbre d'entraînement		x						
13	00 909 910 1	Sperrkantscheibe	Detent edged washer	Disque à bord d'arrêt		x						SKM 12
14	00 900 656 0	6kt-Schraube	Hex head bolt	Boulon tête hex		x						M 12 X 30
15	00 900 653 0	6kt-Schraube	Hex head bolt	Boulon tête hex		x						M 12 X 20
16	20 062 480 0	Rollenhalter -hinten	Roller support -back	Support de rouleau -derrière		x						
17	20 063 407 0	Distanzring	Spacer ring	Bague d'écartement		x						27,2 X 33,7 X 5
18	00 930 535 0	Rillenkugellager	Grooved ball bearing	Roulement à gorge		x						6205 2RS
19	00 912 509 1	Spannstift	Roll pin	Goupille de serrage		x						4 X 16
20	20 062 476 0	Achse	Axle	Essieu		x						Rd. 25 X 1338
21	20 261 371 0	Rolle Wickeltisch	Roll wrapping table	Rouleau table d'enrubannage		x						
22	20 065 235 0	Umlenkwelle	Guide shaft	Arbre de renvoi		x						
23	00 930 319 0	Laufrolle	Runner	Galet		x						LR 35/72 2URS
24	00 910 643 1	Scheibe	Washer	Rondelle		x						13,5 X 44 X 4
25	27 016 781 0	Tragrolle Ø108 RL 998/ EL 1030	Guide roller Ø108 RL 998 / EL	Rouleau porteurØ108 RL 998/EL		x						
		beige	1030 beige	1030 beige								
26	20 066 424 0	Distanzscheibe	Spacing washer	Rondelle entretoise		x						
27	00 908 706 0	Sicherungsmutter	Locknut	Écrou hex		x						M 8
28	00 291 088 1	Schalthebel	Actuating lever	Levier		x						
29	00 015 296 2	Druckfeder	Pressure spring	Ressort de pression		x						2 X 11 X 45
30	00 901 048 1	6kt-Schraube	Hex head bolt	Boulon tête hex		x						M 8 X 65
31	00 910 413 0	Scheibe	Washer	Rondelle		x						8,4 X 17 X 1,6
32	00 240 148 1	Schaltrolle	Control roller	Galet de commande		x						10,2 X 30 X 10
33	00 911 607 0	Sicherungsring	Circlip	Circlip		x						I 47 X 1,75
34	00 930 505 0	Rillenkugellager	Grooved ball bearing	Roulement à gorge		x						6005 2RS
35	00 915 086 0	Passfeder	Fit-in key	Clavette		x						A 8 X 7 X 63
36	20 269 544 0	Doppelstirnrad Z=16, Z=21	Double spur wheel t=16, t=21	Double pignon Z=16,Z=21		x						
37	00 910 353 0	Scheibe	Washer	Rondelle		x						11 X 34 X 3
38	00 900 636 0	6kt-Schraube	Hex head bolt	Boulon tête hex		x						M 10 X 25

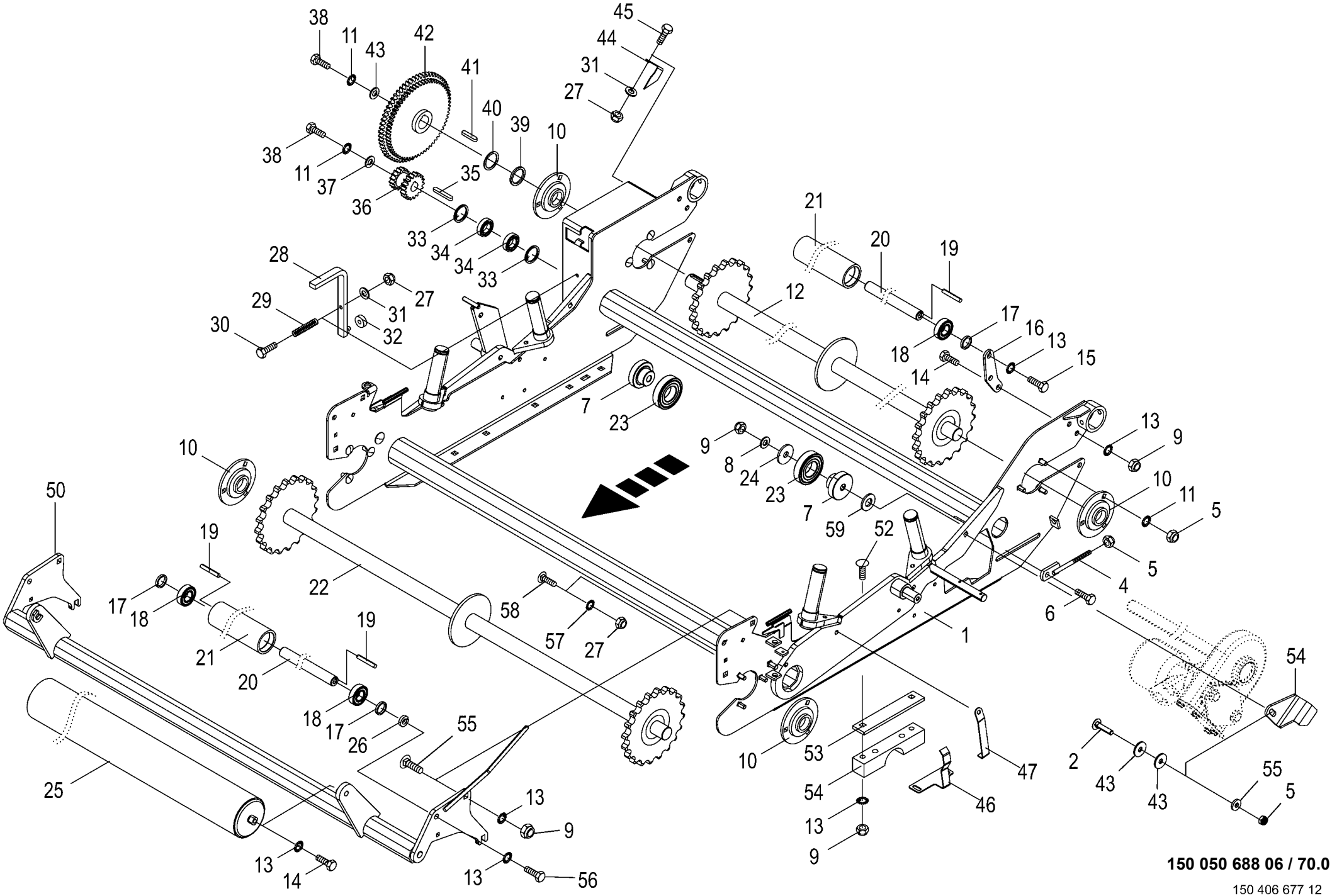

150 050 688 06 / 70.0

150 406 677 12

Wickeltisch montiert Table of net wrapping unit installed Table du systeme de liage filet montee					1026400 -	CF155XCXt						150 050 688 06 150 406 677 12 70.0
Pos.	ID-Nr.	Benennung	Description	Description	Masch.-Nr-							Bemerkung/Remarks/Remarque
39	00 139 427 1	Distanzscheibe	Spacing washer	Rondelle entretoise		x						35 X 44,5 X 6,5
40	00 911 133 0	Passscheibe	Shim ring	Rondelle d'ajustage		x						35 X 45 X 0,5
	00 911 136 1	Passscheibe	Shim ring	Rondelle d'ajustage		x						35 X 45 X 2,0
41	00 915 124 1	Passfeder	Fit-in key	Clavette		x						A 10 X 8 X 45
42	00 240 731 1	Doppelstirnrad	Double spur gear	Roue d'engrenage double		x						Z= 68/73
43	00 910 353 0	Scheibe	Washer	Rondelle		x						11 X 34 X 3
44	00 240 720 1	Abstreifer	Scraper	Racloir		x						
45	00 900 612 0	6kt-Schraube	Hex head bolt	Boulon tête hex		x						M 8 X 16
46	20 063 797 0	Lasche	Strap	Patte		x						
47	20 063 798 0	Lasche	Strap	Patte		x						
48	20 262 456 0	Befestigungshalter	Fastening support	Support de fixation		x						
49	00 910 361 1	Scheibe	Washer	Rondelle		x						10,5 X 25 X 4
50	20 263 101 2	Rollenhalter	Roll holder	Support de rouleau		x						
52	00 904 991 3	Flachrundschraube	Coach bolt	Vis a tête bombée		x						M 12 X 70
53	20 067 793 0	Distanzblech	Dinstance plate	Plateau de distance		x						
54	20 067 792 0	Lagerschale oben	Bearing seat top	Coquille de coussinet en haut		x						
55	90 002 064 0	Flachrundschr.4kt M12x35 Zn8	Coach bolt	Vis a tête bombée		x						
	00 904 983 1	Flachrundschraube	Coach bolt	Vis a tête bombée		x						M 12 X 30
56	00 900 226 0	6kt-Schraube	Hex head bolt	Boulon tête hex		x						M 12 X 35 -10.9
57	00 909 908 1	Sperrkantscheibe	Detent edged washer	Disque à bord d'arrêt		x						SKM 8
58	00 904 732 2	Flachrundschraube	Coach bolt	Vis a tête bombée		x						M 8 X 25
59	00 910 609 0	Scheibe	Washer	Rondelle		x						13 X 37 X 3

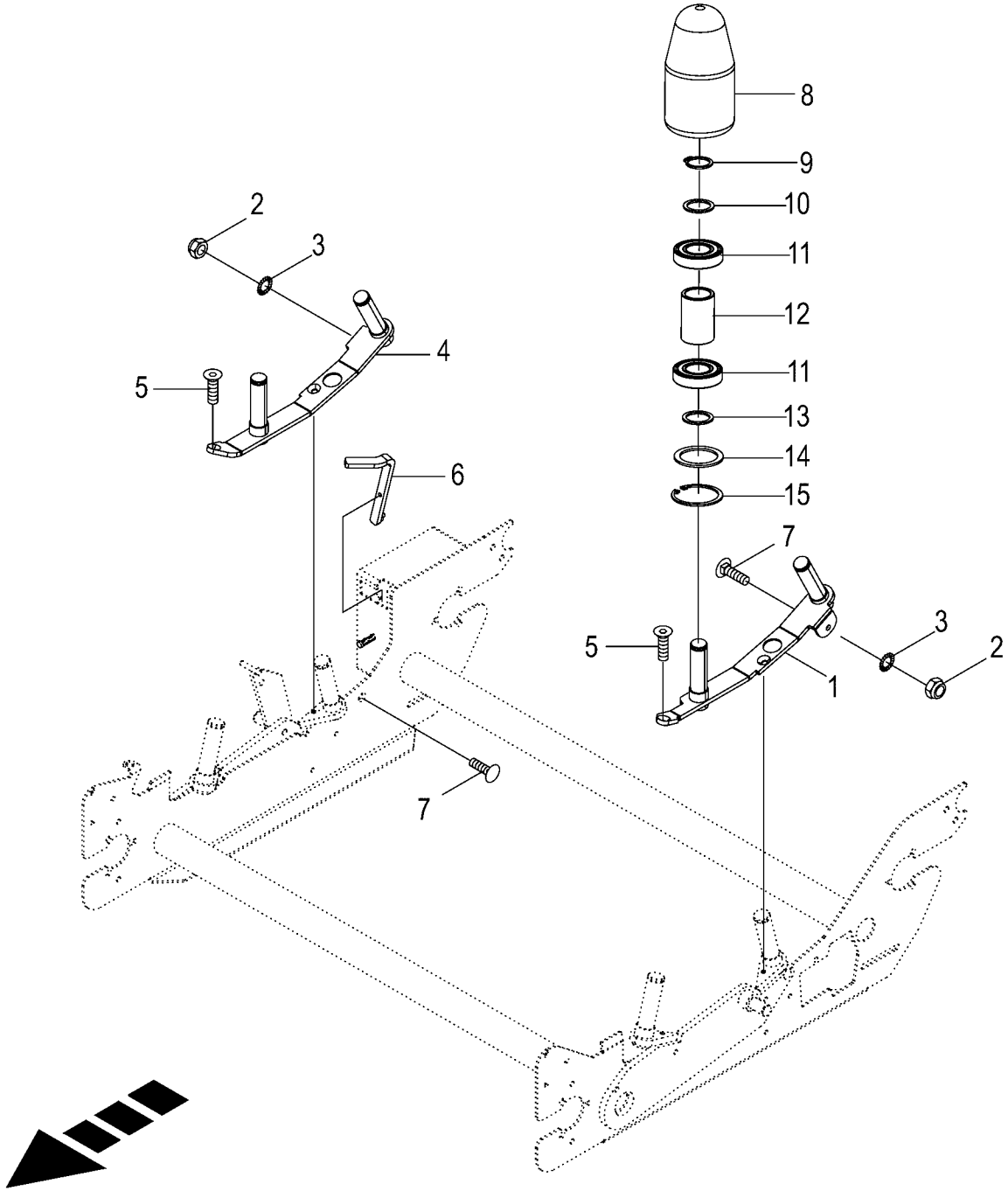

150 050 688 06 / 71.0

150 521 658 01

Rollen -Wickeltisch -optional
Rollers wrapping table
Rouleaux de la table d'enrubannage

1026400 -

150 050 688 06

150 521 658 1 **71.0**

Pos.	ID-Nr.	Benennung	Description	Description	Masch.-Nr-	CF155XCXt						Bemerkung/Remarks/Remarque
1	20 065 379 1	Rollenhalter links	Roll holder left	Support de rouleau ga.		1						
2	00 908 758 0	Sicherungsmutter	Locknut	Écrou hex		x						M 10
3	00 909 909 1	Sperrkantscheibe	Detent edged washer	Disque à bord d'arrêt		x						SKM 10
4	20 069 740 1	Rollenhalter rechts	Roll holder right	Support de rouleau dr.		1						
5	90 002 686 0	Senkschraube I-6kt M12 x 25 Zn8	Countersunk screw intern hexa M12 x 25	Vis à tête fraisée 6 p creux M12 x 25		x						
6	00 291 088 1	Schalthebel	Actuating lever	Levier		1						
7	00 904 755 2	Flachrundschraube	Coach bolt	Vis a tête bombée		x						M 10 X 40
8	20 062 475 0	Rolle	Roller	Galet		4						
9	00 911 519 0	Sicherungsring	Circlip	Circlip		4						A 35 X 2,5
10	00 911 134 0	Passscheibe	Shim ring	Rondelle d'ajustage		x						35 X 45 X 1,0
11	00 930 537 0	Rillenkugellager	Grooved ball bearing	Roulement à gorge		8						6207 2RS
12	20 063 410 0	Buchse	Bushing	Douille		4						37,1 X 48,3 X 72
13	00 910 727 1	Stützscheibe	Supporting disc	Rondelle diélectrique		x						S 35 X 45 X 2,5
14	00 910 700 1	Stützscheibe	Supporting disc	Rondelle diélectrique		x						S 56 X 72 X 3
15	00 911 668 0	Sicherungsring	Circlip	Circlip		4						72 X 2,5

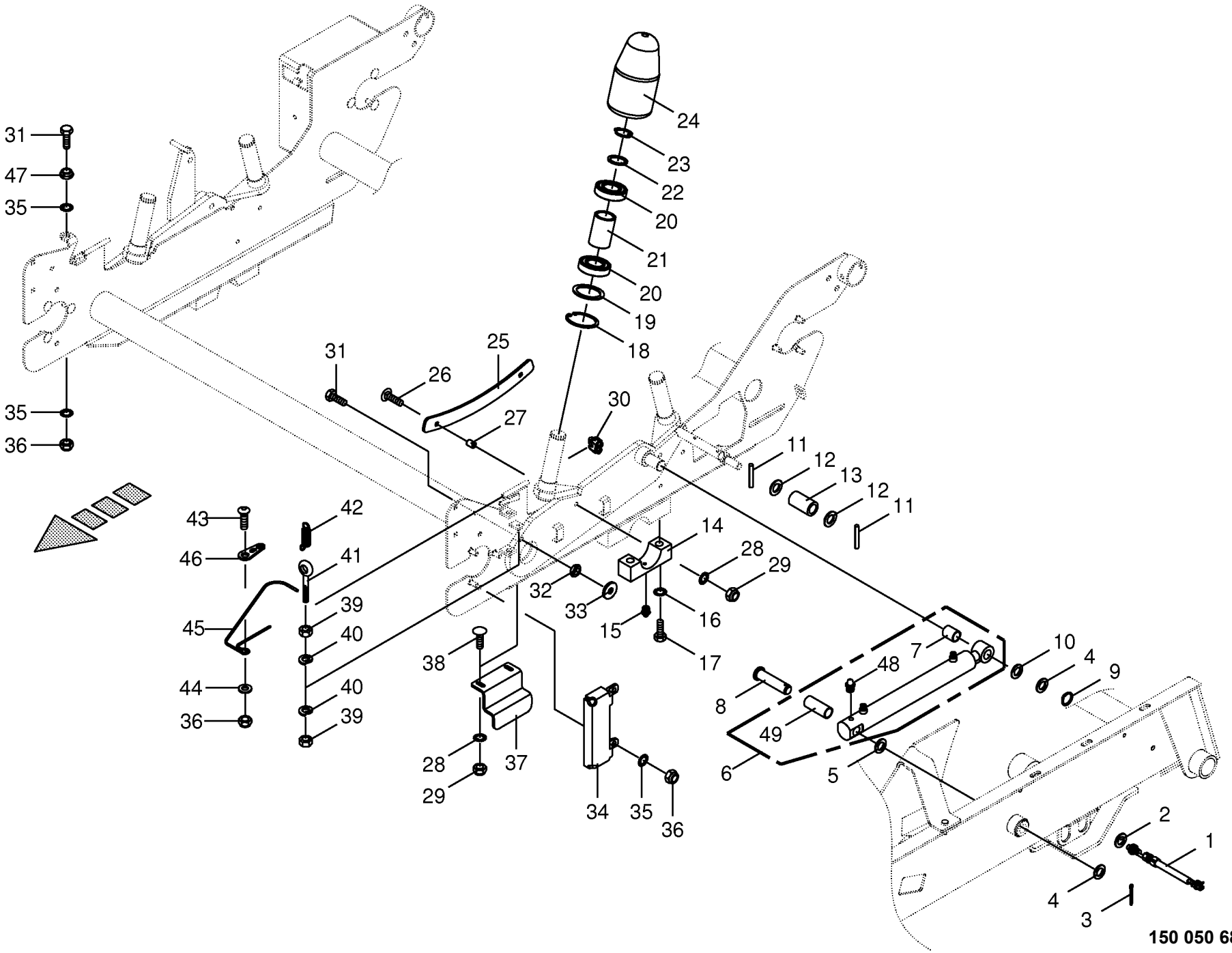

150 050 688 06 / 72.0

150 377 510 04

Anbauteile - Wickeltisch
Mounting parts - table of net wrapping unit
Pièces de montage - table du système de liage file

1026400 -

150 050 688 06

150 377 510 4 **72.0**

Pos.	ID-Nr.	Benennung	Description	Description	Masch.-Nr-	CF155XCXt						Bemerkung/Remarks/Remarque
1	00 303 469 1	Ind. Näherungsschalter Namur M30 10mm	Namur sensor Namur M30	Capt. Namur Namur M30		x						
2	00 910 865 1	Passscheibe	Shim ring	Rondelle d'ajustage		x						30 X 42 X 2,0
3	00 912 108 1	Splint	Cotter pin	Goupille fendue		x						6,3 X 36
4	00 910 514 1	Scheibe	Washer	Rondelle		x						26 X 44 X 4
5	00 910 845 1	Passscheibe	Shim ring	Rondelle d'ajustage		x						25 X 35 X 2,0
	00 910 843 1	Passscheibe	Shim ring	Rondelle d'ajustage		x						25 X 35 X 0,5
6	20 063 228 0	Hydraulikzylinder	Hydraulic cylinder	Vérin hydraulique		x						Dz 30/50 X 270/470
	27 007 543 0	Dichtungssatz	Sealing set	Jeu de joints		x						Dz 30/50
7	00 935 328 0	Lagerbuchse	Bearing bush	Coussinet		x						25 X 28 X 30
8	20 063 245 0	Bolzen	Pin	Boulon		x						Rd. 25
9	00 911 529 0	Sicherungsring	Circlip	Circlip		x						A 25 X 1,2
10	00 910 845 1	Passscheibe	Shim ring	Rondelle d'ajustage		x						25 X 35 X 2,0
	00 910 843 1	Passscheibe	Shim ring	Rondelle d'ajustage		x						25 X 35 X 0,5
11	00 912 613 2	Spannstift	Roll pin	Goupille de serrage		x						5 X 30
12	00 910 512 2	Scheibe	Washer	Rondelle		x						21 X 37 X 3
13	20 062 162 1	Buchse 22,5 x 33,7 x 60 Zn8				x						
14	00 291 010 0	Lagerschale	Bearing seat	Coussinet		x						
15	00 919 105 0	Kegelschmiernippel	Grease niple	Graisseur à cone		x						AM 8 X 1
16	00 909 912 1	Sperrkantscheibe	Detent edged washer	Disque à bord d'arrêt		x						SKM 16
17	00 901 484 0	6kt-Schraube	Hex head bolt	Boulon tête hex		x						M 16 X 70
18	00 911 668 0	Sicherungsring	Circlip	Circlip		x						72 X 2,5
19	00 910 700 1	Stützscheibe	Supporting disc	Rondelle diélectrique		x						S 56 X 72 X 3
20	00 930 537 0	Rillenkugellager	Grooved ball bearing	Roulement à gorge		x						6207 2RS
21	20 063 410 0	Buchse	Bushing	Douille		x						37,1 X 48,3 X 72
22	00 910 727 1	Stützscheibe	Supporting disc	Rondelle diélectrique		x						S 35 X 45 X 2,5
23	00 911 519 0	Sicherungsring	Circlip	Circlip		x						A 35 X 2,5
24	20 062 475 0	Rolle	Roller	Galet		x						
25	20 264 287 0	Kettenführung	Chain guide	Guidage de chaîne		x						
26	00 904 761 2	Flachrundschraube	Coach bolt	Vis a tête bombée		x						M 10 X 70
27	20 264 289 0	Distanzhülse	Spacer tube	Douille d'écartement		x						
28	00 909 909 1	Sperrkantscheibe	Detent edged washer	Disque à bord d'arrêt		x						SKM 10
29	00 908 758 0	Sicherungsmutter	Locknut	Écrou hex		x						M 10
30	00 917 602 0	Drahtseilklemme	Wire rope clamp	Pince de cable metallique		x						5
31	00 900 638 0	6kt-Schraube	Hex head bolt	Boulon tête hex		x						M 10 X 35
32	00 908 500 0	6kt-Mutter -niedrige Form	Hex nut -low form	Écrou hex -forme basse		x						M 10
33	00 291 805 0	Kontaktblech -links	Contact plate -left	Tôle de contact -gauche		x						
34	00 000 001 0	-nicht für diese Maschine	-not for this machine	-non prevu pour cette machine		x						

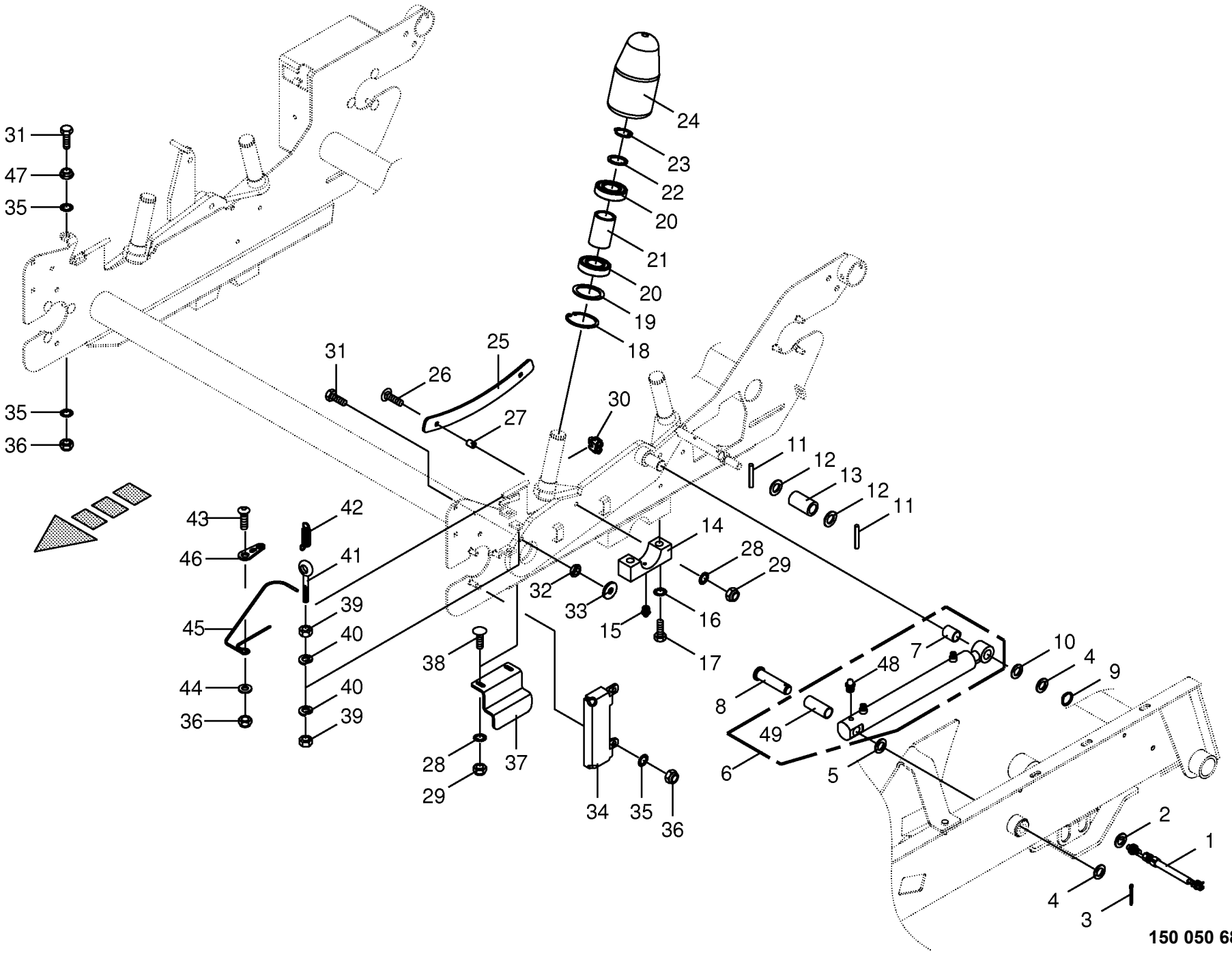

150 050 688 06 / 72.0

150 377 510 04

Anbauteile - Wickeltisch
Mounting parts - table of net wrapping unit
Pièces de montage - table du système de liage file

1026400 -

150 050 688 06

150 377 510 4 **72.0**

Pos.	ID-Nr.	Benennung	Description	Description	Masch.-Nr-	CF155XCXt						Bemerkung/Remarks/Remarque
35	00 909 909 1	Sperrkantscheibe	Detent edged washer	Disque à bord d'arrêt		x						SKM 10
36	00 908 758 0	Sicherungsmutter	Locknut	Écrou hex		x						M 10
37	20 260 834 0	Kontaktblech	Contact plate	Tôle de contact		x						
38	00 904 813 1	Flachrundschraube	Coach bolt	Vis a tête bombée		x						M 8 X 30
39	00 908 207 1	6kt-Mutter	Hex nut	Écrou hex		x						M 5
40	00 910 031 0	Federring	Spring washer	Rondelle elastique		x						B 5
41	00 918 302 0	Ösenschraube	Eye screw	Vis à oeillet		x						M 5 X 40/25
42	00 003 028 3	Zugfeder	Tension spring	Ressort de traction		x						1,5 X 11,5 X 48,5
43	00 904 770 0	Linsenschraube	Fillister head screw	Vis tête bombee		x						M 10 X 20
44	00 910 414 0	Scheibe	Washer	Rondelle		x						10,5 X 21 X 2
45	20 068 197 0	Tastbügel Wickeltisch	Sensor bracket wrapping table	Etrier palpeur table d'enrubannage		2						
46	00 240 697 2	Abdeckblech	Cover plate	Tôle de recouvrement		x						
47	00 908 503 0	Sicherungsmutter	Locknut	Écrou hex		x						M 10
48	00 000 001 0	-nicht für diese Maschine	-not for this machine	-non prevu pour cette machine		x						
49	90 002 160 0	Lagerbuchse 25x28x50	Bushing 25x28x50	Douille 25x28x50		x						

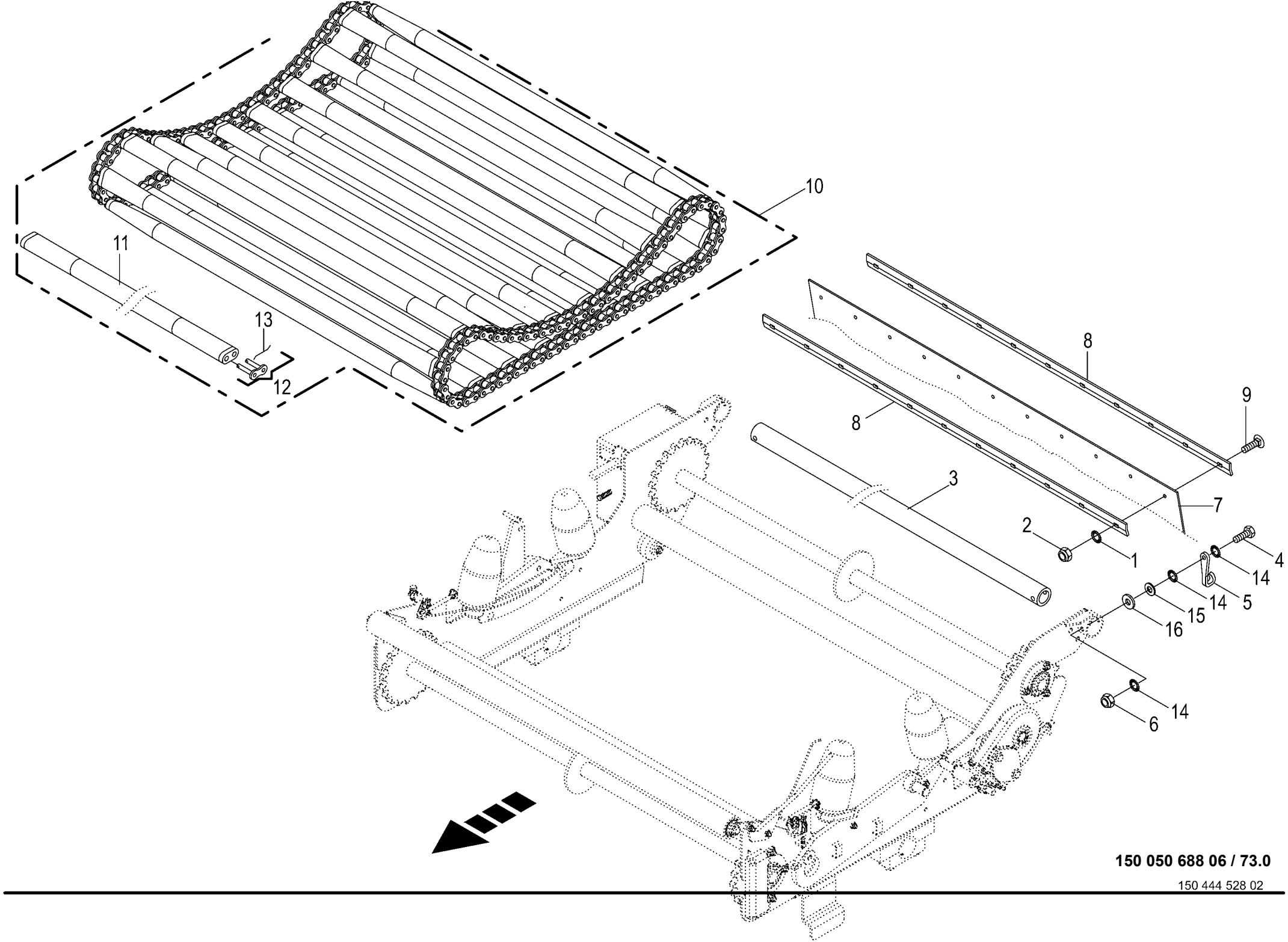

150 050 688 06 / 73.0

150 444 528 02

Wickeltischkette / Sägemesser Roller chain / Saw cutter Chain à rouleaux / Couteau de scie					1026400 -	CF 155 XC Xt						150 050 688 06 150 444 528 2 73.0
Pos.	ID-Nr.	Benennung	Description	Description	Masch.-Nr-							Bemerkung/Remarks/Remarque
1	00 909 908 1	Sperrkantscheibe	Detent edged washer	Disque à bord d'arrêt		x						SKM 8
2	00 908 706 0	Sicherungsmutter	Locknut	Écrou hex		x						M 8
3	00 241 280 0	Halterohr	Supporting tube	Tube support		x						Lg.= 1420
4	00 901 072 1	6kt-Schraube	Hex head bolt	Boulon tête hex		x						M 10 X 100
5	00 241 055 1	Haken	Hook	Crochet		x						
6	00 908 758 0	Sicherungsmutter	Locknut	Écrou hex		x						M 10
7	20 262 484 0	Ballentuch	Bale cloth	Toile de balles		x						
8	00 240 691 1	Deckleiste	Cover rail	Rail de recouvrement		x						
9	00 904 814 1	Flachrundschraube	Coach bolt	Vis a tête bombée		x						M 8 X 35
10	27 020 723 0	Rollboden 22 Leisten 1 1/4" - kpl.	Bale formation conveyor 22 strips 1 1/4" -cpl.	Fond à rouleaux 22 barres 1 1/ 4" -cpl.		x						
	27 020 727 0	Rollenkette 1 1/4"	Roller chain 1 1/4”	Chaîne articulée 1 1/4"		x						
11	27 020 728 0	Rollbodenstab lang Wickeltisch	Bale formation conveyor rod	Barrette du fond à rouleaux		22						
12	27 020 726 0	Steckglied m. Splint Bolzen lang 1 1/4"	Con. link w. cotter pin bolt long 1 1/4"	Maillon à connecter+goupille boulon lon.		x						
13						x						
14	00 909 909 1	Sperrkantscheibe	Detent edged washer	Disque à bord d'arrêt		x						SKM 10
15	00 910 414 0	Scheibe	Washer	Rondelle		x						10,5 X 21 X 2
16	00 910 361 1	Scheibe	Washer	Rondelle		x						10,5 X 25 X 4

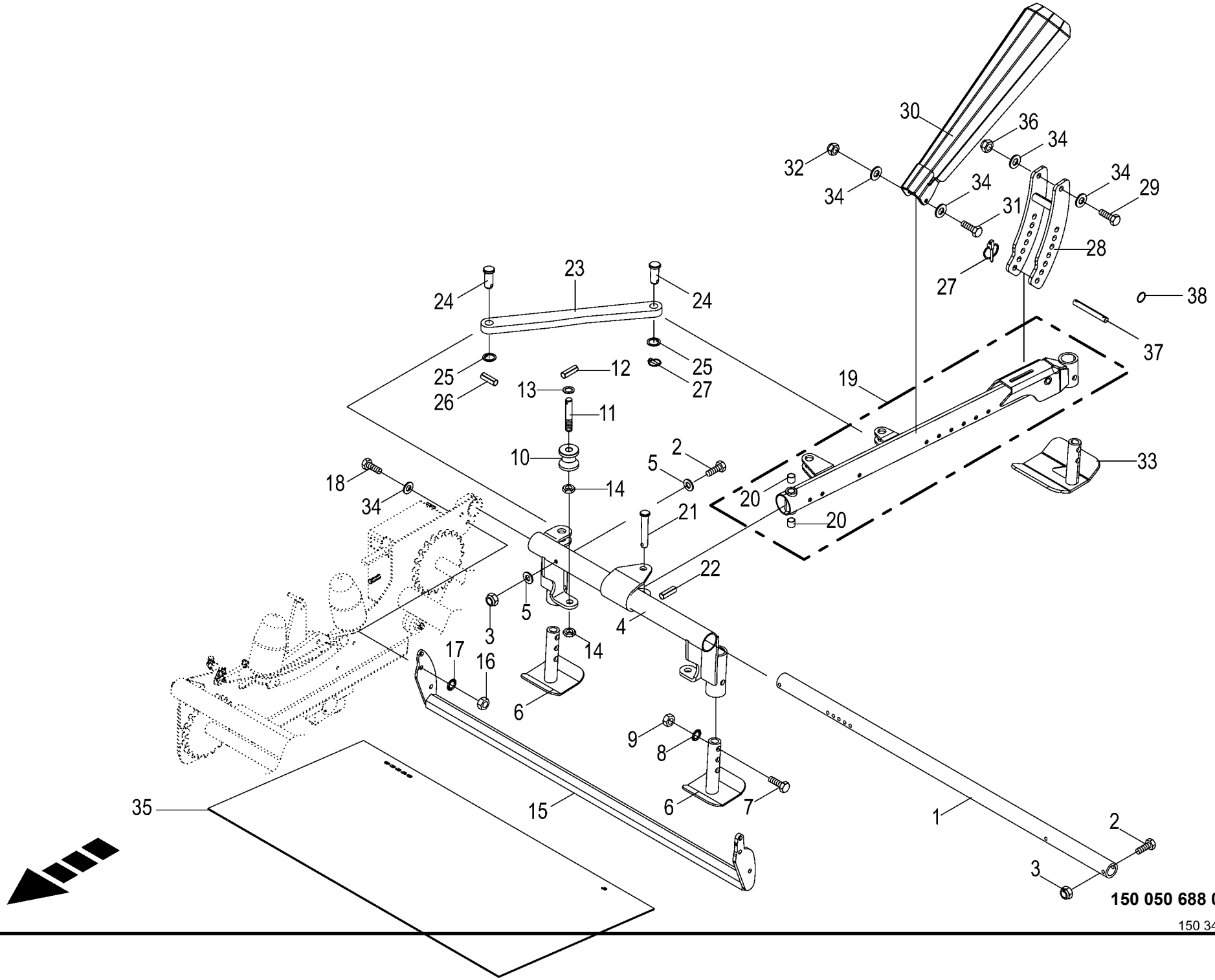

150 050 688 06 / 74.0

150 342 193 07

Ballenwender -optional **Bale tiltig eguipment** **Basculeur de balles**					1026400 -	CF 155 XC Xt						**150 050 688 06** 150 342 193 7 **74.0**
Pos.	ID-Nr.	Benennung	Description	Description	Masch.-Nr-							Bemerkung/Remarks/Remarque
1	20 062 219 1	Halterohr	Supporting tube	Tube support		x						Lg.= 1464
2	00 901 438 0	6kt-Schraube	Hex head bolt	Boulon tête hex		x						M 10 X 80
3	00 908 758 0	Sicherungsmutter	Locknut	Écrou hex		x						M 10
4	20 062 255 0	Hauptführung	Main guidance	Guidage principal		x						
5	00 910 414 0	Scheibe	Washer	Rondelle		x						10,5 X 21 X 2
6	20 062 263 0	Stützfuß	Support jack	Béquille		x						
7	00 901 137 1	6kt-Schraube	Hex head bolt	Boulon tête hex		x						M 16 X 80
8	00 909 912 1	Sperrkantscheibe	Detent edged washer	Disque à bord d'arrêt		x						SKM 16
9	00 908 220 0	6kt-Mutter	Hex nut	Écrou hex		x						M 16
10	20 061 781 0	Rolle	Roller	Galet		x						Rd. 60
11	20 061 780 0	Bolzen	Pin	Boulon		x						Rd. 20 X 115
12	00 912 644 2	Spannstift	Roll pin	Goupille de serrage		x						6 X 40
13	00 910 512 2	Scheibe	Washer	Rondelle		x						21 X 37 X 3
14	00 908 525 1	6kt-Mutter -niedrige Form	Hex nut -low form	Écrou hex -forme basse		x						M 20
15	20 062 268 1	Anschlag	Stop	Butée		x						
16	00 908 215 0	6kt-Mutter	Hex nut	Écrou hex		x						M 12
17	00 909 910 1	Sperrkantscheibe	Detent edged washer	Disque à bord d'arrêt		x						SKM 12
18	00 900 658 0	6kt-Schraube	Hex head bolt	Boulon tête hex		x						M 12 X 40
19	20 265 216 0	Arm mit DU-Buchse	Arm with DU-bushing	Bras avec douilles DU		x						
20	00 934 957 0	Lagerbuchse	Bearing bush	Coussinet		x						20 X 23 X 20
21	20 061 783 0	Bolzen	Pin	Boulon		x						Rd. 30 X 121
22	00 912 675 2	Spannstift	Roll pin	Goupille de serrage		x						8 X 45
23	20 061 756 1	Strebe	Strut	Contrefiche		x						Lg.= 560
24	20 061 782 0	Bolzen	Pin	Boulon		x						Rd. 35 X 65
25	00 910 514 1	Scheibe	Washer	Rondelle		x						26 X 44 X 4
26	00 912 670 1	Spannstift	Roll pin	Goupille de serrage		x						8 X 40
27	00 917 004 1	Klappstecker	Linch pin	Goupille clip		x						5 X 32
28	20 260 073 1	Verstellung	Adjustment	Réglage		x						
29	00 901 491 0	6kt-Schraube	Hex head bolt	Boulon tête hex		x						M 16 X 130
30	20 262 550 2	Prallblech	Baffle sheet	Déflecteur		x						
31	00 901 461 0	6kt-Schraube	Hex head bolt	Boulon tête hex		x						M 12 X 110
32	00 908 701 0	Sicherungsmutter	Locknut	Écrou hex		x						M 12
33	20 062 262 2	Stützfuß Auslegearm	Support jack outrigger arm	Béquille bras de flèche		x						
34	00 910 506 1	Scheibe	Washer	Rondelle		x						13 X 24 X 2,5
35	20 063 754 0	Gummituch	Rubber blanket	Blanchet		x						700 X 1300
36	00 908 719 0	Sicherungsmutter	Locknut	Écrou hex		x						M 16
37	20 260 074 0	Bolzen	Bolt	Goujon		x						
38	00 274 209 0	Klappsplintring	Snap ring	Bague d'arret		x						

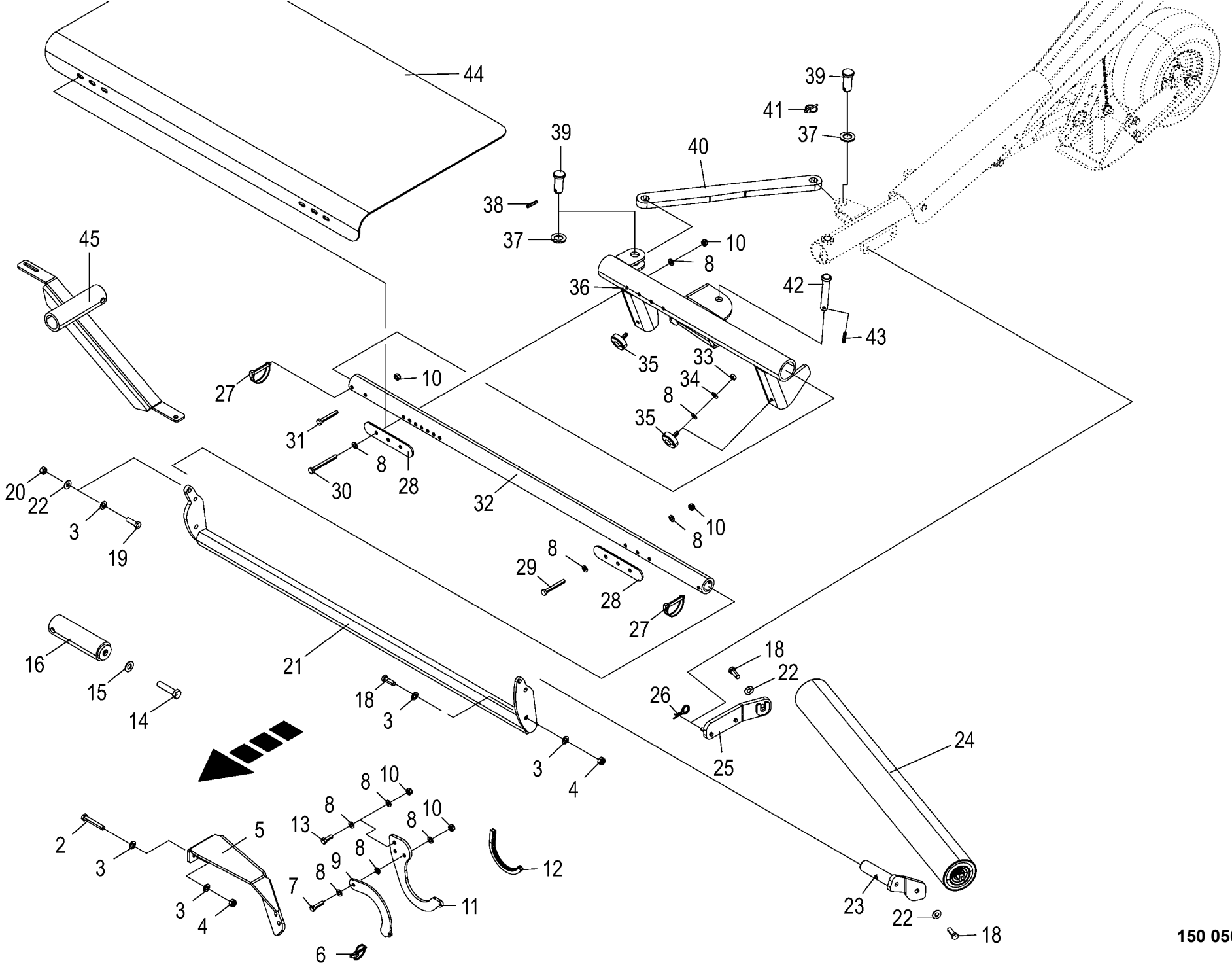

150 050 688 06 / 75.0

150 485 243 02

Ballenaufsteller - Comprima -optional
Bale lifting device - Comprima
Basculeur de balles - Comprima

1026400 -

150 050 688 06

150 485 243 2 **75.0**

Pos.	ID-Nr.	Benennung	Description	Description	Masch.-Nr-	CF 155 XC Xt						Bemerkung/Remarks/Remarque
2	00 901 455 0	6kt-Schraube	Hex head bolt	Boulon tête hex		x						M 12 X 75
3	00 910 506 1	Scheibe	Washer	Rondelle		x						13 X 24 X 2,5
4	00 908 701 0	Sicherungsmutter	Locknut	Écrou hex		x						M 12
5	20 260 122 1	Rollenhalter	Roll holder	Support de rouleau		1						
6	00 917 006 1	Klappstecker	Linch pin	Goupille clip		1						6 X 42
7	00 901 431 0	6kt-Schraube	Hex head bolt	Boulon tête hex		x						M 10 X 40
8	00 910 414 0	Scheibe	Washer	Rondelle		x						10,5 X 21 X 2
9	20 260 121 0	Verschlußriegel	Locking latch	Verrou de fermeture		1						
10	00 908 758 0	Sicherungsmutter	Locknut	Écrou hex		x						M 10
11	20 260 120 0	Halteschale	Support shell	Support reteneur		1						
12	27 004 009 0	Kantenschutz -Id.-Nr.= 1m	Edge protection -Id.-no.= 1m	Bordure de protection -Id.-no. = 1m		x						
13	00 900 637 0	6kt-Schraube	Hex head bolt	Boulon tête hex		x						M 10 X 30
14	00 901 484 0	6kt-Schraube	Hex head bolt	Boulon tête hex		x						M 16 X 70
15	00 909 912 1	Sperrkantscheibe	Detent edged washer	Disque à bord d'arrêt		x						SKM 16
16	20 260 125 0	Außenrohr	Outer tube	Tube extérieur		1						
18	00 900 657 0	6kt-Schraube	Hex head bolt	Boulon tête hex		x						M 12 X 35
19	00 900 658 0	6kt-Schraube	Hex head bolt	Boulon tête hex		x						M 12 X 40
20	00 908 215 0	6kt-Mutter	Hex nut	Écrou hex		x						M 12
21	20 062 268 1	Anschlag	Stop	Butée		1						
22	00 909 910 1	Sperrkantscheibe	Detent edged washer	Disque à bord d'arrêt		x						SKM 12
23	20 260 113 3	Rollenhalter links	Roll holder left	Support de rouleau gauche		1						
24	27 016 781 0	Tragrolle Ø108 RL 998/ EL 1030 beige	Guide roller Ø108 RL 998 / EL 1030 beige	Rouleau porteurØ108 RL 998/EL 1030 beige		1						
25	20 260 110 0	Rollenhalter	Roll holder	Support de rouleau		1						
26	00 917 103 0	Federstecker	Spring clip	Goupille elastique		2						3,2
27	27 001 487 0	Federsteckbolzen	Spring stick bolt	Ressort bâton boulon		2						Rd. 10 X 70
28	20 260 106 0	Klemmschiene	Clamping rail	Rail de serrage		2						
29	00 901 438 0	6kt-Schraube	Hex head bolt	Boulon tête hex		x						M 10 X 80
30	00 901 072 1	6kt-Schraube	Hex head bolt	Boulon tête hex		x						M 10 X 100
31	00 900 287 1	6kt-Schraube	Hex head bolt	Boulon tête hex		x						M 10 X 70
32	20 260 059 1	Halterohr	Support tube	Tube de support		1						
33	00 908 212 0	6kt-Mutter	Hex nut	Écrou hex		x						M 10
34	00 909 909 1	Sperrkantscheibe	Detent edged washer	Disque à bord d'arrêt		x						SKM 10
35	00 924 260 1	Gummipuffer	Rubber pad	Tampon en caoutchouc		2						Rd. 50 X 17 / M 10
36	20 260 055 2	Hauptführung	Main guide	Guidage principal		1						
37	00 910 514 1	Scheibe	Washer	Rondelle		x						26 X 44 X 4
38	00 912 670 1	Spannstift	Roll pin	Goupille de serrage		1						8 X 40
39	20 061 782 0	Bolzen	Pin	Boulon		2						Rd. 35 X 65

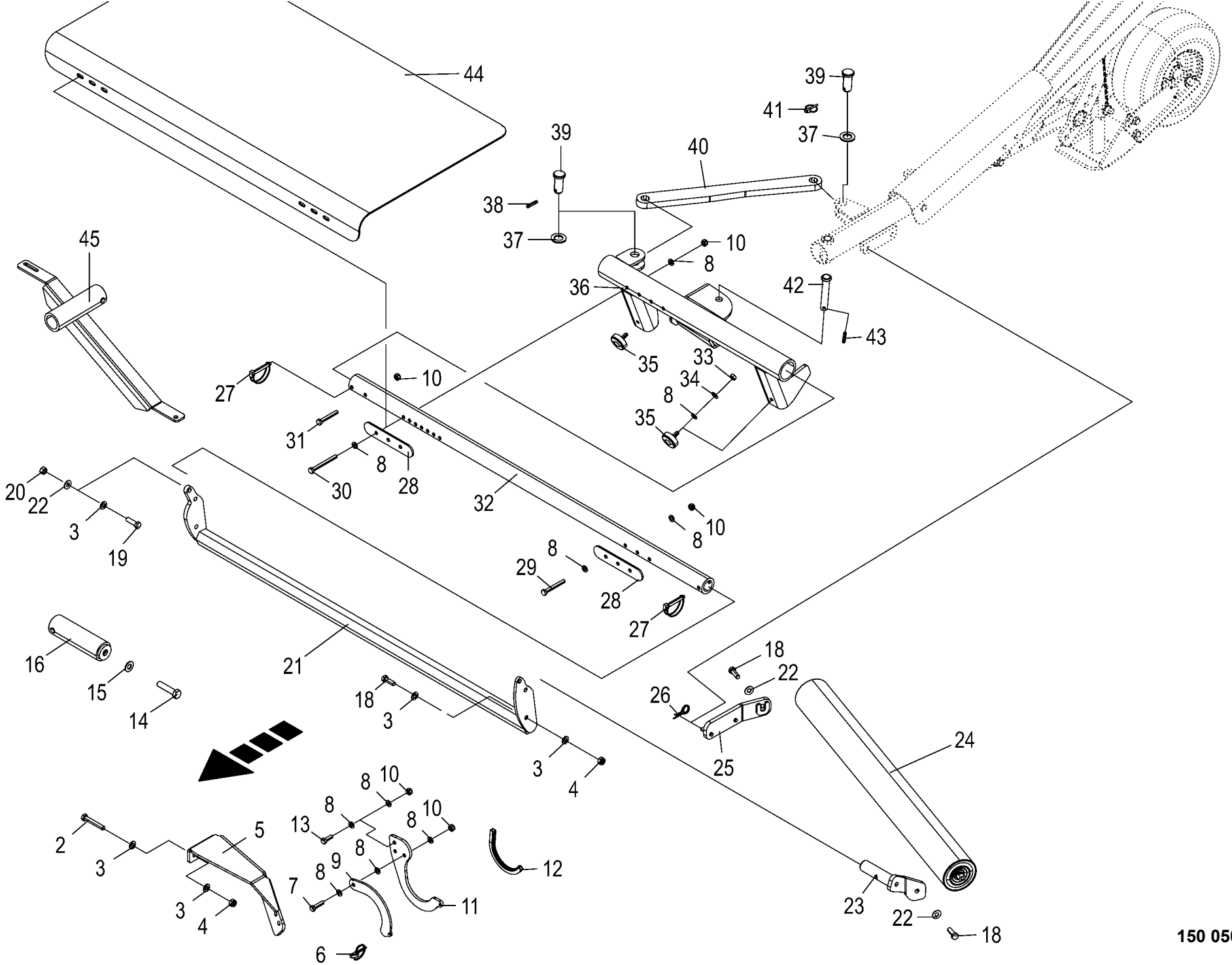

150 050 688 06 / 75.0

150 485 243 02

Ballenaufsteller - Comprima -optional
Bale lifting device - Comprima
Basculeur de balles - Comprima

1026400 -

150 050 688 06

150 485 243 2 **75.0**

Pos.	ID-Nr.	Benennung	Description	Description	Masch.-Nr-	CF 155 XC Xt						Bemerkung/Remarks/Remarque
40	20 061 756 1	Strebe	Strut	Contrefiche		1						Lg.= 560
41	00 917 004 1	Klappstecker	Linch pin	Goupille clip		1						5 X 32
42	20 061 783 0	Bolzen	Pin	Boulon		1						Rd. 30 X 121
43	00 912 675 2	Spannstift	Roll pin	Goupille de serrage		1						8 X 45
44	20 260 118 0	Gummituch	Bale cloth	Dépose de balles		1						
45	20 269 957 0	Stützradhalter	Supporting wheel support	Support de roue d'appui		1						

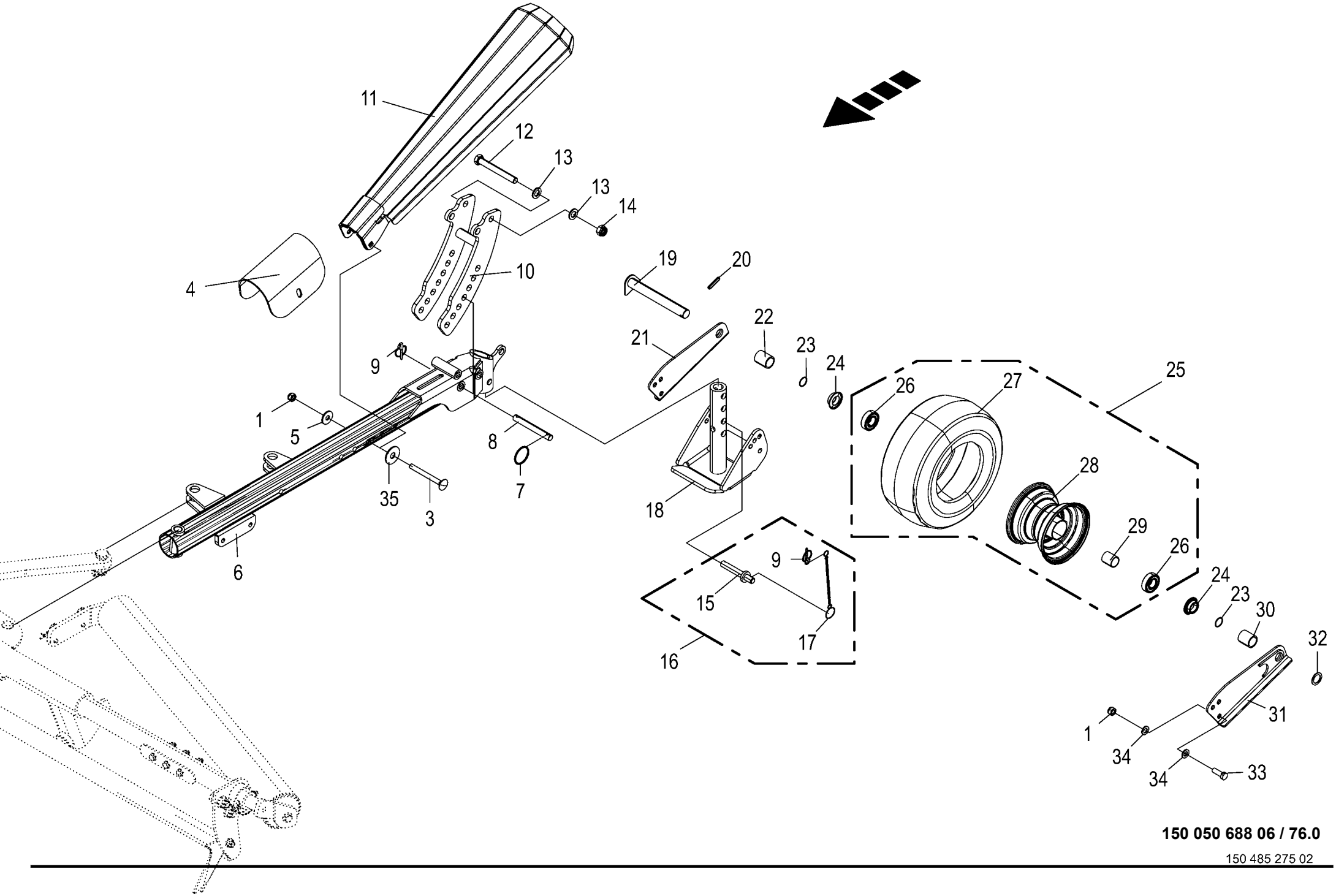

150 050 688 06 / 76.0

150 485 275 02

Ballenaufsteller - Comprima -optional
Bale lifting device - Comprima
Basculeur de balles - Comprima

1026400 -

CF 155 XC Xt

150 050 688 06

150 485 275 2 **76.0**

Pos.	ID-Nr.	Benennung	Description	Description	Masch.-Nr-							Bemerkung/Remarks/Remarque
1	00 908 701 0	Sicherungsmutter	Locknut	Écrou hex		x						M 12
3	90 003 788 0	Flachrundschr.4kt M12x120 Zn8	Coach screw square head M12 x 120 Zn8	Boulon à tête bombée 4 pans M12x120 Zn8		x						
4	20 260 066 1	Schutztuch	Guard cloth	Tablier de protection		1						
5	00 910 609 0	Scheibe	Washer	Rondelle		x						13 X 37 X 3
6	20 260 104 2	Arm m. DU-Buchsen	Arm with DU bushing	Bras avec douilles DU		1						
	00 934 957 0	Lagerbuchse	Bearing bush	Coussinet		2						20 X 23 X 20
7	00 274 209 0	Klappsplintring	Snap ring	Bague d'arret		1						
8	20 260 074 0	Bolzen	Bolt	Goujon		1						
9	00 917 004 1	Klappstecker	Linch pin	Goupille clip		2						5 X 32
10	20 269 719 0	Verstellung	Adjustment	Réglage		1						
11	20 269 722 2	Prallblech	Baffle sheet	Déflecteur		1						
12	00 901 491 0	6kt-Schraube	Hex head bolt	Boulon tête hex		x						M 16 X 130
13	00 910 303 1	Scheibe	Washer	Rondelle		x						17 X 30 X 3
14	00 908 719 0	Sicherungsmutter	Locknut	Écrou hex		x						M 16
15	20 069 141 0	Steckbolzen	Socket pin	Boulon embrochable		1						
16	20 069 071 0	Steckbolzen mit Kette	Socket pin with chain	Boulon embrochable + chaîne		1						
17	00 922 651 2	Knotenkette	Chain	Chaine		1						Lg.= 215
18	20 260 078 1	Stützfuß Auslegearm	Support jack outrigger arm	Pied d'appui bras de flèche		1						
19	20 067 501 0	Achse	Axle	Essieu		1						
20	00 912 670 1	Spannstift	Roll pin	Goupille de serrage		1						8 X 40
21	20 260 097 0	Halterblech rechts	Support sheet right	Tôle de maintien droite		1						
22	20 067 504 1	Hülse lang				1						
23	00 937 636 0	O-Ring	O-ring	Joint torique		2						23,52 X 1,78
24	27 005 639 0	Dichtring	Gasket ring	Bague d'étanchéité		2						48 X 25 X 13,5
25	00 953 097 1	Rad kpl.	Wheel cpl.	Roue cpl.		1						15 X 6.00-6 6 PR-RT
26	00 930 535 0	Rillenkugellager	Grooved ball bearing	Roulement à gorge		2						6205 2RS
27	00 953 267 1	Reifen	Tyre	Pneu		1						15 X 6.00 -6 RT 6 PR
	00 953 339 0	Schlauch	Hose	Tuyau		1						15 X 6.00-6 TR 87
28	00 953 184 0	Felge	Rim	Jante		1						4,5 X 6
29	00 938 831 0	Distanzrohr	Spacer tube	Tube d'entretoisement		1						27 X 30 X 34
30	20 067 505 1	Hülse kurz				1						
31	20 260 086 0	Halterblech links	Support sheet left	Tôle de maintien gauche		1						
32	00 910 845 1	Passscheibe	Shim ring	Rondelle d'ajustage		x						25 X 35 X 2,0
	00 910 844 1	Passscheibe	Shim ring	Rondelle d'ajustage		X						25 X 35 X 1,0
33	00 900 657 0	6kt-Schraube	Hex head bolt	Boulon tête hex		x						M 12 X 35
34	00 910 506 1	Scheibe	Washer	Rondelle		x						13 X 24 X 2,5
35	00 910 327 0	Scheibe	Washer	Rondelle		x						17 X 50 X 3

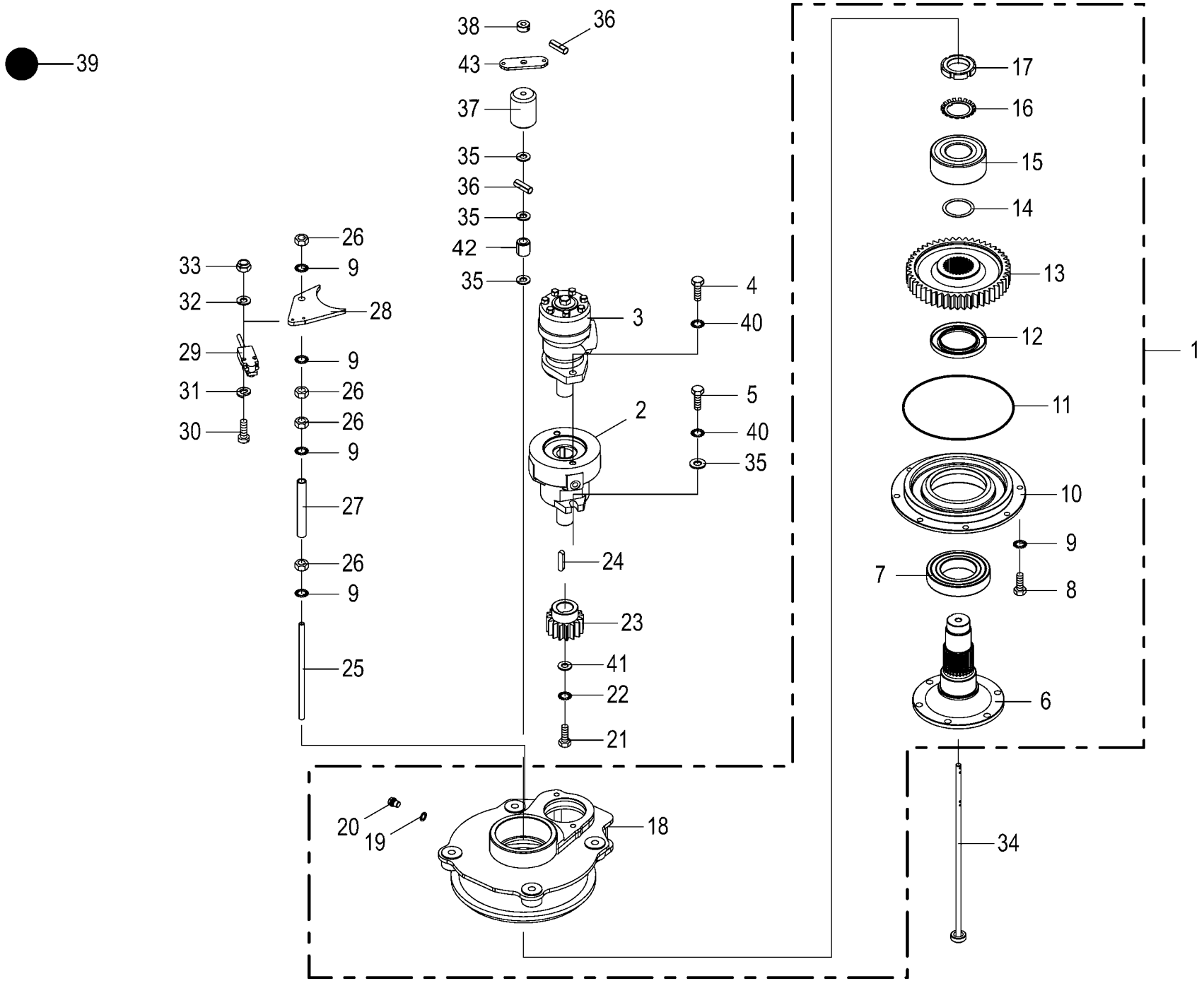

150 050 688 06 / 77.0

150 434 222 03

Getriebe für Wickelarm
Gearbox for wrapping arm
Engrenage pour bras d'enroulement

1026400 -

150 050 688 06

150 434 222 3 **77.0**

Pos.	ID-Nr.	Benennung	Description	Description	Masch.-Nr-	CF 155 XC Xt						Bemerkung/Remarks/Remarque
1	20 068 625 0	Wicklergetriebe ohne Antrieb mont.	Wrapper gearbox without drive assembl.	Eng. d'enrubanneur sans entraîn. ass.		x						
2	27 007 926 0	Lamellenbremse KMB 2	Multi-disc brake KMB 2	Frein de lam. KMB 2		x						
3	27 008 659 0	Hyd.-Motor OMR 160 cm3 Roller	Hydraulic motor	Moteur hydraulique		x						
4	00 900 656 0	6kt-Schraube	Hex head bolt	Boulon tête hex		x						M 12 X 30
5	90 004 494 0	6kt-Schraube M12 x 30	Hexagon head screw M12 x 30	Vis six pans M12 x 30		x						
6	20 066 579 0	Flanschwelle lang	Flanged shaft	Faux arbre lon.		x						
7	90 002 115 0	Rillenkugellager 6214 2RS	Grooved ball bearing 6214 2RS	Roulement à billes rainuré 6214 2RS		x						
8	00 900 634 0	6kt-Schraube	Hex head bolt	Boulon tête hex		x						M 10 X 20
9	00 909 909 1	Sperrkantscheibe	Detent edged washer	Disque à bord d'arrêt		x						SKM 10
10	20 066 572 0	Gehäusedeckel unten	Housing cover bottom	Couvercle du corps inf.		x						
11	90 002 083 0	O-Ring 214 x 3	O-ring seal 214 x 3	Joint torique 214 x 3		x						
12	00 936 197 0	Radial-Wellendichtring	Radial-shaft sealing ring	Radial-bague d'étanchéité		x						A 70 X 110 X 8
13	20 064 055 0	Stirnrad M=4 Z=50	Spur wheel M=4 Z=50	Pignon M=4 Z=50		x						
14	00 910 904 0	Passscheibe	Shim ring	Rondelle d'ajustage		x						50 X 62 X 1,0
15	90 002 081 0	Schrägkugellager 3310 A-2RS1TN9	Angular ball bearing 3310 A-2RS1TN9	Roulement en biais 3310 A-2RS1TN9		x						
16	90 001 808 0	Sicherungsblech MB 9	Safety sheet MB 9	Circlip MB 9		x						
17	00 909 554 0	Nutmutter	Slotted nut	Écrou cylindrique à encoches		x						M 45 X 1,5
18	20 066 580 0	Getriebegehäuse	Gearbox housing	Carter de boîte de vitesses		x						
19	00 937 716 1	Dichtring	Gasket ring	Bague d'étanchéité		x						A 12 X 18 X 1,5
20	00 906 017 0	Verschlussschraube	Screw plug	Bouchon fileté		x						M 12 X 1
21	00 900 617 0	6kt-Schraube	Hex head bolt	Boulon tête hex		x						M 8 X 30
22	00 909 908 1	Sperrkantscheibe	Detent edged washer	Disque à bord d'arrêt		x						SKM 8
23	20 064 053 0	Stirnrad M=4 Z=16	Spur wheel M=4 Z=16	Pignon M=4 Z=16		x						
24	00 915 124 1	Passfeder	Fit-in key	Clavette		x						A 10 X 8 X 45
25	20 067 696 0	Gewindebolzen	Threaded bolt	Tige filetée		x						
26	00 908 212 0	6kt-Mutter	Hex nut	Écrou hex		x						M 10
27	20 067 685 0	Verstärkungsrohr Ro 17,2x2,35	Reinforcing tube	Tube de renfort		x						
28	20 067 658 0	Halter für Schalter	Holder for switch	Support p. interrupteur		x						
29	20 081 558 0	Positionsschalter	Position switch	Interrupteur de positionnement		x						
30	00 903 431 1	Zylinderschraube	Allen screw	Vis tête cylindrique		x						M 4 X 30
31	00 910 001 0	Federring	Spring washer	Rondelle elastique		x						B 4
32	00 910 325 0	Scheibe	Washer	Rondelle		x						4,3 X 9 X 0,8
33	00 908 718 0	Sicherungsmutter	Locknut	Écrou hex		x						M 4
34	20 066 856 1	Sicherheitsschaltstift	Safety shift pin	Goup. de commande de sécurité		x						
35	00 910 414 0	Scheibe	Washer	Rondelle		x						10,5 X 21 X 2

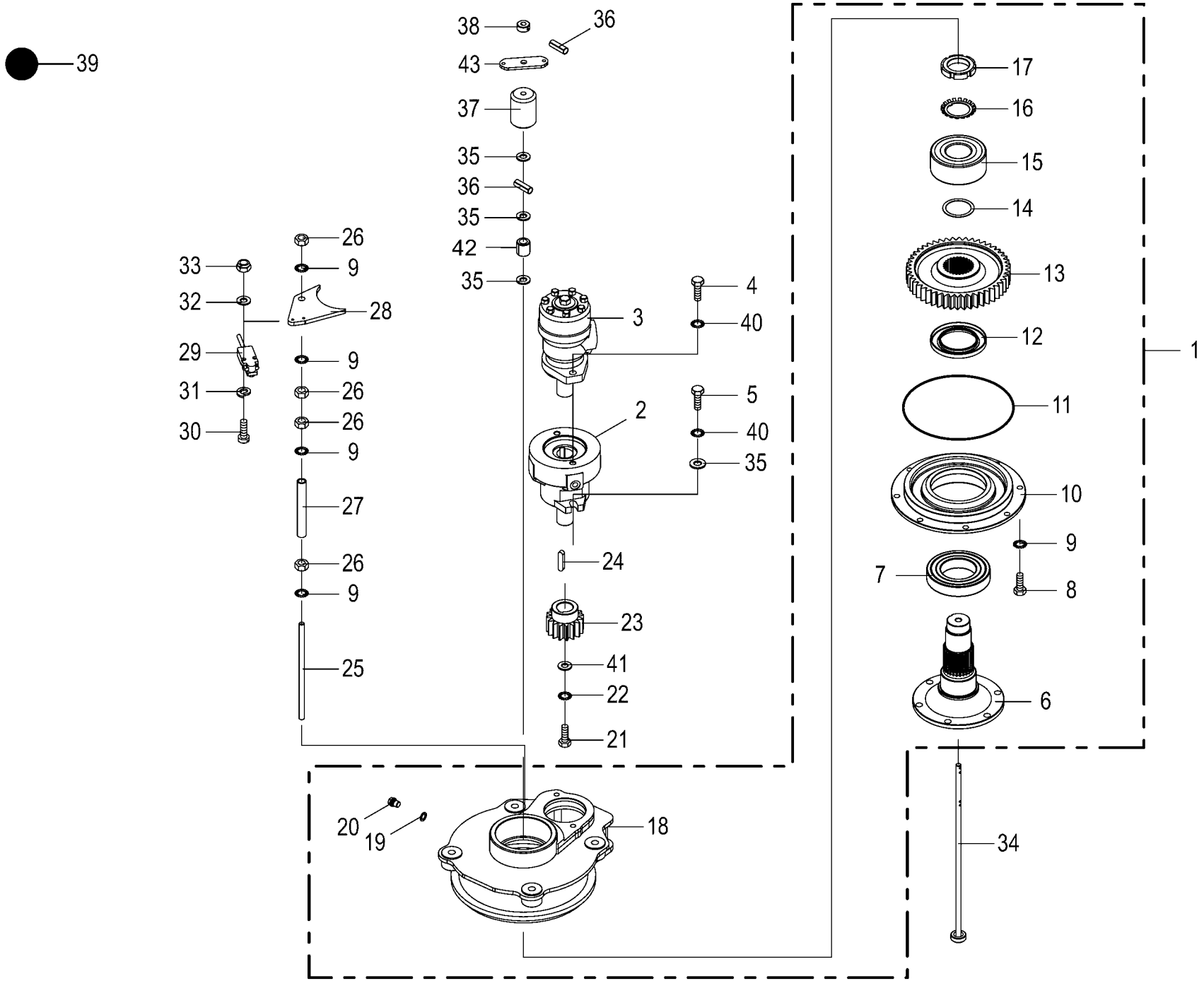

150 050 688 06 / 77.0

150 434 222 03

Getriebe für Wickelarm Gearbox for wrapping arm Engrenage pour bras d'enroulement					1026400 -	CF 155 XC Xt						150 050 688 06 150 434 222 3 77.0
Pos.	ID-Nr.	Benennung	Description	Description	Masch.-Nr-							Bemerkung/Remarks/Remarque
36	00 912 579 2	Spannstift	Roll pin	Goupille de serrage		x						4 X 20
37	20 067 137 1	Fallgewicht Rd 60				x						
38	20 067 691 1	Scheibe	Schelbe	Rondelle		x						
39	00 926 000 0	Getriebefliessfett -Id.-Nr.= 1kg	Semi-fluid gear lubricant -Id. -no.= 1kg	Graisse fluide pour boites de -Id.-no.= 1kg		1,4						
40	00 909 911 0	Sperrkantscheibe	Detent edged washer	Disque à bord d'arrêt		x						SKZ 12
41	20 066 554 0	Scheibe	Disc	Rondelle		x						
42	00 228 477 2	Hülse	Bushing	Douille		x						12 X 20 X 21,5
43	20 263 580 0	Federhalter	Spring support	Support de ressort		x						

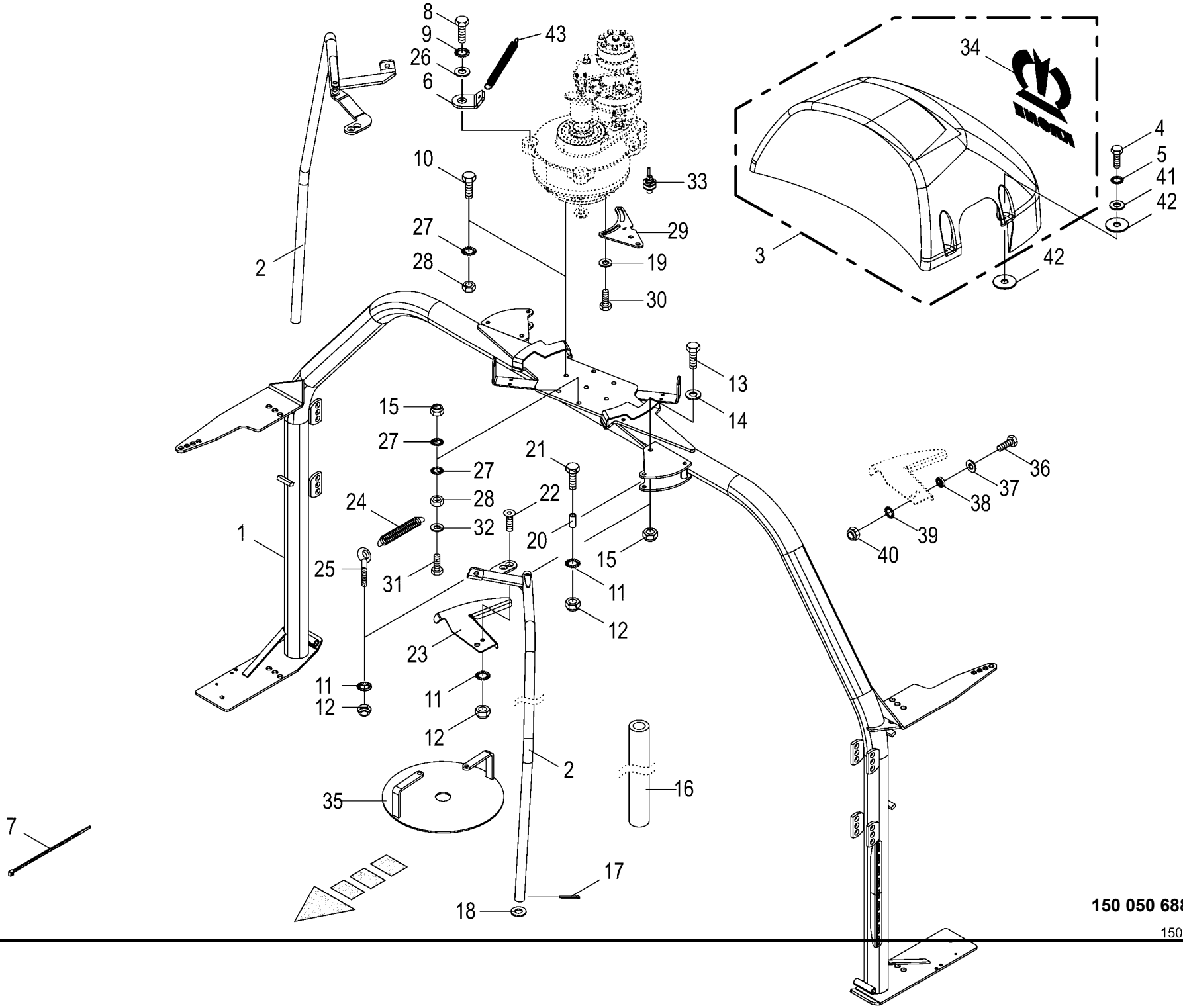

150 050 688 06 / 78.0

150 406 788 08

Wickelarm
Wrapping arm
Bras d'enroulement

1026400 -

150 050 688 06

150 406 788 8 **78.0**

Pos.	ID-Nr.	Benennung	Description	Description	Masch.-Nr-	CF155XCXt						Bemerkung/Remarks/Remarque
1	20 064 215 2	Wickelarm	Wrapping arm	Bras d'enroulement		x						
2	20 064 218 3	Sicherheitsbügel	Safety loop	Étrier de sécurité		x						
3	20 068 347 0	Wicklerhaube mit Aufkleber	Wrapper hood with label	Capot d'enrub. + autocollant		x						
4	00 900 617 0	6kt-Schraube	Hex head bolt	Boulon tête hex		x						M 8 X 30
5	00 909 908 1	Sperrkantscheibe	Detent edged washer	Disque à bord d'arrêt		x						SKM 8
6	20 263 581 0	Federhalter	Spring support	Support de ressort		x						
7	00 922 672 2	Kabelbinder	Cable band	Collier de serrage		x						Lg.= 450
8	00 900 675 0	6kt-Schraube	Hex head bolt	Boulon tête hex		x						M 16 X 40
9	00 909 912 1	Sperrkantscheibe	Detent edged washer	Disque à bord d'arrêt		x						SKM 16
10	00 900 658 0	6kt-Schraube	Hex head bolt	Boulon tête hex		x						M 12 X 40
	00 900 310 1	6kt-Schraube	Hex head bolt	Boulon tête hex		x						M 12 X 110
11	00 909 909 1	Sperrkantscheibe	Detent edged washer	Disque à bord d'arrêt		x						SKM 10
12	00 908 758 0	Sicherungsmutter	Locknut	Écrou hex		x						M 10
13	00 901 122 0	6kt-Schraube	Hex head bolt	Boulon tête hex		x						M 12 X 70
14	00 910 506 1	Scheibe	Washer	Rondelle		x						13 X 24 X 2,5
15	00 908 701 0	Sicherungsmutter	Locknut	Écrou hex		x						M 12
16	00 938 580 1	Schlauch -Id.-Nr.= 1m	Hose -Id.-no.= 1m	Tuyau -Id.-no.= 1m		x						28 X 13
17	00 912 089 1	Splint	Cotter pin	Goupille fendue		x						5 X 40
18	00 910 719 0	Stützscheibe	Supporting disc	Rondelle diélectrique		x						S 28 X 40 X 2,0
19	00 910 414 0	Scheibe	Washer	Rondelle		x						10,5 X 21 X 2
20	00 290 390 0	Distanzrohr	Spacer tube	Tube d'entretoisement		x						12,5 X 17,2 X 37
21	00 901 436 0	6kt-Schraube	Hex head bolt	Boulon tête hex		x						M 10 X 65
22	90 002 090 0	Senkschraube	Countersunkscrew	Vis à tête fraisée		x						M 10 X 25 -10.9 MK-blau
23	20 261 000 0	Schaltblech	Switching plate	Tôle de commande		x						
24	00 347 658 0	Zugfeder	Tension spring	Ressort de traction		x						4 X 31 X 110
25	00 905 338 0	Ösenschraube	Eye screw	Vis à oeillet		x						M 10 X 110
26	00 910 362 0	Scheibe	Washer	Rondelle		x						17 X 40 X 6
27	00 909 910 1	Sperrkantscheibe	Detent edged washer	Disque à bord d'arrêt		x						SKM 12
28	00 908 215 0	6kt-Mutter	Hex nut	Écrou hex		x						M 12
29	20 066 365 1	Sensorhalter	Sensor support	Support de capteur		x						
30	00 900 636 0	6kt-Schraube	Hex head bolt	Boulon tête hex		x						M 10 X 25
31	00 900 306 1	6kt-Schraube	Hex head bolt	Boulon tête hex		x						M 12 X 70
32	00 910 609 0	Scheibe	Washer	Rondelle		x						13 X 37 X 3
33	00 302 409 2	Ind. Näherungsschalter Namur M12 6mm	Namur sensor Namur M12	Capt. Namur		x						
34	27 010 491 0	Aufkleber Krone Emblem grün	Label Krone Emblem green	Autocollant Krone Emblem vert		x						
35	20 068 196 0	Ultima - CCP Schutzblech	Guard plate	Tôle de protection		x						

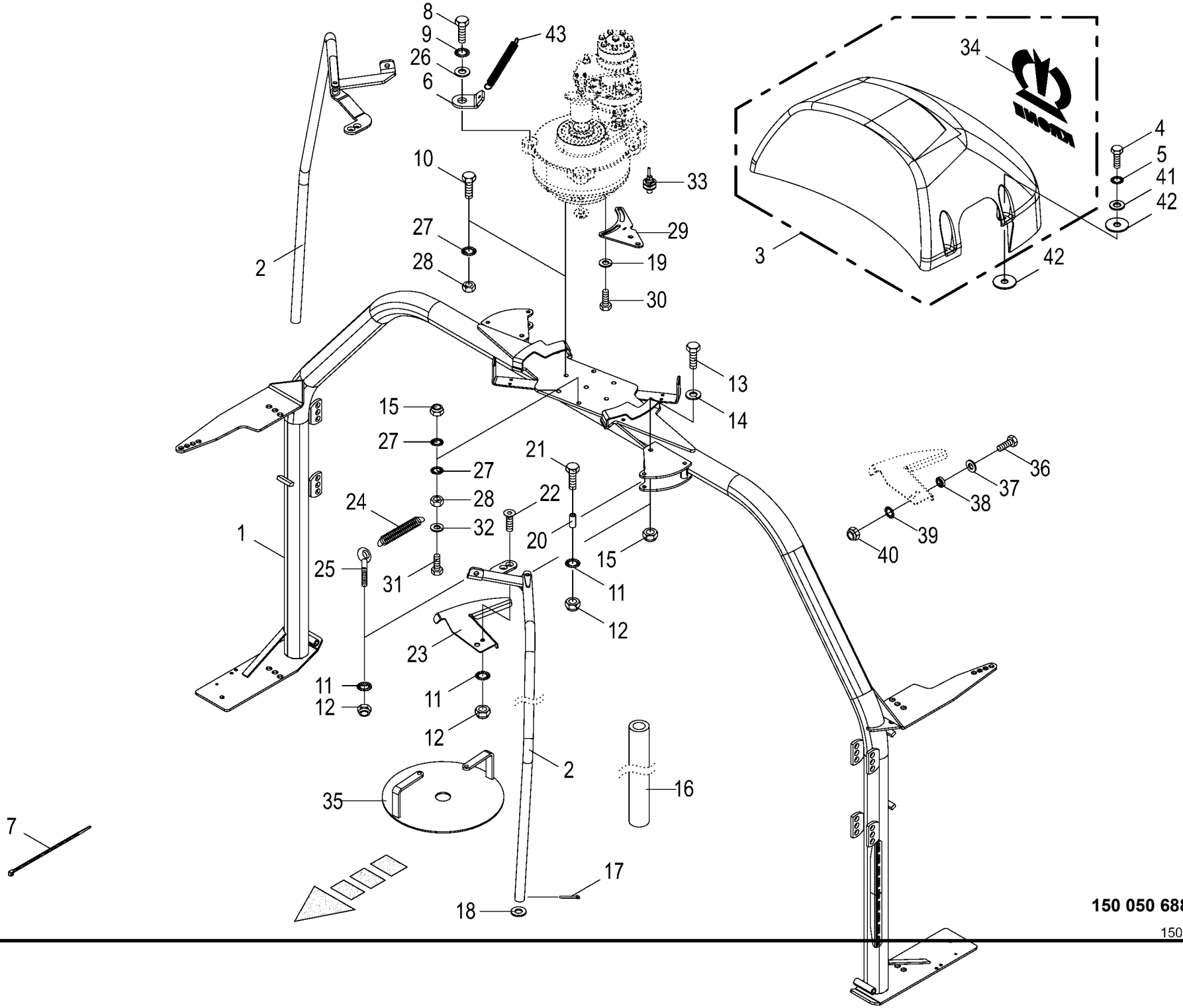

150 050 688 06 / 78.0

150 406 788 08

Wickelarm Wrapping arm Bras d'enroulement					1026400 -	CF 155 XC Xt						150 050 688 06 150 406 788 8 78.0
Pos.	ID-Nr.	Benennung	Description	Description	Masch.-Nr-							Bemerkung/Remarks/Remarque
36	00 900 608 0	6kt-Schraube	Hex head bolt	Boulon tête hex		x						M 6 X 20
37	00 910 411 1	Scheibe	Washer	Rondelle		x						6,4 X 12,5 X 1,6
38	00 930 328 0	Rillenkugellager	Grooved ball bearing	Roulement à gorge		x						626 2RS
39	00 909 906 1	Sperrkantscheibe	Detent edged washer	Disque à bord d'arrêt		x						SKM 6
40	00 908 704 1	Sicherungsmutter	Locknut	Écrou hex		x						M 6
41	90 000 121 0	Scheibe	Washer	Rondelle		x						10,5 X 30 X 2,5
42	00 940 287 0	Scheibe	Washer	Rondelle		x						11 X 34 X 5
43	00 270 283 1	Zugfeder	Tension spring	Ressort de traction		x						1,5 X 15 X 100

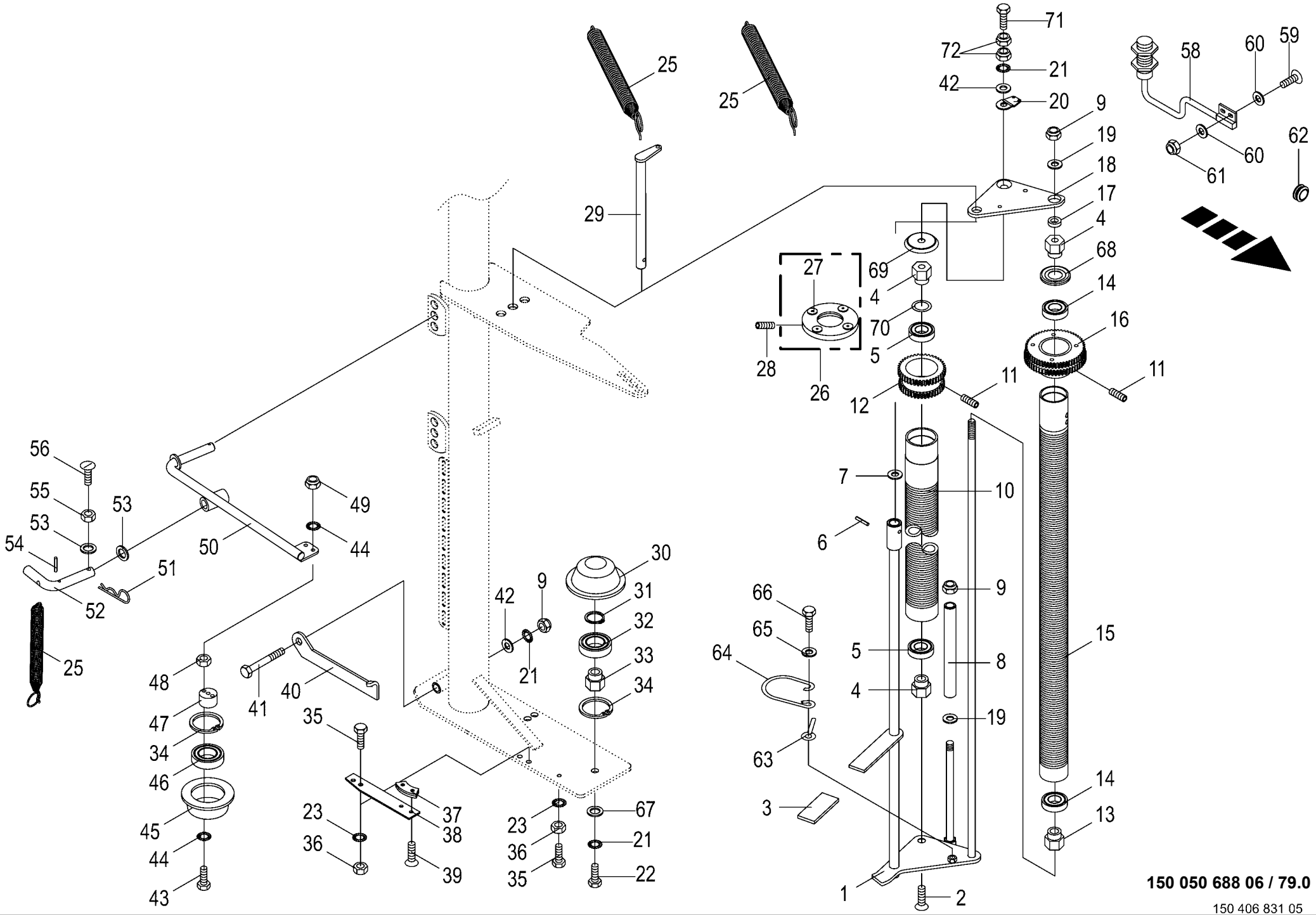

150 050 688 06 / 79.0

150 406 831 05

Stretchvorrichtung - 2 Rollen
Stretching device - 2 rolls
Dispositif stretch - 2 rouleaux

1026400 -

150 050 688 06

150 406 831 5 **79.0**

Pos.	ID-Nr.	Benennung	Description	Description	Masch.-Nr-	CF155XCXt						Bemerkung/Remarks/Remarque
1	00 291 394 5	Rollenhalter	Roll holder	Support de rouleau		x						
2	00 904 002 2	Senkschraube	Countersunkscrew	Vis à tête fraisée		x						M 12 X 20
3	00 925 016 0	Griff	Handle	Poignée		x						
4	00 291 391 0	Lagerzapfen	Bearing bolt	Tourillon		x						
5	00 930 535 0	Rillenkugellager	Grooved ball bearing	Roulement à gorge		x						6205 2RS
6	00 912 639 3	Spannstift	Roll pin	Goupille de serrage		x						6 X 26
7	00 910 511 1	Scheibe	Washer	Rondelle		x						17,5 X 30 X 3
8	20 061 419 0	Abweiser	Deflector	Déflecteur		x						
9	00 908 701 0	Sicherungsmutter	Locknut	Écrou hex		x						M 12
10	20 261 402 1	Stretchrolle	Stretch roll	Rouleau de prétension		x						
11	00 905 921 2	Gewindestift	Threaded pin	Goujon fileté		x						M 8 X 8
12	00 240 414 0	Doppelstirnrad	Double spur gear	Roue d'engrenage double		x						Z= 39/41
13	00 291 390 0	Lagerzapfen	Bearing bolt	Tourillon		x						
14	00 930 505 0	Rillenkugellager	Grooved ball bearing	Roulement à gorge		x						6005 2RS
15	20 261 405 1	Stretchrolle	Stretch roll	Rouleau de prétension		x						
16	00 291 460 3	Doppelstirnrad	Double spur gear	Roue d'engrenage double		x						Z= 54/56
17	00 241 379 1	Buchse 14 x 20 x 7				x						
18	00 291 383 4	Führung oben -oben	Guidance top -top	Guidage en haut -en haut		x						
19	00 910 506 1	Scheibe	Washer	Rondelle		x						13 X 24 X 2,5
20	20 262 613 0	Sensorhalter	Sensor support	Support de capteur		x						
21	00 909 910 1	Sperrkantscheibe	Detent edged washer	Disque à bord d'arrêt		x						SKM 12
22	00 900 656 0	6kt-Schraube	Hex head bolt	Boulon tête hex		x						M 12 X 30
23	00 909 908 1	Sperrkantscheibe	Detent edged washer	Disque à bord d'arrêt		x						SKM 8
25	00 274 327 6	Zugfeder	Tension spring	Ressort de traction		x						2,5 X 21 X 180
26	00 241 397 1	Sensorring kpl.	Sensor ring cpl.	Anneau du senseur cpl.		x						
27	00 301 804 0	Magnet für Reedkontakt	Solenoid for Reed contact	Aimant pour contact Reed		x						
28	00 905 735 1	Gewindestift	Threaded pin	Goujon fileté		x						M 6 X 16
29	00 291 388 1	Bolzen	Pin	Boulon		x						
30	00 291 403 1	Stützrolle	Support roll	Roulette d'appui		x						
31	00 911 535 1	Sicherungsring	Circlip	Circlip		x						A 30 X 1,5
32	00 930 436 0	Rillenkugellager	Grooved ball bearing	Roulement à gorge		x						6206 RS
33	00 291 402 1	Zapfen	Spigot	Maneton		x						
34	00 911 659 0	Sicherungsring	Circlip	Circlip		x						62 X 2,0
35	00 900 614 0	6kt-Schraube	Hex head bolt	Boulon tête hex		x						M 8 X 20
	00 900 612 0	6kt-Schraube	Hex head bolt	Boulon tête hex		x						M 8 X 16
36	00 908 210 0	6kt-Mutter	Hex nut	Écrou hex		x						M 8
37	00 241 374 0	Bremsklotz	Brake wedge	Bloc de freinage		x						60°
38	00 241 376 2	Federschiene	Spring rail	Rail à ressort		x						

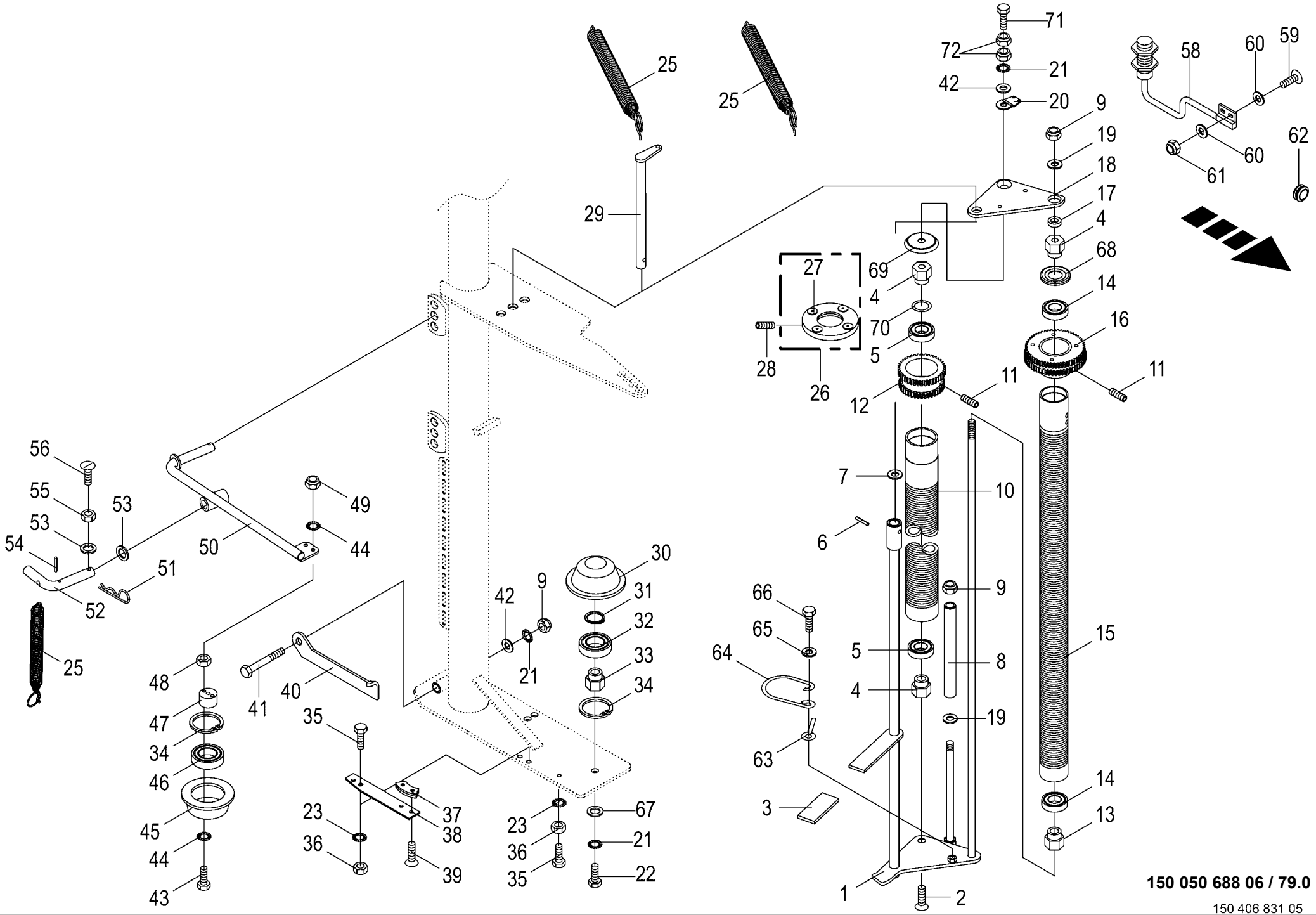

150 050 688 06 / 79.0

150 406 831 05

Stretchvorrichtung - 2 Rollen Stretching device - 2 rolls Dispositif stretch - 2 rouleaux					1026400 -	CF 155 XC Xt						150 050 688 06 150 406 831 5 79.0
Pos.	ID-Nr.	Benennung	Description	Description	Masch.-Nr-							Bemerkung/Remarks/Remarque
39	00 904 039 0	Senkschraube	Countersunkscrew	Vis à tête fraisée		x						M 6 X 10
40	00 291 540 0	Feststeller	Locking device	Arrêtoir		x						
41	00 901 460 0	6kt-Schraube	Hex head bolt	Boulon tête hex		x						M 12 X 100
42	00 910 506 1	Scheibe	Washer	Rondelle		x						13 X 24 X 2,5
43	00 901 410 0	6kt-Schraube	Hex head bolt	Boulon tête hex		x						M 6 X 40
44	00 909 906 1	Sperrkantscheibe	Detent edged washer	Disque à bord d'arrêt		x						SKM 6
45	00 240 256 2	Stützrolle -mitte oben	Supporting roller -middle top	Galet de soutien -centre en haut		x						
46	00 930 436 0	Rillenkugellager	Grooved ball bearing	Roulement à gorge		x						6206 RS
47	00 240 255 1	Buchse	Bushing	Douille		x						Rd. 30 X 16
48	00 908 208 0	6kt-Mutter	Hex nut	Écrou hex		x						M 6
49	00 908 704 1	Sicherungsmutter	Locknut	Écrou hex		x						M 6
50	20 060 004 1	Folienhaltearm	Sheet holding arm	Bras de support de film		x						
51	00 917 104 1	Federstecker	Spring clip	Goupille elastique		x						4
52	00 291 428 1	Bolzen	Pin	Boulon		x						Rd. 16 X 66
53	00 910 303 1	Scheibe	Washer	Rondelle		x						17 X 30 X 3
54	00 912 582 2	Spannstift	Roll pin	Goupille de serrage		x						4 X 26
55	00 908 212 0	6kt-Mutter	Hex nut	Écrou hex		x						M 10
56	00 904 761 2	Flachrundschraube	Coach bolt	Vis a tête bombée		x						M 10 X 70
58	00 303 455 0	Sensor	Sensor	Capteur		x						Lg.= 1800
59	00 903 805 0	Flachkopfschraube	Flat headed screw	Vis à tête conique		x						M 3 X 16
60	00 910 377 0	Scheibe	Washer	Rondelle		x						3,2 X 9 X 0,8
61	00 908 734 0	Sicherungsmutter	Locknut	Écrou hex		x						M 3
62	00 924 217 0	Kabelführungstülle	Cable bushing	Passe cable		x						Rd. 20/28
63	20 061 418 1	Abweiser				x						
64	20 061 416 0	Abweiser	Deflector	Déflecteur		x						
65	00 909 909 1	Sperrkantscheibe	Detent edged washer	Disque à bord d'arrêt		x						SKM 10
66	00 900 637 0	6kt-Schraube	Hex head bolt	Boulon tête hex		x						M 10 X 30
67	00 910 320 0	Scheibe	Washer	Rondelle		x						13 X 30 X 6
68	20 066 427 0	Wasserschutz	Water protection	Protection de l'eau		x						
69	20 066 428 0	Wasserschutz Stretchrolle vorne	Water protection stretch roller front	Protection de l'eau rouleau stretch av.		x						
70	00 910 842 0	Passscheibe	Shim ring	Rondelle d'ajustage		x						25 X 35 X 0,3
71	00 900 306 1	6kt-Schraube	Hex head bolt	Boulon tête hex		x						M 12 X 70
72	00 908 701 0	Sicherungsmutter	Locknut	Écrou hex		x						M 12

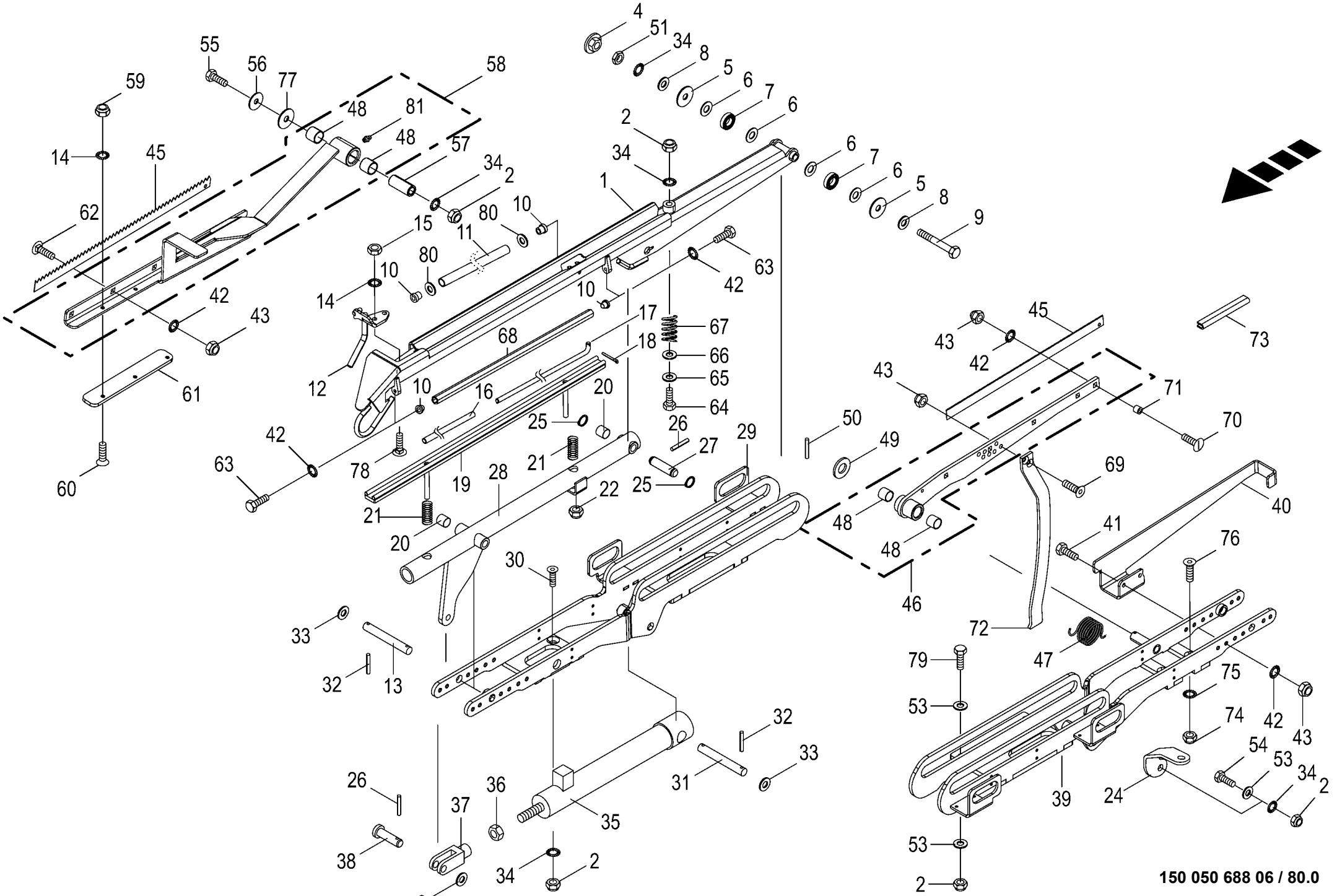

150 050 688 06 / 80.0

150 406 874 08

Folienschneidvorrichtung -rechts und links Film cutting device - right and left Dispositif de découpe de film - à droit et à gauche					1026400 -	CF 155 XC Xt						150 050 688 06 150 406 874 8 80.0
Pos.	ID-Nr.	Benennung	Description	Description	Masch.-Nr-							Bemerkung/Remarks/Remarque
1	20 265 318 0	Haltearm -rechts und links	Holding arm -right and left	Bras de fixation -droite et gauche		x						
2	00 908 701 0	Sicherungsmutter	Locknut	Écrou hex		x						M 12
4	20 060 909 0	Kontaktblech	Contact plate	Tôle de contact		x						
5	00 910 643 1	Scheibe	Washer	Rondelle		x						13,5 X 44 X 4
6	00 910 803 0	Passscheibe	Shim ring	Rondelle d'ajustage		x						12 X 18 X 1,0
7	00 930 100 0	Rillenkugellager	Grooved ball bearing	Roulement à gorge		x						6001 2RS
8	00 910 506 1	Scheibe	Washer	Rondelle		x						13 X 24 X 2,5
9	00 901 463 1	6kt-Schraube	Hex head bolt	Boulon tête hex		x						M 12 X 130 -10.9
10	00 291 209 1	Buchse	Bushing	Douille		x						10 X 20 X 15
11	20 264 920 1	Rolle	Roll	Rouleau		x						
12	20 263 512 3	Rollenhalter	Roll holder	Support de rouleau		x						
13	20 263 593 0	Bolzen	Bolt	Goujon		x						
14	00 909 906 1	Sperrkantscheibe	Detent edged washer	Disque à bord d'arrêt		x						SKM 6
15	00 908 208 0	6kt-Mutter	Hex nut	Écrou hex		x						M 6
16	27 013 771 0	Druckluft-Schlauch 12x3mm PVC klar				x						
17	20 064 013 0	Stange	Rod	Tringle		x						
18	00 912 046 1	Splint	Cotter pin	Goupille fendue		x						3,2 X 28
19	20 261 031 1	Klemmbacke -rechts und links	Clamping shoe -right and left	Mâchoire de serrage -droite et gauche		x						
20	00 934 929 0	Lagerbuchse	Bearing bush	Coussinet		x						16 X 18 X 15
21	00 015 145 1	Druckfeder	Pressure spring	Ressort de pression		x						2 X 15 X 70
22	00 908 758 0	Sicherungsmutter	Locknut	Écrou hex		x						M 10
24	20 263 583 1	Anschraubwinkel links	Screw-on bracket left	Angle à visser gauche		x						
25	00 911 514 1	Sicherungsring	Circlip	Circlip		x						A 16 X 1,0
26	00 912 579 2	Spannstift	Roll pin	Goupille de serrage		x						4 X 20
27	00 291 207 1	Bolzen	Pin	Boulon		x						Rd. 16 X 62
28	20 069 359 2	Hebel m. Buchsen -rechts und links	Lever w. bushings -right and left	Levier + douilles -droite et gauche		x						
29	20 263 220 2	Konsole Folienhaltearm rechts	Console film holding arm right	Console bras de fixation du film droite		x						
30	00 904 065 3	Senkschraube	Countersunkscrew	Vis à tête fraisée		x						M 12 X 40 -10.9
	00 904 016 1	Senkschraube	Countersunkscrew	Vis à tête fraisée		x						M 12 X 45
31	00 240 298 0	Bolzen	Pin	Boulon		x						Rd. 16 X 120
32	00 912 613 2	Spannstift	Roll pin	Goupille de serrage		x						5 X 30
33	00 910 303 1	Scheibe	Washer	Rondelle		x						17 X 30 X 3
34	00 909 910 1	Sperrkantscheibe	Detent edged washer	Disque à bord d'arrêt		x						SKM 12

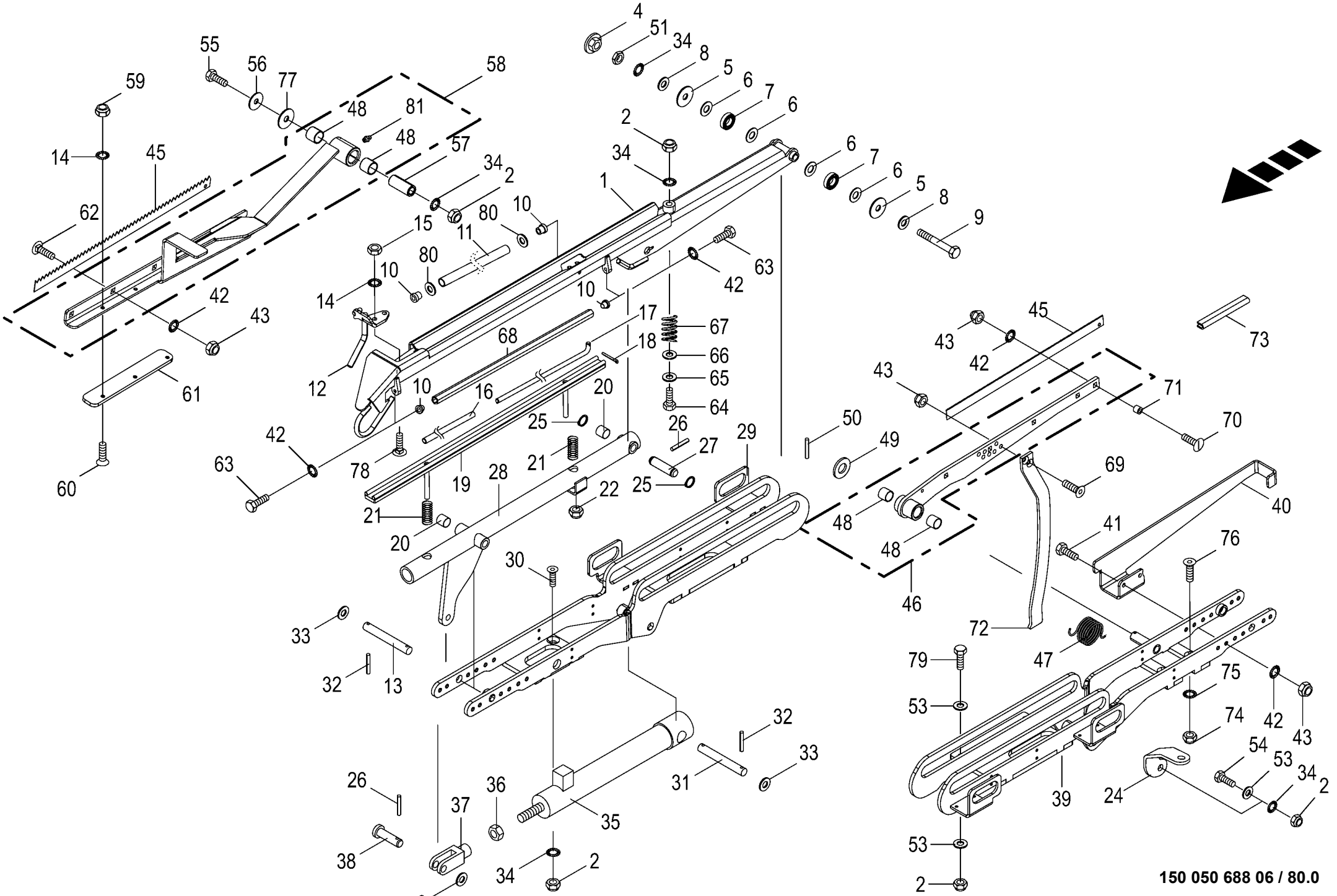

150 050 688 06 / 80.0

150 406 874 08

Folienschneidvorrichtung -rechts und links Film cutting device - right and left Dispositif de découpe de film - à droit et à gauche					1026400 -	CF 155 XC Xt						150 050 688 06 150 406 874 8 80.0
Pos.	ID-Nr.	Benennung	Description	Description	Masch.-Nr-							Bemerkung/Remarks/Remarque
35	27 018 470 0	Hyd-Zylinder DZ 16/25x176/335	Hydraulic cylinder DZ 16/ 25x176/335	Vérin hyd. DZ 16/25x176/335		x						
	00 919 956 0	Dichtungssatz	Sealing set	Jeu de joints		x						Dz 16/25
36	00 908 620 0	6kt-Mutter -niedrige Form	Hex nut -low form	Écrou hex -forme basse		x						M 16
37	00 240 712 3	Gabelkopf	Clevis	Tête de fourche		x						
38	00 916 014 2	Bolzen	Pin	Boulon		x						Rd. 12 X 35
39	20 263 222 2	Konsole Folienhaltearm links	Console film holding arm left	Console bras de fixation du film gauche		x						
40	20 263 223 1	Schutzbügel -links	Hoop guard Bl 5 -left	Étrier de protection Tl 5 - gauche		x						
41	00 900 616 0	6kt-Schraube	Hex head bolt	Boulon tête hex		x						M 8 X 25
42	00 909 908 1	Sperrkantscheibe	Detent edged washer	Disque à bord d'arrêt		x						SKM 8
43	00 908 706 0	Sicherungsmutter	Locknut	Écrou hex		x						M 8
45	20 263 453 0	Messer grob	Blade gross	Couteaux bruts		x						
46	20 263 591 1	Messerhebel m. DU Buchsen - links	Blade lever + DU bushings - left	Levier du couteau + douilles DU -gauche		x						
47	00 291 219 0	Schenkelfeder -4 X 4 1/8 Windungen	Leg spring -4 X 4 1/8 windings	Ressort de cuisse -4 X 4 1/8 spires		x						
48	00 934 957 0	Lagerbuchse	Bearing bush	Coussinet		x						20 X 23 X 20
49	00 910 512 2	Scheibe	Washer	Rondelle		x						21 X 37 X 3
50	00 912 613 2	Spannstift	Roll pin	Goupille de serrage		x						5 X 30
51	00 908 515 1	6kt-Mutter -niedrige Form	Hex nut -low form	Écrou hex -forme basse		x						M 12
53	00 910 320 0	Scheibe	Washer	Rondelle		x						13 X 30 X 6
54	00 901 452 0	6kt-Schraube	Hex head bolt	Boulon tête hex		x						M 12 X 50
55	00 900 365 0	6kt-Schraube	Hex head bolt	Boulon tête hex		x						M 12 X 80
56	00 910 506 1	Scheibe	Washer	Rondelle		x						13 X 24 X 2,5
57	00 291 231 1	Buchse Zn8 Rd 20	Bushing	Douille		x						
58	20 265 173 1	Messerhalter m. Buchse rechts	Blade holder right + DU bushings	Porte-couteaux droit + douilles DU		x						
59	90 001 868 0	Sicherungsmutter	Locknut	Écrou hex		x						M 6
60	00 904 023 2	Senkschraube	Countersunkscrew	Vis à tête fraisée		x						M 6 X 20
61	20 265 169 1	Anschlagplatte	Stop sheet	Plaque de butée		x						
62	00 904 951 2	Flachrundschraube	Coach bolt	Vis a tête bombée		x						M 8 X 20
63	00 900 614 0	6kt-Schraube	Hex head bolt	Boulon tête hex		x						M 8 X 20
64	00 901 461 0	6kt-Schraube	Hex head bolt	Boulon tête hex		x						M 12 X 110
65	00 910 378 0	Scheibe	Washer	Rondelle		x						13 X 35 X 5
66	00 910 624 0	Scheibe	Washer	Rondelle		x						12,5 X 35 X 8
67	00 143 556 2	Druckfeder	Pressure spring	Ressort de pression		x						3,5 X 26,5 X 60
	00 015 145 1	Druckfeder	Pressure spring	Ressort de pression		x						2 X 15 X 70
68	20 263 791 1	Rolle	Roll	Rouleau		x						

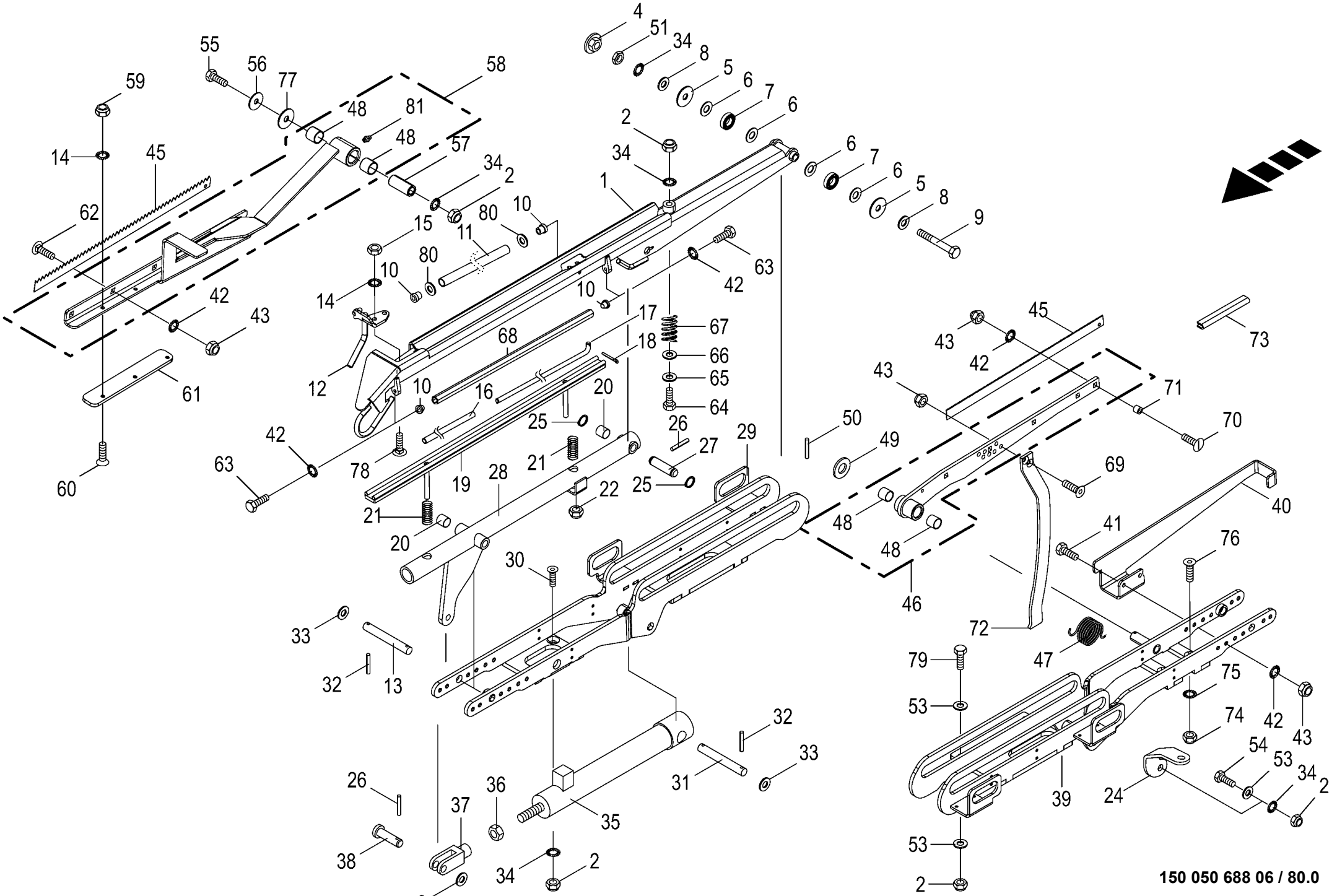

150 050 688 06 / 80.0

150 406 874 08

Folienschneidvorrichtung -rechts und links
Film cutting device - right and left
Dispositif de découpe de film - à droit et à gauche

1026400 -

150 050 688 06

150 406 874 8 **80.0**

Pos.	ID-Nr.	Benennung	Description	Description	Masch.-Nr-	CF 155 XC Xt						Bemerkung/Remarks/Remarque
69	00 904 025 1	Senkschraube	Countersunkscrew	Vis à tête fraisée		x						M 8 X 25
70	00 905 233 1	Flachrundschraube	Coach bolt	Vis a tête bombée		x						M 8 X 30
71	20 061 362 0	Buchse	Bushing	Douille		x						11 X 22 X 10
72	20 263 673 0	Hebel	Lever	Levier		x						
73	00 925 111 0	Kantenschutz -Id.-Nr.= 1m	Edge protection -Id.-no.= 1m	Bordure de protection -Id.-no. = 1m		x						
74	90 001 230 0	Sicherungsmutter	Locknut	Écrou hex		x						M 10
75	00 909 909 1	Sperrkantscheibe	Detent edged washer	Disque à bord d'arrêt		x						SKM 10
76	00 904 047 3	Senkschraube	Countersunkscrew	Vis à tête fraisée		x						M 10 X 35 -10.9
77	00 910 510 2	Scheibe	Washer	Rondelle		x						15 X 28 X 2,5
78	90 003 231 0	Flachrundschraube 4kt M6x20 Zn8	Coach screw square M6x20 Zn8	Boulon à tête bombée 4 pans M6x20 Zn8		x						
79	00 901 451 0	6kt-Schraube	Hex head bolt	Boulon tête hex		x						M 12 X 45
80	00 910 413 0	Scheibe	Washer	Rondelle		x						8,4 X 17 X 1,6
81	00 919 105 0	Kegelschmiernippel	Grease niple	Graisseur à cone		x						AM 8 X 1

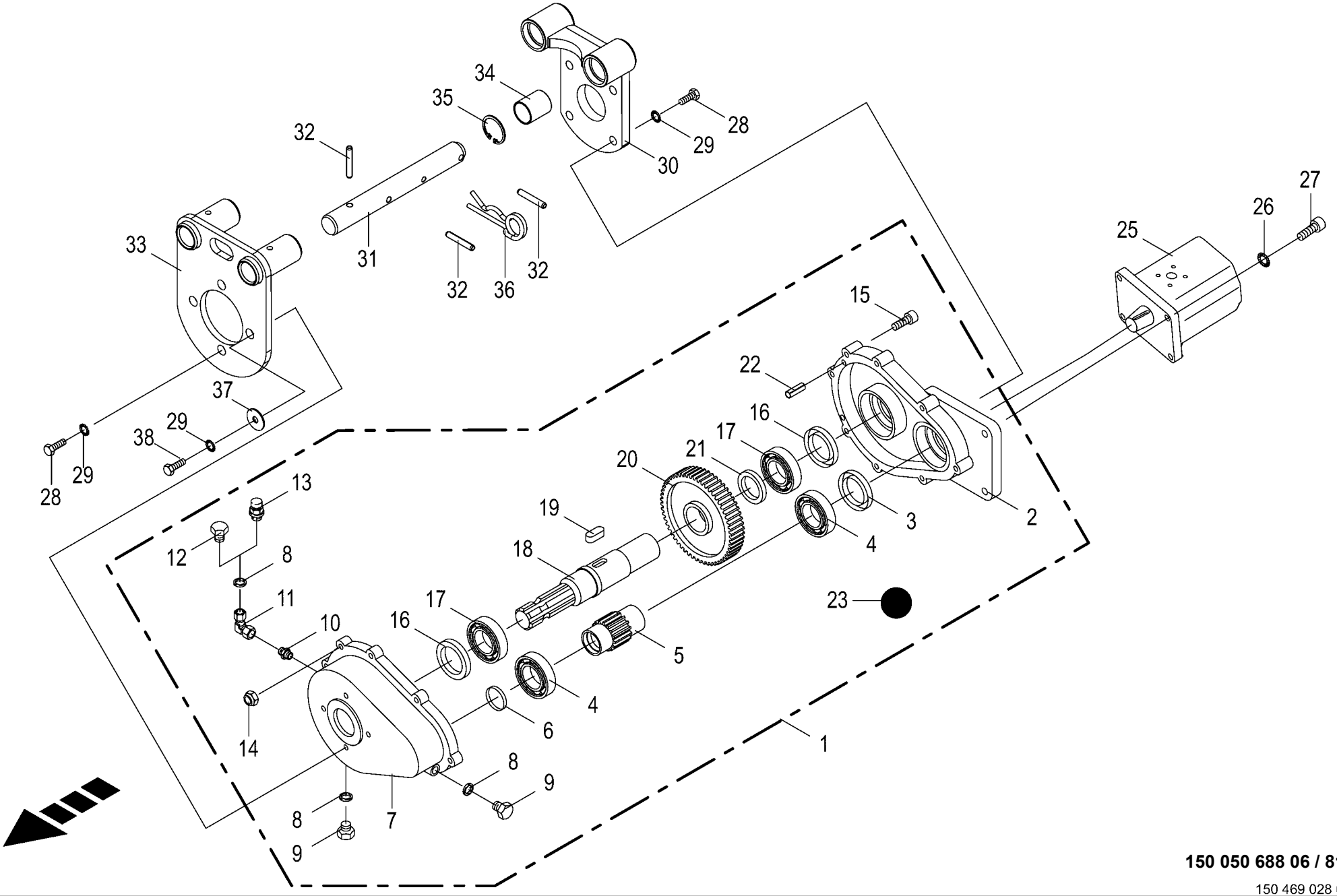

150 050 688 06 / 81.0

150 469 028 02

Aufsteckgetriebe / Pumpe
Slip on gearbox / Pump
Boîte de vitesses exterieure / Pompe

1026400 -

150 050 688 06

150 469 028 2 **81.0**

Pos.	ID-Nr.	Benennung	Description	Description	Masch.-Nr-	CF 155 XC Xt						Bemerkung/Remarks/Remarque
1	20 263 465 0	Getriebe mont.	Gearbox assembled	Boîte de vitesses assembl.		x						
2	27 001 631 0	Abtriebsgehäuse	Power take-off housing	Carter du prise de mouvement		x						
3	90 000 272 0	Radial-Wellendichtring	Radial-shaft sealing ring	Radial-bague d'étanchéité		x						A 45 X 65 X 8
4	00 930 109 0	Rillenkugellager	Grooved ball bearing	Roulement à gorge		x						6009
5	27 001 629 0	Stirnritzel	Spur pinion	Pignon d'engrenage		x						Z= 16
6	00 925 206 0	Verschlussdeckel	Sealing cap	Couvercle de fermeture		x						40 x 7
7	27 001 628 0	Gehäuse	Housing	Carter		x						
8	00 945 091 0	Dichtring	Gasket ring	Bague d'étanchéité		x						A 18 X 22
9	27 001 625 0	Verschlussschraube	Screw plug	Bouchon fileté		x						R 3/8"
10	00 955 657 0	Einschraubstutzen	Male connector	Raccord filet		x						3/8"
11	00 955 719 0	Winkelverschraubung	Elbow union	Fermenture angulaire		x						3/8"
12	00 906 008 0	Verschlussschraube	Screw plug	Bouchon fileté		x						R 3/8"
13	27 001 634 0	Belüftungsfilter	Breather	Reniflard		x						3/8"
14	00 908 706 0	Sicherungsmutter	Locknut	Écrou hex		x						M 8
15	00 903 077 1	Zylinderschraube	Allen screw	Vis tête cylindrique		x						M 8 X 25
	00 903 080 0	Zylinderschraube	Allen screw	Vis tête cylindrique		x						M 8 X 40
16	90 000 271 0	Radial-Wellendichtring	Radial-shaft sealing ring	Radial-bague d'étanchéité		x						A 50 X 68 X 8
17	00 930 110 0	Rillenkugellager	Grooved ball bearing	Roulement à gorge		x						6010
18	27 001 633 0	Welle	Shaft	Arbre		x						
19	90 000 270 0	Passfeder	Fit-in key	Clavette		x						B 12 X 8 X 20
20	27 001 632 0	Stirnrad	Spur gear	Roue d'engrenage		x						Z= 60
21	27 001 630 0	Distanzstück	Spacer	Pièce d'entretoisement		x						
22	00 915 702 0	Zylinderstift	Cyl. pin	Goupille cyl.		x						A 6 X 18
23	00 926 101 0	Getriebeöl -Id.-Nr.= 1ltr	Oil -Id.-no.= 1ltr	Huile -Id.-no.= 1ltr		0,8						
25	00 919 040 2	Pumpe	Pump	Pompe		x						16,8 ccm
	27 021 666 0	Dichtungssatz	Dichtungssatz	Jeu de joints		x						
26	00 909 903 0	Sperrkantscheibe	Detent edged washer	Disque à bord d'arrêt		x						SKZ 8
27	00 903 078 1	Zylinderschraube	Allen screw	Vis tête cylindrique		x						M 8 X 30
28	00 900 655 0	6kt-Schraube	Hex head bolt	Boulon tête hex		x						M 12 X 25
29	00 909 910 1	Sperrkantscheibe	Detent edged washer	Disque à bord d'arrêt		x						SKM 12
30	20 068 991 0	Befestigungsplatte	Fastening plate	Plaque de fixation		x						
31	20 069 000 0	Führungsbolzen	Guide bolt	Boulon de guidage		x						
32	00 912 672 1	Spannstift	Roll pin	Goupille de serrage		x						8 X 50
	00 912 618 2	Spannstift	Roll pin	Goupille de serrage		x						5 X 50
33	20 068 984 0	Getriebeplatte	Gearbox plate	Plaque d'engrenage		x						
34	00 934 901 0	Lagerbuchse	Bearing bush	Coussinet		x						30 X 34 X 40
35	00 911 640 0	Sicherungsring	Circlip	Circlip		x						40 X 1,75
36	00 917 106 0	Federstecker	Spring clip	Goupille elastique		x						B= 6,3

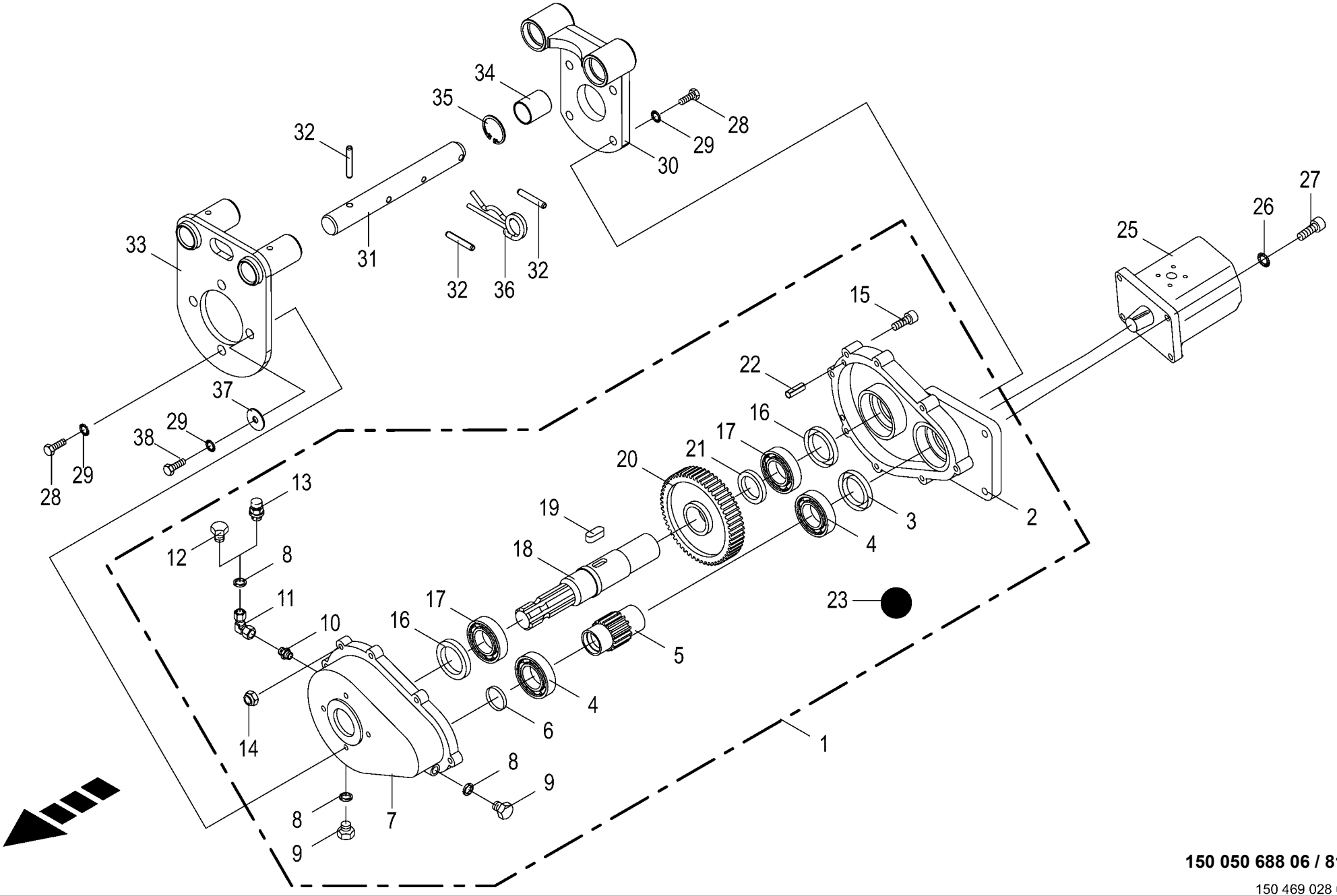

150 050 688 06 / 81.0

150 469 028 02

Aufsteckgetriebe / Pumpe Slip on gearbox / Pump Boîte de vitesses exterieure / Pompe					1026400 -	CF 155 XC Xt						150 050 688 06 150 469 028 2 81.0
Pos.	ID-Nr.	Benennung	Description	Description	Masch.-Nr-							Bemerkung/Remarks/Remarque
37	00 910 609 0	Scheibe	Washer	Rondelle		x						13 X 37 X 3
38	00 900 658 0	6kt-Schraube	Hex head bolt	Boulon tête hex		x						M 12 X 40

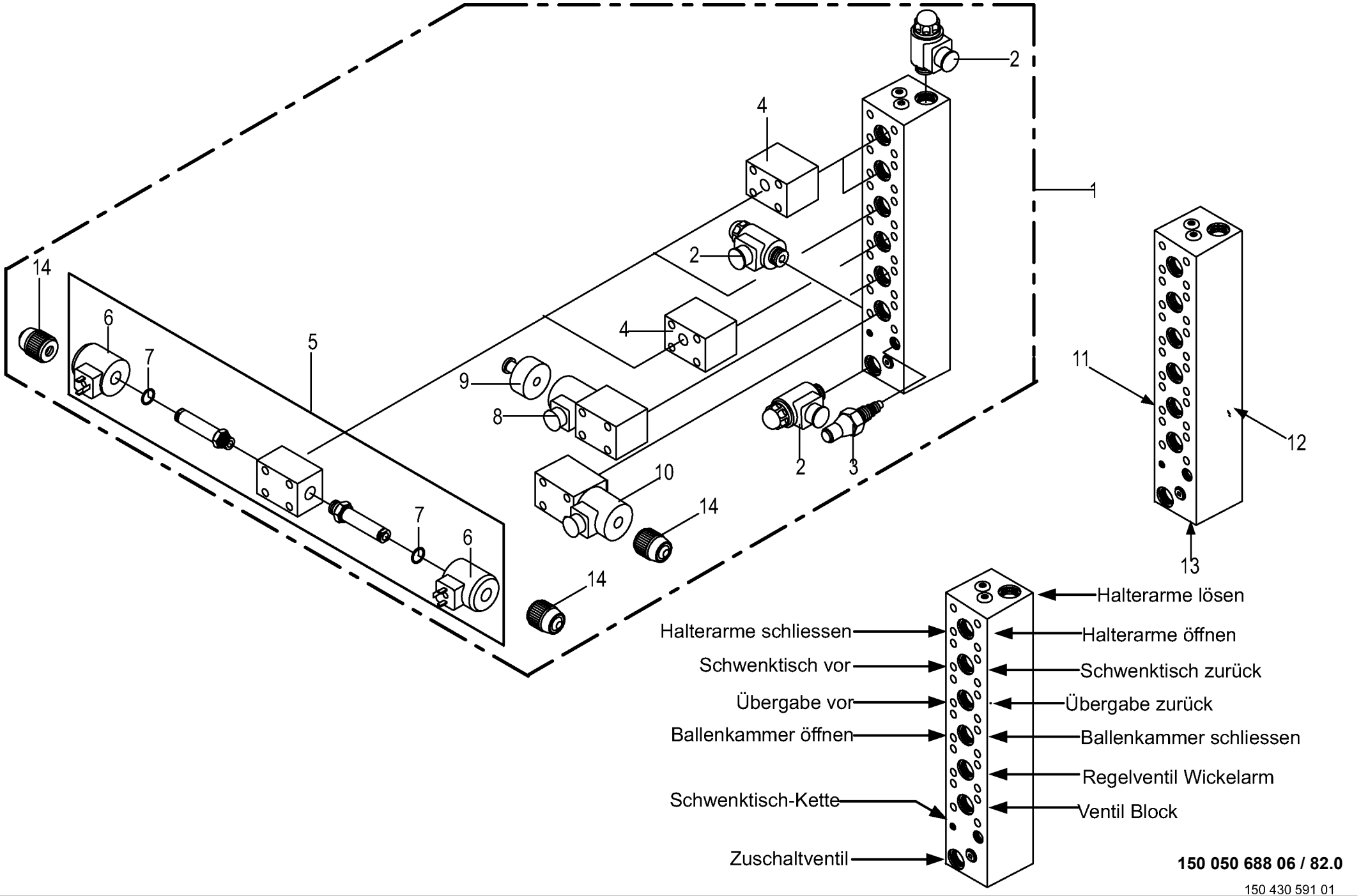

150 050 688 06 / 82.0

150 430 591 01

Ventilblock
Valve block
Bloc de soupapes

1026400 -

150 050 688 06

150 430 591 1 **82.0**

Pos.	ID-Nr.	Benennung	Description	Description	Masch.-Nr-	CF 155 XC Xt						Bemerkung/Remarks/Remarque
1	27 016 359 0	Ventilblock	Valve block	Bloc distributeur		x						
	27 007 041 0	Dichtungssatz	Sealing set	Jeu de joints		x						
2	00 921 224 0	Magnetventil	Magnetic valve	Electrovanne		x						M 20 X 1,5
3	27 001 022 0	Druckbegrenzungsventil	Pressure control valve	Limitateur de pression		x						
4	27 014 988 0	Doppelrückschlagventil 15 bar	Double non-return valve 15 bar	Clapet anti-retour double 15 bar		x						
5	00 919 653 0	4/3-Wegeventil	4/3-Directional-control valve	4/3-Distributeur		x						12V
6	00 919 655 0	Magnetspule	Solenoid coil	Bobine d'electro-aimant		x						12V
7	00 919 656 0	Dichtungssatz	Sealing set	Jeu de joints		x						
8	27 003 489 0	4/2-Wegeventil	4/2-Directional-control valve	4/2-Distributeur		x						
9	27 001 731 0	Nothandbetätigung	Emergency hand operation	Commande à main d'urgence		x						
10	27 001 730 0	4/2-Wegeventil	4/2-Directional-control valve	4/2-Distributeur		x						
11	27 013 892 0	Stromregelventil fest 18 l/min	Flow control valve_ 18 l/min	Soupape de régulation de débit 18 l/min		x						
12	27 013 894 0	Stromregelventil fest 9 l/min	Flow control valve_ 9 l/min	Soupape de régulation de débit 9 l/min		x						
13	27 001 727 0	Rückschlagventil	Non-return valve	Clapet anti-retour		x						
14	27 001 731 0	Nothandbetätigung	Emergency hand operation	Commande à main d'urgence		x						

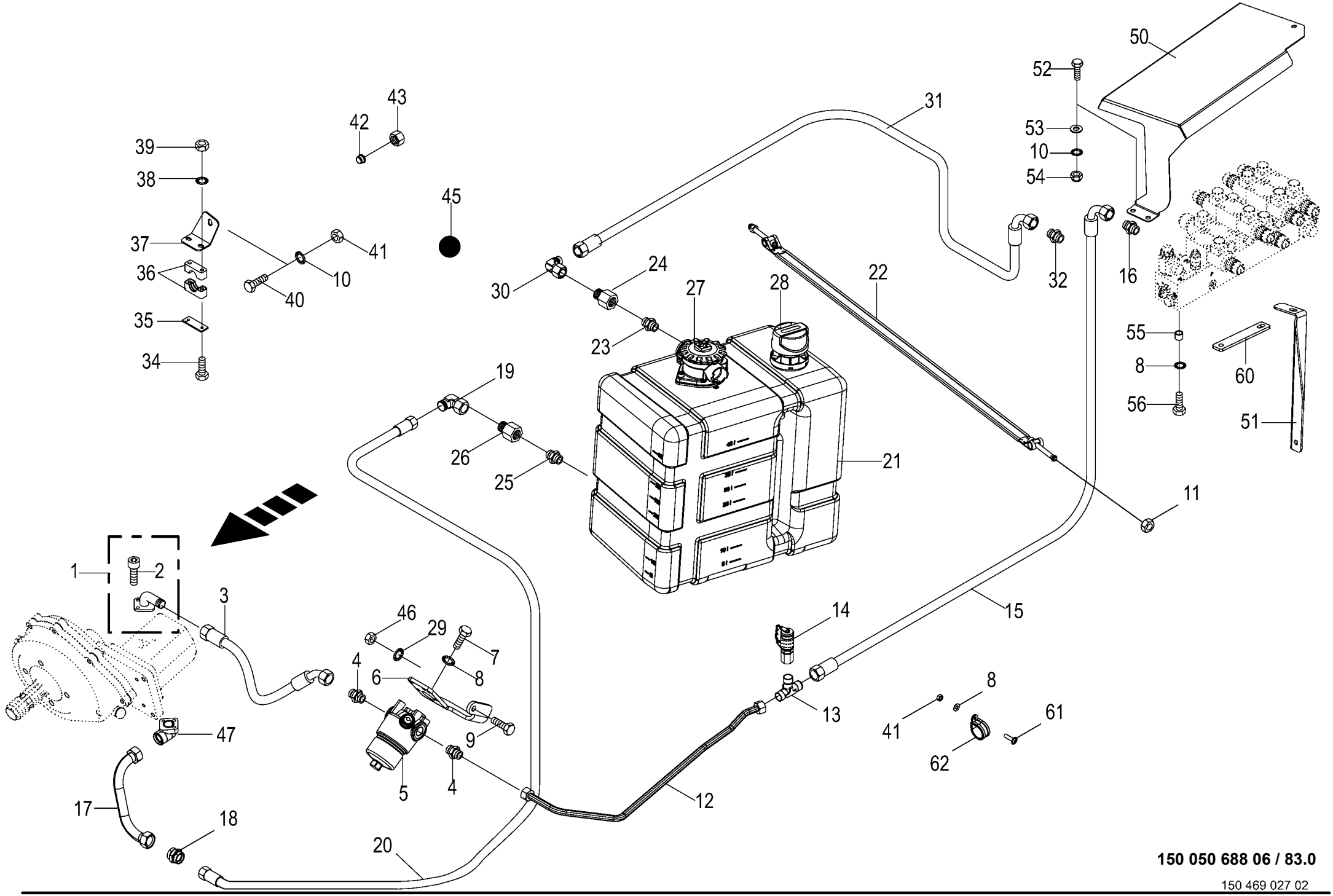

150 050 688 06 / 83.0

150 469 027 02

Hydraulik - Pumpe / Öltank
Hydraulics - pump / oil tank
Hydraulique - pompe / reservoir d'huile

1026400 -

150 050 688 06

150 469 027 2 **83.0**

Pos.	ID-Nr.	Benennung	Description	Description	Masch.-Nr-	CF 155 XC Xt						Bemerkung/Remarks/Remarque
1	90 000 125 0	Flanschverschraubung	Flange connection	Connexion de collerette		x						
	00 937 515 0	O-Ring	O-ring	Joint torique		x						16 X 2,5
2	00 903 047 1	Zylinderschraube	Allen screw	Vis tête cylindrique		x						M 6 X 25
3	27 014 376 0	Hyd-Schlauch 2SN 12x520 DKOL	Hyd. hose 2 SN 12x520 DKOL	Tuyau flex.hyd.2 SN 12x520 DKOL		x						
		DKOL45	DKOL45°	DKOL45°								
4	00 920 911 1	Einschraubstutzen	Male connector	Raccord filet		x						L 15
5	27 018 687 0	Hochdruckfilter	High-pressure filter	Filtre haute-pression		x						
	27 004 028 0	Verschmutzungsanzeige	Contamination indicator	Indicateur de contamination		x						
	27 018 688 0	Filterelement	Filter element	Élément filtrant		x						
	27 010 484 0	Dichtsatz HD-Filter MFM	Gasket ring	Bague d'étanchéité		x						
6	20 268 621 0	Filterhalter	Filter support	Support du filtre		x						
7	00 900 614 0	6kt-Schraube	Hex head bolt	Boulon tête hex		x						M 8 X 20
8	00 909 908 1	Sperrkantscheibe	Detent edged washer	Disque à bord d'arrêt		x						SKM 8
9	00 900 656 0	6kt-Schraube	Hex head bolt	Boulon tête hex		x						M 12 X 30
10	00 909 909 1	Sperrkantscheibe	Detent edged washer	Disque à bord d'arrêt		x						SKM 10
11	00 908 212 0	6kt-Mutter	Hex nut	Écrou hex		x						M 10
12	20 268 675 1	Hyd.-Leitung 15 x 1,5 x 851 5 Bögen	Hydr. line 15 x 1.5 x 851 5 bows	Cond. hyd. 15 x 1,5 x 851 5 coudes		x						
13	00 921 073 1	T-Verbindungsstutzen	T-connector	T-raccord		x						L 15
14	00 920 869 0	Mini-Messanschluss	Connector f.mini-test equipm.	Raccord instr.mesureur mini		x						M 16 X 2
15	27 008 418 0	Hochdruckschlauchleitung	High pressure hose line	Conduite de tuyau haute pression		x						Lg.= 3300
16	00 921 057 2	Einschraubstutzen	Male connector	Raccord filet		x						M 22 X 1,5 / M 18 X 1,5
17	20 460 196 0	Hyd.-Leitung 28 x 1,5 x 378 2 Bögen	Hydraulic line 28 x 1,5 x 378	Conduite hydraulique 28 x 1,5 x 378		x						
18	00 919 921 0	Verbindungsstutzen	Connector	Raccord		x						L 28
19	00 920 822 0	Winkelstutzen	Angle lug	Jarret tubulure		x						L 28
20	27 023 688 0	Hyd-Schlauch 1SN 25x2700 DKOL DKOL	Hyd. hose 1SN 25x2700 DKOL DKOL	Flexible hyd. 1SN 25x2700 DKOL DKOL		x						
21	27 011 470 0	EBZ Hydr.-Tank PA 45 SB	EBZ hydr. tank PA 45 SB	Réservoir hydraulique PA 45 SB		x						
	27 018 919 0	Dichtung RFM (Filter)	Sealing RFM (filter)	Joint RFM (filtre)		x						
22	27 011 474 0	Spannband f. Hydr.-Tank	Fixing strap for hyd. tank	Bande de serrage p. réservoir hyd.		2						
23	00 919 657 1	Einschraubstutzen	Male connector	Raccord filet		x						L 28 / G 1"
24	00 919 659 0	Reduzier-Verschraubung	Reducer fitting	Réduction		x						KOR 28 / 18 - PL
25	90 003 011 0	Einschraubstutzen L 42 / M48x2 F ZnNi	Screw-in fitting L 42 / M48x2 F ZnNi	Manchon fileté L 42 / M48x2 F ZnNi		x						
26	00 919 925 0	Reduzier-Verschraubung	Reducer fitting	Réduction		x						KOR 42 / 28 - PL
27	27 011 471 0	Tank-Rücklauffilter	Tank return air filter	Filtre de recul du réservoir		x						
	27 011 472 0	Filterelement	Filter element	Elément filtrant		x						

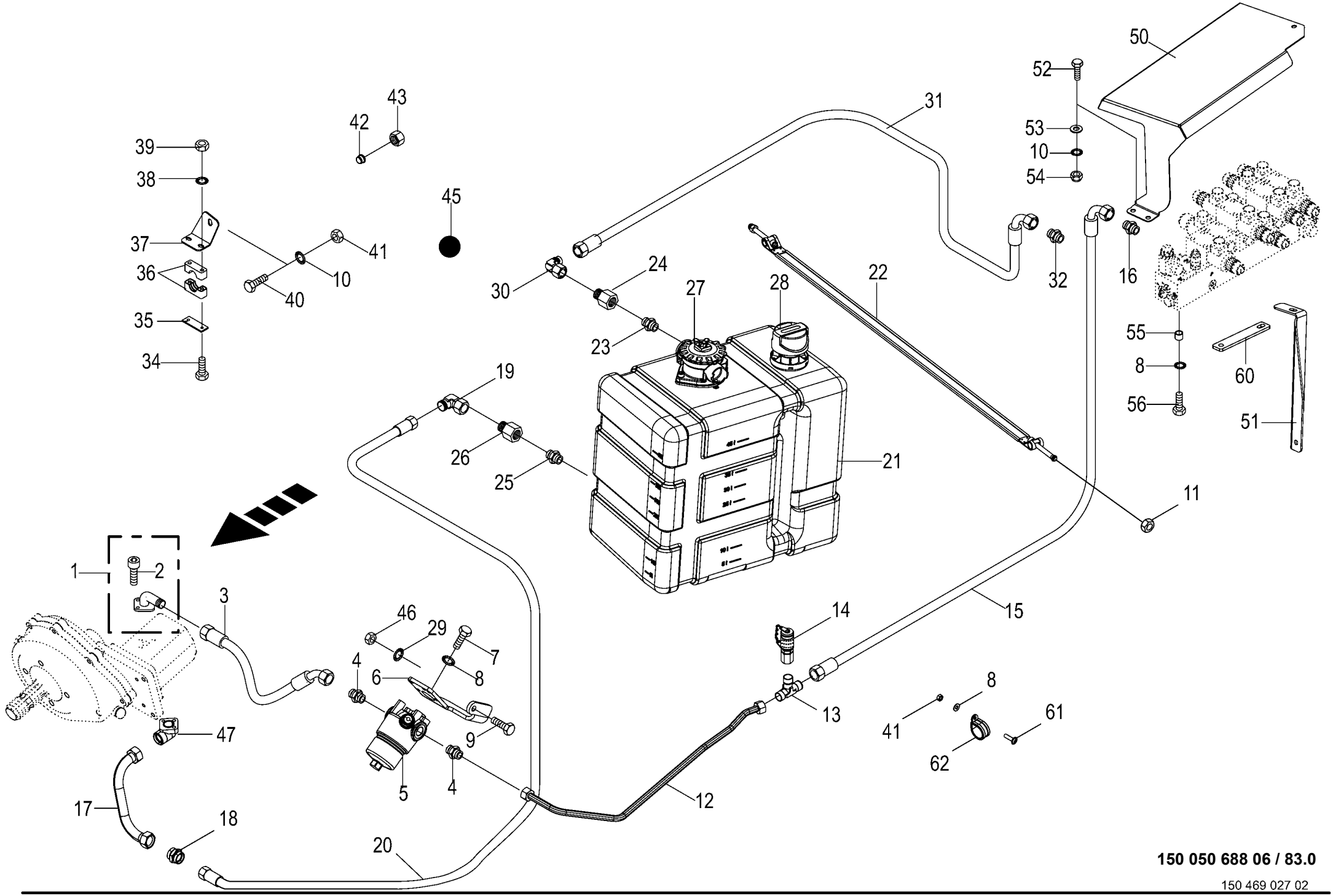

150 050 688 06 / 83.0

150 469 027 02

Hydraulik - Pumpe / Öltank
Hydraulics - pump / oil tank
Hydraulique - pompe / reservoir d'huile

1026400 -

150 050 688 06

150 469 027 2 **83.0**

Pos.	ID-Nr.	Benennung	Description	Description	Masch.-Nr-	CF 155 XC Xt						Bemerkung/Remarks/Remarque
28	27 011 473 0	Tank-Belüftungsfilter	Tank ventilation filter	Filtre d'apport d'air du réservoir		x						
29	00 909 910 1	Sperrkantscheibe	Detent edged washer	Disque à bord d'arrêt		x						SKM 12
30	00 921 173 0	Winkelstutzen	Angle lug	Jarret tubulure		x						L 18
31	27 007 948 0	Hochdruckschlauchleitung	High pressure hose line	Conduite de tuyau haute pression		x						Lg.= 1800
32	00 921 174 1	Einschraubstutzen	Male connector	Raccord filet		x						L 18
34	00 900 244 0	6kt-Schraube	Hex head bolt	Boulon tête hex		x						M 6 X 50
35	27 005 142 0	Deckplatte	Cover plate	Plaque de recouvrement		x						
36	27 005 085 0	Rohrschelle -2 Hälften	Tube clamp -2 halves	Bride -2 moitiés		x						Bo.= 15
37	20 061 798 0	Halter	Support	Cadre support		x						
38	00 909 906 1	Sperrkantscheibe	Detent edged washer	Disque à bord d'arrêt		x						SKM 6
39	00 908 208 0	6kt-Mutter	Hex nut	Écrou hex		x						M 6
40	00 900 612 0	6kt-Schraube	Hex head bolt	Boulon tête hex		x						M 8 X 16
41	00 908 210 0	6kt-Mutter	Hex nut	Écrou hex		x						M 8
42	00 921 047 1	Schneidring	Cutting ring	Baque coupante		x						L 15
43	00 921 043 0	Überwurfmutter	Nozzle disc cap	Écrou de buse-pastille		x						AL 15
45	00 926 029 1	Hydrauliköl -Id.-Nr.= 1ltr	Oil -Id.-no.= 1ltr	Huile -Id.-no.= 1ltr		45						HLP46
46	00 908 215 0	6kt-Mutter	Hex nut	Écrou hex		x						M 12
47	90 000 126 0	Flanschverschraubung	Flange connection	Connexion de collerette		x						
	90 000 167 0	O-Ring 24 x 2,5	RING 24 x 2,5	BAGUE		x						
50	20 260 988 0	Schutzblech Hydraulikblock	Guard plate hydraulic block	Tôle de protection bloc hydraulique		x						
51	20 064 948 0	Strebe	Strut	Contrefiche		x						
52	00 900 636 0	6kt-Schraube	Hex head bolt	Boulon tête hex		x						M 10 X 25
53	00 910 414 0	Scheibe	Washer	Rondelle		x						10,5 X 21 X 2
54	00 908 758 0	Sicherungsmutter	Locknut	Écrou hex		x						M 10
55	00 290 390 0	Distanzrohr	Spacer tube	Tube d'entretoisement		x						12,5 X 17,2 X 37
56	00 901 613 1	6kt-Schraube	Hex head bolt	Boulon tête hex		x						M 8 X 40
60	20 260 857 0	Strebe	Strut	Potence		x						
61	90 001 849 0	Linsenflanschschraube	Fillister head screw	Vis à tête conique bombèe		x						M 8 X 30
62	00 924 051 0	Rohrschelle mit Gummiprofil	Tube clip w. rubber	Bride		x						Rd. 36

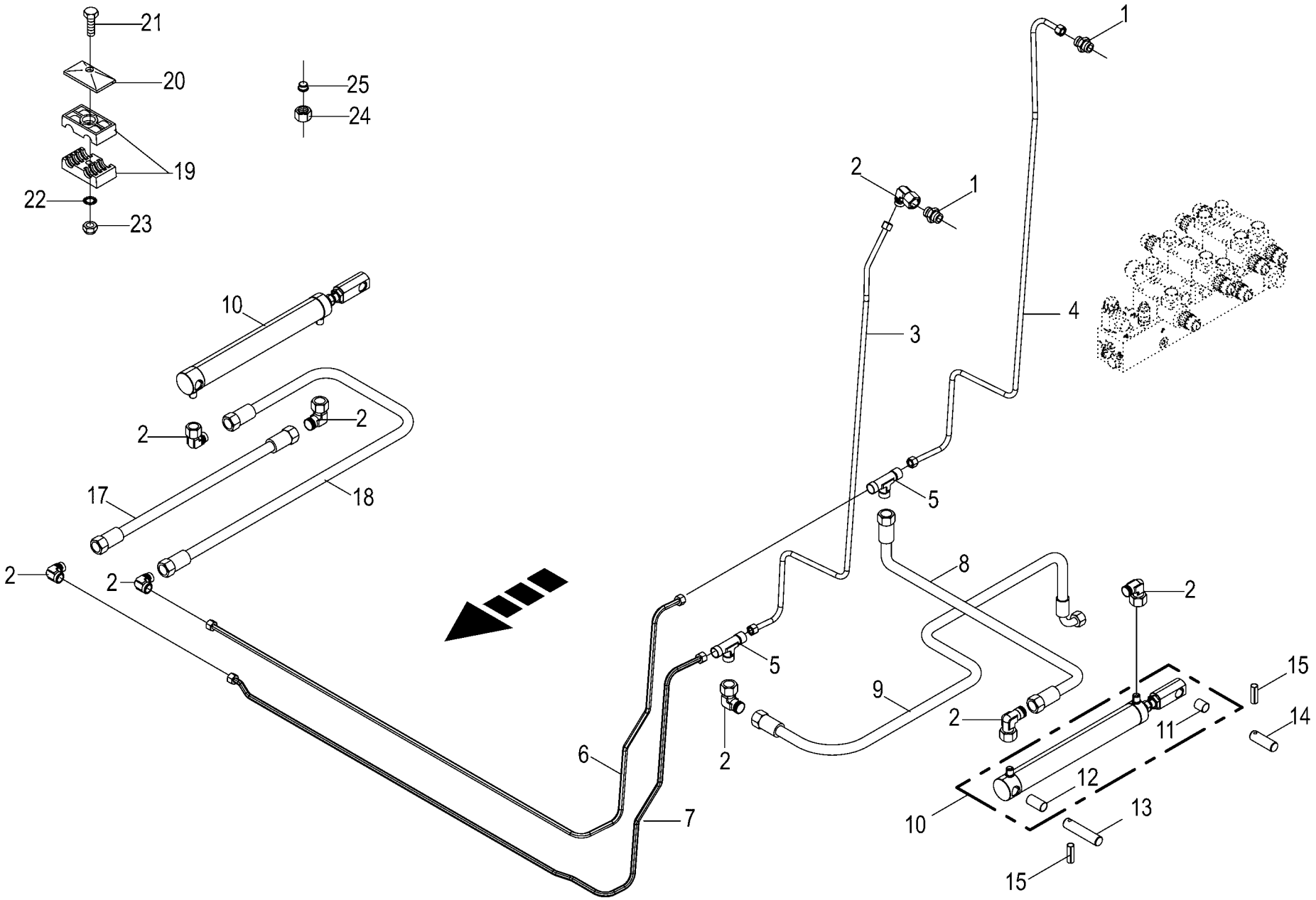

150 050 688 06 / 84.0

150 407 129 04

Hydraulik - Ballenheber
Hydraulics - bale lifting device
Système hydraulique - releveur de balle

1026400 -

150 050 688 06

150 407 129 4 **84.0**

Pos.	ID-Nr.	Benennung	Description	Description	Masch.-Nr-	CF 155 XC Xt						Bemerkung/Remarks/Remarque
1	00 921 060 2	Einschraubstutzen	Male connector	Raccord filet		x						L 12 MB
2	00 921 066 1	Winkel-Verbindungsstutzen	Elbow union	Raccord coude		x						L 12
3	20 066 957 0	Hyd.-Leitung 12 x 1,5 x 1447 5 Bögen	Hydraulic line 12 x 1,5 x 1447	Conduite hydraulique 12 x 1,5 x 1447		x						
4	20 066 956 0	Hyd.-Leitung 12 x 1,5 x 1630 5 Bögen	Hydraulic line 12 x 1,5 x 1630	Conduite hydraulique 12 x 1,5 x 1630		x						
5	00 921 071 1	T-Stutzen	T connector	Raccord T réglable		x						L 12
6	20 069 534 1	Hyd.-Leitung 12 x 1,5 x 2120 5 Bögen	Hydraulic line 12 x 1,5 x 2120	Conduite hydraulique 12 x 1,5 x 2120		x						
7	20 069 536 1	Hyd.-Leitung 12 x 1,5 x 2113 9 Bögen	Hydraulic line 12 x 1,5 x 2113	Conduite hydraulique 12 x 1,5 x 2113		x						
8	27 003 841 0	Hochdruckschlauchleitung	High pressure hose line	Conduite de tuyau haute pression		x						Lg.= 750
9	00 920 972 0	Hochdruckschlauchleitung	High pressure hose line	Conduite de tuyau haute pression		x						Lg.= 500
10	27 017 711 2	Hyd-Zylinder DZ 30/50x330/586 -inkl. Buchse	Hydr. cylinder DZ 30/50x330/ 586 -incl. bushing	Vérin hyd. DZ 30/50x330/586 - incl. douille		x						
	27 007 543 0	Dichtungssatz	Sealing set	Jeu de joints		x						Dz 30/50
11	00 935 328 0	Lagerbuchse	Bearing bush	Coussinet		x						25 X 28 X 30
12	90 002 160 0	Lagerbuchse 25x28x50	Bushing 25x28x50	Douille 25x28x50		x						
13	20 064 181 2	Bolzen 25 X 114	Bolt 25 X 114	Boulon 25 X 114		x						
14	20 064 182 2	Bolzen 25 X 75	Bolt 25 x 75	Boulon 25 X 75		x						
15	00 912 672 1	Spannstift	Roll pin	Goupille de serrage		x						8 X 50
17	27 003 835 0	Hochdruckschlauchleitung	High pressure hose line	Conduite de tuyau haute pression		x						Lg.= 480
18	27 007 320 0	Hochdruckschlauchleitung	High pressure hose line	Conduite de tuyau haute pression		x						Lg.= 570
19	00 925 105 0	Rohrschelle -2 Hälften	Tube clamp -2 halves	Bride -2 moitiés		x						Bo.= 12/12
20	00 925 134 0	Deckplatte	Cover plate	Plaque de recouvrement		x						
21	00 901 421 1	6kt-Schraube	Hex head bolt	Boulon tête hex		x						M 8 X 40
	00 900 264 1	6kt-Schraube	Hex head bolt	Boulon tête hex		x						M 8 X 45
	00 901 423 0	6kt-Schraube	Hex head bolt	Boulon tête hex		x						M 8 X 50
22	00 909 908 1	Sperrkantscheibe	Detent edged washer	Disque à bord d'arrêt		x						SKM 8
23	00 908 706 0	Sicherungsmutter	Locknut	Écrou hex		x						M 8
24	00 921 206 0	Überwurfmutter	Nozzle disc cap	Écrou de buse-pastille		x						AL 12
25	00 921 046 1	Schneidring	Cutting ring	Baque coupante		x						L 12

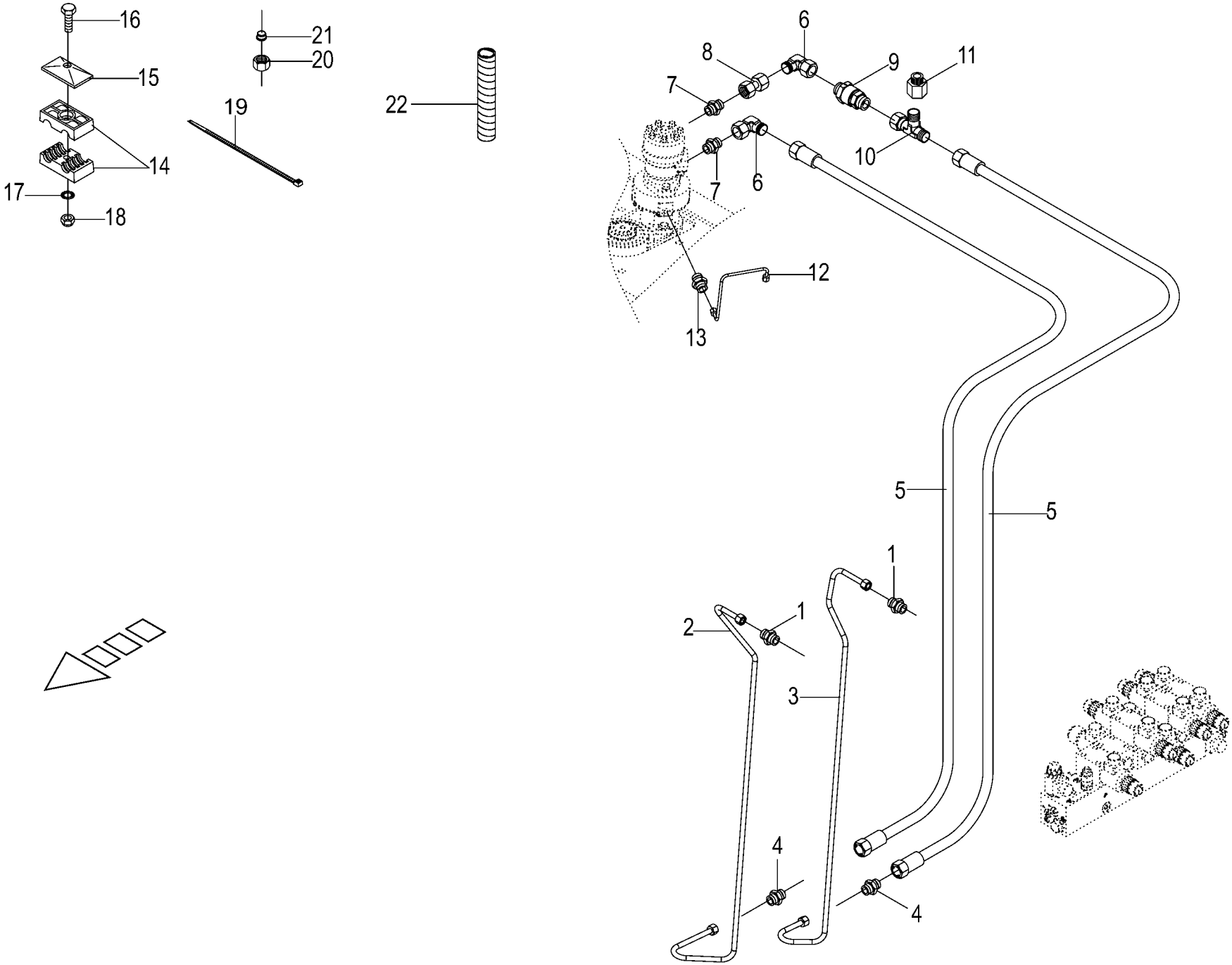

150 050 688 06 / 85.0

150 406 940 02

Hydraulik - Wickelarm
Hydraulics - Wrapping arm
Système hydraulique - Bras d'enrubannage

1026400 -

150 050 688 06

150 406 940 2 **85.0**

Pos.	ID-Nr.	Benennung	Description	Description	Masch.-Nr-	CF 155 XC Xt						Bemerkung/Remarks/Remarque
1	00 920 901 1	Einschraubstutzen	Male connector	Raccord filet		x						M 18 X 1,5
2	20 066 959 0	Hyd.-Leitung 12 x 1,5 x 1490 5 Bögen	Hydraulic line 12 x 1,5 x 1490	Conduite hydraulique 12 x 1,5 x 1490		x						
3	20 066 958 1	Hyd.-Leitung 12 x 1,5 x 1463 6 Bögen	Hydraulic line 12 x 1,5 x 1463	Conduite hydraulique 12 x 1,5 x 1463		x						
4	00 921 054 1	Verbindungsstutzen	Connector	Raccord		x						M 18 X 1,5
5	27 013 067 0	Hyd-Schlauch 2SN 10x3100 DKOL DKOL	Hydraulic hose 2 SN 10x3100 DKOL DKOL	Flex. hydraulique 2 SN 10x3100 dkol dkol		x						
6	00 921 067 1	Winkelstutzen	Angle lug	Jarret tubulure		x						M 18 X 1,5
7	00 919 602 1	Einschraubstutzen	Male connector	Raccord filet		x						L 12 E R 1/2"
8	00 230 743 0	Doppelnippel	Double nipple	Double raccord		x						L 12
9	00 921 148 0	Rückschlagventil	Non-return valve	Clapet anti-retour		x						M 18 X 1,5 1 Bar
10	00 921 079 1	L-Stutzen	Adjustable L connection	Raccord L réglable		x						L 12
11	00 921 083 1	Reduzier-Verschraubung	Reducer fitting	Réduction		x						M 18 X 1,5 / M 12 X 1,5
12	20 062 276 0	Hydraulikleitung -inkl. Überwurfmutter, Schneidring	Hydraulic line -incl. nozzle disc cap, cutting ring	Ligne hydraulique -incl. écrou de buse-pastille, baque coupante		x						6 X 1
13	00 920 034 0	Einschraubstutzen	Male connector	Raccord filet		x						M 12 X 1,5
14	00 925 105 0	Rohrschelle -2 Hälften	Tube clamp -2 halves	Bride -2 moitiés		x						Bo.= 12/12
	00 925 155 0	Rohrschelle -2 Hälften	Tube clamp -2 halves	Bride -2 moitiés		x						Bo.= 18/18
15	00 925 134 0	Deckplatte	Cover plate	Plaque de recouvrement		x						
16	00 900 201 0	6kt-Schraube	Hex head bolt	Boulon tête hex		x						M 8 X 35
	00 901 008 1	6kt-Schraube	Hex head bolt	Boulon tête hex		x						M 8 X 80
	90 003 469 0	Linsenflanschschr.I-6kt M8x100	Oval-flange screw hexag socket M8x100	Vis à brides à tête bom 6 p cr M8x100		x						
17	00 909 908 1	Sperrkantscheibe	Detent edged washer	Disque à bord d'arrêt		x						SKM 8
18	90 000 192 0	Sicherungsmutter	Locknut	Écrou hex		x						M 8
19	00 922 672 2	Kabelbinder	Cable band	Collier de serrage		x						Lg.= 450
20	00 921 039 1	Überwurfmutter	Nozzle disc cap	Écrou de buse-pastille		x						L 6
	00 921 206 0	Überwurfmutter	Nozzle disc cap	Écrou de buse-pastille		x						AL 12
21	00 921 045 1	Schneidring	Cutting ring	Baque coupante		x						L 6
	00 921 046 1	Schneidring	Cutting ring	Baque coupante		x						L 12
22	27 004 602 0	Spiralband -Id.-Nr.= 1m	Spiral strip -Id.-no.= 1m	Feuillards spiralé -Id.-no.= 1m		x						Rd. 15 / 18

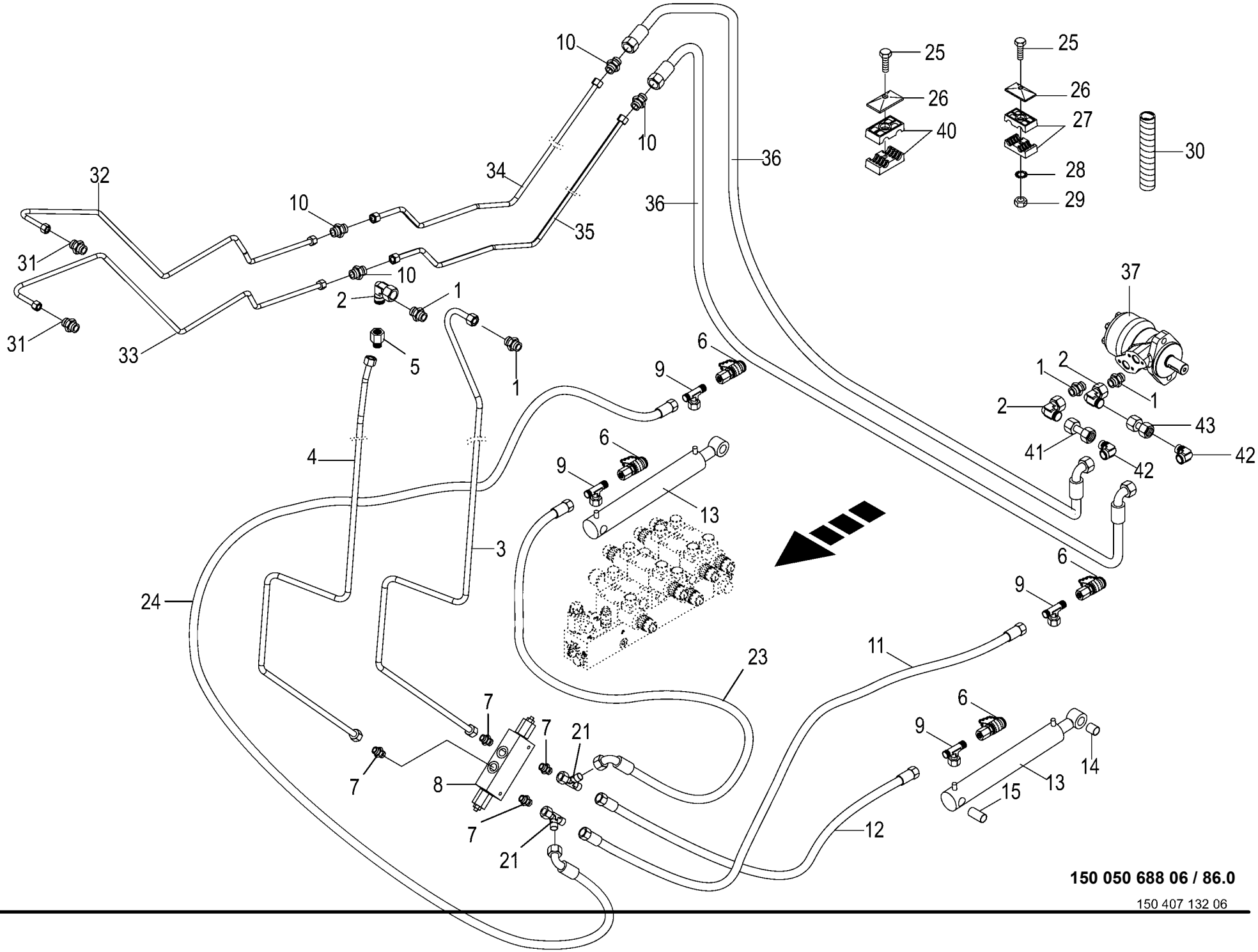

150 050 688 06 / 86.0

150 407 132 06

Hydraulik - Wickeltisch
Hydraulics - table of net wrapping unit
Système hydraulique - table du système de liage file

1026400 -

150 050 688 06

150 407 132 6 **86.0**

Pos.	ID-Nr.	Benennung	Description	Description	Masch.-Nr-	CF 155 XC Xt						Bemerkung/Remarks/Remarque
1	00 921 060 2	Einschraubstutzen	Male connector	Raccord filet		x						L 12 MB
2	00 921 067 1	Winkelstutzen	Angle lug	Jarret tubulure		x						M 18 X 1,5
3	20 069 842 0	Hyd.-Leitung 12 x 1,5 x 1658 9 Bögen	Hydraulic line 12 x 1,5 x 1658	Conduite hydraulique 12 x 1,5 x 1658		x						
4	20 069 843 0	Hyd.-Leitung 12 x 1,5 x 1486 7 Bögen	Hydraulic line 12 x 1,5 x 1486	Conduite hydraulique 12 x 1,5 x 1486		x						
5	00 276 337 1	Drosselgehäuse	Ahrottle housing	Boîtier d' étranglement		x						M 18 X 1,5 / M 18 X 1,5
6	00 920 868 0	Mini-Messanschluss	Connector f.mini-test equipm.	Raccord instr.mesureur mini		x						M 16 X 2 / M 18 X 1,5
7	00 919 918 1	Einschraubstutzen	Male connector	Raccord filet		x						M 18 X 1,5 / E R3/8"
8	27 006 442 0	Senkbremsventil	Lowering brake valve	Valve de frein d'abaisser		x						
9	00 921 077 1	T-Stutzen	T connector	Raccord T réglable		x						M 18 X 1,5
10	00 921 054 1	Verbindungsstutzen	Connector	Raccord		x						M 18 X 1,5
11	27 022 320 0	Hyd-Schlauch 2SN 10x1290 DKOL DKOL	Hyd. hose 2SN 10x1290 DKOL DKOL	Flexible hyd. 2SN 10x1290 DKOL DKOL		x						
12	27 000 742 0	Hochdruckschlauchleitung	High pressure hose line	Conduite de tuyau haute pression		x						Lg.= 850
13	20 063 228 0	Hydraulikzylinder -inkl. Buchse	Hydraulic cylinder -incl. bushing	Vérin hydraulique -incl. douille		x						Dz 30/50 X 270/470
	27 007 543 0	Dichtungssatz	Sealing set	Jeu de joints		x						Dz 30/50
14	00 935 328 0	Lagerbuchse	Bearing bush	Coussinet		x						25 X 28 X 30
15	90 002 160 0	Lagerbuchse 25x28x50	Bushing 25x28x50	Douille 25x28x50		x						
21	00 921 079 1	L-Stutzen	Adjustable L connection	Raccord L réglable		x						L 12
23	00 920 043 0	Hochdruckschlauchleitung	High pressure hose line	Conduite de tuyau haute pression		x						Lg.= 3600
24	27 016 443 0	Hyd-Schlauch 2SN 10x4000 DKOL DKOL90	Hyd. hose 2 SN 10 x 4000 DKOL DKOL 90°	Flex. hyd. 2 SN 10x4000 DKOL DKOL90°		x						
25	00 901 421 1	6kt-Schraube	Hex head bolt	Boulon tête hex		x						M 8 X 40
	00 900 264 1	6kt-Schraube	Hex head bolt	Boulon tête hex		x						M 8 X 45
	90 003 991 0	Linsenflan-schr.I-6kt M8x80 Zn8	Oval-flange screw hex. socket M8x50 Zn8	Vis à brides tête bom. 6 p. cr. M8x80Zn8		x						
26	00 925 134 0	Deckplatte	Cover plate	Plaque de recouvrement		x						
27	00 925 105 0	Rohrschelle -2 Hälften	Tube clamp -2 halves	Bride -2 moitiés		x						Bo.= 12/12
28	00 909 908 1	Sperrkantscheibe	Detent edged washer	Disque à bord d'arrêt		x						SKM 8
29	00 908 706 0	Sicherungsmutter	Locknut	Écrou hex		x						M 8
30	27 004 602 0	Spiralband -Id.-Nr.= 1m	Spiral strip -Id.-no.= 1m	Feuillards spiralé -Id.-no.= 1m		x						Rd. 15 / 18
31	00 920 901 1	Einschraubstutzen	Male connector	Raccord filet		x						M 18 X 1,5
32	20 066 968 1	Hyd.-Leitung 12 x 1,5 x 1364 4 Bögen	Hydraulic line 12 x 1,5 x 1364	Conduite hydraulique 12 x 1,5 x 1364		x						
33	20 066 969 0	Hyd.-Leitung 12 x 1,5 x 1445 5 Bögen	Hydraulic line 12 x 1,5 x 1445	Conduite hydraulique 12 x 1,5 x 1445		x						

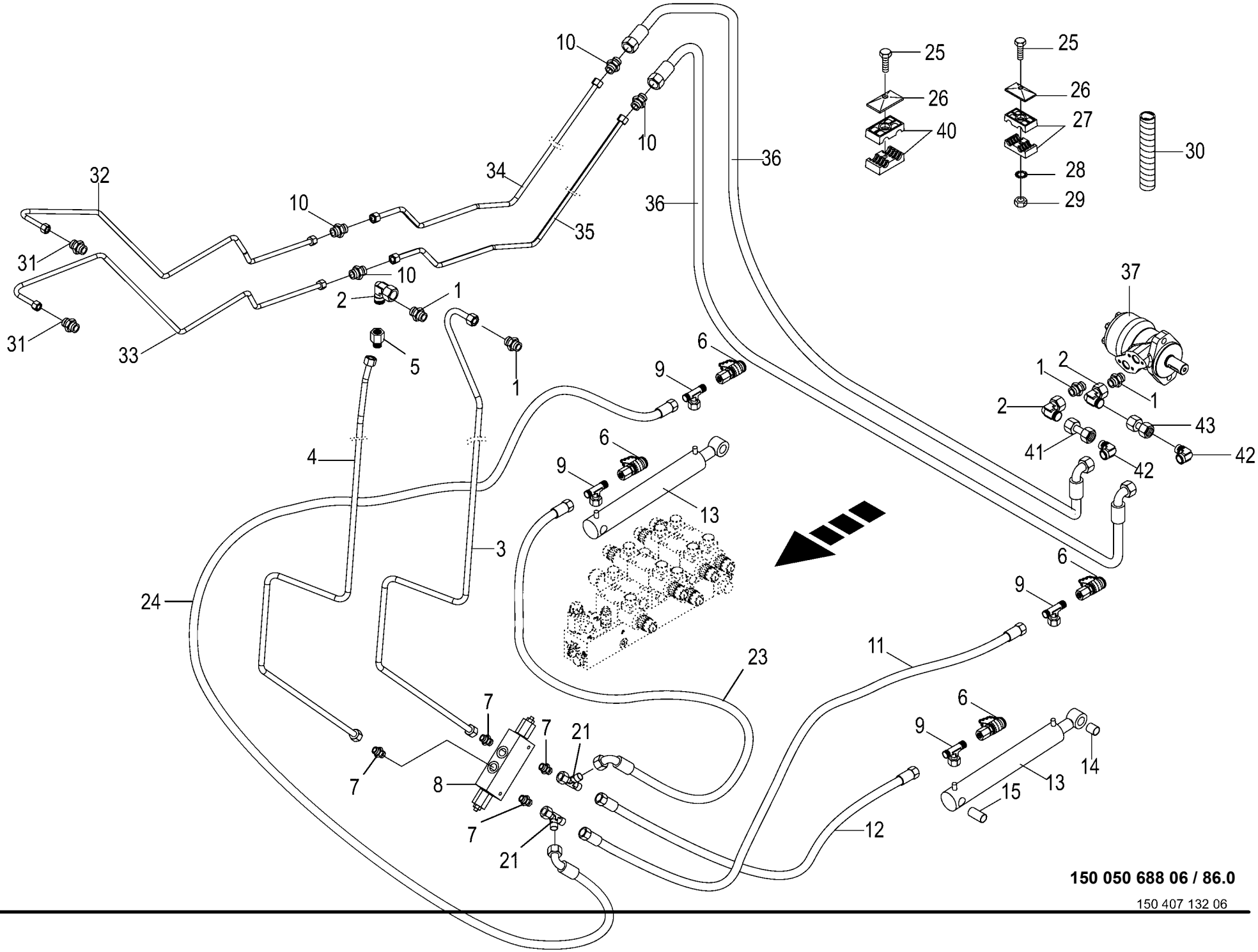

150 050 688 06 / 86.0

150 407 132 06

Hydraulik - Wickeltisch
Hydraulics - table of net wrapping unit
Système hydraulique - table du système de liage file

1026400 -

150 050 688 06

150 407 132 6 **86.0**

Pos.	ID-Nr.	Benennung	Description	Description	Masch.-Nr-	CF 155 XC Xt						Bemerkung/Remarks/Remarque
34	20 066 964 1	Hyd.-Leitung 12 x 1,5 x 1121 5 Bögen	Hydraulic line 12 x 1,5 x 1121	Conduite hydraulique 12 x 1,5 x 1121		x						
35	20 066 966 1	Hyd.-Leitung 12 x 1,5 x 1176 5 Bögen	Hydraulic line 12 x 1,5 x 1176	Conduite hydraulique 12 x 1,5 x 1176		x						
36	27 003 853 0	Hochdruckschlauchleitung	High pressure hose line	Conduite de tuyau haute pression		x						Lg.= 1000
37	27 000 014 0	Hydraulikmotor	Hydraulic motor	Moteur hydraulique		x						250,1 ccm
	00 919 993 0	Dichtungssatz	Sealing set	Jeu de joints		x						
40	00 925 155 0	Rohrschelle -2 Hälften	Tube clamp -2 halves	Bride -2 moitiés		x						Bo.= 18/18
41	20 052 633 0	Hydraulikleitung -inkl. Überwurfmutter, Schneidring	Hydraulic line -incl. nozzle disc cap, cutting ring	Ligne hydraulique -incl. écrou de buse-pastille, baque coupante		x						12 X 1,5
42	00 921 066 1	Winkel-Verbindungsstutzen	Elbow union	Raccord coude		x						L 12
43	00 230 743 0	Doppelnippel	Double nipple	Double raccord		x						L 12

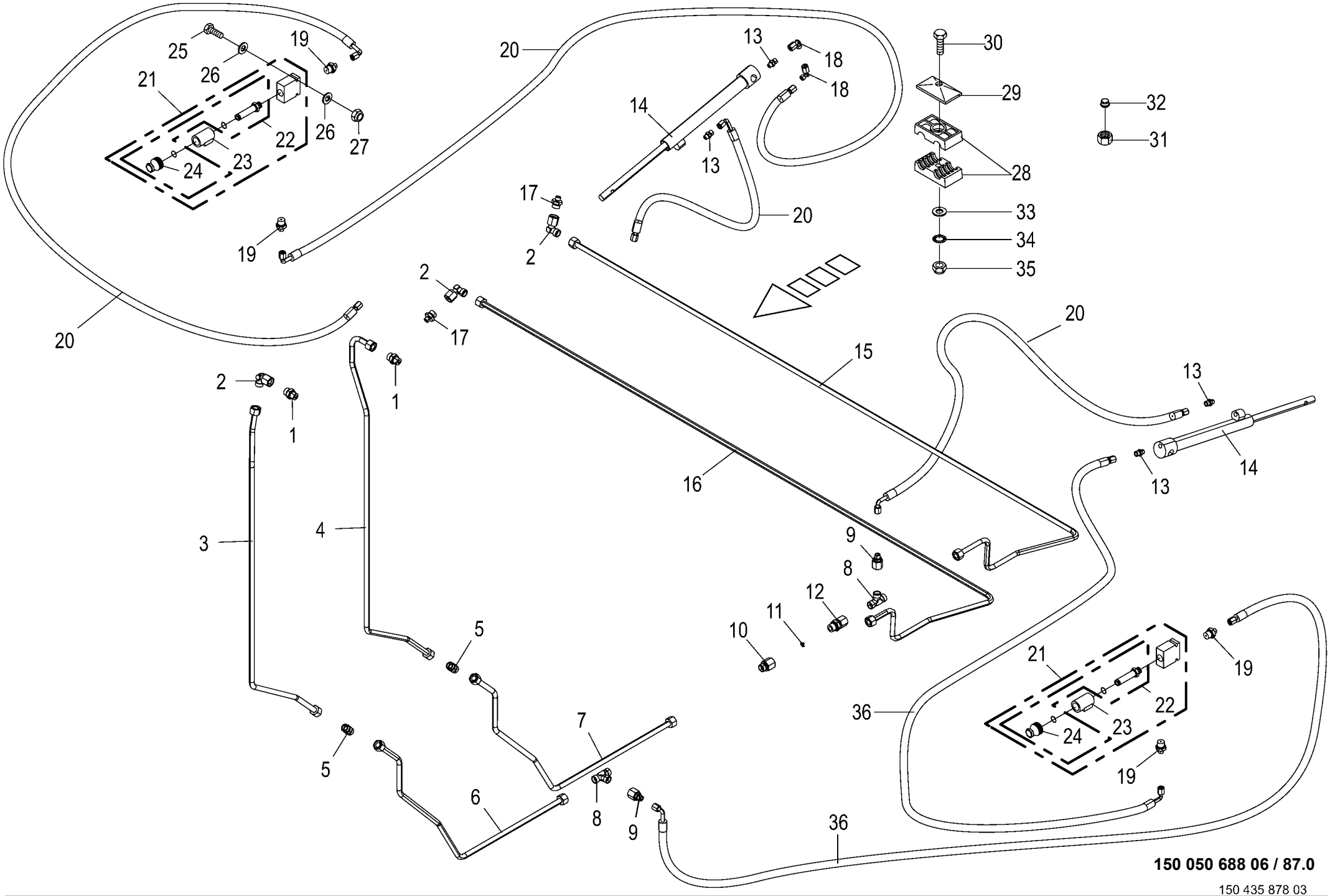

150 050 688 06 / 87.0

150 435 878 03

Hydraulik Folienschneidarm
Hydraulics film cutting arm
Système hydraulique bras de coupe du film

1026400 -

150 050 688 06

150 435 878 3 **87.0**

Pos.	ID-Nr.	Benennung	Description	Description	Masch.-Nr-	CF 155 XC Xt						Bemerkung/Remarks/Remarque
1	00 921 060 2	Einschraubstutzen	Male connector	Raccord filet		x						L 12 MB
2	00 921 067 1	Winkelstutzen	Angle lug	Jarret tubulure		x						M 18 X 1,5
3	20 066 979 0	Hyd.-Leitung 12 x 1,5 x 1196 4 Bögen	Hydraulic line 12 x 1,5 x 1196	Conduite hydraulique 12 x 1,5 x 1196		x						
4	20 066 981 0	Hyd.-Leitung 12 x 1,5 x 1298 5 Bögen	Hydraulic line 12 x 1,5 x 1298	Conduite hydraulique 12 x 1,5 x 1298		x						
5	00 921 054 1	Verbindungsstutzen	Connector	Raccord		x						M 18 X 1,5
6	20 066 977 0	Hyd.-Leitung 12 x 1,5 x 937 4 Bögen	Hydraulic line 12 x 1,5 x 937	Conduite hydraulique 12 x 1,5 x 937		x						
7	20 263 533 0	Hyd.-Leitung 12 x 1,5 x 977 4 Bögen	Hydraulic line 12 x 1,5 x 977	Conduite hydraulique 12 x 1,5 x 977		x						
8	00 921 054 1	Verbindungsstutzen	Connector	Raccord		x						M 18 X 1,5
9	00 921 083 1	Reduzier-Verschraubung	Reducer fitting	Réduction		x						M 18 X 1,5 / M 12 X 1,5
10	00 276 337 1	Drosselgehäuse	Ahrottle housing	Boîtier d' étranglement		x						M 18 X 1,5 / M 18 X 1,5
11	00 921 264 0	Drosselscheibe	Throttling disc	Disque d'etranglement		x						1/15,7 X 1
12	00 921 093 1	Einschraubstutzen	Male connector	Raccord filet		x						M 18 X 1,5
13	00 921 059 2	Einschraubstutzen	Male connector	Raccord filet		x						M 10 X 1 / M 12 X 1,5
14	27 018 470 0	Hyd-Zylinder DZ 16/25x176/335	Hydraulic cylinder DZ 16/ 25x176/335	Vérin hyd. DZ 16/25x176/335		x						
	00 919 956 0	Dichtungssatz	Sealing set	Jeu de joints		x						Dz 16/25
15	20 261 765 0	Hyd.-Leitung 12 x 1,5 x 2249 4 Bögen	Hydraulic line 12 x 1,5 x 2249	Conduite hydraulique 12 x 1,5 x 2249		x						
16	20 261 766 0	Hyd.-Leitung 12 x 1,5 x 2286 2 Bögen	Hydraulic line 12 x 1,5 x 2286	Conduite hydraulique 12 x 1,5 x 2286		x						
17	00 920 897 0	Reduzier-Verschraubung	Reducer fitting	Réduction		x						L 12 / 6
18	00 921 225 0	Winkelstutzen	Angle lug	Jarret tubulure		x						M 12 X 1,5
19	00 919 741 1	Einschraubstutzen	Male connector	Raccord filet		x						M 12 X 1,5 / R 3/8"
20	27 000 054 1	Hyd-Schlauch 1SN-K 6x500 DKOL	Hyd. hose 1SN-K 6x500 DKOL	Flex. hyd. 1SN-K 6x500 DKOL		x						
		DKOL90	DKOL90°	DKOL90°								
21	00 919 067 0	2/2-Wegeventil	2/2-Directional-control valve	2/2-Distributeur		x						
22	00 919 069 0	2/2-Wegeventil	2/2-Directional-control valve	2/2-Distributeur		x						12 V
23	00 919 070 0	Magnetspule	Solenoid coil	Bobine d'electro-aimant		x						lg.=40 ,12V
24	27 006 967 0	Nothandbetätigung	Emergency hand operation	Commande à main d'urgence		x						
25	00 901 412 1	6kt-Schraube	Hex head bolt	Boulon tête hex		x						M 6 X 50 -10.9
26	00 910 351 1	Scheibe	Washer	Rondelle		x						6,4 X 18 X 1,6
27	00 908 704 1	Sicherungsmutter	Locknut	Écrou hex		x						M 6
28	00 925 105 0	Rohrschelle -2 Hälften	Tube clamp -2 halves	Bride -2 moitiés		x						Bo.= 12/12
29	00 925 134 0	Deckplatte	Cover plate	Plaque de recouvrement		x						

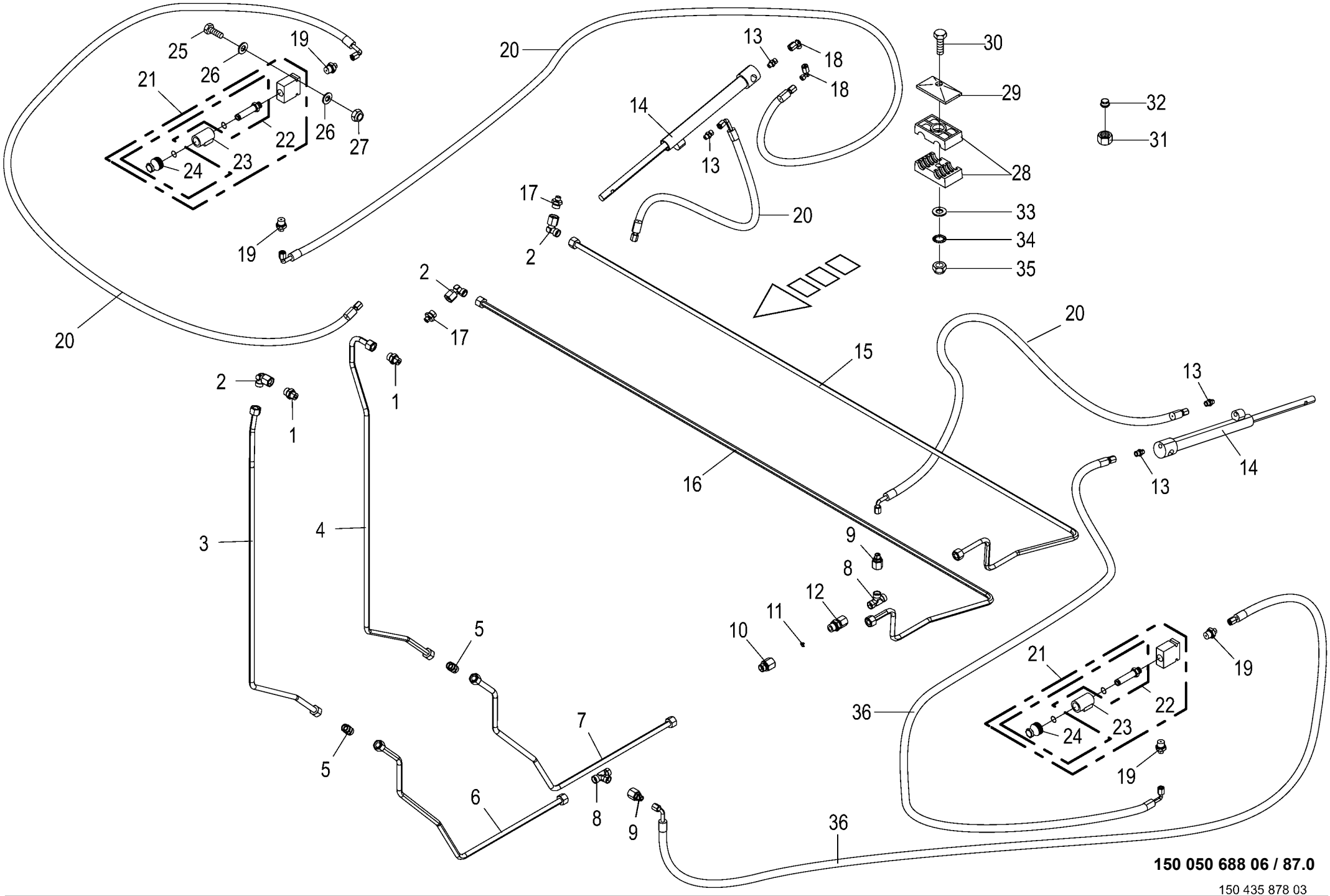

150 050 688 06 / 87.0

150 435 878 03

Hydraulik Folienschneidarm
Hydraulics film cutting arm
Système hydraulique bras de coupe du film

1026400 -

150 050 688 06

150 435 878 3 **87.0**

Pos.	ID-Nr.	Benennung	Description	Description	Masch.-Nr-	CF 155 XC Xt						Bemerkung/Remarks/Remarque
30	00 900 264 1	6kt-Schraube	Hex head bolt	Boulon tête hex		x						M 8 X 45
	90 000 198 0	6kt-Schraube	Hex head bolt	Boulon tête hex		x						M 8 X 90
31	00 921 206 0	Überwurfmutter	Nozzle disc cap	Écrou de buse-pastille		x						AL 12
32	00 921 046 1	Schneidring	Cutting ring	Baque coupante		x						L 12
33	00 910 603 0	Scheibe	Washer	Rondelle		x						8,4 X 24 X 2
34	00 909 908 1	Sperrkantscheibe	Detent edged washer	Disque à bord d'arrêt		x						SKM 8
35	00 908 706 0	Sicherungsmutter	Locknut	Écrou hex		x						M 8
36	27 012 676 1	Hyd-Schlauch 1SN-K 6x550 DKOL	Hydraulic hose 1SN-K 6x550	Flexible hydraulique 1SN-K 6x550		x						
		DKOL90										

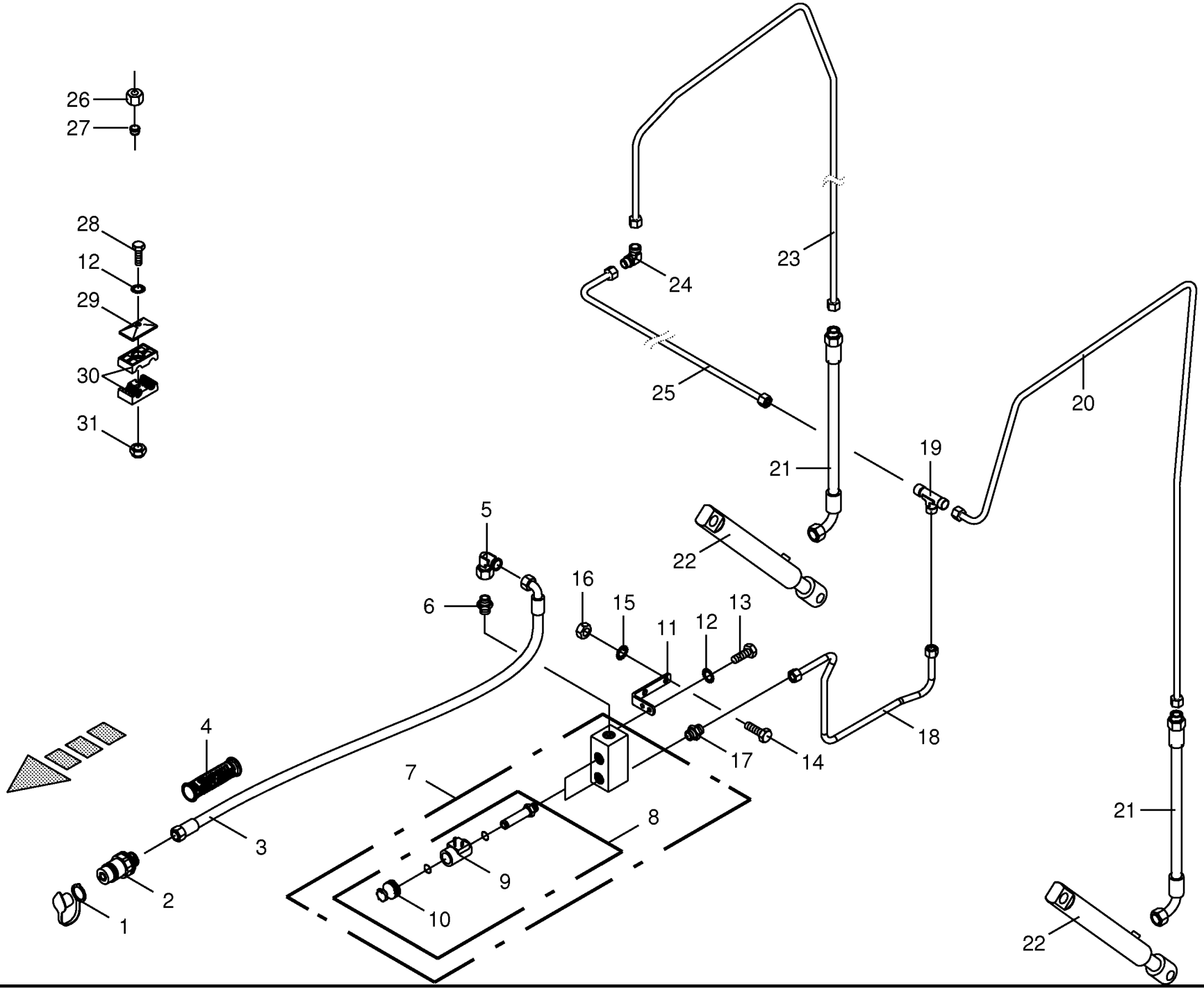

150 050 688 06 / 88.0

150 404 900 02

Hydraulik Schneidwerk
Hydraulics cutting unit
Système hydraulique mécanisme de coupe

1026400 -

150 050 688 06

150 404 900 2 **88.0**

Pos.	ID-Nr.	Benennung	Description	Description	Masch.-Nr-	CF 155 XC Xt						Bemerkung/Remarks/Remarque
1	00 921 265 1	Staubmuffe -gelb	Dust cap -yellow	Manchon anti-poussiere -jaune		x						
2	00 921 145 0	Kupplungsstecker	Connector plug	Fiche de jonction		x						M 18 X 1,5
3	27 009 855 0	Hochdruckschlauchleitung	High pressure hose line	Conduite de tuyau haute pression		x						Lg.= 3900
4	27 013 869 0	Griffhälften+Beschrift-Satz	Handle halves + labelling set	Moitié de poignée de DPR + Jeu		x						
		NW06/10	NW06/10	inscript.								
	27 013 868 0	Hydr-Schlauchbeschriftung (Satz für ET)	Labelling kit hydraulic hose 40numbers	Jeu inscrip. du tuyau flex. hydr 40chif.		x						
5	00 921 067 1	Winkelstutzen	Angle lug	Jarret tubulure		x						M 18 X 1,5
6	00 920 901 1	Einschraubstutzen	Male connector	Raccord filet		x						M 18 X 1,5
7	00 919 001 0	Steuerblock	Control bloc	Bloc de commande		x						
8	00 919 022 0	2-Wege-Sitzventil	2-way seated valve	Clapet à siège 2 voies		x						
9	00 919 070 0	Magnetspule	Solenoid coil	Bobine d'electro-aimant		x						lg.=40 ,12V
10	27 006 967 0	Nothandbetätigung	Emergency hand operation	Commande à main d'urgence		x						
11	00 292 962 0	Halter	Support	Cadre support		x						
12	00 909 908 1	Sperrkantscheibe	Detent edged washer	Disque à bord d'arrêt		x						SKM 8
13	00 900 614 0	6kt-Schraube	Hex head bolt	Boulon tête hex		x						M 8 X 20
14	00 900 636 0	6kt-Schraube	Hex head bolt	Boulon tête hex		x						M 10 X 25
15	00 909 909 1	Sperrkantscheibe	Detent edged washer	Disque à bord d'arrêt		x						SKM 10
16	00 908 212 0	6kt-Mutter	Hex nut	Écrou hex		x						M 10
17	00 921 060 2	Einschraubstutzen	Male connector	Raccord filet		x						L 12 MB
18	20 069 785 0	Hyd.-Leitung 12 x 1,5 x 706 5 Bögen	Hydraulic line 12 x 1,5 x 706	Conduite hydraulique 12 x 1,5 x 706		x						
19	00 921 071 1	T-Stutzen	T connector	Raccord T réglable		x						L 12
20	20 069 361 0	Hyd.-Leitung 12 x 1,5 x 1840 5 Bögen	Hydraulic line 12 x 1,5 x 1840	Conduite hydraulique 12 x 1,5 x 1840		x						
21	00 919 873 0	Hochdruckschlauchleitung	High pressure hose line	Conduite de tuyau haute pression		x						Lg.= 470
22	27 002 455 0	Hydraulikzylinder	Hydraulic cylinder	Vérin hydraulique		x						Zz 25/40 X 165/455
	00 918 825 0	Dichtungssatz	Sealing set	Jeu de joints		x						Zz 25/40
23	00 293 794 0	Hydraulikleitung -inkl. Überwurfmutter, Schneidring	Hydraulic line -incl. nozzle disc cap, cutting ring	Ligne hydraulique -incl. écrou de buse-pastille, baque coupante		x						12 X 1,5
24	00 921 066 1	Winkel-Verbindungsstutzen	Elbow union	Raccord coude		x						L 12
25	00 293 768 0	Hydraulikleitung -inkl. Überwurfmutter, Schneidring	Hydraulic line -incl. nozzle disc cap, cutting ring	Ligne hydraulique -incl. écrou de buse-pastille, baque coupante		x						12 X 1,5
26	00 921 206 0	Überwurfmutter	Nozzle disc cap	Écrou de buse-pastille		x						AL 12
27	00 921 046 1	Schneidring	Cutting ring	Baque coupante		x						L 12
28	00 901 423 0	6kt-Schraube	Hex head bolt	Boulon tête hex		x						M 8 X 50
29	00 925 134 0	Deckplatte	Cover plate	Plaque de recouvrement		x						
30	00 925 105 0	Rohrschelle -2 Hälften	Tube clamp -2 halves	Bride -2 moitiés		x						Bo.= 12/12

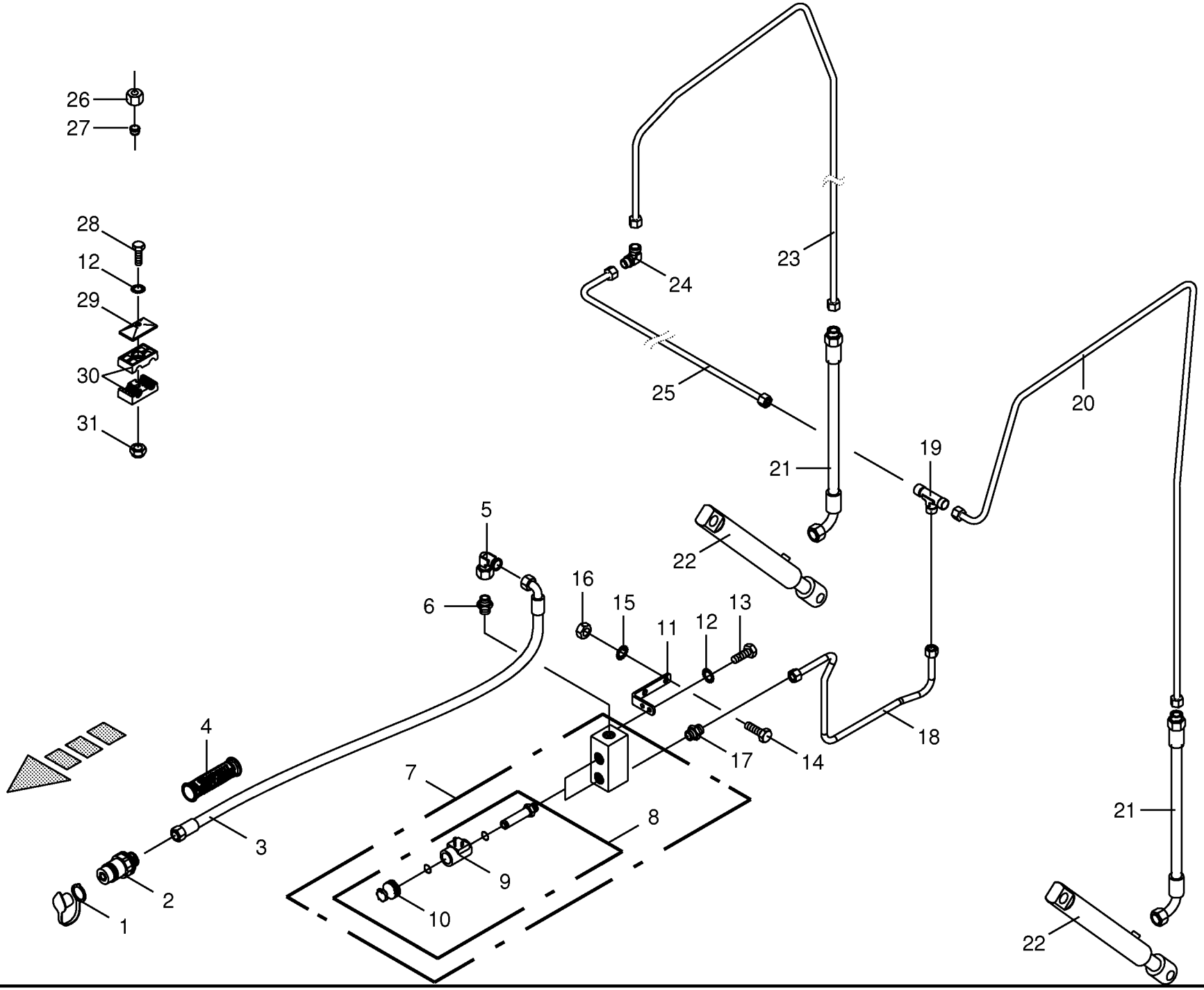

150 050 688 06 / 88.0

150 404 900 02

Hydraulik Schneidwerk Hydraulics cutting unit Système hydraulique mécanisme de coupe					1026400 -	CF 155 XC Xt						150 050 688 06 150 404 900 2 88.0
Pos.	ID-Nr.	Benennung	Description	Description	Masch.-Nr-							Bemerkung/Remarks/Remarque
31	00 908 706 0	Sicherungsmutter	Locknut	Écrou hex		x						M 8

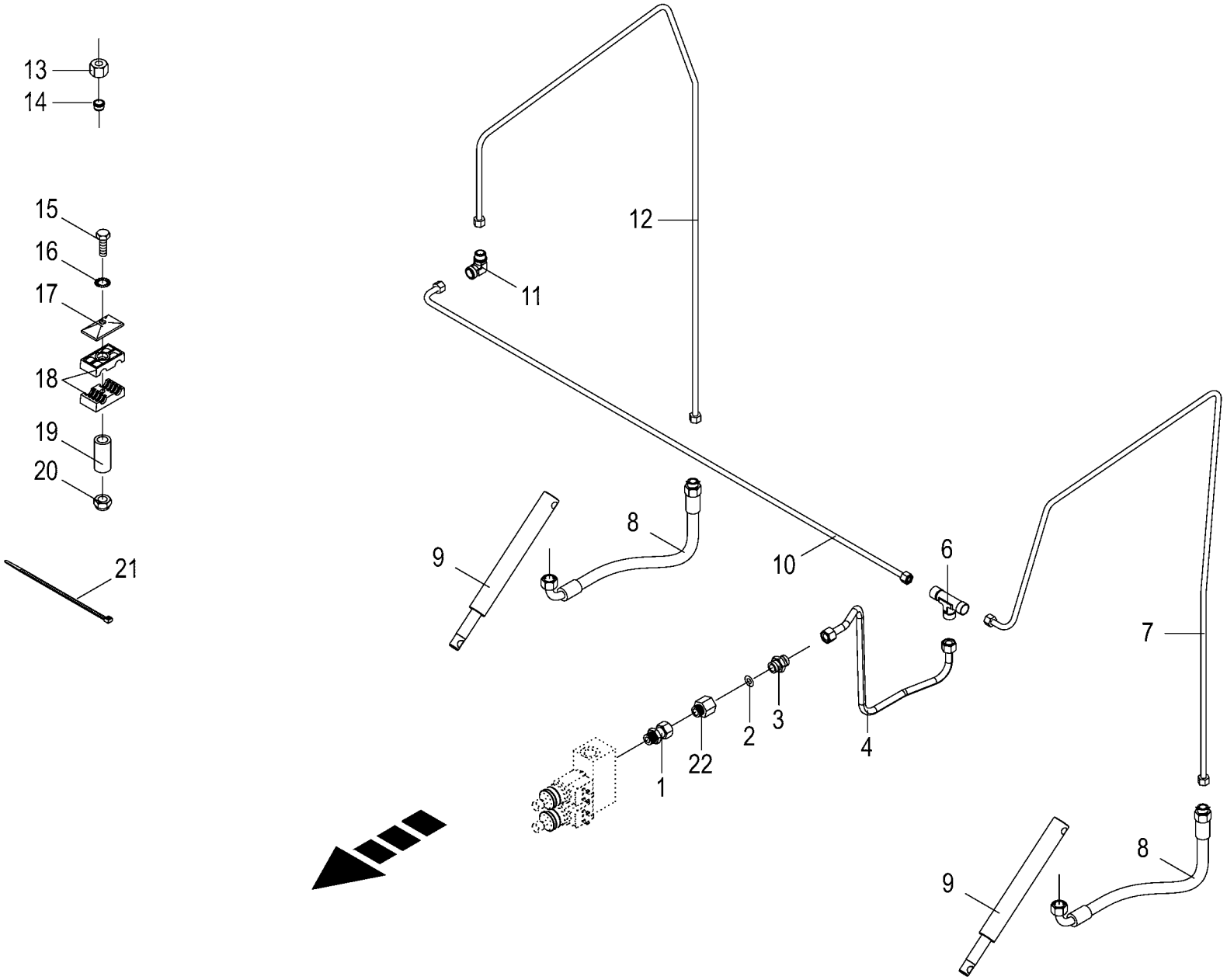

150 050 688 06 / 89.0

150 404 901 02

Hydraulik - Pick-up
Hydraulic - pick-up lift
Relevage hydraulique - du pick-up

1026400 -

150 050 688 06

150 404 901 2 **89.0**

Pos.	ID-Nr.	Benennung	Description	Description	Masch.-Nr-	CF 155 XC Xt						Bemerkung/Remarks/Remarque
1	00 921 204 0	Einschraubstutzen	Male connector	Raccord filet		x						L 12
2	00 921 264 0	Drosselscheibe	Throttling disc	Disque d'etranglement		x						1/15,7 X 1
3	00 920 901 1	Einschraubstutzen	Male connector	Raccord filet		x						M 18 X 1,5
4	20 263 633 0	Hyd.-Leitung 12 x 1,5 x 625 5	Hydraulic line 12 x 1,5 x 625	Conduite hydraulique 12 x 1,5 x		x						
		Bögen		625								
6	00 921 071 1	T-Stutzen	T connector	Raccord T réglable		x						L 12
7	20 061 480 0	Hydraulikleitung -inkl.	Hydraulic line -incl. nozzle disc	Ligne hydraulique -incl. écrou de		x						12 X 1,5
		Überwurfmutter, Schneidring	cap, cutting ring	buse-pastille, baque coupante								
8	00 921 003 1	Hochdruckschlauchleitung	High pressure hose line	Conduite de tuyau haute pression		x						Lg.= 620
9	20 065 734 0	Hydraulikzylinder	Hydraulic cylinder	Vérin hydraulique		x						Ez 25/30 X 210/350
	27 001 531 0	Dichtungssatz	Sealing set	Jeu de joints		x						Ez 25/30
10	00 293 614 0	Hydraulikleitung -inkl.	Hydraulic line -incl. nozzle disc	Ligne hydraulique -incl. écrou de		x						12 X 1,5
		Überwurfmutter, Schneidring	cap, cutting ring	buse-pastille, baque coupante								
11	00 921 066 1	Winkel-Verbindungsstutzen	Elbow union	Raccord coude		x						L 12
12	00 293 792 0	Hydraulikleitung -inkl.	Hydraulic line -incl. nozzle disc	Ligne hydraulique -incl. écrou de		x						12 X 1,5
		Überwurfmutter, Schneidring	cap, cutting ring	buse-pastille, baque coupante								
13	00 921 206 0	Überwurfmutter	Nozzle disc cap	Écrou de buse-pastille		x						AL 12
14	00 921 046 1	Schneidring	Cutting ring	Baque coupante		x						L 12
15	00 901 423 0	6kt-Schraube	Hex head bolt	Boulon tête hex		x						M 8 X 50
	00 901 046 1	6kt-Schraube	Hex head bolt	Boulon tête hex		x						M 8 X 55
	00 901 008 1	6kt-Schraube	Hex head bolt	Boulon tête hex		x						M 8 X 80
	00 901 054 2	6kt-Schraube	Hex head bolt	Boulon tête hex		x						M 8 X 100
16	00 909 908 1	Sperrkantscheibe	Detent edged washer	Disque à bord d'arrêt		x						SKM 8
17	00 925 134 0	Deckplatte	Cover plate	Plaque de recouvrement		x						
18	00 925 105 0	Rohrschelle -2 Hälften	Tube clamp -2 halves	Bride -2 moitiés		x						Bo.= 12/12
19	20 061 676 0	Hülse	Bushing	Douille		x						9 X 12 X 40
20	00 908 706 0	Sicherungsmutter	Locknut	Écrou hex		x						M 8
21	00 922 671 1	Kabelbinder	Cable band	Collier de serrage		x						Lg.= 300
22	00 276 337 1	Drosselgehäuse	Ahrottle housing	Boîtier d' étranglement		x						M 18 X 1,5 / M 18 X 1,5

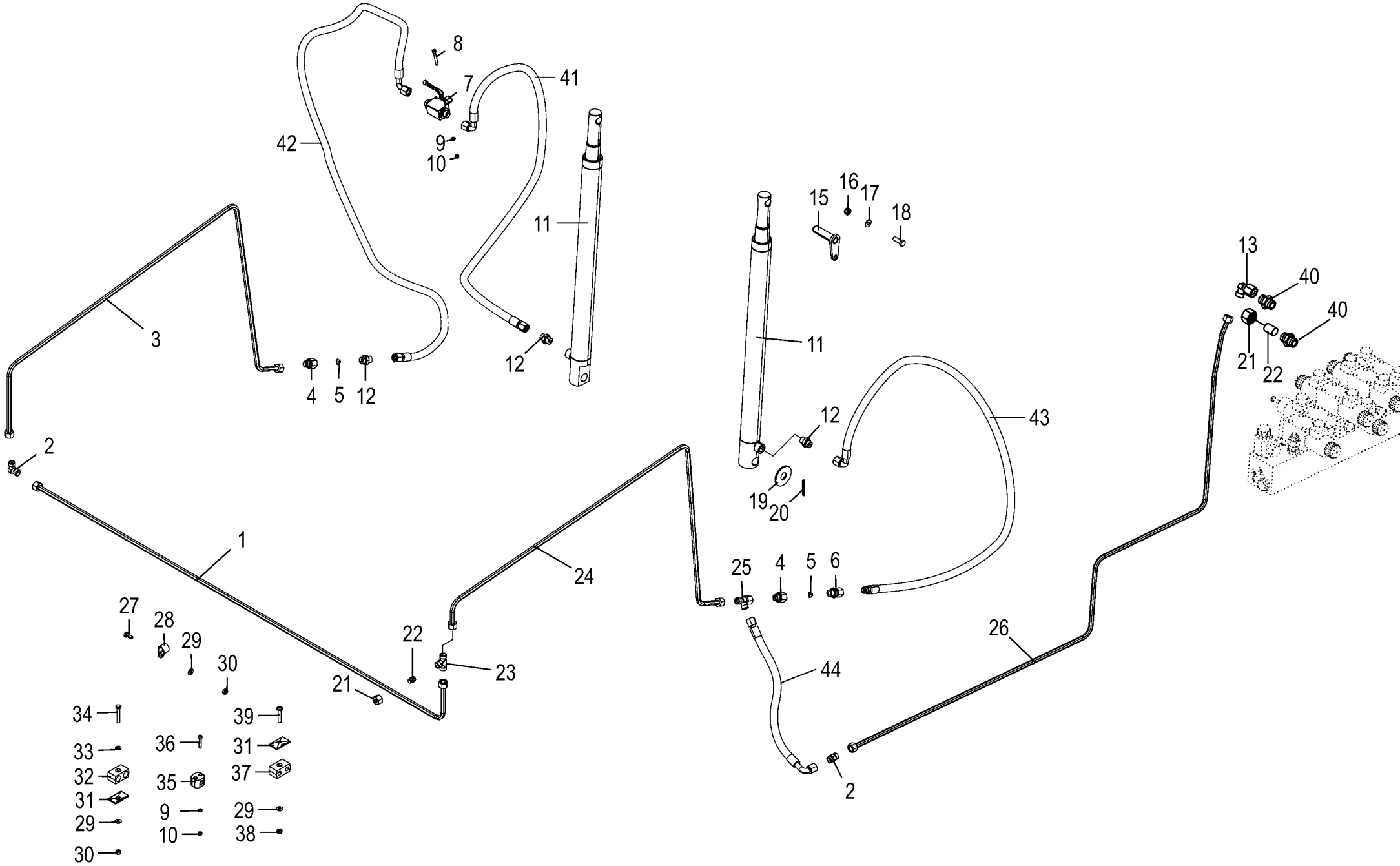

150 050 688 06 / 90.0

150 406 963 07

Hydraulik - Heckklappe
Hydraulics - Tailgate
Système hydraulique - Trappe arrière

1026400 -

150 050 688 06

150 406 963 7 **90.0**

Pos.	ID-Nr.	Benennung	Description	Description	Masch.-Nr-	CF 155 XC Xt						Bemerkung/Remarks/Remarque
1	00 293 601 0	Hydraulikleitung -inkl. Überwurfmutter, Schneidring	Hydraulic line -incl. nozzle disc cap, cutting ring	Ligne hydraulique -incl. écrou de buse-pastille, baque coupante		x						12 X 1,5
2	00 921 054 1	Verbindungsstutzen	Connector	Raccord		x						M 18 X 1,5
3	00 293 606 0	Hydraulikleitung -inkl. Überwurfmutter, Schneidring	Hydraulic line -incl. nozzle disc cap, cutting ring	Ligne hydraulique -incl. écrou de buse-pastille, baque coupante		x						1,5 X 12
4	00 276 337 1	Drosselgehäuse	Ahrottle housing	Boîtier d' étranglement		x						M 18 X 1,5 / M 18 X 1,5
5	27 020 708 0	Drosselscheibe eins. fest 1,8 15,7x18,7	Throttle disc one-s. fixed	Rondelle d'étranglement unilat fixe		x						
6	00 921 093 1	Einschraubstutzen	Male connector	Raccord filet		x						M 18 X 1,5
7	27 014 326 0	Kugelhahn -12L-13 2-Wege	Ball valve -12L-13 two-way	Robinet à bille -12L-13 à deux voies		x						
8	00 903 052 0	Zylinderschraube	Allen screw	Vis tête cylindrique		x						M 6 X 50
9	00 910 411 1	Scheibe	Washer	Rondelle		x						6,4 X 12,5 X 1,6
10	00 908 704 1	Sicherungsmutter	Locknut	Écrou hex		x						M 6
11	27 019 810 1	Hyd-Zylinder EZ 40x550/845	Hydraulic cylinder EZ 40x550/ 845	Vérin hydraulique EZ 40x550/ 845		x						
	27 021 033 0	Dichtungssatz EZ40/45	Gasket set EZ40/45	Jeu de joints EZ40/45		x						
	00 934 910 0	Lagerbuchse	Bearing bush	Coussinet		x						20 X 23 X 30
	90 002 373 0	Sprengring 42 x 3,5	Snap ring 42 x 3,5	Circlip 42 x 3,5		x						
12	00 920 901 1	Einschraubstutzen	Male connector	Raccord filet		x						M 18 X 1,5
15	20 260 162 1	Bolzen	Bolt	Boulon		x						
16	00 908 758 0	Sicherungsmutter	Locknut	Écrou hex		x						M 10
17	00 909 909 1	Sperrkantscheibe	Detent edged washer	Disque à bord d'arrêt		x						SKM 10
18	00 900 637 0	6kt-Schraube	Hex head bolt	Boulon tête hex		x						M 10 X 30
19	00 910 514 1	Scheibe	Washer	Rondelle		x						26 X 44 X 4
20	00 912 646 2	Spannstift	Roll pin	Goupille de serrage		x						6 X 50
21	00 910 331 0	Scheibe	Washer	Rondelle		x						21 X 60 X 4
22	00 919 300 0	Verschlusskegel mit O-Ring	Locking cone w. O-ring	Cône de verouillage av.joint t		x						L 12
23	00 921 071 1	T-Stutzen	T connector	Raccord T réglable		x						L 12
24	00 293 605 0	Hydraulikleitung -inkl. Überwurfmutter, Schneidring	Hydraulic line -incl. nozzle disc cap, cutting ring	Ligne hydraulique -incl. écrou de buse-pastille, baque coupante		x						1,5 X 12
25	00 921 079 1	L-Stutzen	Adjustable L connection	Raccord L réglable		x						L 12
26	20 262 080 0	Hyd.-Leitung 12 x 1,5 x 2030 5 Bögen	Hydraulic line 12 x 1,5 x 2030	Conduite hydraulique 12 x 1,5 x 2030		x						
27	00 900 614 0	6kt-Schraube	Hex head bolt	Boulon tête hex		x						M 8 X 20
28	00 924 061 0	Rohrschelle mit Gummiprofil	Tube clip w. rubber	Bride		x						Rd. 20
29	00 909 908 1	Sperrkantscheibe	Detent edged washer	Disque à bord d'arrêt		x						SKM 8
30	00 908 706 0	Sicherungsmutter	Locknut	Écrou hex		x						M 8
31	00 925 134 0	Deckplatte	Cover plate	Plaque de recouvrement		x						

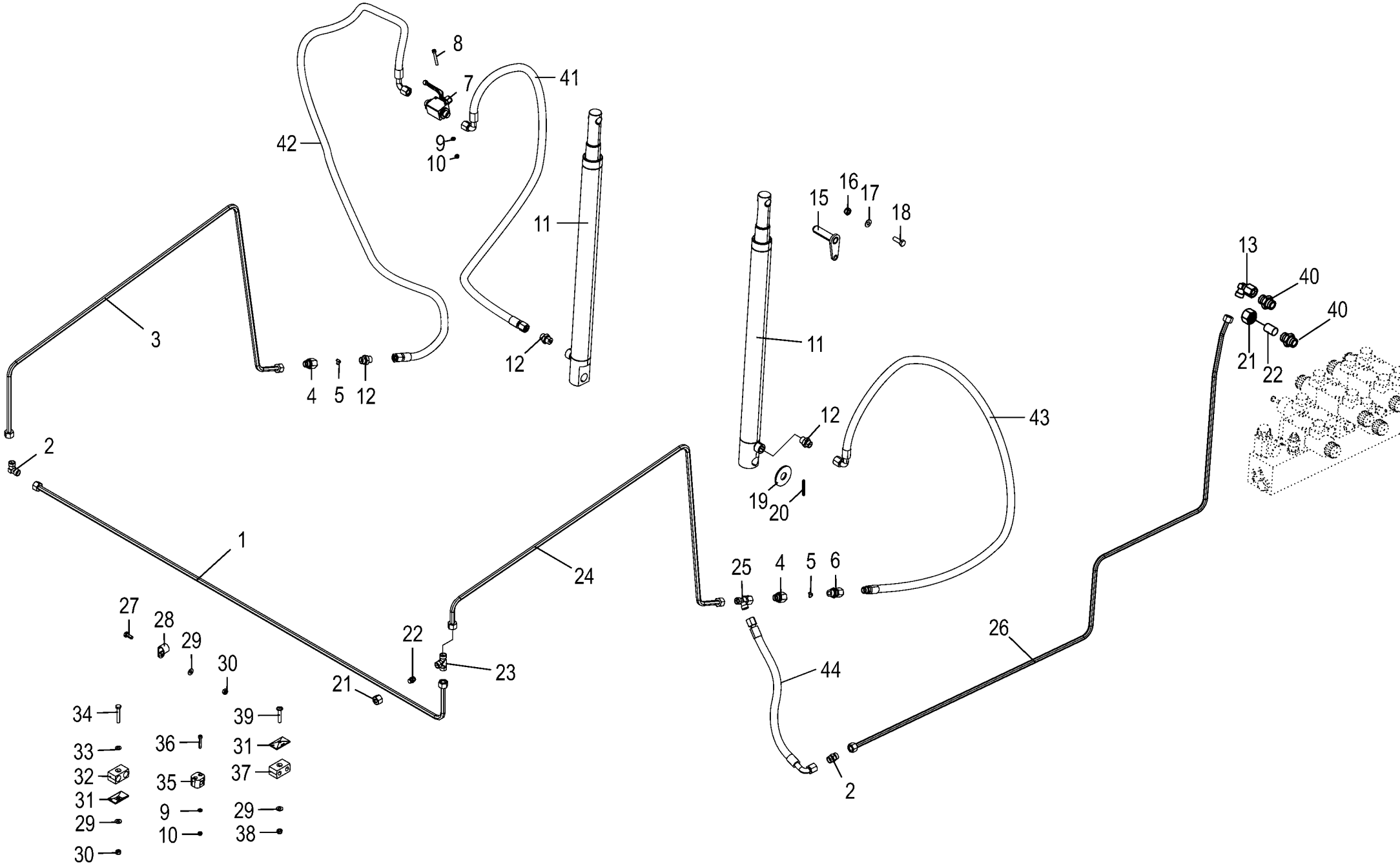

150 050 688 06 / 90.0

150 406 963 07

Hydraulik - Heckklappe
Hydraulics - Tailgate
Système hydraulique - Trappe arrière

1026400 -

150 050 688 06

150 406 963 7 **90.0**

Pos.	ID-Nr.	Benennung	Description	Description	Masch.-Nr-	CF 155 XC Xt						Bemerkung/Remarks/Remarque
32	00 925 155 0	Rohrschelle -2 Hälften	Tube clamp -2 halves	Bride -2 moitiés		x						Bo.= 18/18
33	00 910 413 0	Scheibe	Washer	Rondelle		x						8,4 X 17 X 1,6
34	00 901 423 0	6kt-Schraube	Hex head bolt	Boulon tête hex		x						M 8 X 50
35	00 925 107 1	Rohrschelle -2 Hälften	Tube clamp -2 halves	Bride -2 moitiés		x						Bo.= 12
36	90 001 350 0	Zylinderschraube	Allen screw	Vis tête cylindrique		x						M 6 X 35
37	00 925 105 0	Rohrschelle -2 Hälften	Tube clamp -2 halves	Bride -2 moitiés		x						Bo.= 12/12
38	00 908 706 0	Sicherungsmutter	Locknut	Écrou hex		x						M 8
39	90 001 251 0	Linsenflan-schr.I-6kt M8x45 ZnNi	Oval-flange screw hexag socket	Vis à brides à tête bom 6 p cr		x						
			M8x45	M8x45								
40	00 921 060 2	Einschraubstutzen	Male connector	Raccord filet		x						L 12 MB
41	27 014 489 0	Hyd-Schlauch 2SN 10x2200 DKOL DKOL90	Hyd. hose 2 SN 10x2200 DKOL DKOL90°	Tuyau flex.hyd.2 SN 10x2200 DKOL DKOL90°		x						
42	00 920 032 0	Hochdruckschlauchleitung	High pressure hose line	Conduite de tuyau haute pression		x						Lg.= 2500
43	00 921 003 1	Hochdruckschlauchleitung	High pressure hose line	Conduite de tuyau haute pression		x						Lg.= 620
44	00 920 061 1	Hochdruckschlauchleitung	High pressure hose line	Conduite de tuyau haute pression		x						Lg.= 850

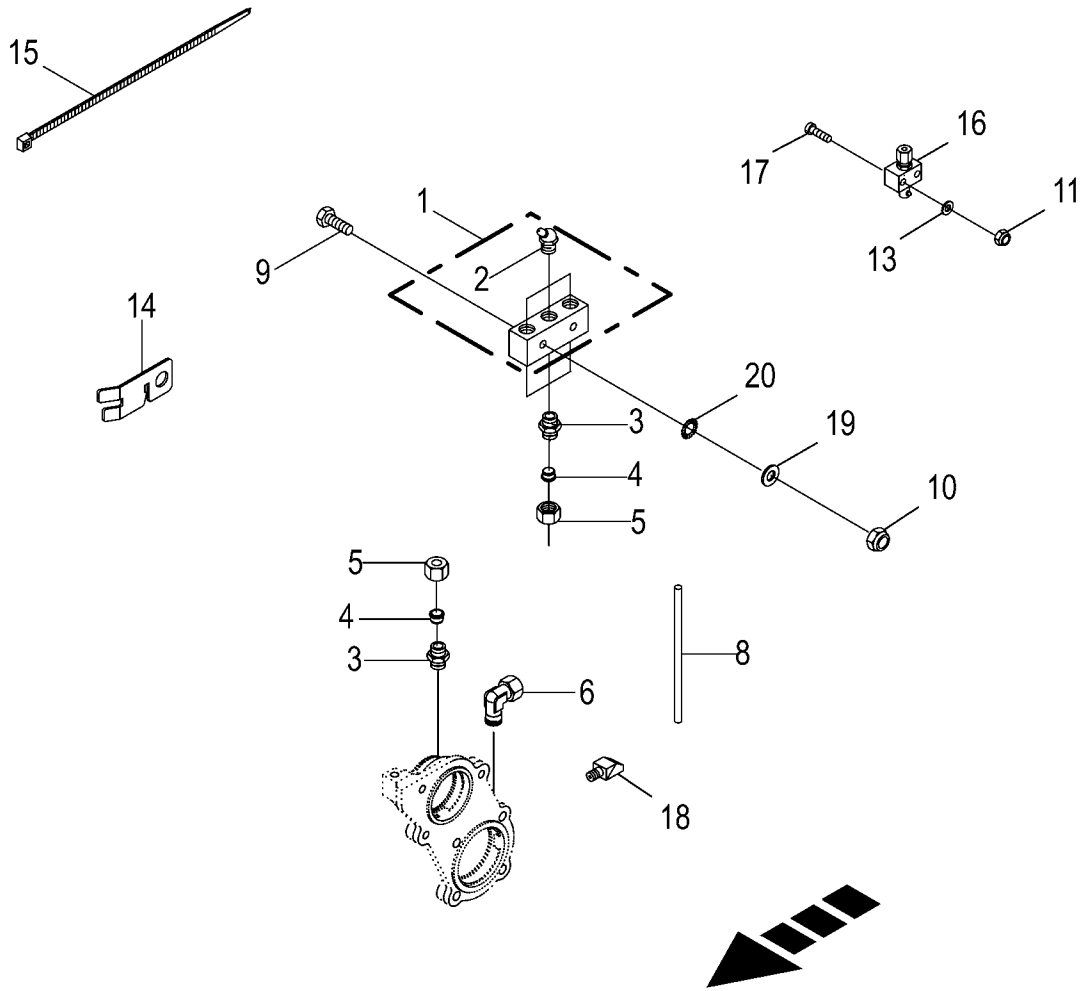
15
16
17
11
1
13
9
2
14
20
3
19
4
10
5
5
4
3
8
6
18

Zentralschmierung - Fett
Central lubrication system - grease
Système de lubrification central-graisse

1026400 -

150 050 688 06

150 434 162 6 **91.0**

Pos.	ID-Nr.	Benennung	Description	Description	Masch.-Nr-	CF155XCXt						Bemerkung/Remarks/Remarque
1	00 920 963 1	Leiste -inkl. Schmiernippel	Strip -incl. grease nipple	Barette -incl. graisseur		3						
2	00 919 106 0	Kegelschmiernippel	Grease niple	Graisseur à cone		x						BM 8 X 1
3	00 920 920 1	Einschraubstutzen	Male connector	Raccord filet		x						LL M 8 X 1 Keg.
	00 920 800 0	Einschraubstutzen	Male connector	Raccord filet		x						LL M 6 X 1
4	00 920 916 0	Schneidring	Cutting ring	Baque coupante		x						LL 6
5	00 920 905 0	Überwurfmutter	Nozzle disc cap	Écrou de buse-pastille		x						ALL 6
6	00 920 921 1	Winkel-Verbindungsstutzen	Elbow union	Raccord coude		2						LL M 8 X 1 Keg.
8	00 938 933 0	Kunststoffrohr mit Fett gefüllt	Plastic tube filled with grease	Tube plastique farci avec graisse		x						6 X 1,5
		-Id.-Nr.= 1m	-Id.-no.= 1m	-Id.-no.= 1m								
9	90 002 604 0	6kt-Schraube M6 x 80	Hexagon head screw M6 x 80	Vis six pans M6 x 80		x						
10	00 908 704 1	Sicherungsmutter	Locknut	Écrou hex		x						M 6
11	00 908 702 0	Sicherungsmutter	Locknut	Écrou hex		x						M 5
13	00 910 500 1	Scheibe	Washer	Rondelle		x						5,3 X 10 X 1
14	20 061 612 1	Kabelhalter	Cable support	Support de câbles		3						
15	00 922 671 1	Kabelbinder	Cable band	Collier de serrage		x						Lg.= 300
	00 922 672 2	Kabelbinder	Cable band	Collier de serrage		x						Lg.= 450
16	00 290 065 1	Nippelblok	Nipple block	Bloc de graisseurs		4						
17	90 002 611 0	6kt-Schraube M5 x 35	Hexagon head screw M5 x 35	Vis six pans M5 x 35		x						
18	90 000 131 0	Einschraubnippel	Screw-in nipple	Raccord de graissage vissé		x						M 6 X 1
	00 940 097 0	Einschraubnippel	Screw-in nipple	Raccord de graissage vissé		x						M 8 X 1
19	00 910 411 1	Scheibe	Washer	Rondelle		x						6,4 X 12,5 X 1,6
20	90 001 380 0	Sperrkantscheibe	Detent edged washer	Disque à bord d'arrêt		x						SKZ 6

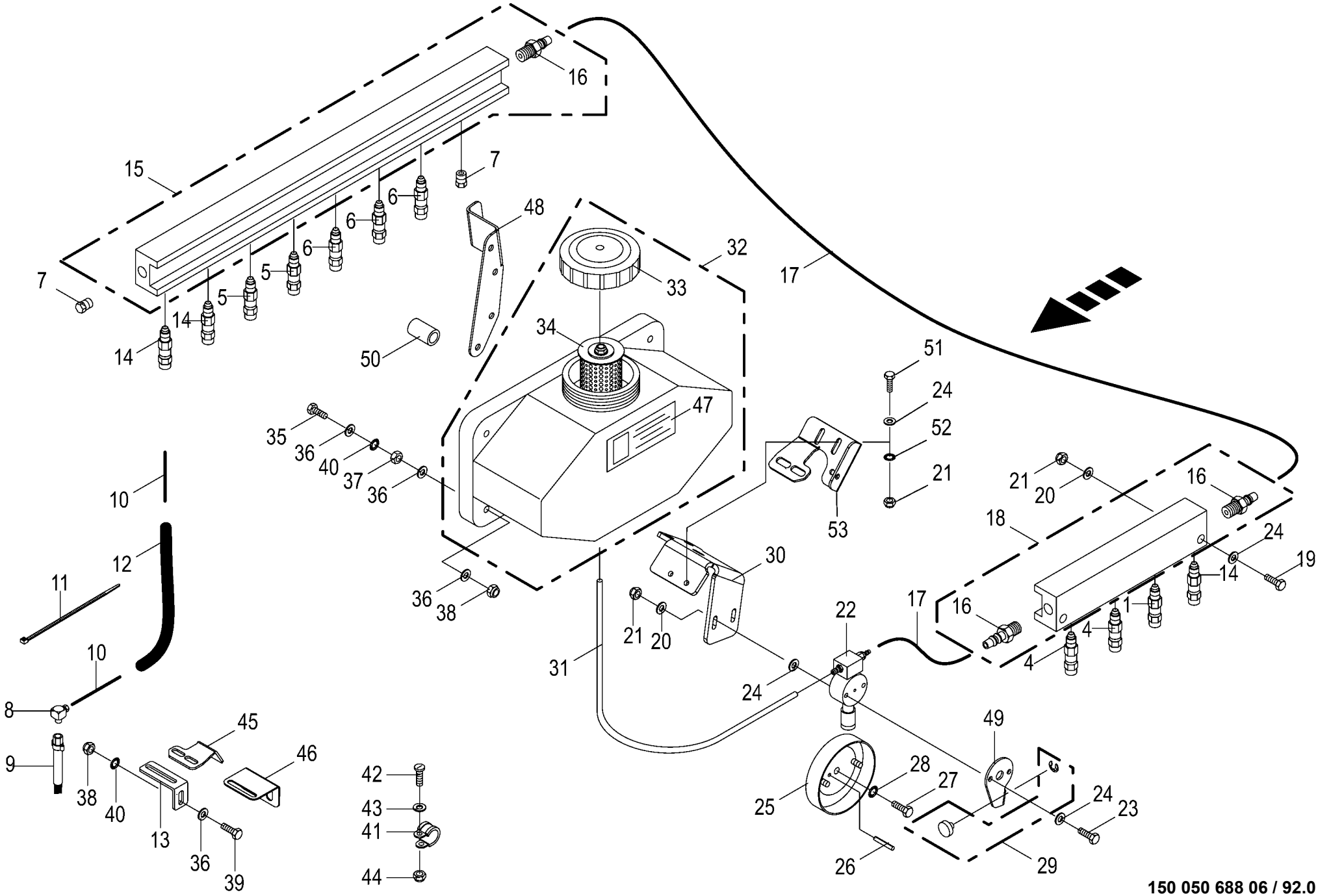

150 050 688 06 / 92.0

150 404 928 07

Zentralschmierung - Öl
Central lubrication system - oil
Système de lubrification central - huile

1026400 -

150 050 688 06

150 404 928 7 **92.0**

Pos.	ID-Nr.	Benennung	Description	Description	Masch.-Nr-	CF155XCXt						Bemerkung/Remarks/Remarque
1	27 021 088 1	Düse Ölschmierung SMU4	Nozzle for oil lubrication SMU4	Buse cpl. SMU4		x						
4	27 021 089 1	Düse Ölschmierung SMU5	Nozzle cpl. G4 UNF 5/16" Masterlube	Buse cpl. SMU5		x						
5	27 021 090 1	Düse Ölschmierung SMU6	Nozzle cpl. G5 UNF 5/16" Masterlube	Buse cpl. SMU6		x						
6	27 021 956 1	Düse Ölschmierung SMU7	Nozzle for oil lubrication SMU7	Buse cpl. SMU7		x						
7	00 938 547 0	Blindstopfen	Blind plug	Plot de remplissage		x						
8	27 021 091 0	Einschraubwinkel UNF 5/16"	Angular connector UNF 5/16"	Coude fileté UNF 5/16" Masterlube		x						
9	00 938 534 0	Masterlube Pinselbürste	Masterlube Brush	Brosse		11						
10	00 938 892 1	Kunststoffrohr -Id.-Nr.= 1m	Plastic tube -Id.-no.= 1m	Tube plastique -Id.-no.= 1m		x						4 X 0.85
11	00 922 671 1	Kabelbinder	Cable band	Collier de serrage		x						Lg.= 300
	00 922 672 2	Kabelbinder	Cable band	Collier de serrage		x						Lg.= 450
12	00 938 540 0	Schlauch-Hülle -Id.-Nr.= 1m	Hose envelope -Id.-no.= 1m	Enveloppe de tuyau flexible - Id.-no.= 1m		x						12 X 1
13	20 061 580 1	Pinselbefestigung	brush fastener			x						
14	27 021 087 1	Düse Ölschmierung SMU3	Nozzle for oil lubrication SMU3	Buse cpl. SMU3		x						
15	00 938 531 0	Verteilerblock -8 fach	Distribution block -8 times	Bloc de distribution -8 fois		x						
16	00 940 198 1	Schlauchstutzen	Hose connector	Raccord d'haute		x						5/16"
17	00 938 539 0	Kunststoffrohr -Id.-Nr.= 1m	Plastic tube -Id.-no.= 1m	Tube plastique -Id.-no.= 1m		x						8 X 1,5
18	00 938 532 0	Verteilerblock -4 fach	Distribution block -4 times	Bloc de distribution -4 fois		x						
19	00 900 242 2	6kt-Schraube	Hex head bolt	Boulon tête hex		x						M 6 X 35
20	00 910 351 1	Scheibe	Washer	Rondelle		x						6,4 X 18 X 1,6
21	00 908 704 1	Sicherungsmutter	Locknut	Écrou hex		x						M 6
22	00 938 518 0	Öl-Pumpe	Oil pump	Pompe à huile		x						
23	00 900 244 0	6kt-Schraube	Hex head bolt	Boulon tête hex		x						M 6 X 50
24	00 910 411 1	Scheibe	Washer	Rondelle		x						6,4 X 12,5 X 1,6
25	00 938 544 0	Exzenterscheibe	Eccentric	Excentrique		x						
26	00 912 611 2	Spannstift	Roll pin	Goupille de serrage		x						5 X 26
27	00 900 637 0	6kt-Schraube	Hex head bolt	Boulon tête hex		x						M 10 X 30
28	00 909 909 1	Sperrkantscheibe	Detent edged washer	Disque à bord d'arrêt		x						SKM 10
29	00 938 519 0	Führungsknopf	Guide knob	Bouton de guidage		x						
30	20 069 006 0	Pumpenhalter	Pump support	Support de pompe		x						
31	00 938 537 0	Schlauch -Id.-Nr.= 1m	Hose -Id.-no.= 1m	Tuyau -Id.-no.= 1m		x						9 X 2
32	00 938 538 0	Ölvorratsbehälter	Oil reservoir	Reservoir d'huile		x						7 Ltr.
33	00 938 530 0	Deckel	Cover	Couvercle		x						
34	00 938 546 0	Filter	Filter	Filtre		x						
35	00 900 214 0	6kt-Schraube	Hex head bolt	Boulon tête hex		x						M 8 X 55

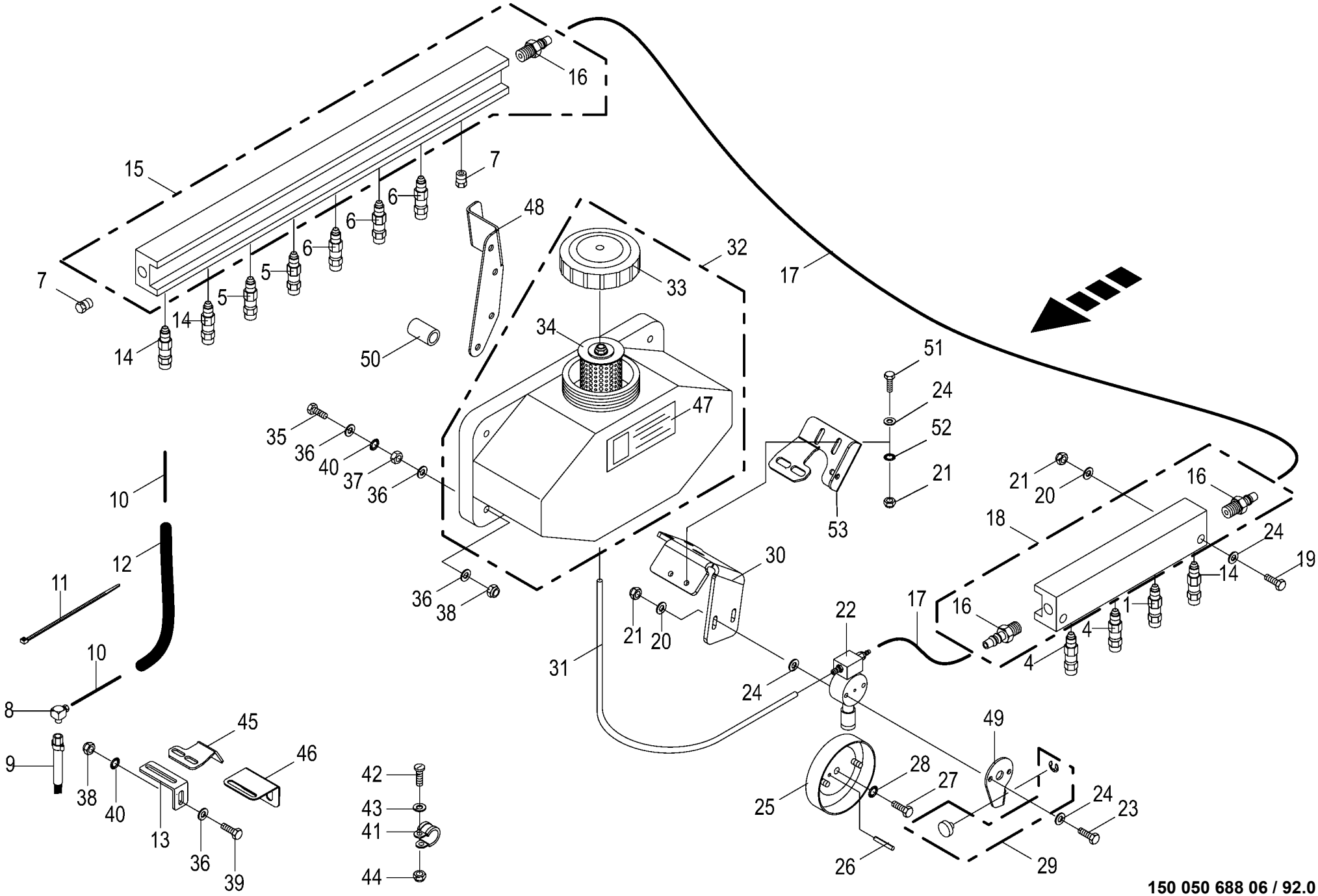

150 050 688 06 / 92.0

150 404 928 07

Zentralschmierung - Öl
Central lubrication system - oil
Système de lubrification central - huile

1026400 -

150 050 688 06

150 404 928 7 **92.0**

Pos.	ID-Nr.	Benennung	Description	Description	Masch.-Nr-	CF 155 XC Xt						Bemerkung/Remarks/Remarque
	00 900 359 0	6kt-Schraube	Hex head bolt	Boulon tête hex		x						M 8 X 85
36	00 910 603 0	Scheibe	Washer	Rondelle		x						8,4 X 24 X 2
37	00 908 210 0	6kt-Mutter	Hex nut	Écrou hex		x						M 8
38	00 908 706 0	Sicherungsmutter	Locknut	Écrou hex		x						M 8
39	00 900 614 0	6kt-Schraube	Hex head bolt	Boulon tête hex		x						M 8 X 20
	00 900 617 0	6kt-Schraube	Hex head bolt	Boulon tête hex		x						M 8 X 30
40	00 909 908 1	Sperrkantscheibe	Detent edged washer	Disque à bord d'arrêt		x						SKM 8
41	00 924 010 0	Rohrschelle mit Gummiprofil	Tube clip w. rubber	Bride		x						Rd. 12
42	00 903 745 0	Zylinderschraube	Allen screw	Vis tête cylindrique		x						M 5 X 16
43	00 910 500 1	Scheibe	Washer	Rondelle		x						5,3 X 10 X 1
44	00 908 207 1	6kt-Mutter	Hex nut	Écrou hex		x						M 5
45	20 066 713 0	Pinselbefestigung	Brush attachment	Fixation de pinceau		x						
46	20 067 197 2	Pinselhalter Starterwalze rechts		Pinselhalter Starterwalze re.		x						
47	00 942 218 0	Aufkleber	Label	Autocollant		x						
49	20 069 007 1	Haltelasche				x						
50	20 062 448 0	Buchse	Bushing	Douille		x						10,5 X 16 X 35
51	00 900 608 0	6kt-Schraube	Hex head bolt	Boulon tête hex		x						M 6 X 20
52	00 909 906 1	Sperrkantscheibe	Detent edged washer	Disque à bord d'arrêt		x						SKM 6
53	20 261 771 0	Pinselbefestigung	Brush fastening	Fixation du pinceau		x						

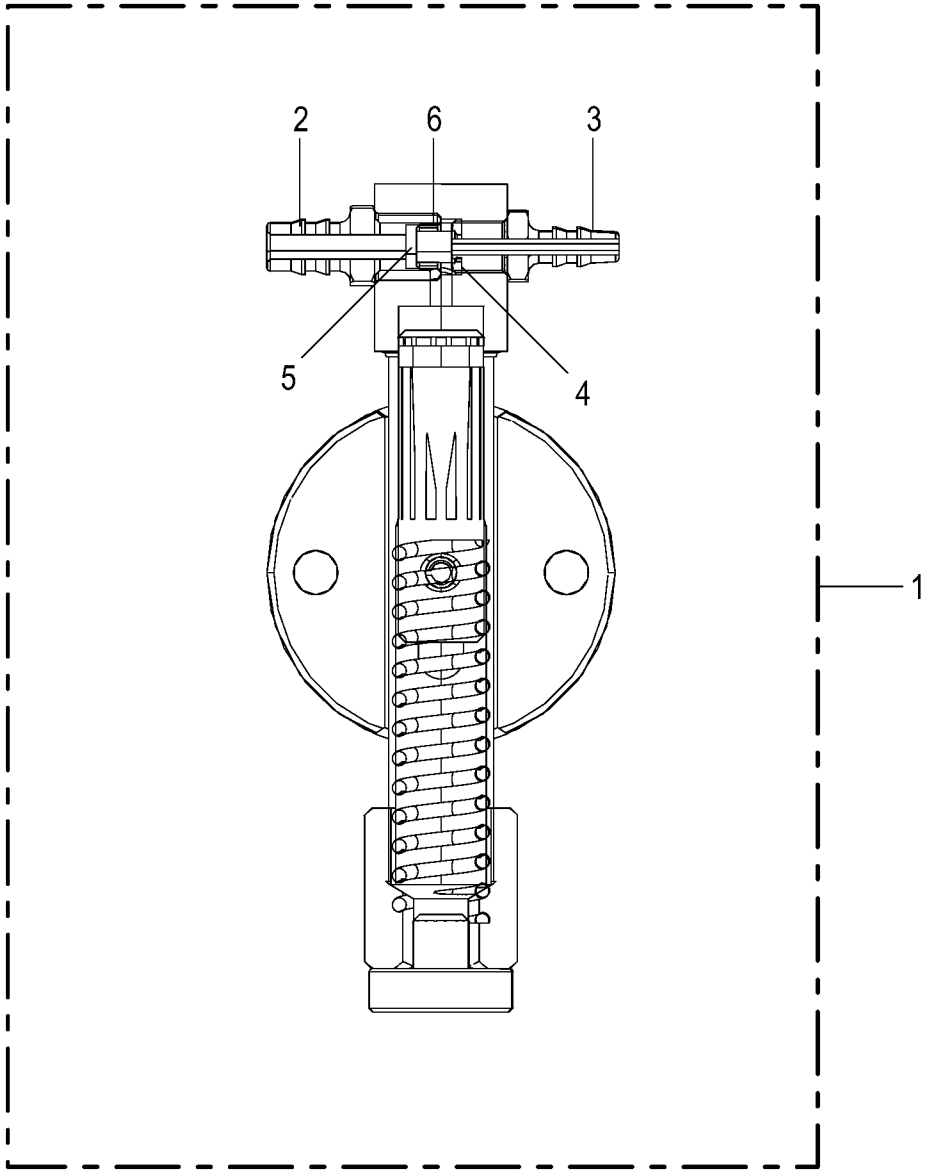
2
6
3
5
4
1

Pumpe **Pump** **Pompe**					1026400 -	CF155XCXt						**150 050 688 06** 150 523 513 1 **93.0**
Pos.	ID-Nr.	Benennung	Description	Description	Masch.-Nr-							Bemerkung/Remarks/Remarque
1	00 938 518 0	Öl-Pumpe	Oil pump	Pompe à huile		1						
2	27 026 206 0	Einschraubstutzen CPUMP/FB18				1						
3	27 026 204 0	Schraubhülse CPUMP/OS				1						
4	27 026 205 0	Ventil CPUMP/NRVT				1						
5	27 026 207 0	Kugel CPUMP/BALL				1						
6	27 026 208 0	Kugelventil CPUMP/BV				1						

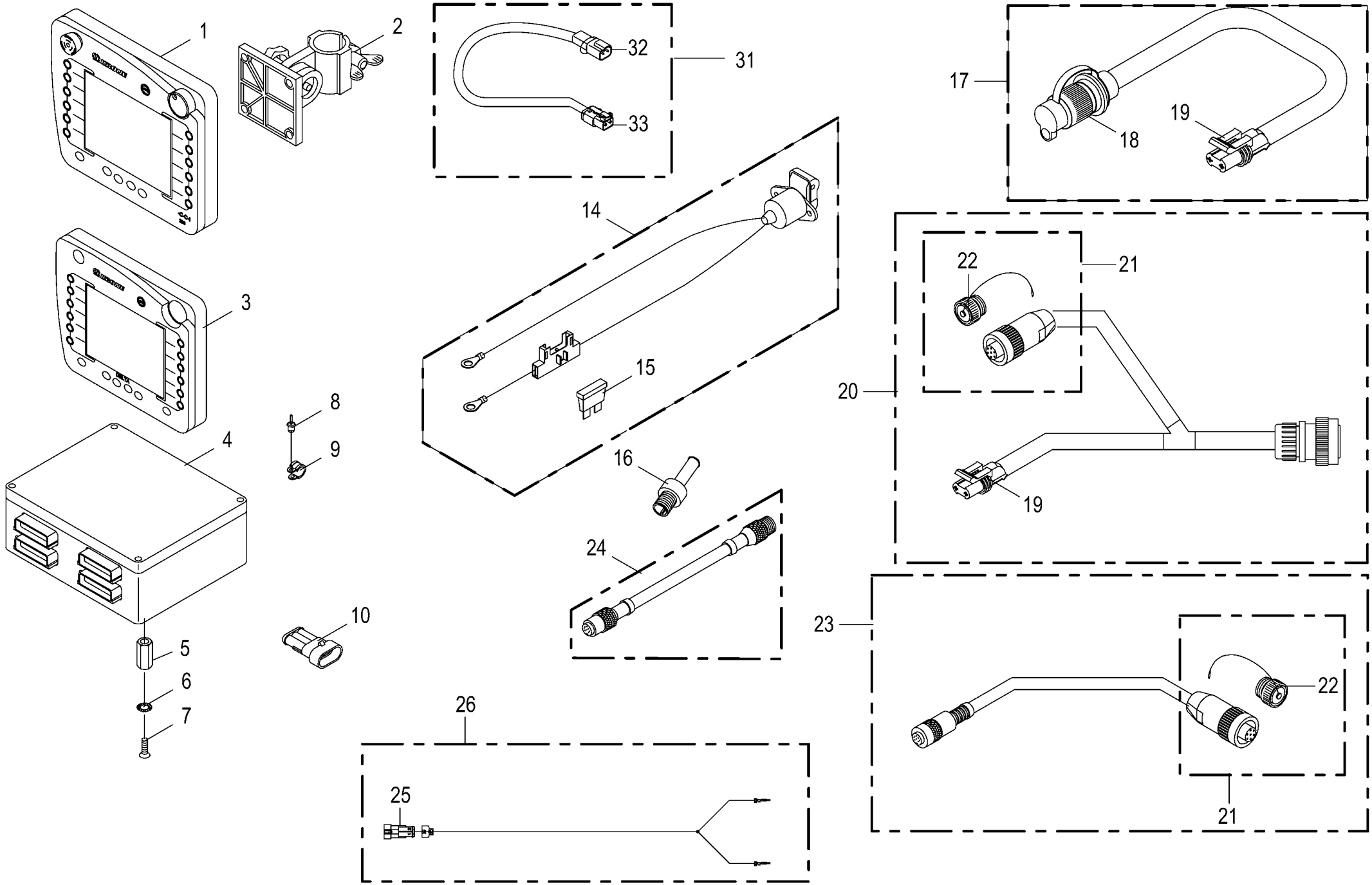

150 050 688 06 / 94.0

150 431 614 06

Bedienung **Control** **Commande**					1026400 -	CF 155 XC Xt						**150 050 688 06** 150 431 614 6 **94.0**
Pos.	ID-Nr.	Benennung	Description	Description	Masch.-Nr-							Bemerkung/Remarks/Remarque
1	20 080 984 7	Terminal CCI 200 2016/26	Terminal CCI 200 2016/26	Terminal CCI 200 2016/26		x						
2	20 081 229 0	Halter	Support	Cadre support		x						
	27 017 197 0	Reduzierhülse 30/25	Reducing bushing 30/25	Douille de réduction 30/25		x						
3	20 081 637 3	Terminal Delta 2017/48	TRM Delta 2017/48	Terminal Delta 2017/48		x						
4	20 083 790 0	Jobr2 4St. CP X-treme m. SW	Job computer2 4St. CP X-treme with SW	Ordinateur de tâches CP X- treme av. log.		x						
	20 083 846 0	ECU KMC 16bit 4ST 2014/05	ECU KMC 16 bit 4 pl. 2014/05	ECU KMC 16 bit 4 con. 2014/05		x						
5	90 001 275 0	Abstandsbolzen	Pin	Axe		x						M 6 X 30
6	00 909 906 1	Sperrkantscheibe	Detent edged washer	Disque à bord d'arrêt		x						SKM 6
7	00 904 772 0	Linsenschraube	Fillister head screw	Vis tête bombee		x						M 6 X 12
8	00 914 237 0	Blindniet	Blind rivet	Rivet aveugle		x						4,8 X 12,7
9	00 924 010 0	Rohrschelle mit Gummiprofil	Tube clip w. rubber	Bride		x						Rd. 12
10	00 303 379 0	Blindstiftgehäuse	Blind-pin casing	Caisse de goupille aveugle		x						
14	00 303 914 0	Spannungsversorgung -2-polig	Power supply -2-pole	Branchement electrique -2-pôle		x						
15	00 301 856 0	Flachstecksicherung	Flat fuse	Fusible plat		x						20 A
16	00 302 300 0	Abschlusswiderstand	Terminal resistance	Resistance terminale		x						120 Ohm 0,25W
17	20 080 601 0	Kabel	Cable	Câble		x						Lg.= 5000
18	00 924 675 0	Stecker -2-polig	Plug -2-pole	Connecteur -2-pôle		x						
19	20 080 373 0	Stecker -2-polig	Plug -2-pole	Connecteur -2-pôle		x						
20	20 080 384 0	Kabelbaum	Cable harness	Faisceau de câbles		x						
21	20 080 206 0	Stecker -7-polig	Plug -7-pole	Connecteur -7-pôle		x						
22	00 302 051 0	Schutzkappe	Protective cap	Capuchon protecteur		x						
23	20 083 963 0	Adapter 8-p M12x1 - 7-p 692/ 693	Adapter 8-p M12x1 - 7-p 692/ 693	Adaptateur 8-pôles M12x1-7-pôles 692/693		x						
24	00 303 174 0	Verlängerungskabel	Extension cable	Cable de rallonge		x						Lg.= 2500
	00 302 959 0	Verlängerungskabel	Extension cable	Cable de rallonge		x						Lg.= 5000
25	00 302 356 0	Kupplungsdose	Coupling socket	Connecteur		x						
26	20 087 433 0	Kabelbaum Aktive Netzbindung CF	Cable harn. active net wrap. CF	Fdc liage par filet act. CF x- treme		x						
		x-treme	x-treme									
31	20 081 273 1	Verlängerung 2-p DT 2000mm	Extension 2-p DT 2000mm	Rallonge 2-p DT 2000mm		x						
32	00 303 315 2	Stecker 2-p St grau	Plug 2-p St grey	Cavalier 2-p St gris		x						
33	00 303 316 2	Stecker 2-p Bu grau	Plug 2-p Bu grey	Cavalier 2-p Bu gris		x						

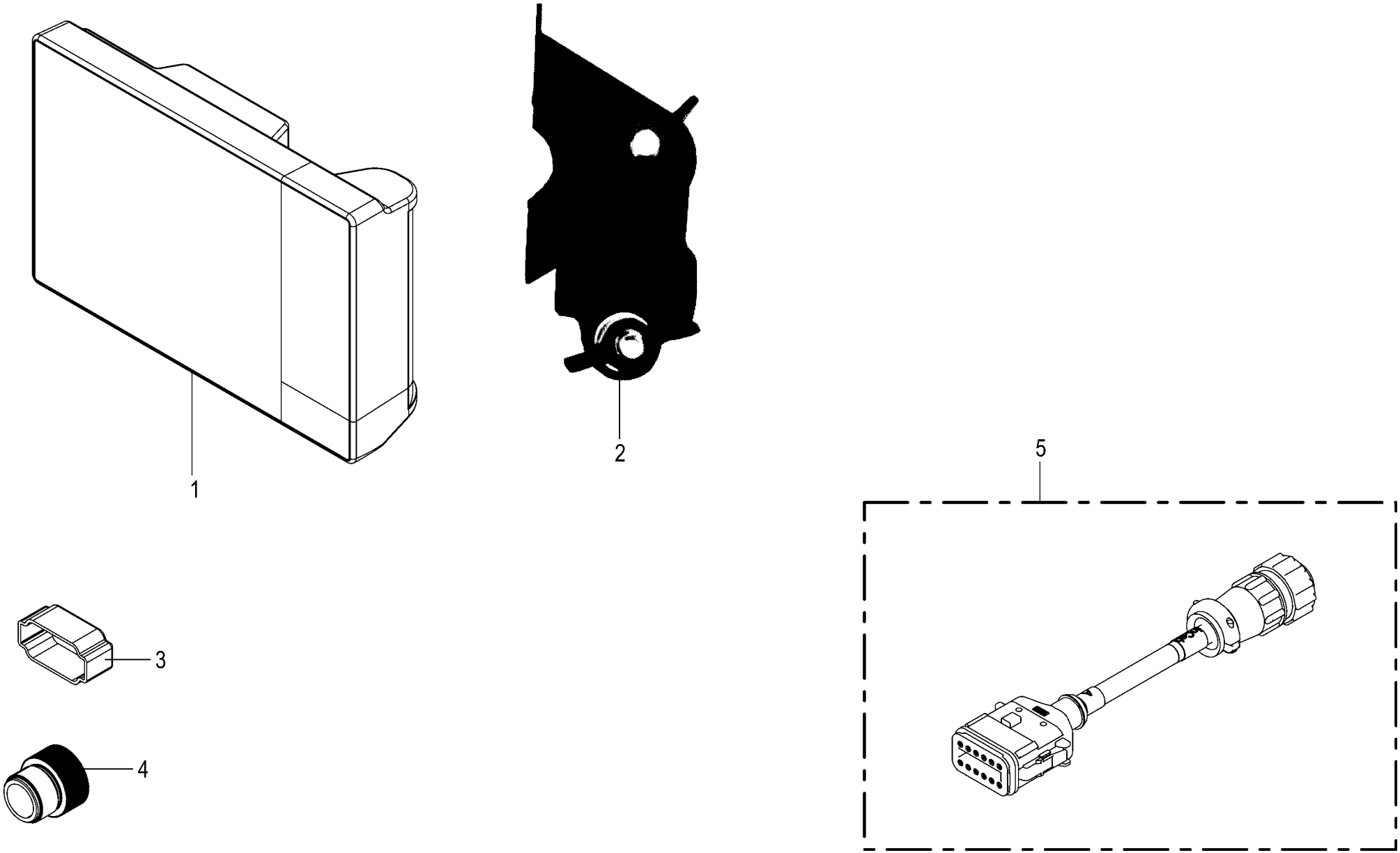

150 050 688 06 / 95.0

150 520 824 01

Terminal CCI 800 -optional **Terminal CCI 800** **Terminal CCI 800**					1026400 -	CF155XCXt						**150 050 688 06** 150 520 824 1 **95.0**
Pos.	ID-Nr.	Benennung	Description	Description	Masch.-Nr-							Bemerkung/Remarks/Remarque
1	20 087 610 0	Terminal CCI 800 2xCAN 2017/37	Terminal CCI 800 2xCAN 2017/37	Terminal CCI 800 2xCAN 2017/37		1						
	20 086 431 0	Displayschutzfolie Matt 203 x 301	Display protection sheet matt 203 x 301	Film de prot de l'écran mat 203 x 301		1						
2	20 088 265 0	Terminalhalter kpl.		Support du terminal cpl.		1						
3	20 086 759 0	Blindkappe 12-p St schwarz	Blind cap 12-p St sw	Cache 12-p St sw		1						
4	20 081 731 0	Schutzkappe	Protective cap	Capuchon protecteur		1						M 12
5	20 086 933 0	Adapter 12-p DT - 9-p CPC	Adapter 12-p DT - 9-p CPC	Adaptateur 12-p DT - 9-p CPC		1						

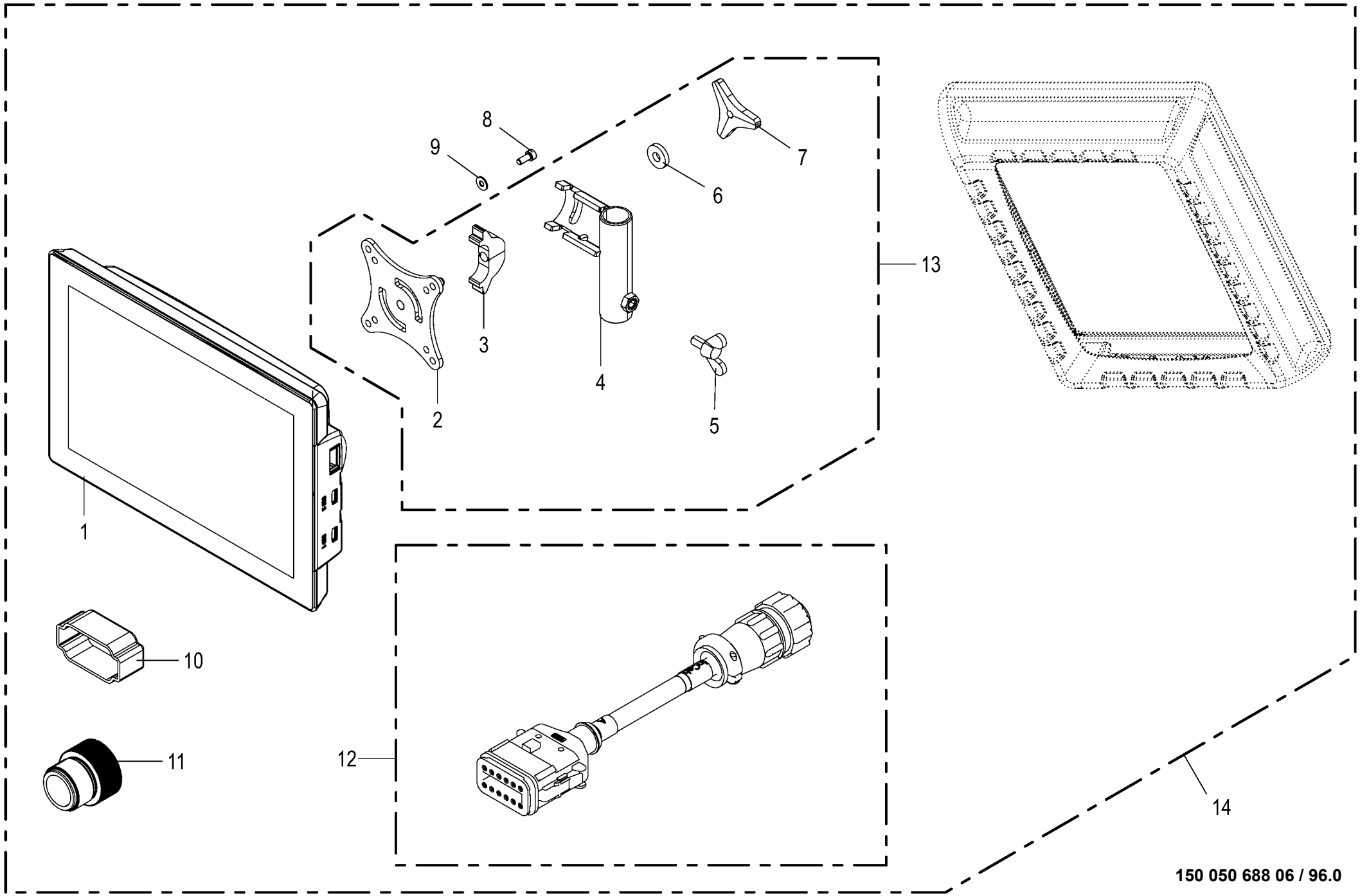

150 050 688 06 / 96.0

150 485 020 06

Terminal CCI 1200 -optional Terminal CCI 1200 Terminal CCI 1200					1026400 -	CF155XCXt						150 050 688 06 150 485 020 6 96.0
Pos.	ID-Nr.	Benennung	Description	Description	Masch.-Nr-							Bemerkung/Remarks/Remarque
1	20 086 057 0	Terminal CCI1200_2xCAN 2016/21	TRM CCI1200_2xCAN 2016/21	Terminal CCI1200_2xCAN 2016/21		1						
	20 086 431 0	Displayschutzfolie Matt 203 x 301	Display protection sheet matt 203 x 301	Film de prot de l'écran mat 203 x 301		1						
2	20 086 747 2	VESA- Mount Platte	VESA- mount plate	Plaque VESA- Mount		1						
3	20 086 749 2	Klemmhalter	Terminal holder	Support de serrage		1						
4	20 086 748 4	Halterohr	Holding tube	Tube de fixation		1						
5	00 906 132 0	Flügelschraube	Winged screw	Vis à oreilles		x						M 8 X 16
6	00 910 366 0	Scheibe	Washer	Rondelle		x						8,4 X 21 X 4
7	20 086 843 0	Dreisterngriff M8	Tristar knob M8	Poignée trois étoiles M8		1						
8	90 001 820 0	Zylinderschraube	Allen screw	Vis tête cylindrique		x						M 5 X 12
9	90 002 958 0	Sperrkantscheibe SKM 5 ZLÜ	Detent edged washer SKM 5	Rondelle d'arrêt SKM 5		x						
10	20 086 759 0	Blindkappe 12-p St schwarz	Blind cap 12-p St sw	Cache 12-p St sw		1						
11	20 081 731 0	Schutzkappe	Protective cap	Capuchon protecteur		1						M 12
12	20 086 933 0	Adapter 12-p DT - 9-p CPC	Adapter 12-p DT - 9-p CPC	Adaptateur 12-p DT - 9-p CPC		1						
13	20 086 750 1	Terminalhalter kpl.	Terminal holder cpl.	Support du terminal cpl.		1						
14	20 086 229 0	Terminal CCI 1200_2xCAN	Accessories kit terminal CCI 1200 In-cab	Terminal CCI 1200_2xCAN		1						

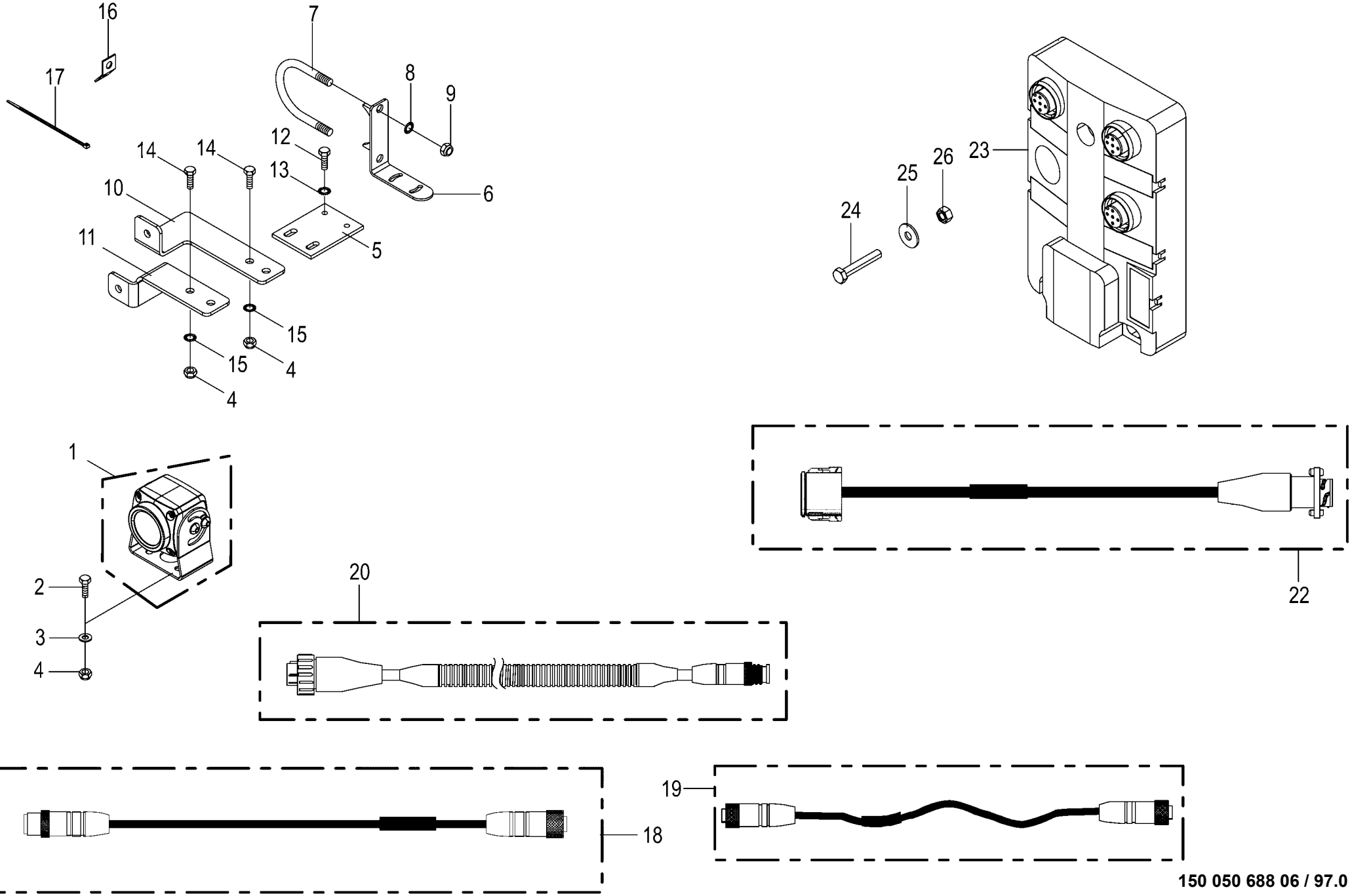

150 050 688 06 / 97.0

150 485 054 04

Videosystem / CCI -optional Camera system / CCI Système de caméra / CCI					1026400 -	CF155XCXt						150 050 688 06 150 485 054 5 97.0
Pos.	ID-Nr.	Benennung	Description	Description	Masch.-Nr-							Bemerkung/Remarks/Remarque
1	20 085 509 0	Kamera 90°	Camera 90° CMOS	Caméra 90° CMOS		1						
2	00 900 608 0	6kt-Schraube	Hex head bolt	Boulon tête hex		x						M 6 X 20
3	00 910 411 1	Scheibe	Washer	Rondelle		x						6,4 X 12,5 X 1,6
4	00 908 704 1	Sicherungsmutter	Locknut	Écrou hex		x						M 6
5	20 053 605 0	Befestigungsplatte	Attatching plate	Plateau de fixation		1						
6	20 062 586 0	Winkel	Angle	Angle		1						
7	00 291 147 1	Bügelschraube	Stirrup bolt	Vis d'étrier		1						M 10 X 229
8	00 909 909 1	Sperrkantscheibe	Detent edged washer	Disque à bord d'arrêt		x						SKM 10
9	00 908 758 0	Sicherungsmutter	Locknut	Écrou hex		x						M 10
10	20 062 923 0	Winkel	Angle	Angle		1						
11	20 062 924 0	Winkel	Angle	Angle		1						
12	00 900 616 0	6kt-Schraube	Hex head bolt	Boulon tête hex		x						M 8 X 25
13	00 909 908 1	Sperrkantscheibe	Detent edged washer	Disque à bord d'arrêt		x						SKM 8
14	00 901 028 1	6kt-Schraube	Hex head bolt	Boulon tête hex		x						M 6 X 30
15	00 909 906 1	Sperrkantscheibe	Detent edged washer	Disque à bord d'arrêt		x						SKM 6
16	00 336 735 1	Halteblech	Holding plate	Tôle de fixation		10						
17	00 922 671 1	Kabelbinder	Cable band	Collier de serrage		x						Lg.= 300
	00 922 674 0	Kabelbinder	Cable band	Collier de serrage		x						Lg.= 200
18	20 088 495 0	Verlängerung 5-p M12x1 5000mm	Extension 5-p M12x1 5000mm	Rallonge 5-p M12x1 5000mm		1						
	20 088 496 0	Verlängerung 5-p M12x1 10000mm	Extension 5-p M12x1 10000mm	Rallonge 5-p M12x1 10000mm		1						
19	20 088 492 0	Adapter 5-p M12x1 - 5-p M12x1	Adapter 5-p M12x1 - 5-p M12x1	Adaptateur 5-p M12x1 - 5-p M12x1		1						
20	20 088 491 0	Adapter 7-p CPC - 5-p M12x1	Adapter 7-p CPC - 5-p M12x1	Adaptateur 7-p CPC - 5-p M12x1		1						
22	20 088 490 0	Adapter 12-p DT - 7-p CPC	Adapter 12-p DT - 7-p CPC	Adaptateur 12-p DT - 7-p CPC		1						
23	20 086 868 0	Anschlußbox 2 Kameras	connecting box 2nd camera	Boîtier de raccordement 2 caméras		1						
24	00 908 207 1	6kt-Mutter	Hex nut	Écrou hex		x						M 5
25	00 910 365 0	Scheibe	Washer	Rondelle		x						5,3 X 15 X 1
26	90 003 028 0	6kt-Schraube M5 x 30	Hexagon head screw M5 x 30	Vis six pans M5 x 30		x						

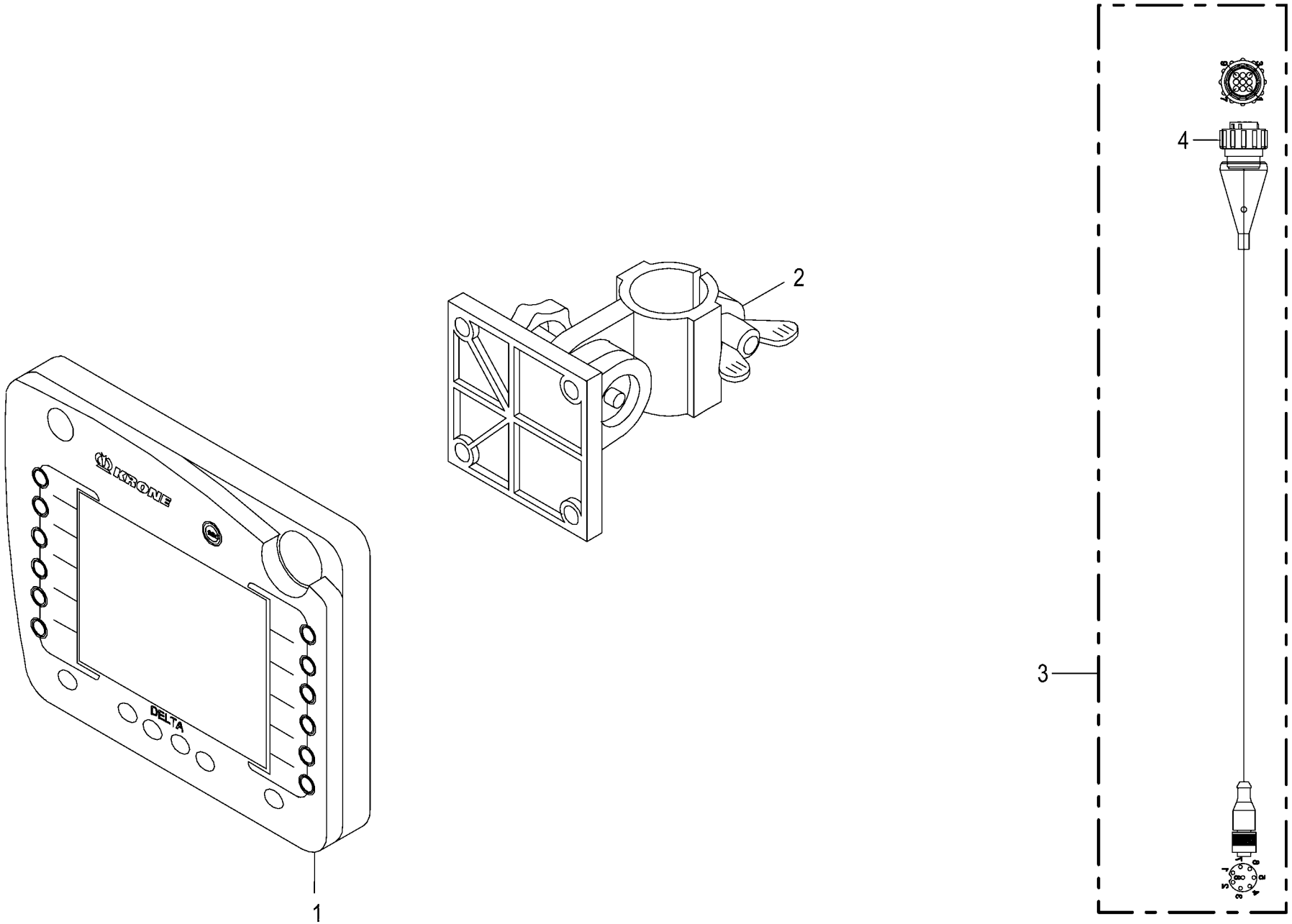

150 050 688 06 / 98.0

150 485 002 01

Terminal - Delta -optional
Terminal - Delta
Terminal - Delta

1026400 -

150 050 688 06

150 485 002 1 **98.0**

Pos.	ID-Nr.	Benennung	Description	Description	Masch.-Nr-	CF155XCXt						Bemerkung/Remarks/Remarque
1	20 081 637 3	Terminal Delta 2017/48	TRM Delta 2017/48	Terminal Delta 2017/48		1						
2	20 081 229 0	Halter	Support	Cadre support		1						
	27 017 197 0	Reduzierhülse 30/25	Reducing bushing 30/25	Douille de réduction 30/25		1						
3	20 085 988 1	Adapter 9-p CPC - 8-p M12x1	Adapter 9-p CPC - 8-p M12x1	Adaptateur 9-p CPC - 8-p M12x1		1						
4	20 083 665 0	Stecker 9-p Bu schwarz	Plug 9-p Bu black	Cavalier 9-p Bu noir		x						

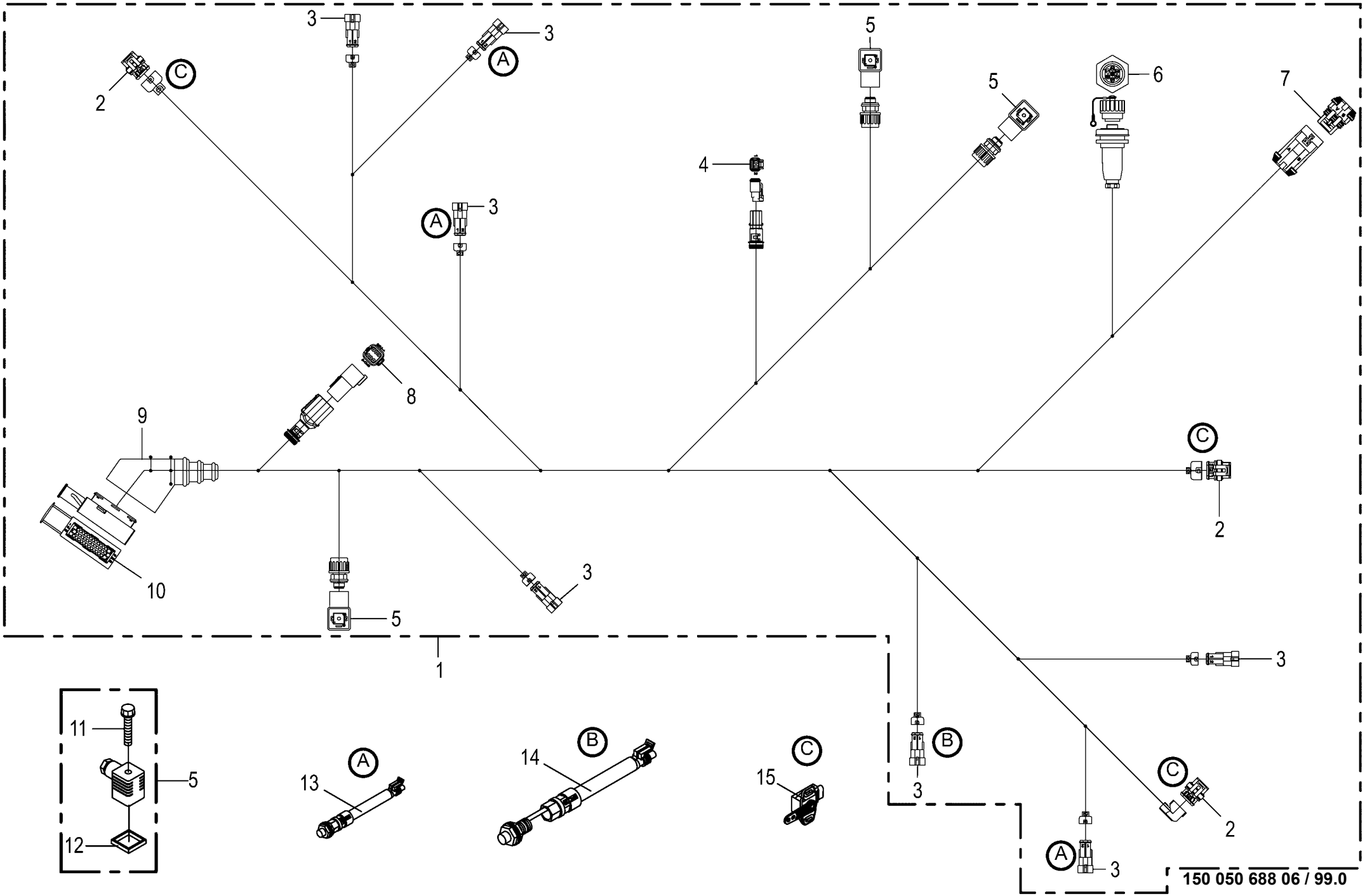

150 407 003 02

Kabelbaum X 1 **Wiring harness X 1** **Faisceau electrique X 1**					1026400 -	CF 155 XC Xt						**150 050 688 06** 150 407 003 2 **99.0**
Pos.	ID-Nr.	Benennung	Description	Description	Masch.-Nr-							Bemerkung/Remarks/Remarque
1	20 085 305 1	Kabelbaum X1	Cable harness X1	Faisceau de câbles X1		x						
2	00 302 352 0	Stecker -3-polig	Plug -3-pole	Connecteur -3-pôle		x						
3	00 302 356 0	Kupplungsdose -2-polig	Coupling socket -2-pole	Connecteur -2-pôle		x						
4	00 303 316 2	Stecker 2-p Bu grau	Plug 2-p Bu grey	Cavalier 2-p Bu gris		x						
5	00 301 987 0	Ventilstecker mit LED	Valve plug with LED	Fiche de valve avec LED		x						
6	00 302 472 1	Stecker 7-p Bu schwarz	Plug 7-p Bu black	Cavalier 7-p Bu noir		x						
7	20 080 372 0	Buchsengehäuse	Bushing housing	Logement de douille		x						
8	20 082 571 1	Stecker 6-p St grau	Plug 6-p St grey	Cavalier 6-p St gris		x						
9	00 302 235 0	Schutztülle	Protective grommet	Bec protecteur		x						
10	00 302 362 0	Stecker -42-polig	Plug -42-pole	Connecteur -42-pôle		x						
11	00 302 182 0	Rändelschraube	Screw with straight-line curls	Vis à tête striee		x						M 3 X 35
12	00 301 186 0	Profildichtung	Gasket	Joint profile		x						
13	00 302 409 2	Ind. Näherungsschalter Namur M12 6mm	Namur sensor Namur M12	Capt. Namur		x						
14	00 303 469 1	Ind. Näherungsschalter Namur M30 10mm	Namur sensor Namur M30	Capt. Namur Namur M30		x						
15	00 303 732 0	Hallsensor	Hall sensor	Capteur de Hall		x						120°
	00 303 873 0	Betätigungshebel Winkelsensor	Actuation lever angle sensor	Levier d'activation capteur d'angle		x						

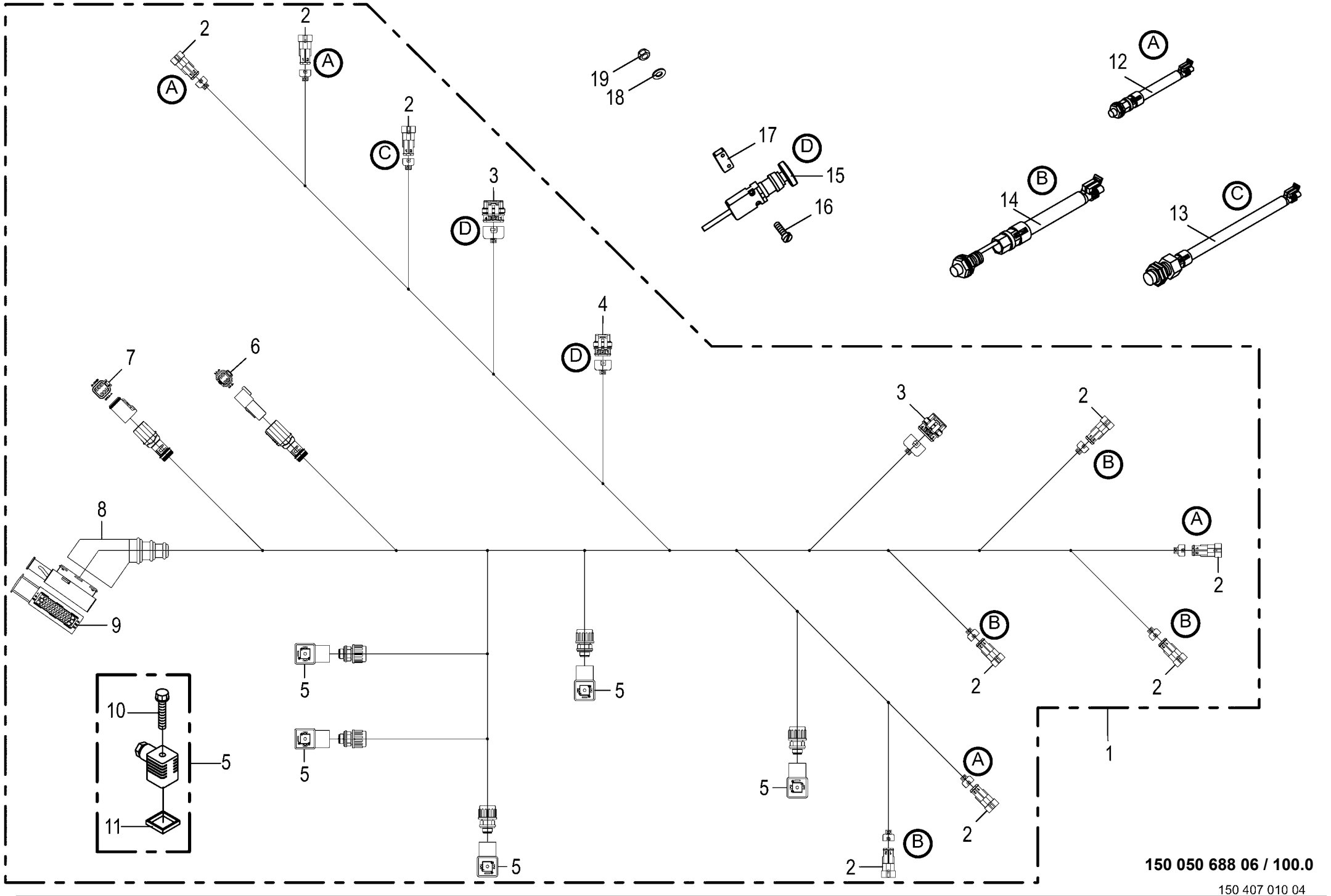

2
A
2
A
2
C
3
D
19
18
17
D
15
16
A
12
B
14
C
13
4
D
7
6
3
2
B
8
A
2
9
B
2
B
2
5
5
10
5
5
5
A
2
1
11
5
B
2
150 050 688 06 / 100.0
150 407 010 04

Kabelbaum X 2 **Wiring harness X 2** **Faisceau electrique X 2**					1026400 -	CF 155 XC Xt						**150 050 688 06** 150 407 010 4 **100.0**
Pos.	ID-Nr.	Benennung	Description	Description	Masch.-Nr-							Bemerkung/Remarks/Remarque
1	20 084 253 1	Kabelbaum X2	Cable harness X2	Faisceau de câbles X2		x						
2	00 302 356 0	Kupplungsdose -2-polig	Coupling socket -2-pole	Connecteur -2-pôle		x						
3	00 302 353 0	Stecker -4-polig	Plug -4-pole	Connecteur -4-pôle		x						
4	00 302 352 0	Stecker -3-polig	Plug -3-pole	Connecteur -3-pôle		x						
5	00 301 987 0	Ventilstecker mit LED	Valve plug with LED	Fiche de valve avec LED		x						
6	20 082 568 0	Stecker 4-p St grau	Plug 4-p St grey	Cavalier 4-p St gris		x						
7	20 082 572 1	Stecker 6-p Bu grau	Plug 6-p Bu grey	Cavalier 6-p Bu gris		x						
8	00 302 235 0	Schutztülle	Protective grommet	Bec protecteur		x						
9	00 302 362 0	Stecker -42-polig	Plug -42-pole	Connecteur -42-pôle		x						
10	00 302 182 0	Rändelschraube	Screw with straight-line curls	Vis à tête striee		x						M 3 X 35
11	00 301 186 0	Profildichtung	Gasket	Joint profile		x						
12	00 302 409 2	Ind. Näherungsschalter Namur M12 6mm	Namur sensor Namur M12	Capt. Namur		x						
13	00 302 321 2	Ind. Näherungsschalter Namur M18 8mm	Namur sensor Namur M18	Capt. Namur Namur M18		x						
14	00 303 469 1	Ind. Näherungsschalter Namur M30 10mm	Namur sensor Namur M30	Capt. Namur Namur M30		x						
15	20 083 832 0	Schnellstoppschalter 2xÖffner	Quick stop switch 2xopener	Interrupteur d'arrêt rapide 2xcon de rep		x						
16	90 000 441 0	Zylinderschraube	Allen screw	Vis tête cylindrique		x						M 4 X 35
17	20 064 531 0	Distanzplatte	Spacer plate	Plaque d'ecartement		x						
18	90 003 016 0	Scheibe 4,3 x 12 x 1,6 Zn8	Washers 4,3 x 12 x 1,6	Rondelles 4,3 x 12 x 1,6		x						
19	00 908 718 0	Sicherungsmutter	Locknut	Écrou hex		x						M 4

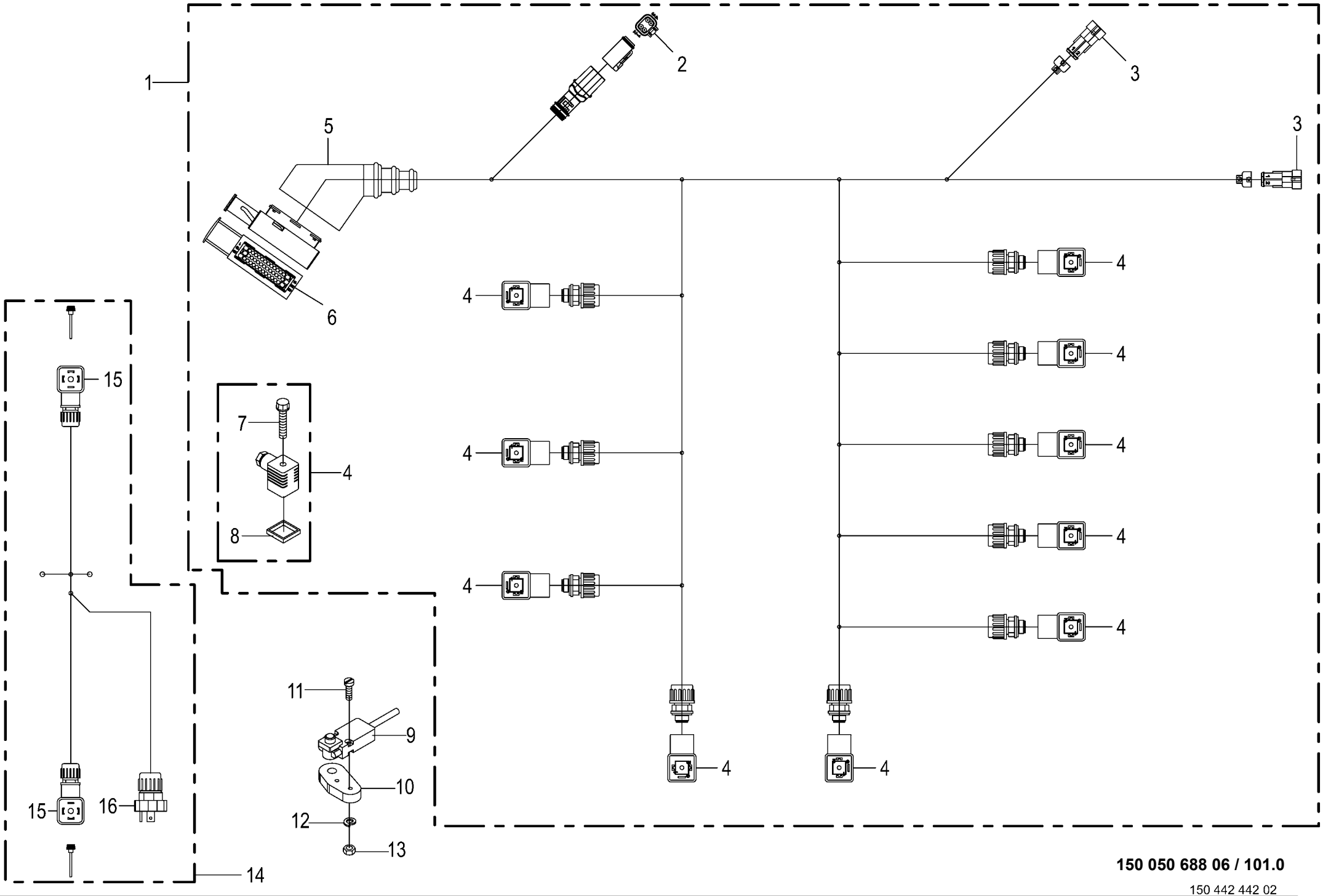

150 050 688 06 / 101.0

150 442 442 02

Kabelbaum X 3
Wiring harness X 3
Faisceau electrique X 3

1026400 -

150 050 688 06

150 442 442 2 **101.0**

Pos.	ID-Nr.	Benennung	Description	Description	Masch.-Nr-	CF155XC XT						Bemerkung/Remarks/Remarque
1	20 084 255 1	Kabelbaum X3 CV150XC XT, CF155XC XT				x						
2	20 082 569 1	Stecker 4-p Bu grau	Plug 4-p Bu grey	Cavalier 4-p Bu gris		x						
3	00 302 356 0	Kupplungsdose -2-polig	Coupling socket -2-pole	Connecteur -2-pôle		x						
4	00 301 987 0	Ventilstecker mit LED	Valve plug with LED	Fiche de valve avec LED		x						
5	00 302 235 0	Schutztülle	Protective grommet	Bec protecteur		x						
6	00 302 362 0	Stecker -42-polig	Plug -42-pole	Connecteur -42-pôle		x						
7	00 302 182 0	Rändelschraube	Screw with straight-line curls	Vis à tête striee		x						M 3 X 35
8	00 301 186 0	Profildichtung	Gasket	Joint profile		x						
9	20 081 558 0	Positionsschalter	Position switch	Interrupteur de positionnement		x						
10	20 064 795 0	Halter	Support	Cadre support		x						
11	00 903 431 1	Zylinderschraube	Allen screw	Vis tête cylindrique		x						M 4 X 30
12	00 910 001 0	Federring	Spring washer	Rondelle elastique		x						B 4
13	00 908 006 1	6kt-Mutter	Hex nut	Écrou hex		x						M 4
14	20 082 820 0	Kabelbaum Zusatzventil	Cable harness additional valve	Faisceau de câbles vanne suppl.		x						
15	00 301 802 0	Magnetventilstecker	Solenoid valve plug	Fiche electrovanne		x						
16	00 302 005 0	Gerätestecker	Connector plug	Fiche femelle		x						

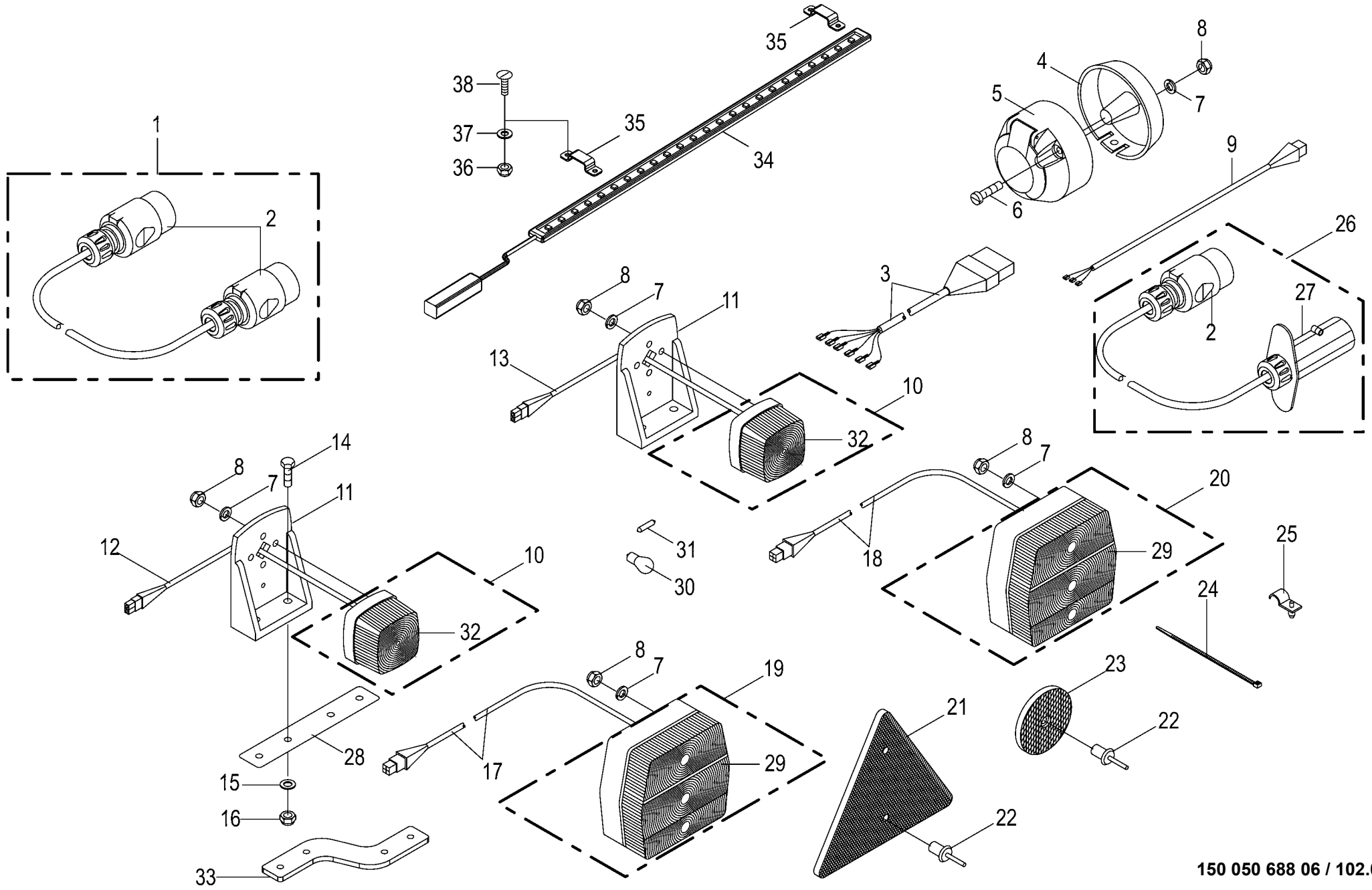

150 050 688 06 / 102.0

150 325 901 08

Beleuchtung
Lighting
Éclairage

1026400 -

150 050 688 06

150 325 901 8 **102.0**

Pos.	ID-Nr.	Benennung	Description	Description	Masch.-Nr-	CF 155 XC Xt						Bemerkung/Remarks/Remarque
1	00 924 610 3	Adapter 7-p Typ 12N - 7-p Typ 12N	Adapter 7-p Typ 12N - 7-p Typ 12N	Adaptateur 7-p type 12N - 7-p type 12N		x						
2	00 924 576 0	Stecker -7-polig	Plug -7-pole	Connecteur -7-pôle		x						
3	00 924 653 0	Kabel	Cable	Câble		x						Lg.= 3100
4	00 924 517 0	Steckdosenuntersatz	Socket base	Base de prise de courant		x						
5	00 924 571 0	Steckdose -7-polig	Socket -7-pole	Prise de courant -7-pôle		x						
6	00 903 665 0	Zylinderschraube	Allen screw	Vis tête cylindrique		x						M 5 X 50
7	00 910 031 0	Federring	Spring washer	Rondelle elastique		x						B 5
8	00 908 207 1	6kt-Mutter	Hex nut	Écrou hex		x						M 5
9	00 924 651 1	Kabel -3-polig	Cable -3-pole	Câble -3-pôle		x						Lg.= 1000
10	00 924 611 0	Positionsleuchte -weiss	Position light -white	Feu de position -blanc		x						
11	00 924 677 0	Beleuchtungshalter	Illumination support	Support d'illumination		x						
12	00 924 645 1	Kabel -2-polig	Cable -2-pole	Câble -2-pôle		x						Lg.= 2000
13	00 924 627 2	Kabel	Cable	Câble		x						Lg.= 4500
14	00 900 608 0	6kt-Schraube	Hex head bolt	Boulon tête hex		x						M 6 X 20
15	00 910 411 1	Scheibe	Washer	Rondelle		x						6,4 X 12,5 X 1,6
16	00 908 704 1	Sicherungsmutter	Locknut	Écrou hex		x						M 6
17	00 924 678 2	Kabel -links	Cable -left	Câble -gauche		x						Lg.= 5200
18	00 924 681 1	Kabel -rechts	Cable -right	Câble -droite		x						Lg.= 7400
19	00 924 698 0	Dreikammerleuchte -links	Lamp -left	Lampe -gauche		x						
20	00 924 697 0	Dreikammerleuchte -rechts	Lamp -right	Lampe -droite		x						
21	00 924 532 0	Dreieck-Rückstrahler	Rear reflector	Catephote		x						
22	00 914 138 0	Blindniet	Blind rivet	Rivet aveugle		x						5 X 14,5
23	00 924 536 1	Begrenzungsstrahler -gelb	Side light -yellow	Feu d'encombrement -jaune		x						Rd. 62
24	00 922 671 1	Kabelbinder	Cable band	Collier de serrage		x						Lg.= 300
25	00 925 112 1	Rohrhalter	Tube support	Support de tube		x						
26	00 924 782 0	Verlängerungskabel -7-polig	Extension cable -7-pole	Cable de rallonge -7-pôle		x						Lg.= 3000
27	20 084 721 0	Stecker 7-p Bu silber -7-polig	Plug 7-p Bu silver -7-pole	Cavalier 7-p Bu argenté -7- pôle		x						
28	00 000 001 0	-nicht für diese Maschine	-not for this machine	-non prevu pour cette machine		x						
29	00 924 699 1	Ersatzhaube	Lens for lamp	Verre de lampe		x						
30	00 924 693 0	Einfadenlampe	Singel filament buld	Lampe à l filament		x						12 V / 21 W
31	00 924 709 0	Einfadenlampe	Singel filament buld	Lampe à l filament		x						12 V / 5 W
32	00 924 623 0	Ersatzhaube	Lens for lamp	Verre de lampe		x						
33	20 260 196 0	Halter Begrenzungsleuchte vorne	Support side light front	Support feu de gabarit avant		x						
34	20 088 199 0	Lichtleiste LED 2-p DTM KPL 12V	Light strip LED 2-p DTM cpl 12V	Barre lumineuse DEL à 2p DTM cpl 12V		x						
35	20 472 236 0	Haltelasche breit	Retaining bracket wide	Languette de retenue large		x						
36	00 908 718 0	Sicherungsmutter	Locknut	Écrou hex		x						M 4

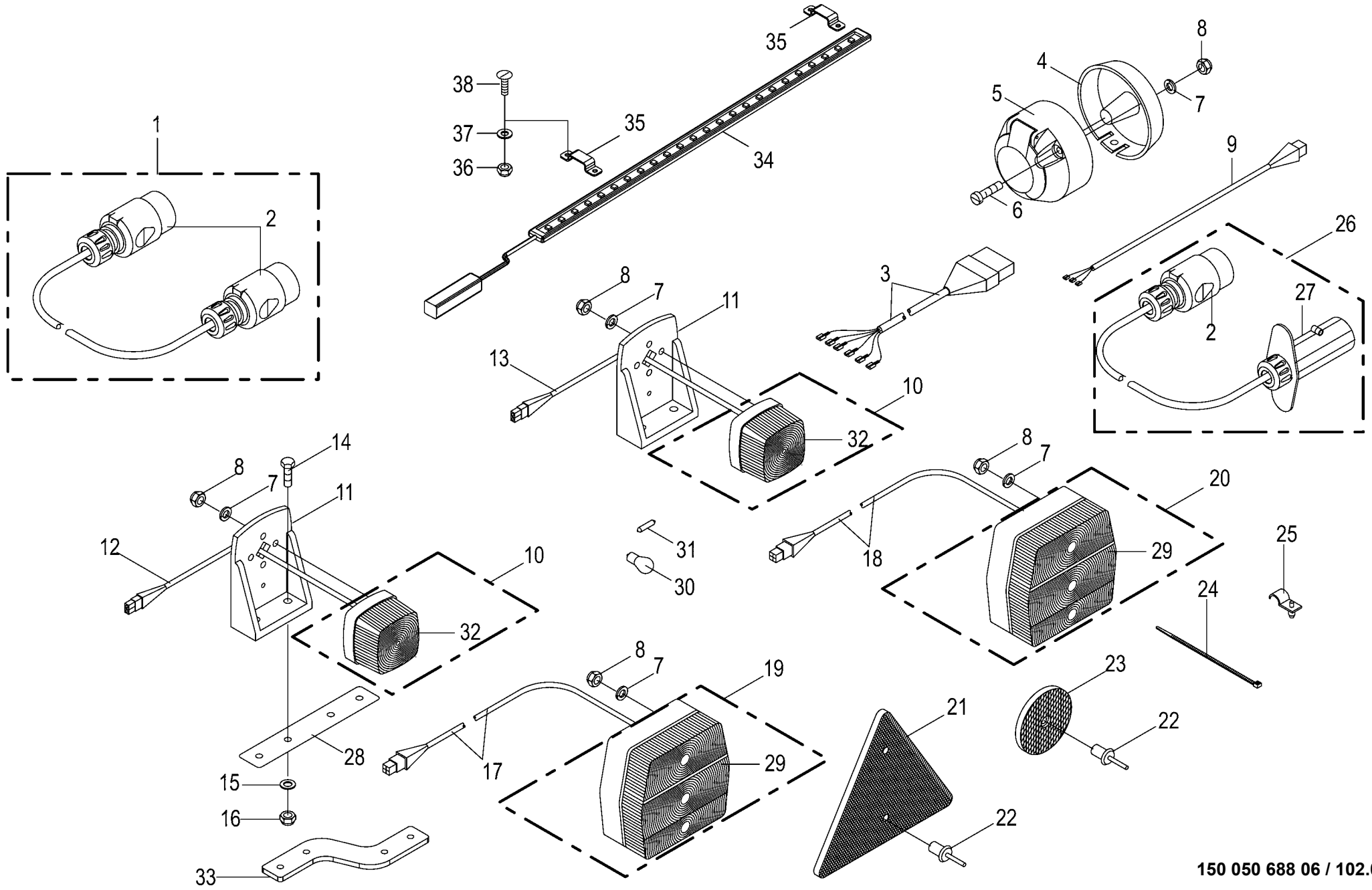

150 050 688 06 / 102.0

150 325 901 08

Beleuchtung **Lighting** **Éclairage**					1026400 -	CF155XCXt						**150 050 688 06** 150 325 901 8 **102.0**
Pos.	ID-Nr.	Benennung	Description	Description	Masch.-Nr-							Bemerkung/Remarks/Remarque
37	00 910 325 0	Scheibe	Washer	Rondelle		x						4,3 X 9 X 0,8
38	90 002 762 0	Senkschraube Schlitz M4 x 16 Zn8	Countersunk screw slot M4 x 16 Zn8	Vis à tête fraisée à fente M4 x 16 Zn8		x						

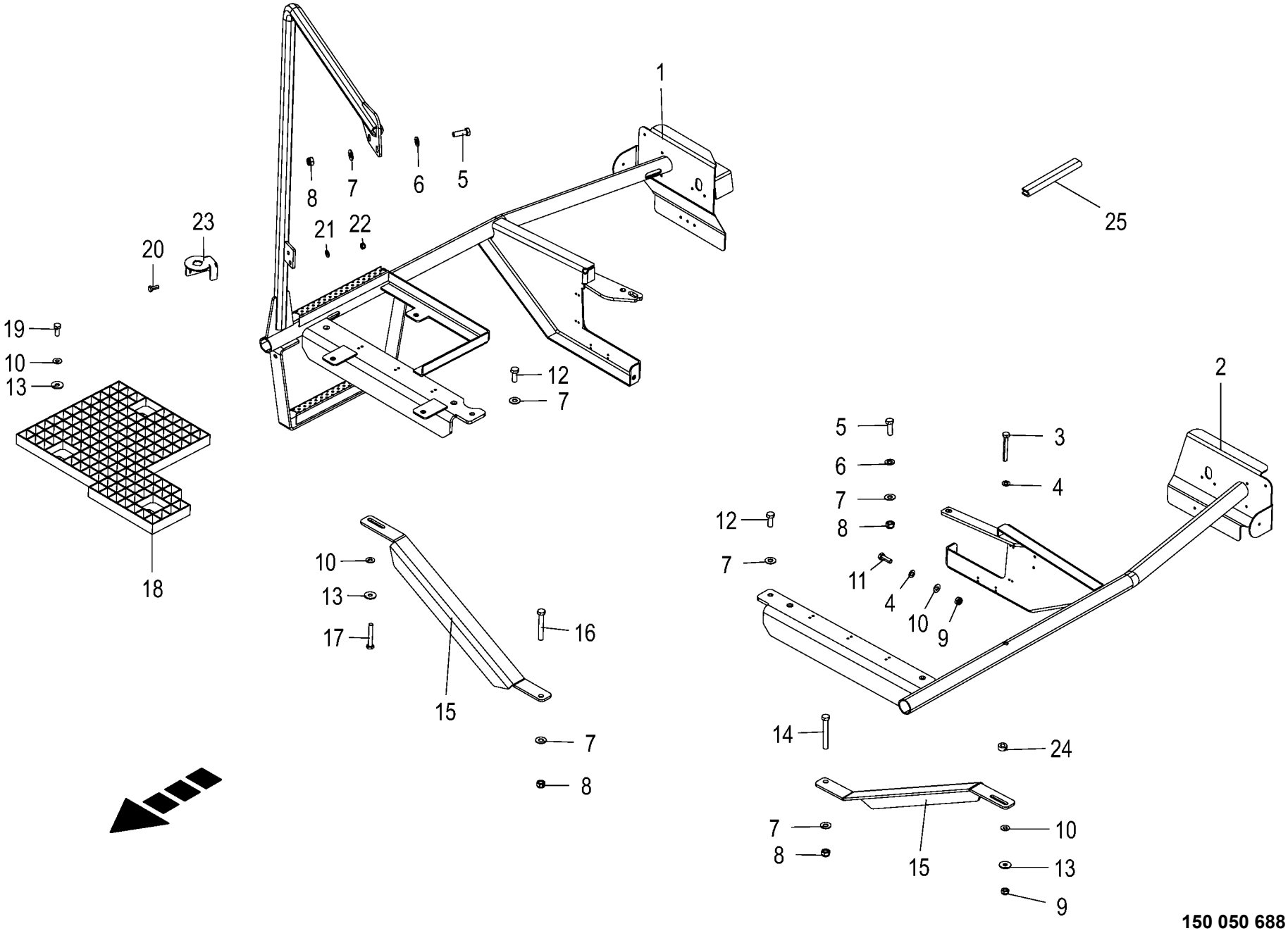

150 050 688 06 / 103.0

150 406 993 07

Beleuchtungshalter
Illumination support
Support d'illumination

1026400 -

150 050 688 06

150 406 993 7 **103.0**

Pos.	ID-Nr.	Benennung	Description	Description	Masch.-Nr-	CF 155 XC Xt						Bemerkung/Remarks/Remarque
1	20 265 243 0	Beleuchtungshalter rechts	Lighting support right	Support d'éclairage droit		x						
2	20 261 107 2	Beleuchtungshalter links	Light support left	Support d'éclairage gauche		x						
3	00 901 602 1	6kt-Schraube	Hex head bolt	Boulon tête hex		x						M 10 X 75
4	00 910 414 0	Scheibe	Washer	Rondelle		x						10,5 X 21 X 2
5	00 900 657 0	6kt-Schraube	Hex head bolt	Boulon tête hex		x						M 12 X 35
6	00 910 506 1	Scheibe	Washer	Rondelle		x						13 X 24 X 2,5
7	00 909 910 1	Sperrkantscheibe	Detent edged washer	Disque à bord d'arrêt		x						SKM 12
8	00 908 701 0	Sicherungsmutter	Locknut	Écrou hex		x						M 12
9	00 908 758 0	Sicherungsmutter	Locknut	Écrou hex		x						M 10
10	00 909 909 1	Sperrkantscheibe	Detent edged washer	Disque à bord d'arrêt		x						SKM 10
11	00 900 637 0	6kt-Schraube	Hex head bolt	Boulon tête hex		x						M 10 X 30
12	00 900 656 0	6kt-Schraube	Hex head bolt	Boulon tête hex		x						M 12 X 30
13	90 000 121 0	Scheibe	Washer	Rondelle		x						10,5 X 30 X 2,5
14	00 901 458 0	6kt-Schraube	Hex head bolt	Boulon tête hex		x						M 12 X 90
15	20 067 681 0	Strebe	Strut	Potence		x						
16	90 003 239 0	6kt-Schraube	Hex head bolt	Boulon tête hex		x						M 12 X 80 Zn8
17	00 901 436 0	6kt-Schraube	Hex head bolt	Boulon tête hex		x						M 10 X 65
18	20 261 090 1	Gitterrost	Grid	Caillebotis		x						
19	00 900 636 0	6kt-Schraube	Hex head bolt	Boulon tête hex		x						M 10 X 25
20	00 900 614 0	6kt-Schraube	Hex head bolt	Boulon tête hex		x						M 8 X 20
21	00 909 908 1	Sperrkantscheibe	Detent edged washer	Disque à bord d'arrêt		x						SKM 8
22	00 908 706 0	Sicherungsmutter	Locknut	Écrou hex		x						M 8
23	20 261 711 0	Halter für Schalter	Support for switch	Support p. interrupteur		x						
24	20 061 362 0	Buchse	Bushing	Douille		x						11 X 22 X 10
25	00 925 111 0	Kantenschutz -Id.-Nr.= 1m	Edge protection -Id.-no.= 1m	Bordure de protection -Id.-no. = 1m		x						

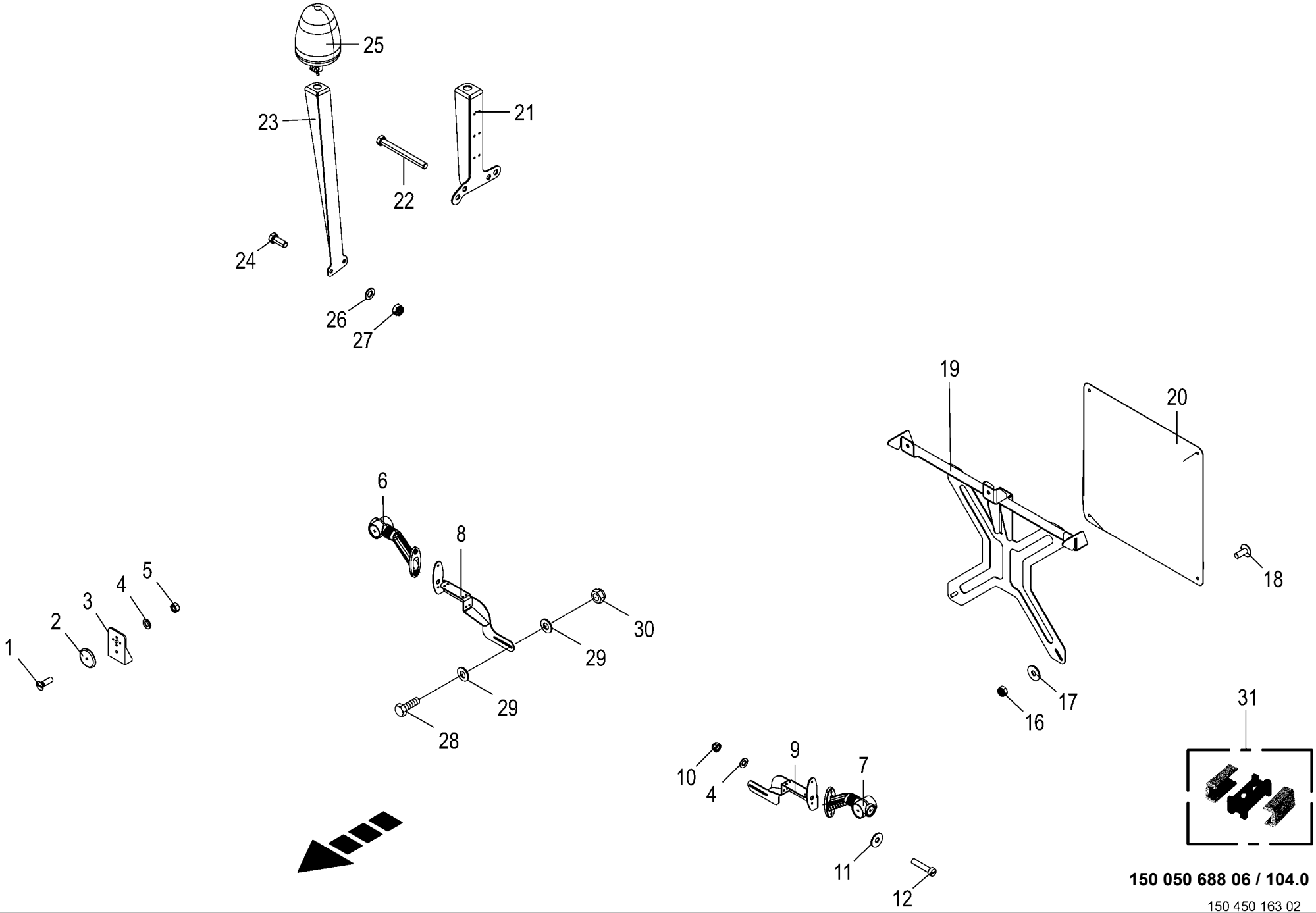

150 050 688 06 / 104.0

150 450 163 02

Zusatzbeleuchtung -Italien
Auxiliary lighting
Éclairage d'additif

1026400 -

150 050 688 06

150 450 163 2 **104.0**

Pos.	ID-Nr.	Benennung	Description	Description	Masch.-Nr-	CF 155 XC Xt						Bemerkung/Remarks/Remarque
1	00 903 745 0	Zylinderschraube	Allen screw	Vis tête cylindrique		x						M 5 X 16
2	00 924 537 0	Frontstrahler -weiss	Side lights -white	Catadiptre -blanc		x						Rd. 62
3	00 924 677 0	Beleuchtungshalter	Illumination support	Support d'illumination		x						
4	00 910 500 1	Scheibe	Washer	Rondelle		x						5,3 X 10 X 1
5	00 908 702 0	Sicherungsmutter	Locknut	Écrou hex		x						M 5
6	27 008 298 0	Umrissleuchte -rechts	End-outline marker lamp -right	Feu de gabarit -droite		x						
7	27 008 297 0	Umrissleuchte -links	End-outline marker lamp -left	Feu de gabarit -gauche		x						
8	20 264 012 0	Halter Umrissleuchte hinten, rechts	Support end-outline marker lamp rear, rh	Support feu de gabarit arrière, droit		x						
9	20 264 007 0	Halter Umrissleuchte hinten, links	Support end-outline marker lamp rear, lh	Support feu de gabarit arrière, gauche		x						
10	00 908 702 0	Sicherungsmutter	Locknut	Écrou hex		x						M 5
11	00 910 365 0	Scheibe	Washer	Rondelle		x						5,3 X 15 X 1
12	00 903 448 0	Zylinderschraube	Allen screw	Vis tête cylindrique		x						M 5 X 25
16	00 908 706 0	Sicherungsmutter	Locknut	Écrou hex		x						M 8
17	00 910 603 0	Scheibe	Washer	Rondelle		x						8,4 X 24 X 2
18	00 905 231 1	Flachrundschraube	Coach bolt	Vis a tête bombée		x						M 8 X 20
19	20 264 053 0	Halter Warntafel	Support warning panel	Support panneau d´avertissement		x						
20	27 012 182 0	Warntafel	Warning panel	Panneau d´avertissement		x						
21	20 264 019 0	Halter Rundumleuchte hinten rechts	Support warning beacon rear rh.	Support gyrophare arrière dr.		x						
22	90 003 094 0	6kt-Schraube M12 x 120	Hex bolt M12 x 120	Vis six pans M12 x 120		x						
23	20 264 088 0	Halter Rundumleuchte vorne links	Support warning beacon front lh.	Support gyrophare avant ga.		x						
24	00 900 656 0	6kt-Schraube	Hex head bolt	Boulon tête hex		x						M 12 X 30
25	00 924 638 0	Rundumleuchte	Beacon light	Gyrophare		x						12 V
26	00 910 506 1	Scheibe	Washer	Rondelle		x						13 X 24 X 2,5
27	00 908 701 0	Sicherungsmutter	Locknut	Écrou hex		x						M 12
28	00 900 607 0	6kt-Schraube	Hex head bolt	Boulon tête hex		x						M 6 X 16
29	00 910 411 1	Scheibe	Washer	Rondelle		x						6,4 X 12,5 X 1,6
30	00 908 704 1	Sicherungsmutter	Locknut	Écrou hex		x						M 6
31	20 082 417 0	Mehrfachverteiler	Distributor	Distributeur		x						
32	00 910 365 0	Scheibe	Washer	Rondelle		x						5,3 X 15 X 1

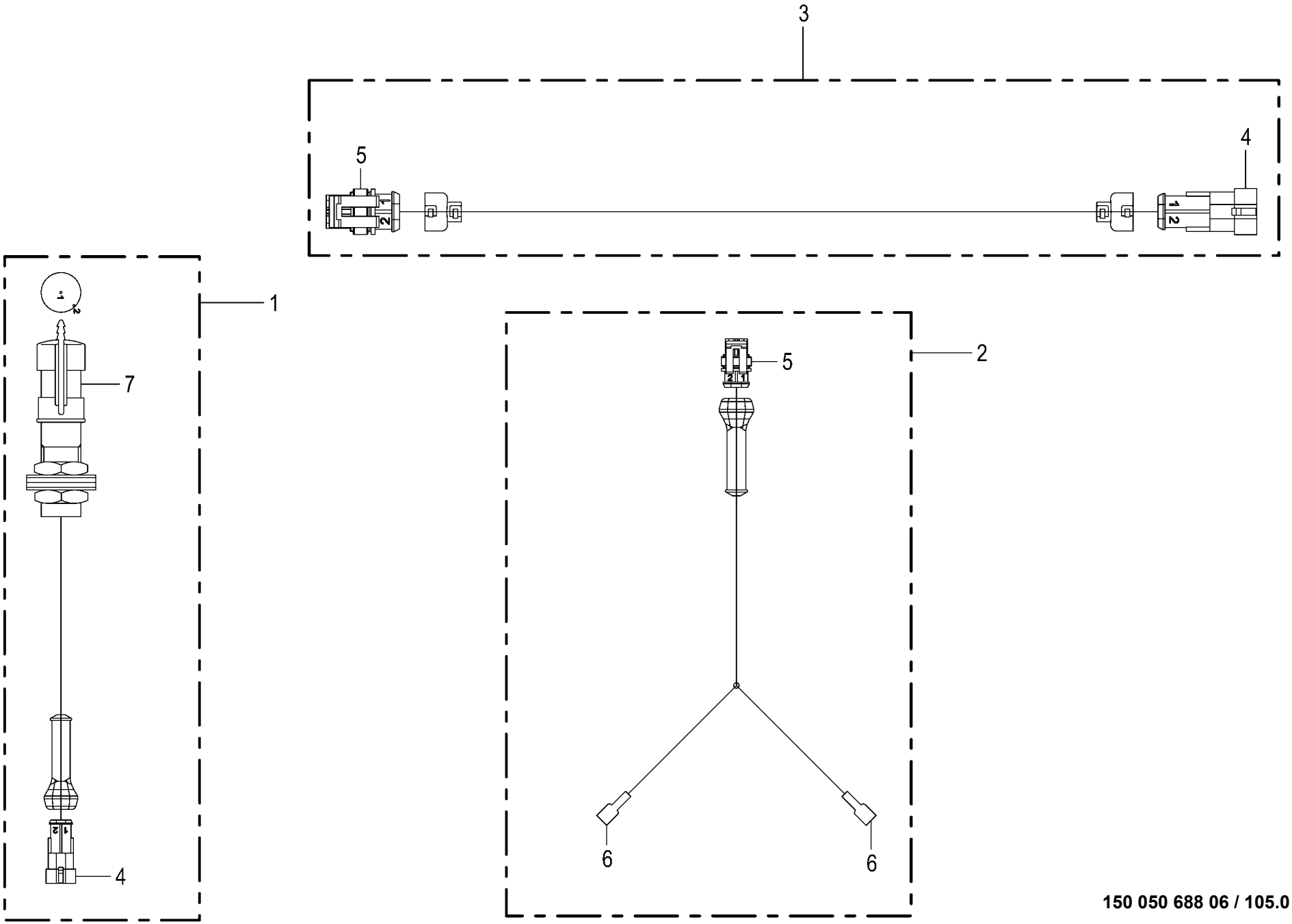

150 050 688 06 / 105.0

150 453 008 01

Kabelbäume - Rundumleuchte -Italien Wiring harness - beacon light Faisceau elektrique - gyrophare					1026400 -	CF 155 XC Xt						150 050 688 06 150 453 008 1 105.0
Pos.	ID-Nr.	Benennung	Description	Description	Masch.-Nr-							Bemerkung/Remarks/Remarque
1	20 085 200 0	Adapter 2-p Supers.1.5 - 2-p RKL	Adapter 2-p Supers.1.5 - 2-p RKL	Adaptateur 2-p Supers.1.5 - 2- p RKL		2						
2	20 085 198 0	Adapter 2-p Supers.1.5 - 2-p FlachstH	Adapter 2-p Supers.1.5 - 2-p FlachstH	Adaptateur 2-p Supers.1.5 - 2- p FlachstH		1						
	20 085 199 0	Adapter 2-p Supers.1.5 - 2-p FlachstH	Adapter 2-p Supers.1.5 - 2-p FlachstH	Adaptateur 2-p Supers.1.5 - 2- p FlachstH		1						
3	20 083 981 0	Verlängerung 2-p Supers. 1.5 3000mm	Extension 2-p Supers. 1.5 3000mm	Rallonge 2-p Supers. 1.5 3000mm		1						
4	00 302 356 0	Kupplungsdose	Coupling socket	Connecteur		x						
5	00 302 351 0	Stecker	Plug	Connecteur		x						
6	00 302 688 0	Flachsteckhülse -rot	Flat sleeve -red	Douille plate -rouge		x						6,3 X 0,8
7	00 924 723 0	Aufsteckrohr	Extension tube	Tube relevable		x						

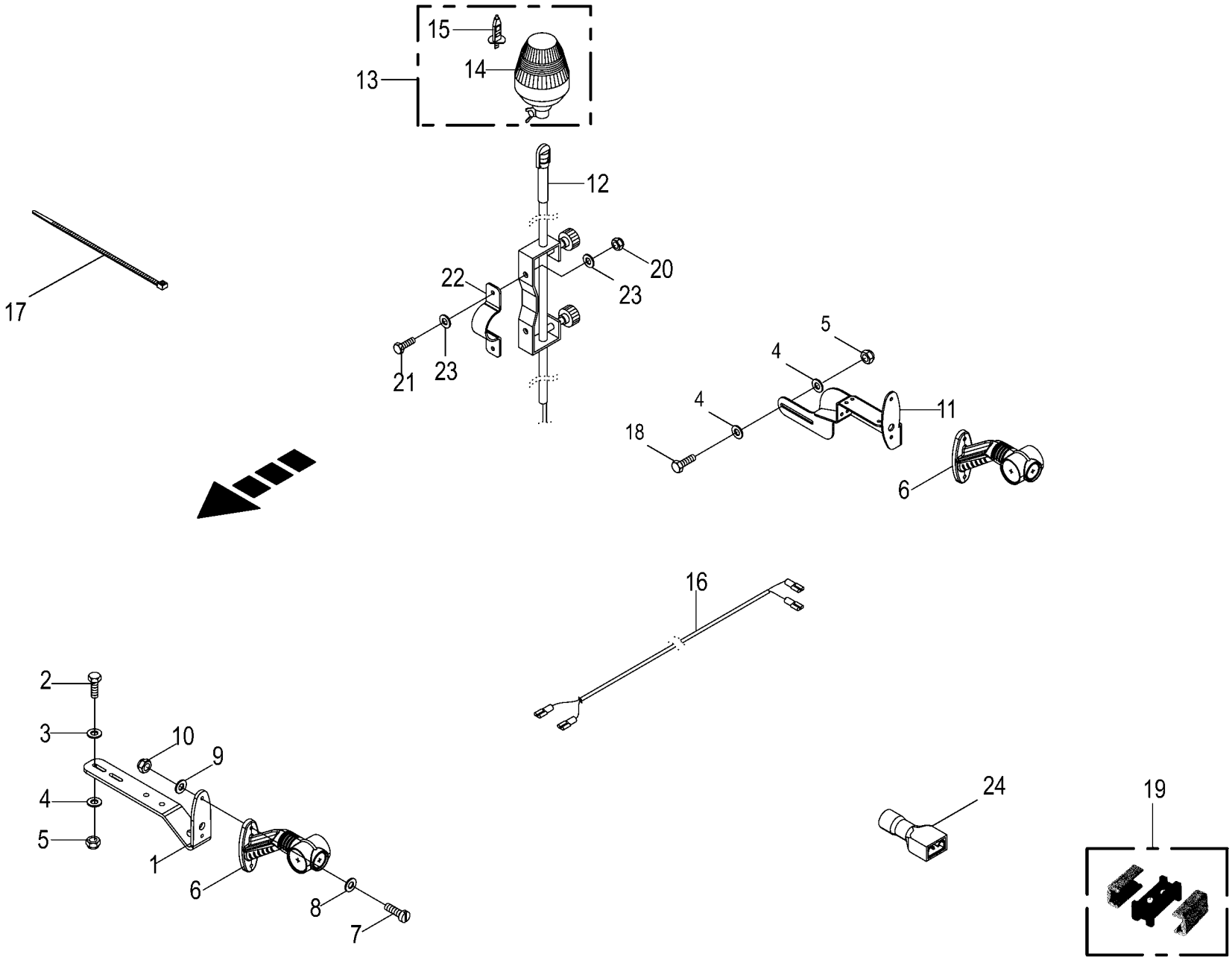

150 050 688 06 / 106.0

150 450 167 04

Zusatzbeleuchtung -Frankreich
Auxiliary lighting
Éclairage d'additif

1026400 -

150 050 688 06

150 450 167 4 **106.0**

Pos.	ID-Nr.	Benennung	Description	Description	Masch.-Nr-	CF 155 XC Xt						Bemerkung/Remarks/Remarque
1	20 262 539 0	Umrissleuchtenhalter vorne, links	Clearance light holder front, left	Support de feu de contour avant gauche		1						
	20 262 541 0	Umrissleuchtenhalter vorne, rechts	Clearance light holder front, right	Support de feu de contour avant droit		1						
2	00 900 608 0	6kt-Schraube	Hex head bolt	Boulon tête hex		x						M 6 X 20
3	00 910 351 1	Scheibe	Washer	Rondelle		x						6,4 X 18 X 1,6
4	00 910 411 1	Scheibe	Washer	Rondelle		x						6,4 X 12,5 X 1,6
5	00 908 704 1	Sicherungsmutter	Locknut	Écrou hex		x						M 6
6	27 008 297 0	Umrissleuchte -links	End-outline marker lamp -left	Feu de gabarit -gauche		2						
	27 008 298 0	Umrissleuchte -rechts	End-outline marker lamp -right	Feu de gabarit -droite		2						
7	00 903 448 0	Zylinderschraube	Allen screw	Vis tête cylindrique		x						M 5 X 25
8	00 910 365 0	Scheibe	Washer	Rondelle		x						5,3 X 15 X 1
9	00 910 500 1	Scheibe	Washer	Rondelle		x						5,3 X 10 X 1
10	00 908 702 0	Sicherungsmutter	Locknut	Écrou hex		x						M 5
11	20 264 007 0	Halter Umrissleuchte hinten, links	Support end-outline marker lamp rear, lh	Support feu de gabarit arrière, gauche		x						
	20 264 012 0	Halter Umrissleuchte hinten, rechts	Support end-outline marker lamp rear, rh	Support feu de gabarit arrière, droit		x						
12	20 070 166 0	Stativhalter	Stand retainer	Cadre support de statif		x						
13	00 924 638 0	Rundumleuchte -gelb	Beacon light -yellow	Gyrophare -jaune		x						12 V
14	20 080 763 0	Lichtscheibe -gelb	Pane -yellow	Vitre lumineux -jaune		x						
15	20 080 766 0	Glühlampe	Bulb	Lampe		x						H1
16	20 082 710 0	Verlängerung 2-p Flachst. 5000mm	Extension 2-p Flachst. 5000mm	Rallonge 2-p Flachst. 5000mm		x						
	20 082 420 0	Verlängerung 2-p 2000mm	Extension 2-p 2000mm	Rallonge 2-p 2000mm		x						
17	00 922 671 1	Kabelbinder	Cable band	Collier de serrage		x						Lg.= 300
18	00 900 607 0	6kt-Schraube	Hex head bolt	Boulon tête hex		x						M 6 X 16
19	20 082 417 0	Mehrfachverteiler	Distributor	Distributeur		x						
20	00 908 706 0	Sicherungsmutter	Locknut	Écrou hex		x						M 8
21	90 003 320 0	6kt-Schraube M8 x 40	Hexagon head screw M8 x 40	Vis six pans M8 x 40		x						
22	20 067 843 0	Haltebügel Rundumleuchte	Yoke	Branchon		x						
23	00 910 413 0	Scheibe	Washer	Rondelle		x						8,4 X 17 X 1,6
24	00 302 688 0	Flachsteckhülse -rot	Flat sleeve -red	Douille plate -rouge		x						6,3 X 0,8

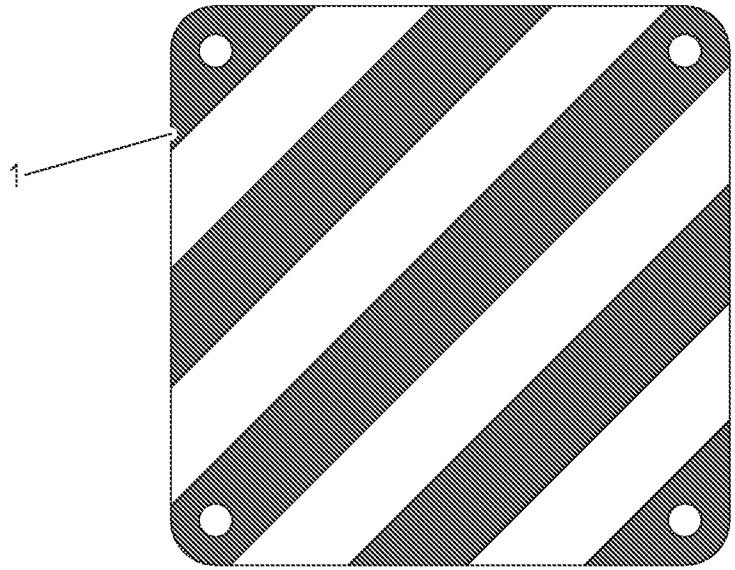
1

Warntafel -optional Italien
Warning panel
Panneau de signalisation

1026400 -

150 050 688 06

150 431 816 1 **107.0**

Pos.	ID-Nr.	Benennung	Description	Description	Masch.-Nr-	CF155XCXt						Bemerkung/Remarks/Remarque
1	27 012 182 0	Warntafel	Warning panel	Panneau d´avertissement		x						

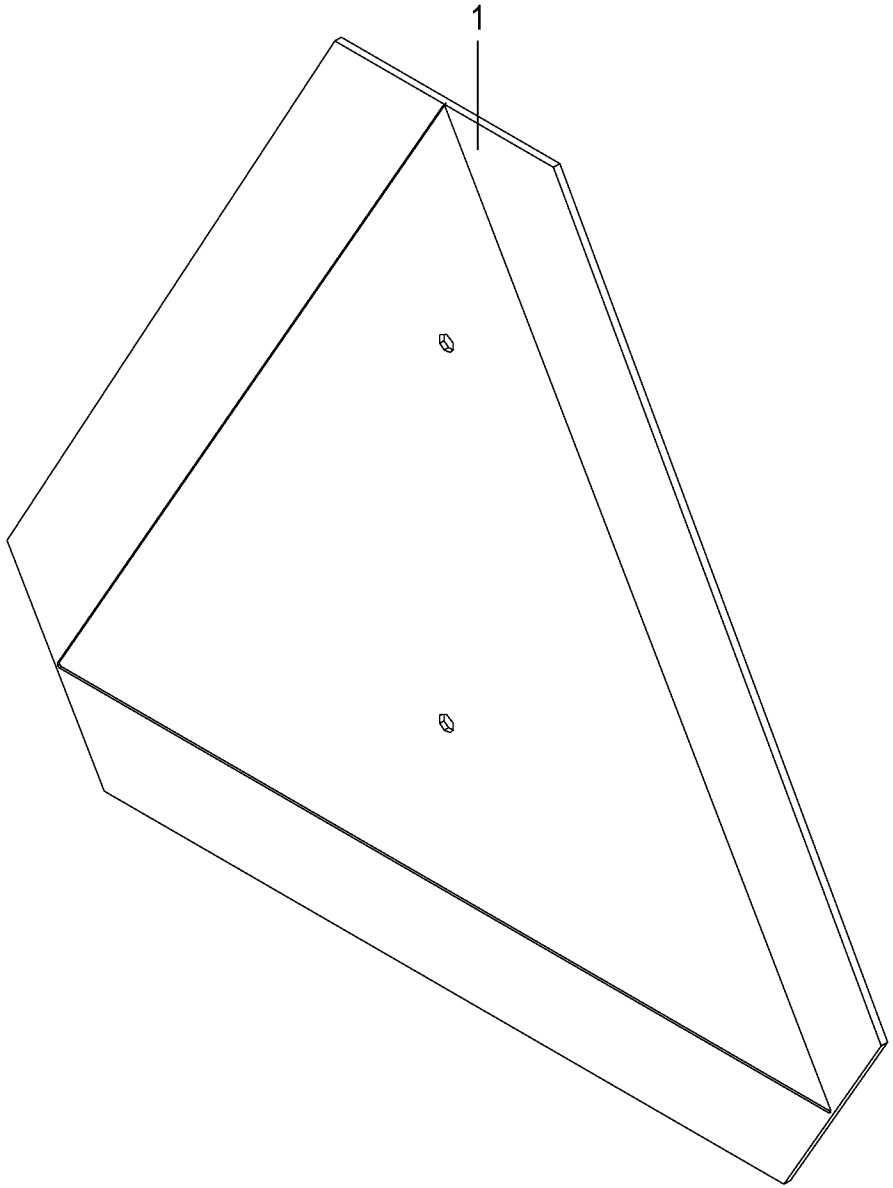

150 050 688 06 / 108.0

150 494 400 01

SMV - Zeichen -optional
SMV emblem
Plaque d'identif. pour véhicules lents

1026400 -

150 050 688 06

150 494 400 1 **108.0**

Pos.	ID-Nr.	Benennung	Description	Description	Masch.-Nr-	CF 155 XC Xt						Bemerkung/Remarks/Remarque
1	27 022 272 0	Aufkleber SMV-Zeichen rot	Label SMV emblem red	Autocollant SMV-Zeichen rouge		1						

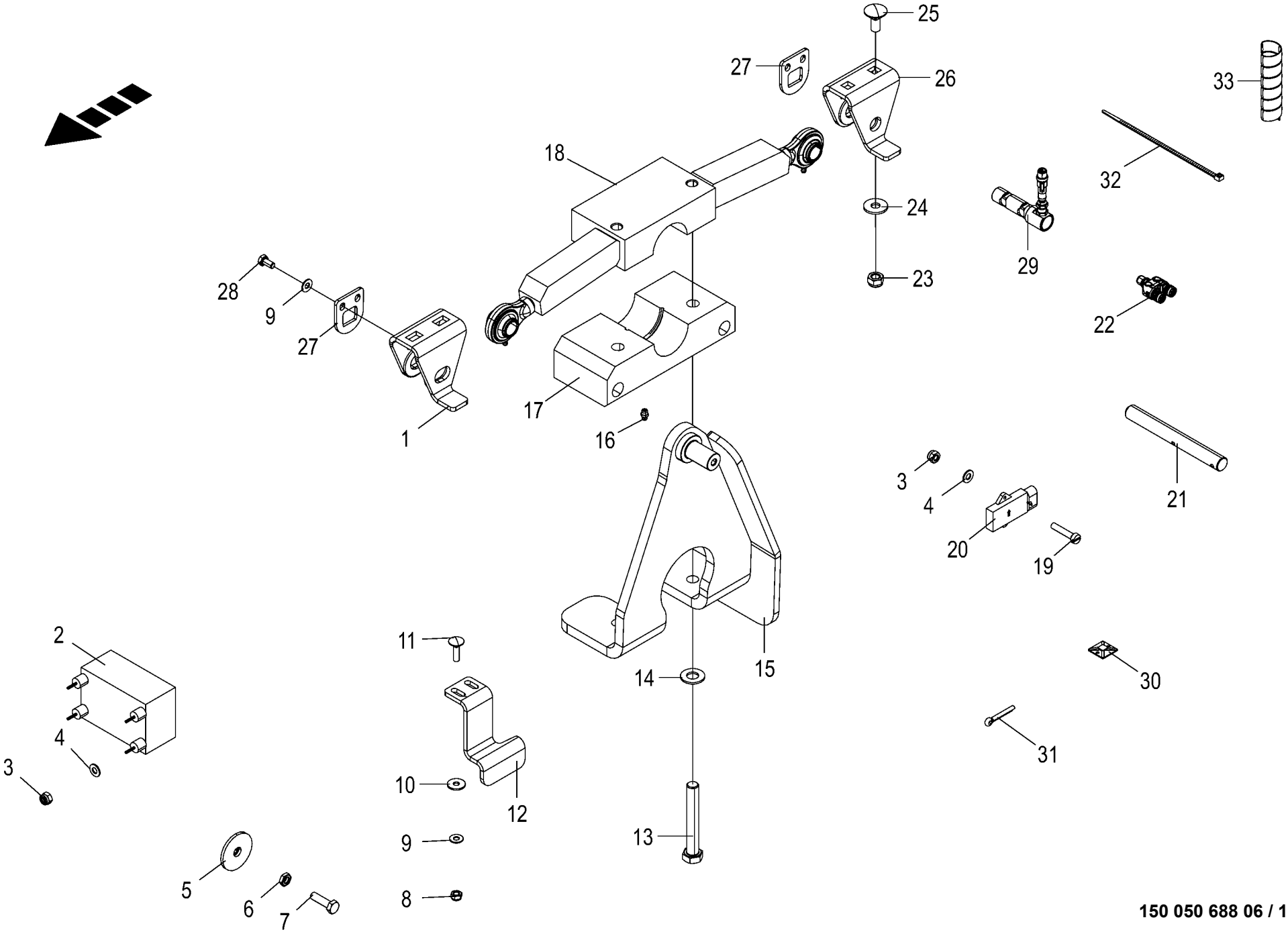

150 050 688 06 / 109.0

150 494 406 02

Wiegeeinrichtung -optional Weighing device Dispositif de pesage					1026400 -	CF 155 XC Xt						150 050 688 06 150 494 406 2 109.0
Pos.	ID-Nr.	Benennung	Description	Description	Masch.-Nr-							Bemerkung/Remarks/Remarque
1	20 460 182 0	Haltebügel m. Langloch	Retaining clip with oblong hole	Étrier de support + trou oblong		2						
2	20 083 964 0	ECU FMA 8bit 3ST 2014/09	ECU FMA 8bit 3 plugs 2014/09	ECU FMA 8bit 3con. 2014/09		1						
3	00 908 718 0	Sicherungsmutter	Locknut	Écrou hex		x						M 4
4	00 910 325 0	Scheibe	Washer	Rondelle		x						4,3 X 9 X 0,8
5	20 263 097 0	Kontaktblech	Kontaktblech	Tôle de contact		1						
6	00 908 500 0	6kt-Mutter -niedrige Form	Hex nut -low form	Écrou hex -forme basse		x						M 10
7	00 900 638 0	6kt-Schraube	Hex head bolt	Boulon tête hex		x						M 10 X 35
8	00 908 706 0	Sicherungsmutter	Locknut	Écrou hex		x						M 8
9	00 909 908 1	Sperrkantscheibe	Detent edged washer	Disque à bord d'arrêt		x						SKM 8
10	00 910 603 0	Scheibe	Washer	Rondelle		x						8,4 X 24 X 2
11	00 904 813 1	Flachrundschraube	Coach bolt	Vis a tête bombée		x						M 8 X 30
12	20 069 639 1	Kontaktblech	Contact plate	Tôle de contact		1						
13	90 000 115 0	6kt-Schraube	Hex head bolt	Boulon tête hex		x						M 16 X 110 -10.9
14	00 909 912 1	Sperrkantscheibe	Detent edged washer	Disque à bord d'arrêt		x						SKM 16
15	20 260 800 1	Halteplatte links	Halteplatte links	Plaque de fixation gauche		1						
	20 263 067 1	Halteplatte rechts	Halteplatte rechts	Plaque de fixation droite		1						
16	00 919 105 0	Kegelschmiernippel	Grease niple	Graisseur à cone		2						AM 8 X 1
17	20 265 156 2	Lagerschale unten		Coquille de coussinet en bas		2						
18	20 265 163 1	Aufnahmebalken	Aufnahmebalken	Barre de logement		2						
19	00 903 427 1	Zylinderschraube	Allen screw	Vis tête cylindrique		x						M 4 X 20
20	20 081 212 0	Beschleunigungsgeber	Accelerating transmitter	Capteur d'accélération		1						
21	20 266 099 0	Bolzen 20 X 176	Bolts	Boulon		1						
22	20 083 695 0	Y-Verteiler M12X1	Y-distributor M12x1	Distributeur en Y M12X1		2						
23	00 908 701 0	Sicherungsmutter	Locknut	Écrou hex		x						M 12
24	00 909 911 0	Sperrkantscheibe	Detent edged washer	Disque à bord d'arrêt		x						SKZ 12
25	00 904 983 1	Flachrundschraube	Coach bolt	Vis a tête bombée		x						M 12 X 30
26	20 460 184 0	Haltebügel	Retaining clip	Étrier de support		2						
27	20 265 241 2	Bolzensicherung	Bolt retainer	Blocage de boulon		4						
28	00 900 612 0	6kt-Schraube	Hex head bolt	Boulon tête hex		x						M 8 X 16
29	20 086 876 0	Kraftsensor DMS	Force sensor DMS 0 - 5.000N	Capteur de force Jauge de déformation		4						
30	20 086 352 0	Befestigungselement Kleber 4mm	Fastening element Adhesive 4mm	Élément de fixation Colle 4mm		4						
31	00 912 108 1	Splint	Cotter pin	Goupille fendue		2						6,3 X 36
32	00 922 671 1	Kabelbinder	Cable band	Collier de serrage		x						Lg.= 300
33	00 938 957 0	Kunststoffwendel -Id.-Nr.= 1m	Plastic spiral -Id.-no.= 1m	Piece helicoidale -Id.-no.= 1m		x						Rd. 12

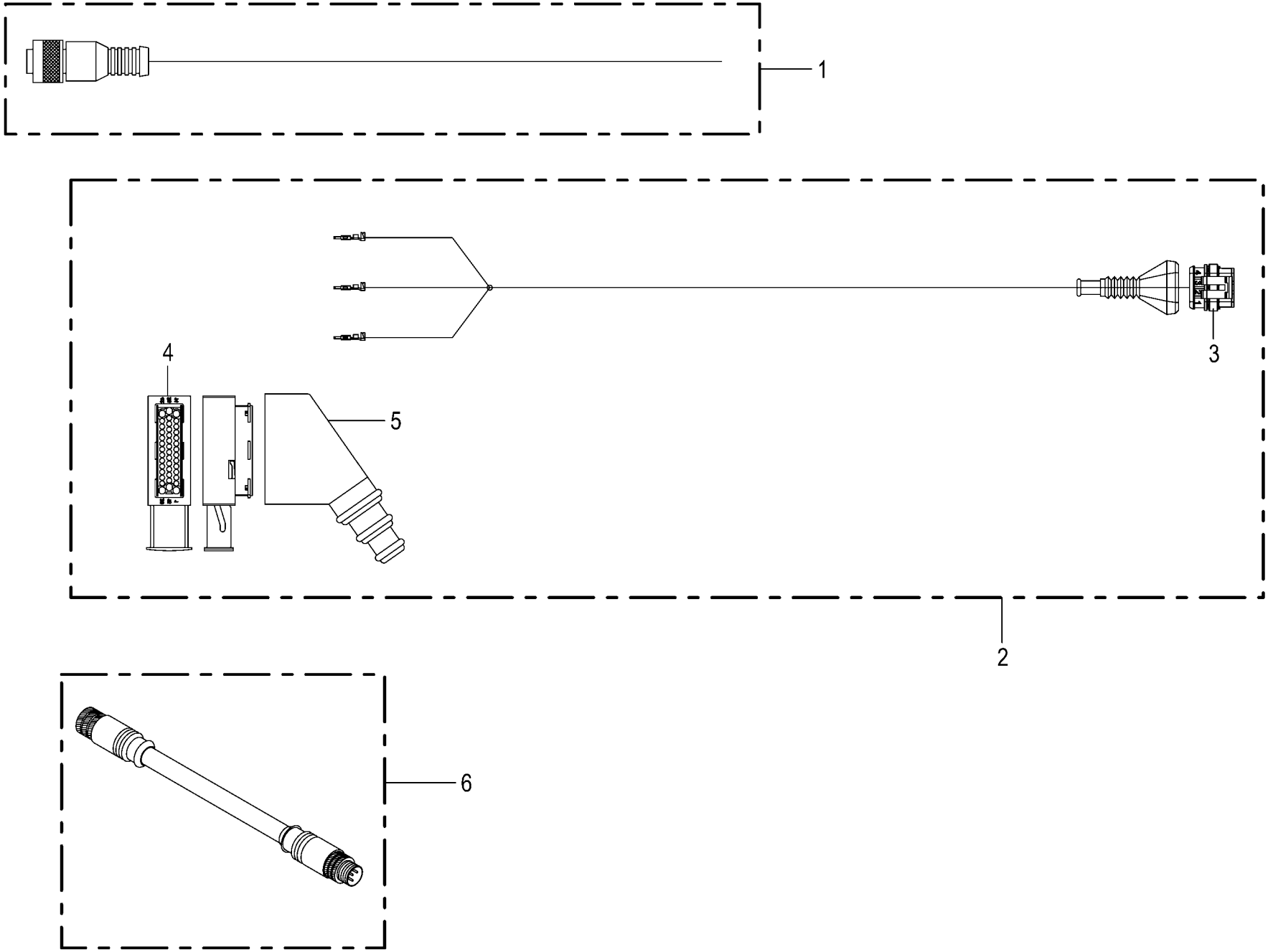

150 050 688 06 / 110.0

150 494 407 01

Kabelbäume - Wiegeeinrichtung -optional Wiring harness - Weighing device Faisceau elektrique - Dispositif de pesage					1026400 -	CF 155 XC Xt						150 050 688 06 150 494 407 1 110.0
Pos.	ID-Nr.	Benennung	Description	Description	Masch.-Nr-							Bemerkung/Remarks/Remarque
1	20 080 667 0	Kabel	Cable	Câble		1						Lg.= 1200
2	20 084 923 3	Adapter 4-p Supers.1.5 - 42-p JPT	Adapter 4-p Supers.1.5 - 42-p JPT	Adaptateur 4-p Supers.1.5 - 42-p JPT		1						
3	00 302 353 0	Stecker	Plug	Connecteur		x						
4	00 302 362 0	Stecker	Plug	Connecteur		x						
5	00 302 235 0	Schutztülle	Protective grommet	Bec protecteur		x						
6	20 083 942 0	Verlängerung 5-p M12x1 3000mm	Extension 5-p M12x1 3,000mm	Rallonge 5-p M12x1 3000mm		2						
	20 083 940 0	Verlängerung 5-p M12x1 1700mm	Extension 5-p M12x1 1,700mm	Rallonge 5-p M12x1 1700mm		1						
	20 083 939 0	Verlängerung 5-p M12x1 1000mm	Extension 5-p M12x1 1,000mm	Rallonge 5-p M12x1 1000mm		4						

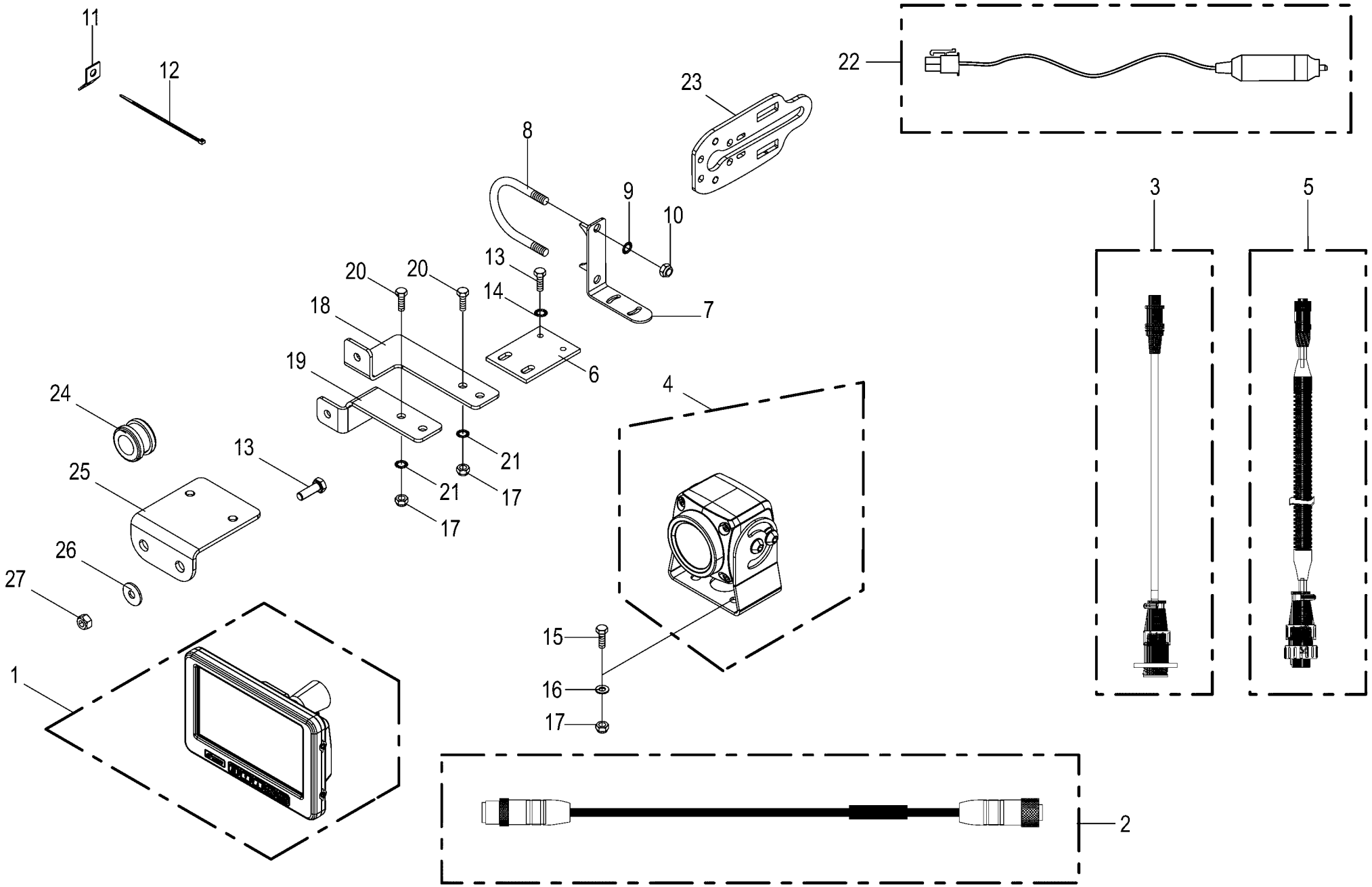

150 050 688 06 / 111.0

150 357 701 14

Kamerasystem -optional **Camera system** **Système de caméra**					1026400 -	CF 155 XC Xt						**150 050 688 06** 150 357 701 14 **111.0**
Pos.	ID-Nr.	Benennung	Description	Description	Masch.-Nr-							Bemerkung/Remarks/Remarque
1	20 085 156 0	Monitor 7"	Monitor 7"	Moniteur 7"		1						
2	20 088 495 0	Verlängerung 5-p M12x1 5000mm	Extension 5-p M12x1 5000mm	Rallonge 5-p M12x1 5000mm		1						
3	20 088 487 0	Adapter 4-p Mini DIN - 7-p CPC	Adapter 4-p Mini DIN - 7-p CPC	Adaptateur 4-p Mini DIN - 7-p CPC		1						
4	20 085 509 0	Kamera 90°	Camera 90° CMOS	Caméra 90° CMOS		1						
5	20 088 488 0	Adapter 7-p CPC - 5-p M12x1	Adapter 7-p CPC - 5-p M12x1	Adaptateur 7-p CPC - 5-p M12x1		1						
6	20 053 605 0	Befestigungsplatte	Attatching plate	Plateau de fixation		1						
7	20 062 586 0	Winkel	Angle	Angle		1						
8	00 291 147 1	Bügelschraube	Stirrup bolt	Vis d'étrier		1						M 10 X 229
9	00 909 909 1	Sperrkantscheibe	Detent edged washer	Disque à bord d'arrêt		x						SKM 10
10	00 908 758 0	Sicherungsmutter	Locknut	Écrou hex		x						M 10
11	00 336 735 1	Halteblech	Holding plate	Tôle de fixation		x						
12	00 922 671 1	Kabelbinder	Cable band	Collier de serrage		x						Lg.= 300
	00 922 674 0	Kabelbinder	Cable band	Collier de serrage		x						Lg.= 200
13	00 900 616 0	6kt-Schraube	Hex head bolt	Boulon tête hex		x						M 8 X 25
14	00 909 908 1	Sperrkantscheibe	Detent edged washer	Disque à bord d'arrêt		x						SKM 8
15	00 900 608 0	6kt-Schraube	Hex head bolt	Boulon tête hex		x						M 6 X 20
16	00 910 411 1	Scheibe	Washer	Rondelle		x						6,4 X 12,5 X 1,6
17	00 908 704 1	Sicherungsmutter	Locknut	Écrou hex		x						M 6
18	20 062 923 0	Winkel	Angle	Angle		1						
19	20 062 924 0	Winkel	Angle	Angle		1						
20	00 901 028 1	6kt-Schraube	Hex head bolt	Boulon tête hex		x						M 6 X 30
21	00 909 906 1	Sperrkantscheibe	Detent edged washer	Disque à bord d'arrêt		x						SKM 6
22	20 083 763 0	Kabel Spannungsversorgung-Monitor 2m	Cable power supply monitor 2m	Câble moniteur alimentation en tension 2		1						
23	20 256 734 0	Halter	Support	Support		1						
24	20 084 868 0	Kabelführungstülle 15mm	Grommet 15mm	Passe-câble 15mm		1						
25	20 464 524 0	Kamerahalter				1						
26	90 000 585 0	Scheibe	Washer	Rondelle		x						8,4 X 24 X 2
27	00 908 707 0	Sicherungsmutter	Locknut	Écrou hex		x						M 8

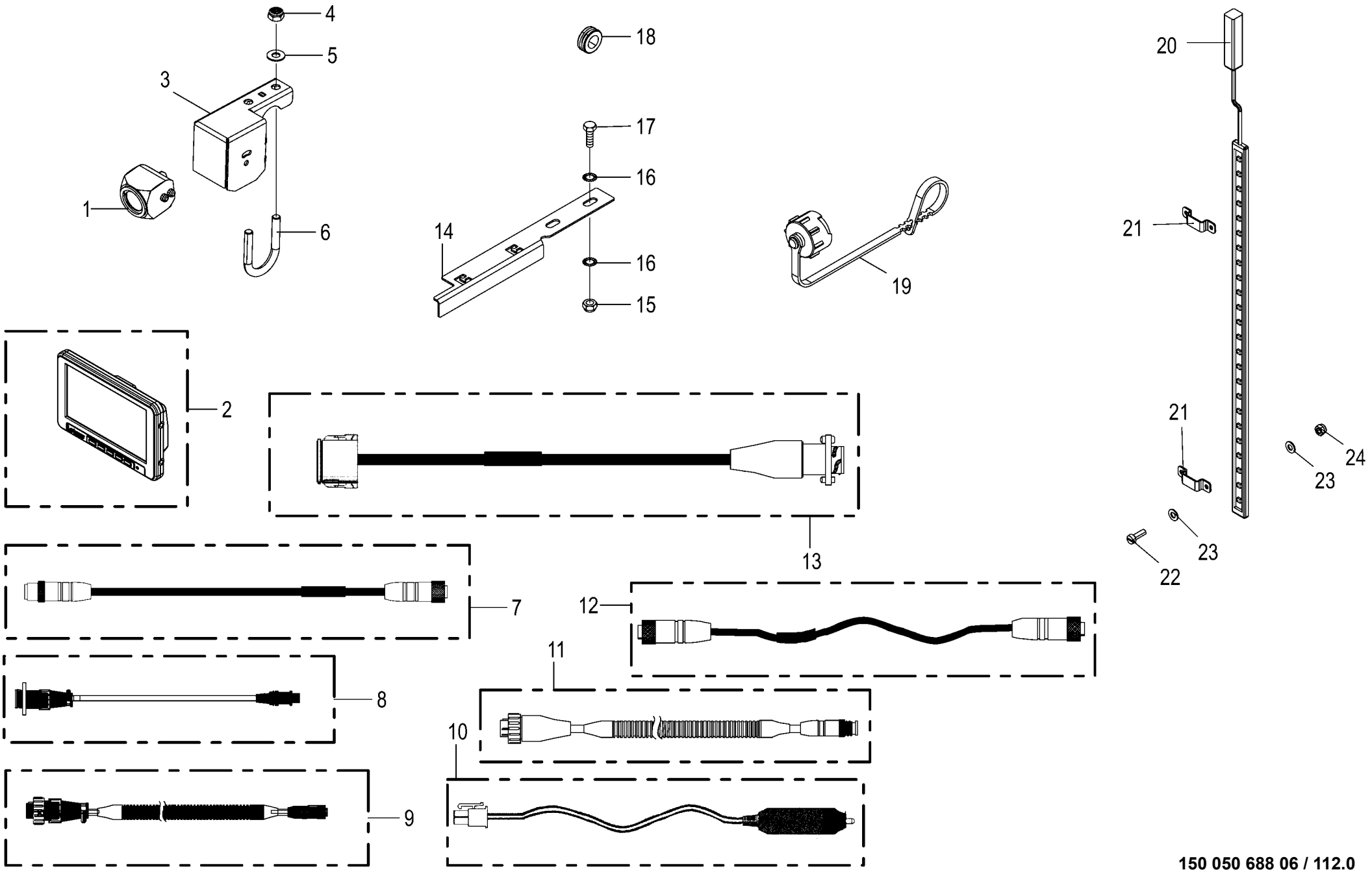

150 050 688 06 / 112.0

150 514 059 04

Kamerasystem **Camera system** **Système de caméra**					1026400 -	CF 155 XC Xt						**150 050 688 06** 150 514 059 4 **112.0**
Pos.	ID-Nr.	Benennung	Description	Description	Masch.-Nr-							Bemerkung/Remarks/Remarque
1	20 085 509 0	Kamera 90°	Camera 90° CMOS	Caméra 90° CMOS		1						
2	20 085 156 0	Monitor 7"	Monitor 7"	Moniteur 7"		1						
3	20 467 514 1	Kameragehäuse	Camera housing	Carter de camera		1						
4	00 908 758 0	Sicherungsmutter	Locknut	Écrou hex		1						M 10
5	00 909 909 1	Sperrkantscheibe	Detent edged washer	Disque à bord d'arrêt		x						SKM 10
6	90 003 267 0	Rundstahlbügel 30-33,7 Form A M10	Round steel bow 30-33.7 form A M10	Étrier rond en acier 30-33,7 Form A M10		1						
7	20 088 495 0	Verlängerung 5-p M12x1 5000mm	Extension 5-p M12x1 5000mm	Rallonge 5-p M12x1 5000mm		1						
8	20 088 487 0	Adapter 4-p Mini DIN - 7-p CPC	Adapter 4-p Mini DIN - 7-p CPC	Adaptateur 4-p Mini DIN - 7-p CPC		1						
9	20 088 488 0	Adapter 7-p CPC - 5-p M12x1	Adapter 7-p CPC - 5-p M12x1	Adaptateur 7-p CPC - 5-p M12x1		1						
10	20 083 763 0	Kabel Spannungsversorgung-Monitor 2m	Cable power supply monitor 2m	Câble moniteur alimentation en tension 2		1						
11	20 088 491 0	Adapter 7-p CPC - 5-p M12x1	Adapter 7-p CPC - 5-p M12x1	Adaptateur 7-p CPC - 5-p M12x1		1						
12	20 088 492 0	Adapter 5-p M12x1 - 5-p M12x1	Adapter 5-p M12x1 - 5-p M12x1	Adaptateur 5-p M12x1 - 5-p M12x1		1						
13	20 086 866 0	Adapter 12-p DT - 7-p CPC	Adapter 12-pole DT - 7-pole CPC	Adaptateur 12-p DT - 7-p CPC		1						
14	20 462 191 0	Kabelführung	Cable guide	Conduite pour câble		1						
15	00 908 706 0	Sicherungsmutter	Locknut	Écrou hex		x						M 8
16	00 909 908 1	Sperrkantscheibe	Detent edged washer	Disque à bord d'arrêt		x						SKM 8
17	00 900 614 0	6kt-Schraube	Hex head bolt	Boulon tête hex		x						M 8 X 20
18	27 023 830 0	Kabelführungstülle 20mm 4mm	Grommet 20mm 4mm panel	Passe-câble 20mm 4mm tôle		1						
		Blech										
19	20 088 314 0	Blindkappe 0-p St schwarz	Blind cap 0-p St sw	Cache 0-p St sw		1						
20	20 088 199 0	Lichtleiste LED 2-p DTM KPL 12V	Light strip LED 2-p DTM cpl 12V	Barre lumineuse DEL à 2p DTM cpl 12V		1						
21	20 472 236 0	Haltelasche breit	Retaining bracket wide	Languette de retenue large		2						
22	00 903 424 0	Zylinderschraube	Allen screw	Vis tête cylindrique		x						M 4 X 12
23	00 910 325 0	Scheibe	Washer	Rondelle		x						4,3 X 9 X 0,8
24	00 908 718 0	Sicherungsmutter	Locknut	Écrou hex		x						M 4

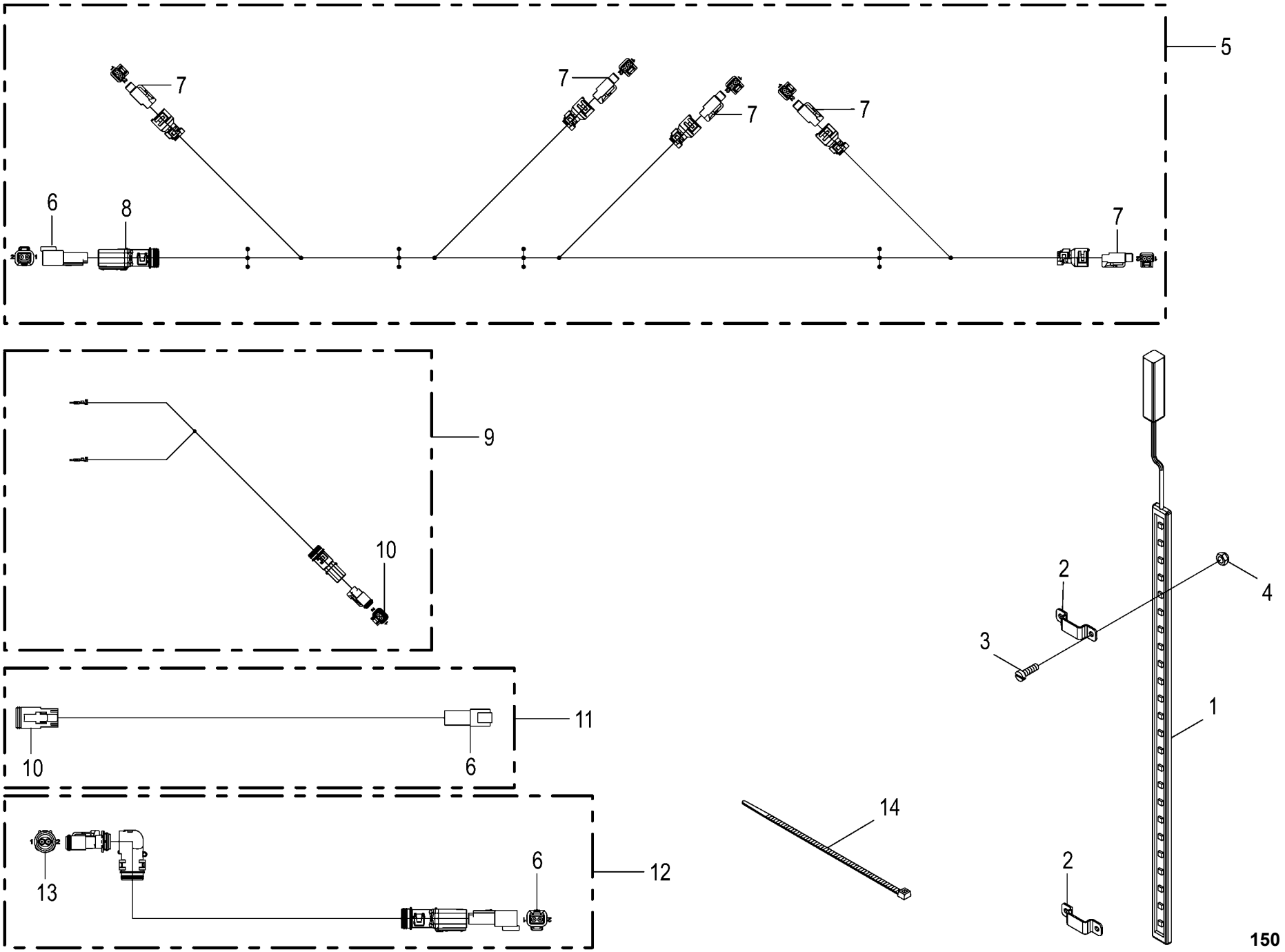

150 050 688 06 / 113.0

150 450 095 02

Arbeitsbeleuchtung -optional **Working lights** **Eclairage de travail**					1026400 -	CF 155 XC Xt						**150 050 688 06** 150 450 095 2 **113.0**
Pos.	ID-Nr.	Benennung	Description	Description	Masch.-Nr-							Bemerkung/Remarks/Remarque
1	20 088 199 0	Lichtleiste LED 2-p DTM KPL 12V	Light strip LED 2-p DTM cpl 12V	Barre lumineuse DEL à 2p DTM cpl 12V		5						
2	20 472 236 0	Haltelasche breit	Retaining bracket wide	Languette de retenue large		10						
3	00 903 403 0	Zylinderschraube	Allen screw	Vis tête cylindrique		x						AM 3 X 10
4	00 908 734 1	Sicherungsmutter	Locknut	Écrou hex		x						M 3
5	20 084 261 0	Kabelbaum Arbeitsbeleuchtung	Cable harness working lights	Faisceau de câbles éclairage de travail		1						
6	00 303 315 2	Stecker 2-p St grau	Plug 2-p St grey	Cavalier 2-p St gris		x						
7	20 082 576 0	Stecker 2-p Bu grau	Plug 2-p Bu grey	Cavalier 2-p Bu gris		x						
8	00 303 903 0	Endkappe	End cap	Embout de fermeture		x						
9	20 084 262 0	Kabelbaum Anschluß Arbeitsbeleuchtung	Cable harness connection working lights	Fdc raccordement éclairage de travail		1						
10	00 303 316 2	Stecker 2-p Bu grau	Plug 2-p Bu grey	Cavalier 2-p Bu gris		x						
11	20 081 273 1	Verlängerung 2-p DT 2000mm	Extension 2-p DT 2000mm	Rallonge 2-p DT 2000mm		1						
12	20 083 063 1	Verlängerung 2-p DT 1500mm	Extension 2-p DT 1500mm	Rallonge 2-p DT 1500mm		1						
13	20 082 565 1	Stecker 2-p Bu schwarz	Plug 2-p Bu black	Cavalier 2-p Bu noir		x						
14	00 922 671 1	Kabelbinder	Cable band	Collier de serrage		x						Lg.= 300

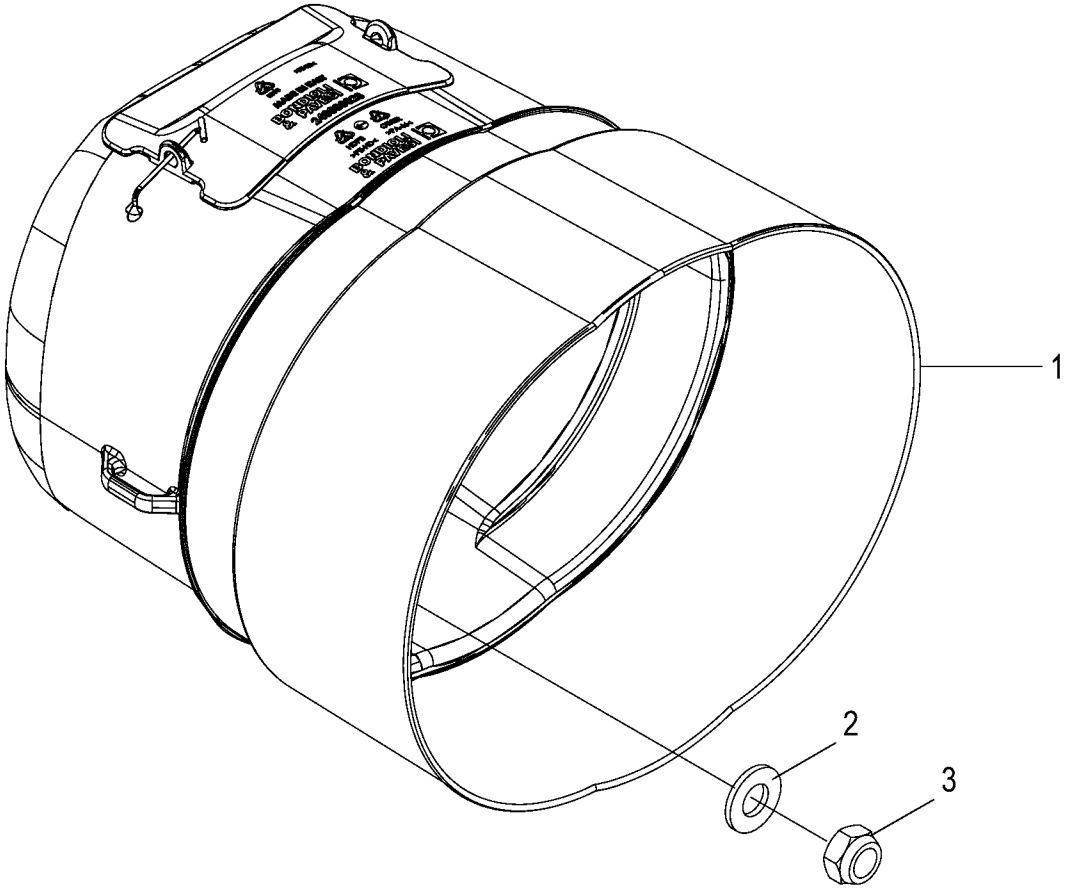

150 050 688 06 / 114.0

150 469 930 01

Schutztopf Protecting cup Pot de protection					1026400 -	CF 155 XC Xt						150 050 688 06 150 469 930 1 114.0
Pos.	ID-Nr.	Benennung	Description	Description	Masch.-Nr-							Bemerkung/Remarks/Remarque
1	27 020 532 0	Schutztopf	Protective cap	Barillet de protection		x						
2	00 910 506 1	Scheibe	Washer	Rondelle		x						13 X 24 X 2,5
3	00 908 701 0	Sicherungsmutter	Locknut	Écrou hex		x						M 12

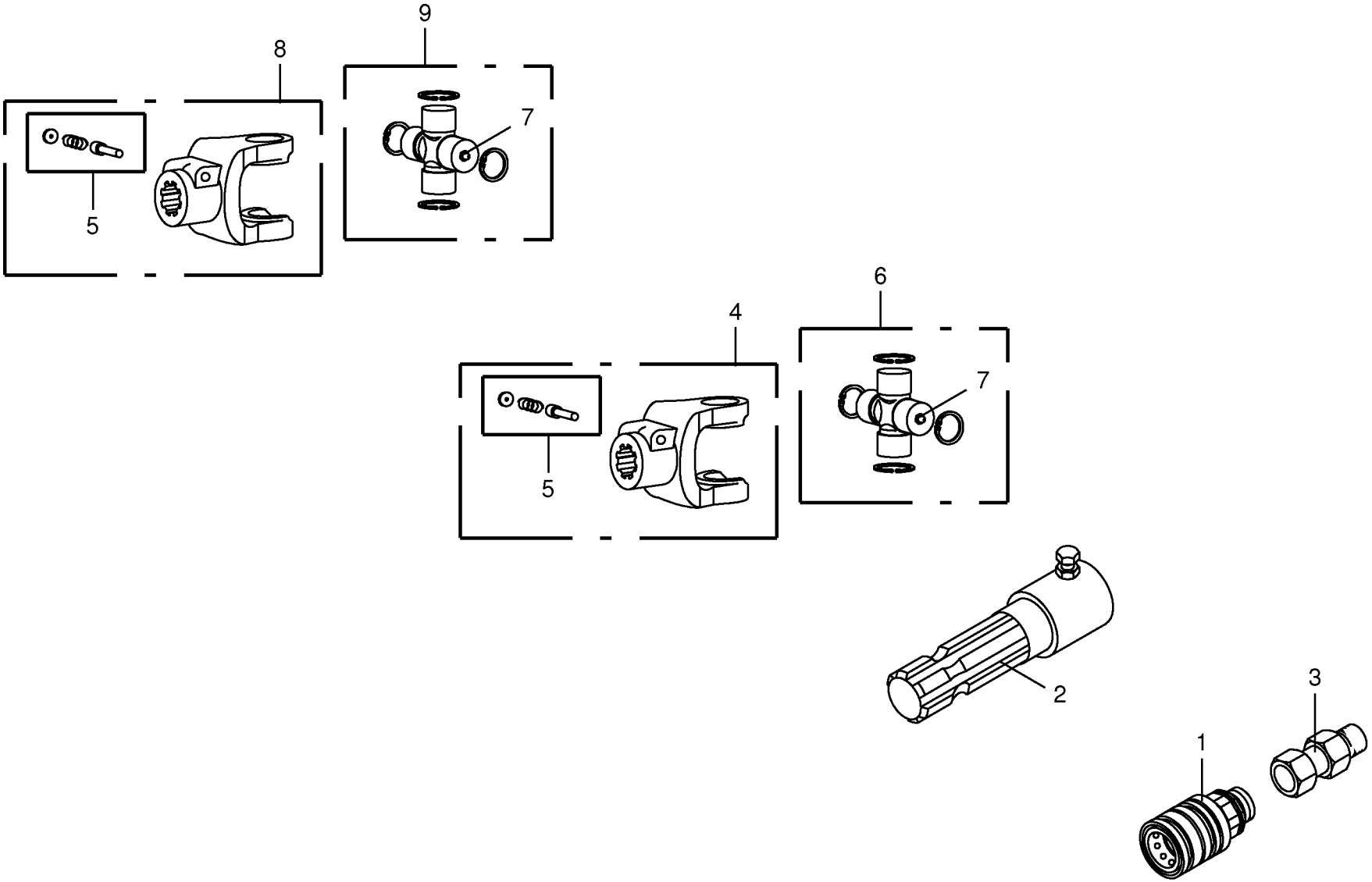

150 050 688 06 / 115.0

449 397 3

Zubehörteile Osteuropäische Staaten -optional
Accessories for East European countries
Accessoires pour est-europeens

1026400 -

150 050 688 06

449 397 3 **115.0**

Pos.	ID-Nr.	Benennung	Description	Description	Masch.-Nr-	CF 155 XC Xt						Bemerkung/Remarks/Remarque
1	00 921 131 2	Kupplungsmuffe	Sleeve	Cache poussiere		x						
2	00 949 445 1	Reduzierstück	Reducing piece	Element reducteur		x						1 3/8" Z= 6
3	27 001 397 0	Einschraubstutzen	Male connector	Raccord filet		x						M 22 X 1,5 / M 20 X 1,5
4	27 003 453 0	Aufsteckgabel	Outer yoke	Machoire exterieure		x						AG 2500 Z= 8
5	00 949 630 0	Schiebestift	Locking pin	Poussoir		x						
6	00 949 447 0	Kreuzgarnitur	Cross assy	Croisillon		x						
7	00 919 103 0	Kegelschmiernippel	Grease niple	Graisseur à cone		x						M 8 X 1
8	27 003 452 0	Aufsteckgabel	Outer yoke	Machoire exterieure		x						AG 2400 Z= 8
9	00 949 521 0	Kreuzgarnitur	Cross assy	Croisillon		x						

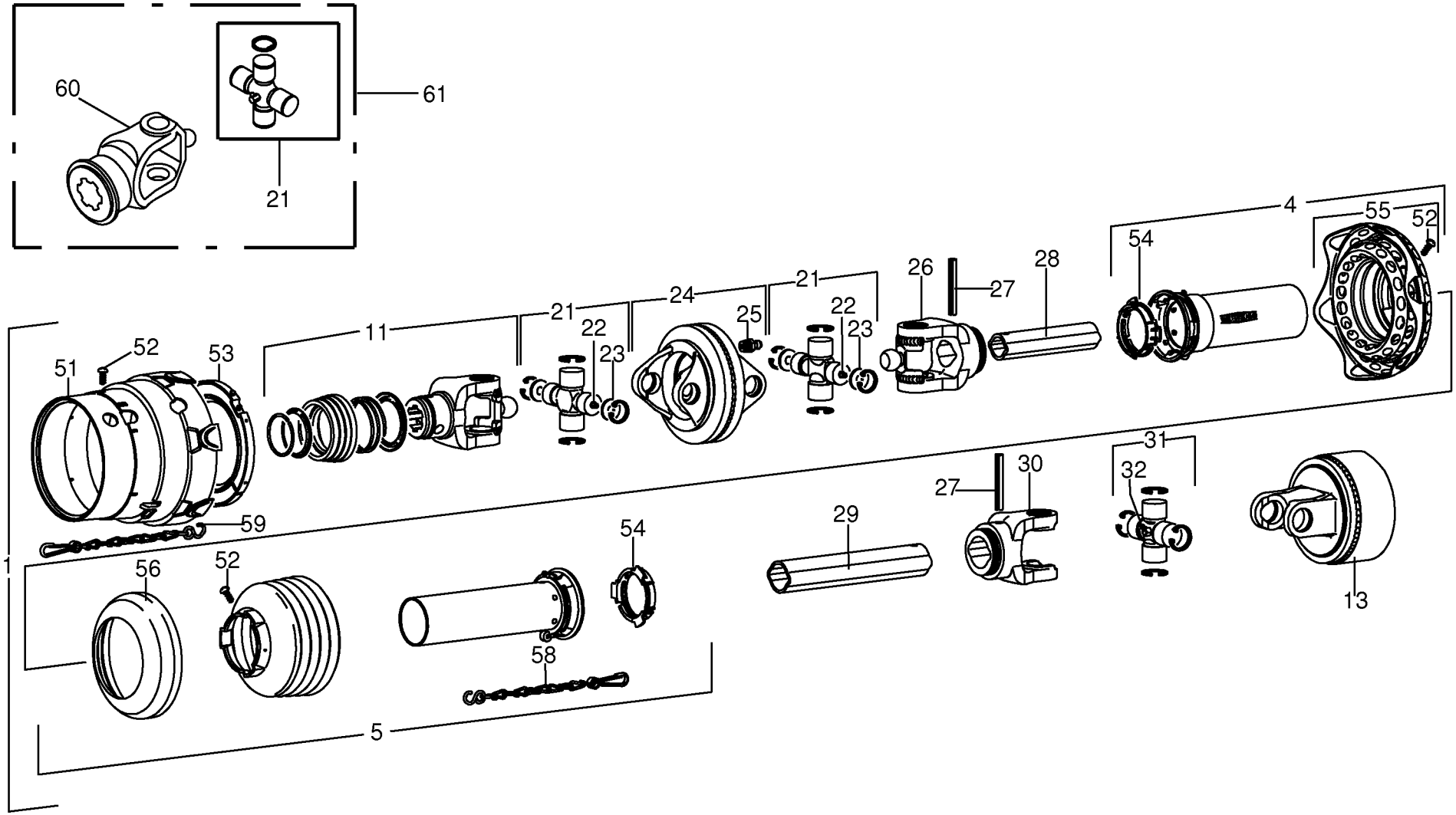

150 050 688 06 / 116.0

150 332 279 02

Gelenkwelle
Universal shaft
Arbre à cardan

1026400 -

150 050 688 06

150 332 279 2 **116.0**

Pos.	ID-Nr.	Benennung	Description	Description	Masch.-Nr-	CF 155 XC Xt						Bemerkung/Remarks/Remarque
1	00 956 062 1	Gelenkwelle	Universal shaft	Arbre à cardan		x						WWE2480-SD25/1-1710-K64/22R Z= 6/6
4	27 000 770 0	Schutzhälfte - aussen	Male tube - outside	1/2 protecteur - extérieur		x						Lg.= 1500
5	00 949 340 1	I.SCHUTZH.SCH25-1500L-7RI.	GUARD HALF 25-1500L-7RI	Moitié prot. int. sch25-1500l- 7ra.		x						
11	00 949 274 1	ASGE-Gabel	ASGE-yoke	Mâchoire ASGE		x						1 3/8" Z= 6
13	27 002 741 0	Nockenschaltkupplung	Cam clutch	Accouplement débrayable à cames		x						1 3/8" Z= 6 2350Nm
	00 955 282 0	Klemm-Konus	Taper lock	Cône de serrage		x						1 3/8"
21	27 000 829 0	Kreuzgarnitur	Cross assy	Croisillon		x						
22	00 919 002 0	Kegelschmiernippel	Grease niple	Graisseur à cone		x						M 6 X 1
23	00 949 277 0	Ronde	Circular blank	Ronde		x						Rd. 26,95 X 2
24	00 949 278 0	Doppelgabel	Double yoke	Machoire double		x						DOPG2480
25	00 919 003 0	Kegelschmiernippel	Grease niple	Graisseur à cone		x						M 8 X 1
26	00 949 279 0	Rillengabel	Grooved yoke	Machoire rainuree		x						RG2480-1b
27	00 912 722 1	Spannstift	Roll pin	Goupille de serrage		x						10 X 80
28	00 949 345 1	Profilrohr innen 1b GA 1400	profil tube	profil tube		x						
29	00 949 346 1	Profilrohr außen 2a G 1400	Section tube outer 6 G 1400	Tube profilé extérieure 6 G 1400		x						
30	00 949 524 0	Rillengabel	Grooved yoke	Machoire rainuree		x						RG2400-2a
31	00 949 521 0	Kreuzgarnitur	Cross assy	Croisillon		x						
32	00 919 103 0	Kegelschmiernippel	Grease niple	Graisseur à cone		x						M 8 X 1
51	27 000 738 0	Schutztrichter	Guard hopper	Trémie de protection		x						
52	00 949 281 0	Schraube	Screw	Boulon		x						3,5 X 9,5
53	00 949 282 0	Gleitring	Sliding ring	Anneau lisse		x						SD25
54	00 949 861 0	Gleitring	Sliding ring	Anneau lisse		x						SC25/SD25
55	27 000 680 0	Schutztrichter mit Manschette	Guard cone with flexible guard	Cône protecteur avec manchon		x						SD25-WW
56	00 949 352 0	Stützring	Thrust ring	Anneau de support		x						SD 15/25
58	00 949 852 1	Haltekette	Chain	Chainette		x						Lg.= 400
59	00 949 283 0	Haltekette	Chain	Chainette		x						Lg.= 500
60	27 009 953 0	Aufsteckgabel ASGE 2480 8x32x38 118mm	Outer yoke ASGE 2480 8x32x38 118mm	Machoire exterieure ASGE 2480 8x32x38 1		x						
61	27 009 954 0	Aufsteckg.m. Kreuzg. ASGE 2480 8x32x38	Outer yoke ASGE 2480 8x32x38	Machoire exterieure ASGE 2480 8x32x38		x						

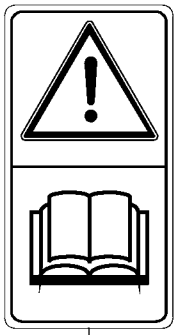
1

2

3

4

5

6

7

8

9

16

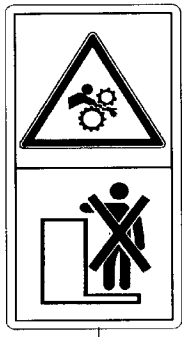
17

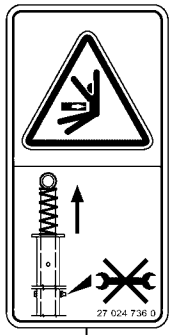

10

18

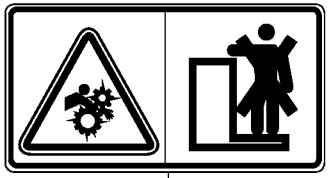
11

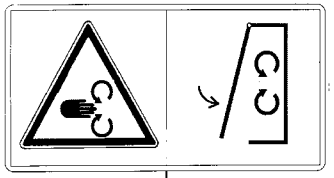
12

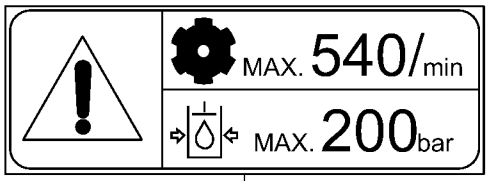

13

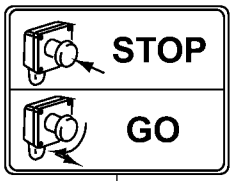

14

15

Sicherheitsaufkleber
Safety label
Autocollant de sécurité

1026400 -

150 050 688 06

150 436 398 5 **117.0**

Pos.	ID-Nr.	Benennung	Description	Description	Masch.-Nr-	CF 155 XC Xt						Bemerkung/Remarks/Remarque
1	00 939 471 1	Aufkleber	Label	Autocollant		x						
2	00 939 520 1	Aufkleber	Label	Autocollant		x						
3	27 014 576 0	Aufkleber Absperrhahn Ballenkammer gelb	Label Absperrhahn Ballenkammer yellow	Autocollant Absperrhahn Ballenkammer		x						
4	00 942 235 0	Aufkleber	Label	Autocollant		x						
5	00 942 196 1	Aufkleber	Label	Autocollant		x						
6	00 939 407 1	Aufkleber	Label	Autocollant		x						
7	27 014 439 0	Aufkleber Hebel unter Federspannung gelb	Label Hebel unter Federspannung yellow	Autocollant Hebel unter Federspannung		x						
8	27 017 775 0	Aufkleber Bremskraftregler Straßenfahrt	Label brake force regulator road travel	Autocollant		x						
9	27 013 422 0	Aufkleber Gefahr rollender Ballen gelb	Label Gefahr rollender Ballen yellow	Autocollant Gefahr rollender Ballen		x						
10	27 024 736 0	Aufkleber Schraubverbindung nicht lösen	Label	Autocollant		x						
11	00 942 271 0	Aufkleber	Label	Autocollant		x						
12	00 942 002 4	Aufkleber	Label	Autocollant		x						
13	00 939 100 4	Aufkleber	Label	Autocollant		x						
14	00 942 272 0	Aufkleber	Label	Autocollant		x						
15	00 939 125 1	Aufkleber	Label	Autocollant		x						H= 100
	27 007 502 0	Aufkleber	Label	Autocollant		x						H= 70
16	27 014 576 0	Aufkleber Absperrhahn Ballenkammer gelb	Label Absperrhahn Ballenkammer yellow	Autocollant Absperrhahn Ballenkammer		x						
17	00 939 408 2	Aufkleber	Label	Autocollant		x						
18	00 939 412 2	Aufkleber	Label	Autocollant		x						

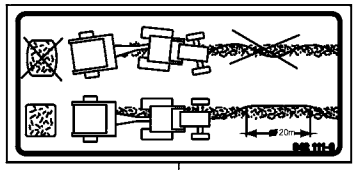

1

1,5 bar

2

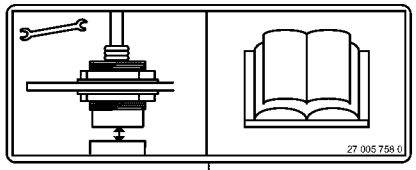

3

4

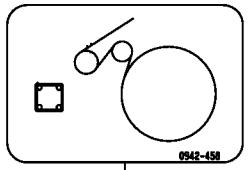

5

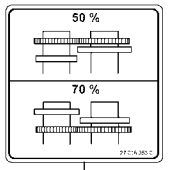

6

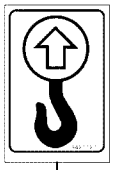

7

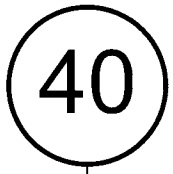

8

9

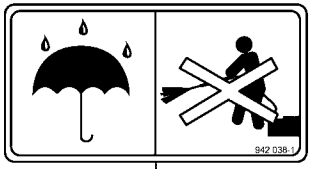

10

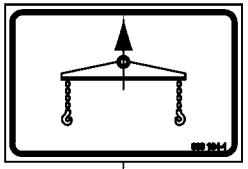

11

13

14

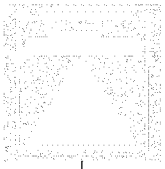

30

28

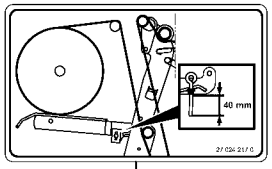

31

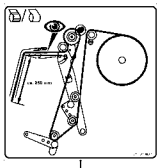

32

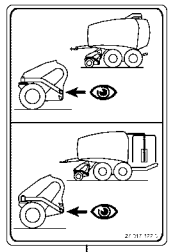

15

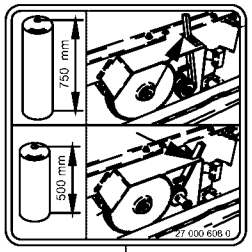

16

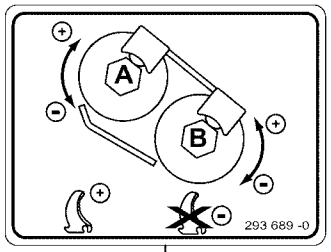

17

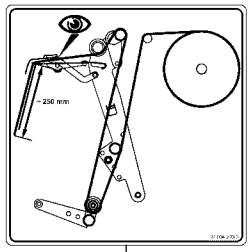

18

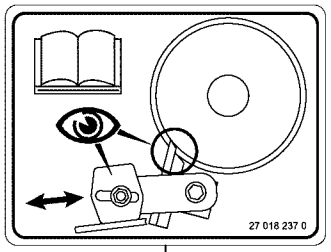

27

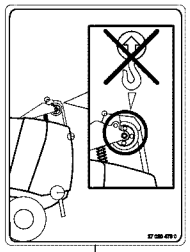

29

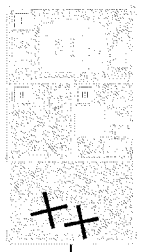

25

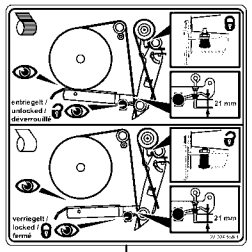

26

1
2
3
4
5
6

24

CF 155 XC

19

KRONE

12

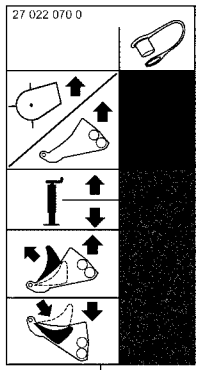

20

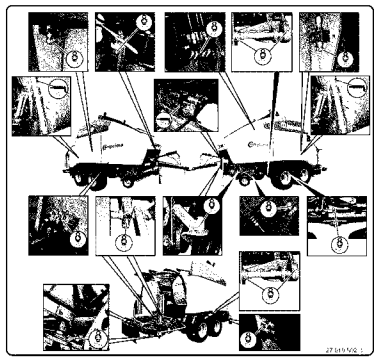

21

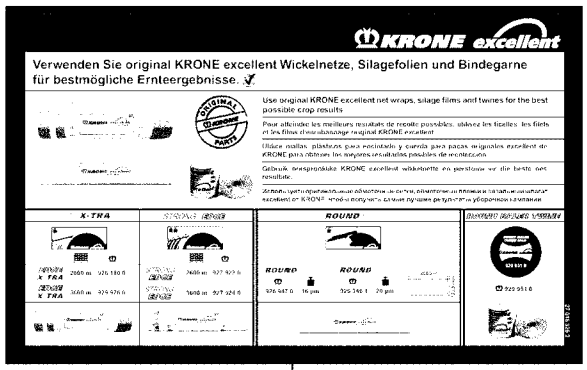

22

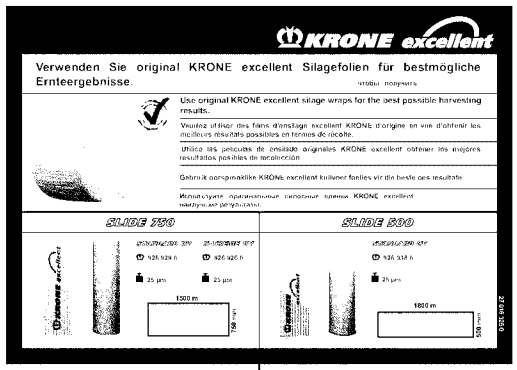

23

150 050 688 06 / 118.0

150 436 399 09

Hinweisaufkleber
Information labels
Autocollant d'avertissement

1026400 -

150 050 688 06

150 436 399 9 **118.0**

Pos.	ID-Nr.	Benennung	Description	Description	Masch.-Nr-	CF 155 XC Xt						Bemerkung/Remarks/Remarque
1	00 942 111 0	Aufkleber	Label	Autocollant		x						
2	00 942 107 1	Aufkleber	Label	Autocollant		x						1,5 bar
3	27 005 758 0	Aufkleber	Label	Autocollant		x						
4	27 003 973 0	Aufkleber -blau	Label -blue	Autocollant -bleu		x						
5	00 942 458 0	Aufkleber	Label	Autocollant		x						
6	27 016 353 0	Aufkleber Einstell. Vorstreck. Wickelf.	Label Einstell. Vorstreck. Wickelf. blue	Autocollant		x						
7	00 942 012 1	Aufkleber	Label	Autocollant		x						
8	00 939 145 1	Aufkleber	Label	Autocollant		x						40
	00 939 218 1	Aufkleber	Label	Autocollant		x						25
9	00 942 016 1	Aufkleber	Label	Autocollant		x						
10	00 942 038 1	Aufkleber	Label	Autocollant		x						
11	00 939 194 1	Aufkleber -blau	Label -blue	Autocollant -bleu		x						
12	27 002 802 0	Aufkleber	Label	Autocollant		x						Lg.= 1010
	00 942 393 0	Aufkleber -beige	Tag -beige	Autocollant -beige		x						Lg.= 1400
13	27 014 312 0	Aufkleber X-treme rot	Label X-treme red	Autocollant X-treme rouge		x						
14	27 015 406 0	Aufkleber 40 Km/h rot/weiss	Label 40 Km/h red/white	Autocollant 40 Km/h rouge/ blanc		x						
15	27 017 177 0	Aufkleber Tastradmontage blau	Label Tastradmontage blue	Autocollant Tastradmontage bleu		x						
16	27 000 608 0	Aufkleber	Label	Autocollant		x						
17	00 293 689 0	Aufkleber	Label	Autocollant		x						
18	27 004 223 3	Aufkleber Netzverlauf bei nur Netzbindun	Label net run only for net wrapping	Autoc. tracé du filet p. liage par fil.		x						
19	27 001 317 0	Aufkleber	Label	Autocollant		x						
20	27 022 070 0	Aufkleber Hyd.-Anschl.Compr.	Label hyd. connection Compr.	Autocollant		x						
		CF/CV +X-tr	CF/CV +X-tr									
21	27 010 502 3	Aufkleber Schmierplan CF-HD weiß	Label	Autocollant		x						
22	27 016 326 2	Aufkleber Krone excellent Netz &	Label KRONE excellent net &	Autoc. KRONE excellent filet &		x						
		Garn	twine	ficelle								
23	27 016 325 0	Aufkleber Krone excellent Silagefolien	Label	Autocollant		x						
24	27 016 483 0	Aufkleber Löcher semivariable	Label holes semi-variable chamber	Autocollant Löcher semivariable		x						
		Kammer	blue	Kammer								
25	27 018 048 2	Aufkleber Folie nicht knoten blau	Label film "Do not tie" blue	Autocollant pas nouer film bleu		x						
26	27 024 568 1	Aufkleber Folienbindung Folienbremse	Label	Autocollant		x						
27	27 018 237 0	Aufkleber Folienbindung Abstreifschiene	Label Folienbindung Abstreifschiene blue	Autocollant		x						

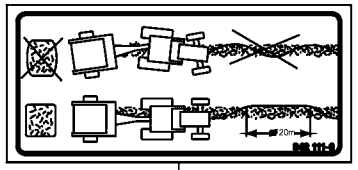

1

1,5 bar

2

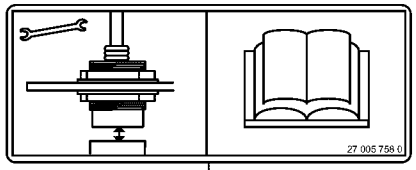

3

4

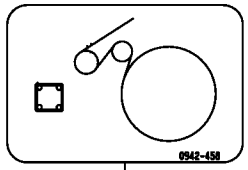

5

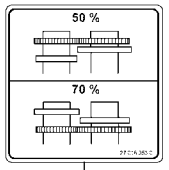

6

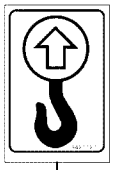

7

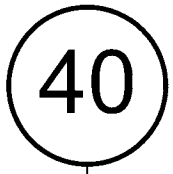

8

9

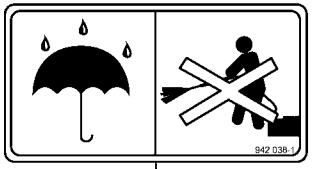

10

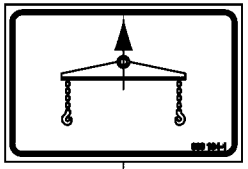

11

13

14

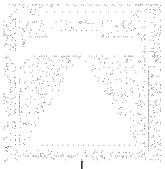

30

28

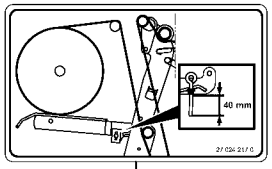

31

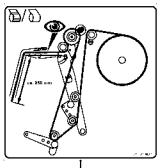

32

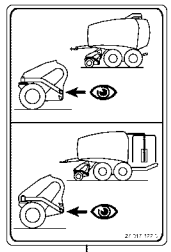

15

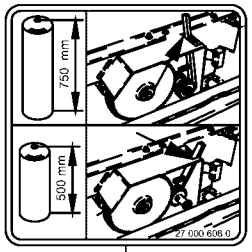

16

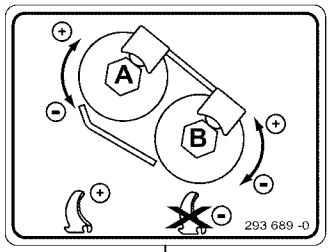

17

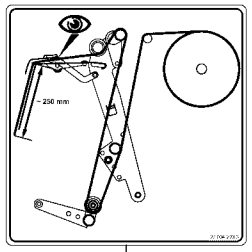

18

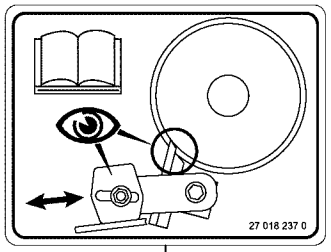

27

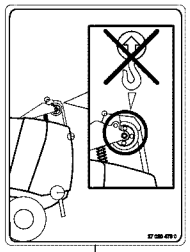

29

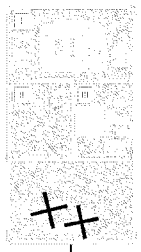

25

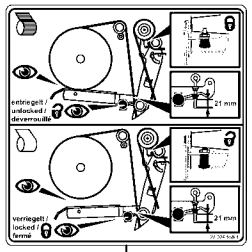

26

1
2
3
4
5
6

24

CF 155 XC

19

KRONE

12

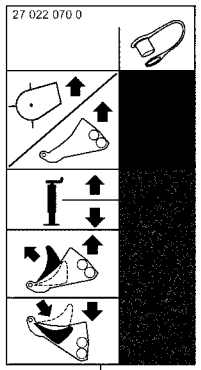

20

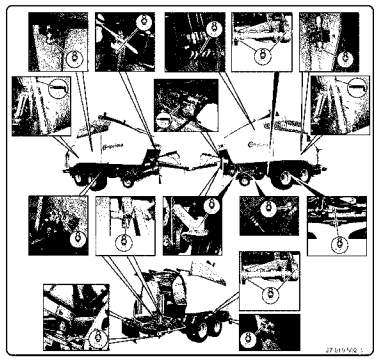

21

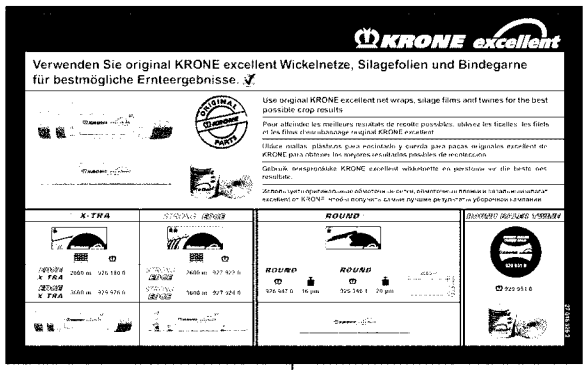

22

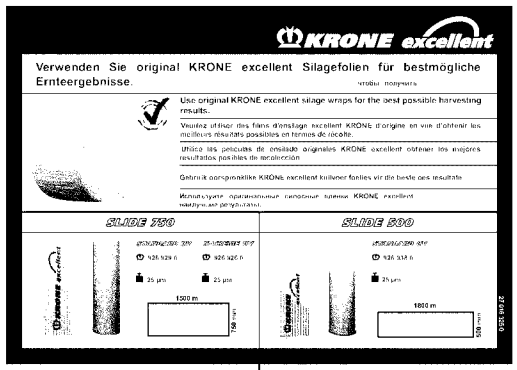

23

150 050 688 06 / 118.0

150 436 399 09

Hinweisaufkleber
Information labels
Autocollant d'avertissement

1026400 -

150 050 688 06

150 436 399 9 **118.0**

Pos.	ID-Nr.	Benennung	Description	Description	Masch.-Nr-	CF155XCXt						Bemerkung/Remarks/Remarque
28	00 939 478 3	Aufkleber	Label	Autocollant		x						
29	27 020 479 0	Aufkleber keine Last anhängen blau	Label do not attach load blue	Autocollant keine Last anhängen bleu		x						
30	27 018 170 0	Aufkleber Wagenheberansatzpunkt blau	Label Wagenheberansatzpunkt blue	Autocollant Wagenheberansatzpunkt bleu		x						
31	27 024 217 0	Aufkleber Netzbindung Netzbremse weiß	Label net wrapp wrapp materi brake white	Autoc. liage p.fil. frein de mat. de li.		x						
32	27 020 889 1	Aufkleber Folienbindung Verlauf weiß	Label Folienbindung Verlauf white	Autocollant Folienbindung Verlauf blanc		x						

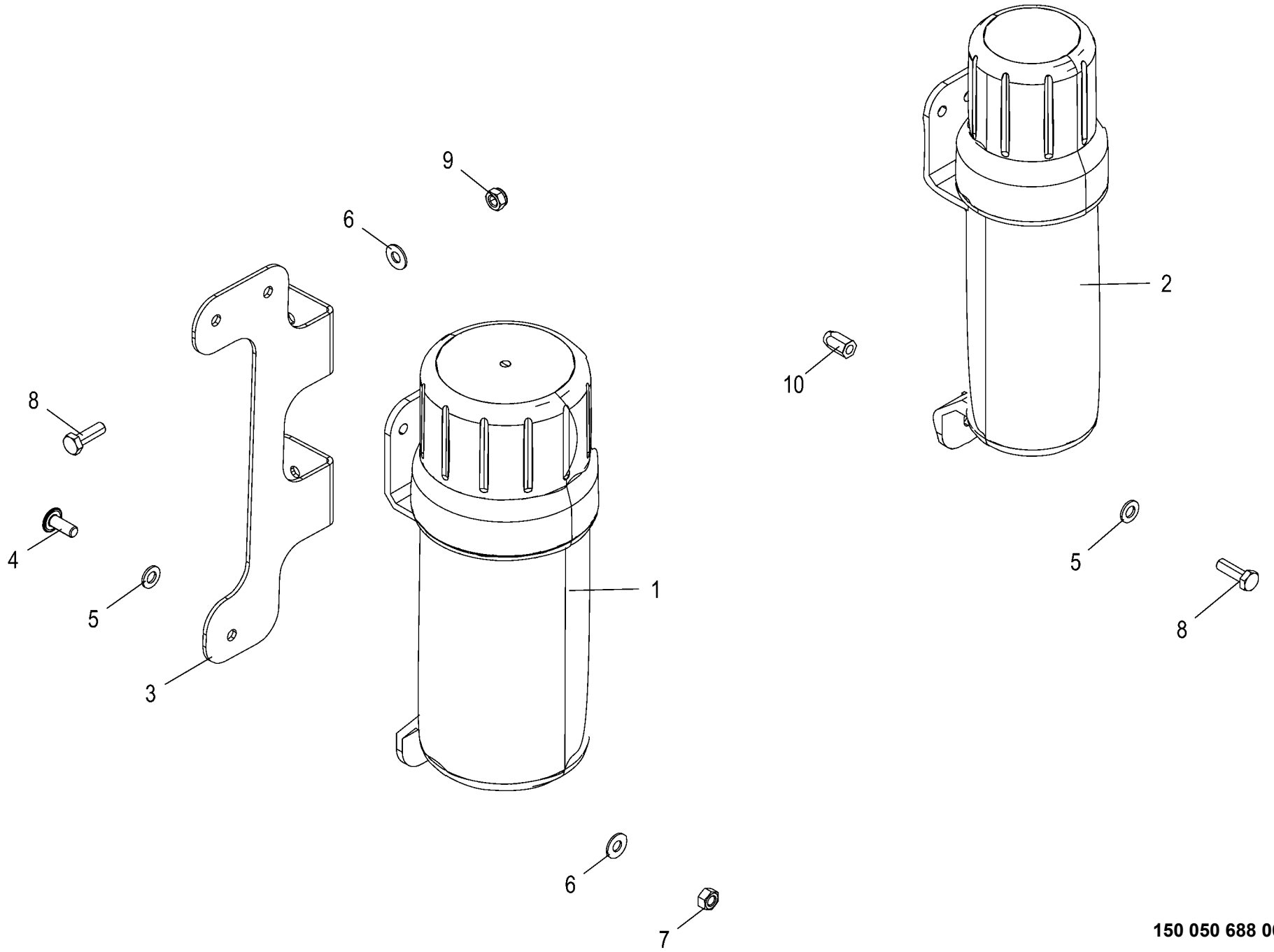

150 050 688 06 / 119.0

150 497 434 01

Dokumentenbehälter
Document box
Boîte à documents

1026400 -

150 050 688 06

150 497 434 1 **119.0**

Pos.	ID-Nr.	Benennung	Description	Description	Masch.-Nr-	CF155XCXt						Bemerkung/Remarks/Remarque
1	27 021 830 0	Betriebsanltg-Box gross 319 x Ø109 mm	Operating instr. box large 318 x Ø84 mm	Boîte notice d'util. large 319 x Ø109 mm		1						
2	00 000 001 0	-nicht für diese Maschine	-not for this machine	-non prevu pour cette machine		x						
3	00 000 001 0	-nicht für diese Maschine	-not for this machine	-non prevu pour cette machine		x						
4	90 001 577 0	Linsenflanschschraube	Fillister head screw	Vis à tête conique bombèe		x						M 8 X 20
5	00 910 413 0	Scheibe	Washer	Rondelle		x						8,4 X 17 X 1,6
6	00 909 908 1	Sperrkantscheibe	Detent edged washer	Disque à bord d'arrêt		x						SKM 8
7	00 908 210 0	6kt-Mutter	Hex nut	Écrou hex		x						M 8
8	00 900 616 0	6kt-Schraube	Hex head bolt	Boulon tête hex		x						M 8 X 25
9	00 908 706 0	Sicherungsmutter	Locknut	Écrou hex		x						M 8
10	90 000 113 0	Blindnietmutter	Blind rivet nut	Ecrou rivet aveugle		x						M 8 X 20,5

ID-NR. ID-NO.	TAFEL DIAG.	POS. POS.	ID-NR. ID-NO.	TAFEL DIAG.	POS. POS.	ID-NR. ID-NO.	TAFEL DIAG.	POS. POS.	ID-NR. ID-NO.	TAFEL DIAG.	POS. POS.	ID-NR. ID-NO.	TAFEL DIAG.	POS. POS.
00 000 001 0	16.0	24	00 152 201 1	26.0	17	00 250 067 4	68.0	10	00 278 204 1	23.0	31	00 291 288 1	69.0	2
00 000 001 0	16.0	25	00 153 206 0	46.0	12	00 250 308 0	37.0	27	00 278 475 3	22.0	8	00 291 383 4	79.0	18
00 000 001 0	16.0	26	00 154 251 1	25.0	25	00 266 050 1	35.0	12	00 278 574 4	19.0	17	00 291 388 1	79.0	29
00 000 001 0	50.0	30	00 154 251 1	44.0	42	00 266 050 1	41.0	16	00 278 599 1	47.0	12	00 291 390 0	79.0	13
00 000 001 0	54.0	46	00 180 489 0	35.0	42	00 270 283 1	29.0	42	00 278 667 2	58.0	9	00 291 391 0	79.0	4
00 000 001 0	55.0	46	00 180 489 0	37.0	32	00 270 283 1	78.0	43	00 278 987 2	2.0	2	00 291 394 5	79.0	1
00 000 001 0	56.0	32	00 185 149 1	24.0	38	00 273 289 1	45.0	34	00 279 049 1	22.0	26	00 291 402 1	79.0	33
00 000 001 0	56.0	33	00 187 960 0	18.0	39	00 273 316 6	22.0	3	00 279 254 0	19.0	13	00 291 403 1	79.0	30
00 000 001 0	56.0	34	00 188 284 0	41.0	61	00 273 321 2	22.0	19	00 279 595 0	33.0	9	00 291 428 1	79.0	52
00 000 001 0	56.0	35	00 201 359 2	66.0	17	00 273 327 3	22.0	24	00 280 752 6	43.0	23	00 291 460 3	79.0	16
00 000 001 0	56.0	37	00 215 786 0	47.0	23	00 273 635 3	35.0	15	00 281 753 3	59.0	23	00 291 540 0	79.0	40
00 000 001 0	56.0	38	00 223 391 1	63.0	14	00 273 856 1	48.0	11	00 281 753 3	60.0	31	00 291 805 0	72.0	33
00 000 001 0	56.0	50	00 228 477 2	77.0	42	00 273 856 1	49.0	32	00 281 758 0	45.0	19	00 291 806 1	67.0	27
00 000 001 0	56.0	54	00 230 743 0	56.0	15	00 273 943 0	60.0	33	00 282 593 4	2.0	5	00 291 814 0	68.0	14
00 000 001 0	56.0	55	00 230 743 0	85.0	8	00 274 209 0	74.0	38	00 283 973 0	59.0	21	00 291 827 1	67.0	25
00 000 001 0	57.0	30	00 230 743 0	86.0	43	00 274 209 0	76.0	7	00 285 790 3	49.0	23	00 292 059 1	38.0	11
00 000 001 0	57.0	38	00 230 744 0	14.0	30	00 274 327 6	79.0	25	00 286 247 2	24.0	27	00 292 060 0	33.0	2
00 000 001 0	72.0	34	00 240 134 1	69.0	3	00 274 363 1	20.0	27	00 286 247 2	25.0	22	00 292 090 2	1.0	42
00 000 001 0	72.0	48	00 240 135 0	69.0	7	00 274 376 2	10.0	33	00 286 685 0	69.0	16	00 292 093 2	31.0	21
00 000 001 0	102.0	28	00 240 148 1	70.0	32	00 274 609 0	58.0	2	00 286 945 0	47.0	1	00 292 123 1	24.0	4
00 000 001 0	119.0	2	00 240 255 1	79.0	47	00 274 903 5	50.0	10	00 288 786 3	48.0	20	00 292 123 1	25.0	10
00 000 001 0	119.0	3	00 240 256 2	79.0	45	00 276 337 1	86.0	5	00 290 065 1	45.0	47	00 292 125 1	22.0	23
00 003 028 3	72.0	42	00 240 298 0	80.0	31	00 276 337 1	87.0	10	00 290 065 1	91.0	16	00 292 126 0	24.0	30
00 003 041 4	29.0	40	00 240 414 0	79.0	12	00 276 337 1	89.0	22	00 290 324 1	5.0	2	00 292 131 2	29.0	1
00 015 145 1	11.0	20	00 240 516 0	70.0	4	00 276 337 1	90.0	4	00 290 366 0	50.0	18	00 292 134 0	29.0	9
00 015 145 1	24.0	16	00 240 691 1	73.0	8	00 276 450 0	45.0	49	00 290 367 2	50.0	17	00 292 135 0	29.0	8
00 015 145 1	26.0	22	00 240 697 2	72.0	46	00 277 238 1	47.0	15	00 290 390 0	65.0	7	00 292 138 1	24.0	24
00 015 145 1	80.0	21	00 240 712 3	80.0	37	00 277 505 2	2.0	8	00 290 390 0	78.0	20	00 292 138 1	25.0	16
00 015 145 1	80.0	67	00 240 720 1	70.0	44	00 277 540 5	50.0	8	00 290 390 0	83.0	55	00 292 144 1	35.0	36
00 015 296 2	70.0	29	00 240 731 1	70.0	42	00 277 572 1	47.0	26	00 291 010 0	72.0	14	00 292 145 2	33.0	24
00 030 124 2	9.0	15	00 240 783 1	69.0	8	00 277 575 7	2.0	7	00 291 084 0	69.0	19	00 292 147 3	30.0	10
00 030 195 2	54.0	25	00 240 784 0	69.0	14	00 277 576 3	1.0	2	00 291 085 1	69.0	13	00 292 156 2	28.0	15
00 030 195 2	55.0	25	00 241 055 1	73.0	5	00 277 581 8	2.0	1	00 291 088 1	70.0	28	00 292 216 0	23.0	7
00 036 127 4	48.0	15	00 241 280 0	73.0	3	00 277 635 1	53.0	11	00 291 088 1	71.0	6	00 292 254 0	39.0	6
00 036 127 4	49.0	28	00 241 374 0	79.0	37	00 277 698 1	49.0	13	00 291 147 1	97.0	7	00 292 254 0	41.0	8
00 036 295 1	23.0	13	00 241 376 2	79.0	38	00 277 700 1	49.0	16	00 291 147 1	111.0	8	00 292 318 1	38.0	1
00 139 427 1	70.0	39	00 241 379 1	79.0	17	00 277 719 1	60.0	52	00 291 207 1	80.0	27	00 292 320 0	39.0	31
00 143 556 2	80.0	67	00 241 397 1	79.0	26	00 277 729 4	2.0	10	00 291 209 1	80.0	10	00 292 396 0	10.0	36
00 146 465 1	41.0	50	00 250 067 4	23.0	22	00 277 731 6	2.0	6	00 291 219 0	80.0	47	00 292 763 3	48.0	24
00 151 184 2	42.0	12	00 250 067 4	35.0	58	00 278 035 0	23.0	4	00 291 231 1	80.0	57	00 292 763 3	49.0	38

ID-NR. ID-NO.	TAFEL DIAG.	POS. POS.	ID-NR. ID-NO.	TAFEL DIAG.	POS. POS.	ID-NR. ID-NO.	TAFEL DIAG.	POS. POS.	ID-NR. ID-NO.	TAFEL DIAG.	POS. POS.	ID-NR. ID-NO.	TAFEL DIAG.	POS. POS.
00 292 767 0	50.0	6	00 293 838 0	30.0	17	00 302 362 0	99.0	10	00 336 735 1	97.0	16	00 900 284 1	1.0	21
00 292 772 0	54.0	17	00 293 873 0	10.0	12	00 302 362 0	100.0	9	00 336 735 1	111.0	11	00 900 284 1	11.0	33
00 292 772 0	55.0	17	00 301 186 0	57.0	27	00 302 362 0	101.0	6	00 340 104 3	29.0	15	00 900 284 1	45.0	52
00 292 773 0	54.0	21	00 301 186 0	99.0	12	00 302 362 0	110.0	4	00 340 104 3	37.0	65	00 900 284 1	61.0	2
00 292 773 0	55.0	21	00 301 186 0	100.0	11	00 302 409 2	33.0	17	00 340 104 3	43.0	40	00 900 287 1	1.0	48
00 292 778 4	54.0	11	00 301 186 0	101.0	8	00 302 409 2	41.0	24	00 340 104 3	45.0	50	00 900 287 1	8.0	58
00 292 778 4	55.0	11	00 301 802 0	101.0	15	00 302 409 2	57.0	29	00 341 144 2	44.0	3	00 900 287 1	10.0	3
00 292 798 0	53.0	28	00 301 804 0	79.0	27	00 302 409 2	78.0	33	00 344 769 2	41.0	63	00 900 287 1	68.0	18
00 292 802 0	54.0	29	00 301 856 0	94.0	15	00 302 409 2	99.0	13	00 345 998 3	44.0	2	00 900 287 1	75.0	31
00 292 802 0	55.0	29	00 301 987 0	57.0	25	00 302 409 2	100.0	12	00 347 274 1	53.0	32	00 900 289 1	59.0	39
00 292 962 0	88.0	11	00 301 987 0	99.0	5	00 302 472 1	99.0	6	00 347 658 0	78.0	24	00 900 289 1	60.0	40
00 292 983 0	24.0	6	00 301 987 0	100.0	5	00 302 688 0	105.0	6	00 348 835 0	45.0	3	00 900 290 0	61.0	2
00 292 983 0	25.0	13	00 301 987 0	101.0	4	00 302 688 0	106.0	24	00 360 013 1	25.0	38	00 900 301 1	31.0	16
00 292 989 6	24.0	1	00 302 005 0	57.0	34	00 302 959 0	94.0	24	00 450 143 0	29.0	34	00 900 302 1	20.0	37
00 292 989 6	25.0	29	00 302 005 0	101.0	16	00 303 174 0	94.0	24	00 490 307 2	8.0	26	00 900 302 1	23.0	19
00 293 083 6	54.0	1	00 302 051 0	94.0	22	00 303 315 2	94.0	32	00 490 644 3	22.0	29	00 900 306 1	28.0	2
00 293 111 0	54.0	7	00 302 182 0	57.0	26	00 303 315 2	113.0	6	00 490 802 0	39.0	4	00 900 306 1	78.0	31
00 293 111 0	55.0	7	00 302 182 0	99.0	11	00 303 316 2	57.0	40	00 900 200 0	41.0	72	00 900 306 1	79.0	71
00 293 132 0	53.0	10	00 302 182 0	100.0	10	00 303 316 2	94.0	33	00 900 201 0	9.0	16	00 900 310 1	78.0	10
00 293 206 0	44.0	10	00 302 182 0	101.0	7	00 303 316 2	99.0	4	00 900 201 0	20.0	7	00 900 318 1	13.0	20
00 293 459 0	37.0	38	00 302 235 0	57.0	24	00 303 316 2	113.0	10	00 900 201 0	29.0	37	00 900 335 1	37.0	37
00 293 567 1	44.0	25	00 302 235 0	99.0	9	00 303 379 0	94.0	10	00 900 201 0	85.0	16	00 900 345 1	37.0	25
00 293 570 1	44.0	9	00 302 235 0	100.0	8	00 303 412 0	57.0	33	00 900 214 0	92.0	35	00 900 354 0	5.0	6
00 293 583 1	50.0	4	00 302 235 0	101.0	5	00 303 445 0	57.0	32	00 900 223 1	56.0	45	00 900 356 0	44.0	12
00 293 601 0	90.0	1	00 302 235 0	110.0	5	00 303 455 0	79.0	58	00 900 226 0	70.0	56	00 900 356 0	53.0	33
00 293 605 0	90.0	24	00 302 300 0	94.0	16	00 303 469 1	10.0	45	00 900 227 2	8.0	6	00 900 356 0	53.0	39
00 293 606 0	90.0	3	00 302 321 2	10.0	44	00 303 469 1	22.0	27	00 900 239 1	28.0	8	00 900 359 0	56.0	45
00 293 614 0	89.0	10	00 302 321 2	100.0	13	00 303 469 1	72.0	1	00 900 239 1	28.0	16	00 900 359 0	92.0	35
00 293 642 1	20.0	33	00 302 351 0	105.0	5	00 303 469 1	99.0	14	00 900 239 1	41.0	72	00 900 365 0	80.0	55
00 293 689 0	57.0	37	00 302 352 0	99.0	2	00 303 469 1	100.0	14	00 900 242 2	92.0	19	00 900 374 0	67.0	16
00 293 689 0	118.0	17	00 302 352 0	100.0	4	00 303 732 0	28.0	11	00 900 244 0	18.0	30	00 900 420 1	13.0	2
00 293 709 0	54.0	8	00 302 353 0	100.0	3	00 303 732 0	41.0	70	00 900 244 0	83.0	34	00 900 607 0	26.0	13
00 293 714 0	54.0	10	00 302 353 0	110.0	3	00 303 732 0	99.0	15	00 900 244 0	92.0	23	00 900 607 0	63.0	46
00 293 715 0	54.0	18	00 302 356 0	57.0	21	00 303 873 0	28.0	11	00 900 253 1	22.0	25	00 900 607 0	104.0	28
00 293 759 1	28.0	7	00 302 356 0	94.0	25	00 303 873 0	41.0	70	00 900 253 1	45.0	15	00 900 607 0	106.0	18
00 293 768 0	88.0	25	00 302 356 0	99.0	3	00 303 873 0	99.0	15	00 900 264 1	41.0	77	00 900 608 0	23.0	6
00 293 787 0	24.0	25	00 302 356 0	100.0	2	00 303 875 0	28.0	1	00 900 264 1	84.0	21	00 900 608 0	78.0	36
00 293 787 0	25.0	17	00 302 356 0	101.0	3	00 303 903 0	113.0	8	00 900 264 1	86.0	25	00 900 608 0	92.0	51
00 293 792 0	89.0	12	00 302 356 0	105.0	4	00 303 914 0	94.0	14	00 900 264 1	87.0	30	00 900 608 0	97.0	2
00 293 794 0	88.0	23	00 302 362 0	57.0	23	00 336 735 1	28.0	19	00 900 280 0	44.0	6	00 900 608 0	102.0	14

ID-NR. ID-NO.	TAFEL DIAG.	POS. POS.	ID-NR. ID-NO.	TAFEL DIAG.	POS. POS.	ID-NR. ID-NO.	TAFEL DIAG.	POS. POS.	ID-NR. ID-NO.	TAFEL DIAG.	POS. POS.	ID-NR. ID-NO.	TAFEL DIAG.	POS. POS.
00 900 608 0	106.0	2	00 900 617 0	92.0	39	00 900 636 0	83.0	52	00 900 639 0	59.0	8	00 900 657 0	75.0	18
00 900 608 0	111.0	15	00 900 632 0	22.0	1	00 900 636 0	88.0	14	00 900 639 0	60.0	11	00 900 657 0	76.0	33
00 900 610 0	26.0	1	00 900 632 0	33.0	39	00 900 636 0	103.0	19	00 900 653 0	8.0	4	00 900 657 0	103.0	5
00 900 612 0	30.0	29	00 900 632 0	41.0	55	00 900 637 0	1.0	40	00 900 653 0	31.0	23	00 900 658 0	27.0	15
00 900 612 0	49.0	1	00 900 634 0	8.0	35	00 900 637 0	8.0	3	00 900 653 0	69.0	20	00 900 658 0	28.0	5
00 900 612 0	54.0	31	00 900 634 0	10.0	43	00 900 637 0	8.0	17	00 900 653 0	70.0	15	00 900 658 0	44.0	32
00 900 612 0	55.0	31	00 900 634 0	11.0	2	00 900 637 0	10.0	43	00 900 655 0	8.0	49	00 900 658 0	50.0	28
00 900 612 0	70.0	45	00 900 634 0	16.0	13	00 900 637 0	11.0	35	00 900 655 0	23.0	11	00 900 658 0	59.0	35
00 900 612 0	79.0	35	00 900 634 0	28.0	18	00 900 637 0	24.0	41	00 900 655 0	33.0	5	00 900 658 0	67.0	3
00 900 612 0	83.0	40	00 900 634 0	33.0	13	00 900 637 0	25.0	36	00 900 655 0	35.0	66	00 900 658 0	68.0	23
00 900 612 0	109.0	28	00 900 634 0	36.0	11	00 900 637 0	33.0	13	00 900 655 0	37.0	42	00 900 658 0	74.0	18
00 900 614 0	11.0	26	00 900 634 0	37.0	63	00 900 637 0	33.0	30	00 900 655 0	60.0	10	00 900 658 0	75.0	19
00 900 614 0	22.0	15	00 900 634 0	38.0	12	00 900 637 0	34.0	5	00 900 655 0	81.0	28	00 900 658 0	78.0	10
00 900 614 0	29.0	17	00 900 634 0	60.0	22	00 900 637 0	39.0	33	00 900 656 0	8.0	59	00 900 658 0	81.0	38
00 900 614 0	63.0	28	00 900 634 0	63.0	23	00 900 637 0	41.0	20	00 900 656 0	11.0	5	00 900 672 0	31.0	22
00 900 614 0	69.0	22	00 900 634 0	64.0	20	00 900 637 0	42.0	2	00 900 656 0	18.0	18	00 900 674 0	31.0	20
00 900 614 0	79.0	35	00 900 634 0	77.0	8	00 900 637 0	44.0	36	00 900 656 0	33.0	38	00 900 674 0	53.0	17
00 900 614 0	80.0	63	00 900 636 0	8.0	3	00 900 637 0	54.0	39	00 900 656 0	38.0	18	00 900 675 0	35.0	18
00 900 614 0	83.0	7	00 900 636 0	10.0	7	00 900 637 0	55.0	39	00 900 656 0	39.0	43	00 900 675 0	38.0	24
00 900 614 0	88.0	13	00 900 636 0	12.0	4	00 900 637 0	58.0	5	00 900 656 0	43.0	21	00 900 675 0	44.0	35
00 900 614 0	90.0	27	00 900 636 0	19.0	18	00 900 637 0	63.0	24	00 900 656 0	44.0	32	00 900 675 0	48.0	7
00 900 614 0	92.0	39	00 900 636 0	24.0	41	00 900 637 0	75.0	13	00 900 656 0	53.0	54	00 900 675 0	49.0	34
00 900 614 0	103.0	20	00 900 636 0	27.0	8	00 900 637 0	79.0	66	00 900 656 0	67.0	12	00 900 675 0	53.0	56
00 900 614 0	112.0	17	00 900 636 0	32.0	14	00 900 637 0	90.0	18	00 900 656 0	68.0	9	00 900 675 0	78.0	8
00 900 616 0	10.0	27	00 900 636 0	33.0	13	00 900 637 0	92.0	27	00 900 656 0	70.0	14	00 900 676 0	53.0	53
00 900 616 0	15.0	1	00 900 636 0	35.0	45	00 900 637 0	103.0	11	00 900 656 0	77.0	4	00 900 677 0	39.0	28
00 900 616 0	30.0	2	00 900 636 0	36.0	11	00 900 638 0	5.0	3	00 900 656 0	79.0	22	00 900 677 0	50.0	31
00 900 616 0	35.0	22	00 900 636 0	37.0	1	00 900 638 0	8.0	25	00 900 656 0	83.0	9	00 900 686 0	67.0	10
00 900 616 0	40.0	14	00 900 636 0	43.0	36	00 900 638 0	14.0	27	00 900 656 0	103.0	12	00 900 688 0	67.0	33
00 900 616 0	56.0	7	00 900 636 0	49.0	22	00 900 638 0	23.0	25	00 900 656 0	104.0	24	00 901 004 0	20.0	15
00 900 616 0	57.0	11	00 900 636 0	56.0	2	00 900 638 0	33.0	12	00 900 657 0	6.0	8	00 901 008 1	14.0	31
00 900 616 0	67.0	41	00 900 636 0	59.0	29	00 900 638 0	36.0	2	00 900 657 0	10.0	48	00 901 008 1	18.0	26
00 900 616 0	80.0	41	00 900 636 0	60.0	15	00 900 638 0	59.0	48	00 900 657 0	20.0	2	00 901 008 1	29.0	43
00 900 616 0	97.0	12	00 900 636 0	61.0	2	00 900 638 0	62.0	14	00 900 657 0	33.0	33	00 901 008 1	33.0	26
00 900 616 0	111.0	13	00 900 636 0	63.0	23	00 900 638 0	66.0	6	00 900 657 0	44.0	23	00 901 008 1	56.0	45
00 900 616 0	119.0	8	00 900 636 0	64.0	7	00 900 638 0	72.0	31	00 900 657 0	53.0	5	00 901 008 1	85.0	16
00 900 617 0	1.0	44	00 900 636 0	65.0	12	00 900 638 0	109.0	7	00 900 657 0	57.0	2	00 901 008 1	89.0	15
00 900 617 0	14.0	23	00 900 636 0	67.0	13	00 900 639 0	20.0	19	00 900 657 0	62.0	10	00 901 028 1	97.0	14
00 900 617 0	77.0	21	00 900 636 0	70.0	38	00 900 639 0	31.0	7	00 900 657 0	67.0	7	00 901 028 1	111.0	20
00 900 617 0	78.0	4	00 900 636 0	78.0	30	00 900 639 0	46.0	22	00 900 657 0	68.0	24	00 901 046 1	56.0	45

ID-NR. ID-NO.	TAFEL DIAG.	POS. POS.	ID-NR. ID-NO.	TAFEL DIAG.	POS. POS.	ID-NR. ID-NO.	TAFEL DIAG.	POS. POS.	ID-NR. ID-NO.	TAFEL DIAG.	POS. POS.	ID-NR. ID-NO.	TAFEL DIAG.	POS. POS.
00 901 046 1	89.0	15	00 901 425 0	18.0	26	00 901 484 0	75.0	14	00 904 002 2	79.0	2	00 904 755 2	71.0	7
00 901 048 1	24.0	29	00 901 425 0	29.0	16	00 901 491 0	10.0	21	00 904 006 0	47.0	21	00 904 761 2	72.0	26
00 901 048 1	70.0	30	00 901 431 0	75.0	7	00 901 491 0	74.0	29	00 904 013 0	8.0	19	00 904 761 2	79.0	56
00 901 049 1	24.0	29	00 901 433 0	22.0	4	00 901 491 0	76.0	12	00 904 016 1	80.0	30	00 904 770 0	72.0	43
00 901 054 2	89.0	15	00 901 433 0	29.0	46	00 901 493 0	41.0	38	00 904 023 2	80.0	60	00 904 772 0	94.0	7
00 901 061 2	58.0	16	00 901 434 0	36.0	2	00 901 504 0	47.0	10	00 904 025 1	35.0	3	00 904 813 1	72.0	38
00 901 072 1	73.0	4	00 901 435 0	58.0	12	00 901 505 0	41.0	51	00 904 025 1	43.0	30	00 904 813 1	109.0	11
00 901 072 1	75.0	30	00 901 436 0	41.0	28	00 901 509 0	67.0	33	00 904 025 1	80.0	69	00 904 814 1	64.0	22
00 901 073 1	3.0	7	00 901 436 0	78.0	21	00 901 511 0	13.0	44	00 904 030 0	26.0	14	00 904 814 1	73.0	9
00 901 122 0	17.0	40	00 901 436 0	103.0	17	00 901 602 1	103.0	3	00 904 039 0	79.0	39	00 904 836 1	70.0	2
00 901 122 0	18.0	15	00 901 437 0	20.0	12	00 901 613 1	83.0	56	00 904 045 3	25.0	7	00 904 850 1	33.0	20
00 901 122 0	78.0	13	00 901 438 0	22.0	10	00 901 670 0	43.0	14	00 904 047 3	80.0	76	00 904 850 1	39.0	36
00 901 132 1	31.0	2	00 901 438 0	59.0	45	00 903 003 1	38.0	26	00 904 064 0	33.0	36	00 904 850 1	48.0	29
00 901 132 1	44.0	28	00 901 438 0	60.0	46	00 903 047 1	83.0	2	00 904 065 3	23.0	35	00 904 850 1	49.0	40
00 901 132 1	49.0	10	00 901 438 0	67.0	28	00 903 052 0	90.0	8	00 904 065 3	80.0	30	00 904 850 1	53.0	49
00 901 132 1	53.0	43	00 901 438 0	74.0	2	00 903 055 0	18.0	35	00 904 347 1	18.0	38	00 904 850 1	63.0	25
00 901 137 1	74.0	7	00 901 438 0	75.0	29	00 903 077 1	81.0	15	00 904 702 0	23.0	42	00 904 951 2	8.0	45
00 901 140 2	1.0	25	00 901 439 1	7.0	10	00 903 078 1	81.0	27	00 904 702 0	24.0	37	00 904 951 2	80.0	62
00 901 140 2	53.0	36	00 901 446 0	68.0	27	00 903 080 0	81.0	15	00 904 702 0	25.0	6	00 904 983 1	70.0	5
00 901 141 1	41.0	64	00 901 451 0	5.0	10	00 903 109 1	68.0	16	00 904 702 0	27.0	7	00 904 983 1	109.0	25
00 901 142 1	62.0	5	00 901 451 0	10.0	39	00 903 137 1	29.0	5	00 904 709 0	1.0	51	00 904 991 3	70.0	52
00 901 211 1	10.0	16	00 901 451 0	20.0	23	00 903 143 1	50.0	22	00 904 709 0	26.0	24	00 905 000 2	24.0	44
00 901 211 1	35.0	37	00 901 451 0	57.0	6	00 903 403 0	113.0	3	00 904 728 0	66.0	10	00 905 000 2	26.0	7
00 901 211 1	41.0	33	00 901 451 0	80.0	79	00 903 424 0	112.0	22	00 904 730 1	45.0	27	00 905 154 2	23.0	44
00 901 211 1	62.0	2	00 901 452 0	80.0	54	00 903 425 1	28.0	12	00 904 730 1	64.0	6	00 905 154 2	30.0	12
00 901 243 1	1.0	12	00 901 454 0	63.0	35	00 903 425 1	41.0	68	00 904 731 2	11.0	14	00 905 154 2	59.0	49
00 901 243 1	2.0	13	00 901 455 0	25.0	39	00 903 427 1	109.0	19	00 904 731 2	36.0	6	00 905 157 2	24.0	28
00 901 410 0	79.0	43	00 901 455 0	70.0	6	00 903 431 1	77.0	30	00 904 731 2	43.0	8	00 905 157 2	25.0	19
00 901 411 1	56.0	10	00 901 455 0	75.0	2	00 903 431 1	101.0	11	00 904 732 2	45.0	9	00 905 230 1	66.0	15
00 901 412 1	29.0	10	00 901 457 0	53.0	31	00 903 448 0	104.0	12	00 904 732 2	70.0	58	00 905 231 1	10.0	34
00 901 412 1	87.0	25	00 901 457 0	67.0	26	00 903 448 0	106.0	7	00 904 745 1	20.0	40	00 905 231 1	11.0	15
00 901 421 1	84.0	21	00 901 458 0	103.0	14	00 903 481 1	17.0	32	00 904 745 1	36.0	14	00 905 231 1	104.0	18
00 901 421 1	86.0	25	00 901 460 0	79.0	41	00 903 481 1	18.0	34	00 904 745 1	54.0	34	00 905 232 1	42.0	7
00 901 423 0	17.0	35	00 901 461 0	74.0	31	00 903 482 1	19.0	22	00 904 745 1	55.0	34	00 905 232 1	59.0	3
00 901 423 0	56.0	45	00 901 461 0	80.0	64	00 903 484 1	19.0	22	00 904 745 1	61.0	6	00 905 233 1	80.0	70
00 901 423 0	65.0	13	00 901 462 2	25.0	23	00 903 665 0	102.0	6	00 904 745 1	68.0	3	00 905 251 2	8.0	52
00 901 423 0	84.0	21	00 901 462 2	44.0	40	00 903 745 0	16.0	21	00 904 751 2	8.0	56	00 905 251 2	30.0	16
00 901 423 0	88.0	28	00 901 463 1	80.0	9	00 903 745 0	92.0	42	00 904 754 2	33.0	20	00 905 251 2	63.0	27
00 901 423 0	89.0	15	00 901 484 0	67.0	19	00 903 745 0	104.0	1	00 904 754 2	45.0	48	00 905 253 1	45.0	37
00 901 423 0	90.0	34	00 901 484 0	72.0	17	00 903 805 0	79.0	59	00 904 755 2	45.0	32	00 905 338 0	47.0	16

ID-NR. ID-NO.	TAFEL DIAG.	POS. POS.	ID-NR. ID-NO.	TAFEL DIAG.	POS. POS.	ID-NR. ID-NO.	TAFEL DIAG.	POS. POS.	ID-NR. ID-NO.	TAFEL DIAG.	POS. POS.	ID-NR. ID-NO.	TAFEL DIAG.	POS. POS.
00 905 338 0	78.0	25	00 908 208 0	80.0	15	00 908 212 0	55.0	36	00 908 515 1	47.0	25	00 908 701 0	74.0	32
00 905 341 0	8.0	27	00 908 208 0	83.0	39	00 908 212 0	56.0	5	00 908 515 1	80.0	51	00 908 701 0	75.0	4
00 905 341 0	35.0	59	00 908 210 0	9.0	18	00 908 212 0	58.0	8	00 908 521 2	17.0	24	00 908 701 0	76.0	1
00 905 735 1	79.0	28	00 908 210 0	10.0	35	00 908 212 0	59.0	14	00 908 525 1	74.0	14	00 908 701 0	78.0	15
00 905 921 2	79.0	11	00 908 210 0	11.0	13	00 908 212 0	61.0	3	00 908 541 1	24.0	7	00 908 701 0	79.0	9
00 905 922 1	22.0	21	00 908 210 0	15.0	4	00 908 212 0	63.0	20	00 908 541 1	25.0	12	00 908 701 0	79.0	72
00 905 922 1	39.0	20	00 908 210 0	22.0	17	00 908 212 0	68.0	12	00 908 541 1	50.0	19	00 908 701 0	80.0	2
00 905 922 1	41.0	6	00 908 210 0	24.0	31	00 908 212 0	75.0	33	00 908 620 0	18.0	19	00 908 701 0	103.0	8
00 905 922 1	69.0	15	00 908 210 0	29.0	25	00 908 212 0	77.0	26	00 908 620 0	80.0	36	00 908 701 0	104.0	27
00 905 933 1	33.0	34	00 908 210 0	33.0	27	00 908 212 0	79.0	55	00 908 701 0	3.0	5	00 908 701 0	109.0	23
00 905 933 1	37.0	47	00 908 210 0	41.0	79	00 908 212 0	83.0	11	00 908 701 0	5.0	8	00 908 701 0	114.0	3
00 905 933 1	38.0	4	00 908 210 0	57.0	12	00 908 212 0	88.0	16	00 908 701 0	6.0	10	00 908 702 0	16.0	23
00 905 933 1	39.0	14	00 908 210 0	59.0	27	00 908 215 0	8.0	57	00 908 701 0	8.0	10	00 908 702 0	45.0	45
00 906 007 1	17.0	28	00 908 210 0	60.0	20	00 908 215 0	11.0	7	00 908 701 0	10.0	42	00 908 702 0	91.0	11
00 906 008 0	32.0	3	00 908 210 0	64.0	5	00 908 215 0	20.0	38	00 908 701 0	16.0	18	00 908 702 0	104.0	5
00 906 008 0	81.0	12	00 908 210 0	66.0	13	00 908 215 0	23.0	21	00 908 701 0	18.0	17	00 908 702 0	104.0	10
00 906 009 0	32.0	15	00 908 210 0	79.0	36	00 908 215 0	24.0	2	00 908 701 0	20.0	4	00 908 702 0	106.0	10
00 906 010 1	19.0	8	00 908 210 0	83.0	41	00 908 215 0	25.0	8	00 908 701 0	23.0	17	00 908 703 0	17.0	18
00 906 017 0	77.0	20	00 908 210 0	92.0	37	00 908 215 0	28.0	3	00 908 701 0	25.0	27	00 908 703 0	17.0	42
00 906 132 0	96.0	5	00 908 210 0	119.0	7	00 908 215 0	33.0	23	00 908 701 0	28.0	6	00 908 704 1	19.0	23
00 906 949 0	31.0	25	00 908 212 0	1.0	55	00 908 215 0	48.0	4	00 908 701 0	29.0	7	00 908 704 1	20.0	17
00 908 006 1	101.0	13	00 908 212 0	8.0	24	00 908 215 0	50.0	24	00 908 701 0	31.0	18	00 908 704 1	24.0	46
00 908 011 1	37.0	8	00 908 212 0	10.0	10	00 908 215 0	53.0	29	00 908 701 0	37.0	29	00 908 704 1	26.0	5
00 908 013 0	17.0	19	00 908 212 0	11.0	4	00 908 215 0	69.0	17	00 908 701 0	38.0	20	00 908 704 1	28.0	17
00 908 030 0	11.0	28	00 908 212 0	12.0	1	00 908 215 0	74.0	16	00 908 701 0	39.0	46	00 908 704 1	29.0	11
00 908 030 0	36.0	8	00 908 212 0	22.0	5	00 908 215 0	75.0	20	00 908 701 0	40.0	6	00 908 704 1	41.0	75
00 908 058 0	45.0	13	00 908 212 0	23.0	30	00 908 215 0	78.0	28	00 908 701 0	41.0	67	00 908 704 1	78.0	40
00 908 207 1	18.0	42	00 908 212 0	24.0	22	00 908 215 0	83.0	46	00 908 701 0	44.0	21	00 908 704 1	79.0	49
00 908 207 1	64.0	10	00 908 212 0	25.0	21	00 908 218 0	13.0	22	00 908 701 0	46.0	2	00 908 704 1	87.0	27
00 908 207 1	72.0	39	00 908 212 0	27.0	10	00 908 220 0	8.0	23	00 908 701 0	48.0	1	00 908 704 1	90.0	10
00 908 207 1	92.0	44	00 908 212 0	28.0	21	00 908 220 0	41.0	34	00 908 701 0	49.0	30	00 908 704 1	91.0	10
00 908 207 1	97.0	24	00 908 212 0	30.0	13	00 908 220 0	74.0	9	00 908 701 0	50.0	36	00 908 704 1	92.0	21
00 908 207 1	102.0	8	00 908 212 0	33.0	16	00 908 225 0	47.0	14	00 908 701 0	53.0	40	00 908 704 1	97.0	4
00 908 208 0	18.0	37	00 908 212 0	36.0	13	00 908 225 0	67.0	36	00 908 701 0	57.0	5	00 908 704 1	102.0	16
00 908 208 0	23.0	5	00 908 212 0	37.0	16	00 908 500 0	1.0	49	00 908 701 0	59.0	32	00 908 704 1	104.0	30
00 908 208 0	28.0	10	00 908 212 0	44.0	38	00 908 500 0	23.0	26	00 908 701 0	62.0	12	00 908 704 1	106.0	5
00 908 208 0	41.0	74	00 908 212 0	45.0	51	00 908 500 0	72.0	32	00 908 701 0	63.0	32	00 908 704 1	111.0	17
00 908 208 0	56.0	20	00 908 212 0	46.0	23	00 908 500 0	109.0	6	00 908 701 0	67.0	6	00 908 706 0	1.0	46
00 908 208 0	63.0	49	00 908 212 0	53.0	51	00 908 503 0	72.0	47	00 908 701 0	68.0	6	00 908 706 0	1.0	54
00 908 208 0	79.0	48	00 908 212 0	54.0	36	00 908 515 1	23.0	33	00 908 701 0	70.0	9	00 908 706 0	8.0	47

ID-NR. ID-NO.	TAFEL DIAG.	POS. POS.	ID-NR. ID-NO.	TAFEL DIAG.	POS. POS.	ID-NR. ID-NO.	TAFEL DIAG.	POS. POS.	ID-NR. ID-NO.	TAFEL DIAG.	POS. POS.	ID-NR. ID-NO.	TAFEL DIAG.	POS. POS.
00 908 706 0	9.0	5	00 908 706 0	106.0	20	00 908 758 0	11.0	36	00 908 758 0	72.0	36	00 909 908 1	1.0	53
00 908 706 0	10.0	29	00 908 706 0	109.0	8	00 908 758 0	14.0	29	00 908 758 0	73.0	6	00 909 908 1	8.0	46
00 908 706 0	11.0	17	00 908 706 0	112.0	15	00 908 758 0	16.0	10	00 908 758 0	74.0	3	00 909 908 1	9.0	6
00 908 706 0	14.0	25	00 908 706 0	119.0	9	00 908 758 0	19.0	20	00 908 758 0	75.0	10	00 909 908 1	10.0	28
00 908 706 0	17.0	37	00 908 707 0	111.0	27	00 908 758 0	20.0	14	00 908 758 0	78.0	12	00 909 908 1	11.0	16
00 908 706 0	18.0	29	00 908 718 0	28.0	14	00 908 758 0	22.0	7	00 908 758 0	80.0	22	00 909 908 1	15.0	3
00 908 706 0	20.0	9	00 908 718 0	41.0	71	00 908 758 0	23.0	28	00 908 758 0	83.0	54	00 909 908 1	22.0	16
00 908 706 0	23.0	15	00 908 718 0	77.0	33	00 908 758 0	24.0	20	00 908 758 0	90.0	16	00 909 908 1	26.0	2
00 908 706 0	24.0	18	00 908 718 0	100.0	19	00 908 758 0	25.0	14	00 908 758 0	97.0	9	00 909 908 1	29.0	24
00 908 706 0	26.0	23	00 908 718 0	102.0	36	00 908 758 0	29.0	20	00 908 758 0	103.0	9	00 909 908 1	33.0	28
00 908 706 0	29.0	36	00 908 718 0	109.0	3	00 908 758 0	30.0	15	00 908 758 0	111.0	10	00 909 908 1	34.0	2
00 908 706 0	30.0	8	00 908 718 0	112.0	24	00 908 758 0	31.0	10	00 908 758 0	112.0	4	00 909 908 1	36.0	7
00 908 706 0	35.0	24	00 908 719 0	1.0	28	00 908 758 0	33.0	31	00 908 843 1	13.0	33	00 909 908 1	41.0	78
00 908 706 0	40.0	12	00 908 719 0	10.0	32	00 908 758 0	34.0	8	00 908 935 1	32.0	17	00 909 908 1	43.0	9
00 908 706 0	41.0	80	00 908 719 0	31.0	5	00 908 758 0	36.0	4	00 909 311 1	11.0	37	00 909 908 1	45.0	14
00 908 706 0	42.0	9	00 908 719 0	41.0	59	00 908 758 0	37.0	18	00 909 554 0	77.0	17	00 909 908 1	54.0	30
00 908 706 0	43.0	10	00 908 719 0	44.0	5	00 908 758 0	39.0	34	00 909 902 0	13.0	21	00 909 908 1	55.0	30
00 908 706 0	45.0	29	00 908 719 0	50.0	26	00 908 758 0	41.0	22	00 909 903 0	10.0	50	00 909 908 1	56.0	6
00 908 706 0	49.0	6	00 908 719 0	53.0	38	00 908 758 0	42.0	5	00 909 903 0	81.0	26	00 909 908 1	57.0	18
00 908 706 0	56.0	23	00 908 719 0	62.0	7	00 908 758 0	43.0	38	00 909 904 1	35.0	17	00 909 908 1	58.0	3
00 908 706 0	58.0	4	00 908 719 0	74.0	36	00 908 758 0	44.0	8	00 909 906 1	18.0	31	00 909 908 1	59.0	6
00 908 706 0	59.0	7	00 908 719 0	76.0	14	00 908 758 0	45.0	16	00 909 906 1	24.0	45	00 909 908 1	60.0	19
00 908 706 0	60.0	26	00 908 721 0	10.0	19	00 908 758 0	47.0	18	00 909 906 1	26.0	12	00 909 908 1	63.0	44
00 908 706 0	63.0	45	00 908 721 0	13.0	47	00 908 758 0	48.0	26	00 909 906 1	28.0	9	00 909 908 1	64.0	2
00 908 706 0	64.0	24	00 908 721 0	35.0	16	00 908 758 0	49.0	18	00 909 906 1	41.0	73	00 909 908 1	65.0	14
00 908 706 0	67.0	39	00 908 721 0	39.0	11	00 908 758 0	54.0	37	00 909 906 1	56.0	19	00 909 908 1	66.0	14
00 908 706 0	70.0	27	00 908 721 0	41.0	29	00 908 758 0	55.0	37	00 909 906 1	63.0	48	00 909 908 1	67.0	24
00 908 706 0	73.0	2	00 908 721 0	62.0	4	00 908 758 0	58.0	13	00 909 906 1	78.0	39	00 909 908 1	69.0	23
00 908 706 0	80.0	43	00 908 726 2	1.0	14	00 908 758 0	59.0	12	00 909 906 1	79.0	44	00 909 908 1	70.0	57
00 908 706 0	81.0	14	00 908 726 2	2.0	11	00 908 758 0	60.0	14	00 909 906 1	80.0	14	00 909 908 1	73.0	1
00 908 706 0	84.0	23	00 908 727 1	13.0	38	00 908 758 0	62.0	17	00 909 906 1	83.0	38	00 909 908 1	77.0	22
00 908 706 0	86.0	29	00 908 734 0	79.0	61	00 908 758 0	63.0	41	00 909 906 1	92.0	52	00 909 908 1	78.0	5
00 908 706 0	87.0	35	00 908 734 1	113.0	4	00 908 758 0	64.0	9	00 909 906 1	94.0	6	00 909 908 1	79.0	23
00 908 706 0	88.0	31	00 908 758 0	1.0	50	00 908 758 0	65.0	9	00 909 906 1	97.0	15	00 909 908 1	80.0	42
00 908 706 0	89.0	20	00 908 758 0	3.0	10	00 908 758 0	66.0	4	00 909 906 1	111.0	21	00 909 908 1	83.0	8
00 908 706 0	90.0	30	00 908 758 0	5.0	5	00 908 758 0	67.0	31	00 909 907 0	39.0	49	00 909 908 1	84.0	22
00 908 706 0	90.0	38	00 908 758 0	7.0	11	00 908 758 0	68.0	5	00 909 907 0	41.0	13	00 909 908 1	85.0	17
00 908 706 0	92.0	38	00 908 758 0	8.0	13	00 908 758 0	70.0	5	00 909 907 0	54.0	40	00 909 908 1	86.0	28
00 908 706 0	103.0	22	00 908 758 0	9.0	2	00 908 758 0	71.0	2	00 909 907 0	55.0	40	00 909 908 1	87.0	34
00 908 706 0	104.0	16	00 908 758 0	10.0	5	00 908 758 0	72.0	29	00 909 908 1	1.0	45	00 909 908 1	88.0	12

ID-NR. ID-NO.	TAFEL DIAG.	POS. POS.	ID-NR. ID-NO.	TAFEL DIAG.	POS. POS.	ID-NR. ID-NO.	TAFEL DIAG.	POS. POS.	ID-NR. ID-NO.	TAFEL DIAG.	POS. POS.	ID-NR. ID-NO.	TAFEL DIAG.	POS. POS.
00 909 908 1	89.0	16	00 909 909 1	54.0	35	00 909 910 1	23.0	10	00 909 912 1	1.0	26	00 910 303 1	25.0	18
00 909 908 1	90.0	29	00 909 909 1	55.0	35	00 909 910 1	25.0	26	00 909 912 1	8.0	22	00 910 303 1	44.0	4
00 909 908 1	92.0	40	00 909 909 1	56.0	4	00 909 910 1	27.0	14	00 909 912 1	10.0	22	00 910 303 1	48.0	10
00 909 908 1	97.0	13	00 909 909 1	58.0	7	00 909 910 1	28.0	4	00 909 912 1	31.0	4	00 910 303 1	49.0	33
00 909 908 1	103.0	21	00 909 909 1	59.0	11	00 909 910 1	29.0	6	00 909 912 1	37.0	36	00 910 303 1	50.0	27
00 909 908 1	109.0	9	00 909 909 1	60.0	13	00 909 910 1	31.0	17	00 909 912 1	38.0	23	00 910 303 1	53.0	37
00 909 908 1	111.0	14	00 909 909 1	61.0	4	00 909 910 1	33.0	6	00 909 912 1	39.0	27	00 910 303 1	54.0	19
00 909 908 1	112.0	16	00 909 909 1	62.0	16	00 909 910 1	33.0	22	00 909 912 1	41.0	35	00 910 303 1	55.0	19
00 909 908 1	119.0	6	00 909 909 1	63.0	21	00 909 910 1	35.0	65	00 909 912 1	44.0	34	00 910 303 1	76.0	13
00 909 909 1	1.0	22	00 909 909 1	64.0	8	00 909 910 1	38.0	19	00 909 912 1	48.0	8	00 910 303 1	79.0	53
00 909 909 1	3.0	9	00 909 909 1	65.0	10	00 909 910 1	39.0	45	00 909 912 1	49.0	11	00 910 303 1	80.0	33
00 909 909 1	5.0	4	00 909 909 1	66.0	5	00 909 910 1	40.0	5	00 909 912 1	53.0	15	00 910 320 0	44.0	24
00 909 909 1	8.0	30	00 909 909 1	67.0	30	00 909 910 1	43.0	22	00 909 912 1	62.0	6	00 910 320 0	79.0	67
00 909 909 1	10.0	9	00 909 909 1	68.0	4	00 909 910 1	44.0	41	00 909 912 1	67.0	18	00 910 320 0	80.0	53
00 909 909 1	11.0	3	00 909 909 1	70.0	11	00 909 910 1	47.0	24	00 909 912 1	72.0	16	00 910 325 0	28.0	13
00 909 909 1	12.0	2	00 909 909 1	71.0	3	00 909 910 1	48.0	2	00 909 912 1	74.0	8	00 910 325 0	41.0	69
00 909 909 1	20.0	26	00 909 909 1	72.0	28	00 909 910 1	50.0	29	00 909 912 1	75.0	15	00 910 325 0	77.0	32
00 909 909 1	22.0	2	00 909 909 1	72.0	35	00 909 910 1	53.0	6	00 909 912 1	78.0	9	00 910 325 0	102.0	37
00 909 909 1	23.0	41	00 909 909 1	73.0	14	00 909 910 1	57.0	4	00 909 912 1	109.0	14	00 910 325 0	109.0	4
00 909 909 1	24.0	21	00 909 909 1	75.0	34	00 909 910 1	59.0	33	00 909 913 1	10.0	18	00 910 325 0	112.0	23
00 909 909 1	25.0	5	00 909 909 1	77.0	9	00 909 910 1	60.0	9	00 909 913 1	13.0	46	00 910 327 0	76.0	35
00 909 909 1	27.0	6	00 909 909 1	78.0	11	00 909 910 1	62.0	11	00 909 913 1	35.0	27	00 910 330 0	3.0	2
00 909 909 1	28.0	20	00 909 909 1	79.0	65	00 909 910 1	63.0	33	00 909 913 1	39.0	10	00 910 330 0	8.0	12
00 909 909 1	31.0	9	00 909 909 1	80.0	75	00 909 910 1	67.0	5	00 909 913 1	41.0	30	00 910 331 0	90.0	21
00 909 909 1	33.0	11	00 909 909 1	83.0	10	00 909 910 1	68.0	7	00 909 913 1	47.0	13	00 910 340 0	29.0	48
00 909 909 1	34.0	7	00 909 909 1	88.0	15	00 909 910 1	69.0	18	00 909 913 1	62.0	3	00 910 342 0	13.0	3
00 909 909 1	35.0	46	00 909 909 1	90.0	17	00 909 910 1	70.0	13	00 909 913 1	67.0	35	00 910 349 0	44.0	33
00 909 909 1	36.0	3	00 909 909 1	92.0	28	00 909 910 1	74.0	17	00 909 917 1	13.0	37	00 910 351 1	18.0	40
00 909 909 1	37.0	15	00 909 909 1	97.0	8	00 909 910 1	75.0	22	00 909 920 1	22.0	14	00 910 351 1	26.0	6
00 909 909 1	38.0	13	00 909 909 1	103.0	10	00 909 910 1	78.0	27	00 909 932 0	50.0	14	00 910 351 1	56.0	18
00 909 909 1	39.0	23	00 909 909 1	111.0	9	00 909 910 1	79.0	21	00 910 001 0	77.0	31	00 910 351 1	63.0	47
00 909 909 1	41.0	2	00 909 909 1	112.0	5	00 909 910 1	80.0	34	00 910 001 0	101.0	12	00 910 351 1	87.0	26
00 909 909 1	42.0	4	00 909 910 1	3.0	4	00 909 910 1	81.0	29	00 910 031 0	18.0	41	00 910 351 1	92.0	20
00 909 909 1	43.0	37	00 909 910 1	8.0	9	00 909 910 1	83.0	29	00 910 031 0	72.0	40	00 910 351 1	106.0	3
00 909 909 1	44.0	31	00 909 910 1	10.0	41	00 909 910 1	103.0	7	00 910 031 0	102.0	7	00 910 353 0	9.0	3
00 909 909 1	45.0	35	00 909 910 1	11.0	6	00 909 911 0	8.0	9	00 910 216 0	13.0	28	00 910 353 0	10.0	8
00 909 909 1	46.0	25	00 909 910 1	17.0	17	00 909 911 0	24.0	3	00 910 236 0	13.0	29	00 910 353 0	11.0	42
00 909 909 1	48.0	27	00 909 910 1	17.0	41	00 909 911 0	25.0	9	00 910 303 1	8.0	20	00 910 353 0	25.0	20
00 909 909 1	49.0	19	00 909 910 1	18.0	16	00 909 911 0	77.0	40	00 910 303 1	9.0	12	00 910 353 0	35.0	47
00 909 909 1	53.0	50	00 909 910 1	20.0	24	00 909 911 0	109.0	24	00 910 303 1	24.0	26	00 910 353 0	37.0	17

ID-NR. ID-NO.	TAFEL DIAG.	POS. POS.	ID-NR. ID-NO.	TAFEL DIAG.	POS. POS.	ID-NR. ID-NO.	TAFEL DIAG.	POS. POS.	ID-NR. ID-NO.	TAFEL DIAG.	POS. POS.	ID-NR. ID-NO.	TAFEL DIAG.	POS. POS.
00 910 353 0	45.0	20	00 910 411 1	111.0	16	00 910 414 0	36.0	17	00 910 506 1	39.0	44	00 910 514 1	75.0	37
00 910 353 0	59.0	9	00 910 413 0	14.0	24	00 910 414 0	39.0	39	00 910 506 1	41.0	66	00 910 514 1	90.0	19
00 910 353 0	60.0	24	00 910 413 0	15.0	2	00 910 414 0	41.0	21	00 910 506 1	47.0	22	00 910 603 0	9.0	19
00 910 353 0	61.0	5	00 910 413 0	18.0	28	00 910 414 0	44.0	7	00 910 506 1	48.0	3	00 910 603 0	11.0	22
00 910 353 0	68.0	26	00 910 413 0	20.0	8	00 910 414 0	46.0	24	00 910 506 1	49.0	29	00 910 603 0	11.0	27
00 910 353 0	70.0	37	00 910 413 0	22.0	18	00 910 414 0	47.0	17	00 910 506 1	50.0	23	00 910 603 0	17.0	36
00 910 353 0	70.0	43	00 910 413 0	24.0	17	00 910 414 0	49.0	21	00 910 506 1	53.0	41	00 910 603 0	29.0	38
00 910 361 1	10.0	4	00 910 413 0	29.0	35	00 910 414 0	56.0	3	00 910 506 1	57.0	3	00 910 603 0	35.0	23
00 910 361 1	20.0	25	00 910 413 0	30.0	7	00 910 414 0	58.0	6	00 910 506 1	62.0	13	00 910 603 0	43.0	29
00 910 361 1	23.0	43	00 910 413 0	40.0	13	00 910 414 0	59.0	20	00 910 506 1	67.0	4	00 910 603 0	60.0	18
00 910 361 1	31.0	8	00 910 413 0	41.0	85	00 910 414 0	60.0	12	00 910 506 1	68.0	8	00 910 603 0	64.0	23
00 910 361 1	39.0	50	00 910 413 0	42.0	8	00 910 414 0	62.0	15	00 910 506 1	74.0	34	00 910 603 0	87.0	33
00 910 361 1	42.0	3	00 910 413 0	45.0	12	00 910 414 0	63.0	22	00 910 506 1	75.0	3	00 910 603 0	92.0	36
00 910 361 1	67.0	29	00 910 413 0	49.0	2	00 910 414 0	67.0	38	00 910 506 1	76.0	34	00 910 603 0	104.0	17
00 910 361 1	70.0	49	00 910 413 0	57.0	17	00 910 414 0	68.0	28	00 910 506 1	78.0	14	00 910 603 0	109.0	10
00 910 361 1	73.0	16	00 910 413 0	66.0	8	00 910 414 0	72.0	44	00 910 506 1	79.0	19	00 910 604 0	26.0	25
00 910 362 0	41.0	60	00 910 413 0	67.0	40	00 910 414 0	73.0	15	00 910 506 1	79.0	42	00 910 609 0	3.0	3
00 910 362 0	44.0	4	00 910 413 0	70.0	31	00 910 414 0	74.0	5	00 910 506 1	80.0	8	00 910 609 0	20.0	39
00 910 362 0	53.0	37	00 910 413 0	80.0	80	00 910 414 0	75.0	8	00 910 506 1	80.0	56	00 910 609 0	46.0	3
00 910 362 0	78.0	26	00 910 413 0	90.0	33	00 910 414 0	77.0	35	00 910 506 1	103.0	6	00 910 609 0	59.0	34
00 910 365 0	97.0	25	00 910 413 0	106.0	23	00 910 414 0	78.0	19	00 910 506 1	104.0	26	00 910 609 0	60.0	8
00 910 365 0	104.0	11	00 910 413 0	119.0	5	00 910 414 0	83.0	53	00 910 506 1	114.0	2	00 910 609 0	63.0	34
00 910 365 0	104.0	32	00 910 414 0	3.0	8	00 910 414 0	103.0	4	00 910 510 2	80.0	77	00 910 609 0	67.0	11
00 910 365 0	106.0	8	00 910 414 0	8.0	15	00 910 500 1	16.0	22	00 910 511 1	79.0	7	00 910 609 0	70.0	59
00 910 366 0	96.0	6	00 910 414 0	11.0	11	00 910 500 1	91.0	13	00 910 512 2	10.0	17	00 910 609 0	76.0	5
00 910 367 0	35.0	64	00 910 414 0	12.0	3	00 910 500 1	92.0	43	00 910 512 2	13.0	45	00 910 609 0	78.0	32
00 910 367 0	37.0	7	00 910 414 0	14.0	28	00 910 500 1	104.0	4	00 910 512 2	35.0	28	00 910 609 0	81.0	37
00 910 377 0	79.0	60	00 910 414 0	16.0	11	00 910 500 1	106.0	9	00 910 512 2	41.0	32	00 910 616 1	60.0	34
00 910 378 0	80.0	65	00 910 414 0	19.0	19	00 910 506 1	5.0	7	00 910 512 2	67.0	34	00 910 616 1	65.0	11
00 910 411 1	20.0	16	00 910 414 0	20.0	13	00 910 506 1	6.0	9	00 910 512 2	72.0	12	00 910 624 0	70.0	8
00 910 411 1	29.0	12	00 910 414 0	22.0	6	00 910 506 1	8.0	50	00 910 512 2	74.0	13	00 910 624 0	80.0	66
00 910 411 1	41.0	84	00 910 414 0	23.0	27	00 910 506 1	10.0	40	00 910 512 2	80.0	49	00 910 625 0	39.0	9
00 910 411 1	78.0	37	00 910 414 0	24.0	13	00 910 506 1	11.0	24	00 910 514 1	1.0	13	00 910 639 1	41.0	54
00 910 411 1	90.0	9	00 910 414 0	25.0	37	00 910 506 1	16.0	17	00 910 514 1	2.0	12	00 910 642 0	35.0	38
00 910 411 1	91.0	19	00 910 414 0	26.0	18	00 910 506 1	18.0	46	00 910 514 1	35.0	57	00 910 642 0	37.0	41
00 910 411 1	92.0	24	00 910 414 0	27.0	9	00 910 506 1	20.0	3	00 910 514 1	37.0	20	00 910 643 1	17.0	43
00 910 411 1	97.0	3	00 910 414 0	29.0	30	00 910 506 1	23.0	20	00 910 514 1	54.0	44	00 910 643 1	37.0	13
00 910 411 1	102.0	15	00 910 414 0	30.0	14	00 910 506 1	25.0	24	00 910 514 1	55.0	44	00 910 643 1	70.0	24
00 910 411 1	104.0	29	00 910 414 0	33.0	14	00 910 506 1	27.0	13	00 910 514 1	72.0	4	00 910 643 1	80.0	5
00 910 411 1	106.0	4	00 910 414 0	34.0	6	00 910 506 1	31.0	24	00 910 514 1	74.0	25	00 910 646 0	37.0	35

ID-NR. ID-NO.	TAFEL DIAG.	POS. POS.	ID-NR. ID-NO.	TAFEL DIAG.	POS. POS.	ID-NR. ID-NO.	TAFEL DIAG.	POS. POS.	ID-NR. ID-NO.	TAFEL DIAG.	POS. POS.	ID-NR. ID-NO.	TAFEL DIAG.	POS. POS.
00 910 646 0	38.0	22	00 910 843 1	69.0	9	00 910 904 0	37.0	43	00 911 509 0	53.0	26	00 911 668 0	39.0	5
00 910 653 1	24.0	10	00 910 843 1	72.0	5	00 910 904 0	47.0	2	00 911 513 0	23.0	37	00 911 668 0	41.0	9
00 910 653 1	25.0	32	00 910 843 1	72.0	10	00 910 904 0	50.0	5	00 911 513 0	24.0	33	00 911 668 0	71.0	15
00 910 653 1	35.0	56	00 910 844 1	13.0	6	00 910 904 0	50.0	35	00 911 513 0	25.0	2	00 911 668 0	72.0	18
00 910 658 0	54.0	26	00 910 844 1	35.0	55	00 910 904 0	77.0	14	00 911 513 0	27.0	3	00 911 670 0	39.0	15
00 910 658 0	55.0	26	00 910 844 1	37.0	19	00 910 905 1	37.0	43	00 911 514 1	80.0	25	00 911 673 0	32.0	4
00 910 700 1	38.0	7	00 910 844 1	47.0	8	00 910 906 1	69.0	10	00 911 519 0	39.0	1	00 912 046 1	24.0	14
00 910 700 1	71.0	14	00 910 844 1	69.0	9	00 910 913 0	38.0	8	00 911 519 0	71.0	9	00 912 046 1	24.0	50
00 910 700 1	72.0	19	00 910 844 1	76.0	32	00 910 914 0	37.0	39	00 911 519 0	72.0	23	00 912 046 1	26.0	20
00 910 703 1	35.0	43	00 910 845 1	45.0	5	00 910 914 0	38.0	8	00 911 520 0	54.0	14	00 912 046 1	29.0	47
00 910 703 1	37.0	31	00 910 845 1	47.0	8	00 910 915 0	37.0	39	00 911 520 0	55.0	14	00 912 046 1	80.0	18
00 910 703 1	53.0	2	00 910 845 1	69.0	9	00 910 942 0	54.0	9	00 911 522 1	48.0	12	00 912 089 1	7.0	14
00 910 710 0	13.0	6	00 910 845 1	72.0	5	00 910 942 0	55.0	9	00 911 522 1	49.0	14	00 912 089 1	78.0	17
00 910 710 0	35.0	33	00 910 845 1	72.0	10	00 910 942 0	63.0	40	00 911 528 0	53.0	21	00 912 108 1	72.0	3
00 910 719 0	78.0	18	00 910 845 1	76.0	32	00 910 969 0	53.0	35	00 911 529 0	23.0	9	00 912 108 1	109.0	31
00 910 727 1	39.0	7	00 910 858 0	69.0	10	00 911 023 0	32.0	5	00 911 529 0	45.0	4	00 912 111 1	54.0	45
00 910 727 1	71.0	13	00 910 863 0	48.0	18	00 911 024 1	32.0	5	00 911 529 0	72.0	9	00 912 111 1	55.0	45
00 910 727 1	72.0	22	00 910 863 0	49.0	25	00 911 029 0	53.0	25	00 911 531 0	13.0	17	00 912 113 1	13.0	34
00 910 732 1	37.0	55	00 910 864 0	50.0	20	00 911 133 0	41.0	15	00 911 535 1	48.0	17	00 912 271 0	32.0	16
00 910 732 1	39.0	16	00 910 864 1	22.0	34	00 911 133 0	48.0	22	00 911 535 1	49.0	26	00 912 509 1	59.0	18
00 910 735 3	50.0	2	00 910 864 1	32.0	18	00 911 133 0	49.0	36	00 911 535 1	79.0	31	00 912 509 1	60.0	29
00 910 743 1	53.0	20	00 910 864 1	48.0	18	00 911 133 0	49.0	39	00 911 541 0	48.0	21	00 912 509 1	70.0	19
00 910 803 0	8.0	7	00 910 864 1	49.0	25	00 911 133 0	70.0	40	00 911 541 0	49.0	35	00 912 538 0	41.0	58
00 910 803 0	80.0	6	00 910 865 1	10.0	46	00 911 134 0	35.0	5	00 911 545 0	2.0	3	00 912 579 2	23.0	14
00 910 808 1	37.0	23	00 910 865 1	22.0	32	00 911 134 0	48.0	22	00 911 546 0	35.0	10	00 912 579 2	29.0	27
00 910 808 1	49.0	17	00 910 865 1	50.0	20	00 911 134 0	49.0	39	00 911 549 1	37.0	59	00 912 579 2	54.0	16
00 910 808 1	49.0	31	00 910 865 1	72.0	2	00 911 134 0	71.0	10	00 911 553 0	47.0	5	00 912 579 2	55.0	16
00 910 812 0	37.0	30	00 910 876 0	32.0	5	00 911 136 1	10.0	38	00 911 553 0	50.0	1	00 912 579 2	63.0	10
00 910 813 0	37.0	30	00 910 885 0	2.0	4	00 911 136 1	35.0	13	00 911 557 1	35.0	67	00 912 579 2	77.0	36
00 910 814 0	37.0	30	00 910 888 0	43.0	26	00 911 136 1	39.0	2	00 911 557 1	37.0	54	00 912 579 2	80.0	26
00 910 815 0	35.0	39	00 910 889 0	32.0	19	00 911 136 1	39.0	29	00 911 557 1	53.0	1	00 912 582 2	68.0	15
00 910 815 0	37.0	30	00 910 890 0	32.0	19	00 911 136 1	41.0	18	00 911 607 0	70.0	33	00 912 582 2	79.0	54
00 910 815 0	53.0	34	00 910 890 0	43.0	26	00 911 136 1	46.0	17	00 911 632 0	24.0	36	00 912 584 2	44.0	17
00 910 826 1	37.0	23	00 910 891 0	32.0	19	00 911 136 1	48.0	25	00 911 640 0	81.0	35	00 912 586 1	24.0	11
00 910 826 1	48.0	13	00 910 899 0	37.0	58	00 911 136 1	49.0	39	00 911 647 1	69.0	5	00 912 586 1	25.0	34
00 910 826 1	49.0	17	00 910 902 0	50.0	12	00 911 136 1	70.0	40	00 911 659 0	35.0	34	00 912 608 2	57.0	8
00 910 842 0	23.0	8	00 910 902 0	50.0	35	00 911 301 0	38.0	3	00 911 659 0	35.0	49	00 912 608 2	59.0	19
00 910 842 0	69.0	9	00 910 903 0	37.0	43	00 911 319 1	22.0	20	00 911 659 0	37.0	4	00 912 611 2	92.0	26
00 910 842 0	79.0	70	00 910 903 0	50.0	12	00 911 325 1	39.0	13	00 911 659 0	79.0	34	00 912 613 2	37.0	14
00 910 843 1	47.0	8	00 910 903 0	50.0	35	00 911 326 1	37.0	46	00 911 668 0	35.0	7	00 912 613 2	54.0	20

ID-NR. ID-NO.	TAFEL DIAG.	POS. POS.	ID-NR. ID-NO.	TAFEL DIAG.	POS. POS.	ID-NR. ID-NO.	TAFEL DIAG.	POS. POS.	ID-NR. ID-NO.	TAFEL DIAG.	POS. POS.	ID-NR. ID-NO.	TAFEL DIAG.	POS. POS.
00 912 613 2	55.0	20	00 915 006 0	37.0	56	00 917 602 0	20.0	34	00 919 343 0	56.0	9	00 920 901 1	88.0	6
00 912 613 2	72.0	11	00 915 007 0	37.0	34	00 917 602 0	72.0	30	00 919 370 0	14.0	19	00 920 901 1	89.0	3
00 912 613 2	80.0	32	00 915 007 0	38.0	2	00 918 203 1	1.0	41	00 919 509 0	23.0	34	00 920 901 1	90.0	12
00 912 613 2	80.0	50	00 915 008 0	53.0	18	00 918 203 1	45.0	22	00 919 602 1	85.0	7	00 920 905 0	91.0	5
00 912 618 2	81.0	32	00 915 035 0	35.0	40	00 918 300 1	41.0	65	00 919 616 0	6.0	3	00 920 911 1	14.0	14
00 912 639 3	9.0	11	00 915 064 1	69.0	4	00 918 302 0	72.0	41	00 919 616 0	56.0	26	00 920 911 1	16.0	4
00 912 639 3	79.0	6	00 915 067 0	24.0	9	00 918 309 1	9.0	14	00 919 653 0	82.0	5	00 920 911 1	83.0	4
00 912 644 2	35.0	54	00 915 067 0	25.0	33	00 918 309 1	59.0	24	00 919 655 0	82.0	6	00 920 916 0	91.0	4
00 912 644 2	47.0	9	00 915 072 1	69.0	12	00 918 310 0	23.0	23	00 919 656 0	82.0	7	00 920 920 1	45.0	39
00 912 644 2	74.0	12	00 915 086 0	70.0	35	00 918 310 0	60.0	32	00 919 657 1	83.0	23	00 920 920 1	91.0	3
00 912 646 2	90.0	20	00 915 117 0	48.0	19	00 918 506 0	18.0	12	00 919 659 0	83.0	24	00 920 921 1	91.0	6
00 912 648 2	54.0	6	00 915 117 0	49.0	24	00 918 802 0	18.0	12	00 919 741 1	87.0	19	00 920 942 0	17.0	9
00 912 648 2	55.0	6	00 915 122 0	48.0	23	00 918 825 0	54.0	42	00 919 832 0	32.0	7	00 920 943 0	19.0	6
00 912 650 0	54.0	6	00 915 122 0	49.0	37	00 918 825 0	55.0	42	00 919 873 0	88.0	21	00 920 963 1	91.0	1
00 912 650 0	55.0	6	00 915 123 0	35.0	8	00 918 825 0	88.0	22	00 919 918 1	6.0	7	00 920 965 0	19.0	25
00 912 670 1	74.0	26	00 915 124 1	70.0	41	00 919 001 0	88.0	7	00 919 918 1	56.0	17	00 920 965 0	56.0	28
00 912 670 1	75.0	38	00 915 124 1	77.0	24	00 919 002 0	116.0	22	00 919 918 1	86.0	7	00 920 972 0	84.0	9
00 912 670 1	76.0	20	00 915 205 0	37.0	44	00 919 003 0	116.0	25	00 919 921 0	83.0	18	00 920 984 1	19.0	9
00 912 672 1	46.0	18	00 915 205 0	47.0	3	00 919 022 0	88.0	8	00 919 925 0	83.0	26	00 921 001 0	56.0	29
00 912 672 1	60.0	43	00 915 205 0	50.0	3	00 919 040 2	81.0	25	00 919 956 0	80.0	35	00 921 002 0	19.0	16
00 912 672 1	81.0	32	00 915 207 0	50.0	7	00 919 067 0	87.0	21	00 919 956 0	87.0	14	00 921 003 1	89.0	8
00 912 672 1	84.0	15	00 915 702 0	81.0	22	00 919 069 0	87.0	22	00 919 993 0	86.0	37	00 921 003 1	90.0	43
00 912 673 2	37.0	21	00 916 014 2	80.0	38	00 919 070 0	87.0	23	00 920 032 0	90.0	42	00 921 019 1	19.0	3
00 912 675 2	22.0	30	00 916 056 3	44.0	16	00 919 070 0	88.0	9	00 920 034 0	85.0	13	00 921 020 1	6.0	5
00 912 675 2	50.0	21	00 917 004 1	33.0	42	00 919 102 0	13.0	10	00 920 043 0	86.0	23	00 921 039 1	85.0	20
00 912 675 2	74.0	22	00 917 004 1	41.0	47	00 919 102 0	38.0	17	00 920 056 1	56.0	22	00 921 043 0	83.0	43
00 912 675 2	75.0	43	00 917 004 1	45.0	25	00 919 103 0	115.0	7	00 920 061 1	90.0	44	00 921 045 1	85.0	21
00 912 677 2	59.0	37	00 917 004 1	46.0	20	00 919 103 0	116.0	32	00 920 083 0	17.0	21	00 921 046 1	19.0	11
00 912 678 2	46.0	19	00 917 004 1	74.0	27	00 919 105 0	33.0	25	00 920 083 0	18.0	22	00 921 046 1	84.0	25
00 912 678 2	54.0	27	00 917 004 1	75.0	41	00 919 105 0	46.0	15	00 920 095 0	56.0	30	00 921 046 1	85.0	21
00 912 678 2	55.0	27	00 917 004 1	76.0	9	00 919 105 0	72.0	15	00 920 800 0	91.0	3	00 921 046 1	87.0	32
00 912 718 2	29.0	14	00 917 006 1	45.0	11	00 919 105 0	80.0	81	00 920 822 0	83.0	19	00 921 046 1	88.0	27
00 912 722 1	116.0	27	00 917 006 1	75.0	6	00 919 105 0	109.0	16	00 920 868 0	86.0	6	00 921 046 1	89.0	14
00 912 742 2	13.0	4	00 917 103 0	58.0	10	00 919 106 0	67.0	20	00 920 869 0	83.0	14	00 921 047 1	83.0	42
00 913 214 1	58.0	11	00 917 103 0	75.0	26	00 919 106 0	91.0	2	00 920 897 0	87.0	17	00 921 054 1	18.0	9
00 914 036 0	45.0	41	00 917 104 1	79.0	51	00 919 108 0	33.0	7	00 920 901 1	18.0	2	00 921 054 1	56.0	36
00 914 036 0	49.0	7	00 917 105 0	63.0	15	00 919 300 0	19.0	15	00 920 901 1	19.0	5	00 921 054 1	85.0	4
00 914 138 0	102.0	22	00 917 106 0	81.0	36	00 919 300 0	56.0	47	00 920 901 1	56.0	13	00 921 054 1	86.0	10
00 914 237 0	94.0	8	00 917 107 0	63.0	17	00 919 300 0	90.0	22	00 920 901 1	85.0	1	00 921 054 1	87.0	5
00 915 003 0	37.0	52	00 917 508 0	20.0	35	00 919 321 0	6.0	4	00 920 901 1	86.0	31	00 921 054 1	87.0	8

ID-NR. ID-NO.	TAFEL DIAG.	POS. POS.	ID-NR. ID-NO.	TAFEL DIAG.	POS. POS.	ID-NR. ID-NO.	TAFEL DIAG.	POS. POS.	ID-NR. ID-NO.	TAFEL DIAG.	POS. POS.	ID-NR. ID-NO.	TAFEL DIAG.	POS. POS.
00 921 054 1	90.0	2	00 921 083 1	87.0	9	00 922 651 2	41.0	45	00 924 532 0	102.0	21	00 925 102 1	17.0	31
00 921 057 2	83.0	16	00 921 088 1	17.0	5	00 922 651 2	76.0	17	00 924 536 1	66.0	3	00 925 102 1	18.0	33
00 921 059 2	87.0	13	00 921 093 1	87.0	12	00 922 671 1	12.0	9	00 924 536 1	102.0	23	00 925 102 1	19.0	21
00 921 060 2	17.0	13	00 921 093 1	90.0	6	00 922 671 1	16.0	19	00 924 537 0	104.0	2	00 925 105 0	14.0	34
00 921 060 2	56.0	21	00 921 131 2	115.0	1	00 922 671 1	17.0	29	00 924 571 0	102.0	5	00 925 105 0	18.0	25
00 921 060 2	84.0	1	00 921 145 0	6.0	2	00 922 671 1	18.0	43	00 924 576 0	102.0	2	00 925 105 0	56.0	46
00 921 060 2	86.0	1	00 921 145 0	19.0	2	00 922 671 1	19.0	24	00 924 610 3	102.0	1	00 925 105 0	84.0	19
00 921 060 2	87.0	1	00 921 145 0	56.0	25	00 922 671 1	20.0	41	00 924 611 0	102.0	10	00 925 105 0	85.0	14
00 921 060 2	88.0	17	00 921 145 0	88.0	2	00 922 671 1	64.0	30	00 924 623 0	102.0	32	00 925 105 0	86.0	27
00 921 060 2	90.0	40	00 921 148 0	85.0	9	00 922 671 1	89.0	21	00 924 627 2	102.0	13	00 925 105 0	87.0	28
00 921 065 1	14.0	18	00 921 155 0	18.0	1	00 922 671 1	91.0	15	00 924 634 0	59.0	2	00 925 105 0	88.0	30
00 921 066 1	18.0	7	00 921 171 1	19.0	1	00 922 671 1	92.0	11	00 924 638 0	104.0	25	00 925 105 0	89.0	18
00 921 066 1	56.0	11	00 921 173 0	83.0	30	00 922 671 1	97.0	17	00 924 638 0	106.0	13	00 925 105 0	90.0	37
00 921 066 1	84.0	2	00 921 174 1	83.0	32	00 922 671 1	102.0	24	00 924 645 1	102.0	12	00 925 107 1	18.0	36
00 921 066 1	86.0	42	00 921 204 0	89.0	1	00 922 671 1	106.0	17	00 924 651 1	102.0	9	00 925 107 1	19.0	21
00 921 066 1	88.0	24	00 921 206 0	19.0	12	00 922 671 1	109.0	32	00 924 653 0	102.0	3	00 925 107 1	90.0	35
00 921 066 1	89.0	11	00 921 206 0	56.0	48	00 922 671 1	111.0	12	00 924 675 0	94.0	18	00 925 108 0	14.0	33
00 921 067 1	18.0	14	00 921 206 0	84.0	24	00 922 671 1	113.0	14	00 924 677 0	102.0	11	00 925 111 0	61.0	9
00 921 067 1	56.0	16	00 921 206 0	85.0	20	00 922 672 2	19.0	24	00 924 677 0	104.0	3	00 925 111 0	80.0	73
00 921 067 1	85.0	6	00 921 206 0	87.0	31	00 922 672 2	20.0	41	00 924 678 2	102.0	17	00 925 111 0	103.0	25
00 921 067 1	86.0	2	00 921 206 0	88.0	26	00 922 672 2	57.0	28	00 924 681 1	102.0	18	00 925 112 1	45.0	40
00 921 067 1	87.0	2	00 921 206 0	89.0	13	00 922 672 2	78.0	7	00 924 693 0	102.0	30	00 925 112 1	102.0	25
00 921 067 1	88.0	5	00 921 224 0	82.0	2	00 922 672 2	85.0	19	00 924 697 0	102.0	20	00 925 130 0	59.0	46
00 921 071 1	17.0	11	00 921 225 0	87.0	18	00 922 672 2	91.0	15	00 924 698 0	102.0	19	00 925 130 0	60.0	44
00 921 071 1	18.0	5	00 921 263 1	19.0	10	00 922 672 2	92.0	11	00 924 699 1	102.0	29	00 925 134 0	14.0	32
00 921 071 1	84.0	5	00 921 264 0	87.0	11	00 922 674 0	97.0	17	00 924 709 0	102.0	31	00 925 134 0	17.0	34
00 921 071 1	88.0	19	00 921 264 0	89.0	2	00 922 674 0	111.0	12	00 924 723 0	105.0	7	00 925 134 0	18.0	27
00 921 071 1	89.0	6	00 921 265 1	88.0	1	00 922 900 1	20.0	28	00 924 782 0	102.0	26	00 925 134 0	56.0	44
00 921 071 1	90.0	23	00 921 980 0	37.0	51	00 922 990 0	1.0	16	00 924 950 0	11.0	23	00 925 134 0	84.0	20
00 921 073 1	17.0	8	00 921 980 0	48.0	6	00 924 008 0	16.0	20	00 925 006 0	11.0	9	00 925 134 0	85.0	15
00 921 073 1	83.0	13	00 921 980 0	49.0	8	00 924 010 0	92.0	41	00 925 008 0	11.0	10	00 925 134 0	86.0	26
00 921 074 1	17.0	4	00 921 980 0	49.0	9	00 924 010 0	94.0	9	00 925 016 0	11.0	39	00 925 134 0	87.0	29
00 921 077 1	19.0	4	00 921 992 0	48.0	6	00 924 051 0	83.0	62	00 925 016 0	22.0	9	00 925 134 0	88.0	29
00 921 077 1	86.0	9	00 921 992 0	49.0	8	00 924 061 0	90.0	28	00 925 016 0	23.0	3	00 925 134 0	89.0	17
00 921 079 1	19.0	14	00 921 992 0	49.0	9	00 924 217 0	16.0	12	00 925 016 0	54.0	24	00 925 134 0	90.0	31
00 921 079 1	56.0	14	00 922 301 0	47.0	11	00 924 217 0	17.0	30	00 925 016 0	55.0	24	00 925 145 0	18.0	32
00 921 079 1	85.0	10	00 922 313 1	37.0	24	00 924 217 0	79.0	62	00 925 016 0	79.0	3	00 925 146 0	17.0	33
00 921 079 1	86.0	21	00 922 313 1	48.0	9	00 924 260 1	75.0	35	00 925 026 0	11.0	9	00 925 152 2	59.0	47
00 921 079 1	90.0	25	00 922 313 1	49.0	12	00 924 263 0	60.0	16	00 925 056 0	17.0	15	00 925 152 2	60.0	45
00 921 083 1	85.0	11	00 922 542 0	1.0	20	00 924 517 0	102.0	4	00 925 056 0	53.0	9	00 925 155 0	85.0	14

ID-NR. ID-NO.	TAFEL DIAG.	POS. POS.	ID-NR. ID-NO.	TAFEL DIAG.	POS. POS.	ID-NR. ID-NO.	TAFEL DIAG.	POS. POS.	ID-NR. ID-NO.	TAFEL DIAG.	POS. POS.	ID-NR. ID-NO.	TAFEL DIAG.	POS. POS.
00 925 155 0	86.0	40	00 930 537 0	41.0	10	00 934 929 0	80.0	20	00 938 547 0	92.0	7	00 942 196 1	57.0	35
00 925 155 0	90.0	32	00 930 537 0	43.0	35	00 934 930 0	10.0	37	00 938 556 0	11.0	21	00 942 196 1	117.0	5
00 925 156 0	64.0	27	00 930 537 0	71.0	11	00 934 946 0	41.0	26	00 938 556 0	12.0	6	00 942 218 0	92.0	47
00 925 206 0	81.0	6	00 930 537 0	72.0	20	00 934 957 0	74.0	20	00 938 556 0	63.0	2	00 942 235 0	117.0	4
00 926 000 0	69.0	24	00 930 565 0	35.0	32	00 934 957 0	76.0	6	00 938 580 1	27.0	11	00 942 271 0	117.0	11
00 926 000 0	77.0	39	00 930 565 0	35.0	50	00 934 957 0	80.0	48	00 938 580 1	78.0	16	00 942 272 0	117.0	14
00 926 029 1	83.0	45	00 930 565 0	37.0	5	00 934 958 0	9.0	13	00 938 627 0	69.0	25	00 942 393 0	60.0	2
00 926 101 0	32.0	22	00 932 107 0	32.0	11	00 934 958 0	24.0	5	00 938 675 0	22.0	11	00 942 393 0	118.0	12
00 926 101 0	81.0	23	00 932 109 0	13.0	31	00 934 958 0	25.0	11	00 938 831 0	46.0	6	00 942 458 0	118.0	5
00 926 180 0	22.0	28	00 932 137 0	32.0	20	00 934 962 0	50.0	16	00 938 831 0	76.0	29	00 944 902 2	66.0	18
00 926 949 0	22.0	28	00 932 181 0	13.0	25	00 934 972 0	53.0	23	00 938 833 0	46.0	1	00 944 906 0	16.0	9
00 927 105 0	29.0	23	00 934 012 0	45.0	6	00 934 973 1	41.0	53	00 938 892 1	92.0	10	00 944 919 0	66.0	19
00 927 110 1	23.0	29	00 934 019 1	33.0	18	00 935 328 0	72.0	7	00 938 933 0	91.0	8	00 945 000 0	14.0	1
00 927 921 1	22.0	28	00 934 611 0	33.0	4	00 935 328 0	84.0	11	00 938 944 0	59.0	31	00 945 012 0	14.0	2
00 929 926 0	22.0	28	00 934 611 0	53.0	7	00 935 328 0	86.0	14	00 938 944 0	60.0	38	00 945 014 0	14.0	13
00 930 100 0	80.0	7	00 934 618 0	43.0	24	00 936 015 1	32.0	12	00 938 957 0	109.0	33	00 945 022 0	16.0	7
00 930 101 0	23.0	38	00 934 630 0	31.0	11	00 936 197 0	77.0	12	00 938 984 1	59.0	5	00 945 057 1	16.0	14
00 930 101 0	24.0	34	00 934 632 0	50.0	9	00 937 011 0	43.0	25	00 939 100 4	117.0	13	00 945 067 1	16.0	6
00 930 101 0	25.0	3	00 934 632 0	53.0	22	00 937 515 0	83.0	1	00 939 125 1	117.0	15	00 945 068 3	16.0	5
00 930 101 0	27.0	4	00 934 901 0	22.0	22	00 937 636 0	46.0	11	00 939 145 1	118.0	8	00 945 083 0	14.0	5
00 930 109 0	81.0	4	00 934 901 0	81.0	34	00 937 636 0	76.0	23	00 939 194 1	118.0	11	00 945 083 0	17.0	25
00 930 110 0	81.0	17	00 934 906 0	46.0	16	00 937 716 1	77.0	19	00 939 218 1	118.0	8	00 945 084 0	14.0	4
00 930 131 0	8.0	8	00 934 910 0	37.0	62	00 937 721 0	17.0	14	00 939 407 1	117.0	6	00 945 084 0	17.0	26
00 930 138 0	32.0	6	00 934 910 0	48.0	14	00 937 727 0	19.0	7	00 939 408 2	117.0	17	00 945 085 0	14.0	7
00 930 150 0	39.0	18	00 934 910 0	49.0	15	00 937 952 1	10.0	31	00 939 412 2	117.0	18	00 945 086 0	14.0	6
00 930 319 0	70.0	23	00 934 910 0	90.0	11	00 938 154 1	43.0	11	00 939 471 1	117.0	1	00 945 088 0	14.0	9
00 930 328 0	29.0	13	00 934 913 1	54.0	4	00 938 303 0	10.0	13	00 939 478 3	118.0	28	00 945 088 0	16.0	2
00 930 328 0	78.0	38	00 934 913 1	55.0	4	00 938 518 0	92.0	22	00 939 520 1	117.0	2	00 945 088 0	17.0	3
00 930 436 0	79.0	32	00 934 917 0	35.0	53	00 938 518 0	93.0	1	00 940 097 0	91.0	18	00 945 089 0	14.0	10
00 930 436 0	79.0	46	00 934 917 0	37.0	11	00 938 519 0	92.0	29	00 940 198 1	92.0	16	00 945 089 0	16.0	1
00 930 505 0	69.0	6	00 934 917 0	47.0	7	00 938 530 0	92.0	33	00 940 287 0	78.0	42	00 945 089 0	17.0	2
00 930 505 0	70.0	34	00 934 918 0	24.0	39	00 938 531 0	92.0	15	00 940 478 0	17.0	38	00 945 091 0	81.0	8
00 930 505 0	79.0	14	00 934 918 0	25.0	30	00 938 532 0	92.0	18	00 942 002 4	117.0	12	00 945 104 0	16.0	16
00 930 535 0	46.0	5	00 934 920 0	41.0	27	00 938 534 0	92.0	9	00 942 012 1	118.0	7	00 945 104 0	17.0	7
00 930 535 0	70.0	18	00 934 925 0	41.0	81	00 938 537 0	92.0	31	00 942 016 1	118.0	9	00 945 107 1	17.0	1
00 930 535 0	76.0	26	00 934 927 0	23.0	2	00 938 538 0	92.0	32	00 942 038 1	57.0	36	00 945 145 0	17.0	23
00 930 535 0	79.0	5	00 934 929 0	24.0	23	00 938 539 0	92.0	17	00 942 038 1	118.0	10	00 945 157 0	17.0	16
00 930 536 1	43.0	27	00 934 929 0	25.0	15	00 938 540 0	92.0	12	00 942 107 1	118.0	2	00 945 158 1	17.0	16
00 930 537 0	35.0	6	00 934 929 0	54.0	13	00 938 544 0	92.0	25	00 942 111 0	118.0	1	00 945 158 1	17.0	39
00 930 537 0	39.0	3	00 934 929 0	55.0	13	00 938 546 0	92.0	34	00 942 196 1	6.0	11	00 945 159 1	17.0	39

ID-NR. ID-NO.	TAFEL DIAG.	POS. POS.	ID-NR. ID-NO.	TAFEL DIAG.	POS. POS.	ID-NR. ID-NO.	TAFEL DIAG.	POS. POS.	ID-NR. ID-NO.	TAFEL DIAG.	POS. POS.	ID-NR. ID-NO.	TAFEL DIAG.	POS. POS.
00 945 161 1	17.0	27	00 952 267 0	13.0	40	20 060 056 0	26.0	19	20 061 180 0	41.0	76	20 061 780 0	74.0	11
00 945 161 1	18.0	13	00 952 271 0	13.0	41	20 060 058 2	29.0	26	20 061 202 0	37.0	61	20 061 781 0	74.0	10
00 945 339 1	14.0	21	00 952 305 1	13.0	35	20 060 172 0	54.0	23	20 061 205 0	29.0	3	20 061 782 0	74.0	24
00 945 362 0	14.0	20	00 952 335 1	13.0	42	20 060 172 0	55.0	23	20 061 313 0	24.0	43	20 061 782 0	75.0	39
00 945 399 1	17.0	20	00 952 532 1	13.0	30	20 060 181 0	39.0	17	20 061 318 0	30.0	6	20 061 783 0	74.0	21
00 945 399 1	18.0	20	00 952 536 0	13.0	27	20 060 233 0	30.0	9	20 061 324 0	30.0	28	20 061 783 0	75.0	42
00 945 401 0	15.0	5	00 953 058 1	46.0	4	20 060 243 2	61.0	1	20 061 327 0	53.0	47	20 061 798 0	83.0	37
00 945 409 0	17.0	22	00 953 097 1	76.0	25	20 060 245 0	61.0	1	20 061 330 0	53.0	48	20 061 977 1	33.0	35
00 945 437 0	14.0	1	00 953 149 1	21.0	1	20 060 364 1	2.0	14	20 061 331 3	53.0	45	20 062 075 0	35.0	21
00 945 437 0	14.0	2	00 953 149 1	21.0	1	20 060 537 0	39.0	8	20 061 335 0	55.0	18	20 062 076 2	10.0	47
00 945 448 0	14.0	11	00 953 158 0	46.0	7	20 060 561 1	29.0	2	20 061 338 4	55.0	1	20 062 094 1	53.0	19
00 945 453 0	15.0	8	00 953 184 0	76.0	28	20 060 565 1	23.0	16	20 061 350 2	54.0	43	20 062 108 0	53.0	14
00 945 454 1	15.0	6	00 953 249 2	46.0	9	20 060 566 1	23.0	39	20 061 350 2	55.0	43	20 062 109 0	30.0	5
00 945 485 0	14.0	3	00 953 267 1	76.0	27	20 060 566 1	24.0	35	20 061 359 0	58.0	18	20 062 162 1	72.0	13
00 945 487 0	16.0	3	00 953 274 0	21.0	1	20 060 566 1	25.0	4	20 061 362 0	33.0	21	20 062 197 1	22.0	31
00 945 487 0	17.0	6	00 953 328 0	46.0	8	20 060 566 1	27.0	5	20 061 362 0	64.0	29	20 062 219 1	74.0	1
00 945 488 0	14.0	22	00 953 339 0	76.0	27	20 060 575 0	24.0	40	20 061 362 0	80.0	71	20 062 255 0	74.0	4
00 945 488 0	16.0	8	00 953 396 0	21.0	1	20 060 575 0	25.0	31	20 061 362 0	103.0	24	20 062 262 2	74.0	33
00 945 504 0	16.0	15	00 953 396 0	21.0	1	20 060 586 1	29.0	28	20 061 364 0	53.0	24	20 062 263 0	74.0	6
00 945 518 0	14.0	8	00 953 398 0	21.0	1	20 060 620 1	41.0	4	20 061 405 1	33.0	3	20 062 268 1	74.0	15
00 949 274 1	116.0	11	00 953 398 0	21.0	1	20 060 676 2	33.0	37	20 061 405 1	38.0	15	20 062 268 1	75.0	21
00 949 277 0	116.0	23	00 953 405 0	21.0	1	20 060 681 1	54.0	12	20 061 405 1	53.0	3	20 062 276 0	85.0	12
00 949 278 0	116.0	24	00 953 455 1	21.0	1	20 060 681 1	55.0	12	20 061 416 0	79.0	64	20 062 278 0	8.0	31
00 949 279 0	116.0	26	00 953 823 0	13.0	39	20 060 734 0	10.0	6	20 061 418 1	79.0	63	20 062 279 0	8.0	32
00 949 281 0	116.0	52	00 953 979 0	13.0	48	20 060 738 1	10.0	15	20 061 419 0	79.0	8	20 062 301 0	39.0	41
00 949 282 0	116.0	53	00 955 282 0	116.0	13	20 060 752 0	10.0	20	20 061 440 0	41.0	49	20 062 307 0	39.0	35
00 949 283 0	116.0	59	00 955 524 0	32.0	8	20 060 752 0	41.0	31	20 061 463 2	41.0	43	20 062 421 0	24.0	47
00 949 340 1	116.0	5	00 955 657 0	81.0	10	20 060 755 0	11.0	19	20 061 469 0	23.0	32	20 062 448 0	92.0	50
00 949 345 1	116.0	28	00 955 719 0	81.0	11	20 060 761 0	50.0	11	20 061 480 0	89.0	7	20 062 462 0	8.0	5
00 949 346 1	116.0	29	00 955 846 0	32.0	10	20 060 762 0	50.0	13	20 061 521 0	41.0	52	20 062 475 0	71.0	8
00 949 352 0	116.0	56	00 955 847 0	32.0	21	20 060 766 1	50.0	25	20 061 522 0	41.0	56	20 062 475 0	72.0	24
00 949 445 1	115.0	2	00 956 062 1	116.0	1	20 060 767 0	44.0	27	20 061 535 0	24.0	12	20 062 476 0	70.0	20
00 949 447 0	115.0	6	20 025 265 0	35.0	29	20 060 909 0	80.0	4	20 061 543 1	41.0	40	20 062 480 0	70.0	16
00 949 521 0	115.0	9	20 052 633 0	86.0	41	20 060 926 0	61.0	8	20 061 580 1	92.0	13	20 062 527 0	31.0	15
00 949 521 0	116.0	31	20 053 605 0	97.0	5	20 060 936 1	41.0	36	20 061 611 0	49.0	3	20 062 532 0	31.0	19
00 949 524 0	116.0	30	20 053 605 0	111.0	6	20 060 983 6	41.0	25	20 061 612 1	91.0	14	20 062 532 0	32.0	1
00 949 630 0	115.0	5	20 060 004 1	79.0	50	20 060 984 6	41.0	25	20 061 620 2	44.0	30	20 062 586 0	97.0	6
00 949 852 1	116.0	58	20 060 049 0	8.0	21	20 061 102 0	18.0	6	20 061 676 0	89.0	19	20 062 586 0	111.0	7
00 949 861 0	116.0	54	20 060 050 1	30.0	11	20 061 124 0	18.0	8	20 061 756 1	74.0	23	20 062 588 1	1.0	47
00 952 107 0	13.0	26	20 060 056 0	24.0	19	20 061 133 2	47.0	6	20 061 756 1	75.0	40	20 062 601 0	1.0	24

ID-NR. ID-NO.	TAFEL DIAG.	POS. POS.	ID-NR. ID-NO.	TAFEL DIAG.	POS. POS.	ID-NR. ID-NO.	TAFEL DIAG.	POS. POS.	ID-NR. ID-NO.	TAFEL DIAG.	POS. POS.	ID-NR. ID-NO.	TAFEL DIAG.	POS. POS.
20 062 766 0	54.0	32	20 064 048 0	55.0	2	20 064 655 0	68.0	1	20 065 540 2	63.0	1	20 066 226 3	59.0	36
20 062 766 0	55.0	32	20 064 049 0	57.0	15	20 064 696 7	10.0	1	20 065 545 0	66.0	1	20 066 237 4	59.0	36
20 062 767 0	55.0	33	20 064 050 0	57.0	13	20 064 757 0	37.0	26	20 065 546 0	66.0	20	20 066 297 0	60.0	17
20 062 768 0	54.0	33	20 064 053 0	77.0	23	20 064 795 0	101.0	10	20 065 548 0	66.0	1	20 066 305 1	46.0	14
20 062 785 0	29.0	19	20 064 055 0	77.0	13	20 064 799 0	39.0	42	20 065 549 0	66.0	20	20 066 306 1	46.0	14
20 062 787 1	24.0	42	20 064 057 0	54.0	38	20 064 801 0	39.0	42	20 065 560 1	40.0	4	20 066 310 1	46.0	13
20 062 787 1	29.0	21	20 064 057 0	55.0	38	20 064 815 0	63.0	5	20 065 734 0	44.0	15	20 066 311 1	46.0	13
20 062 923 0	97.0	10	20 064 065 0	57.0	1	20 064 820 0	63.0	5	20 065 734 0	89.0	9	20 066 320 3	58.0	14
20 062 923 0	111.0	18	20 064 082 0	57.0	16	20 064 889 1	41.0	39	20 065 737 0	40.0	9	20 066 322 3	58.0	17
20 062 924 0	97.0	11	20 064 099 0	54.0	5	20 064 948 0	83.0	51	20 065 752 1	53.0	12	20 066 328 0	39.0	32
20 062 924 0	111.0	19	20 064 099 0	55.0	5	20 065 007 0	56.0	1	20 065 760 0	43.0	31	20 066 329 0	39.0	32
20 063 163 0	41.0	41	20 064 127 0	67.0	17	20 065 008 0	56.0	8	20 065 767 0	43.0	32	20 066 346 0	59.0	10
20 063 173 0	39.0	21	20 064 132 0	57.0	9	20 065 009 0	56.0	39	20 065 770 0	53.0	27	20 066 365 1	78.0	29
20 063 173 0	41.0	7	20 064 134 0	57.0	10	20 065 020 1	1.0	19	20 065 798 1	53.0	8	20 066 418 0	53.0	46
20 063 184 0	38.0	6	20 064 135 0	57.0	7	20 065 035 1	1.0	18	20 065 812 3	43.0	28	20 066 419 0	8.0	51
20 063 228 0	72.0	6	20 064 181 2	84.0	13	20 065 166 6	1.0	29	20 065 814 1	49.0	4	20 066 420 0	8.0	51
20 063 228 0	86.0	13	20 064 182 2	84.0	14	20 065 216 2	60.0	1	20 065 850 1	59.0	22	20 066 422 0	8.0	44
20 063 235 2	13.0	11	20 064 215 2	78.0	1	20 065 217 2	60.0	1	20 065 852 3	59.0	22	20 066 423 0	8.0	44
20 063 245 0	72.0	8	20 064 218 3	78.0	2	20 065 222 1	60.0	3	20 065 873 1	31.0	12	20 066 424 0	70.0	26
20 063 388 0	35.0	19	20 064 219 0	40.0	16	20 065 233 1	60.0	3	20 065 874 1	31.0	13	20 066 425 0	11.0	29
20 063 389 0	35.0	20	20 064 220 0	40.0	17	20 065 235 0	70.0	22	20 065 880 1	31.0	6	20 066 426 0	11.0	25
20 063 407 0	70.0	17	20 064 232 6	8.0	1	20 065 243 0	70.0	12	20 065 888 0	31.0	1	20 066 427 0	79.0	68
20 063 410 0	71.0	12	20 064 236 7	8.0	43	20 065 295 0	8.0	53	20 065 893 0	31.0	14	20 066 428 0	79.0	69
20 063 410 0	72.0	21	20 064 253 0	63.0	6	20 065 296 1	8.0	34	20 065 895 0	31.0	14	20 066 430 0	39.0	40
20 063 442 0	54.0	15	20 064 254 0	50.0	32	20 065 302 3	8.0	48	20 065 977 1	40.0	7	20 066 431 0	39.0	40
20 063 442 0	55.0	15	20 064 255 0	63.0	6	20 065 303 1	8.0	48	20 066 052 0	39.0	12	20 066 438 0	42.0	6
20 063 754 0	74.0	35	20 064 266 0	58.0	1	20 065 311 0	60.0	25	20 066 061 0	44.0	1	20 066 523 1	8.0	18
20 063 797 0	70.0	46	20 064 267 3	62.0	1	20 065 312 0	60.0	28	20 066 126 0	35.0	30	20 066 524 1	8.0	41
20 063 798 0	70.0	47	20 064 272 0	35.0	31	20 065 379 1	71.0	1	20 066 128 0	35.0	35	20 066 549 1	41.0	42
20 063 807 0	59.0	4	20 064 274 0	35.0	41	20 065 405 0	54.0	47	20 066 133 0	36.0	12	20 066 554 0	77.0	41
20 063 851 0	10.0	2	20 064 275 0	35.0	44	20 065 405 0	55.0	47	20 066 135 0	36.0	15	20 066 562 0	36.0	9
20 063 889 0	40.0	2	20 064 286 0	33.0	19	20 065 474 0	63.0	7	20 066 140 3	10.0	25	20 066 566 0	42.0	1
20 063 890 0	40.0	15	20 064 289 1	33.0	1	20 065 475 1	63.0	8	20 066 144 2	35.0	4	20 066 567 0	42.0	13
20 063 893 0	40.0	9	20 064 322 0	37.0	33	20 065 476 0	63.0	9	20 066 147 0	35.0	14	20 066 568 1	42.0	10
20 063 904 1	38.0	5	20 064 323 0	37.0	40	20 065 480 2	63.0	3	20 066 157 0	35.0	1	20 066 570 0	42.0	11
20 064 013 0	80.0	17	20 064 324 0	37.0	45	20 065 488 0	60.0	27	20 066 166 3	35.0	63	20 066 572 0	77.0	10
20 064 044 0	54.0	2	20 064 425 5	67.0	32	20 065 505 0	60.0	30	20 066 202 0	35.0	11	20 066 579 0	77.0	6
20 064 045 1	54.0	3	20 064 426 6	70.0	1	20 065 519 0	59.0	16	20 066 209 1	41.0	23	20 066 580 0	77.0	18
20 064 046 0	57.0	14	20 064 531 0	100.0	17	20 065 525 0	60.0	23	20 066 211 0	59.0	17	20 066 713 0	92.0	45
20 064 047 1	55.0	3	20 064 654 1	68.0	2	20 065 533 0	60.0	51	20 066 212 0	59.0	17	20 066 760 0	41.0	19

ID-NR. ID-NO.	TAFEL DIAG.	POS. POS.	ID-NR. ID-NO.	TAFEL DIAG.	POS. POS.	ID-NR. ID-NO.	TAFEL DIAG.	POS. POS.	ID-NR. ID-NO.	TAFEL DIAG.	POS. POS.	ID-NR. ID-NO.	TAFEL DIAG.	POS. POS.
20 066 765 0	41.0	19	20 067 617 2	62.0	9	20 068 618 0	37.0	53	20 069 785 0	88.0	18	20 082 572 1	100.0	7
20 066 772 0	33.0	15	20 067 623 2	62.0	8	20 068 625 0	77.0	1	20 069 842 0	86.0	3	20 082 576 0	113.0	7
20 066 836 0	44.0	29	20 067 643 2	36.0	1	20 068 641 0	37.0	57	20 069 843 0	86.0	4	20 082 710 0	106.0	16
20 066 856 1	77.0	34	20 067 653 1	20.0	18	20 068 756 0	33.0	29	20 069 844 0	59.0	43	20 082 820 0	101.0	14
20 066 881 1	20.0	22	20 067 658 0	77.0	28	20 068 766 2	33.0	10	20 069 884 1	43.0	15	20 083 063 1	113.0	12
20 066 891 0	27.0	12	20 067 681 0	103.0	15	20 068 767 0	33.0	41	20 069 891 0	43.0	16	20 083 665 0	98.0	4
20 066 893 0	26.0	10	20 067 685 0	77.0	27	20 068 797 1	35.0	9	20 069 892 0	43.0	17	20 083 695 0	109.0	22
20 066 894 0	41.0	62	20 067 691 1	77.0	38	20 068 851 2	8.0	29	20 069 918 0	67.0	37	20 083 763 0	111.0	22
20 066 924 1	10.0	11	20 067 696 0	77.0	25	20 068 862 3	43.0	2	20 070 166 0	106.0	12	20 083 763 0	112.0	10
20 066 956 0	84.0	4	20 067 792 0	70.0	54	20 068 883 1	9.0	4	20 077 795 0	66.0	16	20 083 790 0	94.0	4
20 066 957 0	84.0	3	20 067 793 0	70.0	53	20 068 968 0	10.0	23	20 078 520 0	23.0	12	20 083 832 0	100.0	15
20 066 958 1	85.0	3	20 067 807 0	53.0	30	20 068 984 0	81.0	33	20 080 206 0	94.0	21	20 083 846 0	94.0	4
20 066 959 0	85.0	2	20 067 808 0	53.0	30	20 068 991 0	81.0	30	20 080 372 0	99.0	7	20 083 939 0	110.0	6
20 066 964 1	86.0	34	20 067 843 0	106.0	22	20 068 992 0	10.0	24	20 080 373 0	94.0	19	20 083 940 0	110.0	6
20 066 966 1	86.0	35	20 067 865 0	26.0	8	20 068 997 1	20.0	21	20 080 384 0	94.0	20	20 083 942 0	110.0	6
20 066 968 1	86.0	32	20 067 980 2	54.0	28	20 069 000 0	81.0	31	20 080 601 0	94.0	17	20 083 963 0	94.0	23
20 066 969 0	86.0	33	20 067 980 2	55.0	28	20 069 004 1	22.0	33	20 080 667 0	110.0	1	20 083 964 0	109.0	2
20 066 977 0	87.0	6	20 068 020 0	53.0	55	20 069 005 0	22.0	13	20 080 763 0	106.0	14	20 083 981 0	105.0	3
20 066 979 0	87.0	3	20 068 022 0	44.0	30	20 069 006 0	92.0	30	20 080 766 0	106.0	15	20 084 168 0	57.0	31
20 066 981 0	87.0	4	20 068 115 0	59.0	38	20 069 007 1	92.0	49	20 080 808 0	12.0	8	20 084 253 1	100.0	1
20 067 000 1	29.0	18	20 068 115 0	60.0	41	20 069 071 0	41.0	44	20 080 984 7	94.0	1	20 084 255 1	101.0	1
20 067 137 1	77.0	37	20 068 119 0	59.0	44	20 069 071 0	76.0	16	20 081 212 0	109.0	20	20 084 256 0	57.0	22
20 067 197 2	92.0	46	20 068 124 0	59.0	41	20 069 127 0	20.0	36	20 081 229 0	94.0	2	20 084 261 0	113.0	5
20 067 279 0	24.0	8	20 068 124 0	60.0	48	20 069 131 0	43.0	6	20 081 229 0	98.0	2	20 084 262 0	113.0	9
20 067 279 0	25.0	35	20 068 142 0	39.0	37	20 069 135 0	43.0	7	20 081 273 1	94.0	31	20 084 721 0	102.0	27
20 067 359 0	46.0	21	20 068 143 0	39.0	37	20 069 139 0	43.0	20	20 081 273 1	113.0	11	20 084 868 0	111.0	24
20 067 387 0	36.0	10	20 068 144 1	39.0	22	20 069 141 0	41.0	46	20 081 558 0	77.0	29	20 084 923 3	110.0	2
20 067 389 2	36.0	16	20 068 144 1	41.0	11	20 069 141 0	76.0	15	20 081 558 0	101.0	9	20 085 156 0	111.0	1
20 067 447 1	10.0	49	20 068 145 1	39.0	22	20 069 202 4	11.0	43	20 081 637 3	94.0	3	20 085 156 0	112.0	2
20 067 450 1	36.0	5	20 068 145 1	41.0	3	20 069 242 0	41.0	12	20 081 637 3	98.0	1	20 085 198 0	105.0	2
20 067 501 0	76.0	19	20 068 196 0	78.0	35	20 069 270 0	12.0	7	20 081 638 0	57.0	20	20 085 199 0	105.0	2
20 067 504 1	76.0	22	20 068 197 0	72.0	45	20 069 359 2	80.0	28	20 081 731 0	95.0	4	20 085 200 0	105.0	1
20 067 505 1	76.0	30	20 068 222 0	60.0	21	20 069 361 0	88.0	20	20 081 731 0	96.0	11	20 085 305 1	99.0	1
20 067 591 1	60.0	4	20 068 224 1	26.0	9	20 069 398 0	12.0	5	20 082 417 0	104.0	31	20 085 509 0	97.0	1
20 067 592 1	60.0	6	20 068 225 0	63.0	38	20 069 423 1	10.0	26	20 082 417 0	106.0	19	20 085 509 0	111.0	4
20 067 596 1	60.0	5	20 068 226 0	63.0	39	20 069 534 1	84.0	6	20 082 420 0	106.0	16	20 085 509 0	112.0	1
20 067 597 1	60.0	7	20 068 347 0	78.0	3	20 069 536 1	84.0	7	20 082 565 1	113.0	13	20 085 988 1	98.0	3
20 067 604 2	11.0	8	20 068 380 1	18.0	11	20 069 639 1	109.0	12	20 082 568 0	100.0	6	20 086 057 0	96.0	1
20 067 609 6	11.0	1	20 068 425 0	26.0	11	20 069 720 0	20.0	1	20 082 569 1	101.0	2	20 086 229 0	96.0	14
20 067 611 5	11.0	18	20 068 594 1	47.0	4	20 069 740 1	71.0	4	20 082 571 1	99.0	8	20 086 352 0	109.0	30

ID-NR. ID-NO.	TAFEL DIAG.	POS. POS.	ID-NR. ID-NO.	TAFEL DIAG.	POS. POS.	ID-NR. ID-NO.	TAFEL DIAG.	POS. POS.	ID-NR. ID-NO.	TAFEL DIAG.	POS. POS.	ID-NR. ID-NO.	TAFEL DIAG.	POS. POS.
20 086 431 0	95.0	1	20 260 074 0	76.0	8	20 260 857 0	83.0	60	20 261 174 0	50.0	15	20 262 209 1	45.0	2
20 086 431 0	96.0	1	20 260 078 1	76.0	18	20 260 866 2	54.0	28	20 261 255 2	44.0	37	20 262 301 0	20.0	29
20 086 747 2	96.0	2	20 260 086 0	76.0	31	20 260 866 2	55.0	28	20 261 256 0	35.0	51	20 262 456 0	70.0	48
20 086 748 4	96.0	4	20 260 097 0	76.0	21	20 260 873 0	45.0	10	20 261 256 0	37.0	6	20 262 457 0	69.0	21
20 086 749 2	96.0	3	20 260 104 2	76.0	6	20 260 874 0	45.0	7	20 261 257 0	35.0	48	20 262 484 0	73.0	7
20 086 750 1	96.0	13	20 260 106 0	75.0	28	20 260 880 0	45.0	18	20 261 257 0	37.0	3	20 262 539 0	106.0	1
20 086 759 0	95.0	3	20 260 110 0	75.0	25	20 260 934 0	69.0	27	20 261 274 1	37.0	66	20 262 541 0	106.0	1
20 086 759 0	96.0	10	20 260 113 3	75.0	23	20 260 936 2	70.0	7	20 261 312 0	35.0	60	20 262 550 2	74.0	30
20 086 843 0	96.0	7	20 260 118 0	75.0	44	20 260 940 1	68.0	13	20 261 332 0	11.0	40	20 262 613 0	79.0	20
20 086 866 0	112.0	13	20 260 120 0	75.0	11	20 260 941 0	45.0	31	20 261 333 0	11.0	38	20 262 700 1	68.0	22
20 086 868 0	97.0	23	20 260 121 0	75.0	9	20 260 942 0	45.0	26	20 261 334 0	37.0	28	20 262 856 0	63.0	43
20 086 876 0	109.0	29	20 260 122 1	75.0	5	20 260 943 0	63.0	12	20 261 346 0	45.0	24	20 262 858 1	63.0	42
20 086 933 0	95.0	5	20 260 125 0	75.0	16	20 260 944 0	63.0	13	20 261 348 0	29.0	41	20 263 067 1	109.0	15
20 086 933 0	96.0	12	20 260 162 1	90.0	15	20 260 951 2	9.0	8	20 261 371 0	70.0	21	20 263 097 0	109.0	5
20 087 433 0	94.0	26	20 260 196 0	102.0	33	20 260 952 2	9.0	8	20 261 382 0	45.0	1	20 263 101 2	70.0	50
20 087 610 0	95.0	1	20 260 431 0	38.0	25	20 260 956 0	9.0	10	20 261 402 1	79.0	10	20 263 109 1	64.0	21
20 088 199 0	102.0	34	20 260 606 0	45.0	36	20 260 958 0	9.0	10	20 261 405 1	79.0	15	20 263 112 1	64.0	21
20 088 199 0	112.0	20	20 260 627 0	20.0	11	20 260 966 1	8.0	55	20 261 447 0	59.0	13	20 263 133 0	26.0	26
20 088 199 0	113.0	1	20 260 628 0	20.0	10	20 260 967 1	8.0	54	20 261 448 1	59.0	13	20 263 158 0	64.0	15
20 088 265 0	95.0	2	20 260 704 0	40.0	10	20 260 982 0	59.0	30	20 261 450 1	41.0	57	20 263 176 0	64.0	4
20 088 314 0	112.0	19	20 260 707 0	40.0	8	20 260 983 0	59.0	30	20 261 481 2	63.0	26	20 263 177 1	64.0	4
20 088 487 0	111.0	3	20 260 745 1	60.0	37	20 260 988 0	65.0	6	20 261 490 0	59.0	42	20 263 220 2	80.0	29
20 088 487 0	112.0	8	20 260 745 1	65.0	4	20 260 988 0	83.0	50	20 261 490 0	60.0	49	20 263 222 2	80.0	39
20 088 488 0	111.0	5	20 260 791 0	60.0	39	20 261 000 0	78.0	23	20 261 509 0	5.0	9	20 263 223 1	80.0	40
20 088 488 0	112.0	9	20 260 791 0	65.0	5	20 261 005 1	37.0	22	20 261 711 0	103.0	23	20 263 351 0	68.0	21
20 088 490 0	97.0	22	20 260 792 0	60.0	35	20 261 029 1	3.0	20	20 261 765 0	87.0	15	20 263 453 0	80.0	45
20 088 491 0	97.0	20	20 260 792 0	65.0	3	20 261 031 1	80.0	19	20 261 766 0	87.0	16	20 263 462 0	35.0	52
20 088 491 0	112.0	11	20 260 793 1	63.0	4	20 261 045 0	3.0	12	20 261 768 0	48.0	16	20 263 465 0	81.0	1
20 088 492 0	97.0	19	20 260 800 1	109.0	15	20 261 047 0	3.0	17	20 261 768 0	49.0	27	20 263 470 1	67.0	1
20 088 492 0	112.0	12	20 260 813 0	59.0	15	20 261 049 1	3.0	6	20 261 771 0	92.0	53	20 263 473 1	67.0	2
20 088 495 0	97.0	18	20 260 815 0	59.0	28	20 261 049 1	3.0	19	20 262 080 0	90.0	26	20 263 489 1	13.0	9
20 088 495 0	111.0	2	20 260 816 0	59.0	28	20 261 064 0	3.0	11	20 262 088 0	23.0	18	20 263 490 1	13.0	9
20 088 495 0	112.0	7	20 260 831 0	39.0	19	20 261 082 0	14.0	17	20 262 100 0	45.0	38	20 263 501 0	64.0	1
20 088 496 0	97.0	18	20 260 831 0	41.0	5	20 261 083 0	9.0	17	20 262 102 0	45.0	38	20 263 502 0	64.0	1
20 256 734 0	111.0	23	20 260 834 0	72.0	37	20 261 084 0	14.0	26	20 262 133 2	8.0	28	20 263 504 1	64.0	25
20 260 055 2	75.0	36	20 260 851 0	59.0	1	20 261 086 0	9.0	17	20 262 134 0	54.0	48	20 263 505 1	64.0	25
20 260 059 1	75.0	32	20 260 853 0	59.0	1	20 261 090 1	103.0	18	20 262 134 0	55.0	48	20 263 512 3	80.0	12
20 260 066 1	76.0	4	20 260 856 0	60.0	50	20 261 107 2	103.0	2	20 262 205 1	45.0	53	20 263 517 0	64.0	26
20 260 073 1	74.0	28	20 260 856 0	65.0	1	20 261 119 0	66.0	2	20 262 206 1	45.0	30	20 263 525 0	39.0	30
20 260 074 0	74.0	37	20 260 857 0	65.0	8	20 261 120 0	66.0	2	20 262 207 0	45.0	28	20 263 525 0	41.0	17

ID-NR. ID-NO.	TAFEL DIAG.	POS. POS.	ID-NR. ID-NO.	TAFEL DIAG.	POS. POS.	ID-NR. ID-NO.	TAFEL DIAG.	POS. POS.	ID-NR. ID-NO.	TAFEL DIAG.	POS. POS.	ID-NR. ID-NO.	TAFEL DIAG.	POS. POS.
20 263 533 0	87.0	7	20 265 169 1	80.0	61	20 269 677 0	25.0	41	20 465 914 0	52.0	5	27 001 213 0	10.0	14
20 263 535 0	55.0	22	20 265 173 1	80.0	58	20 269 719 0	76.0	10	20 465 922 0	52.0	1	27 001 317 0	118.0	19
20 263 536 0	54.0	22	20 265 216 0	74.0	19	20 269 722 2	76.0	11	20 465 925 0	52.0	4	27 001 397 0	115.0	3
20 263 580 0	77.0	43	20 265 241 2	109.0	27	20 269 957 0	75.0	45	20 467 350 0	10.0	15	27 001 420 0	20.0	5
20 263 581 0	78.0	6	20 265 243 0	103.0	1	20 460 013 0	27.0	1	20 467 514 1	112.0	3	27 001 461 1	43.0	34
20 263 583 1	80.0	24	20 265 261 1	11.0	32	20 460 015 0	27.0	16	20 467 833 0	53.0	57	27 001 462 1	43.0	33
20 263 591 1	80.0	46	20 265 318 0	80.0	1	20 460 024 1	34.0	3	20 469 705 0	33.0	43	27 001 472 0	45.0	33
20 263 593 0	80.0	13	20 265 321 0	68.0	25	20 460 028 1	34.0	4	20 469 884 0	40.0	1	27 001 487 0	75.0	27
20 263 602 0	33.0	40	20 265 362 2	67.0	8	20 460 182 0	109.0	1	20 469 922 0	24.0	32	27 001 497 0	32.0	2
20 263 603 1	33.0	32	20 265 408 2	43.0	1	20 460 184 0	109.0	26	20 469 922 0	25.0	28	27 001 498 0	32.0	13
20 263 608 1	64.0	18	20 265 429 0	64.0	17	20 460 196 0	83.0	17	20 469 923 0	23.0	36	27 001 531 0	44.0	15
20 263 626 1	64.0	18	20 265 444 1	9.0	1	20 460 626 0	56.0	51	20 469 923 0	25.0	1	27 001 531 0	89.0	9
20 263 627 2	64.0	19	20 265 448 0	64.0	15	20 460 628 0	56.0	52	20 469 923 0	27.0	2	27 001 545 0	13.0	24
20 263 633 0	89.0	4	20 265 603 0	59.0	50	20 460 629 0	56.0	53	20 472 236 0	102.0	35	27 001 625 0	81.0	9
20 263 673 0	80.0	72	20 265 777 0	20.0	31	20 460 631 0	56.0	40	20 472 236 0	112.0	21	27 001 628 0	81.0	7
20 263 791 1	80.0	68	20 265 778 0	20.0	32	20 460 633 0	56.0	41	20 472 236 0	113.0	2	27 001 629 0	81.0	5
20 263 812 0	26.0	16	20 265 848 0	29.0	39	20 460 634 0	56.0	42	27 000 014 0	86.0	37	27 001 630 0	81.0	21
20 263 814 1	26.0	4	20 266 099 0	109.0	21	20 461 339 0	67.0	15	27 000 054 1	87.0	20	27 001 631 0	81.0	2
20 263 823 0	41.0	82	20 266 235 1	18.0	10	20 461 609 1	11.0	12	27 000 107 0	60.0	36	27 001 632 0	81.0	20
20 263 847 0	26.0	3	20 266 262 1	33.0	8	20 461 612 0	35.0	2	27 000 505 1	43.0	13	27 001 633 0	81.0	18
20 263 946 2	58.0	1	20 266 330 0	11.0	31	20 461 620 0	23.0	1	27 000 608 0	118.0	16	27 001 634 0	81.0	13
20 264 007 0	104.0	9	20 266 868 0	23.0	40	20 462 191 0	112.0	14	27 000 631 0	21.0	1	27 001 727 0	82.0	13
20 264 007 0	106.0	11	20 266 962 0	22.0	36	20 462 347 0	8.0	61	27 000 641 2	48.0	5	27 001 730 0	82.0	10
20 264 012 0	104.0	8	20 267 563 0	10.0	30	20 462 348 0	8.0	61	27 000 647 0	48.0	28	27 001 731 0	82.0	9
20 264 012 0	106.0	11	20 267 923 1	1.0	15	20 463 767 0	44.0	39	27 000 647 0	49.0	41	27 001 731 0	82.0	14
20 264 019 0	104.0	21	20 267 925 1	1.0	11	20 463 795 0	37.0	10	27 000 648 0	44.0	14	27 002 455 0	54.0	42
20 264 053 0	104.0	19	20 267 966 1	1.0	52	20 464 429 0	37.0	9	27 000 651 0	49.0	20	27 002 455 0	55.0	42
20 264 088 0	104.0	23	20 268 348 0	8.0	60	20 464 524 0	111.0	25	27 000 680 0	116.0	55	27 002 455 0	88.0	22
20 264 102 0	43.0	39	20 268 349 0	8.0	36	20 464 720 0	26.0	15	27 000 721 0	21.0	1	27 002 741 0	116.0	13
20 264 287 0	72.0	25	20 268 558 1	29.0	31	20 465 125 0	31.0	26	27 000 722 0	21.0	1	27 002 802 0	118.0	12
20 264 289 0	72.0	27	20 268 563 1	29.0	32	20 465 126 0	31.0	26	27 000 723 0	21.0	1	27 002 891 0	13.0	43
20 264 543 0	22.0	35	20 268 580 1	29.0	33	20 465 206 0	51.0	2	27 000 723 0	21.0	1	27 003 452 0	115.0	8
20 264 647 0	64.0	28	20 268 621 0	83.0	6	20 465 206 0	51.0	6	27 000 738 0	116.0	51	27 003 453 0	115.0	4
20 264 662 0	15.0	7	20 268 675 1	83.0	12	20 465 208 0	51.0	3	27 000 742 0	86.0	12	27 003 489 0	82.0	8
20 264 778 0	18.0	45	20 269 004 0	23.0	24	20 465 208 0	51.0	7	27 000 770 0	116.0	4	27 003 835 0	84.0	17
20 264 890 0	22.0	12	20 269 087 1	25.0	40	20 465 245 0	51.0	1	27 000 829 0	116.0	21	27 003 841 0	84.0	8
20 264 920 1	80.0	11	20 269 088 1	25.0	43	20 465 248 0	51.0	5	27 000 925 1	56.0	49	27 003 853 0	86.0	36
20 264 972 0	3.0	18	20 269 542 0	69.0	1	20 465 624 0	52.0	3	27 000 964 0	44.0	22	27 003 917 0	17.0	12
20 265 156 2	109.0	17	20 269 544 0	70.0	36	20 465 624 0	52.0	6	27 001 022 0	82.0	3	27 003 917 0	18.0	23
20 265 163 1	109.0	18	20 269 587 0	8.0	38	20 465 914 0	52.0	2	27 001 113 0	70.0	10	27 003 973 0	118.0	4

ID-NR. ID-NO.	TAFEL DIAG.	POS. POS.	ID-NR. ID-NO.	TAFEL DIAG.	POS. POS.	ID-NR. ID-NO.	TAFEL DIAG.	POS. POS.	ID-NR. ID-NO.	TAFEL DIAG.	POS. POS.	ID-NR. ID-NO.	TAFEL DIAG.	POS. POS.
27 004 009 0	75.0	12	27 008 298 0	106.0	6	27 013 067 0	85.0	5	27 016 781 0	67.0	9	27 020 889 1	118.0	32
27 004 012 0	56.0	43	27 008 418 0	83.0	15	27 013 310 0	20.0	6	27 016 781 0	70.0	25	27 021 025 0	45.0	23
27 004 028 0	83.0	5	27 008 659 0	77.0	3	27 013 422 0	117.0	9	27 016 781 0	75.0	24	27 021 033 0	90.0	11
27 004 223 3	118.0	18	27 008 857 0	13.0	5	27 013 590 0	20.0	42	27 017 177 0	118.0	15	27 021 087 1	92.0	14
27 004 602 0	14.0	35	27 008 876 1	43.0	12	27 013 676 0	63.0	11	27 017 197 0	94.0	2	27 021 088 1	92.0	1
27 004 602 0	18.0	44	27 009 788 0	59.0	26	27 013 771 0	80.0	16	27 017 197 0	98.0	2	27 021 089 1	92.0	4
27 004 602 0	85.0	22	27 009 855 0	88.0	3	27 013 868 0	6.0	6	27 017 711 2	84.0	10	27 021 090 1	92.0	5
27 004 602 0	86.0	30	27 009 856 0	18.0	21	27 013 868 0	18.0	3	27 017 775 0	117.0	8	27 021 091 0	92.0	8
27 005 085 0	83.0	36	27 009 953 0	116.0	60	27 013 868 0	56.0	24	27 018 048 2	118.0	25	27 021 213 0	25.0	42
27 005 142 0	83.0	35	27 009 954 0	116.0	61	27 013 868 0	88.0	4	27 018 170 0	118.0	30	27 021 317 0	5.0	14
27 005 353 0	32.0	9	27 010 484 0	83.0	5	27 013 869 0	6.0	6	27 018 237 0	118.0	27	27 021 318 0	5.0	12
27 005 385 0	11.0	44	27 010 491 0	78.0	34	27 013 869 0	18.0	3	27 018 470 0	80.0	35	27 021 666 0	81.0	25
27 005 639 0	46.0	10	27 010 502 3	118.0	21	27 013 869 0	56.0	24	27 018 470 0	87.0	14	27 021 830 0	119.0	1
27 005 639 0	76.0	24	27 010 669 0	56.0	49	27 013 869 0	88.0	4	27 018 656 0	7.0	6	27 021 956 1	92.0	6
27 005 648 0	43.0	4	27 010 682 3	13.0	1	27 013 892 0	82.0	11	27 018 657 0	7.0	12	27 022 070 0	57.0	39
27 005 758 0	118.0	3	27 010 886 1	2.0	9	27 013 894 0	82.0	12	27 018 658 0	7.0	7	27 022 070 0	118.0	20
27 005 824 0	5.0	15	27 011 060 0	44.0	22	27 014 312 0	118.0	13	27 018 659 0	7.0	17	27 022 272 0	108.0	1
27 006 379 0	45.0	8	27 011 200 0	4.0	1	27 014 317 1	5.0	1	27 018 660 0	7.0	3	27 022 320 0	86.0	11
27 006 380 0	44.0	13	27 011 384 0	21.0	1	27 014 326 0	90.0	7	27 018 662 0	7.0	13	27 022 990 0	37.0	12
27 006 442 0	86.0	8	27 011 387 0	21.0	1	27 014 376 0	83.0	3	27 018 663 0	5.0	11	27 023 688 0	83.0	20
27 006 776 0	8.0	11	27 011 405 0	21.0	1	27 014 439 0	117.0	7	27 018 663 0	7.0	16	27 023 830 0	112.0	18
27 006 967 0	87.0	24	27 011 406 0	21.0	1	27 014 489 0	90.0	41	27 018 665 0	7.0	2	27 024 217 0	118.0	31
27 006 967 0	88.0	10	27 011 414 0	56.0	27	27 014 576 0	117.0	3	27 018 667 0	7.0	8	27 024 568 1	118.0	26
27 007 041 0	82.0	1	27 011 470 0	83.0	21	27 014 576 0	117.0	16	27 018 670 0	7.0	3	27 024 736 0	117.0	10
27 007 118 0	17.0	10	27 011 471 0	83.0	27	27 014 988 0	82.0	4	27 018 687 0	83.0	5	27 026 204 0	93.0	3
27 007 118 0	18.0	24	27 011 472 0	83.0	27	27 015 007 0	45.0	42	27 018 688 0	83.0	5	27 026 205 0	93.0	4
27 007 320 0	84.0	18	27 011 473 0	83.0	28	27 015 406 0	118.0	14	27 018 891 0	7.0	15	27 026 206 0	93.0	2
27 007 460 0	43.0	18	27 011 474 0	83.0	22	27 016 294 0	5.0	11	27 018 892 0	7.0	9	27 026 207 0	93.0	5
27 007 461 0	43.0	19	27 011 489 0	13.0	49	27 016 296 0	5.0	13	27 018 893 0	7.0	5	27 026 208 0	93.0	6
27 007 462 0	43.0	3	27 011 544 0	20.0	20	27 016 325 0	118.0	23	27 018 894 0	7.0	4	90 000 110 0	44.0	11
27 007 502 0	117.0	15	27 012 182 0	104.0	20	27 016 326 2	118.0	22	27 018 919 0	83.0	21	90 000 113 0	119.0	10
27 007 543 0	72.0	6	27 012 182 0	107.0	1	27 016 332 0	6.0	1	27 019 431 0	69.0	11	90 000 115 0	109.0	13
27 007 543 0	84.0	10	27 012 574 0	13.0	32	27 016 332 0	7.0	1	27 019 810 1	90.0	11	90 000 121 0	1.0	30
27 007 543 0	86.0	13	27 012 575 0	13.0	36	27 016 353 0	118.0	6	27 020 479 0	118.0	29	90 000 121 0	11.0	34
27 007 926 0	77.0	2	27 012 576 0	13.0	23	27 016 359 0	82.0	1	27 020 532 0	114.0	1	90 000 121 0	29.0	45
27 007 948 0	83.0	31	27 012 577 0	13.0	18	27 016 439 0	13.0	50	27 020 708 0	90.0	5	90 000 121 0	37.0	60
27 008 117 0	66.0	12	27 012 578 0	13.0	16	27 016 443 0	86.0	24	27 020 723 0	73.0	10	90 000 121 0	39.0	39
27 008 297 0	104.0	7	27 012 583 0	13.0	19	27 016 483 0	118.0	24	27 020 726 0	73.0	12	90 000 121 0	45.0	17
27 008 297 0	106.0	6	27 012 586 0	13.0	41	27 016 654 0	64.0	12	27 020 727 0	73.0	10	90 000 121 0	63.0	36
27 008 298 0	104.0	6	27 012 676 1	87.0	36	27 016 655 0	64.0	16	27 020 728 0	73.0	11	90 000 121 0	67.0	14

ID-NR. ID-NO.	TAFEL DIAG.	POS. POS.	ID-NR. ID-NO.	TAFEL DIAG.	POS. POS.	ID-NR. ID-NO.	TAFEL DIAG.	POS. POS.	ID-NR. ID-NO.	TAFEL DIAG.	POS. POS.	ID-NR. ID-NO.	TAFEL DIAG.	POS. POS.
90 000 121 0	78.0	41	90 001 380 0	91.0	20	90 002 305 0	41.0	83						
90 000 121 0	103.0	13	90 001 391 0	13.0	8	90 002 336 0	37.0	50						
90 000 123 0	23.0	45	90 001 431 0	39.0	24	90 002 343 0	1.0	25						
90 000 125 0	83.0	1	90 001 431 0	41.0	14	90 002 348 0	41.0	48						
90 000 126 0	83.0	47	90 001 461 0	38.0	10	90 002 349 0	59.0	25						
90 000 131 0	91.0	18	90 001 544 0	59.0	40	90 002 373 0	90.0	11						
90 000 167 0	83.0	47	90 001 544 0	60.0	47	90 002 457 0	64.0	14						
90 000 192 0	66.0	9	90 001 577 0	64.0	3	90 002 486 0	35.0	25						
90 000 192 0	85.0	18	90 001 577 0	119.0	4	90 002 604 0	91.0	9						
90 000 198 0	87.0	30	90 001 648 0	8.0	37	90 002 611 0	45.0	44						
90 000 217 0	9.0	9	90 001 648 0	34.0	1	90 002 611 0	64.0	13						
90 000 254 0	50.0	33	90 001 778 0	35.0	26	90 002 611 0	91.0	17						
90 000 270 0	81.0	19	90 001 778 0	37.0	49	90 002 686 0	71.0	5						
90 000 271 0	81.0	16	90 001 779 0	35.0	26	90 002 733 0	8.0	62						
90 000 272 0	81.0	3	90 001 779 0	37.0	49	90 002 762 0	102.0	38						
90 000 337 0	1.0	27	90 001 808 0	77.0	16	90 002 958 0	64.0	11						
90 000 337 0	20.0	30	90 001 820 0	96.0	8	90 002 958 0	96.0	9						
90 000 340 0	53.0	44	90 001 829 0	39.0	47	90 003 011 0	83.0	25						
90 000 375 0	47.0	20	90 001 849 0	83.0	61	90 003 016 0	100.0	18						
90 000 428 0	50.0	34	90 001 868 0	80.0	59	90 003 028 0	97.0	26						
90 000 441 0	100.0	16	90 001 893 0	47.0	19	90 003 094 0	104.0	22						
90 000 466 0	24.0	15	90 002 000 0	48.0	6	90 003 231 0	80.0	78						
90 000 466 0	26.0	21	90 002 000 0	49.0	9	90 003 239 0	103.0	16						
90 000 470 0	31.0	3	90 002 001 0	49.0	8	90 003 267 0	112.0	6						
90 000 470 0	55.0	10	90 002 003 0	40.0	11	90 003 320 0	106.0	21						
90 000 501 0	53.0	13	90 002 037 0	37.0	48	90 003 373 0	43.0	5						
90 000 512 0	37.0	2	90 002 049 0	68.0	11	90 003 469 0	85.0	16						
90 000 521 0	8.0	33	90 002 064 0	39.0	47	90 003 621 0	25.0	6						
90 000 584 0	66.0	7	90 002 064 0	70.0	55	90 003 788 0	76.0	3						
90 000 585 0	111.0	26	90 002 081 0	77.0	15	90 003 991 0	86.0	25						
90 000 589 0	63.0	16	90 002 083 0	77.0	11	90 004 406 0	29.0	4						
90 000 589 0	66.0	11	90 002 090 0	78.0	22	90 004 411 0	40.0	3						
90 001 230 0	54.0	41	90 002 115 0	77.0	7	90 004 494 0	77.0	5						
90 001 230 0	55.0	41	90 002 142 0	58.0	5									
90 001 230 0	80.0	74	90 002 142 0	58.0	15									
90 001 251 0	90.0	39	90 002 160 0	72.0	49									
90 001 275 0	94.0	5	90 002 160 0	84.0	12									
90 001 297 0	45.0	21	90 002 160 0	86.0	15									
90 001 350 0	90.0	36	90 002 249 0	69.0	26									
90 001 380 0	45.0	46	90 002 289 0	4.0	2									

Verwenden Sie nur

Original-KRONE-Ersatzteile !

Das gibt Sicherheit und spart Kosten !

Original-KRONE-Ersatzteile bieten die Garantie für höchste Verschleißfestigkeit , lange Lebensdauer und preiswerten Einkauf !

Sie bekommen bei Krone nur Materialien in einwandfreier Qualität und absolut passend für Ihre KRONE-Maschinen. Bei Verwendung von Original-KRONE-Ersatzteilen entspricht das Gerät in Funktion und Arbeitweise wieder der ursprünglichen Ausführung !

Imitationen und Kopien von Teilen, speziell auf dem Sektor Verschleißteile halten nicht das, was sie vom Aussehen vielleicht versprechen. Material-Qualität kann man schlecht optisch prüfen - daher größte Vorsicht bei Billigangeboten !

Darum lieber gleich

Original-KRONE-Ersatzteile !

Ersatzteil-Katalog auch auf CD-ROM erhältlich !

Use

KRONE original spare parts only !

This will increase operational reliability and help to save costs !

KRONE original spare parts give you the guarantee of maximum resistance to wear, long lifetime and low prices !

KRONE provides you with parts of first-rate quality which are perfectly suitable for your KRONE machine. By using KRONE original spare parts you can be sure that function and mode of operation are again as satisfactory as a new machine !

Imitations and copies of parts, in particular wear parts, are not as reliable as they seem to be ! The quality of material can hardly be checked with the eye - it is therefore not advisable to purchase imitation parts even if they are cheaper !

In any case it‘s better

to use Krone original spare parts

Spare parts list also available on CD-ROM !

N‘utiliser que

des pièces de rechange d‘origine KRONE !

Vous augmentez ainsi la sécurité de fonctionnement et vous réduisez considérablement vos coûts !

Les pièces de rechange d‘origine KRONE vous donnent la sécurité d‘une exeptionnelle résistance à l‘usure, d‘une longue durée d‘utilisation et de prix avantageux.

KRONE vous offre uniquement des pièces de première qualité parfaitement adaptées à votre machine KRONE. En utilisant des pièces de rechange d‘origine KRONE vous pouvez être sûr que le fonctionnement et le mode de travail sont identiques à ceux d‘une nouvelle machine.

Les imitations et copies de pièces, tout particulièrement des pièces d‘usure, ne tiennent pas ce qu‘elles promettent par leur apparence ! En effet il n‘est guère possible de vérifier visuellement la qualité d‘une matière. Il est donc prudent de juger avec scepticisme les pièces de rechange à bas prix !

De toute façon il est raisonnable de donner la préférence aux pièces de rechange d‘origine KRONE !

Catalogue de pièces de rechange également disponible sur CD-ROM !

KRONE

. . . konsequent, kompetent

Maschinenfabrik
Bernard KRONE GmbH & Co. KG

Heinrich-Krone-Straße 10, D-48480 Spelle
Postfach 11 63, D-48478 Spelle

Phone +049 (0) 5977 /935-0
Fax +049 (0) 59 77/935-339 - Zentrale
Fax +049 (0) 5977 /935-239 - ET-Lager

Internet: http://www.krone.de
eMail: info.ldm@krone.de